ТИПОВЫЕ КОНСТРУКЦИИ, ИЗДЕЛИЯ И УЗЛЫ ЗДАНИЙ И СООРУЖЕНИЙ

СЕРИЯ 1.424.1–5

КОЛОННЫ ЖЕЛЕЗОБЕТОННЫЕ ПРЯМОУГОЛЬНОГО СЕЧЕНИЯ ДЛЯ ОДНОЭТАЖНЫХ ПРОИЗВОДСТВЕННЫХ ЗДАНИЙ ВЫСОТОЙ 8,4–14,4м, ОБОРУДОВАННЫХ МОСТОВЫМИ ОПОРНЫМИ КРАНАМИ ГРУЗОПОДЪЕМНОСТЬЮ ДО 32 ТОНН

ВЫПУСК 6

СТАЛЬНЫЕ СВЯЗИ ПО КОЛОННАМ

РАБОЧИЕ ЧЕРТЕЖИ

19136

ТИПОВЫЕ КОНСТРУКЦИИ, ИЗДЕЛИЯ И УЗЛЫ ЗДАНИЙ И СООРУЖЕНИЙ

СЕРИЯ 1.424.1—5

КОЛОННЫ ЖЕЛЕЗОБЕТОННЫЕ ПРЯМОУГОЛЬНОГО СЕЧЕНИЯ ДЛЯ ОДНОЭТАЖНЫХ ПРОИЗВОДСТВЕННЫХ ЗДАНИЙ ВЫСОТОЙ 8,4—14,4м, ОБОРУДОВАННЫХ МОСТОВЫМИ ОПОРНЫМИ КРАНАМИ ГРУЗОПОДЪЕМНОСТЬЮ ДО 32 ТОНН

ВЫПУСК 6

СТАЛЬНЫЕ СВЯЗИ ПО КОЛОННАМ

РАБОЧИЕ ЧЕРТЕЖИ

РАЗРАБОТАНЫ

ГПИ УКРПРОЕКТСТАЛЬКОНСТРУКЦИЯ

ГЛ. ИНЖЕНЕР ИНСТИТУТА Э.И. ШУМИЦКИЙ
НАЧАЛЬНИК ОТП А.А. ШЕЙНИЧ
ГЛ. ИНЖЕНЕР ПРОЕКТА А.В. САНКОВСКИЙ
РУК.БРИГАДЫ И.П. НЕМЧИНОВА

ЦНИИПРОМЗДАНИЙ

ГЛ. ИНЖЕНЕР ИНСТИТУТА В.В. ГРАНЕВ
НАЧАЛЬНИК ОКОЗ А.Я. РОЗЕНБЛЮМ
ГЛ. СПЕЦИАЛИСТ С.В. КУДРЯВАЯ

ГПИ ПРОМСТРОЙПРОЕКТ

ГЛ ИНЖЕНЕР ИНСТИТУТА В.И. КОРОЛЕВ
НАЧАЛЬНИК СКО-I К.М. МАТВЕЕВ
ГЛ. ИНЖЕНЕР ПРОЕКТА Н.И. ГРИГОРЬЕВ
РУК.БРИГАДЫ К.В. АКИШИНА

УТВЕРЖДЕНЫ
И ВВЕДЕНЫ В ДЕЙСТВИЕ
С 1 апреля 1987г.
ПОСТАНОВЛЕНИЕМ ГОССТРОЯ СССР
ОТ 28 ОКТЯБРЯ 1983г. № 291

Обозначение	Наименование	Стр.
1.424.1 – 5.6 – 000.00ПЗ	Пояснительная записка	4
1.424.1 – 5.6 – 000.00ТБ1	Ключ для подбора марок связей Шаг колонн 6 м	5
1.424.1 – 5.6 – 000.00ТБ2	Ключ для подбора марок связей Шаг колонн 12 м	6 и
1.424.1 – 5.6 – 000.00ТБ3	Расчетная схема и геометрические размеры связей ВС24; ВС26; ВС30; ВС31; ВС45; ВС46	7
1.424.1 – 5.6 – 000.00ТБ4	Расчетная схема и геометрические размеры связей ВС1 – ВС9	8
1.424.1 – 5.6 – 000.00ТБ5	Расчетная схема и геометрические размеры связей ВС10 – ВС19	9
1.424.1 – 5.6 – 000.00ТБ6	Расчетная схема и геометрические размеры связей ВС20 – ВС23; ВС25; ВС27 – ВС29	10
1.424.1 – 5.6 – 000.00ТБ7	Расчетная схема и геометрические размеры связей ВС32 – ВС44	11
1.424.1 – 5.6 – 000.00ТБ8	Расчетная схема и геометрические размеры связей ВС47 – ВС60	12
1.424.1 – 5.6 – 000.00ТБ9	Расчетная схема и геометрические размеры связей ВС61 – ВС77	13
1.424.1 – 5.6 – 001.00	Связь ВС 1	14
1.424.1 – 5.6 – 002.00	Связь ВС 2	15
1.424.1 – 5.6 – 003.00	Связь ВС 3	16
1.424.1 – 5.6 – 004.00	Связь ВС 4	17
1.424.1 – 5.6 – 005.00	Связь ВС 5	18
1.424.1 – 5.6 – 006.00	Связь ВС 6	19
1.424.1 – 5.6 – 007.00	Связь ВС 7	20
1.424.1 – 5.6 – 008.00	Связь ВС 8	21
1.424.1 – 5.6 – 009.00	Связь ВС 9	22
1.424.1 – 5.6 – 010.00	Связь ВС 10	23
1.424.1 – 5.6 – 011.00	Связь ВС 11	24
1.424.1 – 5.6 – 012.00	Связь ВС 12	25
1.424.1 – 5.6 – 013.00	Связь ВС 13	26
1.424.1 – 5.6 – 014.00	Связь ВС 14	27
1.424.1 – 5.6 – 015.00	Связь ВС 15	28
1.424.1 – 5.6 – 016.00	Связь ВС 16	29
1.424.1 – 5.6 – 017.00	Связь ВС 17	30
1.424.1 – 5.6 – 018.00	Связь ВС 18	31
1.424.1 – 5.6 – 019.00	Связь ВС 19	32
1.424.1 – 5.6 – 020.00	Связь ВС 20	33
1.424.1 – 5.6 – 028.00	Связь ВС 28	34
1.424.1 – 5.6 – 021.00	Связь ВС 21	36
1.424.1 – 5.6 – 029.00	Связь ВС 29	37
1.424.1 – 5.6 – 022.00	Связь ВС 22	39
1.424.1 – 5.6 – 023.00	Связь ВС 23	40
1.424.1 – 5.6 – 025.00	Связь ВС 25	42
1.424.1 – 5.6 – 027.00	Связь ВС 27	43
1.424.1 – 5.6 – 024.00	Связь ВС 24	45
1.424.1 – 5.6 – 026.00	Связь ВС 26	46
1.424.1 – 5.6 – 030.00	Связь ВС 30	47
1.424.1 – 5.6 – 031.00	Связь ВС 31	48
1.424.1 – 5.6 – 032.00	Связь ВС 32	49
1.424.1 – 5.6 – 033.00	Связь ВС 33	50
1.424.1 – 5.6 – 034.00	Связь ВС 34	52
1.424.1 – 5.6 – 035.00	Связь ВС 35	54
1.424.1 – 5.6 – 036.00	Связь ВС 36	55
1.424.1 – 5.6 – 037.00	Связь ВС 37	57
1.424.1 – 5.6 – 038.00	Связь ВС 38	58

Внесены изменения 12.04.89г ГИП Санковский

Дополн. заменен стр. 2а 12.04.89г ГИП Санковский

Директор	Шимановский	
Гл. инж. пр.	Шумицкий	
Нач. отд.	Шейнич	
Гл. констр.	Шапран	
Гл. инж. пр.	Санковский	
Бригадир	Немчинова	
Проверил	Немчинова	
Исполнил	Шкробот	

1.424.1-5.6-000.00

Содержание

Стадия	Лист	Листов
Р	1	2

ГПИ ЧКРПРОЕКТСТАЛЬКОНСТРУКЦИЯ

Инв. № подл. | Подпись и дата | Взам. инв. №

19136 3

Копировал Тал

Формат А3

Обозначение	Наименование	Стр.
1.424.1-5.6-039.00	Связь ВС 39	60
1.424.1-5.6-040.00	Связь ВС 40	61 и
1.424.1-5.6-041.00	Связь ВС 41	63 и
1.424.1-5.6-042.00	Связь ВС 42	64 и
1.424.1-5.6-043.00	Связь ВС 43	66 и
1.424.1-5.6-044.00	Связь ВС 44	67 и
1.424.1-5.6-045.00	Связь ВС 45	69
1.424.1-5.6-046.00	Связь ВС 46	70
1.424.1-5.6-047.00	Связь ВС 47	71
1.424.1-5.6-048.00	Связь ВС 48	72
1.424.1-5.6-049.00	Связь ВС 49	74
1.424.1-5.6-050.00	Связь ВС 50	75
1.424.1-5.6-051.00	Связь ВС 51	77
1.424.1-5.6-052.00	Связь ВС 52	78
1.424.1-5.6-053.00	Связь ВС 53	80
1.424.1-5.6-054.00	Связь ВС 54	81
1.424.1-5.6-055.00	Связь ВС 55	83
1.424.1-5.6-056.00	Связь ВС 56	84
1.424.1-5.6-057.00	Связь ВС 57	86
1.424.1-5.6-058.00	Связь ВС 58	87
1.424.1-5.6-059.00	Связь ВС 59	89
1.424.1-5.6-060.00	Связь ВС 60	90
1.424.1-5.6-061.00	Связь ВС 61	92
1.424.1-5.6-062.00	Связь ВС 62	93
1.424.1-5.6-063.00	Связь ВС 63	95
1.424.1-5.6-064.00	Связь ВС 64	96
1.424.1-5.6-065.00	Связь ВС 65	98
1.424.1-5.6-066.00	Связь ВС 66	100
1.424.1-5.6-067.00	Связь ВС 67	101
1.424.1-5.6-068.00	Связь ВС 68	103
1.424.1-5.6-069.00	Связь ВС 69	104
1.424.1-5.6-070.00	Связь ВС 70	106
1.424.1-5.6-071.00	Связь ВС 71	107
1.424.1-5.6-072.00	Связь ВС 72	109
1.424.1-5.6-073.00	Связь ВС 73	110
1.424.1-5.6-074.00	Связь ВС 74	112
1.424.1-5.6-075.00	Связь ВС 75	113
1.424.1-5.6-076.00	Связь ВС 76	115
1.424.1-5.6-077.00	Связь ВС 77	116
1.424.1-5.6-078.00	Спецификация стали	118...124

Внесены изменения
12.04.89г. ГИП Санковский

Изм. № подл. | Подпись и дата | Взам. инв. №

Внесены изменения стр. 2а
12.04.89г. ГИП Санковский

Копировал Фар-
19136 4
Формат А3

1. Общая часть

1.1 Выпуск 6 серии 1.424.1-5 содержит рабочие чертежи стальных связей, устанавливаемых между железобетонными колоннами прямоугольного сечения в одноэтажных производственных зданиях высотой 8,4 – 14,4 м с мостовыми электрическими кранами общего назначения грузоподъемностью до 32тс для I – IV районов по скоростному напору ветра.

1.2 Схема расположения связей и узлы примыкания их к железобетонным колоннам приведены в выпуске 0 настоящей серии.

2. Конструктивные решения

Все заводские и монтажные соединения сварные. Минимальная длина шва 80мм. Неоговоренные швы варить по всей длине.

3. Расчетные положения

Расчет связей произведен в соответствии с требованиями главы СНиП II-23-81 „Стальные конструкции. Нормы проектирования."

4. Материал конструкций

Для стальных конструкций связей принята сталь марки ВСт3кп2 по ГОСТ 380-71*, для зданий, эксплуатируемых при расчетной температуре минус 40°С и выше. Для зданий, эксплуатируемых при расчетной температуре ниже минус 40°С, применять сталь марки ВСт3Гпс5 по ТУ 14-1-3023-80. Сварку производить электродами типа Э42 и Э42А по ГОСТ 9467-75.

5. Требования к изготовлению и монтажу

5.1 Изготовление и монтаж связей выполнять в соответствии с требованиями СНиП III-18-75 „Правила производства и приемки работ. Металлические конструкции."

5.2 Перед монтажом вертикальных связей, расположенных ниже подкрановых балок, следует производить укрупнительную сборку деталей в более крупные монтажные элементы (горизонтальная ферма, вертикальные раскосы), а затем, соединив болтами на общих фасонках, приварить их к закладным деталям железобетонных колонн.

5.3 Защита стальных связей от коррозии должна производиться в соответствии с указаниями СНиП II-28-73*„Защита строительных конструкций от коррозии"

Условные обозначения

- Отверстие круглое
- Отверстие овальное
- Болт временный нормальной точности
- Сварной шов заводской
- Сварной шов монтажный
- Линия (ось) симметрии

В спецификациях к связям в графе „Примечание" приведены массы деталей в кг на указанное количество.
Во всем выпуске в ссылках на листы документов условно опущены обозначения серии и выпуска.

Директор	Шимановский		1.424.1-5.6-000.00ПЗ
Гл.инж.пр.	Шумицкий		
Нач.отд.	Шейнич		
Гл.констр.	Шапран		Пояснительная записка
Гл.инж.пр.	Санковский		Стадия: Р; Лист: ; Листов: 1
Бригадир	Немчинова		ГПИ УКРПРОЕКТСТАЛЬКОНСТРУКЦИЯ
Инженер	Немчинова		
Ст.техник	Гнатюк		

Инв.№ подл. | Подпись и дата | Взам.инв.№

Ряд крайний, шаг 6 м																Ряд средний, шаг 6 м					
Пролет, м		18				24				30			36			18			24		
отм. верха колонны	грузоподъемн., т / ветер	5л,с,т	10л,с,т 16л,с	16т 20л,с	20т 32л,с	5л,с,т	10л,с,т 16л,с	16т 20л,с	20т 32л,с	10л,с,т 16л,с	16т 20л,с	20т 32л,с	10л,с,т 16л,с	16т 20л,с	20т 32л,с	5л,с,т	10л,с,т 16л,с	16т 20л,с	5л,с,т	10л,с,т 16л,с	16т 20л,с
8.400	I	ВС 2	ВС 1			ВС 2	ВС 1									ВС 12	ВС 10		ВС 12	ВС 10	
	II	ВС 2	ВС 1			ВС 2	ВС 1									ВС 12	ВС 10		ВС 13	ВС 11	
	III	ВС 2	ВС 1			ВС 2	ВС 1									ВС 12	ВС 11		ВС 13	ВС 11	
	IV	ВС 2	ВС 1			ВС 2	ВС 1									ВС 13	ВС 11		ВС 13	ВС 11	
9.600	I	ВС 5	ВС 4	ВС 2		ВС 5	ВС 4	ВС 2								ВС 15	ВС 14	ВС 12	ВС 15	ВС 14	ВС 13
	II	ВС 5	ВС 4	ВС 2		ВС 5	ВС 4	ВС 2								ВС 15	ВС 14	ВС 13	ВС 15	ВС 14	ВС 13
	III	ВС 5	ВС 4	ВС 2		ВС 5	ВС 4	ВС 2								ВС 15	ВС 14	ВС 13	ВС 15	ВС 14	ВС 13
	IV	ВС 5	ВС 4	ВС 2		ВС 5	ВС 4	ВС 3								ВС 15	ВС 14	ВС 13	ВС 15	ВС 14	ВС 13
10.800	I	ВС 9	ВС 7	ВС 5	ВС 5	ВС 9	ВС 7	ВС 5	ВС 5	ВС 7	ВС 5	ВС 5	ВС 7	ВС 5	ВС 5	ВС 19	ВС 17	ВС 15	ВС 19	ВС 17	ВС 15
	II	ВС 9	ВС 7	ВС 5	ВС 5	ВС 9	ВС 7	ВС 5	ВС 5	ВС 7	ВС 5	ВС 5	ВС 7	ВС 6	ВС 6	ВС 19	ВС 17	ВС 15	ВС 19	ВС 17	ВС 15
	III	ВС 9	ВС 7	ВС 5	ВС 5	ВС 9	ВС 7	ВС 5	ВС 5	ВС 7	ВС 6	ВС 6	ВС 8	ВС 6	ВС 6	ВС 19	ВС 17	ВС 15	ВС 19	ВС 17	ВС 15
	IV	ВС 9	ВС 7	ВС 5	ВС 5	ВС 9	ВС 7	ВС 6	ВС 6	ВС 8	ВС 6	ВС 6	ВС 8	ВС 6	ВС 6	ВС 19	ВС 17	ВС 15	ВС 19	ВС 18	ВС 16
12.000	I		ВС 23	ВС 21	ВС 21		ВС 23	ВС 21	ВС 21	ВС 24 / ВС 23	ВС 26 / ВС 21	ВС 26 / ВС 21	ВС 24 / ВС 23	ВС 26 / ВС 21	ВС 26 / ВС 21						
	II		ВС 23	ВС 21	ВС 21		ВС 23	ВС 21	ВС 21	ВС 24 / ВС 23	ВС 26 / ВС 21	ВС 26 / ВС 21	ВС 24 / ВС 23	ВС 26 / ВС 21	ВС 26 / ВС 21						
	III		ВС 23	ВС 22	ВС 22		ВС 23	ВС 22	ВС 22	ВС 24 / ВС 23	ВС 26 / ВС 21	ВС 26 / ВС 21	ВС 24 / ВС 23	ВС 26 / ВС 21	ВС 26 / ВС 21						
	IV		ВС 23	ВС 22	ВС 22		ВС 23	ВС 22	ВС 22	ВС 24 / ВС 23	ВС 26 / ВС 21	ВС 26 / ВС 21	ВС 24 / ВС 23	ВС 26 / ВС 21	ВС 26 / ВС 21						
13.200	I		ВС 27	ВС 25	ВС 25		ВС 27	ВС 25	ВС 25	ВС 24 / ВС 27	ВС 26 / ВС 25	ВС 26 / ВС 25	ВС 24 / ВС 27	ВС 26 / ВС 25	ВС 26 / ВС 25						
	II		ВС 27	ВС 25	ВС 25		ВС 27	ВС 25	ВС 25	ВС 24 / ВС 27	ВС 26 / ВС 25	ВС 26 / ВС 25	ВС 24 / ВС 27	ВС 26 / ВС 25	ВС 26 / ВС 25						
	III		ВС 27	ВС 25	ВС 25		ВС 27	ВС 25	ВС 25	ВС 24 / ВС 27	ВС 26 / ВС 25	ВС 26 / ВС 25	ВС 24 / ВС 27	ВС 26 / ВС 25	ВС 26 / ВС 25						
	IV		ВС 27	ВС 25	ВС 25		ВС 27	ВС 25	ВС 25	ВС 24 / ВС 27	ВС 26 / ВС 25	ВС 26 / ВС 25	ВС 24 / ВС 27	ВС 26 / ВС 25	ВС 26 / ВС 25						
14.400	I		ВС 29	ВС 20	ВС 20		ВС 29	ВС 20	ВС 20		ВС 26 / ВС 20	ВС 26 / ВС 20		ВС 26 / ВС 20							
	II		ВС 29	ВС 20	ВС 20		ВС 29	ВС 20	ВС 20		ВС 26 / ВС 20	ВС 26 / ВС 20		ВС 26 / ВС 20							
	III		ВС 29	ВС 20	ВС 20		ВС 29	ВС 20	ВС 20		ВС 26 / ВС 20	ВС 26 / ВС 20		ВС 26 / ВС 20							
	IV		ВС 29	ВС 20	ВС 20		ВС 29	ВС 28	ВС 28		ВС 26 / ВС 20	ВС 26 / ВС 20		ВС 26 / ВС 20							

Условные обозначения

Л — краны легкого режима работы
С — среднего режима работы
Т — тяжелого режима работы.
* — районы скоростного напора ветра

В числителе даны марки надкрановых связей, в знаменателе — подкрановых.

Директор	Шимановский	
Гл.инж.пр.	Шуницкий	
Нач.отд.	Шейнич	
Гл.констр.	Шапран	
Гл.инж.пр.	Санковский	
Бригадир	Немчинова	
Проверил	Немчинова	
Исполнил	Забуга	

1424.1-56-00000 ТБ1

Ключ для подбора марок связей
Шаг колонн 6 м

Стадия	Лист	Листов
Р		1

ГПИ УКРПРОЕКТСТАЛЬКОНСТРУКЦИЯ

Инв.№ подл. | Подпись и дата | Взам.инв.№

19136 6

копировал

Формат А3

Ряд крайний, шаг 12м																												
Пролет, м		18				24				30				36			18				24				30			36		
Отм. верха колонны / Грузоподъемность	Место	5л,с,т	10л,с,т 16л,с	16т 20л,с	20т 32л,с	5л,с,т	10л,с,т 16л,с	16т 20л,с	20т 32л,с	10л,с,т 16л,с	16т 20л,с	20т 32л,с	10л,с,т 16л,с	16т 20л,с	20т 32л,с	5л,с,т	10л,с,т 16л,с	16т 20л,с	20т 32л,с	5л,с,т	10л,с,т 16л,с	16т 20л,с	20т 32л,с	10л,с,т 16л,с					
8.400	I	ВС33	ВС32			ВС33	ВС32									ВС63	ВС61			ВС63	ВС61								
	II	ВС33	ВС32			ВС33	ВС32									ВС63	ВС61			ВС63	ВС61								
	III	ВС33	ВС32			ВС33	ВС32									ВС63	ВС61			ВС64	ВС62								
	IV	ВС33	ВС33			ВС33	ВС32									ВС64	ВС61			ВС64	ВС62								
9.600	I	ВС35	ВС34	ВС33		ВС35	ВС34	ВС33								ВС68	ВС66	ВС63		ВС68	ВС66	ВС63							
	II	ВС35	ВС34	ВС33		ВС35	ВС34	ВС33								ВС68	ВС66	ВС63		ВС68	ВС66	ВС64							
	III	ВС35	ВС34	ВС33		ВС35	ВС34	ВС33								ВС68	ВС66	ВС64		ВС69	ВС67	ВС64							
	IV	ВС35	ВС34	ВС33		ВС36	ВС34	ВС33								ВС69	ВС67	ВС64		ВС70	ВС67	ВС65							
10.800	I	ВС39	ВС37	ВС35	ВС35	ВС39	ВС37	ВС35	ВС35	ВС37	ВС36	ВС36	ВС37	ВС36	ВС36	ВС76	ВС72	ВС68	ВС68	ВС76	ВС72	ВС68	ВС68	ВС72	ВС69	ВС69	ВС73	ВС69	ВС69
	II	ВС39	ВС37	ВС35	ВС35	ВС39	ВС37	ВС36	ВС36	ВС37	ВС36	ВС36	ВС37	ВС36	ВС36	ВС76	ВС72	ВС68	ВС68	ВС76	ВС72	ВС69	ВС69	ВС73	ВС70	ВС70	ВС74	ВС70	ВС70
	III	ВС39	ВС37	ВС36	ВС36	ВС39	ВС37	ВС36	ВС36	ВС37	ВС36	ВС36	ВС37	ВС36	ВС36	ВС76	ВС72	ВС69	ВС69	ВС77	ВС74	ВС70	ВС70	ВС74	ВС70	ВС70	ВС75	ВС71	ВС71
	IV	ВС39	ВС37	ВС36	ВС36	ВС39	ВС37	ВС36	ВС36	ВС37	ВС36	ВС36	ВС38	ВС36	ВС36	ВС77	ВС73	ВС69	ВС69	ВС77	ВС74	ВС70	ВС70	ВС75	ВС71	ВС71	ВС75	ВС71	ВС71
12.000	I		ВС40	ВС39	ВС39		ВС40	ВС39	ВС39	ВС30/ВС40	ВС31/ВС39	ВС31/ВС39	ВС30/ВС40	ВС31/ВС39	ВС31/ВС39		ВС49	ВС47	ВС47		ВС49	ВС47	ВС47	ВС30/ВС49	ВС31/ВС47	ВС31/ВС47	ВС30/ВС49	ВС31/ВС47	ВС31/ВС47
	II		ВС40	ВС39	ВС39		ВС40	ВС39	ВС39	ВС30/ВС40	ВС31/ВС39	ВС31/ВС39	ВС30/ВС40	ВС31/ВС39	ВС31/ВС39		ВС49	ВС47	ВС47		ВС49	ВС47	ВС47	ВС30/ВС49	ВС31/ВС47	ВС31/ВС47	ВС31/ВС49	ВС31/ВС47	ВС31/ВС47
	III		ВС40	ВС39	ВС39		ВС40	ВС39	ВС39	ВС30/ВС40	ВС31/ВС39	ВС31/ВС39	ВС30/ВС40	ВС31/ВС39	ВС31/ВС39		ВС49	ВС47	ВС47		ВС50	ВС48	ВС48	ВС30/ВС49	ВС31/ВС47	ВС31/ВС47	ВС45/ВС49	ВС46/ВС48	ВС46/ВС48
	IV		ВС40	ВС39	ВС39		ВС40	ВС39	ВС39	ВС30/ВС40	ВС31/ВС39	ВС31/ВС39	ВС30/ВС40	ВС31/ВС39	ВС31/ВС39		ВС49	ВС48	ВС48		ВС50	ВС48	ВС48	ВС45/ВС49	ВС46/ВС48	ВС46/ВС48	ВС45/ВС49	ВС46/ВС48	ВС46/ВС48
13.200	I		ВС42	ВС41	ВС41		ВС42	ВС41	ВС41	ВС30/ВС42	ВС31/ВС41	ВС31/ВС41	ВС30/ВС42	ВС31/ВС41	ВС31/ВС41		ВС54	ВС51	ВС51		ВС54	ВС51	ВС51	ВС30/ВС54	ВС31/ВС51	ВС31/ВС51	ВС30/ВС54	ВС31/ВС51	ВС31/ВС51
	II		ВС42	ВС41	ВС41		ВС42	ВС41	ВС41	ВС30/ВС42	ВС31/ВС41	ВС31/ВС41	ВС30/ВС42	ВС31/ВС41	ВС31/ВС41		ВС54	ВС51	ВС51		ВС54	ВС51	ВС51	ВС30/ВС54	ВС31/ВС51	ВС31/ВС51	ВС30/ВС54	ВС31/ВС51	ВС31/ВС51
	III		ВС42	ВС41	ВС41		ВС42	ВС41	ВС41	ВС30/ВС42	ВС31/ВС41	ВС31/ВС41	ВС30/ВС42	ВС31/ВС41	ВС31/ВС41		ВС54	ВС51	ВС51		ВС55	ВС52	ВС52	ВС45/ВС54	ВС46/ВС51	ВС46/ВС51	ВС45/ВС54	ВС46/ВС51	ВС46/ВС51
	IV		ВС42	ВС41	ВС41		ВС42	ВС41	ВС41	ВС30/ВС42	ВС31/ВС41	ВС31/ВС41	ВС30/ВС42	ВС31/ВС41	ВС31/ВС41		ВС55	ВС52	ВС52		ВС55	ВС52	ВС52	ВС45/ВС54	ВС46/ВС51	ВС46/ВС51	ВС45/ВС54	ВС46/ВС51	ВС46/ВС51
14.400	I		ВС44	ВС43	ВС43		ВС44	ВС43	ВС43		ВС31/ВС43	ВС31/ВС43		ВС31/ВС43	ВС31/ВС43		ВС59	ВС57	ВС57		ВС59	ВС57	ВС57		ВС31/ВС58	ВС31/ВС57		ВС31/ВС57	ВС31/ВС57
	II		ВС44	ВС43	ВС43		ВС44	ВС43	ВС43		ВС31/ВС43	ВС31/ВС43		ВС31/ВС43	ВС31/ВС43		ВС59	ВС57	ВС57		ВС59	ВС57	ВС57		ВС31/ВС58	ВС31/ВС57		ВС31/ВС57	ВС31/ВС57
	III		ВС44	ВС43	ВС43		ВС44	ВС43	ВС43		ВС31/ВС43	ВС31/ВС43		ВС31/ВС43	ВС31/ВС43		ВС59	ВС57	ВС57		ВС60	ВС58	ВС58		ВС46/ВС58	ВС46/ВС57		ВС46/ВС58	ВС46/ВС58
	IV		ВС44	ВС43	ВС43		ВС44	ВС43	ВС43		ВС31/ВС43	ВС31/ВС43		ВС31/ВС43	ВС31/ВС43		ВС60	ВС58	ВС58		ВС60	ВС58	ВС58		ВС46/ВС58	ВС46/ВС58		ВС46/ВС58	ВС46/ВС58

Взамен стр.6. 12.04.89г. ГИП Санковский

Условные обозначения

л – краны легкого режима работы
с – среднего режима работы
т – тяжелого режима работы.

В числителе даны марки надкрановых связей, в знаменателе – подкрановых.

Директор	Шимановский	
Гл.инж.пр.	Шумицкий	
Нач.отд.	Шейнич	
Гл.констр.	Шатран	
Гл.инж.пр.	Санковский	
Бригадир	Немчинова	
Проверил	Немчинова	
Исполнил	Забуга	

1424.1-5.6-000.00 ТБ

Ключ для подбора марок связей. Шаг колонн 12 м.

Стадия	Лист	Листов
РЧ	2	

ГПИ УКРПРОЕКТСТАЛЬКОНСТРУКЦИЯ

Взам.инв.№ | Подпись и дата | Инв.№ подл.

19136 7

Копировал

Формат А3

Обозначение	Ряд колонн	Шаг колонн, м	Марка	P, кН	Д, кН	Н, кН	S, кН	a, мм	б, мм	в, мм	ℓ, мм	Масса, кг
1.424.1-5.6-024.00	Крайний средний	6	ВС24	±43	±37	±86	±56,9	5600	2800	2440	3714	262
1.424.1-5.6-026.00			ВС26	±46	±47	±92	±68,6	5600	2800	2840	3988	317
1.424.1-5.6-030.00		12	ВС30	±87	±36	±175	±95,1	11600	5800	2440	6292	224,5
1.424.1-5.6-031.00			ВС31	±173	±72	±347	±188	11600	5800	2840	6638	231,1
1.424.1-5.6-045.00			ВС45	±92	±45	±184	±103	11600	5800	2440	6292	353,3
1.424.1-5.6-046.00			ВС46	±184	±90	±369	±205	11600	5800	2840	6638	362,4

ВС24, ВС26

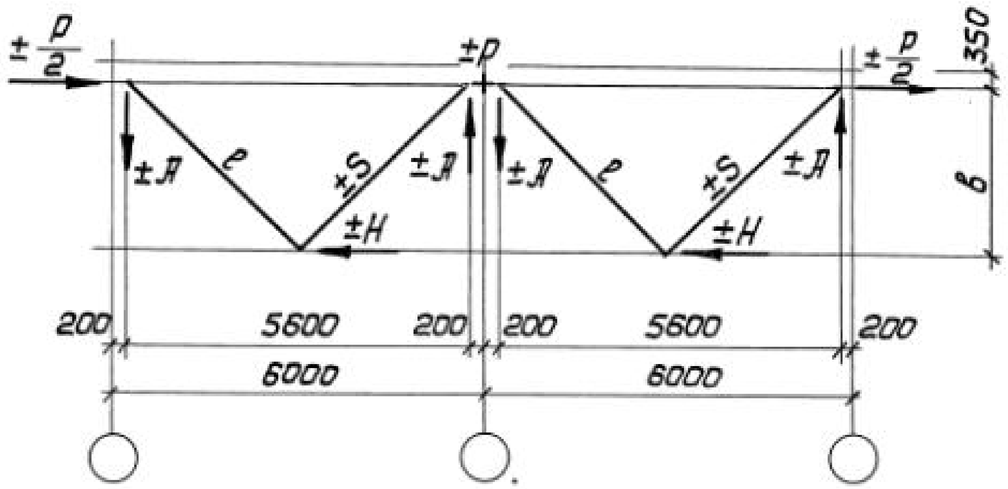

ВС30; ВС31; ВС45; ВС46

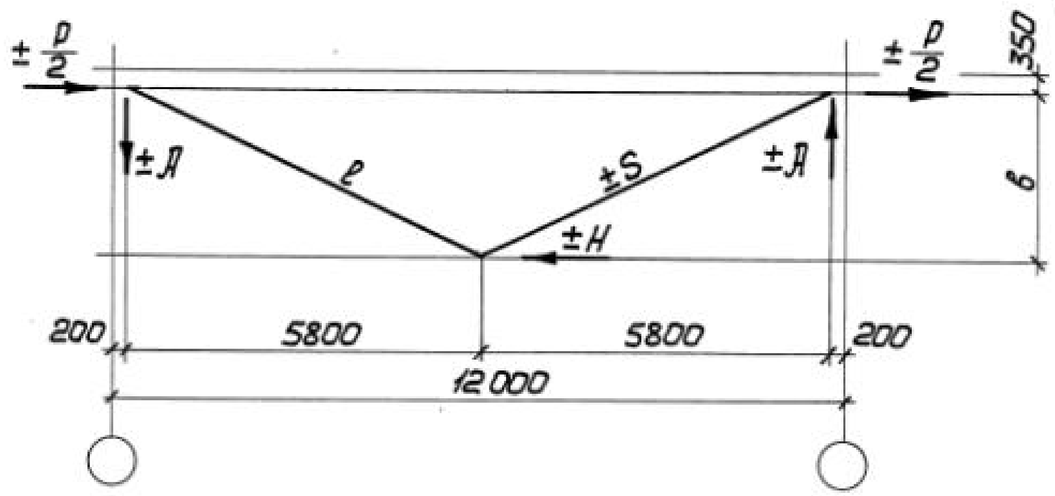

1. Нагрузки и усилия в стержнях даны в килоньютонах (кН). Для перевода их значений в тонно-силы необходимо каждую цифру разделить на переводной коэффициент 9,807.
2. Масса связей дана с учетом 1% на сварные швы.
3. Расчетная длина подкоса принята в плоскости связи ℓ, из плоскости – ℓ.

Директор	Шимановский		1.424.1-5.6-000.00 ТБ3
Гл.инж.пр	Шумицкий		
Нач.отд.	Шейнич		Расчетная схема и геометрические размеры связей ВС24, ВС26, ВС30, ВС31, ВС45, ВС46
Гл.констр	Шапран		Стадия: Р; Лист: ; Листов: 1
Гл.инж.пр	Санковский		ГПИ Укрпроектстальконструкция
Бригадир	Немчинова		
Проверил	Немчинова		
Исполнил	Забуга		

Инв.№ подл. | Подпись и дата | Взам.инв.№

19136 8

Копировал Ф.Ф. Формат А3

Обозначение	Ряд колонн	Шаг колонн, м	Марка связи	P, кН	Д, кН	H, кН	S_1, кН	S_2, кН	S_3, кН	S_4, кН	в, мм	ℓ, мм	$ℓ_1$, мм			Масса, кг
1.424.1-5.6-001.00	Крайний	6	ВС1	245	191	122	960	156	62	60	4350	7091	3546			534
1.424.1-5.6-002.00			ВС2	248	219	123	110	166	67	68	4950	7474	3737			580
1.424.1-5.6-003.00			ВС3	292	259	146	129	195	75	75	4950	7474	3737			672
1.424.1-5.6-004.00			ВС4	248	246	124	124	175	65	65	5550	7884	3942			636
1.424.1-5.6-005.00			ВС5	243	268	122	133	181	61	63	6150	8318	4159			752
1.424.1-5.6-006.00			ВС6	415	456	208	228	309	104	112	6150	8318	4159			815
1.424.1-5.6-007.00			ВС7	254	306	127	153	199	65	66	6750	8771	4386			743
1.424.1-5.6-008.00			ВС8	358	431	179	216	280	89	95	6750	8771	4386			840
1.424.1-5.6-009.00			ВС9	216	283	108	142	178	54	55	7350	9240	4620			744

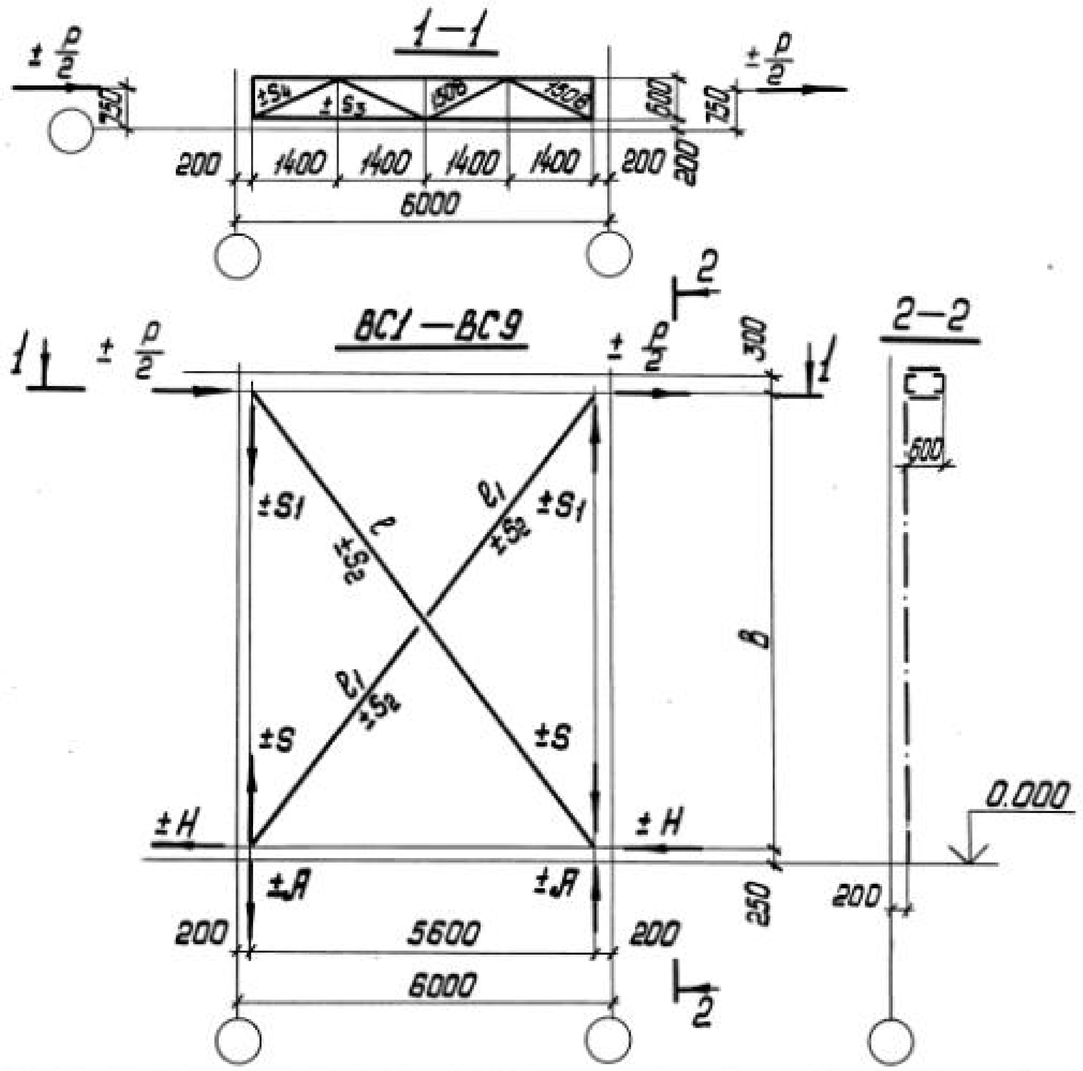

1. Нагрузки и усилия в стержнях даны в килоньютонах (кН). Для перевода их значений в тонно-силы необходимо каждую цифру разделить на переводной коэффициент 9,807.
2. Масса связей дана с учетом 1% на сварные швы.
3. Расчетная длина подкоса принята в плоскости связи $ℓ_1$, из плоскости – 0,7ℓ.

Взамен листа 000.00ТБ4
Гл. инж. проекта Санковский А.В 10.07.84г.

Директор	Шимановский		
Гл. инж. пр.	Шымицкий		
Нач. отд.	Шейнич		
Гл. констр.	Шапран		
Гл. инж. пр.	Санковский		
Бригадир	Немчинова		
Проверил	Немчинова		
Исполнил	Шкробот		

1.424.1-5.6-000.00 ТБ4

Расчетная схема и геометрические размеры связей ВС1 ÷ ВС9.

Стадия	Лист	Листов
Р		

ГПИ Укрпроектстальконструкция

19136 9

Копировал

Формат А3

Инв. № подл. | Подпись и дата | Взам. инв. №

Обозначение	Ряд колонн	Шаг колонн, м	Марка связи	P, кН	Д, кН	H, кН	S_1, кН	S_2 кН	в, мм	ℓ, мм	$ℓ_1$, мм	Масса, кг
1.424.1-5.6-010.00	Средний	6,0	ВС10	±265	±206	±132	±142	±168	4350	7091	3546	410
1.424.1-5.6-011.00			ВС11	±475	±370	±237	±185	±302	4350	7091	3545	516
1.424.1-5.6-012.00			ВС12	±255	±225	±127	±113	±175	4950	7474	3737	346
1.424.1-5.6-013.00			ВС13	±547	±483	±274	±242	±365	4950	7474	3737	528
1.424.1-5.6-014.00			ВС14	±484	±480	±242	±240	±341	5550	7884	3942	538
1.424.1-5.6-015.00			ВС15	±437	±480	±218	±240	±325	6150	8318	4159	564
1.424.1-5.6-016.00			ВС16	±786	±864	±393	±432	±384	6150	8318	4159	776
1.424.1-5.6-017.00			ВС17	±390	±471	±195	±235	±306	6750	8771	4385	607
1.424.1-5.6-018.00			ВС18	±708	±854	±354	±428	±555	6750	8771	4385	778
1.424.1-5.6-019.00			ВС19	±353	±463	±176	±231	±291	7350	9240	4620	626

ВС10 – ВС19

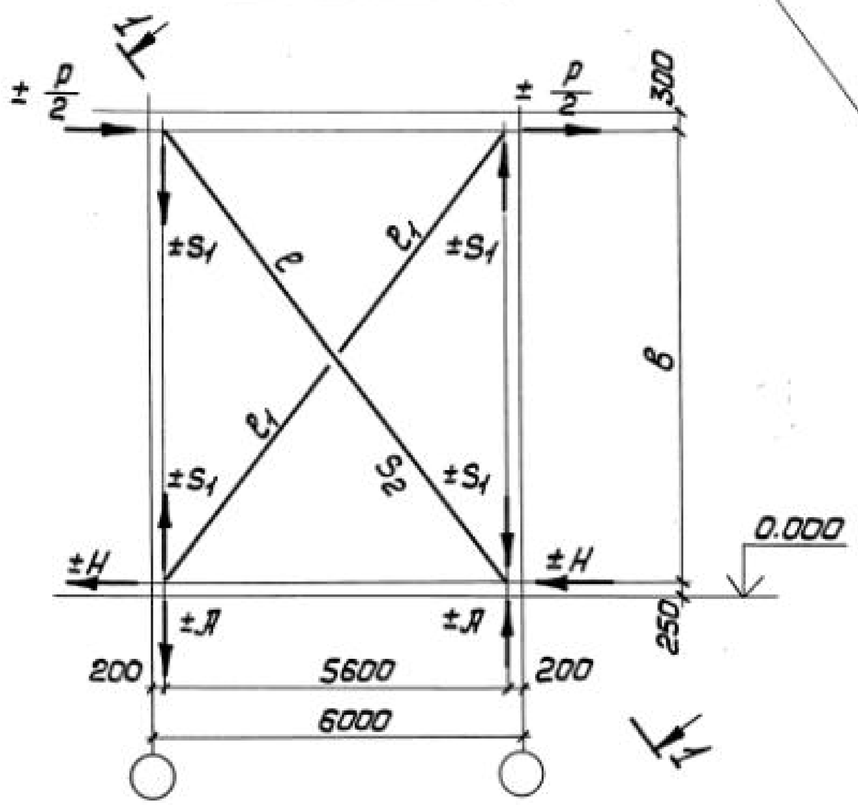

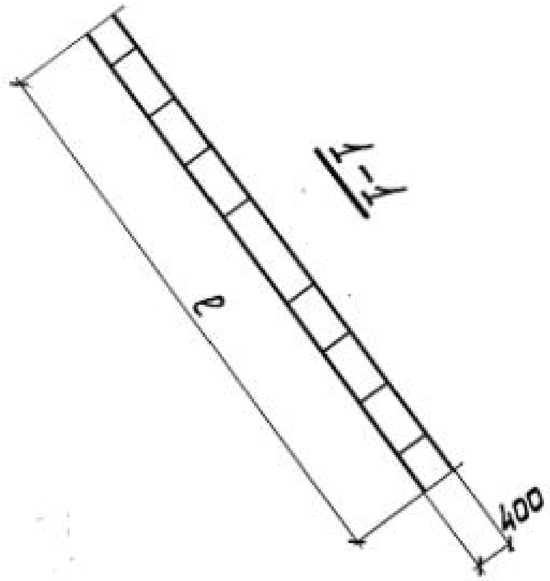

1. Нагрузки и усилия в стержнях даны в килоньютонах (кН). Для перевода их значений в тонна-силы необходимо каждую цифру разделить на переводной коэффициент 9,807.
2. Усилия даны на две ветви связи.
3. Масса связей дана с учетом 1% на сварные швы.
4. Расчетная длина в плоскости связи принята $ℓ_1$, из плоскости – 0,7ℓ.

Директор	Шомановский	
Гл.инж.ин.	Шумицкий	
Нач.отд.	Шейнич	
Гл.констр.	Шапран	
Гл.инж.пр.	Санковский	
Бригадир	Немчинова	
Проверил	Проханско	
Исполнил	Забуга	

1.424.1-5.6-000.00 ТБ5

Расчетная схема и геометрические размеры связей ВС10-ВС19

Стадия	Лист	Листов
Р		1

ГПИ УКРПРОЕКТСТАЛЬКОНСТРУКЦИЯ

Инв.№ подл. | Подпись и дата | Взам.инв.№

19136 10

копировал

формат А3

Обозначение	Ряд колонн	Шаг колонн, м	Марка связи	P кН	Д кН	H кН	S_1 кН	S_2 кН	S_3 кН	S_4 кН	B, мм	ℓ, мм	$ℓ_1$, мм		Масса, кг
1.424.1-5.6-020.00	Крайний	6	ВС 20	256	224	64	112	129	324	343	9750	11244	5622		2636
1.424.1-5.6-021.00			ВС 21	244	161	61	80	101	304	314	7350	9240	4620		2306
1.424.1-5.6-022.00			ВС 22	413	272	103	135	171	520	559	7350	9240	4620		1700
1.424.1-5.6-023.00			ВС 23	253	179	64	90	110	324	344	7950	9724	4862		1671
1.424.1-5.6-025.00			ВС 25	246	189	62	94	112	314	333	8550	10221	5110		1692
1.424.1-5.6-027.00			ВС 27	276	210	65	105	124	324	344	9150	10728	5364		1756
1.424.1-5.6-028.00			ВС 28	421	367	105	184	212	530	559	9750	11244	5622		2149
1.424.1-5.6-029.00			ВС 29	254	235	64	118	133	314	333	10350	11768	5884		2390

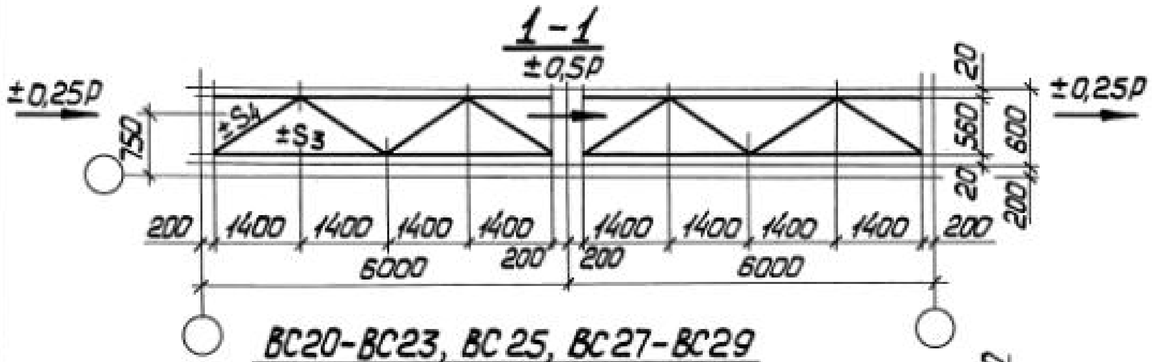

ВС20-ВС23, ВС25, ВС27-ВС29

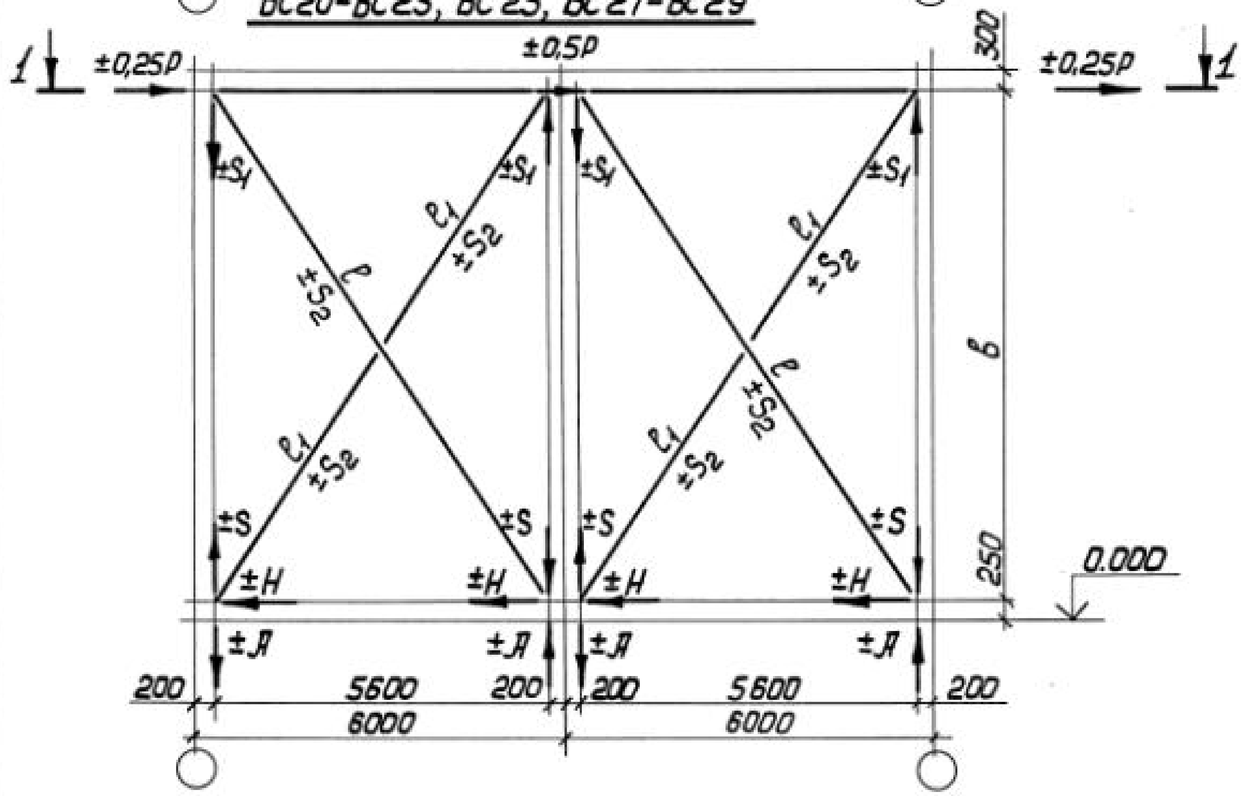

1. Нагрузки и усилия в стержнях даны в килоньютонах (кН). Для перевода их значений в тонно-силы необходимо каждую цифру разделить на переводной коэффициент 9,807.
2. Масса связей дана с учетом 1% на сварные швы.
3. Расчетная длина подкосов в плоскости связи принята $ℓ_1$, из плоскости — 0,7ℓ.

Взамен листа 000.00ТБ6

Гл. инж. проекта Санковский А.В. 10.07.84г.

Директор	Шимановский		1.424.1-5.6-000.00 ТБ6
Гл.инж.ин.	Шумицкий		
Нач.отд.	Шейнич		
Гл.констр.	Шапран		Расчетная схема и геометрические размеры связей ВС20-ВС23, ВС25, ВС27-ВС29
Гл.инж.пр.	Санковский		
Бригадир	Немчинова		
Проверил	Галла		
Исполнил	Забуга		

Стадия	Лист	Листов
Р		

ГПИ УКРПРОЕКТСТАЛЬКОНСТРУКЦИЯ

Инв.№ подл. | Подпись и дата | Взам.инв.№

19136 11

Копировал

Формат А3

Обозначение	Ряд колонн	Шаг колонн, м	Марка связи	P, кН	Д, кН	H, кН	S_1, кН	S_2, кН	S_3, кН	S_4, кН	в, мм	$в_1$, мм	ℓ, мм	$ℓ_1$, мм	$ℓ_2$, мм	$ℓ_3$, мм	Масса, кг
1.424.1-5.6-032.00	Крайний	12	ВС32	282	961	141	171	70	24	25	3950	1975	7017	3508	3509	1554	1018
1.424.1-5.6-033.00			ВС33	316	125	158	201	120	40	45	4550	2275	7372	3686	3686	1554	1079
1.424.1-5.6-034.00			ВС34	268	117	133	178	100	33	36	5150	2575	7756	3878	3878	1554	1107
1.424.1-5.6-035.00			ВС35	190	94	95	134	72	24	25	5750	2875	8167	4083	4084	1554	1030
1.424.1-5.6-036.00			ВС36	443	270	222	312	165	56	59	5750	2875	8167	4083	4084	1554	1155
1.424.1-5.6-037.00			ВС37	322	176	161	239	121	40	43	6350	3175	8600	4300	4300	1554	1233
1.424.1-5.6-038.00			ВС38	382	209	191	283	143	48	52	6350	3175	8600	4300	4300	1554	1288
1.424.1-5.6-039.00			ВС39	310	185	155	241	116	40	42	6950	3475	9052	4526	4526	1554	1271
1.424.1-5.6-040.00			ВС40	320	208	160	262	120	40	43	7550	3775	9521	4760	4761	1554	1359
1.424.1-5.6-041.00			ВС41	310	218	155	267	105	40	42	8150	4075	10003	5001	5002	1554	1498
1.424.1-5.6-042.00			ВС42	269	203	134	243	100	33	36	8750	4375	10498	5249	5249	1554	1539
1.424.1-5.6-043.00			ВС43	304	244	152	287	114	38	41	9350	4675	11003	5501	5502	1554	1791
1.424.1-5.6-044.00			ВС44	267	228	133	265	100	33	37	9950	4975	11538	5769	5769	1554	1849

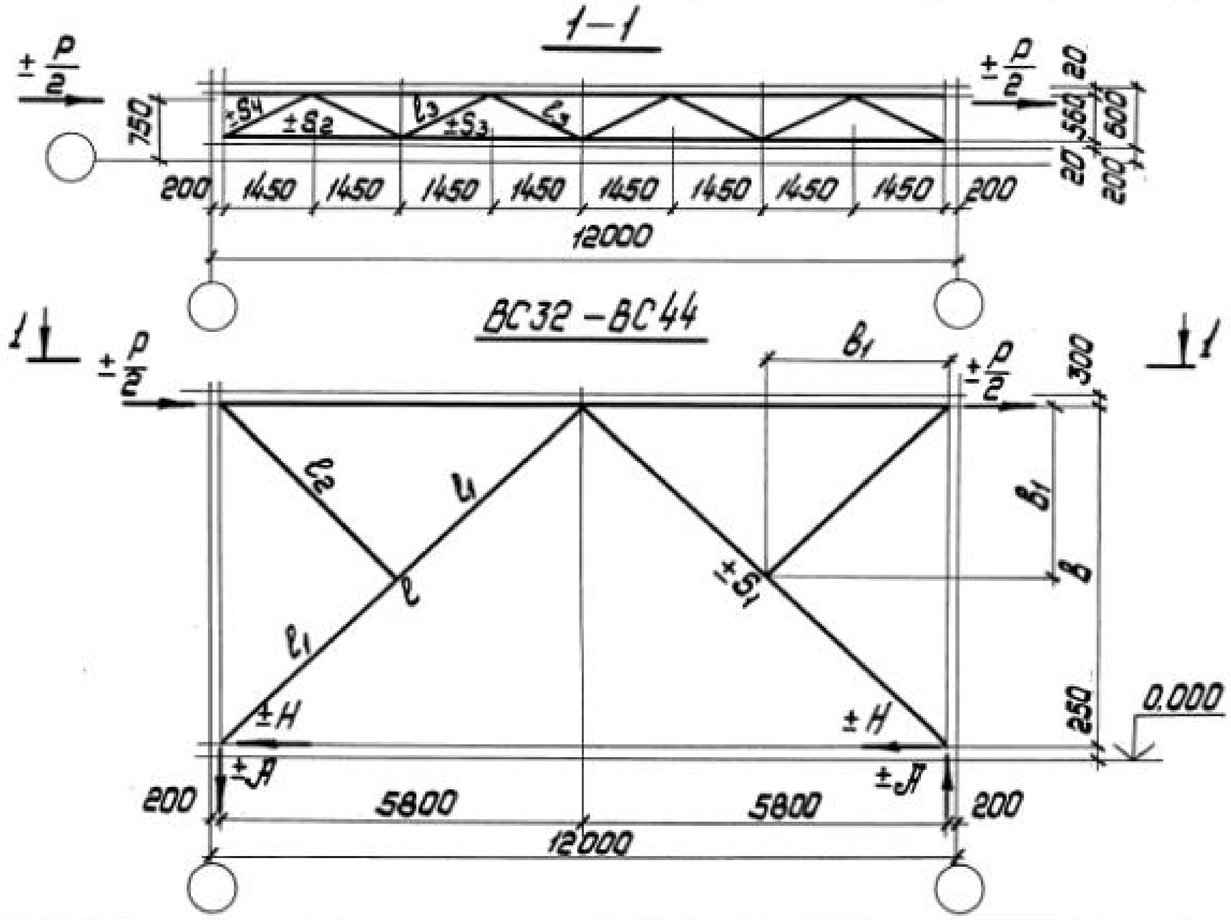

1. Нагрузки и усилия в стержнях даны в килоньютонах (кН). Для перевода их значений в тонно-силы необходимо каждую цифру разделить на переводной коэффициент 9,807.
2. Масса связей дана с учетом 1% на сварные швы.
3. Расчетная длина подкоса принята в плоскости связи $ℓ_1$, из плоскости - ℓ.
4. Расчетная длина ригеля (поясов горизонтальной фермы из ее плоскости) принята 0,6·11,6=6,93м (согласно письму ЦНИИСК им. Кучеренко №864-1 от 13.01.83 г.).

Взамен листа 000.00ТБ7

Гл. инж. проекта — Санковский А.В. 10.07.84 г.

Директор	Шимановский	
Гл. инж. ин.	Шумицкий	
Нач. отд.	Шейнич	
Гл. констр.	Шапран	
Гл. инж. пр.	Санковский	
Бригадир	Немчинова	
Проверил	Немчинова	
Исполнил	Забуга	

1424.1-5.6-000.00 ТБ7и

Расчетная схема и геометрические размеры связей ВС32 - ВС44

Стадия	Лист	Листов
Р		

ГПИ Укрпроектстальконструкция

Инв. № подл. | Подпись и дата | Взам. инв. №

Копировал Дед-

19136 12

Формат А3

Обозначение	Ряд колонн	Шаг колонн м	Марка связи	P кН	Д кН	H кН	S_1 кН	в мм	$в_1$ мм	ℓ мм	$ℓ_1$ мм	$ℓ_2$ мм	Масса, кг
1.424.1-5.6-047.00	Средний	12	ВС 47	368	221	179	287	6950	3475	9052	4526	4526	1248
1.424.1-5.6-048.00			ВС 48	565	338	282	439	6950	3475	9052	4526	4526	1339
1.424.1-5.6-049.00			ВС 49	400	260	200	328	7550	3775	9521	4760	4761	1225
1.424.1-5.6-050.00			ВС 50	514	333	257	421	7550	3775	9521	4760	4761	1390
1.424.1-5.6-051.00			ВС 51	373	262	186	321	8150	4075	10003	5001	5002	1367
1.424.1-5.6-052.00			ВС 52	565	397	282	486	8150	4075	10003	5001	5002	1522
1.424.1-5.6-053.00			ВС 53	836	587	418	720	8150	4075	10003	5001	5002	1227
1.424.1-5.6-054.00			ВС 54	380	286	190	343	8750	4375	10498	5249	5249	1416
1.424.1-5.6-055.00			ВС 55	520	391	260	470	8750	4375	10498	5249	5249	1559
1.424.1-5.6-056.00			ВС 56	769	580	384	695	8750	4375	10498	5249	5249	1300
1.424.1-5.6-057.00			ВС 57	372	300	186	353	9350	4675	11003	5501	5502	1478
1.424.1-5.6-058.00			ВС 58	567	457	283	537	9350	4675	11003	5501	5502	1770
1.424.1-5.6-059.00			ВС 59	333	285	167	330	9950	4975	11517	5758	5759	1543
1.424.1-5.6-060.00			ВС 60	524	448	262	519	9950	4975	11517	5758	5759	1810

1–1

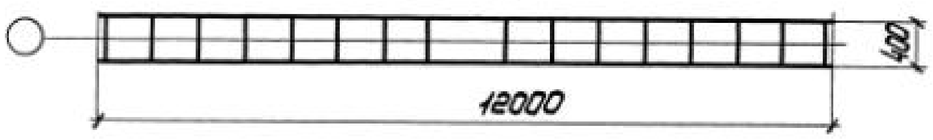

ВС47 – ВС60

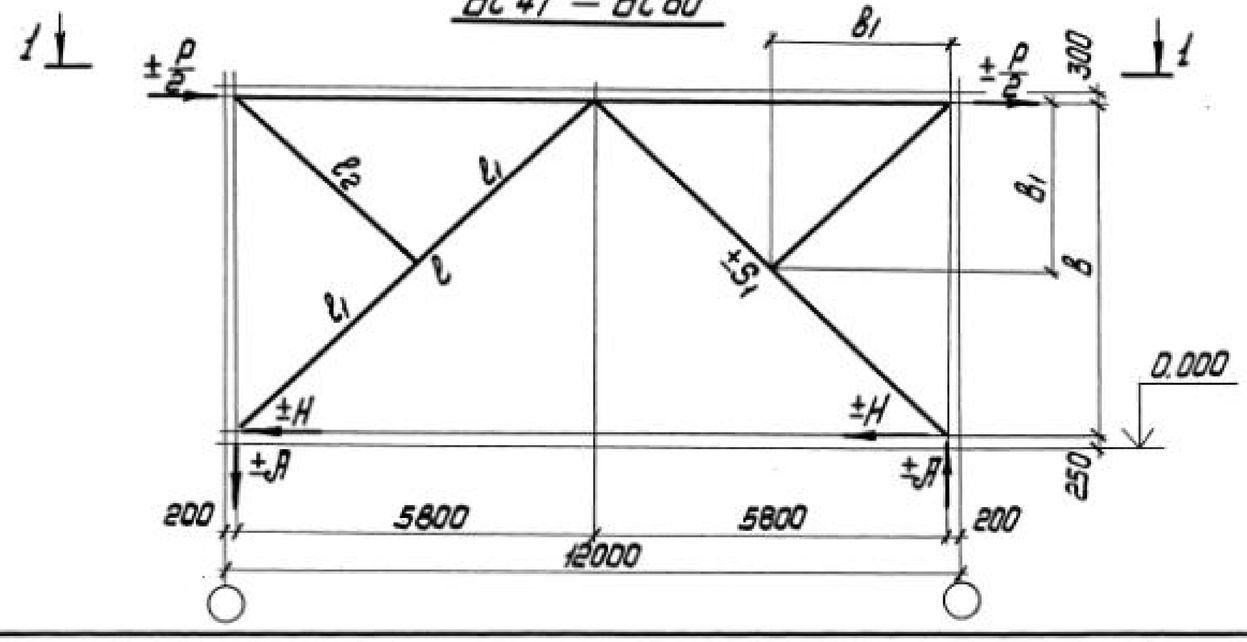

1. Нагрузки и усилия в стержнях даны в килоньютонах (кН). Для перевода их значений в тонно-силы необходимо каждую цифру разделить на коэффициент 9,807.
2. Масса связей дана с учетом 1% на сварные швы.
3. Расчетная длина подкоса принята в плоскости связи $ℓ_1$, из плоскости – ℓ.

Взамен листа 000.00ТБВ

Гл. инж. проекта Санковский А.В. 10.07.84г.

Директор	Шиноковский	
Гл. инж. ин.	Шумицкий	
Нач. отд.	Шейнич	
Гл. констр.	Шапран	
Гл. инж. пр.	Санковский	
Бригадир	Немчинова	
Проверил	Кравченко	
Исполнил	Забуга	

1.424.1-5.6-000.00 ТБВ

Расчетная схема и геометрические размеры связей ВС47 – ВС60

Стадия	Лист	Листов
Р		

ГПИ УКРПРОЕКТСТАЛЬКОНСТРУКЦИЯ

Инв. № подл. | Подпись и дата | Взам. инв. №

19136 13

Копировал Ольф

Формат А3

Обозначение	Ряд колонн	Шаг колонн, м	Марка связи	P, кН	Я, кН	Н, кН	S_1, кН	S_2, кН	S_3, кН	S_4, кН	S_5 кН	B	B_1	ℓ_1	ℓ_2	ℓ_3	Масса, кг
1.424.1-5.6-061.00	Средний	12,0	ВС 61	± 394	± 134	± 197	± 207	± 425	± 394	± 406	± 292	3950	1446	4588	2892	2045	1215
1.424.1-5.6-062.00			ВС 62	± 557	± 190	± 278	± 293	± 606	± 557	± 574	± 414	3950	1446	4588	2892	2045	1487
1.424.1-5.6-063.00			ВС 63	± 312	± 122	± 156	± 149	± 327	± 312	± 304	± 209	4550	1665	4458	3331	2355	1092
1.424.1-5.6-064.00			ВС 64	± 490	± 192	± 245	± 232	± 249	± 489	± 476	± 327	4550	1665	4458	3331	2355	1382
1.424.1-5.6-065.00			ВС 65	± 686	± 234	± 294	± 283	± 629	± 598	± 579	± 399	4550	1665	4458	3331	2355	1523
1.424.1-5.6-066.00			ВС 66	± 333	± 148	± 168	± 141	± 341	± 333	± 306	± 198	5150	1885	4345	3770	2666	1126
1.424.1-5.6-067.00			ВС 67	± 526	± 233	± 263	± 221	± 536	± 525	± 483	± 312	5150	1885	4345	3770	2666	1372
1.424.1-5.6-068.00			ВС 68	± 304	± 151	± 152	± 113	± 304	± 303	± 263	± 159	5750	2105	4253	4209	2976	1126
1.424.1-5.6-069.00			ВС 69	± 549	± 222	± 224	± 166	± 447	± 446	± 389	± 233	5750	2105	4253	4209	2976	1280
1.424.1-5.6-070.00			ВС 70	± 580	± 288	± 290	± 215	± 581	± 580	± 559	± 304	5750	2105	4253	4209	2976	1422
1.424.1-5.6-071.00			ВС 71	± 849	± 421	± 425	± 314	± 849	± 848	± 735	± 444	5750	2105	4353	4209	2976	2053
1.424.1-5.6-072.00			ВС 72	± 326	± 178	± 163	± 104	± 322	± 327	± 265	± 106	6350	2324	4181	4649	3287	1128
1.424.1-5.6-073.00			ВС 73	± 404	± 222	± 202	± 128	± 398	± 404	± 329	± 182	6350	2324	4181	4649	3287	1298
1.424.1-5.6-074.00			ВС 74	± 520	± 284	± 260	± 166	± 512	± 520	± 480	± 234	6350	2324	4181	4649	3287	1422
1.424.1-5.6-075.00			ВС 75	± 761	± 416	± 380	± 242	± 748	± 760	± 735	± 343	6350	2324	4181	4649	3287	1787
1.424.1-5.6-076.00			ВС 76	± 294	± 176	± 147	± 78	± 284	± 294	± 275	± 111	6950	2544	4132	5088	3598	1265
1.424.1-5.6-077.00			ВС 77	± 463	± 278	± 231	± 124	± 450	± 463	± 382	± 174	6950	2544	4132	5088	3598	1425

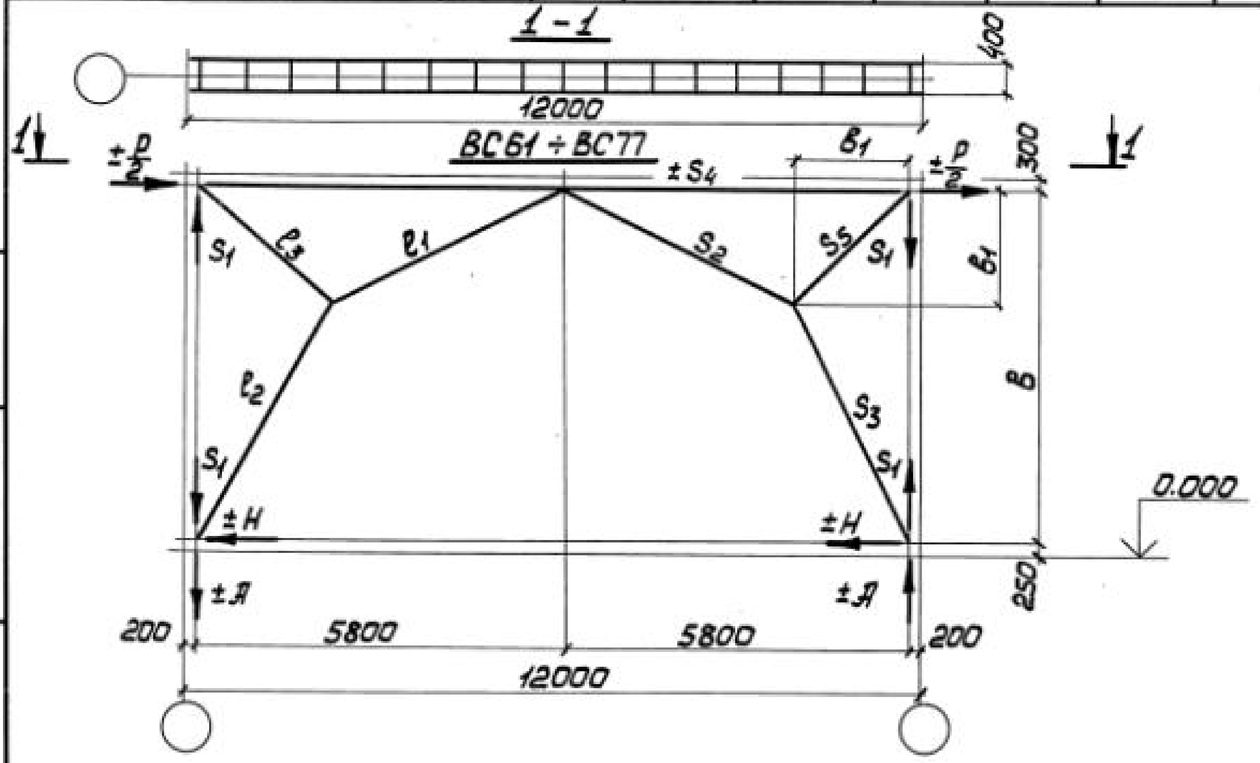

1. Нагрузки и усилия в стержнях даны в килоньютонах (кН). Для перевода их значений в тонно-силы необходимо каждую цифру разделить на переводной коэффициент 9,807.
2. Масса связей дана с учетом 1% на сварные швы.
3. Расчетная длина „ноги" портала в плоскости связи принята ℓ_1 (для ВС61 – ВС71) и ℓ_2 (для ВС72 – ВС77), из плоскости – ($\ell_1 + \ell_2$).
4. Расчетная длина ригеля в плоскости связи 5,8м, из плоскости 11,6 м.

Директор	Шиноновский	
Гл.инж.ин.	Шумицкий	
Нач.отд.	Шейнич	
Гл.констр.	Шотрон	
Гл.инж.пр.	Сонковский	
Бригадир	Немчинова	
Проверил	Немчинова	
Исполнил	Шкробот	

1424.1-5.6-000.00 ТБ9

Расчетная схема и геометрические размеры связей ВС61 – ВС77

Стадия	Лист	Листов
Р		1

ГПИ УКРПРОЕКТСТАЛЬКОНСТРУКЦИЯ

Инв.№ подл. | Подпись и дата | Взам.инв.№

19136 14

копировал

Формат А3

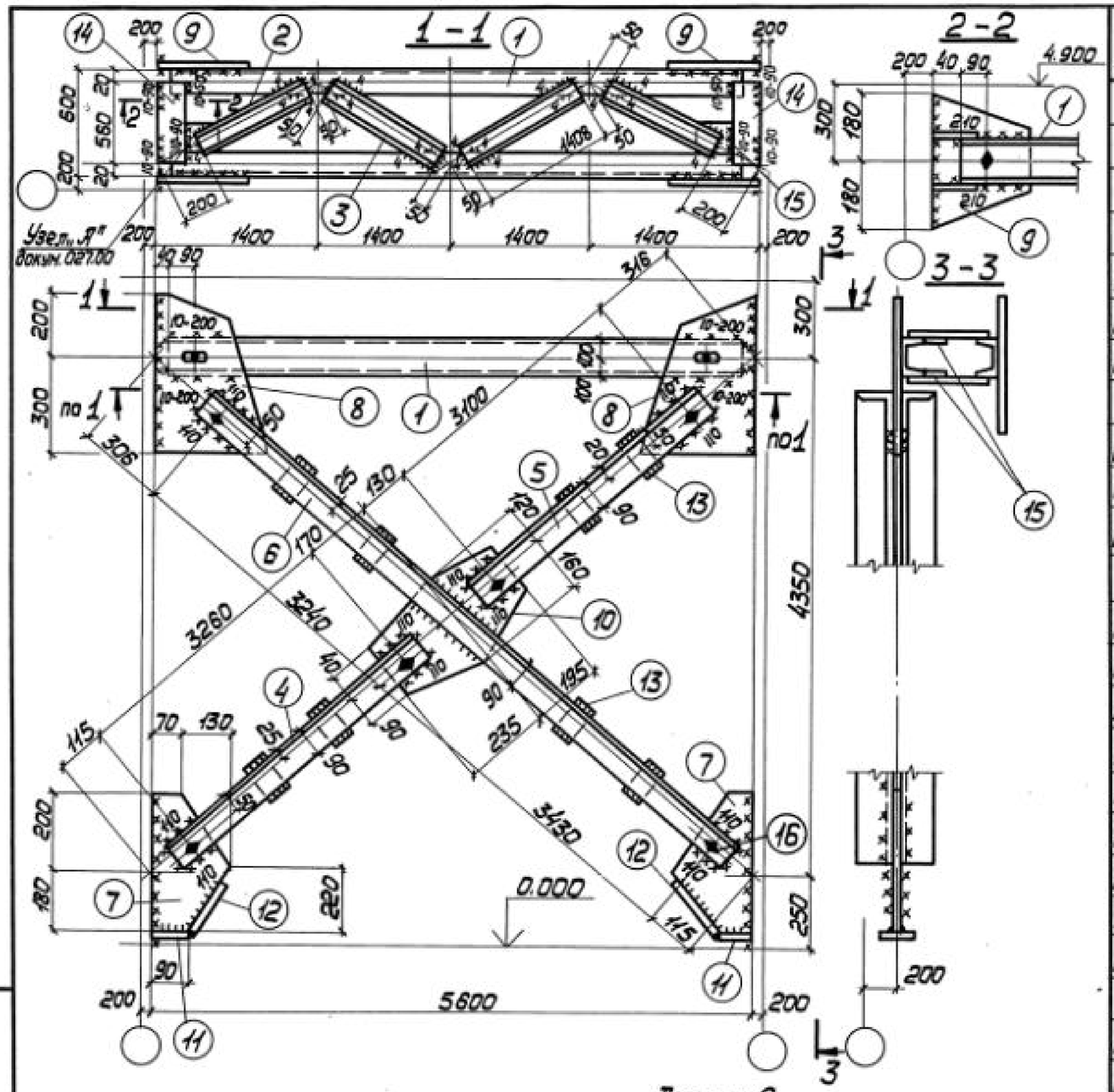

Сварные швы

Таблица

Марка	Кол.	Тип и толщ. шва	Длина, м на марку	Длина, м общ.	Тип электр.	Примечание
ВС1		◺10	3,4	—	342	Монтажный
		◺6	6,7	—	342	Заводской
		◺6	6,6	—	342	Монтажный
		◺4	5,3	—	342	Заводской

Деталь 9

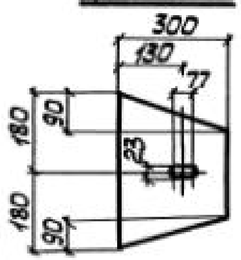

1. Все отверстия ф 23 под болты М20.
2. Неоговоренные сварные швы $h = 6$.
3. Неоговоренные обрезы 45.
4. Заводские неоговоренные швы $h = 5$, монтажные $h = 6$.
5. Расчетную схему и геометрические размеры см. докум. 000.00 ТБ4.

Формат	Зона	поз.	Обозначение	Наименование	Кол.	Примечание
			Сталь ВСт3кп2	ГОСТ 380-71*		
				1.424.1-5.6-001.00		
				Детали		
				ГОСТ 8240-72		
БЧ		1	1.424.1-5.6-001.01	Швеллер 16 ℓ=5520	2	156
БЧ		2	1.424.1-5.6-001.02	Швеллер 6,5 ℓ=1268	4	30
БЧ		3	1.424.1-5.6-001.03	Швеллер 6,5 ℓ=1408	4	33
				ГОСТ 8509-72*		
БЧ		4	1.424.1-5.6-001.04	Уголок 90×90×6 ℓ=3350	2	56
БЧ		5	1.424.1-5.6-001.05	Уголок 90×90×6 ℓ=3190	2	53
БЧ		6	1.424.1-5.6-001.06	Уголок 90×90×6 ℓ=5760	2	113
				ГОСТ 19903-74		
БЧ		7	1.424.1-5.6-001.07	Полоса 8×200 ℓ=380	2	10
БЧ		8	1.424.1-5.6-001.08	Полоса 8×340 ℓ=500	2	21
БЧ		9	1.424.1-5.6-001.09	Полоса 8×300 ℓ=360	2	13
БЧ		10	1.424.1-5.6-001.10	Полоса 8×280 ℓ=430	1	8
БЧ		11	1.424.1-5.6-001.11	Полоса 8×80 ℓ=90	2	1
БЧ		12	1.424.1-5.6-001.12	Полоса 8×80 ℓ=180	2	2
БЧ		13	1.424.1-5.6-001.13	Полоса 8×60 ℓ=110	8	3
БЧ		14	1.424.1-5.6-001.14	Полоса 12×120 ℓ=560	4	25
БЧ		15	1.421.1-5.6-001.15	Полоса 10×90 ℓ=160	4	5
				Стандартные изделия		
БЧ		16		Болт М20×40.58.00 ГОСТ 15589-70*	10	2,19
БЧ		17		Гайка М20.4.00 ГОСТ 15526-70*	10	0,63
БЧ		18		Шайба 20.01.00 ГОСТ 11371-78	10	0,23

Директор	Шимановский	
Гл. инж. пр.	Шумицкий	
Нач. отд.	Шейнич	
Гл. констр.	Шапран	
Гл. инж. пр.	Санковский	
Бригадир	Немчинова	
Норм. контр.	Немчинова	
Проверил	Беляева	
Исполнил	Шкробот	

1.424.1-5.6-001.00

Связь ВС1

Стадия	Масса	Масштаб
Р	534	1:50 1:15
Лист	Листов 1	

Сталь ВСт3кп2

ГПИ УКРПРОЕКТСТАЛЬКОНСТРУКЦИЯ

Взам. инв. № | Подпись и дата | Инв. № подл.

19136 15

Копировал

Формат А3

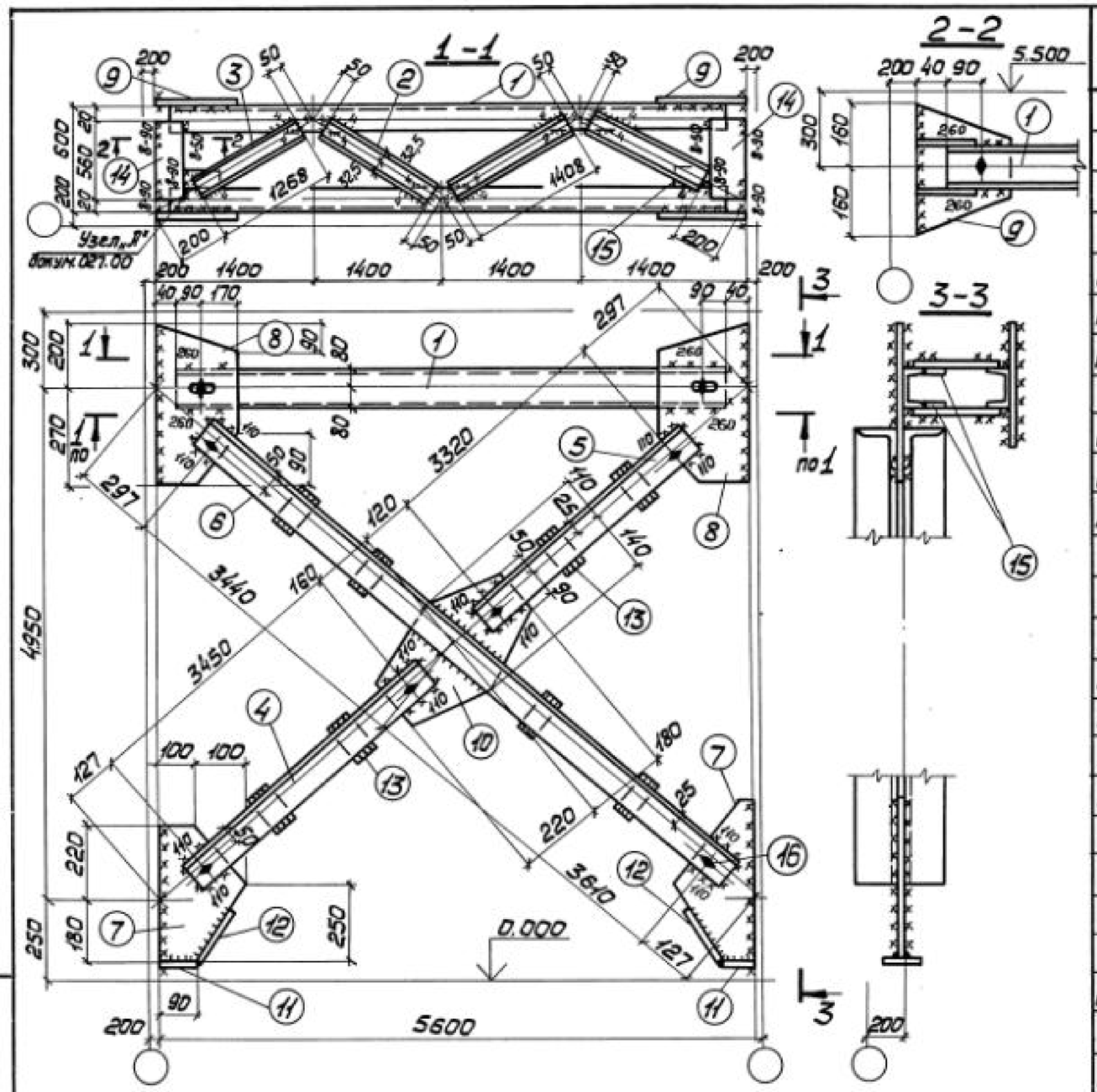

Формат	Зона	Поз.	Обозначение	Наименование	Кол.	Примечание
			Сталь ВСт3кп2	ГОСТ 380-71*		
				1.424.1-5.6.-002.00		
				Детали		
				ГОСТ 8240-72		
БЧ		1	1.424.1-5.6-002.01	Швеллер 16 ℓ=5520	2	157
БЧ		2	1.424.1-5.6-002.02	Швеллер 6,5 ℓ=1408	4	33
БЧ		3	1.424.1-5.6-002.03	Швеллер 6,5 ℓ=1268	4	30
				ГОСТ 8509-72*		
БЧ		4	1.424.1-5.6-002.04	Уголок 90×90×7 ℓ=3540	2	68
БЧ		5	1.424.1-5.6-002.05	Уголок 90×90×7 ℓ=3410	2	66
БЧ		6	1.424.1-5.6-002.06	Уголок 90×90×7 ℓ=7140	2	138
				ГОСТ 19903-74		
БЧ		7	1.424.1-5.6-002.07	Полоса 8×200 ℓ=400	2	10
БЧ		8	1.424.1-5.6-002.08	Полоса 8×300 ℓ=470	2	18
БЧ		9	1.424.1-5.6-002.09	Полоса 8×300 ℓ=320	2	12
БЧ		10	1.424.1-5.6-002.10	Полоса 8×250 ℓ=400	1	6
БЧ		11	1.424.1-5.6-002.11	Полоса 8×80 ℓ=90	2	1
БЧ		12	1.424.1-5.6-002.12	Полоса 8×80 ℓ=180	2	2
БЧ		13	1.424.1-5.6-002.13	Полоса 8×60 ℓ=110	8	3
БЧ		14	1.424.1-5.6-002.14	Полоса 12×120 ℓ=560	4	25
БЧ		15	1.424.1-5.6-002.15	Полоса 10×90 ℓ=160	4	5
				Стандартные изделия		
БЧ		16		Болт М20×40.58.00	10	2,19
				ГОСТ 15589-70*		
БЧ		17		Гайка М20.4.00 ГОСТ 15526-70*	10	0,63
БЧ		18		Шайба 20.04.00 ГОСТ 11371-78	10	0,23

Сварные швы Таблица

Марка	Кол.	Тип и толщ. шва	Длина, м на марку	Длина, м общ.	Тип электр.	Примечание
ВС2		◺8	1,4	—	Э42	Монтажный
		◺5	6,8	—	Э42	Заводской
		◺6	8,7	—	Э42	Монтажный
		◺4	5,3	—	Э42	Заводской

1. Все отверстия ф23 под болты М20.
2. Неоговоренные сварные швы: заводские – h_f=5, монтажные – h_f=6.
3. Неоговоренные обрезы 45.
4. Расчетную схему и геометрические размеры см. докум. 000.00ТБ4.

Директор	Шиманский	
Гл.инж.пр.	Шуницкий	
Нач.отд.	Шейнич	
Гл.констр.	Шапрон	
Гл.инж.пр.	Санковский	
Бригадир	Немчинова	
Норм.контр.	Немчинова	
Проверил	Беляева	
Исполнил	Шкробот	

1.424.1-5.6-002.00

Связь ВС2

Стадия	Масса	Масштаб
Р	580	1:50 1:15
Лист	Листов 1	

Сталь ВСт3кп2

ГПИ УКРПРОЕКТСТАЛЬКОНСТРУКЦИЯ

Взам. инв. № | Подпись и дата | Инв. № подл.

19136 16

Копировал Гаф

Формат А3

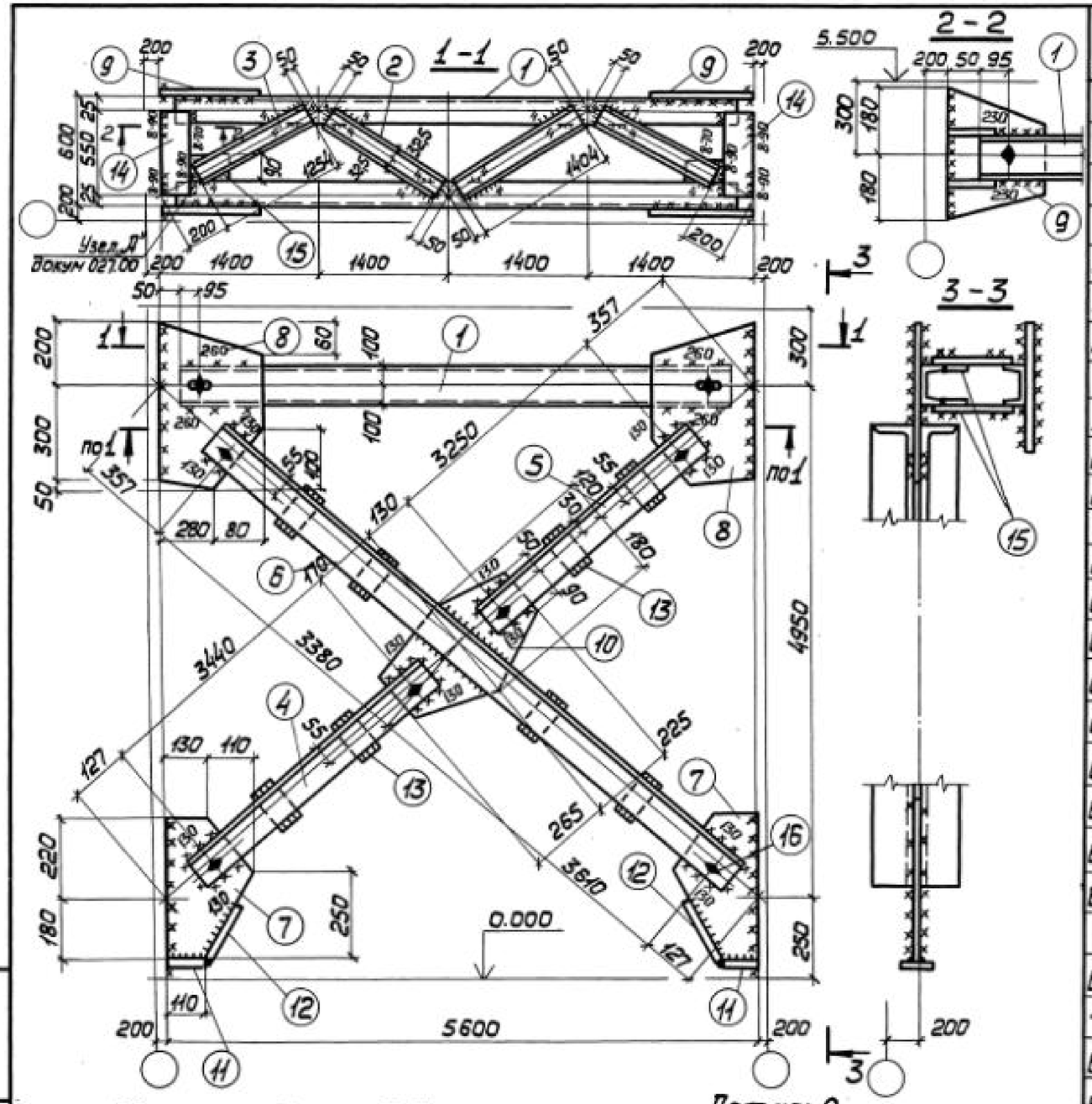

Сварные швы Таблица

Марка	Кол.	Тип и толщ. шва	Длина, м на марку	Длина, м общ.	Тип электр.	Примечание
ВС3		◺8	1,4	—	342	Монтажный
		◺5	7,8	—	342	Заводской
		◺6	10,2	—	342	Монтажный
		◺4	5,3	—	342	Заводской

Деталь 9

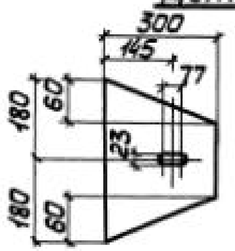

1. Все отверстия ф23 под болты М20.
2. Неоговоренные сварные швы: заводские – $k=5$, монтажные – $k=6$.
3. Неоговоренные обрезы 45.
4. Узел „А" см. на стр. 43.
5. Расчетную схему и геометрические размеры см. докум. 000.00 ТБ4.

Формат	Зона	Поз.	Обозначение	Наименование	Кол.	Примечание
			Сталь ВСт3кп2	ГОСТ 380-71*		
				1.424.1-5.6-003.00		
				Детали		
				ГОСТ 8240-72		
БЧ		1	1.424.1-5.6-003.01	Швеллер 20 ℓ=5500	2	205
БЧ		2	1.424.1-5.6-003.02	Швеллер 6,5 ℓ=1404	4	33
БЧ		3	1.424.1-5.6-003.03	Швеллер 6,5 ℓ=1254	4	30
				ГОСТ 8509-72		
БЧ		4	1.424.1-5.6-003.04	Уголок 100×100×7 ℓ=3530	2	76
БЧ		5	1.424.1-5.6-003.05	Уголок 100×100×7 ℓ=3340	2	72
БЧ		6	1.424.1-5.6-003.06	Уголок 100×100×7 ℓ=7080	2	153
				ГОСТ 19903-74		
БЧ		7	1.424.1-5.6-003.07	Полоса 8×240 ℓ=400	2	12
БЧ		8	1.424.1-5.6-003.08	Полоса 8×360 ℓ=550	2	25
БЧ		9	1.424.1-5.6-003.09	Полоса 8×300 ℓ=360	2	13
БЧ		10	1.424.1-5.6-003.10	Полоса 8×300 ℓ=490	1	9
БЧ		11	1.424.1-5.6-003.11	Полоса 8×80 ℓ=110	2	1
БЧ		12	1.424.1-5.6-003.12	Полоса 8×80 ℓ=180	2	2
БЧ		13	1.424.1-5.6-003.13	Полоса 8×60 ℓ=140	8	4
БЧ		14	1.424.1-5.6-003.14	Полоса 12×120 ℓ=550	4	25
БЧ		15	1.424.1-5.6-003.15	Полоса 10×90 ℓ=160	4	5
				Стандартные изделия		
БЧ		16		Болт М20×40.58.00	10	2,19
				ГОСТ 15598-70*		
БЧ		17		Гайка М20.4.00 ГОСТ 15526-70*	10	0,63
БЧ		18		Шайба 20.01.00 ГОСТ 11371-78	10	0,23

Директор	Шимановский	
Гл.инж.ин.	Шумицкий	
Нач.отд.	Шейнич	
Гл.констр.	Шапран	
Гл.инж.пр.	Сенковский	
Бригадир	Немчинова	
Норм.контр.	Немчинова	
Проверил	Беляева	
Исполнил	Шкробот	

1.424.1-5.6-003.00

Связь ВС3

Стадия	Масса	Масштаб
Р	672	1:50 1:15
Лист	Листов 1	

Сталь ВСт3кп2

ГПИ УКРПРОЕКТСТАЛЬКОНСТРУКЦИЯ

Взам. инв. №

Подпись и дата

Инв. № подл.

19136 17

Копировал

Формат А3

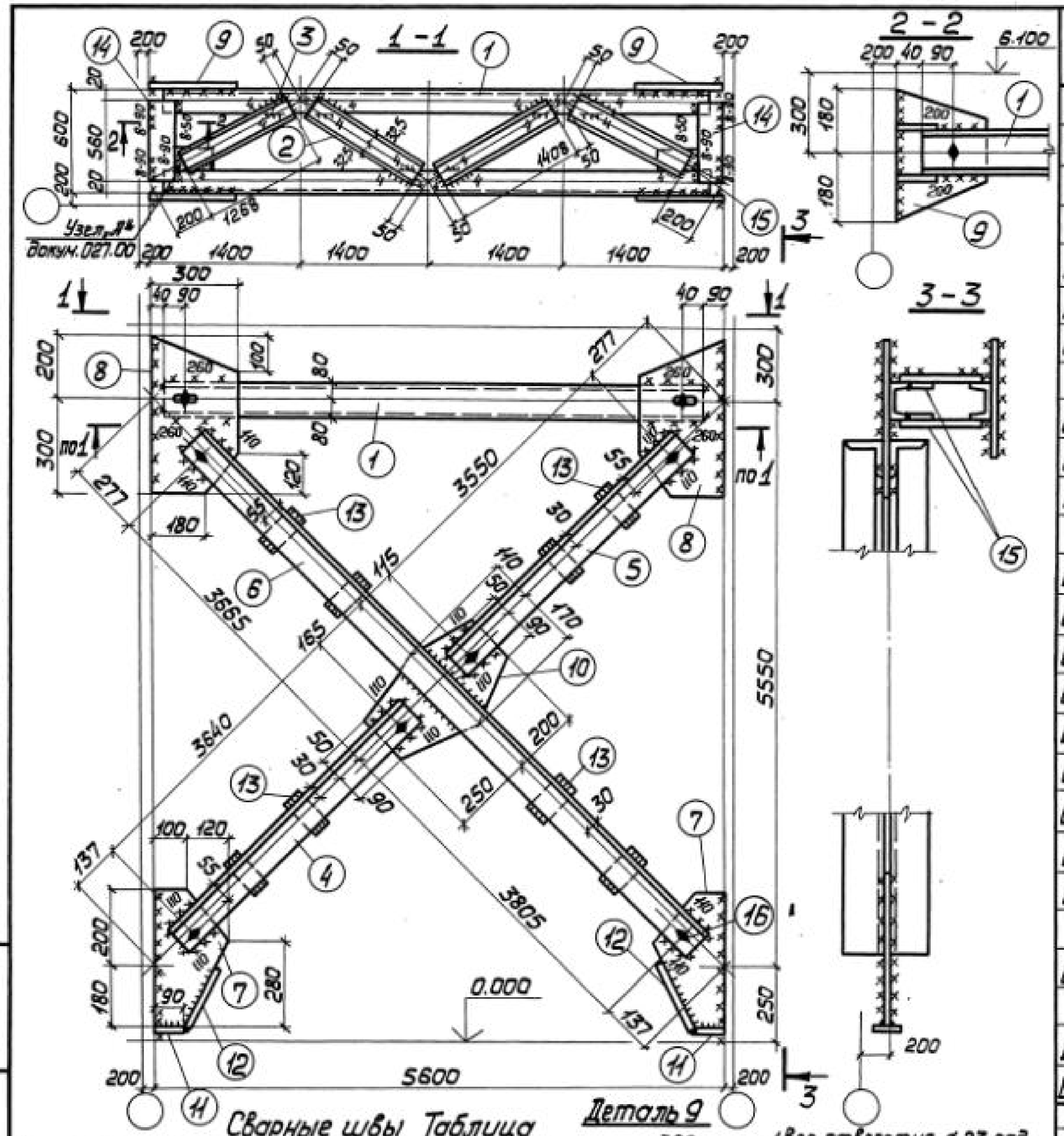

Сварные швы Таблица

Марка	Кол.	Тип и толщ. шва	Длина, м на марку	Длина, м общ.	Тип электр.	Примечание
ВС4		◺8	1,3	—	Э42	Монтажный
		◺5	6,8	—	Э42	Заводской
		◺6	7,8	—	Э42	Монтажный
		◺4	5,3	—	Э42	Заводской

1. Все отверстия ⌀23 под болты М20
2. Неоговоренные сварные швы: заводские – $h_f=5$, монтажные – $h_f=6$.
3. Неоговоренные обрезы 45.
4. Расчетную схему и геометрические размеры см. докум. 000.00ТБ4.

Формат	Зона	Поз.	Обозначение	Наименование	Кол.	Примечание
			Сталь ВСт3кп2	ГОСТ 380-71*		
				1.424.1-5.6-004.00		
				Детали		
				ГОСТ 8240-72		
Б4		1	1.424.1-5.6-004.01	Швеллер 16 ℓ=5520	2	157
Б4		2	1.424.1-5.6-004.02	Швеллер 6,5 ℓ=1408	4	33
Б4		3	1.424.1-5.6-004.03	Швеллер 6,5 ℓ=1268	4	30
				ГОСТ 8509-72		
Б4		4	1.424.1-5.6-004.04	Уголок 100×100×7 ℓ=3730	2	81
Б4		5	1.424.1-5.6-004.05	Уголок 100×100×7 ℓ=3640	2	79
Б4		6	1.424.1-5.6-004.06	Уголок 100×100×7 ℓ=7560	2	163
				ГОСТ 19903-74		
Б4		7	1.424.1-5.6-004.07	Полоса 8×220 ℓ=380	2	10
Б4		8	1.424.1-5.6-004.08	Полоса 8×300 ℓ=500	2	19
Б4		9	1.424.1-5.6-004.09	Полоса 8×300 ℓ=360	2	13
Б4		10	1.424.1-5.6-004.10	Полоса 8×280 ℓ=450	1	8
Б4		11	1.424.1-5.6-004.11	Полоса 8×80 ℓ=90	2	1
Б4		12	1.424.1-5.6-004.12	Полоса 8×80 ℓ=200	2	2
Б4		13	1.424.1-5.6-004.13	Полоса 8×60 ℓ=140	8	4
Б4		14	1.424.1-5.6-004.14	Полоса 12×120 ℓ=560	4	25
Б4		15	1.424.1-5.6-004.15	Полоса 10×90 ℓ=160	4	5
				Стандартные изделия		
Б4		16		Болт М20×40.58.00	10	2,19
				ГОСТ 15589-70*		
Б4		17		Гайка М20.4.00 ГОСТ 15526-70*	10	0,63
Б4		18		Шайба 20.01.00 ГОСТ 11371-78	10	0,23

Директор	Шимановский	
Гл.инж.ин.	Шумицкий	
Нач.отд.	Шейнин	
Гл.констр.	Шапран	
Гл.инж.пр.	Санковский	
Бригадир	Неччинова	
Нормконтр.	Неччинова	
Проверил	Белаева	
Исполнил	Шкробот	

1.424.1-5.6-004.00

Связь ВС4

Стадия	Масса	Масштаб
Р	636	1:50 1:15

Лист | Листов 1

Сталь ВСт3кп2

ГПИ УКРПРОЕКТСТАЛЬКОНСТРУКЦИЯ

Инв.№ подл. | Подпись и дата | Взам.инв.№

19136 18

копировал Жар

Формат А3

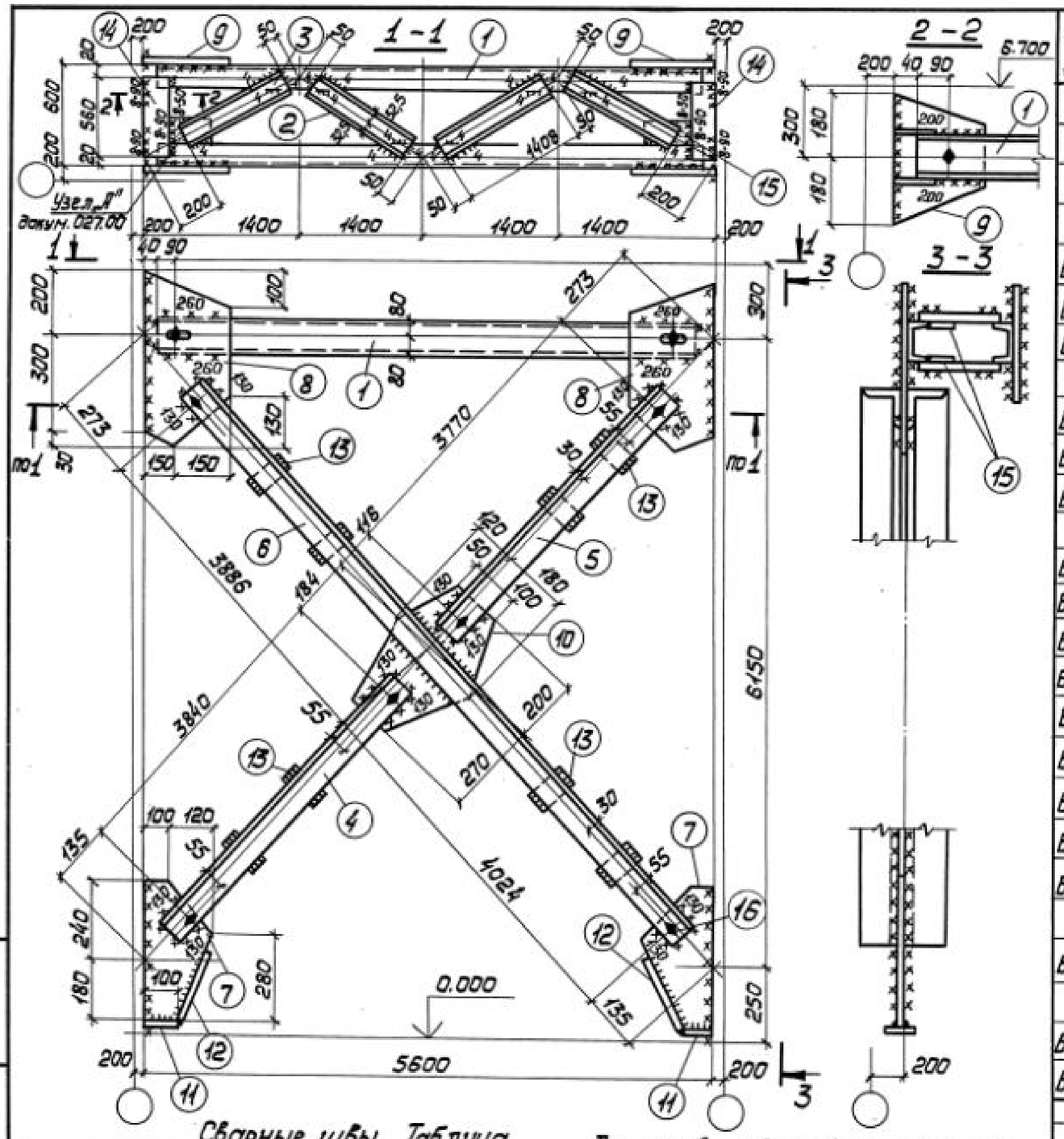

Сварные швы Таблица

Марка	Кол.	Тип и толщ. шва	Длина, м на марку	Длина, м общ.	Тип электр.	Примечание
ВС5		◺ 8	1,3	—	342	Монтажный
		◺ 5	6,9	—	342	Заводской
		◺ 6	8,0	—	342	Монтажный
		◺ 4	5,3	—	342	Заводской

1. Все отверстия ф23 под болты М20.
2. Неоговоренные сварные швы: заводские – $k=5$, монтажные – $k=6$.
3. Неоговоренные обрезы 45.
4. Расчетную схему и геометрические размеры см. докум. 000.00.ТБ4.

Формат	Зона	Поз.	Обозначение	Наименование		Кол.	Примечание
			Сталь ВСт3кп2	ГОСТ 380-71*			
				1.424.1-5.6-005.00			
				Детали			
				ГОСТ 8240-72			
БЧ		1	1.424.1-5.6-005.01	Швеллер 16	ℓ=5520	2	157
БЧ		2	1.424.1-5.6-005.02	Швеллер 6,5	ℓ=1408	4	33
БЧ		3	1.424.1-5.6-005.03	Швеллер 6,5	ℓ=1258	4	30
				ГОСТ 8509-72*			
БЧ		4	1.424.1-5.6-005.04	Уголок 100×100×7	ℓ=3930	2	108
БЧ		5	1.424.1-5.6-005.05	Уголок 100×100×7	ℓ=3860	2	106
БЧ		6	1.424.1-5.6-005.06	Уголок 100×100×7	ℓ=8000	2	220
				ГОСТ 19903-74			
БЧ		7	1.424.1-5.6-005.07	Полоса 8×220	ℓ=420	2	12
БЧ		8	1.424.1-5.6-005.08	Полоса 8×300	ℓ=530	2	20
БЧ		9	1.424.1-5.6-005.09	Полоса 8×300	ℓ=360	2	13
БЧ		10	1.424.1-5.6-005.10	Полоса 8×300	ℓ=470	1	9
БЧ		11	1.424.1-5.6-005.11	Полоса 8×80	ℓ=100	2	1
БЧ		12	1.424.1-5.6-005.12	Полоса 8×80	ℓ=200	2	2
БЧ		13	1.424.1-5.6-005.13	Полоса 8×60	ℓ=140	8	4
БЧ		14	1.424.1-5.6-005.14	Полоса 12×120	ℓ=560	4	25
БЧ		15	1.424.1-5.6-005.15	Полоса 10×90	ℓ=160	4	5
				Стандартные изделия			
БЧ		16		Болт М20×40.58.00		10	2,19
				ГОСТ 15589-70*			
БЧ		17		Гайка М20.4.00 ГОСТ 15526-70*		10	0,63
БЧ		18		Шайба 20.01.00 ГОСТ 11371-78		10	0,23

Директор	Шимановский	
Гл.инж.пр.	Шумицкий	
Нач.отд.	Шейнин	
Гл.констр.	Шапран	
Гл.инж.пр.	Санковский	
Бригадир	Немчинова	
Норм.контр.	Немчинова	
Проверил	Беляева	
Исполнил	Шкробот	

1.424.1-5.6-005.00

Связь ВС5

Стадия	Масса	Масштаб
Р	752	1:50 1:15
Лист	Листов 1	

Сталь ВСт3кп2

ГПИ УКРПРОЕКТСТАЛЬКОНСТРУКЦИЯ

Взам.инв.№ | Подпись и дата | Инв.№ подл.

19136 19

Копировал Фак-

Формат А3

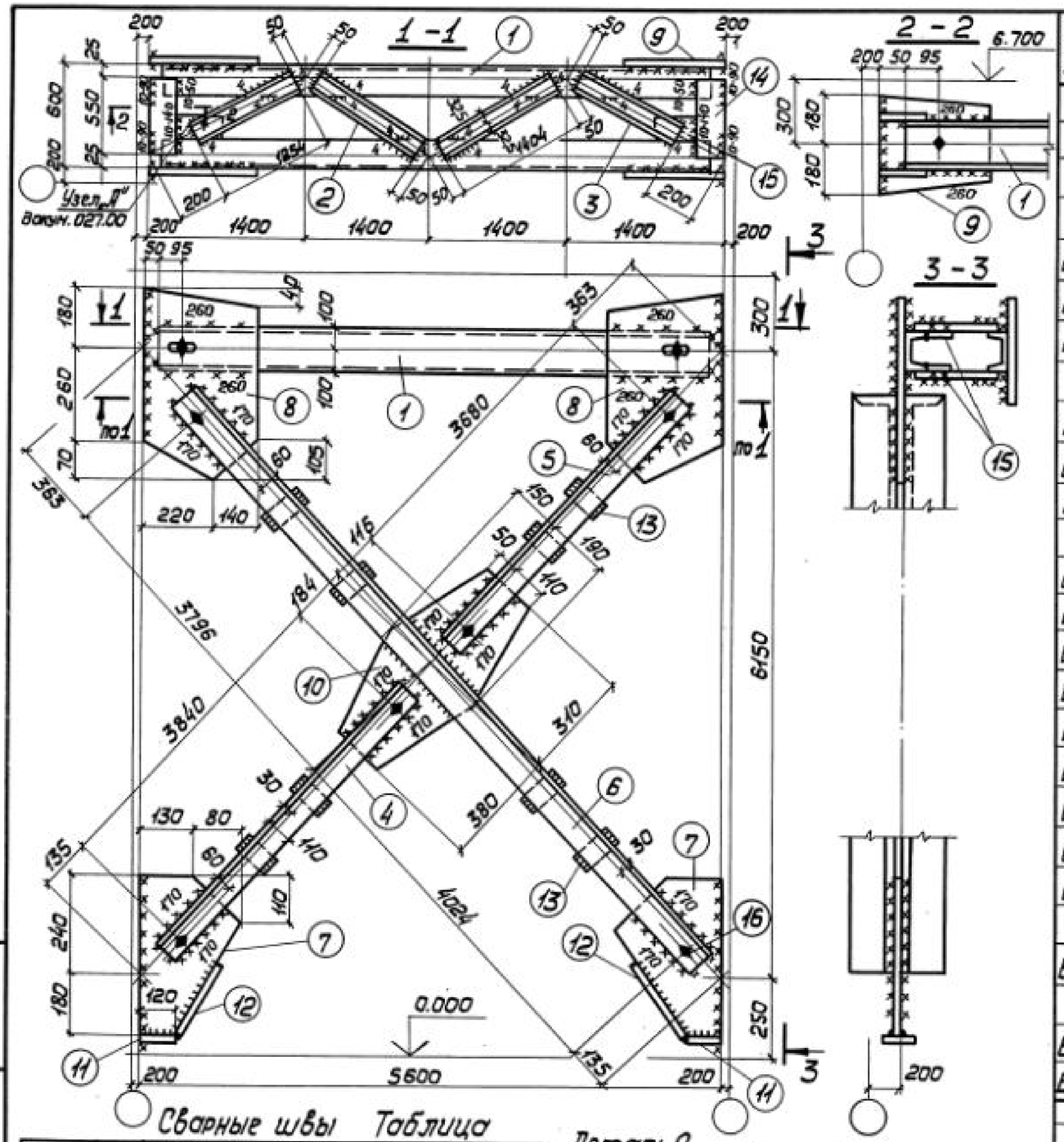

Сварные швы Таблица

Марка	Кол.	Тип и толщ. шва	Длина, м на марку	Длина, м общ.	Тип электрода	Примечание
ВС6		◺10	1,8	—	Э42	Монтажный
		◺6	5,1	—	Э42	Заводской
		◺6	11,8	—	Э42	Монтажный
		◺4	5,3	—	Э42	Заводской

1. Все отверстия ф23 под болты М20.
2. Неоговоренные сварные швы: заводские — $h_f=5$, монтажные — $h_f=6$.
3. Неоговоренные обрезы 45.
4. Расчетную схему и геометрические размеры см. докум. 000.00ТБ4

Формат	Зона	Поз.	Обозначение	Наименование	Кол.	Примечание
			Сталь ВСт3кп2	ГОСТ 380-71*		
				1.424.1-5.6-006.00		
				Детали		
				ГОСТ 8240-72		
Б4		1	1.424.1-5.6-006.01	Швеллер 20 ℓ = 5500	2	202
Б4		2	1.424.1-5.6-006.02	Швеллер 6,5 ℓ = 1404	2	33
Б4		3	1.424.1-5.6-006.03	Швеллер 6,5 ℓ = 1254	2	30
				ГОСТ 8509-72*		
Б4		4	1.424.1-5.6-006.04	Уголок 110×110×8 ℓ = 3930	2	106
Б4		5	1.424.1-5.6-006.05	Уголок 110×110×8 ℓ = 3770	2	102
Б4		6	1.424.1-5.6-006.06	Уголок 110×110×8 ℓ = 7910	2	214
				ГОСТ 19903-74		
Б4		7	1.424.1-5.6-006.07	Полоса 10×210 ℓ = 420	2	14
Б4		8	1.424.1-5.6-006.08	Полоса 10×360 ℓ = 510	2	29
Б4		9	1.424.1-5.6-006.09	Полоса 10×360 ℓ = 310	2	18
Б4		10	1.424.1-5.6-006.10	Полоса 10×340 ℓ = 690	1	18
Б4		11	1.424.1-5.6-006.11	Полоса 10×80 ℓ = 120	2	2
Б4		12	1.424.1-5.6-006.12	Полоса 10×80 ℓ = 200	2	3
Б4		13	1.424.1-5.6-006.13	Полоса 10×60 ℓ = 140	8	6
Б4		14	1.424.1-5.6-006.14	Полоса 12×120 ℓ = 550	4	25
Б4		15	1.424.1-5.6-006.15	Полоса 10×90 ℓ = 160	4	5
				Стандартные изделия		
Б4		16		Болт М20×40.58.00		
				ГОСТ 15589-70*	10	2,19
Б4		17		Гайка М20.4.00 ГОСТ 15526-70*	10	0,63
Б4		18		Шайба 20.01.00 ГОСТ 11371-78	10	0,23

Директор	Шимановский	
Гл.инж.пр.	Шумицкий	
Нач.отд.	Шейнич	
Гл.констр.	Шапран	
Гл.инж.пр.	Сенковский	
Бригадир	Немчинова	
Норм.контр.	Немчинова	
Проверил	Беляева	
Исполнил	Шкробот	

1.424.1-5.6-006.00

Связь ВС6

Стадия	Масса	Масштаб
Р	815	1:50 1:15
Лист	Листов 1	

Сталь ВСт3кп2

ГПИ УКРПРОЕКТСТАЛЬКОНСТРУКЦИЯ

Взам. инв. № | Подпись и дата | Инв. № подл.

19136 20

Копировал

Формат А3

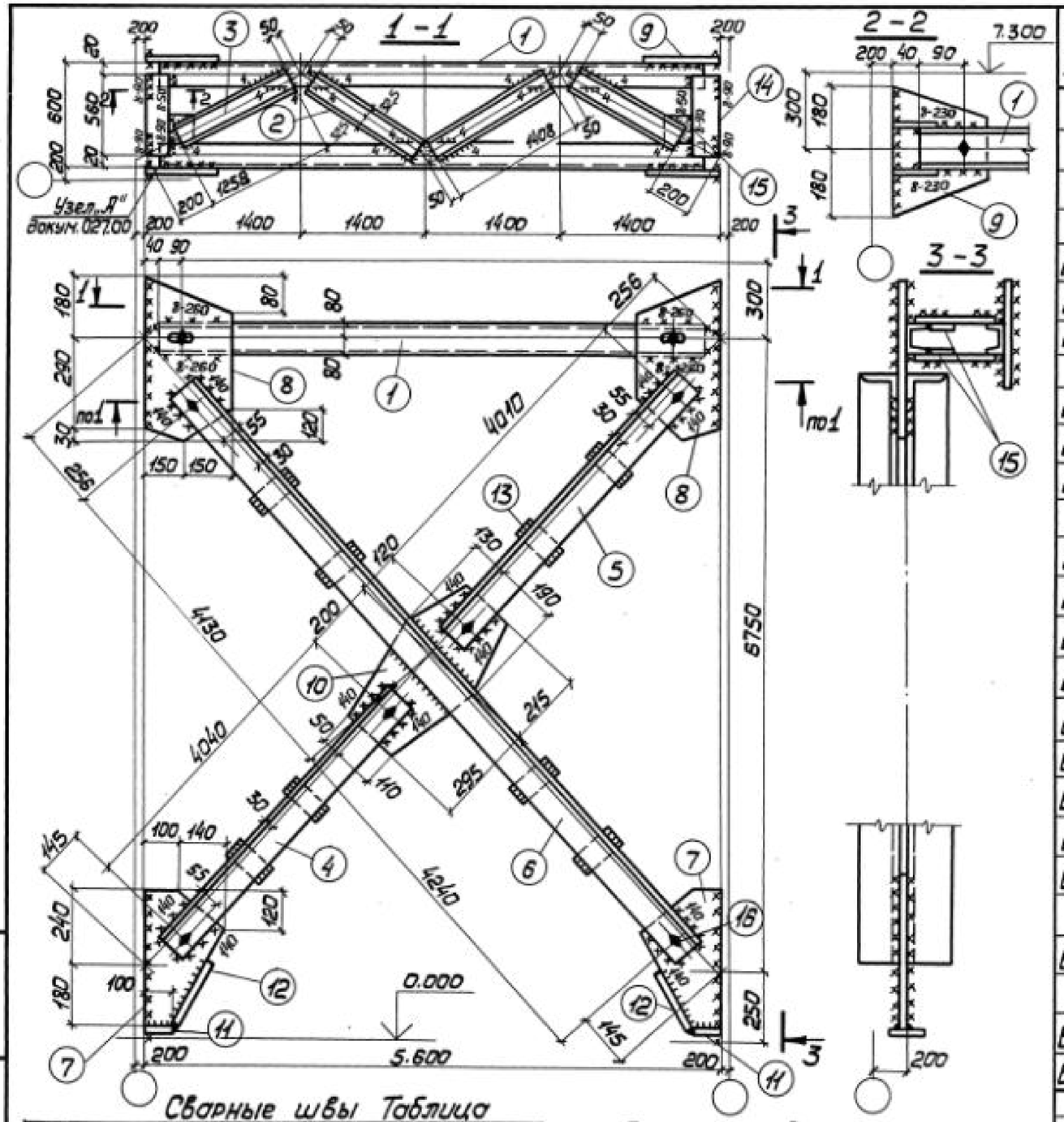

Сварные швы Таблица

Марка	Кол.	Тип и толщ. шва	Длина, м на марку	Длина, м общ.	Тип электр.	Примечание
ВС7		◺8	3,4	—	342	Монтажный
		◺6	7,0	—	342	Заводской
		◺6	7,2	—	342	Монтажный
		◺4	5,3	—	342	Заводской

Деталь 9

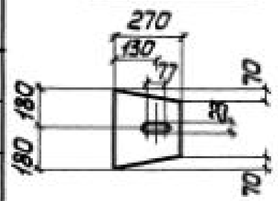

1. Все отверстия ф23 под болты М20.
2. Неоговоренные сварные швы: заводские – k_f=5, монтажные – k_f=6.
3. Неоговоренные обрезы 45.
4. Расчетные схемы и геометрические размеры см. докум. 000.00ТБ4.

Формат	Зона	Поз.	Обозначение	Наименование	Кол.	Примечание
			Сталь ВСт3кп2	ГОСТ 380-71*		
				1.424.1-5.6-007.00		
				Детали		
				ГОСТ 8240-72		
БЧ		1	1.424.1-5.6-007.01	Швеллер 16 ℓ=5520	2	157
БЧ		2	1.424.1-5.6-007.02	Швеллер 6,5 ℓ=1408	4	33
БЧ		3	1.424.1-5.6-007.03	Швеллер 6,5 ℓ=1258	4	30
				ГОСТ 8509-72*		
БЧ		4	1.424.1-5.6-007.04	Уголок 100×100×8 ℓ=4130	2	101
БЧ		5	1.424.1-5.6-007.05	Уголок 100×100×8 ℓ=4100	2	101
БЧ		6	1.424.1-5.6-007.06	Уголок 100×100×8 ℓ=8460	2	207
				ГОСТ 19903-74		
БЧ		7	1.424.1-5.6-007.07	Полоса 10×240 ℓ=420	2	16
БЧ		8	1.424.1-5.6-007.08	Полоса 10×300 ℓ=500	2	23
БЧ		9	1.424.1-5.6-007.09	Полоса 10×270 ℓ=360	2	15
БЧ		10	1.424.1-5.6-007.10	Полоса 10×320 ℓ=510	1	13
БЧ		11	1.424.1-5.6-007.11	Полоса 10×80 ℓ=100	2	1
БЧ		12	1.424.1-5.6-007.12	Полоса 10×80 ℓ=220	2	3
БЧ		13	1.424.1-5.6-007.13	Полоса 10×60 ℓ=140	8	6
БЧ		14	1.424.1-5.6-007.14	Полоса 12×120 ℓ=560	4	25
БЧ		15	1.424.1-5.6-007.15	Полоса 10×90 ℓ=160	4	5
				Стандартные изделия		
БЧ		16		Болт М20×40.58.00		
				ГОСТ 15589-70*	10	2,19
БЧ		17		Гайка М20.4.00 ГОСТ 15526-70*	10	0,63
БЧ		18		Шайба 20.04.00 ГОСТ 11371-78	10	0,23

Директор	Шимановский	
Гл.инж.пр.	Шумицкий	
Нач.отд.	Шейнич	
Гл.констр.	Шапрон	
Гл.инж.пр.	Санковский	
Бригадир	Немчинова	
Норм.контр.	Немчинова	
Проверил	Беляева	
Исполнил	Шкробот	

1424.1-5.6-007.00

Связь ВС7

Сталь ВСт3кп2

Стадия	Масса	Масштаб
Р	743	1:50 1:15

Лист | Листов 1

ГПИ УКРПРОЕКТСТАЛЬКОНСТРУКЦИЯ

Инв. № подл. | Подпись и дата | Взам. инв. №

19136 21

Копировал

Формат А3

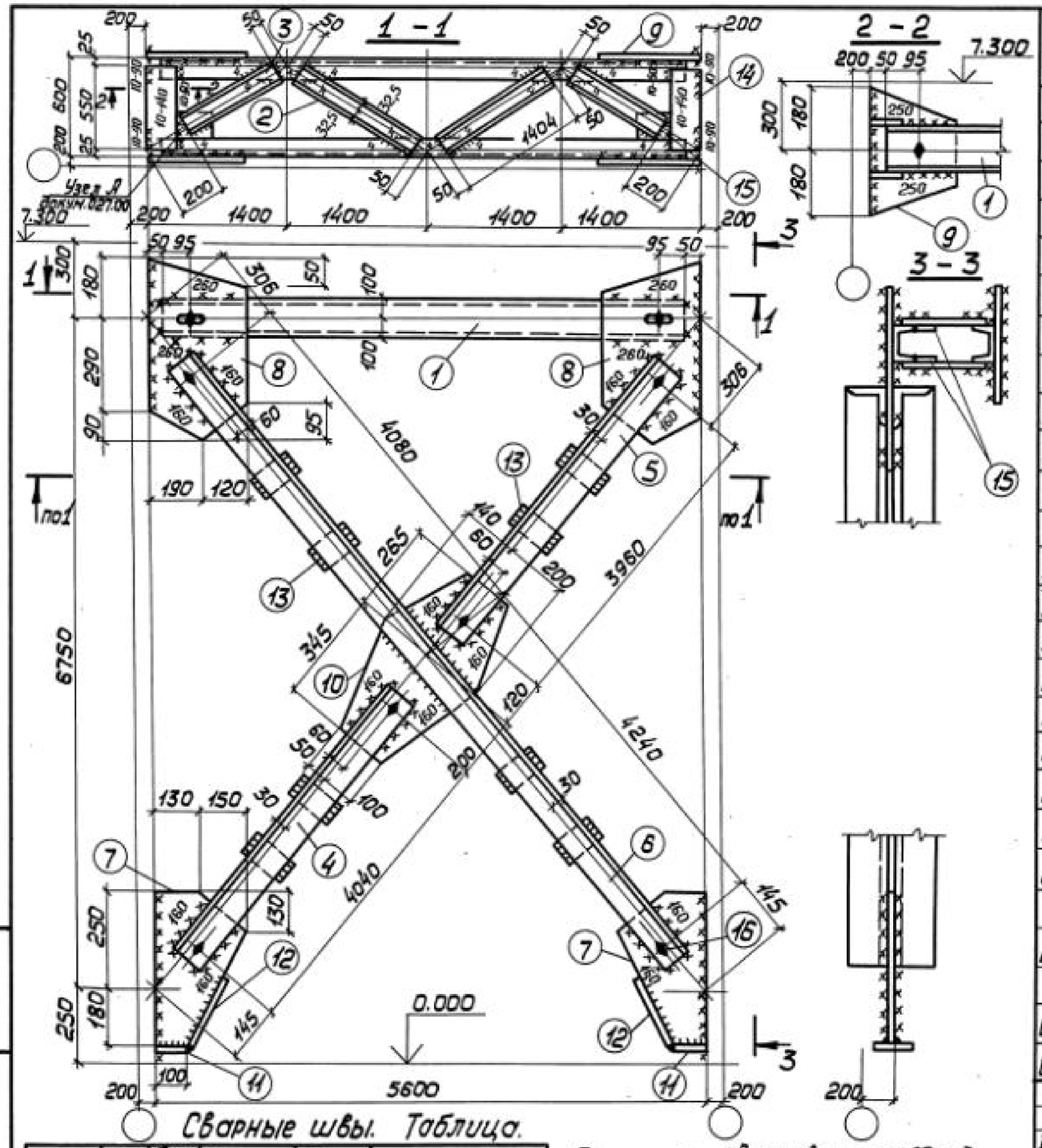

Формат	Зона	Поз.	Обозначение	Наименование	Кол.	Примечание
			Сталь ВСт3кп2	ГОСТ 380-71*		
				1.424.1-5.6-008.00		
				Детали		
				ГОСТ 8240-72		
Б4		1	1.424.1-5.6-008.01	Швеллер 20 ℓ=5500	2	202
Б4		2	1.424.1-5.6-008.02	Швеллер 6,5 ℓ=1404	4	33
Б4		3	1.424.1-5.6-008.03	Швеллер 6,5 ℓ=1254	4	30
				ГОСТ 8509-72*		
Б4		4	1.424.1-5.6-008.04	Уголок 110×110×8 ℓ=4130	2	112
Б4		5	1.424.1-5.6-008.05	Уголок 110×110×8 ℓ=4050	2	109
Б4		6	1.424.1-5.6-008.06	Уголок 110×110×8 ℓ=8410	2	227
				ГОСТ 19903-74		
Б4		7	1.424.1-5.6-008.07	Полоса 10×280 ℓ=430	2	19
Б4		8	1.424.1-5.6-008.08	Полоса 10×560 ℓ=310	2	27
Б4		9	1.424.1-5.6-008.09	Полоса 10×300 ℓ=360	2	17
Б4		10	1.424.1-5.6-008.10	Полоса 10×340 ℓ=610	1	16
Б4		11	1.424.1-5.6-008.11	Полоса 10×80 ℓ=100	2	1
Б4		12	1.424.1-5.6-008.12	Полоса 10×80 ℓ=220	2	3
Б4		13	1.424.1-5.6-008.13	Полоса 10×60 ℓ=140	8	6
Б4		14	1.424.1-5.6-008.14	Полоса 12×120 ℓ=550	4	25
Б4		15	1.424.1-5.6-008.15	Полоса 10×90 ℓ=160	4	5
				Стандартные изделия		
Б4		16		Болт М20×40.58.00		
				ГОСТ 15589-70*	10	2,19
Б4		17		Гайка М20.4.00 ГОСТ 15526-70*	10	0,63
Б4		18		Шайба 20.01.00 ГОСТ 11371-78	10	0,23

Сварные швы. Таблица.

Марка	Кол.	Тип и толщ. шва	Длина, м на марку	Длина, м общ.	Тип электр.	Примечание
ВС 8		◺10	1,8	—	Э42	Монтажный
		◺6	6,2	—	Э42	Заводской
		◺6	11,8	—	Э42	Монтажный
		◺4	4,9	—	Э42	Заводской

Деталь 9

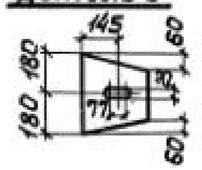

1. Все отверстия ⌀23 под болты М20.
2. Неоговоренные сварные швы k_f=6.
3. Неоговоренные обрезы 45.
4. Расчетные схемы и геометрические размеры см. докум. 000.00ТБ4.

Директор	Шимановский	
Гл.инж.пр.	Шумицкий	
Нач.отд.	Шейнич	
Гл.констр.	Шапран	
Гл.инж.пр.	Санковский	
Бригадир	Немчинова	
Норм.контр.	Немчинова	
Проверил	Беляева	
Исполнил	Шкробот	

1.424.1-5.6-008.00

Связь ВС 8

Стадия	Масса	Масштаб
Р	840	1:50 1:15
Лист	Листов 1	

Сталь ВСт3кп2

ГПИ УКРПРОЕКТСТАЛЬКОНСТРУКЦИЯ

Взам.инв.№ | Подпись и дата | Инв.№ подл.

19136 22

Копировал

Формат А3

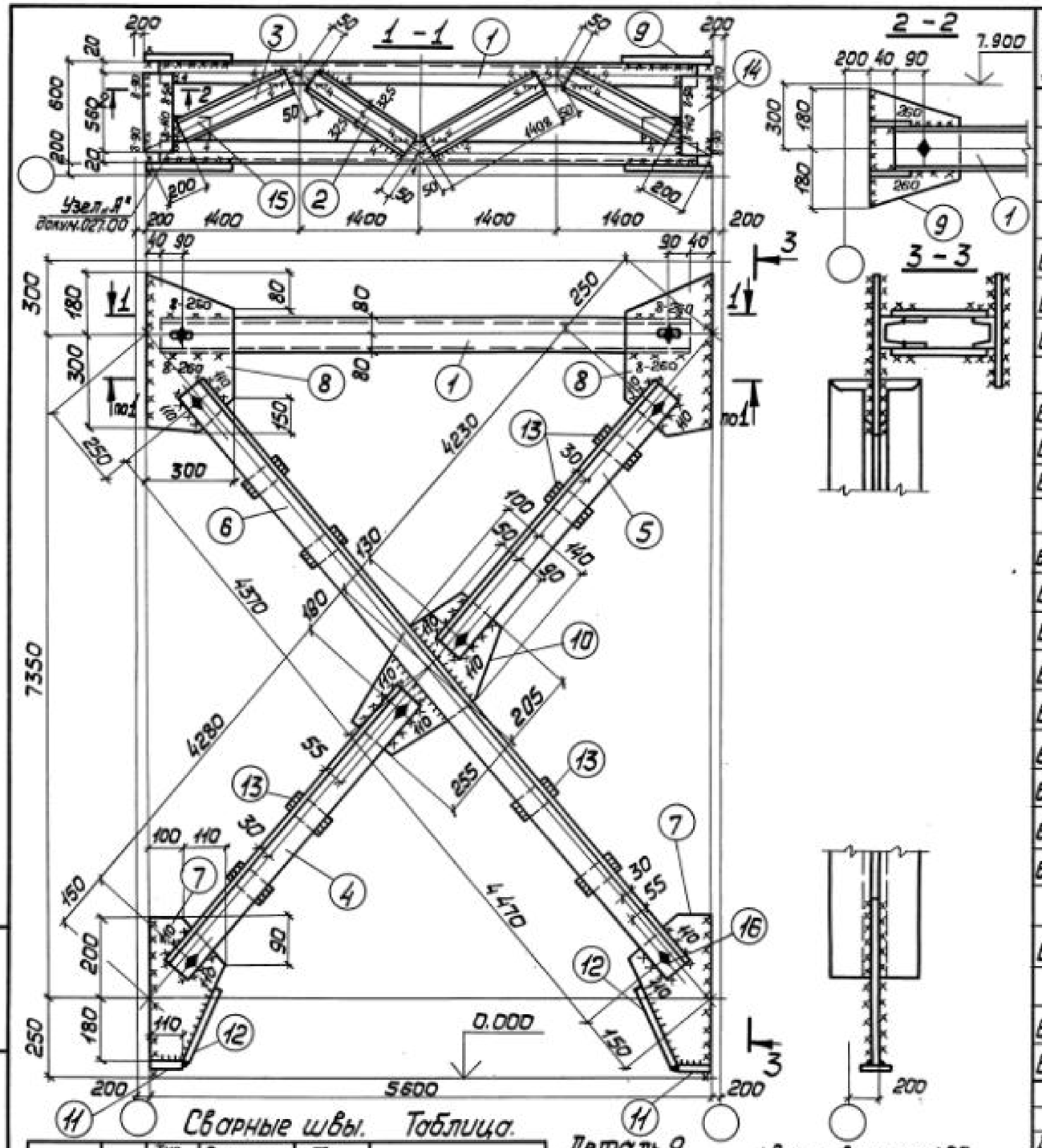

Сварные швы. Таблица.

Марка	Кол.	Тип и толщ. шва	Длина, мм на марку	Длина, мм общ.	Тип электр.	Примечание
ВС9		△ 8	1,4	—	342	Монтажный
		△ 5	7,6	—	342	Заводской
		△ 6	8,8	—	342	Монтажный
		△ 4	5,3	—	342	Заводской

1. Все отверстия ф23 под болты М20.
2. Неоговоренные сварные швы: заводские – h_f=5, монтажные – h_f=6.
3. Неоговоренные обрезы 45.
4. Расчетные схемы и геометрические размеры см. докум. 000.00ТБ4.

Формат	Зона	Поз.	Обозначение	Наименование	Кол.	Примечание
			Сталь ВСт3кп2	ГОСТ 380-71*		
				1.424.1-5.6-009.00		
				Детали		
				ГОСТ 8240-72		
БЧ		1	1.424.1-5.6-009.01	Швеллер 16 ℓ=5520	2	157
БЧ		2	1.424.1-5.6-009.02	Швеллер 6,5 ℓ=1408	4	33
БЧ		3	1.424.1-5.6-009.03	Швеллер 8,5 ℓ=1258	4	30
				ГОСТ 8509-72*		
БЧ		4	1.424.1-5.6-009.04	Уголок 100×100×8 ℓ=4370	2	107
БЧ		5	1.424.1-5.6-009.05	Уголок 100×100×8 ℓ=4320	2	106
БЧ		6	1.424.1-5.6-009.06	Уголок 100×100×8 ℓ=8930	2	219
				ГОСТ 19903-74		
БЧ		7	1.424.1-5.6-009.07	Полоса 8×210 ℓ=380	2	10
БЧ		8	1.424.1-5.6-009.08	Полоса 8×300 ℓ=480	2	18
БЧ		9	1.424.1-5.6-009.09	Полоса 8×300 ℓ=360	2	13
БЧ		10	1.424.1-5.6-009.10	Полоса 8×240 ℓ=460	1	7
БЧ		11	1.424.1-5.6-009.11	Полоса 8×80 ℓ=110	2	1
БЧ		12	1.424.1-5.6-009.12	Полоса 8×80 ℓ=240	2	2
БЧ		13	1.424.1-5.6-009.13	Полоса 8×60 ℓ=140	8	4
БЧ		14	1.424.1-5.6-009.14	Полоса 12×120 ℓ=580	4	25
БЧ		15	1.424.1-5.6-009.15	Полоса 10×90 ℓ=160	4	5
				Стандартные изделия		
БЧ		16		Болт М20×40.58.00		
				ГОСТ 15589-70*	10	2,19
БЧ		17		Гайка М20.4.00 ГОСТ 15526-70*	10	0,63
БЧ		18		Шайба 20.01.00. ГОСТ 11371-78	10	0,23

Директор	Шимановский	
Гл.инж.пр.	Шуницкий	
Нач.отд.	Шейнич	
Гл.констр.	Шапран	
Гл.инж.пр.	Санковский	
Бригадир	Немчинова	
Норм.контр.	Немчинова	
Проверил	Беляева	
Исполнил	Шкробот	

1424.1 - 5.6 - 009.00

Связь ВС9

Сталь ВСт3кп2

Стадия	Масса	Масштаб
Р	744	1:50 1:15
Лист	Листов 1	

ГПИ УКРПРОЕКТСТАЛЬКОНСТРУКЦИЯ

Инв.№ подл. | Подпись и дата | Взам. инв.№

19136 23

Копировал Фам

Формат А3

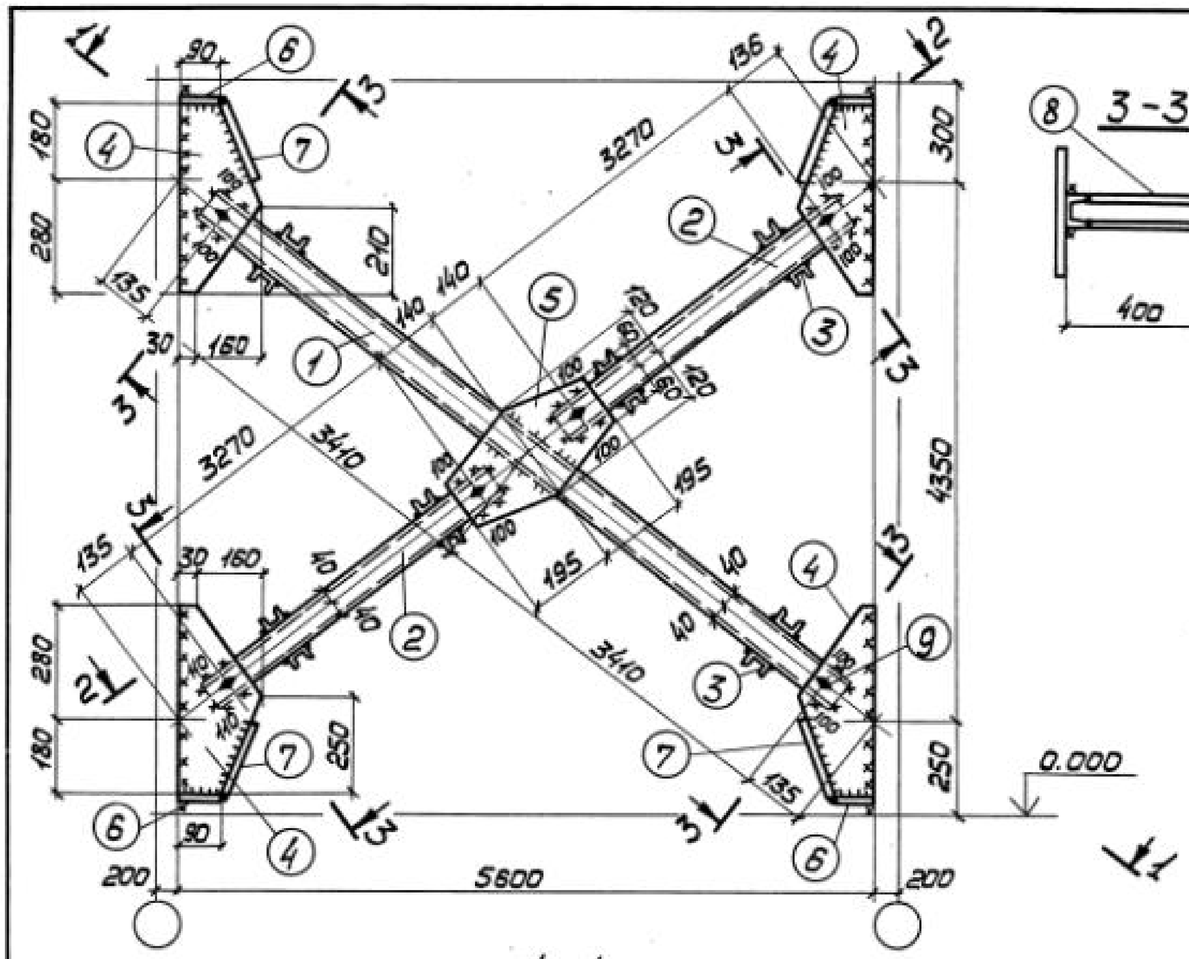

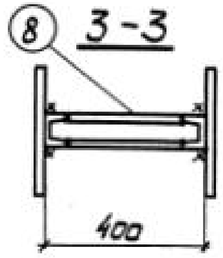

1. Все отверстия ф23 под болты М20.
2. Неоговоренные сварные швы $h_f = 6$.
3. Расчетную схему и геометрические размеры см. докум. 000.00ТБ5.
4. Неоговоренные обрезы 45.

Сварные швы Таблица

Марка	Кол.	Тип и толщ. шва	Длина, м на марку	Длина, м общ.	Тип электр.	Примечание
ВС10		◺6	5,9	—	Э42	Заводской
		◺6	10,2	—	Э42	Монтажный
		◺4	8,7	—	Э42	Заводской

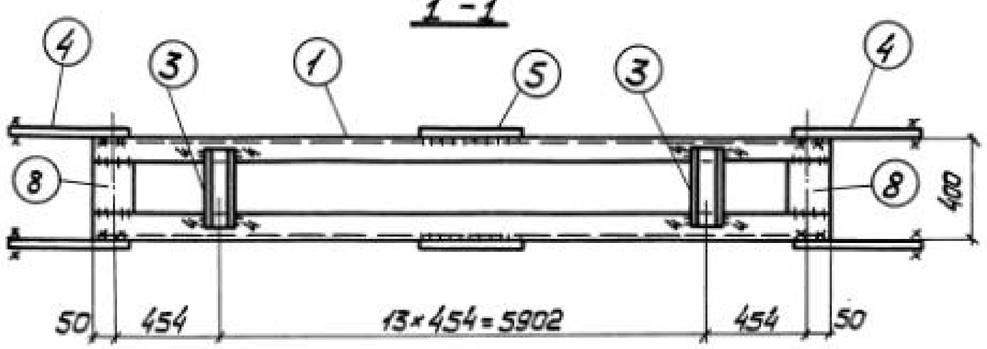

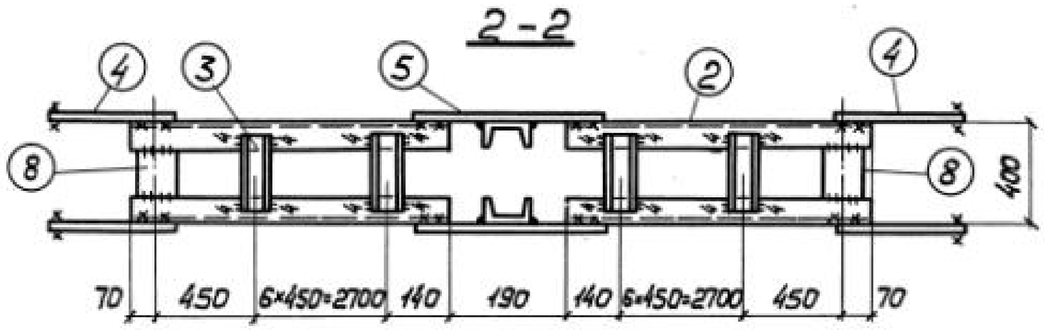

Формат	Зона	Поз.	Обозначение	Наименование	Кол.	Примечание
			Сталь ВСт3кп2	ГОСТ 380-71*		
				1.424.1-5.6-010.00		
				Детали		
				ГОСТ 8240-72		
БЧ		1	1.424.1-5.6-010.01	Швеллер 8 ℓ=6910	2	97
БЧ		2	1.424.1-5.6-010.02	Швеллер 8 ℓ=3360	4	95
БЧ		3	1.424.1-5.6-010.03	Швеллер 6,5 ℓ=390	56	129
				ГОСТ 8509-72		
БЧ		4	1.424.1-5.6-010.04	Полоса 8 × 190 ℓ=460	8	44
БЧ		5	1.424.1-5.6-010.05	Полоса 8 × 240 ℓ=390	2	12
БЧ		6	1.424.1-5.6-010.06	Полоса 8 × 80 ℓ=90	8	4
БЧ		7	1.424.1-5.6-010.07	Полоса 8 × 80 ℓ=220	8	9
БЧ		8	1.424.1-5.6-010.08	Полоса 8 × 100 ℓ=320	8	16
				Стандартные изделия		
БЧ		9		Болт М20×40.58.00	12	2,63
				ГОСТ 15589-70*		
БЧ		10		Гайка М20.4.00 ГОСТ 15526-70*	12	0,75
БЧ		11		Шайба 20.01.00 ГОСТ 11371-78	12	0,27

Директор	Шимановский	
Гл.инж.пр.	Шумицкий	
Нач.отд.	Шейнич	
Гл.констр.	Шапран	
Гл.инж.пр.	Санковский	
Бригадир	Немчинова	
Норм.контр.	Немчинова	
Проверил	Беляева	
Исполнил	Лукиша	

1424.1-5.6-010.00

Связь ВС 10

ВСталь ВСт3кп2

Стадия	Масса	Масштаб
Р	410	1:50 1:15
Лист	Листов 1	

ГПИ УКРПРОЕКТСТАЛЬКОНСТРУКЦИЯ

Инв.№ подл. | Подпись и дата | Взам.инв.№

19136 24

Копировал

Формат А3

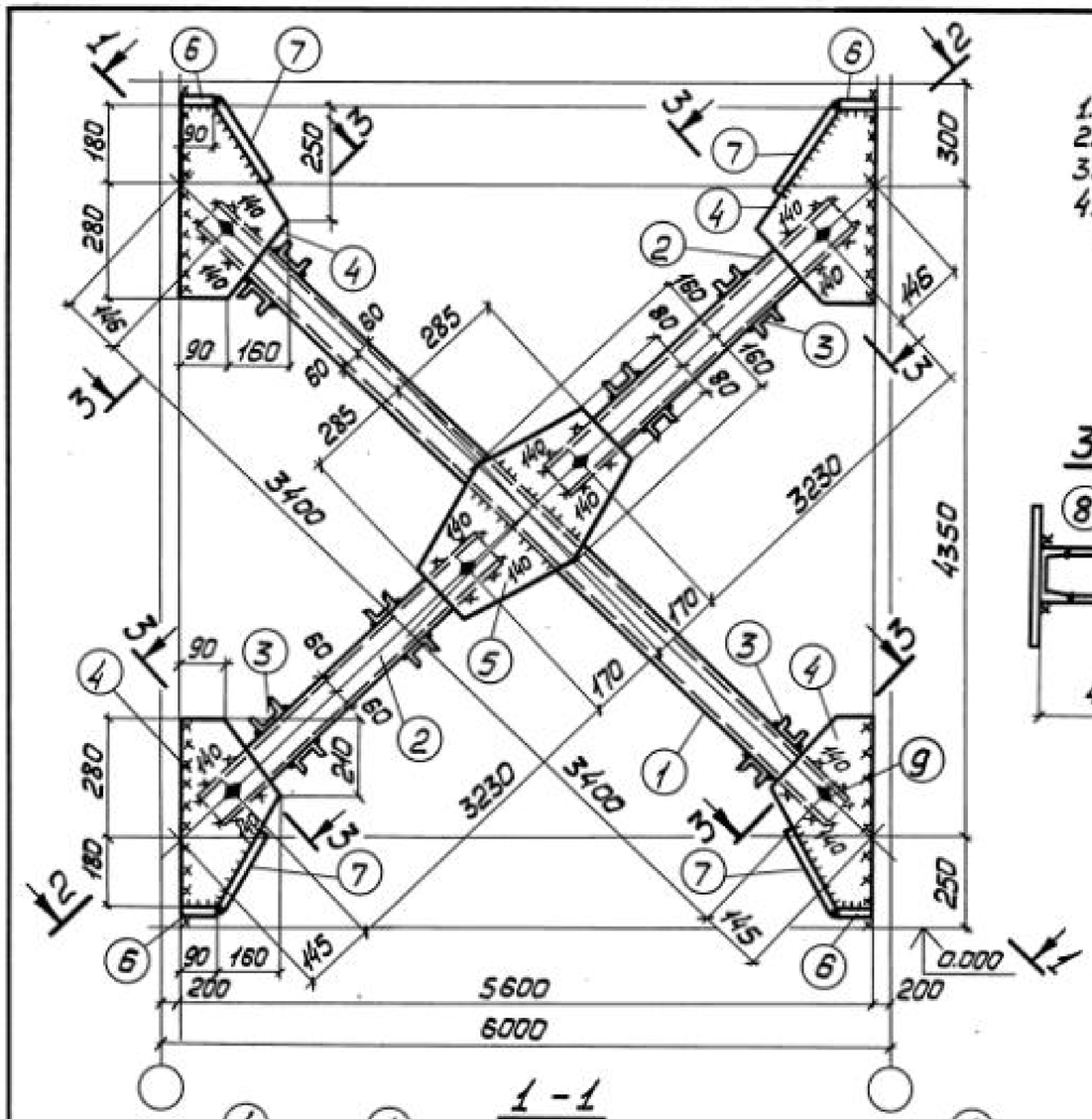

1. Все отверстия ф23 под болты М20.
2. Неоговоренные сварные швы $h=6$.
3. Неоговоренные обрезы 45.
4. Расчетную схему и геометрические размеры см. докум. 000.00ТБ5.

Сварные швы Таблица

Марка	Кол. шт.	Тип и толщ. шва	Длина, мм на марку	Длина, мм всех	Тип электр.	Примечание
ВС11		◺ 6	12,3	—	Э42	Заводской
		◺ 6	7,3	—	Э42	Монтажный
		◺ 4	9,0	—	Э42	Заводской

3 – 3

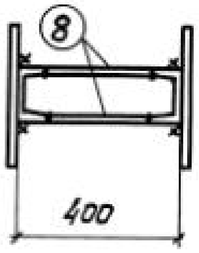

1 – 1

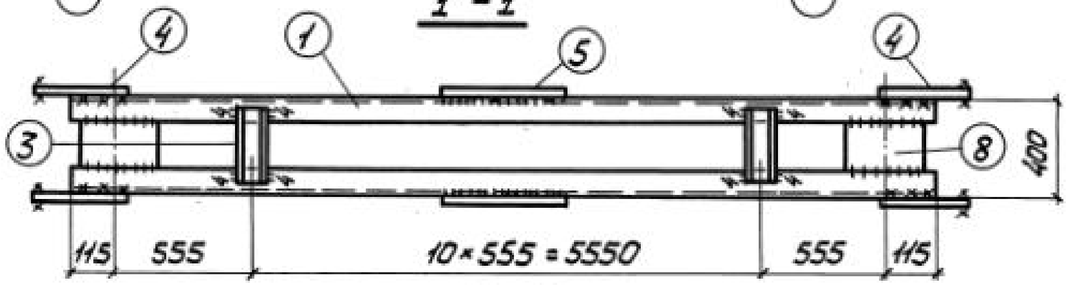

2 – 2

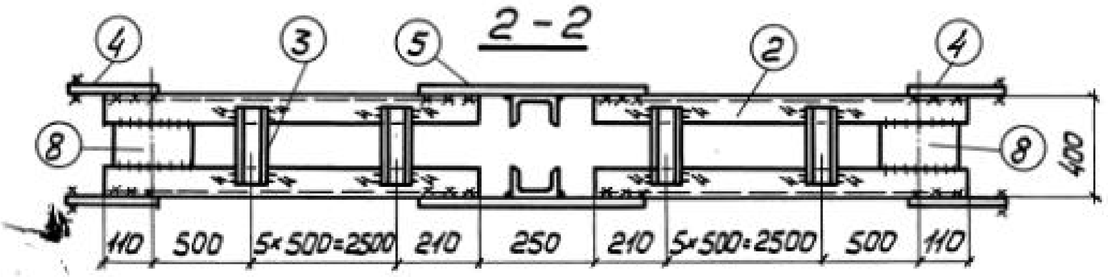

Формат	Зона	поз.	Обозначение	Наименование	Кол.	Примечание
			Сталь ВСт3кп2	ГОСТ 380-71*		
				1.424.1-5.6-011.00		
				Детали		
				ГОСТ 8240-72		
Б4		1	1.424.1-5.6-011.01	Швеллер 12 ℓ = 6890	2	143
Б4		2	1.424.1-5.6-011.02	Швеллер 12 ℓ = 3320	4	138
Б4		3	1.424.1-5.6-011.03	Швеллер 6,5 ℓ = 390	46	106
				ГОСТ 8509-72		
Б4		4	1.424.1-5.6-011.04	Полоса 8×250 ℓ = 460	8	58
Б4		5	1.424.1-5.6-011.05	Полоса 8×320 ℓ = 570	2	23
Б4		6	1.424.1-5.6-011.06	Полоса 8×80 ℓ = 90	8	4
Б4		7	1.424.1-5.6-011.07	Полоса 8×80 ℓ = 220	8	9
Б4		8	1.424.1-5.6-011.08	Полоса 8×200 ℓ = 295	8	30
				Стандартные изделия		
Б4		9		Болт М20×40.58.00	12	2,63
				ГОСТ 15589-70*		
Б4		10		Гайка М20.4.00 ГОСТ 15526-70*	12	0,75
Б4		11		Шайба 20.01.00 ГОСТ 11371-78	12	0,27

Директор	Шиновский	
Гл. инж. пр.	Шуницкий	
Нач. отд.	Шейниц	
Гл. констр.	Шапран	
Гл. инж. пр.	Сенковский	
Бригадир	Немчинова	
Норм. контр.	Немчинова	
Проверил	Беляева	
Исполнил	Лукиша	

1424.1-5.6-011.00

Связь ВС11

Стадия	Масса	Масштаб
Р	516	1:50 1:15
Лист	Листов 1	

Сталь ВСт3кп2

ГПИ УКРПРОЕКТСТАЛЬКОНСТРУКЦИЯ

Взам. инв. № | Подпись и дата | Инв. № подл.

19136 25

Копировал

Формат А3

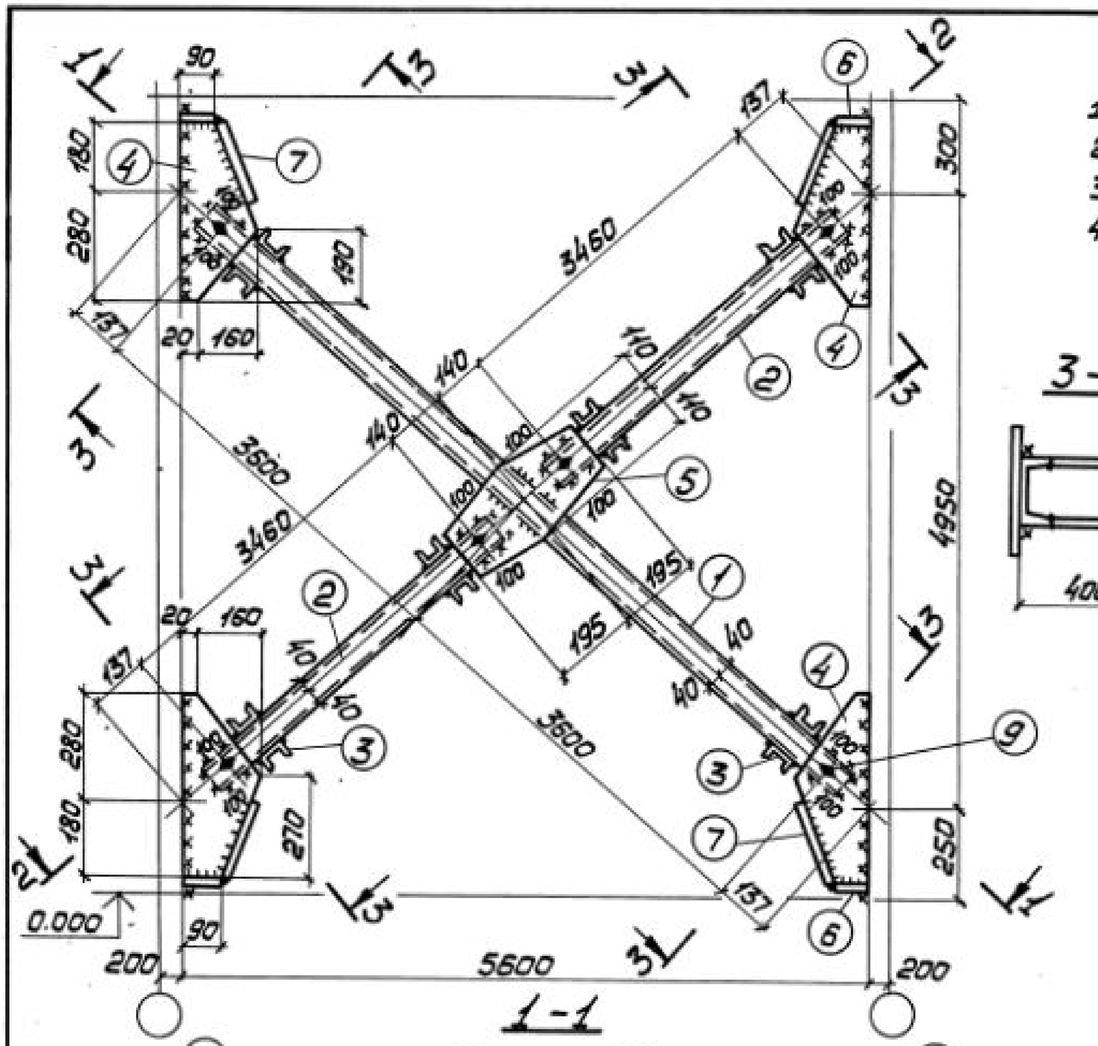

1. Все отверстия ф23 под болты М20.
2. Неоговоренные сварные швы $k=6$.
3. Неоговоренные обрезы 45 мм.
4. Расчетную схему и геометрические размеры см. докум. 000.00 ТБ5.

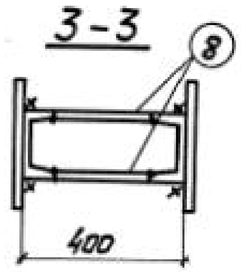

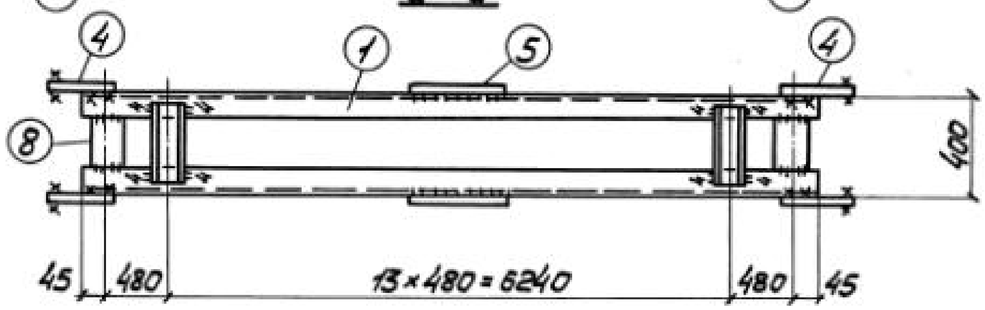

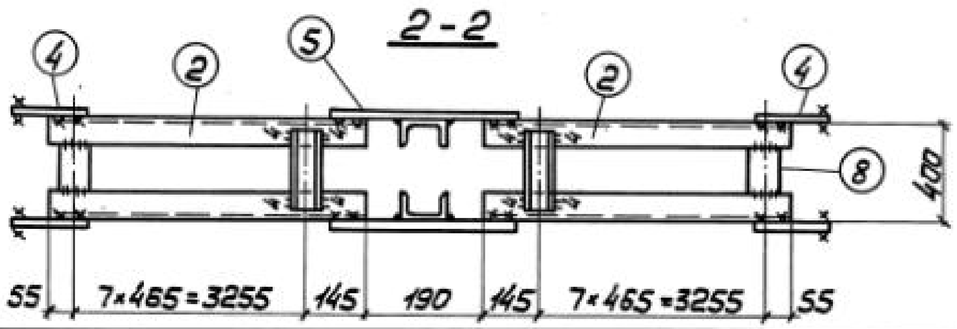

Сварные швы Таблица

Марка	Кол.	Тип и толщ. шва	Длина, м на марку	Длина, м общ.	Тип электр.	Примечание
ВС12		◺6	6,0	—	Э42	Заводской
		◺6	14,1	—	Э42	Монтажный
		◺4	8,9	—	Э42	Монтажный

Формат	Зона	поз.	Обозначение	Наименование	Кол.	Примечание
			Сталь ВСт3кп2	ГОСТ 380-71*		
				1.424.1-5.6-012.00		
				Детали		
				ГОСТ 8240-72		
БЧ		1	1.424.1-5.6-012.01	Швеллер 8 ℓ=7290	2	103
БЧ		2	1.424.1-5.6-012.02	Швеллер 8 ℓ=3550	4	5,0
БЧ		3	1.424.1-5.6-012.03	Швеллер 6,5 ℓ=390	48	110
				ГОСТ 19903-74		
БЧ		4	1.424.1-5.6-012.04	Полоса 8×180 ℓ=460	8	42
БЧ		5	1.424.1-5.6-012.05	Полоса 8×220 ℓ=390	2	11
БЧ		6	1.424.1-5.6-012.06	Полоса 8×80 ℓ=90	8	4
БЧ		7	1.424.1-5.6-012.07	Полоса 8×80 ℓ=230	8	10
БЧ		8	1.424.1-5.6-012.08	Полоса 8×80 ℓ=320	8	13
				Стандартные изделия		
БЧ		9		Болт М20×40.58.00	12	2,63
				ГОСТ 15589-70*		
БЧ		10		Гайка М20.4.00 ГОСТ 15526-70*	12	0,75
БЧ		11		Шайба 20.01.00 ГОСТ 11371-78	12	0,27

Директор	Шимановский	
Гл. инж. пр.	Шумицкий	
Нач. отд.	Шейнич	
Гл. констр.	Шапрон	
Гл. инж. пр.	Сенковский	
Бригадир	Немчинова	
Норм. контр.	Немчинова	
Проверил	Беляева	
Исполнил	Лукиша	

1.424.1-5.6-012.00

Связь ВС12

Стадия	Масса	Масштаб
Р	397	1:50 1:15
Лист	Листов 1	

Сталь ВСт3кп2

ГПИ УКРПРОЕКТСТАЛЬКОНСТРУКЦИЯ

Инв. № подл. | Подпись и дата | Взам. инв. №

19136 26

Копировал Дан

Формат А3

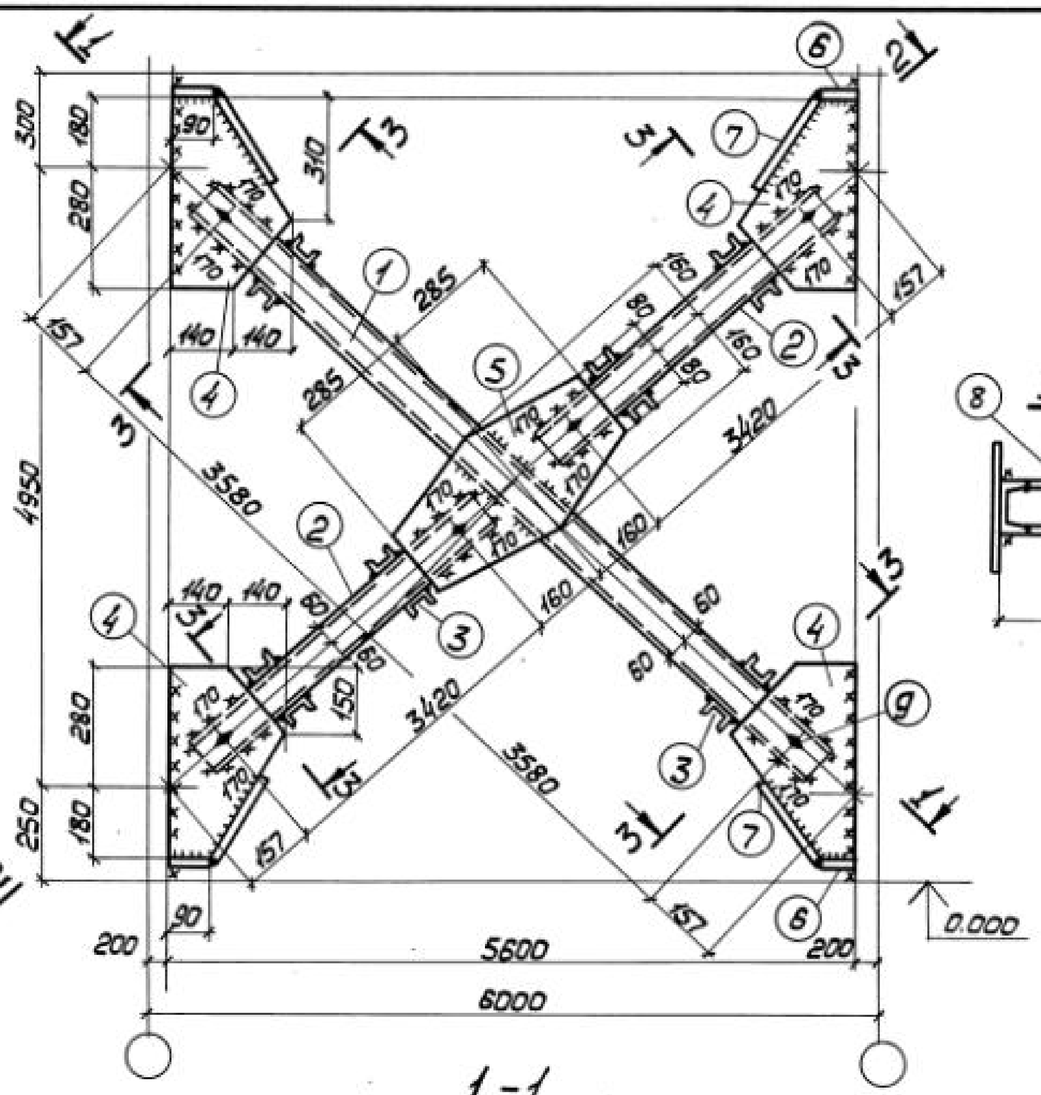

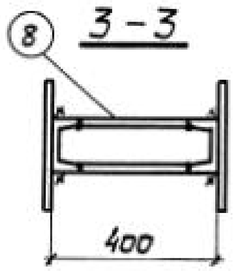

1. Все отверстия ф23 под болты М20.
2. Неоговоренные сварные швы $h_f = 6$.
3. Расчетную схему и геометрические размеры см. докум. 000.00ТБ5.
4. Неоговоренные обрезы 45.

Сварные швы Таблица

Марка	Кол.	Тип и толщ. шва	Длина, м на марку	Длина, м общ.	Тип электр.	Примечание
ВС13		◺ 6	11,5	—	Э42	Монтажный
		◺ 6	6,5	—	Э42	Заводской
		◺ 4	9,9	—	Э42	Заводской

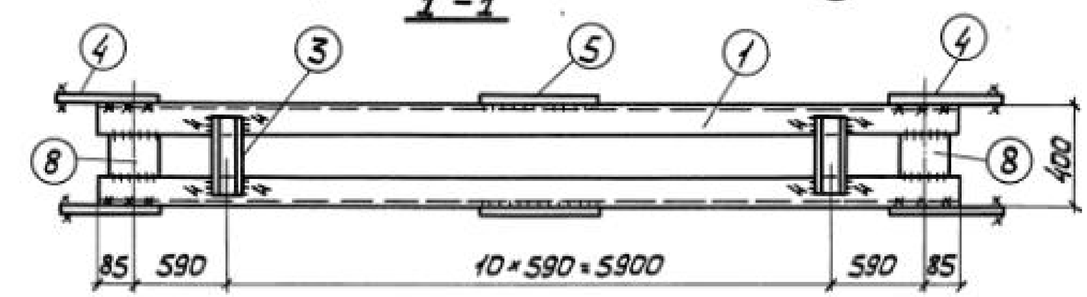

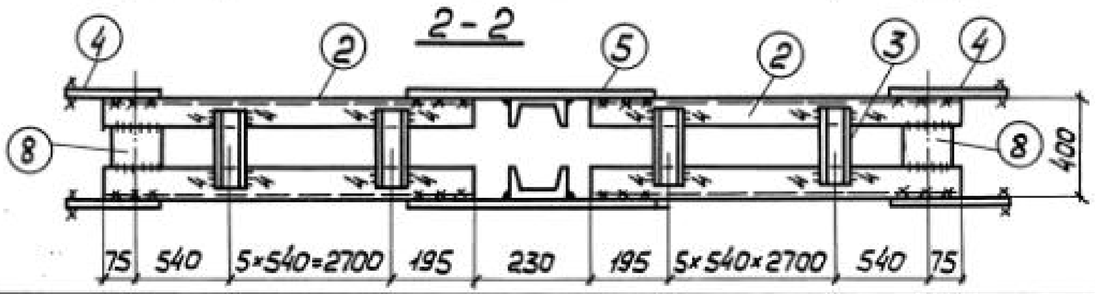

Формат	Зона	Поз.	Обозначение	Наименование	Кол.	Примечание
			Сталь ВСт3кп2	ГОСТ 380-71*		
				1.424.1-5.6-013.00		
				Детали		
				ГОСТ 8240-72		
БЧ		1	1.424.1-5.6-013.01	Швеллер 12 ℓ=7250	2	151
БЧ		2	1.424.1-5.6-013.02	Швеллер 12 ℓ=3510	4	146
БЧ		3	1.424.1-5.6-013.03	Швеллер 6,5 ℓ=390	46	106
				ГОСТ 19903-74		
БЧ		4	1.424.1-5.6-013.04	Полоса 8×280 ℓ=460	8	65
БЧ		5	1.424.1-5.6-013.05	Полоса 8×320 ℓ=570	2	23
БЧ		6	1.424.1-5.6-013.06	Полоса 8×80 ℓ=90	8	4
БЧ		7	1.424.1-5.6-013.07	Полоса 8×80 ℓ=240	8	10
БЧ		8	1.424.1-5.6-013.08	Полоса 8×120 ℓ=295	8	18
				Стандартные изделия		
БЧ		9		Болт М20×40.58.00	12	2,63
				ГОСТ 15589-70*		
БЧ		10		Гайка М20.4.00 ГОСТ 15526-70*	12	0,75
БЧ		11		Шайба 20.01.00 ГОСТ 11371-78	12	0,27

Директор	Шимановский	
Гл.инж.пр.	Шумицкий	
Нач.отд.	Шейнин	
Гл.констр.	Шапран	
Гл.инж.пр.	Санковский	
Бригадир	Немчинова	
Норм.конт.	Немчинова	
Проверил	Беляева	
Исполнил	Лукиша	

1424.1-5.6-013.00

Связь ВС13

Стадия	Масса	Масштаб
Р	528	1:50 1:15
Лист	Листов 1	

Сталь ВСт3кп2

ГПИ УКРПРОЕКТСТАЛЬКОНСТРУКЦИЯ

Инв.№ подл. | Подпись и дата | Взам.инв.№

19136 27

Копировал

Формат А3

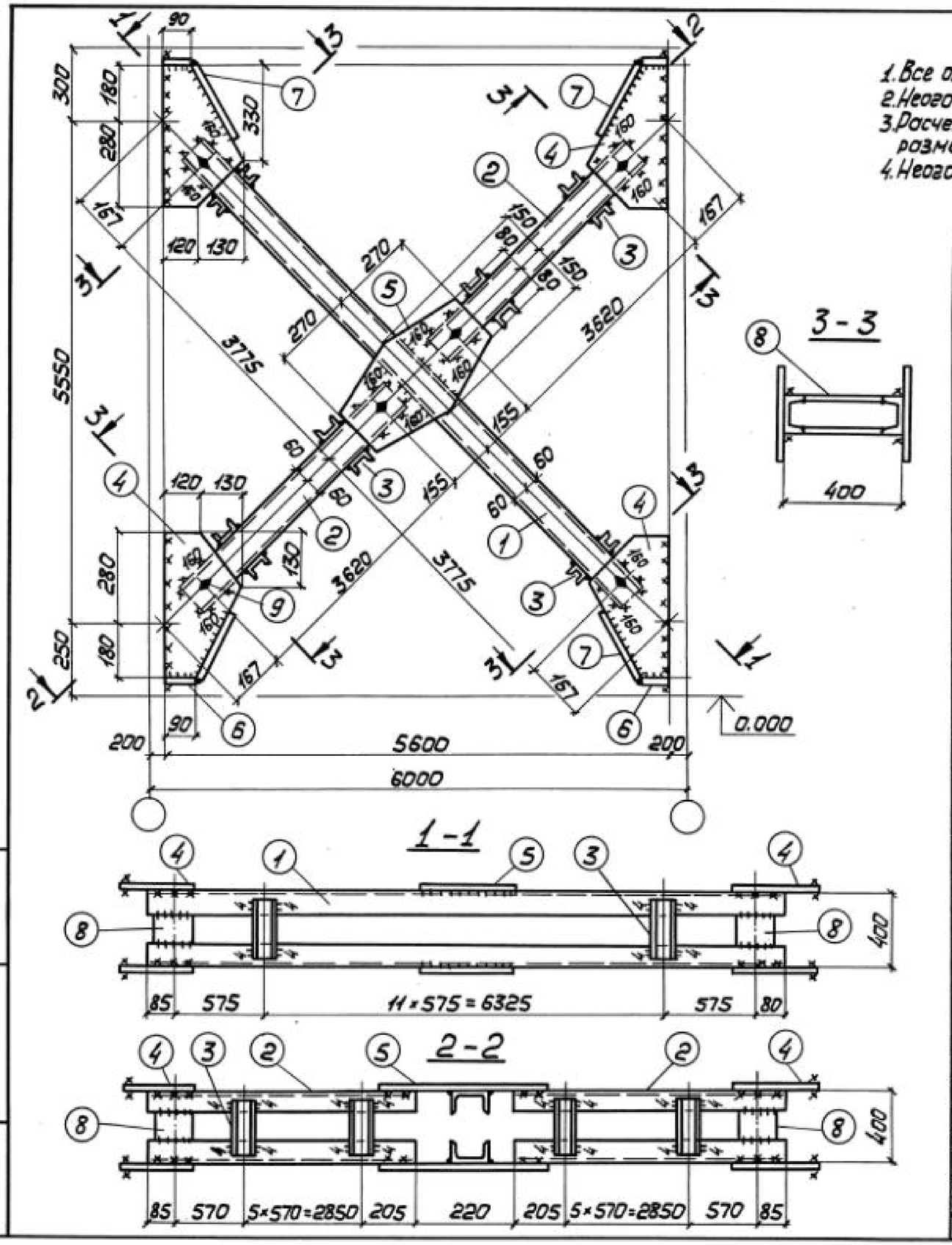

1. Все отверстия ф23 под болты М20.
2. Неоговоренные сварные швы h_f=6.
3. Расчетную схему и геометрические размеры см. докум. 000.00ТБ5.
4. Неоговоренные обрезы 45.

Сварные швы Таблица

Марка	Кол. шт.	Тип и толщ. шва	Длина, мм на марку	Длина, мм всех	Тип электр.	Примечание
ВС14		◺ 6	12,9	—	Э42	Монтажный
		◺ 6	6,9	—	Э42	Заводской
		◺ 4	10,5	—	Э42	Заводской

Формат	Зона	Поз.	Обозначение	Наименование	Кол.	Примечание
			Сталь ВСт3кп2	ГОСТ 380-71*		
				1.424.1-5.6-014.00		
				Детали		
				ГОСТ 8240-72		
БЧ		1	1.424.1-5.6-014.01	Швеллер 12 ℓ=7640	2	159
БЧ		2	1.424.1-5.6-014.02	Швеллер 12 ℓ=3710	4	154
БЧ		3	1.424.1-5.6-014.03	Швеллер 6,5 ℓ=390	48	110
				ГОСТ 19903-74		
БЧ		4	1.424.1-5.6-014.04	Полоса 8×250 ℓ=460	8	58
БЧ		5	1.424.1-5.6-014.05	Полоса 8×300 ℓ=540	2	20
БЧ		6	1.424.1-5.6-014.06	Полоса 8×80 ℓ=90	8	4
БЧ		7	1.424.1-5.6-014.07	Полоса 8×80 ℓ=250	8	10
БЧ		8	1.424.1-5.6-014.08	Полоса 8×120 ℓ=295	8	18
				Стандартные изделия		
БЧ		9		Болт М20×40.58.00	12	2,63
				ГОСТ 15589-70*		
БЧ		10		Гайка М20.4.00 ГОСТ 15526-70*	12	0,75
БЧ		11		Шайба 20.04.00 ГОСТ 14371-78	12	0,27

Директор	Шимановский	
Гл.инж.пр.	Шумицкий	
Нач.отд.	Шейнич	
Гл.констр.	Шапрон	
Гл.инж.пр.	Санковский	
Бригадир	Немчинова	
Норм.контр.	Немчинова	
Проверил	Беляева	
Исполнил	Лукиша	

1424.1-5.6-014.00

Связь ВС14

Сталь ВСт3кп2

Стадия	Масса	Масштаб
Р	538	1:50 1:15
Лист	Листов 1	

ГПИ УКРПРОЕКТСТАЛЬКОНСТРУКЦИЯ

Инв.№ подл. | Подпись и дата | Взам. инв.№

19136 28

Копировал Фам

Формат А3

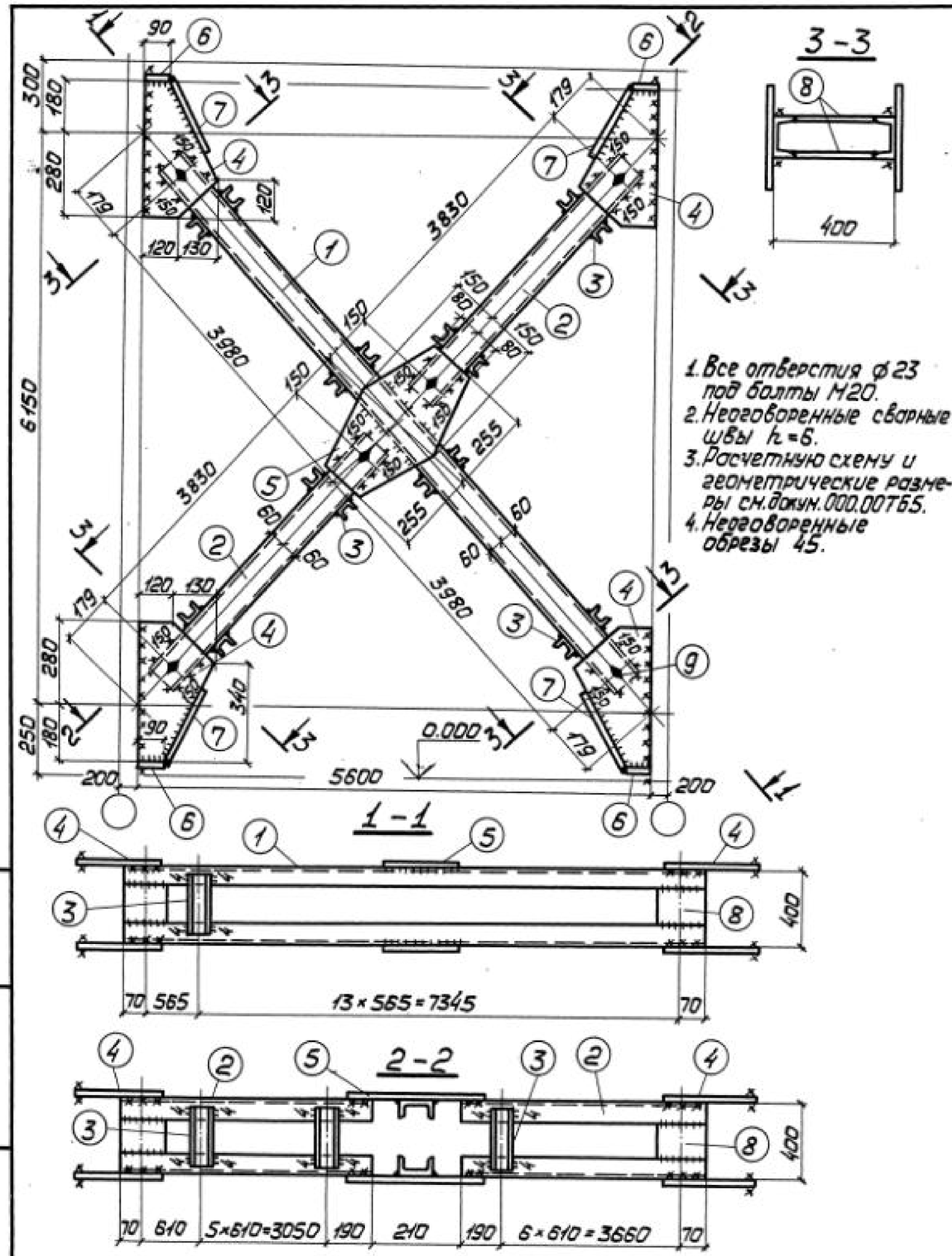

1. Все отверстия ⌀23 под болты М20.
2. Неоговоренные сварные швы $h_f = 6$.
3. Расчетную схему и геометрические размеры см. докум. 000.00ТБ5.
4. Неоговоренные обрезы 45.

Сварные швы Таблица

Марка	Кол. шт.	Тип и толщ. шва	Длина, м на марку	Длина, м всех	Тип электр.	Примечание
ВС15		◺6	7,0	—	342	Заводской
		◺6	12,6	—	342	Монтажный
		◺4	10,5	—	342	Заводской

Формат	Зона	поз.	Обозначение	Наименование	Кол.	Примечание
			Сталь ВСт3кп2	ГОСТ 380-71*		
				1.424.1-5.6-015.00		
				Детали		
				ГОСТ 8240-72		
БЧ		1	1.424.1-5.6-015.01	Швеллер 12 ℓ = 8050	2	167
БЧ		2	1.424.1-5.6-015.02	Швеллер 12 ℓ = 3920	4	163
БЧ		3	1.424.1-5.6-015.03	Швеллер 6,5 ℓ = 390	50	115
				ГОСТ 19903-74		
БЧ		4	1.424.1-5.6-015.04	Полоса 8×250 ℓ = 460	8	58
БЧ		5	1.424.1-5.6-015.05	Полоса 8×300 ℓ = 510	2	19
БЧ		6	1.424.1-5.6-015.06	Полоса 8×80 ℓ = 90	8	4
БЧ		7	1.424.1-5.6-015.07	Полоса 8×80 ℓ = 270	8	11
БЧ		8	1.424.1-5.6-015.08	Полоса 8×140 ℓ = 296	8	21
				Стандартные изделия		
БЧ		9		Болт М20×40.58.00	12	2,63
				ГОСТ 15589-70*		
БЧ		10		Гайка М20.4.00 ГОСТ 15526-70*	12	0,75
БЧ		11		Шайба 20.01.00 ГОСТ 11371-78	12	0,27

Директор	Шимановский	
Гл.инж.ин.	Шумицкий	
Нач.отд.	Шейнич	
Гл.констр.	Шатрон	
Гл.инж.пр.	Сонковский	
Бригадир	Немчинова	
Норм.контр.	Немчинова	
Проверил	Глотова	
Исполнил	Лукиша	

1.424.1-5.6-015.00

Связь ВС 15

Стадия	Масса	Масштаб
Р	564	1:50 1:15
Лист	Листов 1	

Сталь ВСт3кп2

ГПИ УКРПРОЕКТСТАЛЬКОНСТРУКЦИЯ

Взам. инв. № | Подпись и дата | Инв. № подл.

19136 29

Копировал Лит

Формат А3

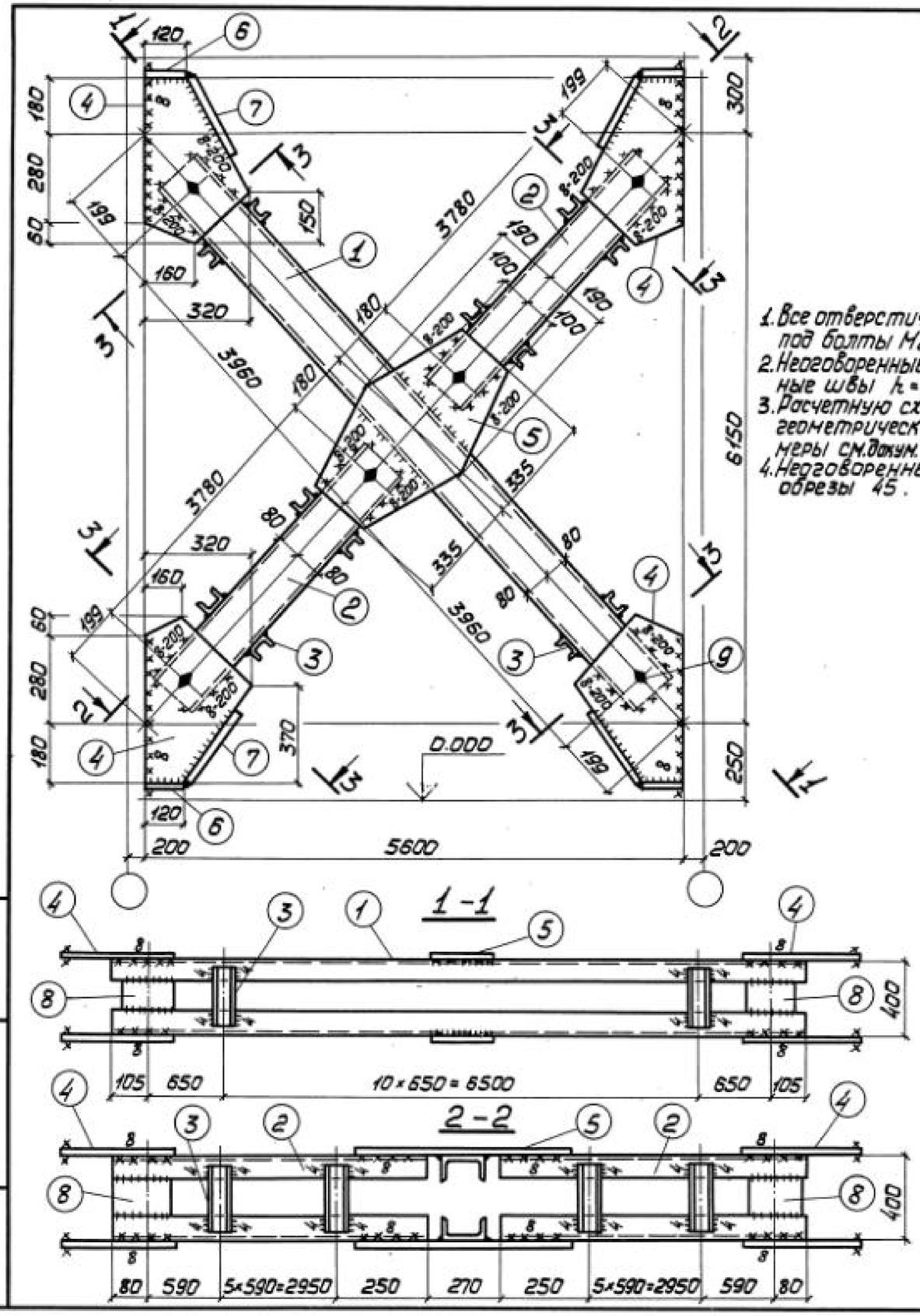

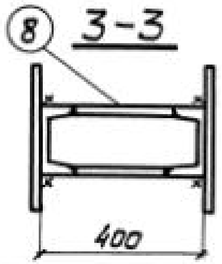

1. Все отверстия ф23 под болты М20.
2. Неоговоренные сварные швы $h_f = 6$.
3. Расчетную схему и геометрические размеры см. Докум. 000.00165.
4. Неоговоренные обрезы 45°.

Сварные швы Таблица

Марка	Кол. шт.	Тип и толщ. шва	Длина, мм на марку	Длина, мм всех	Тип электр.	Примечание
ВС16		◺ 8	12,6	—	Э42	Монтажный
		◺ 6	7,9	—	Э42	Заводской
		◺ 4	12,4	—	Э42	Заводской

Формат	Зона	Поз.	Обозначение	Наименование	Кол.	Примечание
			Сталь ВСт3кп2	ГОСТ 380-71*		
				1.424.1-5.6-016.00		
				Детали		
				ГОСТ 8240-72		
БЧ		1	1.424.1-5.6-016.01	Швеллер 16 ℓ=8010	2	192
БЧ		2	1.424.1-5.6-016.02	Швеллер 16 ℓ=3870	4	185
БЧ		3	1.424.1-5.6-016.03	Швеллер 8 ℓ=390	46	129
				ГОСТ19903-74		
БЧ		4	1.424.1-5.6-016.04	Полоса 10×320 ℓ=520	8	105
БЧ		5	1.424.1-5.6-016.05	Полоса 10×380 ℓ=670	2	40
БЧ		6	1.424.1-5.6-016.06	Полоса 10×80 ℓ=120	8	6
БЧ		7	1.424.1-5.6-016.07	Полоса 10×80 ℓ=270	8	14
БЧ		8	1.424.1-5.6-016.08	Полоса 10×160 ℓ=270	8	27
				Стандартные изделия		
БЧ		9		Болт М20×40.58.00	12	2,63
				ГОСТ 15589-70*		
БЧ		10		Гайка М20.4.00 ГОСТ 15526-70*	12	0,75
БЧ		11		Шайба 20.01.00 ГОСТ 11371-78	12	0,27

Директор	Шимановский	
Гл.инж.ин.	Шумицкий	
Нач.отд.	Шейнич	
Гл.констр.	Шапран	
Гл.инж.пр.	Санковский	
Бригадир	Немчинова	
Норм.контр.	Немчинова	
Проверил	Глотова	
Исполнил	Лукиша	

1.424.1-5.6-016.00

Связь ВС16

Стадия	Масса	Масштаб
Р	705	1:50 1:15
Лист	Листов 1	

Сталь ВСт3кп2

ГПИ УКРПРОЕКТСТАЛЬКОНСТРУКЦИЯ

Инв.№ подл. | Подпись и дата | Взам. инв.№

19136 30

Копировал Паз

Формат А3

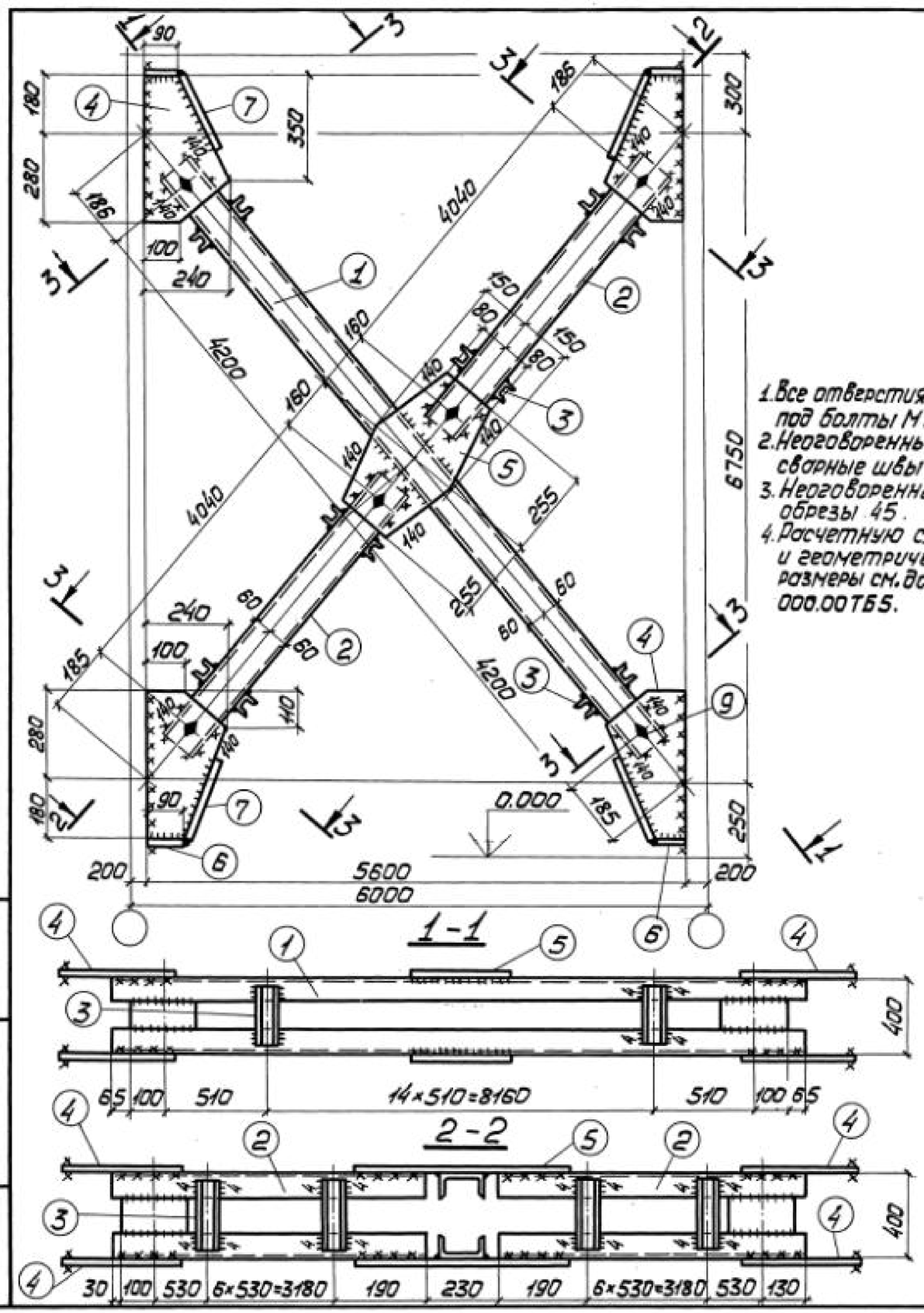

1. Все отверстия ф23 под болты М20.
2. Неоговоренные сварные швы h=6.
3. Неоговоренные обрезы 45.
4. Расчетную схему и геометрические размеры см. докум. 000.00ТБ5.

3 – 3

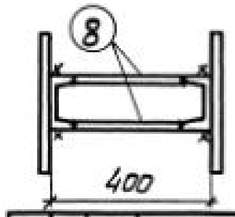

Сварные швы Таблица

Марка	Кол. шт.	Тип и толщ. шва	Длина, мм на марку	Длина, мм всех	Тип электр.	Примечание
ВС17		◺6	12,2	—	Э42	Монтажный
		◺6	7,1	—	Э42	Заводской
		◺4	11,7	—	Э42	Заводской

Формат	Зона	поз.	Обозначение	Наименование	Кол.	Примечание
			Сталь ВСт3кп2	ГОСТ 380-71*		
				1.424.1-5.6-017 00		
				Детали		
				ГОСТ 8240-72		
БЧ		1	1.424.1-5.6-017 01	Швеллер 12 ℓ=8490	2	177
БЧ		2	1.424.1-5.6-017 02	Швеллер 12 ℓ=4130	4	172
БЧ		3	1.424.1-5.6-017 03	Швеллер 6,5 ℓ=390	58	133
				ГОСТ 19903-74		
БЧ		4	1.424.1-5.6-017 04	Полоса 8×240 ℓ=460	8	55
БЧ		5	1.424.1-5.6-017 05	Полоса 8×300 ℓ=510	2	19
БЧ		6	1.424.1-5.6-017 06	Полоса 8×80 ℓ=90	8	4
БЧ		7	1.424.1-5.6-017 07	Полоса 8×80 ℓ=280	8	11
БЧ		8	1.424.1-5.6-017 08	Полоса 8×200 ℓ=296	8	30
				Стандартные изделия		
БЧ		9		Болт М20×40.58.00		
				ГОСТ 15589-70*	12	2,63
БЧ		10		Гайка М20.4.00 ГОСТ 15526-70*	12	0,75
БЧ		11		Шайба 20.04.00 ГОСТ 11371-78	12	0,27

Директор	Шимановский	
Гл. инж. пр.	Шумицкий	
Нач. отд.	Шейнич	
Гл. констр.	Шапран	
Гл. инж. пр.	Санковский	
Бригадир	Ненчинова	
Норм. контр.	Ненчинова	
Проверил	Беляева	
Исполнил	Шкробот	

1.424.1-5.6-017.00

Связь ВС17

Стадия	Масса	Масштаб
Р	607	1:50 1:15
Лист	Листов 1	

Сталь ВСт3кп2

ГПИ УКРПРОЕКТСТАЛЬКОНСТРУКЦИЯ

Инв. № подл. | Подпись и дата | Взам. инв. №

19136 31

Копировал Фарг

Формат А3

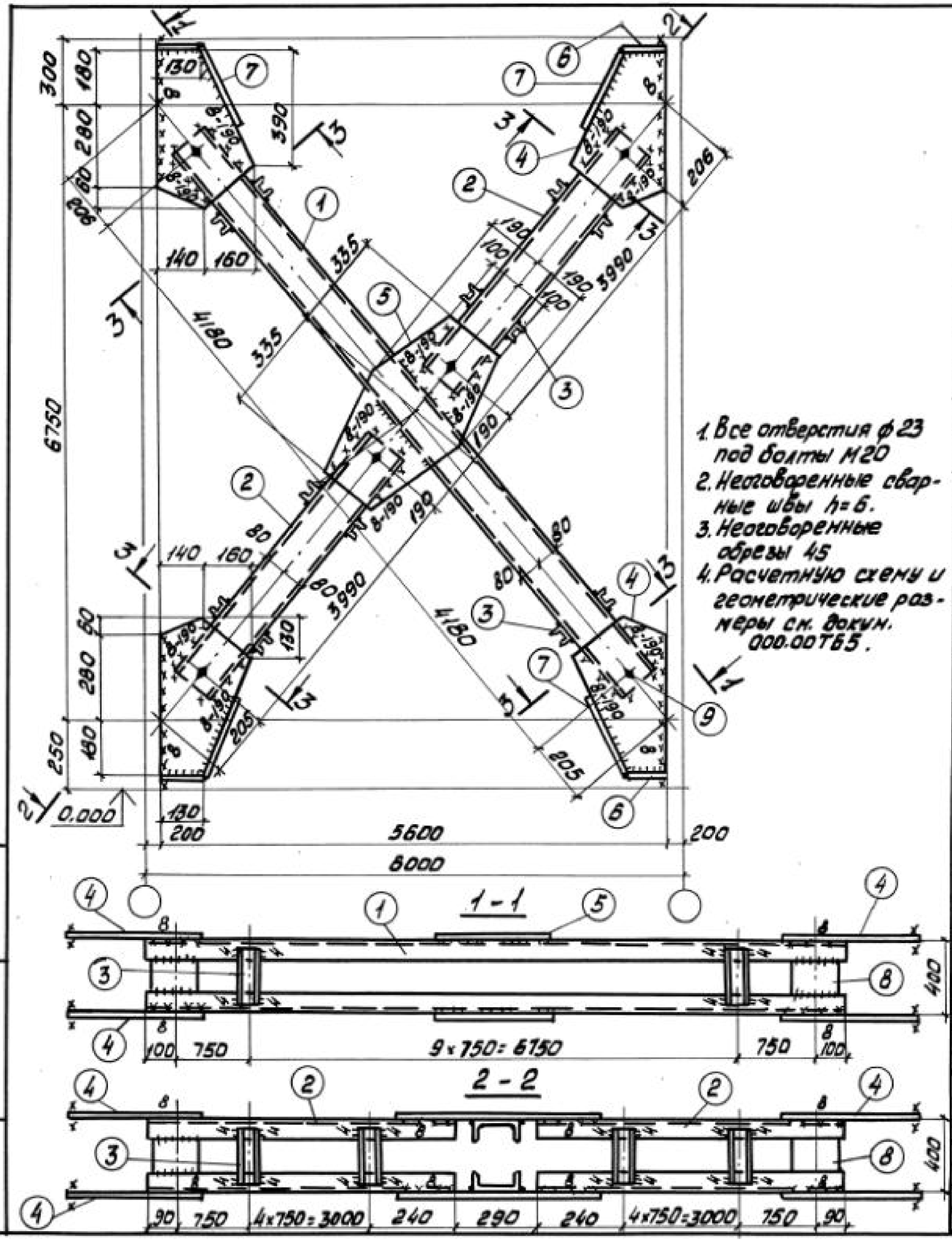

1. Все отверстия ф 23 под болты М20
2. Неоговоренные сварные швы h=6.
3. Неоговоренные обрезы 45
4. Расчетную схему и геометрические размеры см. докум. 000.00ТБ5.

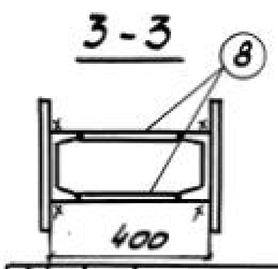

Сварные швы. Таблица

Марка	Кол. шт.	Тип и толщ. шва	Длина, мм на марку	Длина, мм всех	Тип электр.	Примечание
ВС18		◺8	13,6	—	Э42	Монтажный
		◺8	8,1	—	Э42	Заводской
		◺4	11,4	—	Э42	Заводской

Формат	Зона	Поз.	Обозначение	Наименование	Кол.	Примечание
			Сталь ВСт3кп2	ГОСТ 380-71*		
				1.424.1-5.6-018 00		
				Детали		
				ГОСТ 8240-72		
Б4		1	1.424.1-5.6-018 01	Швеллер 16 ℓ=8450	2	240
Б4		2	1.424.1-5.6-018 02	Швеллер 16 ℓ=4080	4	232
Б4		3	1.424.1-5.6-018 03	Швеллер 8 ℓ=390	40	112
				ГОСТ 19903-74		
Б4		4	1.424.1-5.6-018 04	Полоса 10×300 ℓ=520	8	98
Б4		5	1.424.1-5.6-018 05	Полоса 10×380 ℓ=670	2	40
Б4		6	1.424.1-5.6-018 06	Полоса 10×80 ℓ=130	8	7
Б4		7	1.424.1-5.6-018 07	Полоса 10×80 ℓ=280	8	14
Б4		8	1.424.1-5.6-018 08	Полоса 10×160 ℓ=270	8	27
				Стандартные изделия		
Б4		9		Болт М20×40.58.00		
				ГОСТ 15589-70*	12	2,63
Б4		10		Гайка М20 4.00 ГОСТ 15526-70*	12	0,75
Б4		11		Шайба 20.01.00 ГОСТ 11371-78	12	0.27

Директор	Шиноновский		
Гл.инж.пр.	Шумицкий		
Нач.отд.	Мейник		
Гл.констр.	Шапран		
Гл.инж.пр.	Сонковский		
Бригадир	Немчинова		
Норм.конт.	Немчинова		
Проверил	Веляева		
Исполнил	Шкробот		

1.424.1-5.6-018.00

Связь ВС18

Сталь ВСт3кп2

Стадия	Масса	Масштаб
Р	778	1:50 1:15
Лист	Листов 1	

ГПИ УКРПРОЕКТСТАЛЬКОНСТРУКЦИЯ

Инв.№ подл. | Подпись и дата | Взам.инв.№

19136 32

Копировал Лус

Формат А3

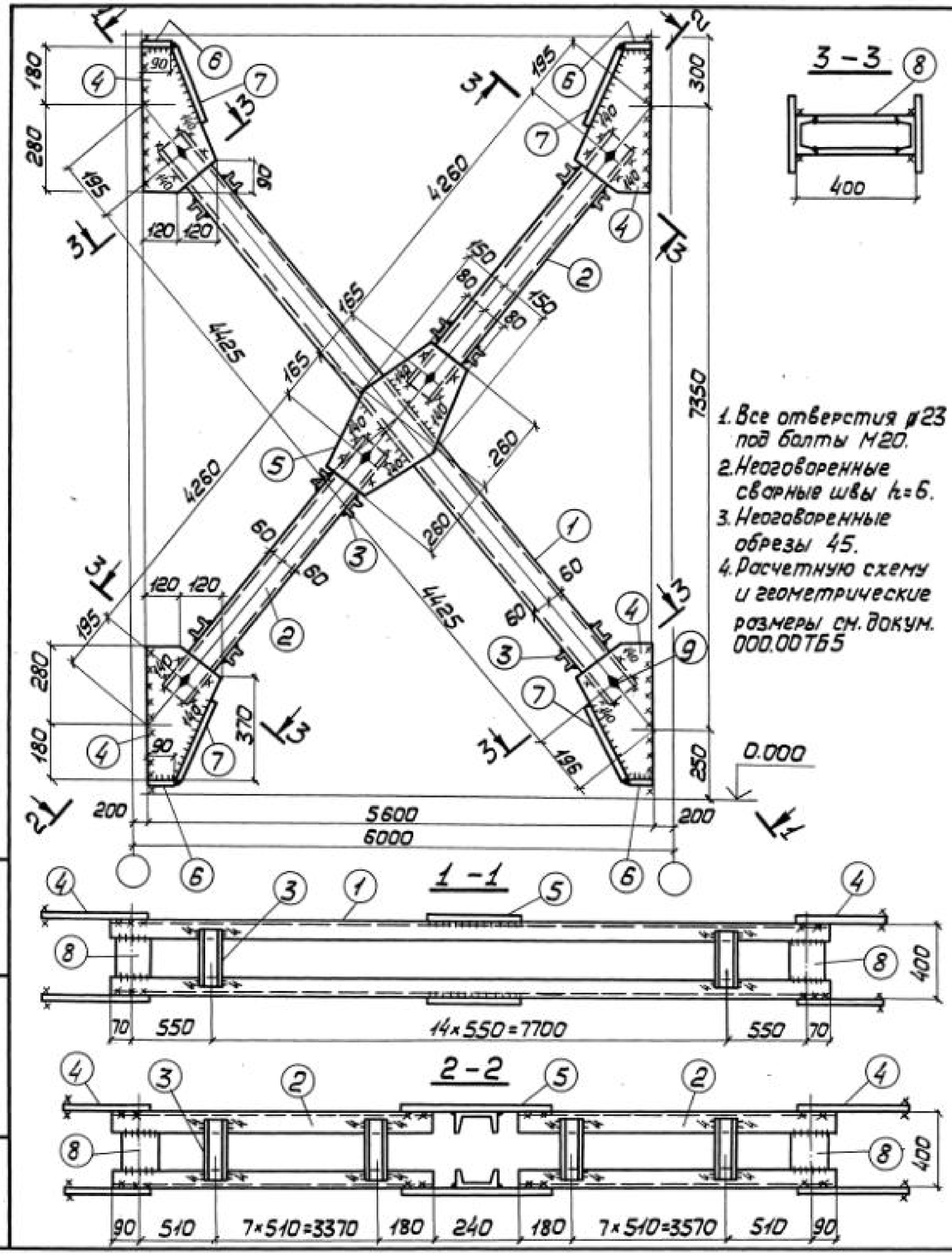

1. Все отверстия ø23 под болты М20.
2. Неоговоренные сварные швы h_f=6.
3. Неоговоренные обрезы 45.
4. Расчетную схему и геометрические размеры см. докум. 000.00ТБ5

Сварные швы Таблица

Марка	Кол.	Тип и толщ. шва	Длина, м на марку	Длина, м общ.	Тип электр.	Примечание
ВС19		◺ 6	4,2	—	Э42	Заводской
		◺ 6	5,2	—	Э42	Монтажный
		◺ 4	12,0	—	Э42	Монтажный

Формат	Зона	Поз.	Обозначение	Наименование	Кол.	Примечание
			Сталь ВСт3кп2	ГОСТ 380-71*		
				1.424.1-5.6-019.00		
				Детали		
				ГОСТ 8240-72		
Б4		1	1.424.1-5.6-019.01	Швеллер 12 ℓ=8940	2	186
Б4		2	1.424.1-5.6-019.02	Швеллер 12 ℓ=4350	4	181
Б4		3	1.424.1-5.6-019.03	Швеллер 6,5 ℓ=390	62	143
				ГОСТ 19903-74		
Б4		4	1.424.1-5.6-019.04	Полоса 8×240 ℓ=460	8	55
Б4		5	1.424.1-5.6-019.05	Полоса 8×300 ℓ=520	2	20
Б4		6	1.424.1-5.6-019.06	Полоса 8×80 ℓ=90	8	4
Б4		7	1.424.1-5.6-019.07	Полоса 8×80 ℓ=280	8	11
Б4		8	1.424.1-5.6-019.08	Полоса 8×120 ℓ=295	8	20
				Стандартные изделия		
Б4		9		Болт М20×40.58.00	12	2,63
				ГОСТ 15589-70*		
Б4		10		Гайка М20.4.00 ГОСТ 15526-70*	12	0,75
Б4		11		Шайба 20.01.00 ГОСТ 11371-78	12	0,27

Директор	Шимановский	
Гл.инж.пр.	Шумицкий	
Нач.отд.	Шейнич	
Гл.констр.	Шапран	
Гл.инж.пр.	Сенковский	
Бригадир	Немчинова	
Норм.конт.	Немчинова	
Проверил	Беляева	
Исполнил	Шкробот	

1.424.1-5.6-019.00

Связь ВС19

Стадия	Масса	Масштаб
Р	626	1:50 1:15
Лист	Листов 1	

Сталь ВСт3кп2

ГПИ УКРПРОЕКТСТАЛЬКОНСТРУКЦИЯ

Инв.№ подл. | Подпись и дата | Взам.инв.№

19136 33

Копировал

Формат А3

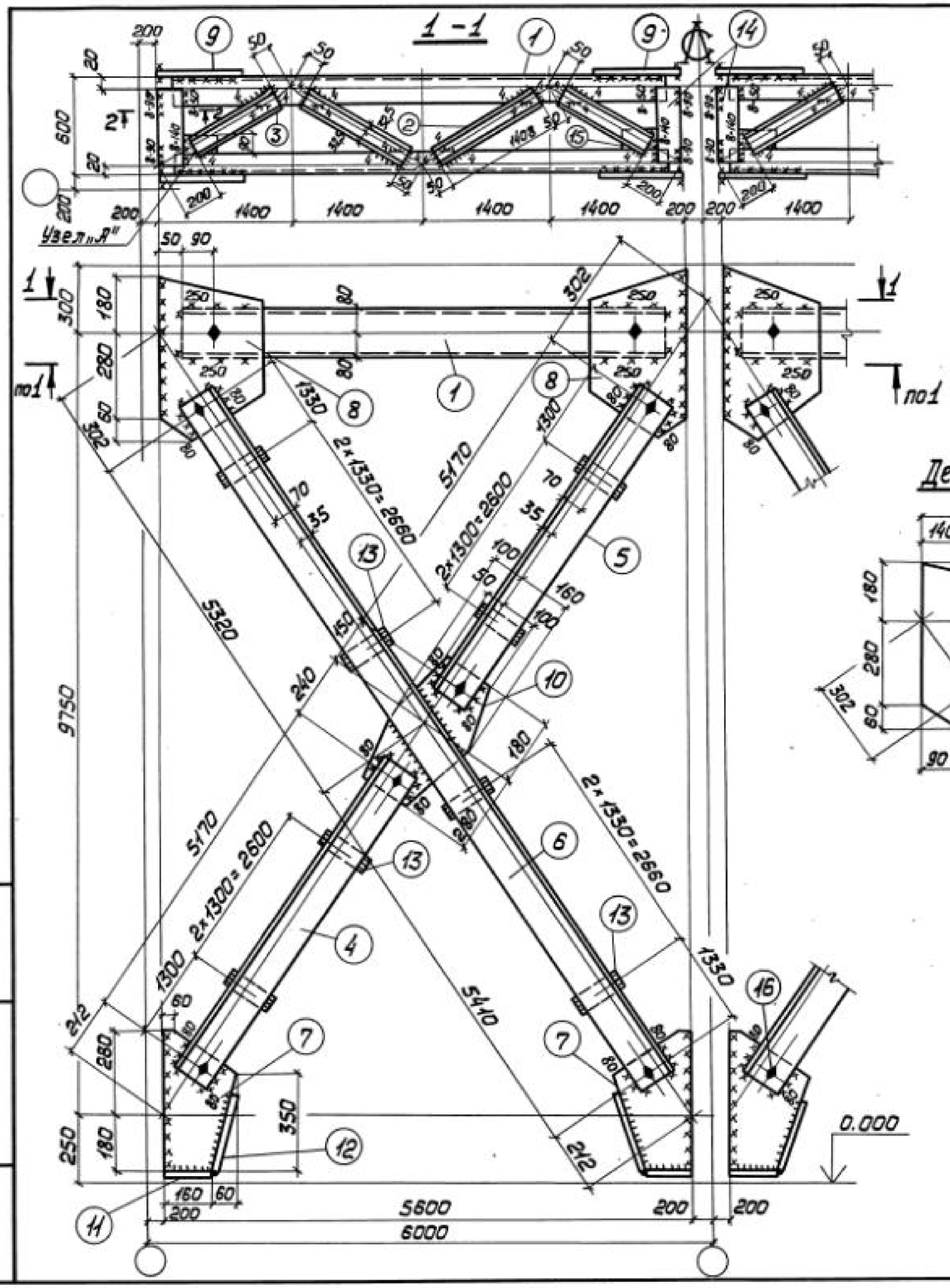

Сварные швы Таблица

Марка	Кол.	Тип и толщ. шва	Длина, м на марку	Длина, м общ.	Тип электр.	Примечание
ВС 20		◺ 8	3,0	—	342	Монтажный
		◺ 6	13,6	—	342	Заводской
		◺ 6	20,5	—	342	Монтажный
		◺ 4	10,6	—	342	Заводской

1. Все отверстия ф 23 под болты М20.
2. Неоговоренные сварные швы $h = 6$.
3. Неоговоренные обрезы 45.
4. Узел „А" см. докум. 027.00.
5. Расчетную схему и геометрические размеры см. докум. 000.00ТБ6.

Директор	Шимановский	
Гл.констр.	Шумицкий	
Нач.отд.	Шейнич	
Гл.констр.	Шапран	
Гл.инж.пр.	Сонковский	
Бригадир	Немчинова	
Норм.конт.	Немчинова	
Проверил	Беляева	
Исполнил	Лукиша	

1424.1-5.6-020.00

Связь ВС 20

Стадия	Масса	Масштаб
Р	2636	1:50 1:15
Лист 1	Листов 2	

Сталь ВСт3кп2

ГПИ УКРПРОЕКТСТАЛЬКОНСТРУКЦИЯ

Инв.№ подл. | Подпись и дата | Взам.инв.№

19136 34

копировал Ган

Формат А3

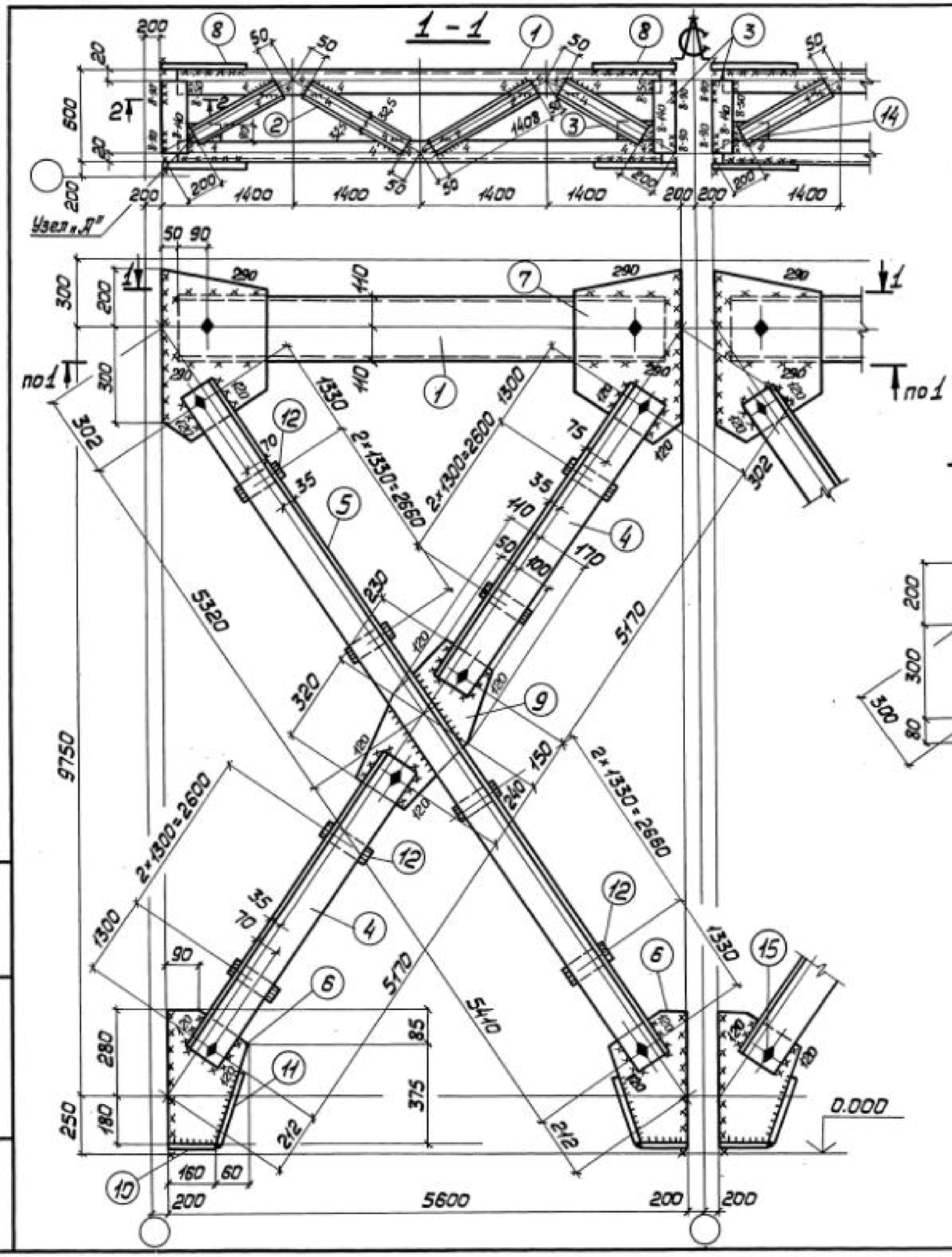

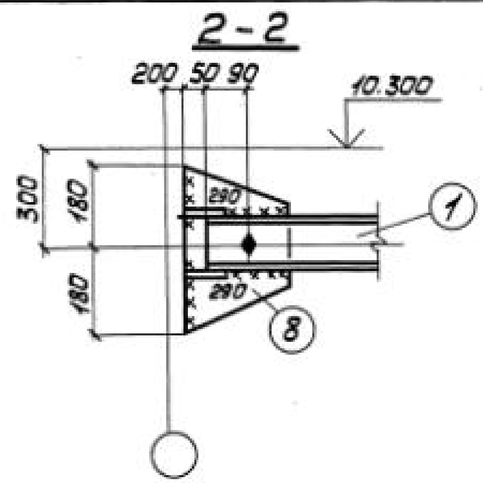

Деталь 8

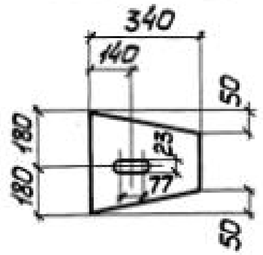

Деталь 7

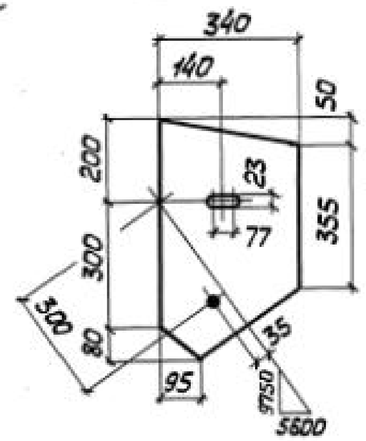

Сварные швы Таблица

Марка	Кол.	Тип и толщ. шва	Длина, м на марку	Длина, м общ.	Тип электр.	Примечание
ВС 28		◺8	4,0	—	342	Монтажный
		◺6	13,8	—	342	Заводской
		◺6	21,3	—	342	Монтажный
		◺4	12,6	—	342	Заводской

1. Все отверстия ф23 под болты М20.
2. Неоговоренные сварные швы $k=6$.
3. Неоговоренные обрезы 45.
4. Узел „А" см. докум. 027.00.
5. Расчетную схему и геометрические размеры см. докум. 000.00ТБ 6.

Директор	Шимановский	
Гл.инж.пр.	Шуницкий	
Нач.отд.	Шейнич	
Гл.констр.	Шатрон	
Гл.инж.пр.	Санковский	
Бригадир	Немчинова	
Норм.контр.	Немчинова	
Проверил	Беляева	
Исполнил	Лукиша	

1.424.1-5.6-02.00.00

Связь ВС 28

Стадия	Масса	Масштаб
Р	214	1:50 1:15
Лист 1	Листов 2	

Сталь ВСт3кп2

ГПИ УКРПРОЕКТСТАЛЬКОНСТРУКЦИЯ

Инв.№ подл. | Подпись и дата | Взам.инв.№

19136 35

Копировал

Формат А3

Формат	Зона	поз.	Обозначение	Наименование	Кол.	Примечание
			Сталь ВСт3кп2	ГОСТ 380-71*		
				1.424.1-5.6-020.00		
				Деталь		
				ГОСТ 8240-72		
БЧ		1	1.424.1-5.6-020.01	Швеллер 16 ℓ=5500	4	313
БЧ		2	1.424.1-5.6-020.02	Швеллер 6,5 ℓ=1408	8	67
БЧ		3	1.424.1-5.6-020.03	Швеллер 6,5 ℓ=1268	8	59
				ГОСТ 8509-72*		
БЧ		4	1.424.1-5.6-020.04	Уголок 125×125×8 ℓ=5260	8	652
БЧ		5	1.424.1-5.6-020.05	Уголок 125×125×8 ℓ=5270	8	650
БЧ		6	1.424.1-5.6-020.06	Уголок 125×125×8 ℓ=10820	4	669
				ГОСТ 19903-74		
БЧ		7	1.424.1-5.6-020.07	Полоса 8×220 ℓ=460	4	26
БЧ		8	1.424.1-5.6-020.08	Полоса 8×300 ℓ=520	4	40
БЧ		9	1.424.1-5.6-020.09	Полоса 8×300 ℓ=360	4	30
БЧ		10	1.424.1-5.6-020.10	Полоса 8×260 ℓ=460	2	15
БЧ		11	1.424.1-5.6-020.11	Полоса 8×80 ℓ=160	4	3
БЧ		12	1.424.1-5.6-020.12	Полоса 8×80 ℓ=300	4	7
БЧ		13	1.424.1-5.6-020.13	Полоса 8×80 ℓ=150	24	19
БЧ		14	1.424.1-5.6-020.14	Полоса 12×120 ℓ=560	8	51
БЧ		15	1.424.1-5.6-020.15	Полоса 10×160 ℓ=90	8	9
				Стандартные изделия		
БЧ		16		Болт М20×40.58.00	20	4,38
				ГОСТ 15589-70*		
БЧ		17		Гайка М20.4.00	20	1,25
				ГОСТ 15526-70*		
БЧ		18		Шайба 20.01.00	20	0,46
				ГОСТ 11371-78		

Взам. инв. № | Подпись и дата | Инв. № подл.

1.424.1-5.6-020.00 Лист 2

Формат	Зона	поз.	Обозначение	Наименование	Кол.	Примечание
			Сталь ВСт3кп2	ГОСТ 380-71*		
				1.424.1-5.6-028.00		
				Детали		
				ГОСТ 8240-72		
БЧ		1	1.424.1-5.6-028.01	Швеллер 22 ℓ=5500	4	462
БЧ		2	1.424.1-5.6-028.02	Швеллер 6,5 ℓ=1408	8	67
БЧ		3	1.424.1-5.6-028.03	Швеллер 6,5 ℓ=1258	8	59
				ГОСТ 8509-72*		
БЧ		4	1.424.1-5.6-028.04	Уголок 125×125×8 ℓ=5260	8	652
БЧ		5	1.424.1-5.6-028.05	Уголок 125×125×8 ℓ=10820	4	669
				ГОСТ 19903-74		
БЧ		6	1.424.1-5.6-028.06	Полоса 8×220 ℓ=460	4	26
БЧ		7	1.424.1-5.6-028.07	Полоса 8×340 ℓ=580	4	50
БЧ		8	1.424.1-5.6-028.08	Полоса 8×340 ℓ=360	4	34
БЧ		9	1.424.1-5.6-028.09	Полоса 8×280 ℓ=550	2	20
БЧ		10	1.424.1-5.6-028.10	Полоса 8×80 ℓ=160	4	3
БЧ		11	1.424.1-5.6-028.11	Полоса 8×80 ℓ=300	4	7
БЧ		12	1.424.1-5.6-028.12	Полоса 8×80 ℓ=150	24	19
БЧ		13	1.424.1-5.6-028.13	Полоса 12×120 ℓ=560	8	51
БЧ		14	1.424.1-5.6-028.14	Полоса 10×160 ℓ=90	8	9
				Стандартные изделия		
БЧ		15		Болт М20×40.58.00	20	4,38
				ГОСТ 15598-70*		
БЧ		16		Гайка М20.4.00	20	1,25
				ГОСТ 15526-70*		
БЧ		17		Шайба 20.01.00	20	0,46
				ГОСТ 11371-78		

Взам. инв. № | Подпись и дата | Инв. № подл.

1.424.1-5.6-028.00 Лист 2

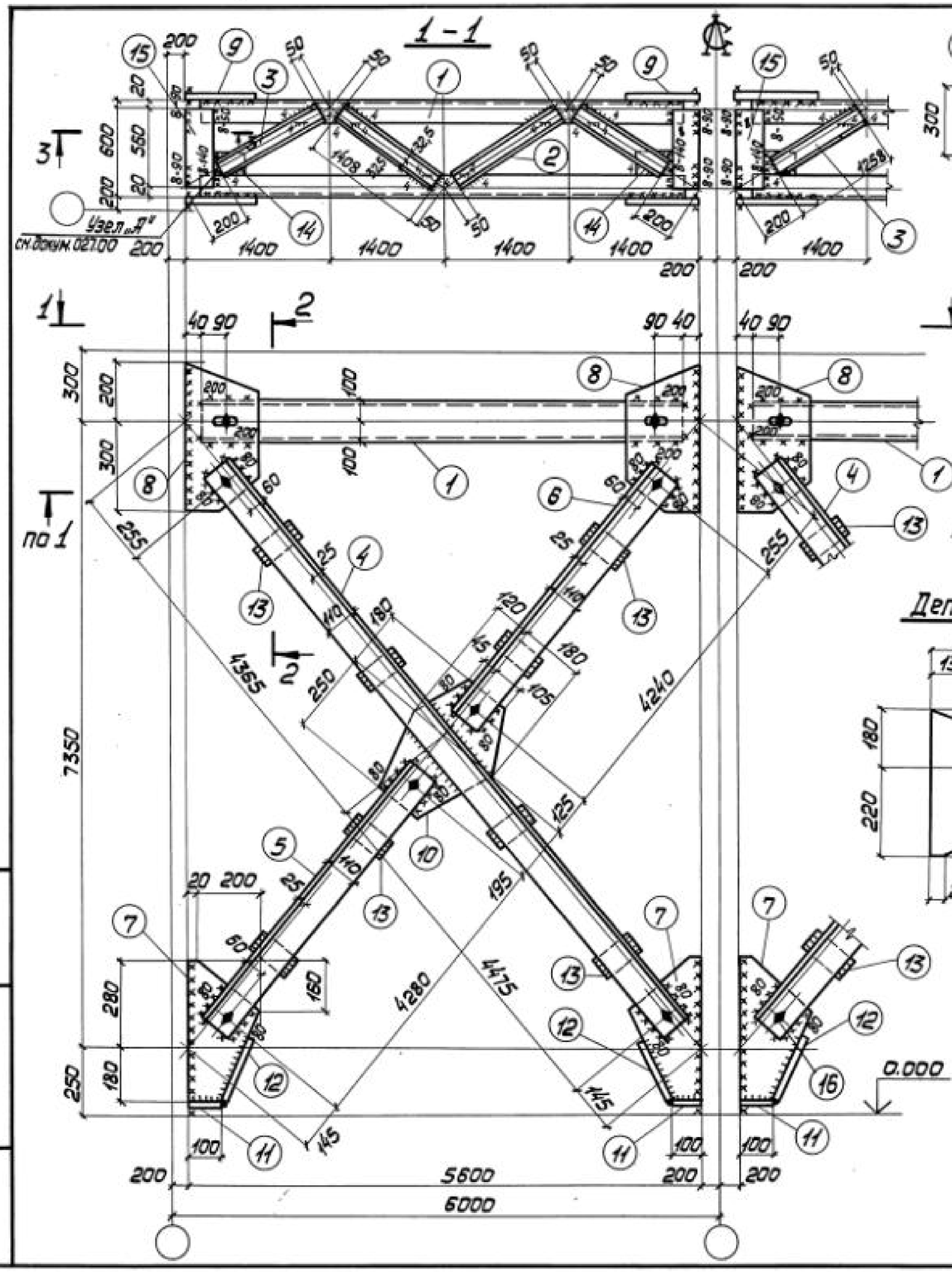

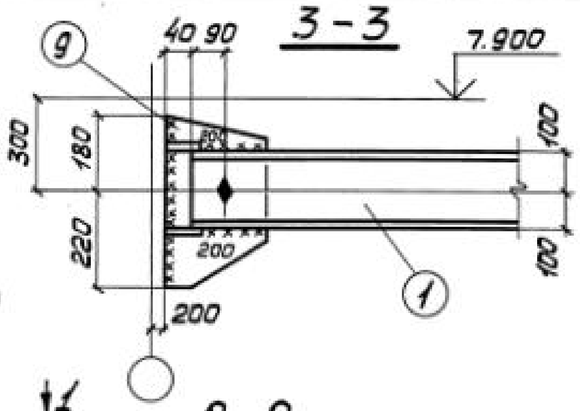

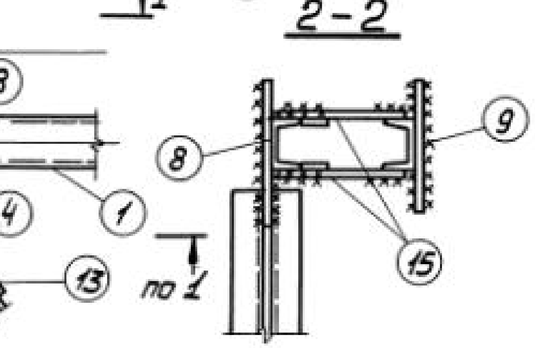

Деталь 8

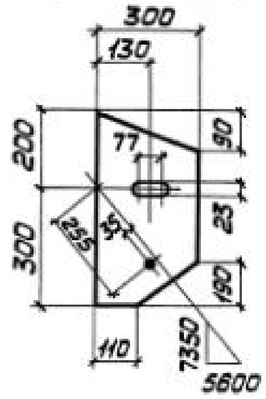

Деталь 9

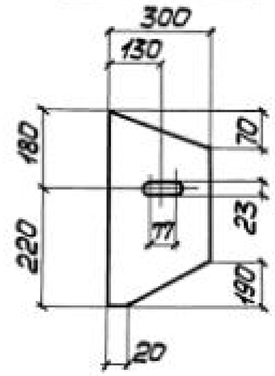

Сварные швы — Таблица

Марка	Кол.	Тип и толщ. шва	Длина, м на марку	Длина, м общ.	Тип электр.	Примечание
ВС 21		◺ 8	3,8	—	Э42	Монтажный
		◺ 6	9,1	—	Э42	Заводской
		◺ 6	15,6	—	Э42	Монтажный
		◺ 4	10,6	—	Э42	Заводской

1. Все отверстия ф23 под болты М20.
2. Неоговоренные сварные швы $h=6$.
3. Неоговоренные обрезы 45.
4. Расчетную схему и геометрические размеры см. докум. 000.00 ТБ 6.

Директор	Шимановский		
Гл.инж.пр.	Шумицкий		
Нач.отд.	Швейнич		
Гл.констр.	Шапрон		
Гл.инж.пр	Санковский		
Бригадир	Немчинова		
Норм.контр	Немчинова		
Проверил	Беляева		
Исполнил	Гнатюк		

1.424.1-5.6-02.00

Связь ВС 21

Сталь ВСт3кп2

Стадия	Масса	Масштаб
Р	2261	1:50 1:15
Лист 1	Листов 2	

ГПИ УКРПРОЕКТСТАЛЬКОНСТРУКЦИЯ

Инв. № подл. | Подпись и дата | Взам. инв. №

19136 37

Копировал Жад

Формат А3

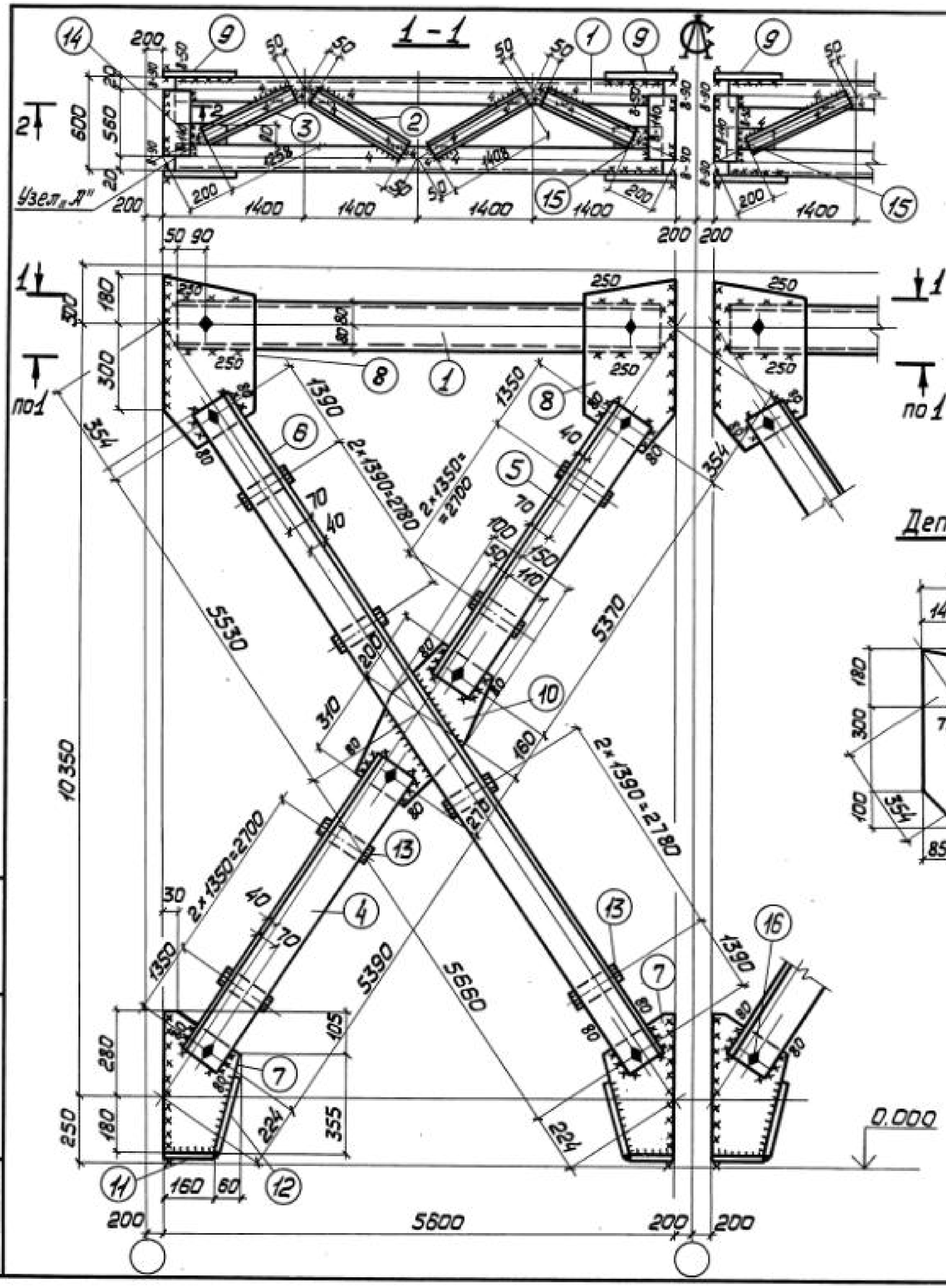

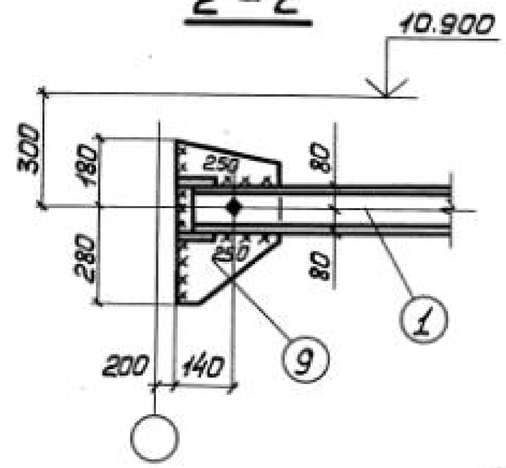

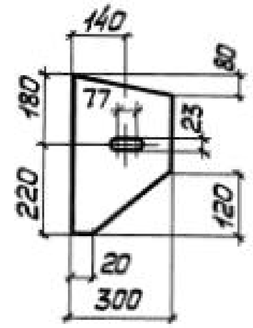

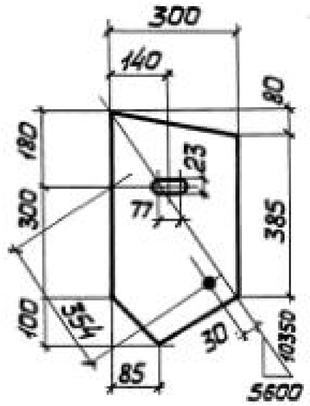

Сварные швы Таблица

Марка	Кол. шт.	Тип и толщ. шва	Длина, м на марку	Длина, м всех	Тип электр.	Примечание
ВС31		◺8	3,8	—	342	Монтажный
		◺6	14,2	—	342	Заводской
		◺6	17,4	—	342	Монтажный
		◺4	10,6	—	342	Заводской

1. Все отверстия ф23 под болты М20.
2. Неоговоренные швы $h=6$.
3. Неоговоренные обрезы 45.
4. Узел „А" см. докум. 027.00.
5. Расчетную схему и геометрические размеры см. докум. 000.00 ТБ 6.

Директор	Шимановский		
Гл. инж. пр.	Шумицкий		
Нач. отд.	Шейнин		
Гл. констр.	Шатрон		
Гл. инж. пр.	Сонковский		
Бригадир	Ненчинова		
Норм. контр.	Ненчинова		
Проверил	Беляева		
Исполнил	Лукиша		

1.424.1-5.6-029.00

Связь ВС29

Сталь ВСт3кп2

Стадия	Масса	Масштаб
Р	2390	1:50 1:15
Лист 1	Листов 2	

ГПИ УКРПРОЕКТСТАЛЬКОНСТРУКЦИЯ

Инв. № подл. | Подпись и дата | Взам. инв. №

19136 38

копировал

Формат А3

Формат	Зона	Поз.	Обозначение	Наименование	Кол.	Примечание
			Сталь ВСт3кп2	ГОСТ 380-71*		
				1.424.1-5.6-021.00		
				Детали		
				ГОСТ 8240-72		
БЧ		1	1.424.1-5.6-021.01	Швеллер 20 ℓ=5520	4	406
БЧ		2	1.424.1-5.6-021.02	Швеллер 6,5 ℓ=1408	8	67
БЧ		3	1.424.1-5.6-021.03	Швеллер 6,5 ℓ=1258	8	59
				ГОСТ 8509-72		
БЧ		4	1.424.1-5.6-021.04	Уголок 180×110×10 ℓ=8930	4	794
БЧ		5	1.424.1-5.6-021.05	Уголок 180×110×10 ℓ=4370	4	388
БЧ		6	1.424.1-5.6-021.06	Уголок 180×110×10 ℓ=4330	4	385
				ГОСТ 19903-74		
БЧ		7	1.424.1-5.6-021.07	Полоса 8×220 ℓ=460	4	26
БЧ		8	1.424.1-5.6-021.08	Полоса 8×300 ℓ=500	4	38
БЧ		9	1.424.1-5.6-021.09	Полоса 8×300 ℓ=400	4	30
БЧ		10	1.424.1-5.6-021.10	Полоса 8×300 ℓ=430	2	16
БЧ		11	1.424.1-5.6-021.11	Полоса 8×80 ℓ=100	4	2
БЧ		12	1.424.1-5.6-021.12	Полоса 8×80 ℓ=230	4	5
БЧ		13	1.424.1-5.6-021.13	Полоса 8×60 ℓ=140	16	8
БЧ		14	1.424.1-5.6-021.14	Полоса 10×160 ℓ=90	8	9
БЧ		15	1.424.1-5.6-021.15	Полоса 12×120 ℓ=560	8	51
				Стандартные изделия		
БЧ		16		Болт М20×40.58.00	20	4,38
				ГОСТ 15589-70*		
БЧ		17		Гайка М20.4.00	20	1,25
				ГОСТ 15526-70*		
БЧ		18		Шайба 20.01.00	20	0,46
				ГОСТ 11371-78		

Инв.№ подл. | Подпись и дата | Взам. инв.№

1.424.1-5.6-021.00 Лист 2

Формат	Зона	Поз.	Обозначение	Наименование	Кол.	Примечание
			Сталь ВСт3кп2	ГОСТ 380-71*		
				1.424.1-5.6-029.00		
				Детали		
				ГОСТ 8240-72		
БЧ		1	1.424.1-5.6-029.01	Швеллер 16 ℓ=5500	4	312
БЧ		2	1.424.1-5.6-029.02	Швеллер 6,5 ℓ=1408	8	67
БЧ		3	1.424.1-5.6-029.03	Швеллер 6,5 ℓ=1258	8	59
				ГОСТ 8509-72		
БЧ		4	1.424.1-5.6-029.04	Уголок 140×140×9 ℓ=5480	4	426
БЧ		5	1.424.1-5.6-029.05	Уголок 140×140×9 ℓ=5460	4	424
БЧ		6	1.424.1-5.6-029.06	Уголок 140×140×9 ℓ=11280	4	875
				ГОСТ 19903-74		
БЧ		7	1.424.1-5.6-029.07	Полоса 8×220 ℓ=460	4	26
БЧ		8	1.424.1-5.6-029.08	Полоса 8×300 ℓ=580	4	40
БЧ		9	1.424.1-5.6-029.09	Полоса 8×300 ℓ=400	4	30
БЧ		10	1.424.1-5.6-029.10	Полоса 8×250 ℓ=510	2	16
БЧ		11	1.424.1-5.6-029.11	Полоса 8×80 ℓ=160	4	3
БЧ		12	1.424.1-5.6-029.12	Полоса 8×80 ℓ=300	4	6
БЧ		13	1.424.1-5.6-029.13	Полоса 8×80 ℓ=170	24	22
БЧ		14	1.424.1-5.6-029.14	Полоса 12×120 ℓ=560	8	51
БЧ		15	1.424.1-5.6-029.15	Полоса 10×90 ℓ=160	8	9
				Стандартные изделия		
БЧ		16		Болт М20×40.58.00	20	4,38
				ГОСТ 15589-70*		
БЧ		17		Гайка М20.4.00	20	1,25
				ГОСТ 15526-70*		
БЧ		18		Шайба 20.01.00	20	0,46
				ГОСТ 11371-78		

Инв.№ подл. | Подпись и дата | Взам. инв.№

1.424.1-5.6-029.00 Лист 2

Формат А4 Копировал Фам- Формат А4

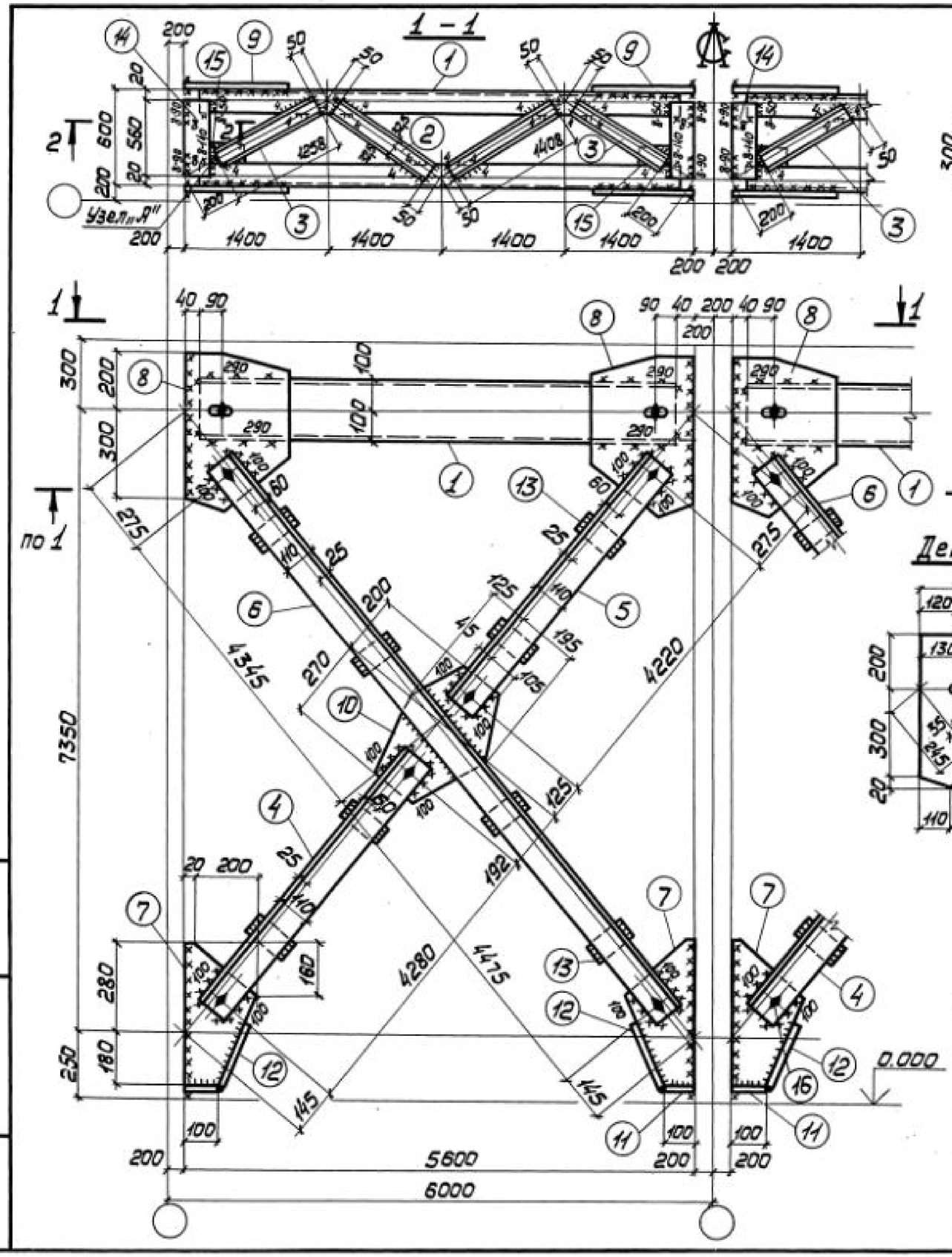

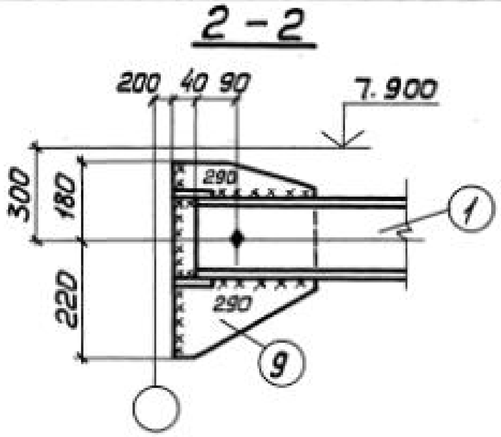

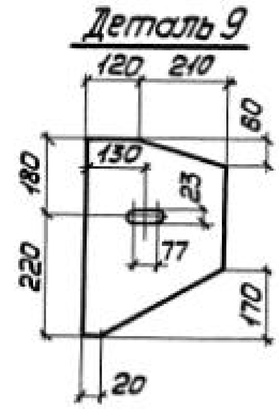

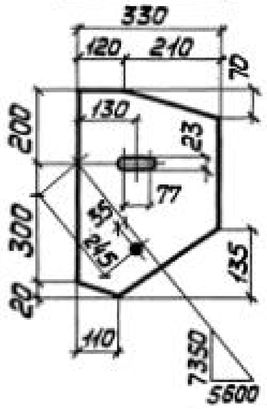

Сварные швы Таблица

Марка	Кол. шт.	Тип и толщ. шва	Длина, м на марку	Длина, м всех	Тип электр.	Примечание
ВС22		◺8	3,6	—	Э42	Монтажный
		◺6	9,3	—	Э42	Заводской
		◺6	20,4	—	Э42	Монтажный
		◺4	10,6	—	Э42	Заводской

1. Все отверстия ф23 под болты М20.
2. Неоговоренные сварные швы h=6.
3. Неоговоренные обрезы 45.
4. Расчетную схему и геометрические размеры см. докум. 000.00ТБ6.
5. Узел „А" см. докум. 027.00.

Директор	Шимановский	
Гл.инж.пр.	Шмицкий	
Нач.отд.	Шейнич	
Гл.констр.	Шапран	
Гл.инж.пр.	Сонковский	
Бригадир	Немчинова	
Норм.конт.	Немчинова	
Проверил	Беляева	
Исполнил	Лукиша	

1.424.1-5.6-022.00

Связь ВС22

Стадия	Масса	Масштаб
Р	1700	1:50 1:15

Лист 1 Листов 2

Сталь ВСт3кп2

ГПИ УКРПРОЕКТСТАЛЬКОНСТРУКЦИЯ

Инв.№ подл. | Подпись и дата | Взам.инв.№

19136 40

Копировал Дарь

Формат А3

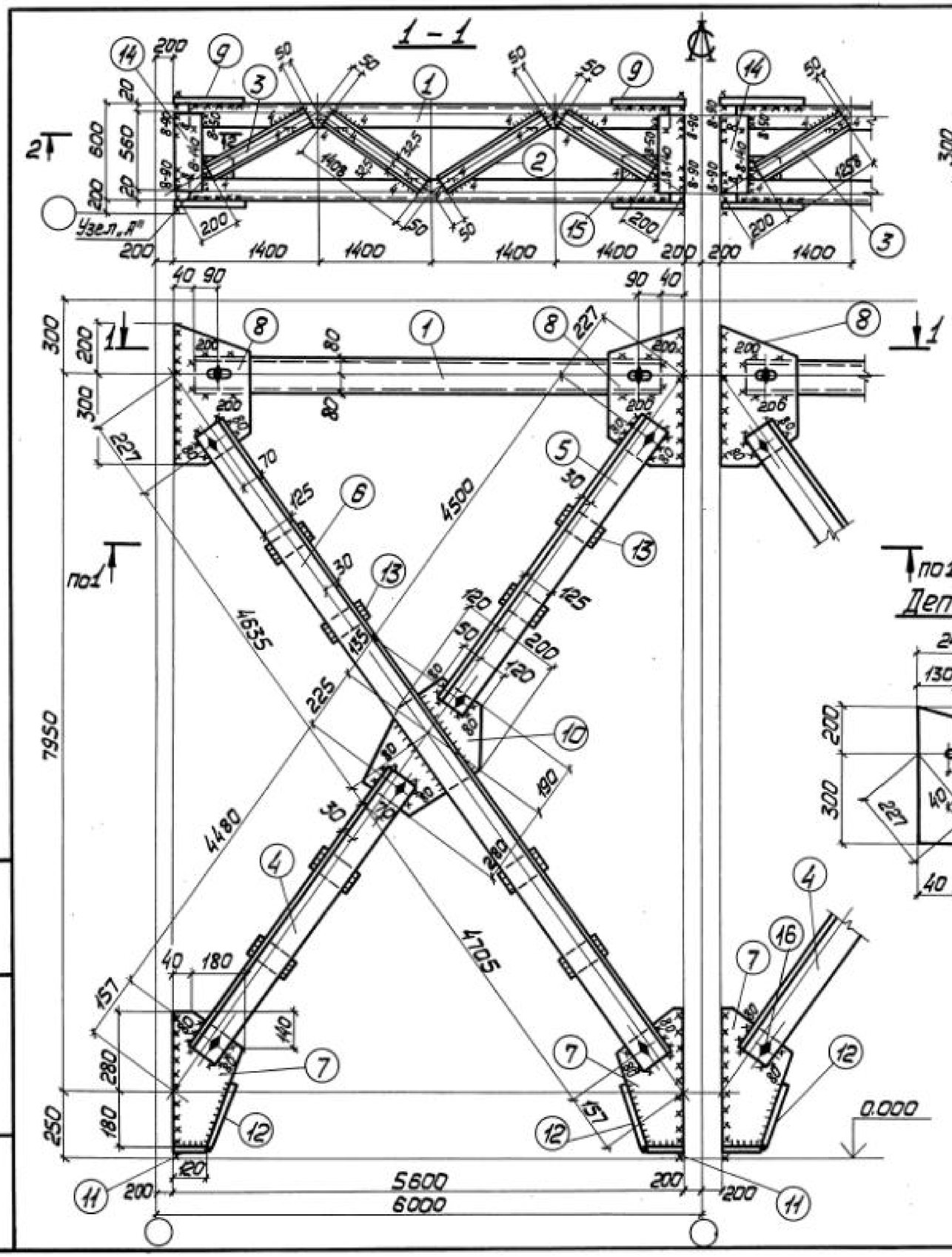

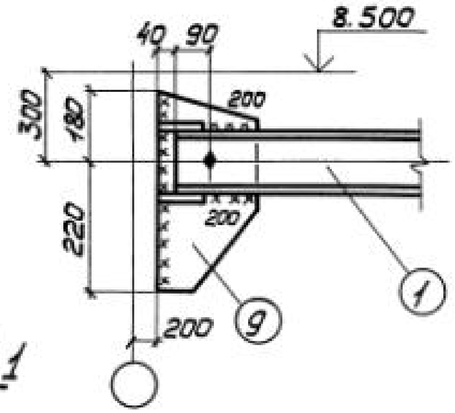

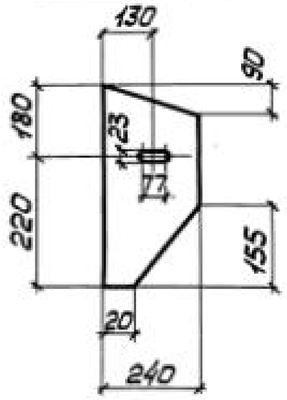

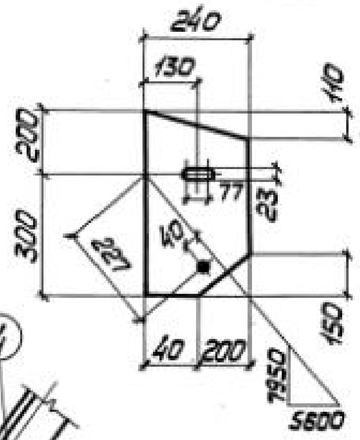

Сварные швы Таблица

Марка	Кол.	Тип и толщ. шва	Длина, мм на марку	Длина, мм общ.	Тип электр.	Примечание
ВС23		◺8	4,0	—	Э42	Монтажный
		◺6	12,2	—	Э42	Заводской
		◺6	18,0	—	Э42	Монтажный
		◺4	10,6	—	Э42	Заводской

1. Все отверстия ⌀23 под болты М20.
2. Неоговоренные сварные швы $h=6$.
3. Неоговоренные обрезы 45.
4. Узел „А" см. докум. 027.00.
5. Расчетную схему и геометрические размеры см. докум. 000.00ТБ6.

Директор	Шимановский	
Гл.инж.пр.	Шумицкий	
Нач.отд.	Шейнич	
Гл.констр.	Шапран	
Гл.инж.пр.	Санковский	
Бригадир	Немчинова	
Норм.контр.	Немчинова	
Проверил	Беляева	
Исполнил	Лукиша	

1.424.1-5.6-023.00

Связь ВС23

Сталь ВСт3кп2

Стадия	Масса	Масштаб
Р	1671	1:50 1:15
Лист 1	Листов 2	

ГПИ УКРПРОЕКТСТАЛЬКОНСТРУКЦИЯ

Инв.№ подл. | Подпись и дата | Взам.инв.№

19136 41

Копировал Фам-

Формат А3

Формат	Зона	Поз.	Обозначение	Наименование	Кол.	Примечание
			Сталь ВСт3кп2	ГОСТ 380-71*		
				1.424.1-5.6-022.00		
				Детали		
				ГОСТ 8240-72		
БЧ		1	1.424.1-5.6-022.01	Швеллер 20 ℓ=5520	4	407
БЧ		2	1.424.1-5.6-022.02	Швеллер 6,5 ℓ=1408	8	67
БЧ		3	1.424.1-5.6-022.03	Швеллер 6,5 ℓ=1258	8	59
				ГОСТ 8509-72*		
БЧ		4	1.424.1-5.6-022.04	Уголок 110×110×8 ℓ=4370	4	236
БЧ		5	1.424.1-5.6-022.05	Уголок 110×110×8 ℓ=4310	4	233
БЧ		6	1.424.1-5.6-022.06	Уголок 110×110×8 ℓ=8910	4	481
				ГОСТ 19903-74		
БЧ		7	1.424.1-5.6-022.07	Полоса 8×220 ℓ=460	4	26
БЧ		8	1.424.1-5.6-022.08	Полоса 8×330 ℓ=520	4	43
БЧ		9	1.424.1-5.6-022.09	Полоса 8×330 ℓ=400	4	38
БЧ		10	1.424.1-5.6-022.10	Полоса 8×320 ℓ=470	2	19
БЧ		11	1.424.1-5.6-022.11	Полоса 8×80 ℓ=100	4	2
БЧ		12	1.424.1-5.6-022.12	Полоса 8×80 ℓ=230	4	5
БЧ		13	1.424.1-5.6-022.13	Полоса 8×60 ℓ=140	16	8
БЧ		14	1.424.1-5.6-022.14	Полоса 12×120 ℓ=560	8	51
БЧ		15	1.424.1-5.6-022.15	Полоса 10×160 ℓ=90	8	9
				Стандартные изделия		
БЧ		16		Болт М20×40.58.00	20	4.38
				ГОСТ 15589-70*		
БЧ		17		Гайка М20.4.00	20	1.25
				ГОСТ 15526-70*		
БЧ		18		Шайба 20.01.00	20	0.46
				ГОСТ 11371-78		

Инв. № подл. | Подпись и дата | Взам. инв. №

Формат	Зона	Поз.	Обозначение	Наименование	Кол.	Примечание
			Сталь ВСт3кп2	ГОСТ 380-71*		
				1.424.1-5.6-023.00		
				Детали		
				ГОСТ 8240-72		
БЧ		1	1.424.1-5.6-023.01	Швеллер 16 ℓ=5520	4	314
БЧ		2	1.424.1-5.6-023.02	Швеллер 6,5 ℓ=1408	8	67
БЧ		3	1.424.1-5.6-023.03	Швеллер 6,5 ℓ=1258	8	59
				ГОСТ 8509-72*		
БЧ		4	1.424.1-5.6-023.04	Уголок 125×125×8 ℓ=4570	4	283
БЧ		5	1.424.1-5.6-023.05	Уголок 125×125×8 ℓ=4590	4	248
БЧ		6	1.424.1-5.6-023.06	Уголок 125×125×8 ℓ=9430	4	509
				ГОСТ 19903-74		
БЧ		7	1.424.1-5.6-023.07	Полоса 8×220 ℓ=460	4	25
БЧ		8	1.424.1-5.6-023.08	Полоса 8×240 ℓ=500	4	30
БЧ		9	1.424.1-5.6-023.09	Полоса 8×240 ℓ=400	4	24
БЧ		10	1.424.1-5.6-023.10	Полоса 8×320 ℓ=470	2	19
БЧ		11	1.424.1-5.6-023.11	Полоса 8×80 ℓ=120	4	2
БЧ		12	1.424.1-5.6-023.12	Полоса 8×80 ℓ=230	4	5
БЧ		13	1.424.1-5.6-023.13	Полоса 8×60 ℓ=150	16	10
БЧ		14	1.424.1-5.6-023.14	Полоса 12×120 ℓ=560	8	51
БЧ		15	1.424.1-5.6-023.15	Полоса 10×160 ℓ=90	8	9
				Стандартные изделия		
БЧ		16		Болт М20×40.58.00	20	4.38
				ГОСТ 15589-70*		
БЧ		17		Гайка М20.4.00	20	1,25
				ГОСТ 15526-70*		
БЧ		18		Шайба 20.01.00	20	0.46
				ГОСТ 11371-78		

Инв. № подл. | Подпись и дата | Взам. инв. №

19136 42

Формат А4 Копировал Формат А4

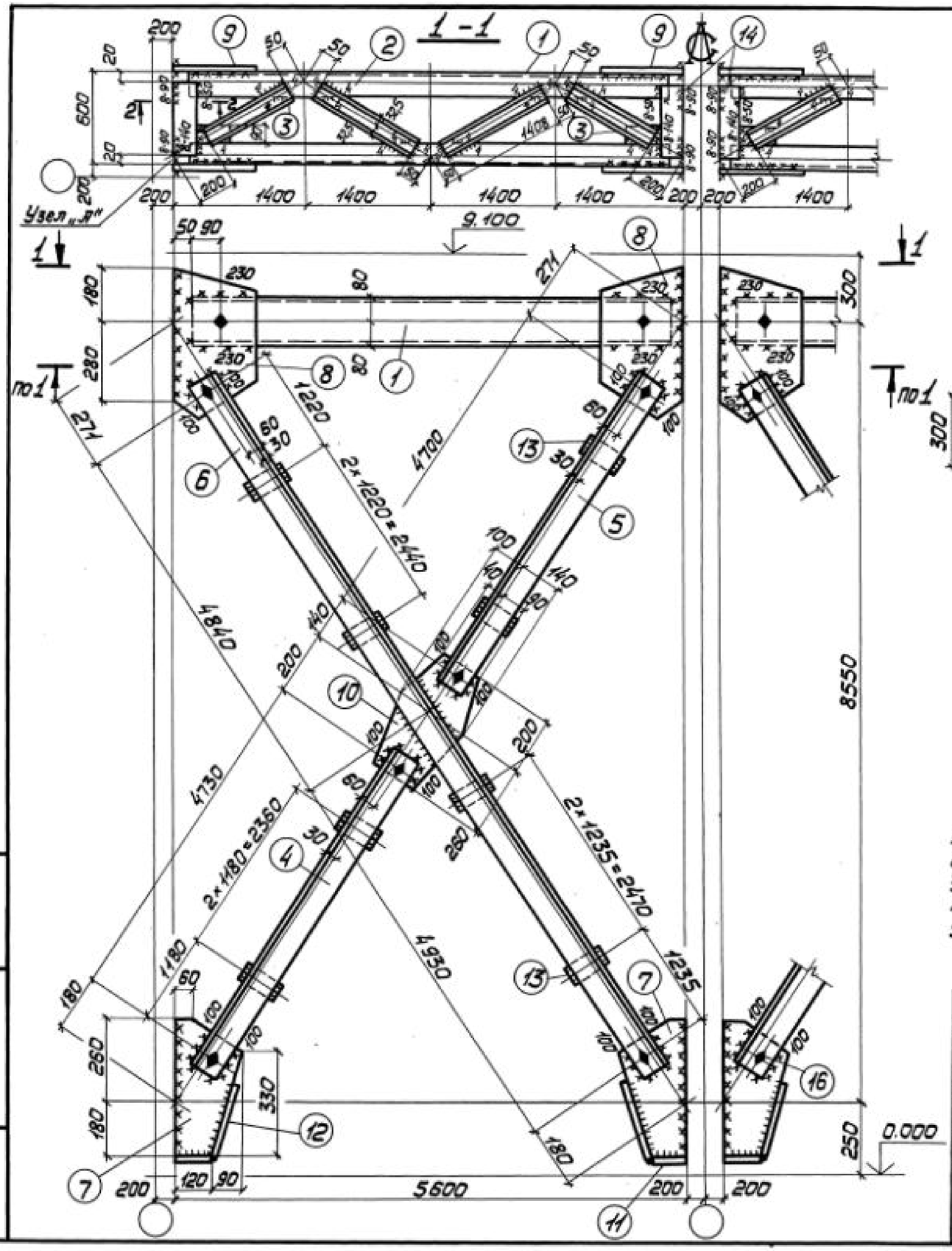

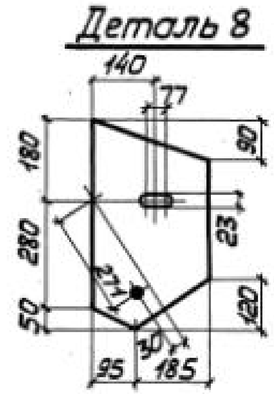

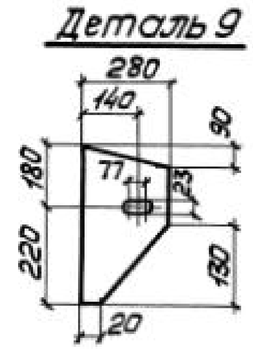

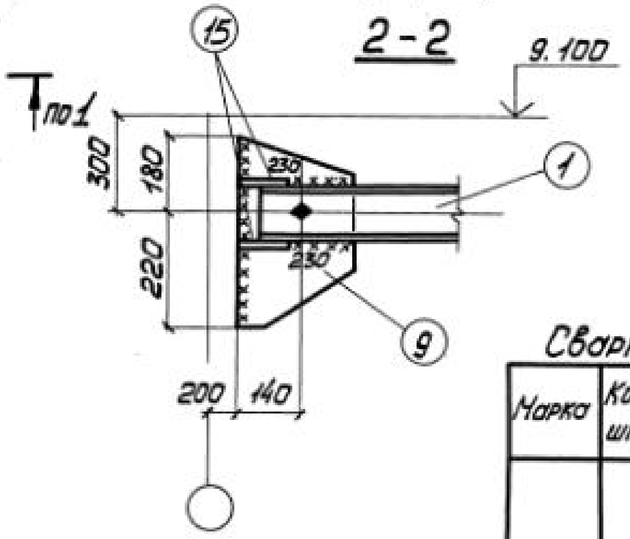

Сварные швы — Таблица

Марка	Кол. шт.	Тип и толщ. шва	Длина, мм на марку	Длина, мм всех	Тип электр.	Примечание
ВС25		◺8	3,8	—	Э42	Монтажный
		◺6	11,0	—	Э42	Заводской
		◺6	20,0	—	Э42	Монтажный
		◺4	10,6	—	Э42	Заводской

1. Все отверстия ф23 под болты М20.
2. Неоговоренные сварные швы $h_f = 6$.
3. Неоговоренные обрезы 45.
4. Расчетную схему и геометрические размеры см. докум. 000.00ТБ6.
5. Узел „А" см. докум. 027.00.

Директор	Шимановский	
Гл. инж. пр.	Шумицкий	
Нач. отд.	Шейнич	
Гл. констр.	Шапран	
Гл. инж. пр.	Сенковский	
Бригадир	Немчинова	
Норм. конт.	Немчинова	
Проверил	Беляева	
Исполнил	Лукиша	

1424.1-5.6-025.00

Связь ВС25

Стадия	Масса	Масштаб
Р	1692	1:50 1:15
Лист 1	Листов 2	

Сталь ВСт3кп2

ГПИ УКРПРОЕКТСТАЛЬКОНСТРУКЦИЯ

Инв. № подл. | Подпись и дата | Взам. инв. №

19136 43

Копировал Гаф-

Формат А3

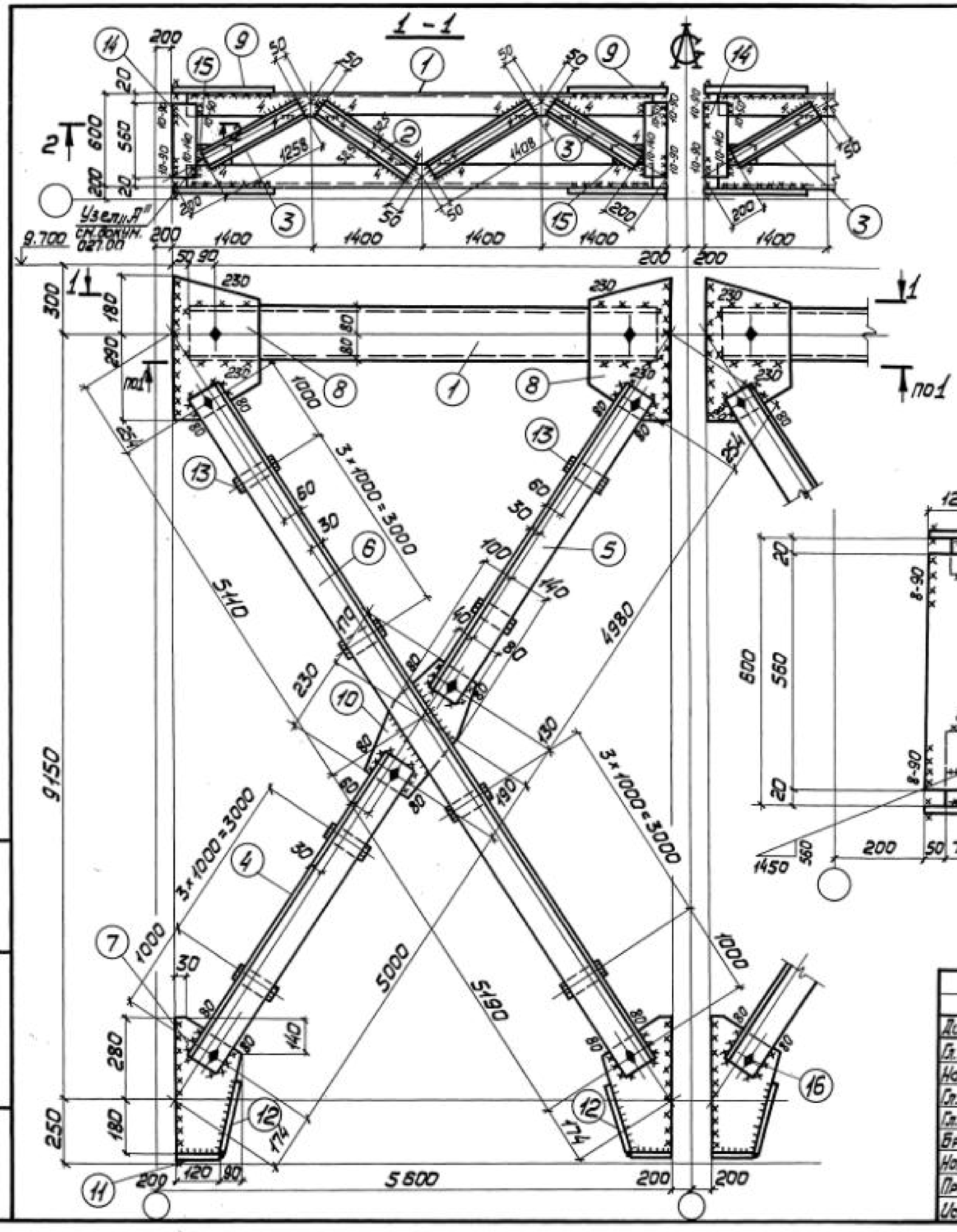

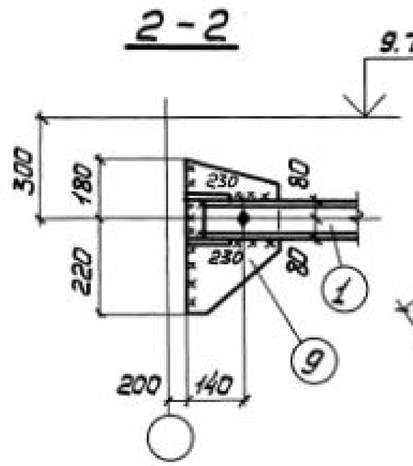

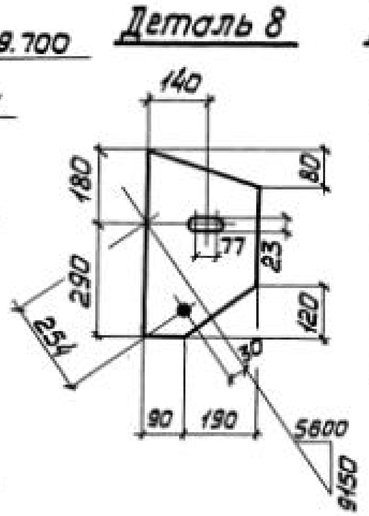

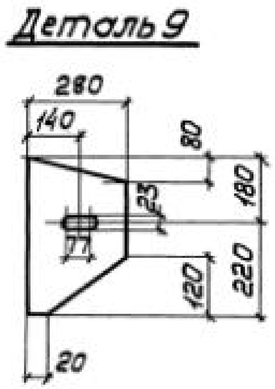

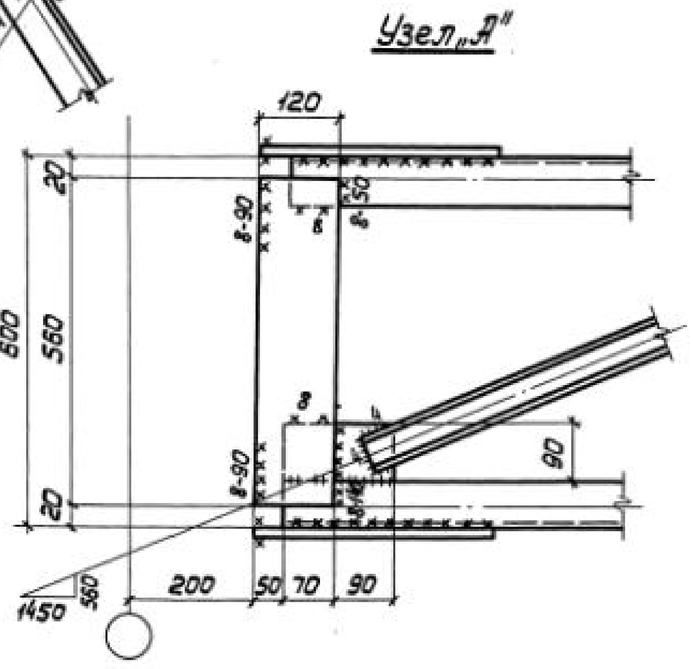

Сварные швы Таблица

Марка	Кол. шт.	Тип и толщ. шва	Длина, мм на марку	Длина, мм всех	Тип электр.	Примечание
ВС27		◺ 8	3,8	—	342	Монтажный
		◺ 6	15,5	—	342	Заводской
		◺ 6	18,5	—	342	Монтажный
		◺ 4	10,6	—	342	Заводской

1. Все отверстия ф23 под болты М20.
2. Неоговоренные сварные швы $h = 6$.
3. Неоговоренные обрезы 45.
4. Расчетную схему и геометрические размеры см. докум. 000.00ТБ6.

Директор	Шимановский	
Гл. инж. пр.	Шумицкий	
Нач. отд.	Шейнич	
Гл. констр.	Шапран	
Гл. инж. пр.	Сенковский	
Бригадир	Немчинова	
Норм. контр.	Немчинова	
Проверил	Беляева	
Исполнил	Лукиша	

1.424.1-5.6-027.00

Связь ВС 27

Стадия	Масса	Масштаб
Р	1756	1:50 1:15
Лист 1	Листов 2	

Сталь ВСт3кп2

ГПИ УКРПРОЕКТСТАЛЬКОНСТРУКЦИЯ

Инв. № подл. | Подпись и дата | Взам. инв. №

19136 44

Копировал

Формат А3

Формат	Зона	поз.	Обозначение	Наименование	Кол.	Примечание
			Сталь ВСт3кп2	ГОСТ 380-71*		
				1.424.1-5.6-025.00		
				Детали		
				ГОСТ 8240-72		
БЧ		1	1.424.1-5.6-025.01	Швеллер 16 ℓ=5500	4	312
БЧ		2	1.424.1-5.6-025.02	Швеллер 6,5 ℓ=1408	8	67
БЧ		3	1.424.1-5.6-025.03	Швеллер 6,5 ℓ=1258	8	59
				ГОСТ 8509-72*		
БЧ		4	1.424.1-5.6-025.04	Уголок 110×110×8 ℓ=4820	4	260
БЧ		5	1.424.1-5.6-025.05	Уголок 110×110×8 ℓ=4790	4	259
БЧ		6	1.424.1-5.6-025.06	Уголок 110×110×8 ℓ=9860	4	533
				ГОСТ 19903-74		
БЧ		7	1.424.1-5.6-025.07	Полоса 8×210 ℓ=440	4	23
БЧ		8	1.424.1-5.6-025.08	Полоса 8×280 ℓ=510	4	36
БЧ		9	1.424.1-5.6-025.09	Полоса 8×280 ℓ=400	4	28
БЧ		10	1.424.1-5.6-025.10	Полоса 8×240 ℓ=460	2	14
БЧ		11	1.424.1-5.6-025.11	Полоса 8×80 ℓ=120	4	2
БЧ		12	1.424.1-5.6-025.12	Полоса 8×80 ℓ=250	4	5
БЧ		13	1.424.1-5.6-025.13	Полоса 8×80 ℓ=140	24	17
БЧ		14	1.424.1-5.6-025.14	Полоса 12×120 ℓ=560	8	57
БЧ		15	1.424.1-5.6-025.15	Полоса 10×160 ℓ=90	4	4
				Стандартные изделия		
БЧ		16		Болт М20×40.58.00	20	4,38
				ГОСТ 15589-70*		
БЧ		17		Гайка М20.4.00	20	1,25
				ГОСТ 15526-70*		
БЧ		18		Шайба 20.01.00	20	0,46
				ГОСТ 11371-78		

Инв.№ подл. | Подпись и дата | Взам. инв.№

1.424.1-5.6-025.00 Лист 2

Формат	Зона	поз.	Обозначение	Наименование	Кол.	Примечание
			Сталь ВСт3кп2	ГОСТ 380-71*		
				1.424.1-5.6-027.00		
				Деталь		
				ГОСТ 8240-72		
БЧ		1	1.424.1-5.6-027.01	Швеллер 16 ℓ=5500	4	315
БЧ		2	1.424.1-5.6-027.02	Швеллер 6,5 ℓ=1408	8	67
БЧ		3	1.424.1-5.6-027.03	Швеллер 6,5 ℓ=1258	8	59
				ГОСТ 8509-72*		
БЧ		4	1.424.1-5.6-027.04	Уголок 110×110×8 ℓ=5090	4	275
БЧ		5	1.424.1-5.6-027.05	Уголок 110×110×8 ℓ=5070	4	274
БЧ		6	1.424.1-5.6-027.06	Уголок 110×110×8 ℓ=10390	4	561
				ГОСТ 19903-74		
БЧ		7	1.424.1-5.6-027.07	Полоса 8×210 ℓ=460	4	25
БЧ		8	1.424.1-5.6-027.08	Полоса 8×280 ℓ=470	4	33
БЧ		9	1.424.1-5.6-027.09	Полоса 8×280 ℓ=400	4	28
БЧ		10	1.424.1-5.6-027.10	Полоса 8×240 ℓ=400	2	12
БЧ		11	1.424.1-5.6-027.11	Полоса 8×80 ℓ=120	4	3
БЧ		12	1.424.1-5.6-027.12	Полоса 8×80 ℓ=280	4	6
БЧ		13	1.424.1-5.6-027.13	Полоса 8×80 ℓ=130	32	22
БЧ		14	1.424.1-5.6-027.14	Полоса 12×120 ℓ=560	8	50
БЧ		15	1.424.1-5.6-027.15	Полоса 10×160 ℓ=90	8	9
				Стандартные изделия		
БЧ		16		Болт М20×40.58.00	20	4,38
				ГОСТ 15589-70*		
БЧ		17		Гайка М20.4.00	20	1,25
				ГОСТ 15526-70*		
БЧ		18		Шайба 20.01.00	20	0,46
				ГОСТ 11371-78		

Инв.№ подл. | Подпись и дата | Взам. инв.№

1.424.1-5.6-027.00 Лист 2

Формат А4 Копировал Формат А4

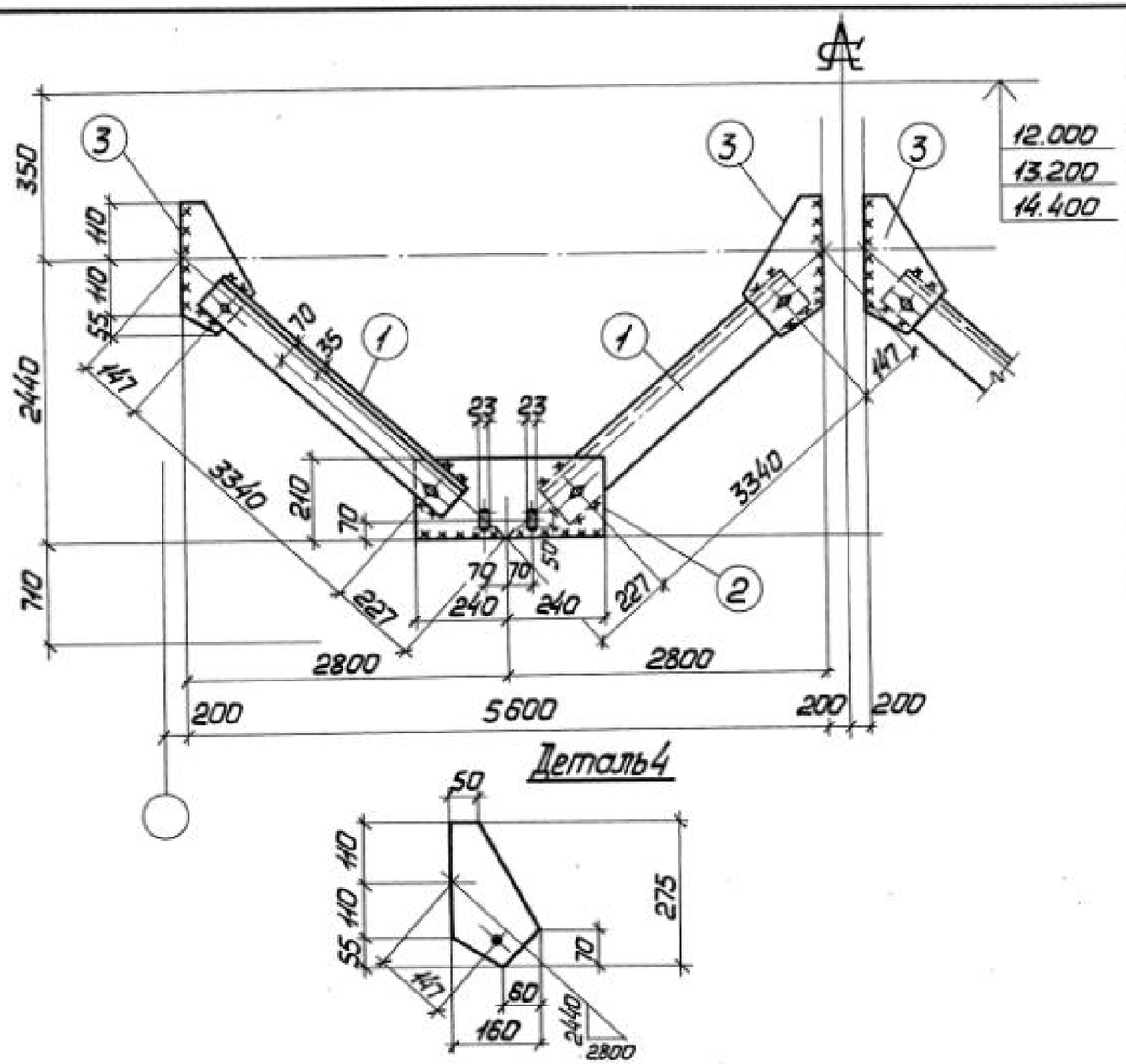

Сварные швы

Таблица

Марка	Кол.	Тип и толщ. шва	Длина, м на марку	Длина, м общ.	Тип электрода	Примечание
ВС24		◺6	5,0		Э42	Монтажный

1. Все отверстия ф23 под болты М20.
2. Сварные швы $h=6$.
3. Неоговоренные обрезы 45.
4. Расчетные схемы и геометрические размеры см. докум. 000.00 ТБ3.

Формат	Зона	Поз.	Обозначение	Наименование	Кол.	Примечание
			Сталь ВСт3кп2	ГОСТ 380-71*		
				1.424.1-5.6-024.00		
				Детали		
Б4		1	1.424.1-5.6-024.01	Уголок 125×125×9 ГОСТ 8509-72* ℓ=3430	4	235
				ГОСТ 19903-74		
Б4		2	1.424.1-5.6-024.02	Полоса 8×210 ℓ=480	2	13
Б4		3	1.424.1-5.6-024.03	Полоса 8×160 ℓ=275	4	11
				Стандартные изделия		
				Болт М20×40.58.00 ГОСТ 15589-70*	16	3,5
				Гайка М20.4.00 ГОСТ 15526-70*	16	1,0
				Шайба 20.01.00 ГОСТ 11371-78	16	0,3

Директор	Шимановский	
Гл.инж.пр.	Шумицкий	
Нач.отд.	Шойнин	
Гл.констр.	Шапран	
Гл.инж.пр.	Санковский	
Бригадир	Немчинова	
Норм.конт.	Немчинова	
Проверил	Беляева	
Исполнил	Баран	

1424.1-5.6-024.00

Связь ВС24

Стадия	Масса	Масштаб
Р	262	1:50 1:15
Лист	Листов 1	

Сталь ВСт3кп2

ГПИ УКРПРОЕКТСТАЛЬКОНСТРУКЦИЯ

Инв.№ подл. | Подпись и дата | Взам.инв.№

19136 46

Копировал Ковр- Формат А3

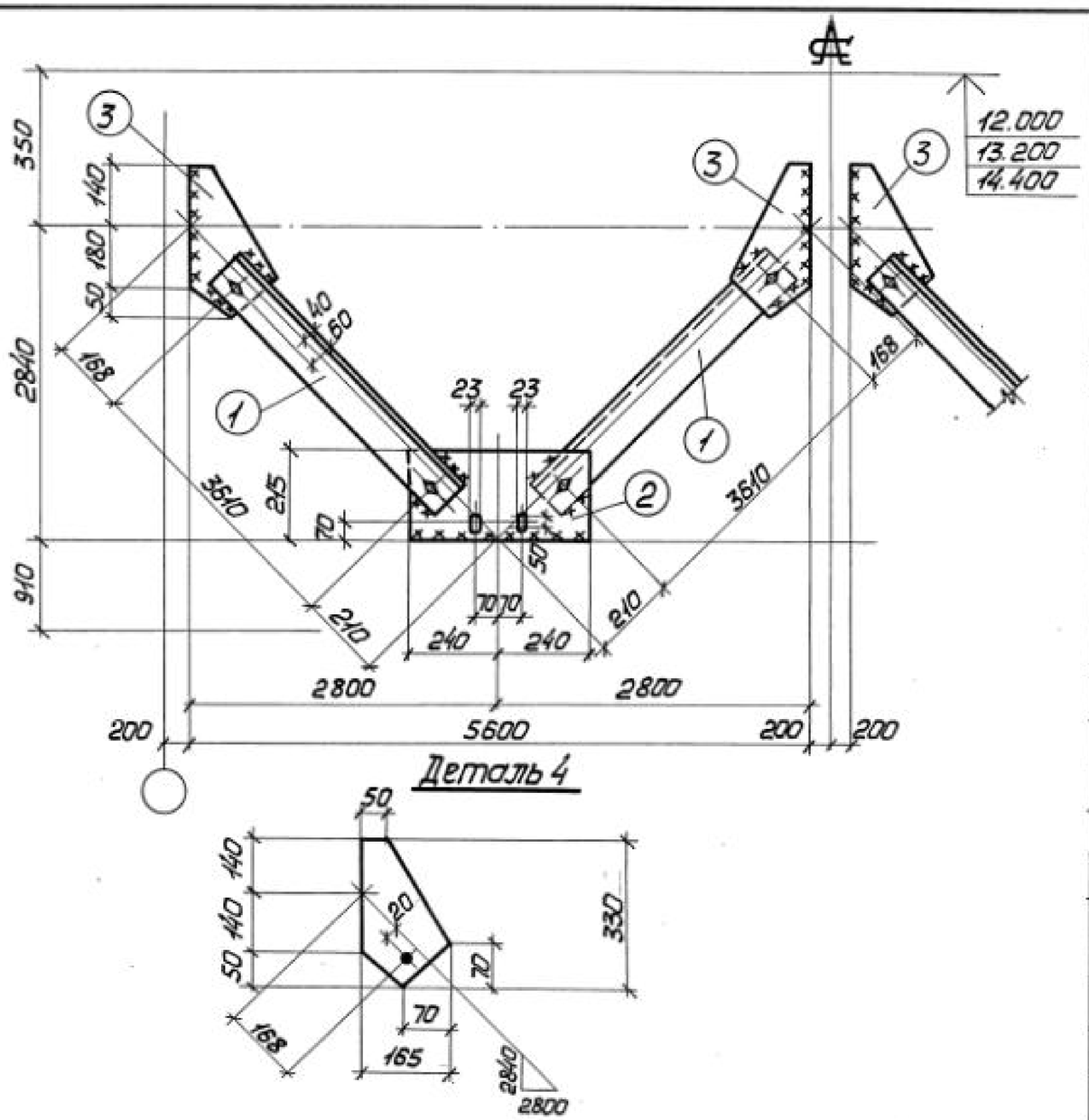

Сварные швы Таблица

Марка	Кол.	Тип и толщ. шва	Длина, м на марку	Длина, м общ.	Тип электрода	Примечание
ВС 26		◺6	5,4	—	Э42	Монтажный

1. Все отверстия ф23 под болты М20.
2. Сварные швы h=6.
3. Неоговоренные обрезы 45.
4. Расчетные схемы и геометрические размеры см. докум. 000.00 ТБ3.

Формат	Зона	Поз.	Обозначение	Наименование	Кол.	Примечание
			Сталь ВСт3кп2	ГОСТ 380-71*		
				1.424.1-5.6-026.00		
				Детали		
Б4		1	1.424.1-5.6-026.01	Уголок 140×140×9 ГОСТ 8509-72* ℓ=3700	4	287
				ГОСТ 19903-74		
Б4		2	1.424.1-5.6-026.02	Полоса 8×215 ℓ=480	2	13
Б4		3	1.424.1-5.6-026.03	Полоса 8×165 ℓ=330	4	14
				Стандартные изделия		
				Болт М20×40.58.00 ГОСТ 15589-70*	16	3,5
				Гайка М20.4.00 ГОСТ 15526-70*	16	1,0
				Шайба 20.01.00 ГОСТ 11371-78	16	0,3

Директор	Шимановский	
Гл.инж.пр.	Шумицкий	
Нач.отд.	Шейнич	
Гл.констр.	Шапран	
Гл.инж.пр.	Санковский	
Бригадир	Немчинова	
Норм.конт.	Немчинова	
Проверил	Беляева	
Исполнил	Баран	

1424.1-5.6-026.00

Связь ВС 26

Сталь ВСт3кп2

Стадия	Масса	Масштаб
Р	317	1:50 1:15
Лист	Листов 1	

ГПИ УКРПРОЕКТСТАЛЬКОНСТРУКЦИЯ

Взам. инв. № | Подпись и дата | Инв. № подл.

19136 47

Копировал Ким Формат А3

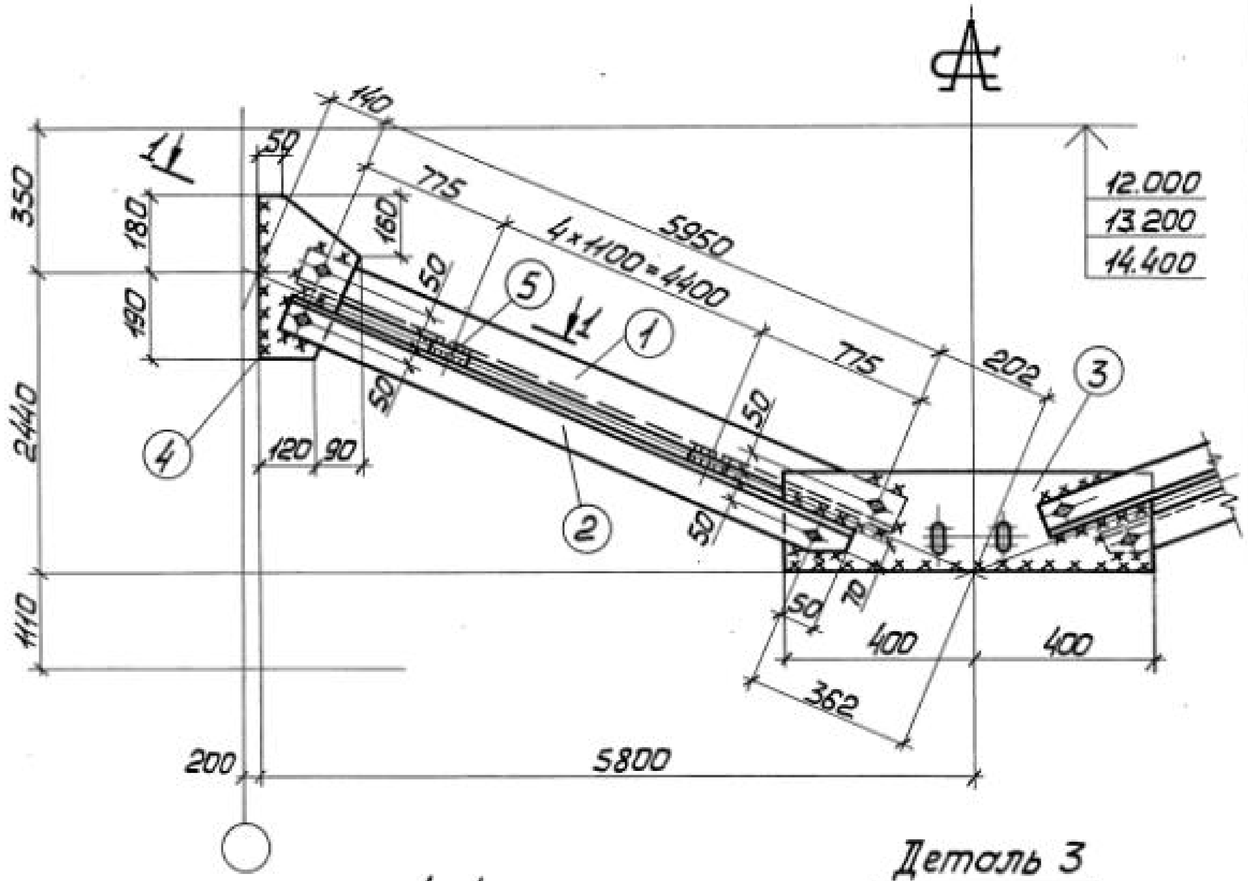

1-1

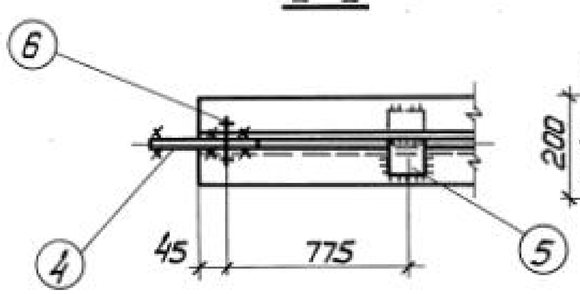

Деталь 3

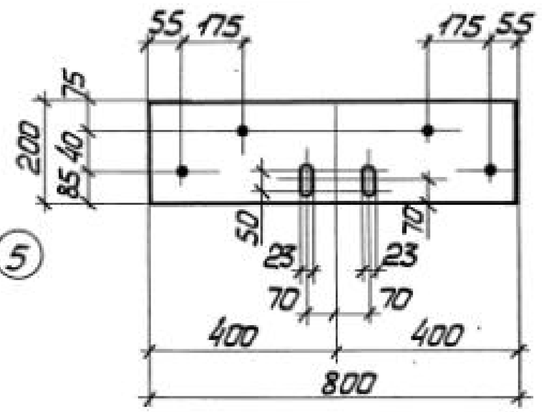

Сварные швы — Таблица

Марка	Кол.	Тип и толщ. шва	Длина, м на марку	Длина, м общ.	Тип электрода	Примечание
ВС30		◺5	0,4	—	Э42А	Заводской
		◺5	6,9	—	Э42А	Монтажный

1. Все отверстия ф23 под болты М20.
2. Неоговоренные сварные швы $h=5$.
3. Неоговоренные обрезы 45.
4. Расчетные схемы и геометрические размеры см. документ 000.00ТБ3.

Формат	Зона	Поз.	Обозначение	Наименование	Кол.	Примечание
			Сталь ВСт3кп2	ГОСТ 380-71*		
				1.424.1-5.6-030.00		
				Детали		
				ГОСТ 8509-72		
БЧ		1	1.424.1-5.6-030.01	Уголок 90×90×6 ℓ=6040	2	100,6
БЧ		2	1.424.1-5.6-030.02	Уголок 90×90×6 ℓ=5880	2	98,0
				ГОСТ 19903-74		
БЧ		3	1.424.1-5.6-030.03	Полоса 8×200 ℓ=800	1	10,1
БЧ		4	1.424.1-5.6-030.04	Полоса 8×240 ℓ=370	2	9,8
БЧ		5	1.424.1-5.6-030.05	Полоса 8×60 ℓ=100	10	3,8
				Стандартные изделия		
				Болт М20×40.58.00 ГОСТ 15589-70*	10	2,2
				Гайка М20.4.00 ГОСТ 15526-70*	10	0,6
				Шайба 20.01.00 ГОСТ 11371-78	10	0,2

Директор	Шимановский	
Гл.инж.пр.	Шумицкий	
Нач.отд.	Шефнич	
Н.контр.	Шапран	
Гл.констр.	Шапран	
Гл.инж.пр.	Санковский	
Бригадир	Немчинова	
Проверил	Немчинова	
Испытал	Беляева	

1.424.1-5.6-030.00

Связь ВС30

Стадия	Масса	Масштаб
Р	224,5	1:50 1:15
Лист	Листов 1	

Сталь ВСт3кп2

ГПИ УКРПРОЕКТСТАЛЬКОНСТРУКЦИЯ

Инв. № подл. | Подпись и дата | Взам. инв. №

19136 48

Копировал Фаз-

Формат А3

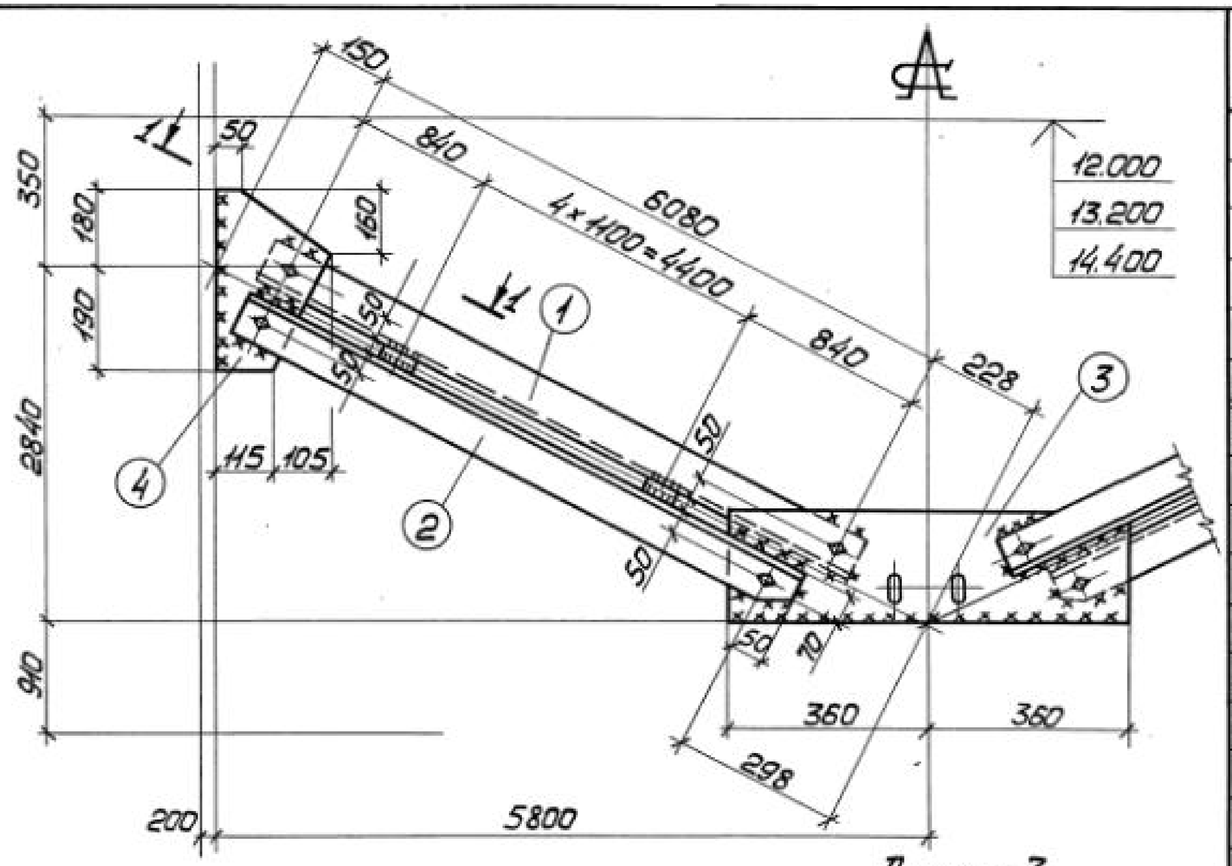

1-1

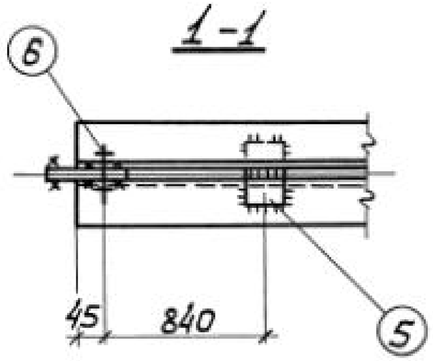

Деталь 3

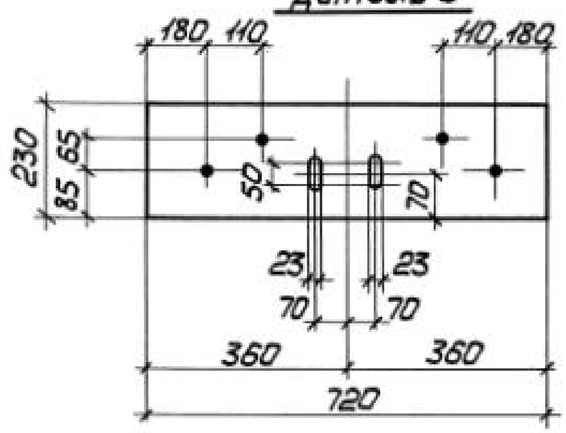

Сварные швы Таблица

Марка	Кол	Тип у толщ. шва	Длина, м на марку	Длина, м общ.	Тип электрода	Примечание
ВС31		◺5	0,4	—	Э42А	Заводской
		◺5	6,7	—	Э42А	Монтажный

1. Все отверстия ф23 под болты М20.
2. Неоговоренные сварные швы $h=5$.
3. Неоговоренные обрезы 45.
4. Расчетные схемы и геометрические размеры см. на документе 000.00ТБ3.

Формат	Зона	Поз.	Обозначение	Наименование	Кол.	Примечание
			Сталь ВСт3кп2	ГОСТ 380-71*		
				1.424.1-5.6-031.00		
				Детали		
				ГОСТ 8509-72		
БЧ		1	1.424.1-5.6-031.01	Уголок 90×90×6 ℓ=6170	2	102,8
БЧ		2	1.424.1-5.6-031.02	Уголок 90×90×6 ℓ=6100	2	101,6
				ГОСТ 19903-74		
БЧ		3	1.424.1-5.6-031.03	Полоса 8×230 ℓ=720	1	10,4
БЧ		4	1.424.1-5.6-031.04	Полоса 8×220 ℓ=370	2	10,2
БЧ		5	1.424.1-5.6-031.05	Полоса 8×60 ℓ=100	10	3,8
				Стандартные изделия		
				Болт М20×40.58.00 ГОСТ 15589-70*	10	2,2
				Гайка М20.4.00 ГОСТ 15526-70*	10	0,6
				Шайба 20.01.00 ГОСТ 11371-78	10	0,2

Директор	Шимановский	
Гл.инж.пр.	Шумицкий	
Нач.отд.	Шейнич	
Н.контр.	Шапран	
Гл.констр.	Шапран	
Гл.инж.пр.	Санковский	
Бригадир	Немчинова	
Проверил	Немчинова	
Исполнил	Беляева	

1424.1-5.6-031.00

Связь ВС 31

Стадия	Масса	Масштаб
Р	231,1	1:50 1:15
Лист	Листов 1	

Сталь ВСт3кп2

ГПИ УКРПРОЕКТСТАЛЬКОНСТРУКЦИЯ

Инв.№ подл. | Подпись и дата | Взам.инв.№

Копировал Фар- Формат А3

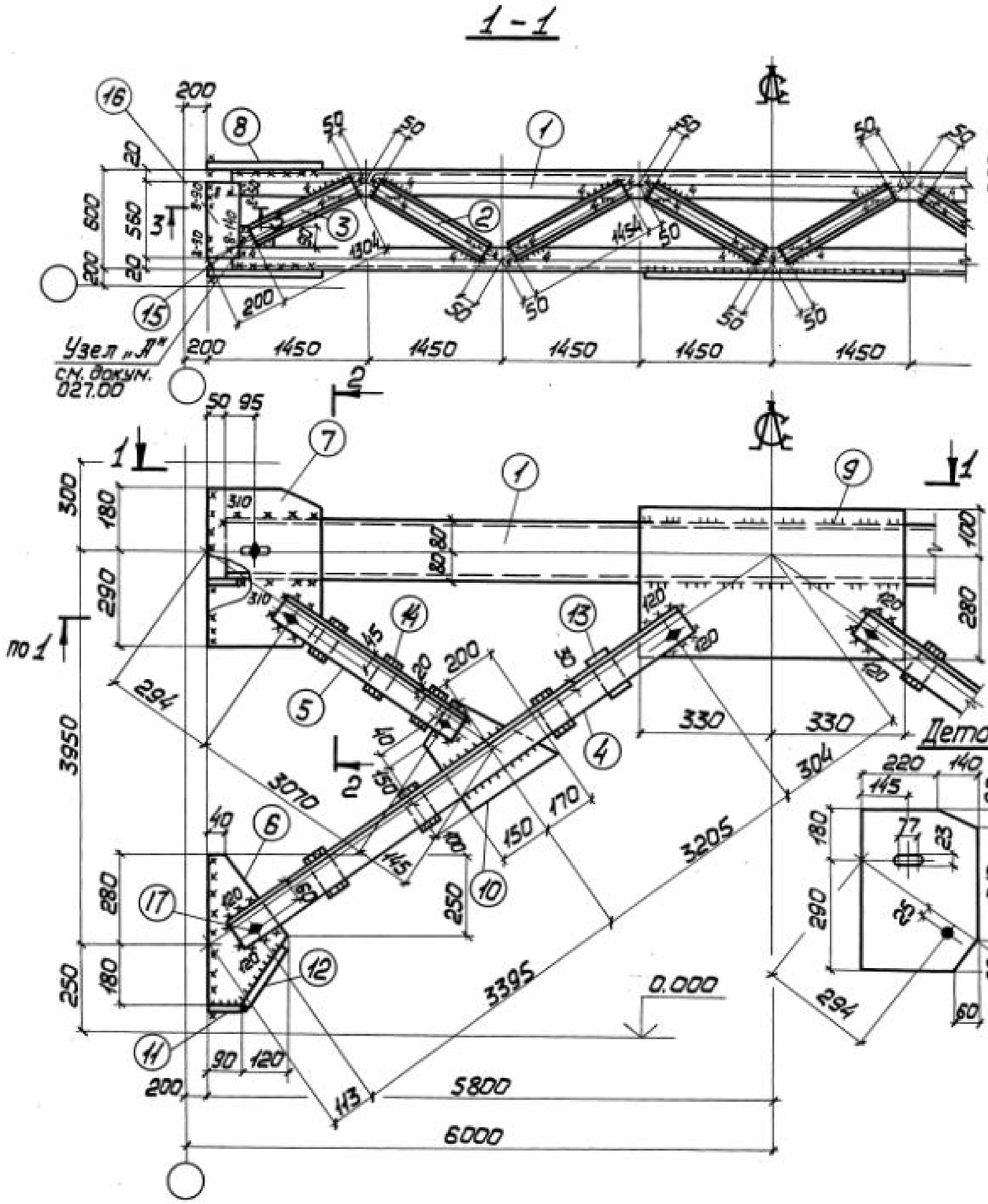

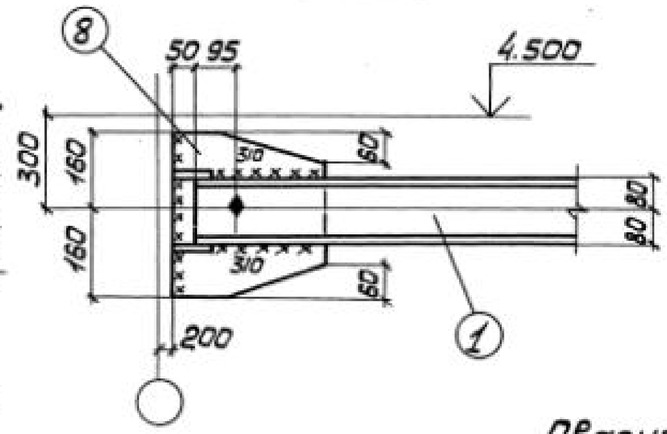

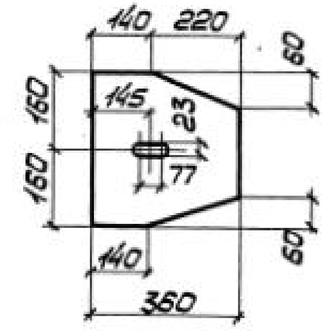

Сварные швы Таблица

Марка	Кол.	Тип и толщ. шва	Длина, м на марку	Длина, м общ.	Тип электр.	Примечание
ВС32		◺8	2,0	—	Э42	Монтажный
		◺6	12,1	—	Э42	Монтажный
		◺6	8,7	—	Э42	Заводской
		◺4	21,2	—	Э42	Заводской

1. Все отверстия ф23 под болты М20.
2. Неоговоренные сварные швы $h_f = 6$.
3. Неоговоренные обрезы 45.
4. Расчетная схема и геометрические размеры см. докум. 000.00ТБ7.

Директор	Шимановский	
Гл.инж.пр.	Шумицкий	
Нач.отд.	Шейнич	
Гл.констр.	Шапран	
Гл.инж.пр.	Сенковский	
Бригадир	Немчинова	
Норм.конт.	Немчинова	
Проверил	Прохаско	
Исполнил	Гнатюк	

1424.1-56-032.00

Связь ВС32

Стадия	Масса	Масштаб
Р	1019	1:50 1:15

Лист 1 | Листов 2

Сталь ВСт3кп2

ГПИ УКРПРОЕКТСТАЛЬКОНСТРУКЦИЯ

Инв.№ подл. | Подпись и дата | Взам.инв.№

19136 50

Копировал

Формат А3

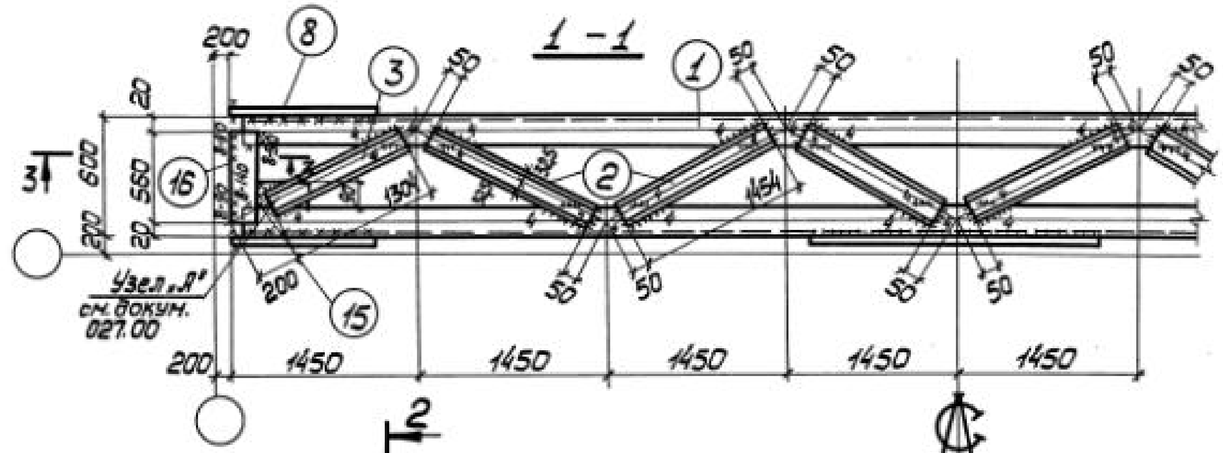

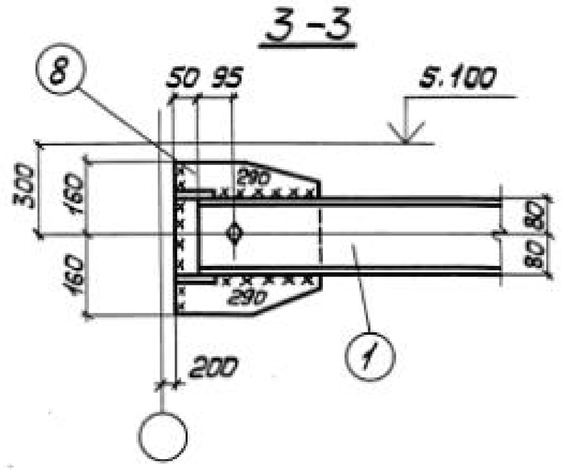

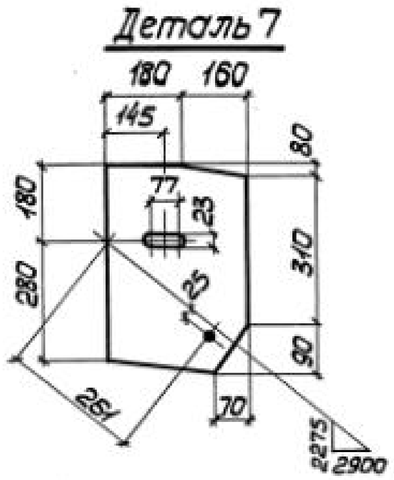

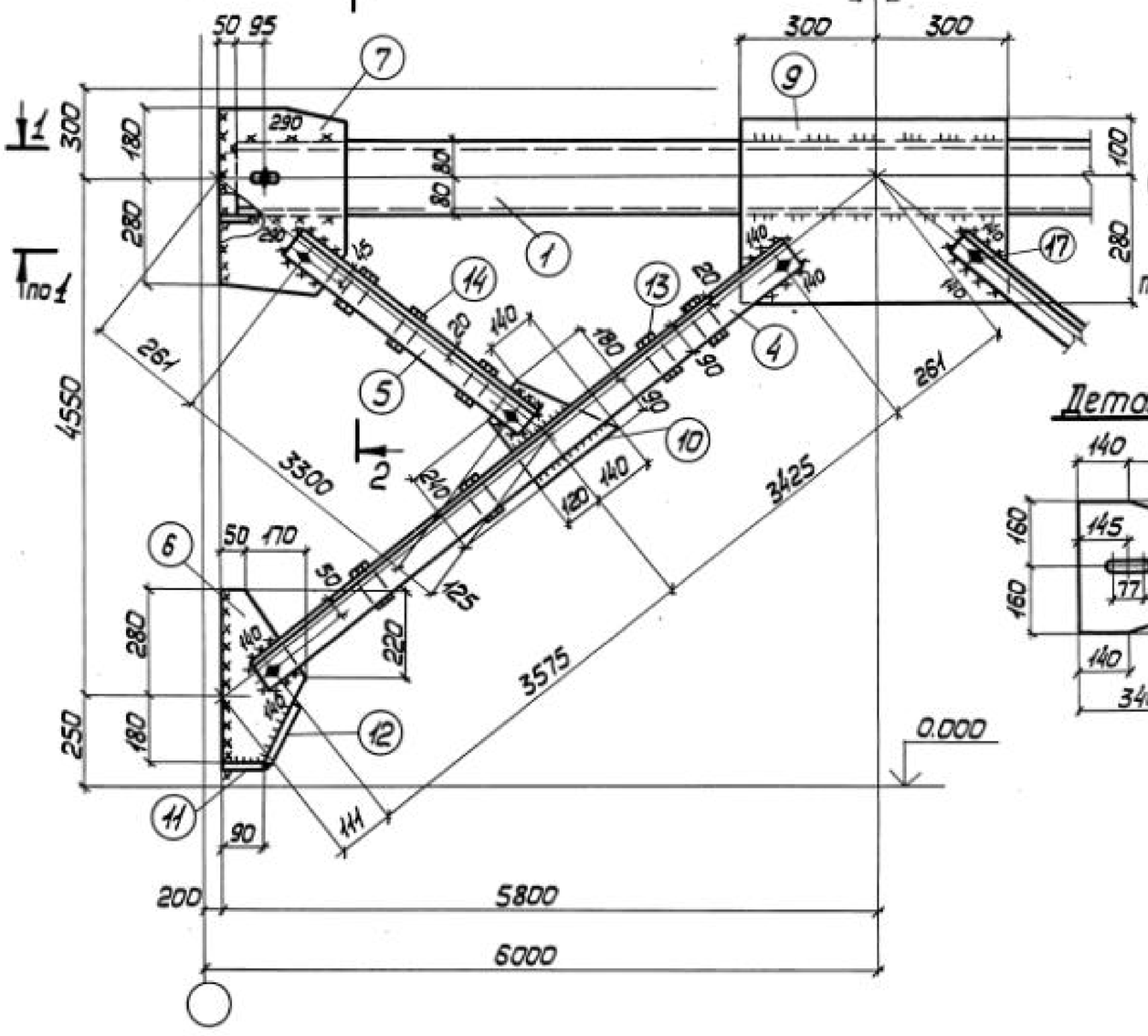

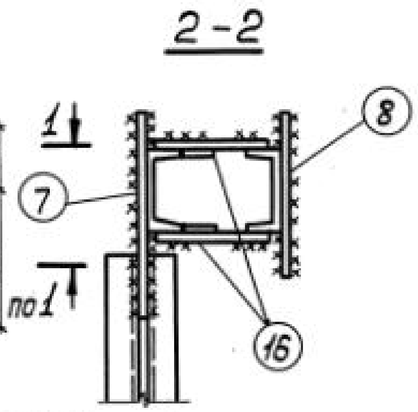

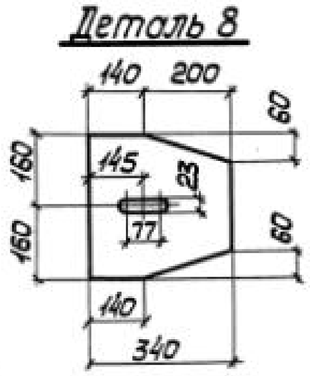

Сварные швы Таблица

Марка	Кол.	Тип и толщ. шва	Длина, м на марку	Длина, м общ.	Тип электр.	Примечание
ВС33		◺8	2,0	—	342	Монтажный
		◺6	11,6	—	342	Монтажный
		◺6	8,0	—	342	Заводской
		◺4	21,2	—	342	Заводской

1. Все отверстия ф23 под болты М20.
2. Неоговоренные сварные швы $k = 6$.
3. Неоговоренные обрезы 45.
4. Расчетную схему и геометрические размеры см. докум. 000.00ТБ7.

Директор	Шимановский	
Гл.инж.ин.	Шуницкий	
Нач.отд.	Шейнин	
Гл.констр.	Шотрон	
Гл.инж.пр.	Сенковский	
Бригадир	Немчинова	
Норм.контр.	Немчинова	
Проверил	Прохаско	
Исполнил	Гнотюк	

1424.1-5.6-033.00

Связь ВС33

Стадия	Масса	Масштаб
Р	1079	1:50 1:15
Лист 1	Листов 2	

Сталь ВСт3кп2

ГПИ УКРПРОЕКТСТАЛЬКОНСТРУКЦИЯ

Инв.№ подл. | Подпись и дата | Взам.инв.№

19136 51

Копировал

Формат А3

Формат	Зона	Поз.	Обозначение	Наименование	Кол.	Примечание
			Сталь ВСт3кп2	ГОСТ 380-71*		
				1.424.1-5.6-032.00		
				Детали		
				ГОСТ 8240-72		
БЧ		1	1.424.1-5.6-032.01	Швеллер 16 ℓ=11500	2	327
БЧ		2	1.424.1-5.6-032.02	Швеллер 6,5 ℓ=1454	12	103
БЧ		3	1.424.1-5.6-032.03	Швеллер 6,5 ℓ=1304	4	31
				ГОСТ 8509-72		
БЧ		4	1.424.1-5.6-032.04	Уголок 110×8 ℓ=6690	4	361
БЧ		5	1.424.1-5.6-032.05	Уголок 75×5 ℓ=3160	4	73
				ГОСТ 19903-74		
БЧ		6	1.424.1-5.6-032.06	Полоса 8×210 ℓ=460	2	12
БЧ		7	1.424.1-5.6-032.07	Полоса 8×360 ℓ=470	2	21
БЧ		8	1.424.1-5.6-032.08	Полоса 8×360 ℓ=320	2	15
БЧ		9	1.424.1-5.6-032.09	Полоса 8×380 ℓ=660	1	16
БЧ		10	1.424.1-5.6-032.10	Полоса 8×290 ℓ=320	2	12
БЧ		11	1.424.1-5.6-032.11	Полоса 8×80 ℓ=90	2	1
БЧ		12	1.424.1-5.6-032.12	Полоса 8×80 ℓ=180	2	2
БЧ		13	1.424.1-5.6-032.13	Полоса 8×60 ℓ=140	8	4
БЧ		14	1.424.1-5.6-032.14	Полоса 8×60 ℓ=120	6	2
БЧ		15	1.424.1-5.6-032.15	Полоса 10×160 ℓ=90	4	4
БЧ		16	1.424.1-5.6-032.16	Полоса 12×120 ℓ=560	4	25
				Стандартные изделия		
БЧ		17		Болт М20×40.58.00	12	2,63
				ГОСТ 15589-70*		
БЧ		18		Гайка М20.4.00	12	0,75
				ГОСТ 15526-70*		
БЧ		19		Шайба 20.01.00 ГОСТ 11371-78	12	0,27

Инв. № подл. | Подпись и дата | Взам. инв. №

1.424.1-5.6-032.00 Лист 2

Формат	Зона	Поз.	Обозначение	Наименование	Кол.	Примечание
			Сталь ВСт3кп2	ГОСТ 380-71*		
				1.424.1-5.6-033.00		
				Детали		
				ГОСТ 8240-72		
БЧ		1	1.424.1-5.6-033.01	Швеллер 16 ℓ=11500	2	327
БЧ		2	1.424.1-5.6-033.02	Швеллер 6,5 ℓ=1454	12	103
БЧ		3	1.424.1-5.6-033.03	Швеллер 6,5 ℓ=1304	4	31
				ГОСТ 8509-72		
БЧ		4	1.424.1-5.6-033.04	Уголок 140×90×8 ℓ=7080	4	400
БЧ		5	1.424.1-5.6-033.05	Уголок 80×6 ℓ=3390	4	99
				ГОСТ 19903-74		
БЧ		6	1.424.1-5.6-033.06	Полоса 8×220 ℓ=460	2	13
БЧ		7	1.424.1-5.6-033.07	Полоса 8×340 ℓ=460	2	20
БЧ		8	1.424.1-5.6-033.08	Полоса 8×340 ℓ=320	2	14
БЧ		9	1.424.1-5.6-033.09	Полоса 8×380 ℓ=600	1	14
БЧ		10	1.424.1-5.6-033.10	Полоса 8×260 ℓ=270	2	9
БЧ		11	1.424.1-5.6-033.11	Полоса 8×80 ℓ=90	2	1
БЧ		12	1.424.1-5.6-033.12	Полоса 8×80 ℓ=200	2	2
БЧ		13	1.424.1-5.6-033.13	Полоса 8×60 ℓ=140	8	4
БЧ		14	1.424.1-5.6-033.14	Полоса 8×60 ℓ=120	6	2
БЧ		15	1.424.1-5.6-033.15	Полоса 10×160 ℓ=90	4	4
БЧ		16	1.424.1-5.6-033.16	Полоса 12×120 ℓ=560	4	25
				Стандартные изделия		
БЧ		17		Болт М20×40.58.00	12	2,63
				ГОСТ 15598-70*		
БЧ		18		Гайка М20.4.00		
				ГОСТ 15526-70*	12	0,75
БЧ		19		Шайба 20.01.00 ГОСТ 11371-78	12	0,27

Инв. № подл. | Подпись и дата | Взам. инв. №

1.424.1-5.6-033.00 Лист 2

Формат А4 копировал Формат А4

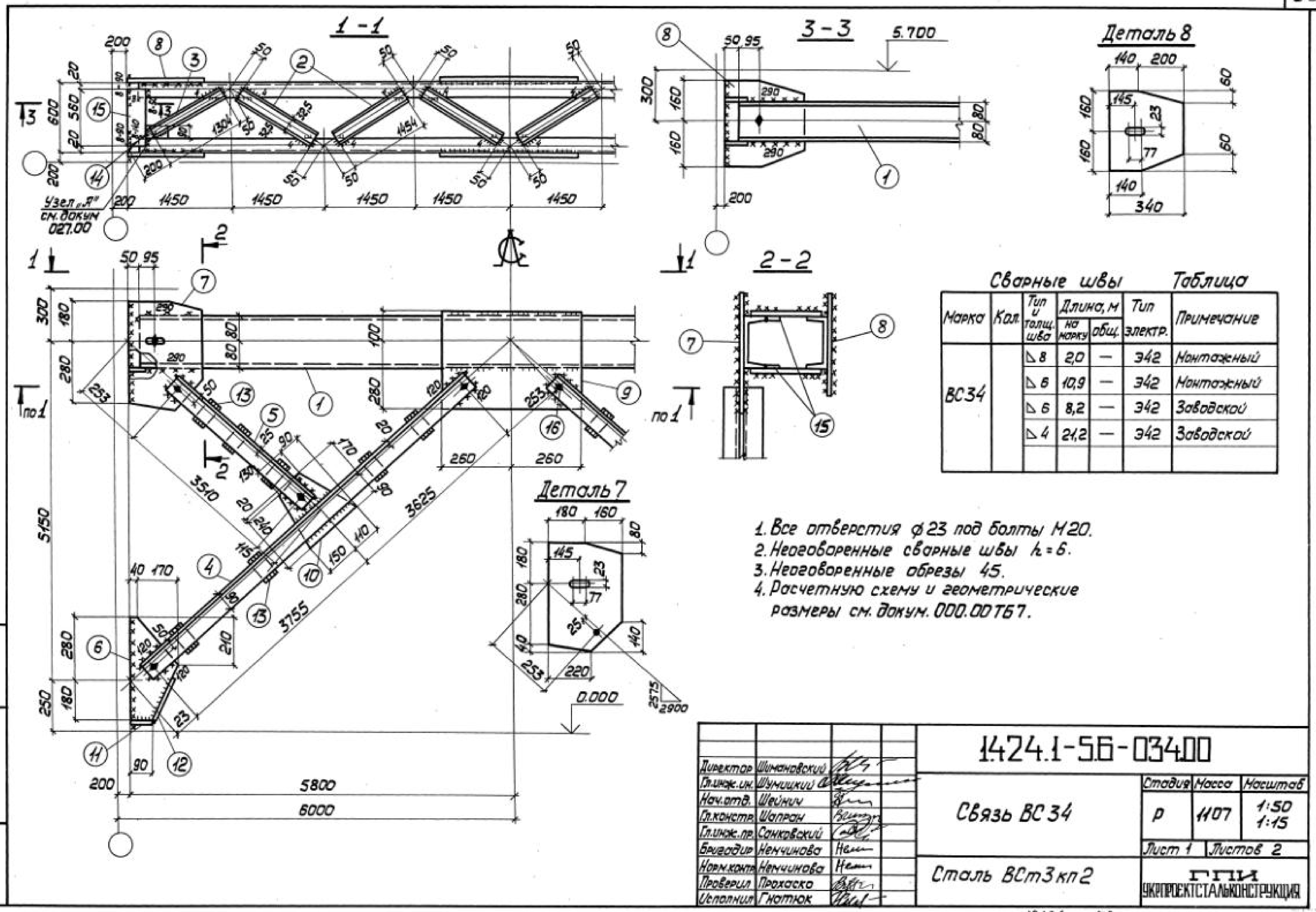

Сварные швы Таблица

Марка	Кол.	Тип и толщ. шва	Длина, м на марку	Длина, м общ.	Тип электр.	Примечание
ВС34		◺ 8	2,0	—	Э42	Монтажный
		◺ 6	10,9	—	Э42	Монтажный
		◺ 6	8,2	—	Э42	Заводской
		◺ 4	21,2	—	Э42	Заводской

1. Все отверстия ⌀23 под болты М20.
2. Неоговоренные сварные швы $h=6$.
3. Неоговоренные обрезы 45.
4. Расчетную схему и геометрические размеры см. докум. 000.00ТБ7.

Директор	Шимановский	
Гл.инж.пр.	Шумицкий	
Нач.отд.	Шейнин	
Гл.констр.	Шапран	
Гл.инж.пр.	Сонкровский	
Бригадир	Ненчинова	
Норм.конт.	Ненчинова	
Проверил	Прохаско	
Исполнил	Гнатюк	

1424.1-5.6-034.00

Связь ВС34

Стадия	Масса	Масштаб
Р	1107	1:50 1:15
Лист 1	Листов 2	

Сталь ВСт3кп2

ГПИ УКРПРОЕКТСТАЛЬКОНСТРУКЦИЯ

Инв.№ подл. | Подпись и дата | Взам.инв.№

19136 53

Копировал

Формат А3

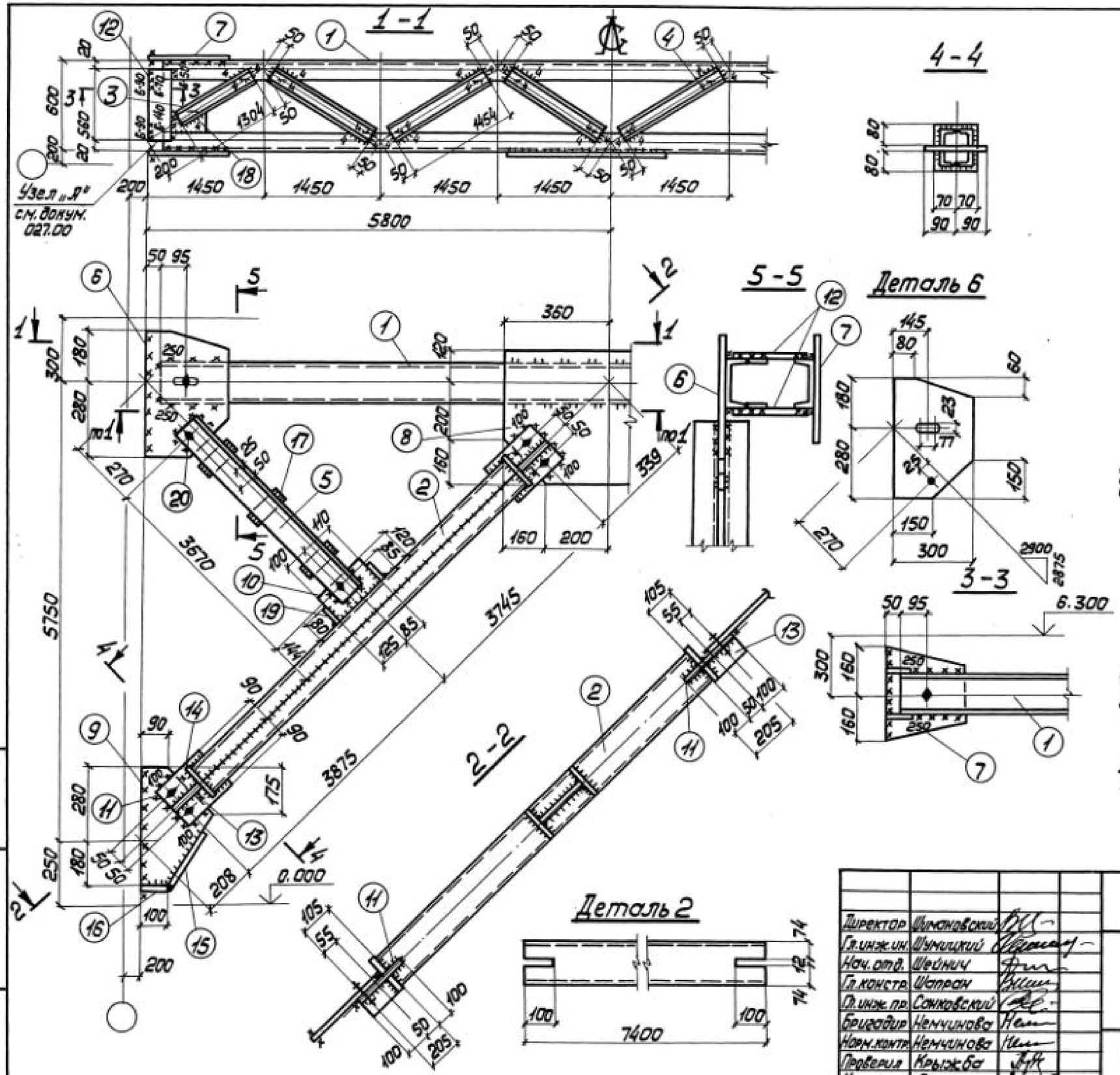

Сварные швы Таблица

Марка	Кол.	Тип и толщ. шва	Длина, м на марку	Длина, м общ.	Тип электр.	Примечание
ВС35		◺6	1,8	—	Э42	Монтажный
		◺5	11,4	—	Э42	Монтажный
		◺5	42,8	—	Э42	Заводской
		◺4	8,6	—	Э42	Заводской

1. Все отверстия ф23 под болты М20.
2. Неоговоренные сварные швы:
   заводские — $h=5$,
   монтажные — $h=6$.
3. Неоговоренные обрезы 45.
4. Расчетную схему и геометрические размеры см. докум. 000.00ТБ7.

Директор	Шимановский		1424.1-56-035.00
Гл.инж.пр.	Шуницкий		Связь ВС35
Нач.отд.	Шейнич		Стадия: Р; Масса: 1030; Масштаб: 1:50, 1:15
Гл.констр.	Шапран		Лист 1; Листов 2
Гл.инж.пр.	Сенковский		
Бригадир	Немчинова		Сталь ВСт3кп2
Норм.контр.	Немчинова		ГПИ УКРПРОЕКТСТАЛЬКОНСТРУКЦИЯ
Проверил	Крыжжа		
Исполнил	Лукиша		

Инв.№ подл. | Подпись и дата | Взам.инв.№

19136 55

Копировал Лар

Формат А3

Формат	Зона	поз.	Обозначение	Наименование	Кол.	Примечание
			Сталь ВСт3кп2	ГОСТ 380-71*		
				1.424.1-5.6-034.00		
				Детали		
				ГОСТ 8240-72		
БЧ		1	1.424.1-5.6-034.01	Швеллер 16 ℓ=11500	2	327
БЧ		2	1.424.1-5.6-034.02	Швеллер 6,5 ℓ=1454	12	103
БЧ		3	1.424.1-5.6-034.03	Швеллер 6,5 ℓ=1304	4	31
				ГОСТ 8509-72		
БЧ		4	1.424.1-5.6-034.04	Уголок 140×90×8 ℓ=7470	4	421
БЧ		5	1.424.1-5.6-034.05	Уголок 80×6 ℓ=3600	4	106
				ГОСТ 19903-74		
БЧ		6	1.424.1-5.6-034.06	Полоса 8×210 ℓ=460	2	12
БЧ		7	1.424.1-5.6-034.07	Полоса 8×340 ℓ=500	2	21
БЧ		8	1.424.1-5.6-034.08	Полоса 8×340 ℓ=320	2	14
БЧ		9	1.424.1-5.6-034.09	Полоса 8×380 ℓ=520	1	13
БЧ		10	1.424.1-5.6-034.10	Полоса 8×260 ℓ=260	2	9
БЧ		11	1.424.1-5.6-034.11	Полоса 8×80 ℓ=90	2	1
БЧ		12	1.424.1-5.6-034.12	Полоса 8×80 ℓ=200	2	2
БЧ		13	1.424.1-5.6-034.13	Полоса 8×60 ℓ=140	14	7
БЧ		14	1.424.1-5.6-034.14	Полоса 10×160 ℓ=90	4	4
БЧ		15	1.424.1-5.6-034.15	Полоса 12×120 ℓ=560	4	25
				Стандартные изделия		
БЧ		16		Болт М20×40.58.00	12	2,63
				ГОСТ 15589-70*		
БЧ		17		Гайка М20.4.00	12	0,75
				ГОСТ 15526-70*		
БЧ		18		Шайба 20.01.00 ГОСТ 11371-78	12	0,27

Взам. инв. № | Подпись и дата | Инв. № подл.

1.424.1-5.6-034.00

Лист 2

Формат	Зона	поз.	Обозначение	Наименование	Кол.	Примечание

Взам. инв. № | Подпись и дата | Инв. № подл.

Лист 2

Формат А4 Копировал Формат А4

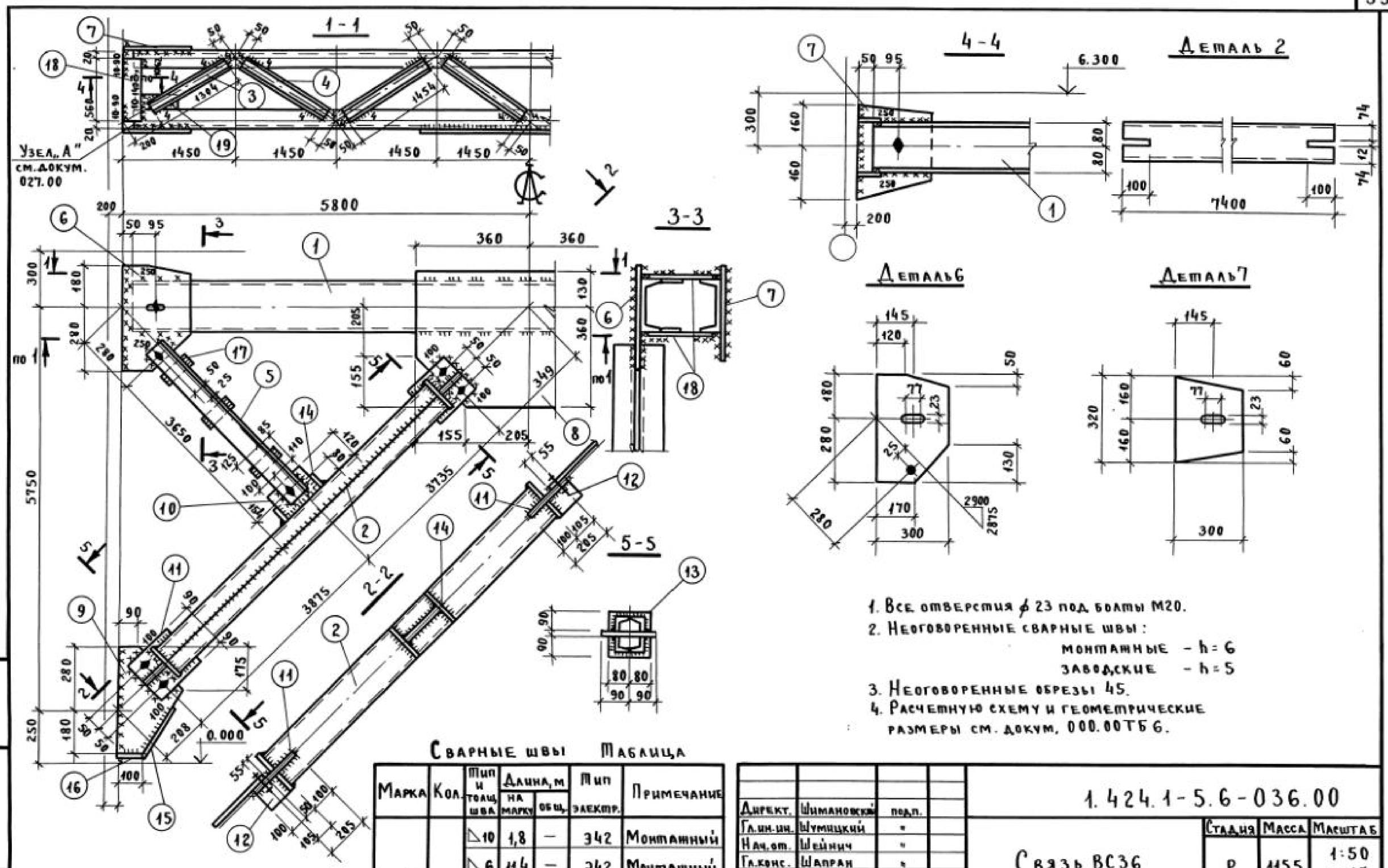

1. Все отверстия ϕ 23 под болты М20.
2. Неоговоренные сварные швы:
   монтажные – h = 6
   заводские – h = 5
3. Неоговоренные обрезы 45.
4. Расчетную схему и геометрические размеры см. докум. 000.00ТБ6.

Сварные швы Таблица

Марка	Кол.	Тип и толщ. шва	Длина, м на марку	Длина, м общ.	Тип электр.	Примечание
ВС36		◺10	1,8	–	Э42	Монтажный
		◺6	11,4	–	Э42	Монтажный
		◺5	43,0	–	Э42	Заводской
		◺4	8,6	–	Э42	Заводской

Директ.	Шимановский	подп.	
Гл.ин.ин.	Шумицкий	"	
Нач.от.	Шейнич	"	
Гл.конс.	Шапран	"	
Гл.ин.пр.	Санковский	"	
Бригад.	Немчинова	"	
Н.контр.	Немчинова	"	
Провер.	Крыша	"	
Исполн.	Лукиша	"	

1.424.1-5.6-036.00

Связь ВС36

Стадия	Масса	Масштаб
Р	1155	1:50 1:15
Лист 1	Листов 2	

Сталь ВСт3кп2

ГПИ Укрпроектстальконструкция

Взам. инв. № | Подпись и дата | Инв. № подл.

пров. Жаль 21.2.91г коп. Хомяк

19136 56

Формат	Зона	Поз.	Обозначение	Наименование	Кол	Примечание
			Сталь ВСт3кп2	ГОСТ 380-71*		
				1.424.1-5.6-035.00		
				Детали		
				ГОСТ 8240-72		
Б4		1	1.424.1-5.6-035.01	Швеллер 14 ℓ=11500	2	283
Б4		2	1.424.1-5.6-035.02	Швеллер 14 ℓ=7410	4	365
Б4		3	1.424.1-5.6-035.03	Швеллер 6,5 ℓ=1304	4	31
Б4		4	1.424.1-5.6-035.04	Швеллер 6,5 ℓ=1454	12	103
				ГОСТ 8509-72		
Б4		5	1.424.1-5.6-035.05	Уголок 90×90×6 ℓ=3760	4	111
				ГОСТ 19903-74		
Б4		6	1.424.1-5.6-035.06	Полоса 8×300 ℓ=460	2	17
Б4		7	1.424.1-5.6-035.07	Полоса 8×300 ℓ=320	2	12
Б4		8	1.424.1-5.6-035.08	Полоса 8×480 ℓ=720	1	22
Б4		9	1.424.1-5.6-035.09	Полоса 8×260 ℓ=460	2	15
Б4		10	1.424.1-5.6-035.10	Полоса 8×120 ℓ=210	2	3
Б4		11	1.424.1-5.6-035.11	Полоса 8×180 ℓ=250	4	11
Б4		12	1.424.1-5.6-035.12	Полоса 12×120 ℓ=560	4	25
Б4		13	1.424.1-5.6-035.13	Полоса 8×80 ℓ=140	4	3
Б4		14	1.424.1-5.6-035.14	Полоса 8×80 ℓ=140	8	6
Б4		15	1.424.1-5.6-035.15	Полоса 8×80 ℓ=240	2	2
Б4		16	1.424.1-5.6-035.16	Полоса 8×80 ℓ=100	2	1
Б4		17	1.424.1-5.6-035.17	Полоса 8×60 ℓ=140	6	3
Б4		18	1.424.1-5.6-035.18	Полоса 10×90 ℓ=160	4	4
Б4		19	1.424.1-5.6-035.19	Полоса 8×80 ℓ=140	4	3
				Стандартные изделия		
Б4		20		Болт М20×40.58.00		
				ГОСТ 15598-70*	16	3,5
Б4		21		Гайка М20.4.00 ГОСТ 15526-70*	16	1,1
Б4		22		Шайба 20.01.00 ГОСТ 11371-78	16	0,4

Инв. № подл. | Подпись и дата | Взам. инв. №

1.424.1-5.6-035.00 Лист 2

Формат	Зона	Поз.	Обозначение	Наименование	Кол.	Примечание
			Сталь ВСт3кп2	ГОСТ 380-71*		
				1.424.1-5.6-036.00		
				Детали		
				ГОСТ 8240-72		
Б4		1	1.424.1-5.6-036.01	Швеллер 16 ℓ=11500	2	327
Б4		2	1.424.1-5.6-036.02	Швеллер 16 ℓ=7400	4	420
Б4		3	1.424.1-5.6-036.03	Швеллер 6,5 ℓ=1304	4	31
Б4		4	1.424.1-5.6-036.04	Швеллер 6,5 ℓ=1454	12	103
				ГОСТ 8509-72		
Б4		5	1.424.1-5.6-036.05	Уголок 90×90×6 ℓ=3740	4	110
				ГОСТ 19903-74		
Б4		6	1.424.1-5.6-036.06	Полоса 10×300 ℓ=460	2	22
Б4		7	1.424.1-5.6-036.07	Полоса 10×300 ℓ=320	2	15
Б4		8	1.424.1-5.6-036.08	Полоса 10×490 ℓ=720	1	28
Б4		9	1.424.1-5.6-036.09	Полоса 10×260 ℓ=460	2	19
Б4		10	1.424.1-5.6-036.10	Полоса 10×120 ℓ=210	2	4
Б4		11	1.424.1-5.6-036.11	Полоса 10×180 ℓ=250	4	14
Б4		12	1.424.1-5.6-036.12	Полоса 10×80 ℓ=140	4	4
Б4		13	1.424.1-5.6-036.13	Полоса 10×90 ℓ=180	8	10
Б4		14	1.424.1-5.6-036.14	Полоса 10×80 ℓ=160	4	4
Б4		15	1.424.1-5.6-036.15	Полоса 10×80 ℓ=240	2	3
Б4		16	1.424.1-5.6-036.16	Полоса 10×80 ℓ=100	2	1
Б4		17	1.424.1-5.6-036.17	Полоса 10×60 ℓ=140	6	4
Б4		18	1.424.1-5.6-036.18	Полоса 10×120 ℓ=560	4	21
Б4		19	1.424.1-5.6-036.19	Полоса 10×90 ℓ=160	4	4
				Стандартные изделия		
Б4		20		Болт М20×40.58.00		
				ГОСТ 15598-70*	16	3,5
Б4		21		Гайка М20.4.00 ГОСТ 15526-70*	16	1,1
Б4		22		Шайба 20.01.00 ГОСТ 11371-78	16	0,4

Инв. № подл. | Подпись и дата | Взам. инв. №

1.424.1-5.6-036.00 Лист 2

Формат А4 Копировал Формат А4

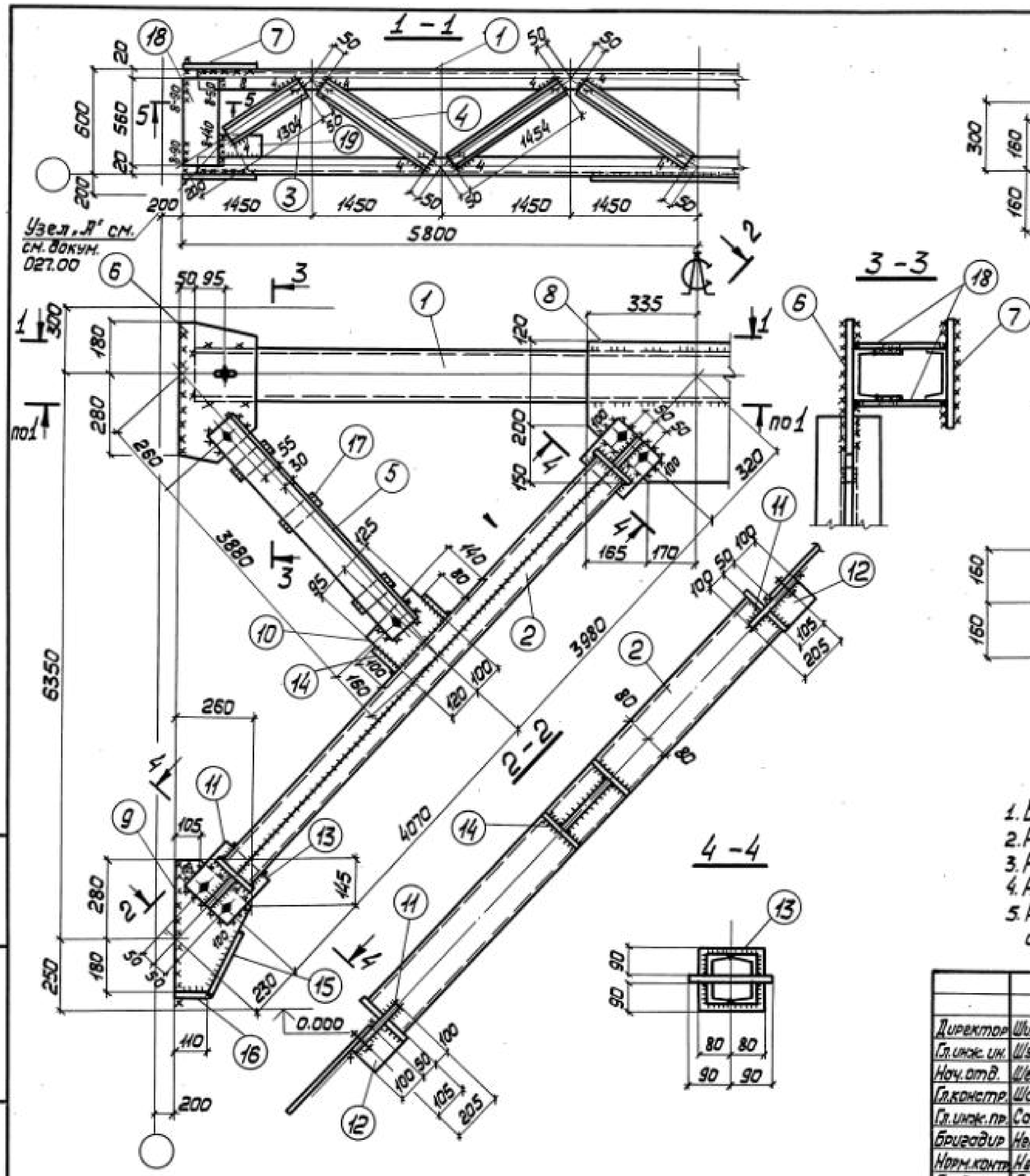

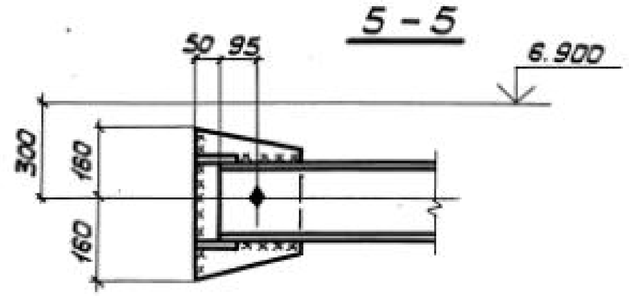

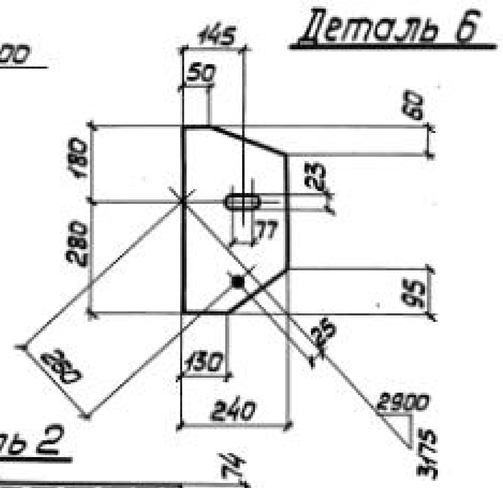

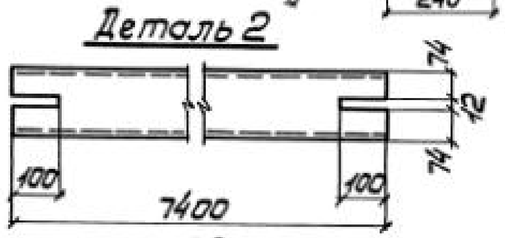

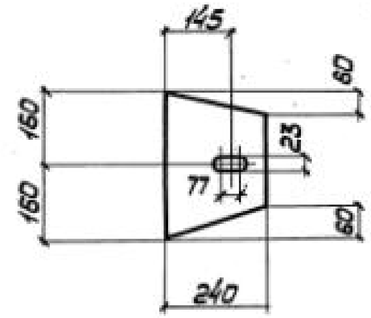

Сварные швы Таблица

Марка	Кол.	Тип и толщ. шва	Длина, м на марку	Длина, м общ.	Тип электр.	Примечание
ВС37		◺ 8	2,0	—	342	Монтажный
		◺ 6	10,3	—	342	Монтажный
		◺ 5	43,2	—	342	Заводской
		◺ 4	8,3	—	342	Заводской

1. Все отверстия ⌀20 под болты М20.
2. Неоговоренные сварные швы заводские $h_f = 5$.
3. Неоговоренные сварные швы монтажные $h_f = 6$.
4. Неоговоренные обрезы 45.
5. Расчетную схему и геометрические размеры см. докум. 000.00ТБ6.

Директор	Шимановский		1424.1-56-037.00
Гл.инж.пр.	Шумицкий		
Нач.отд.	Шейнин		Связь ВС 37
Гл.констр.	Шапрон		
Гл.инж.пр.	Санковский		
Бригадир	Немчинова		
Норм.конт.	Немчинова		Сталь ВСт3кп2
Проверил	Беляева		
Исполнил	Лукиша		

Стадия	Масса	Масштаб
Р	1233	1:50 1:15
Лист 1	Листов 2	

ГПИ УКРПРОЕКТСТАЛЬКОНСТРУКЦИЯ

Инв.№ подл. | Подпись и дата | Взам.инв.№

19136 58

Копировал

Формат А3

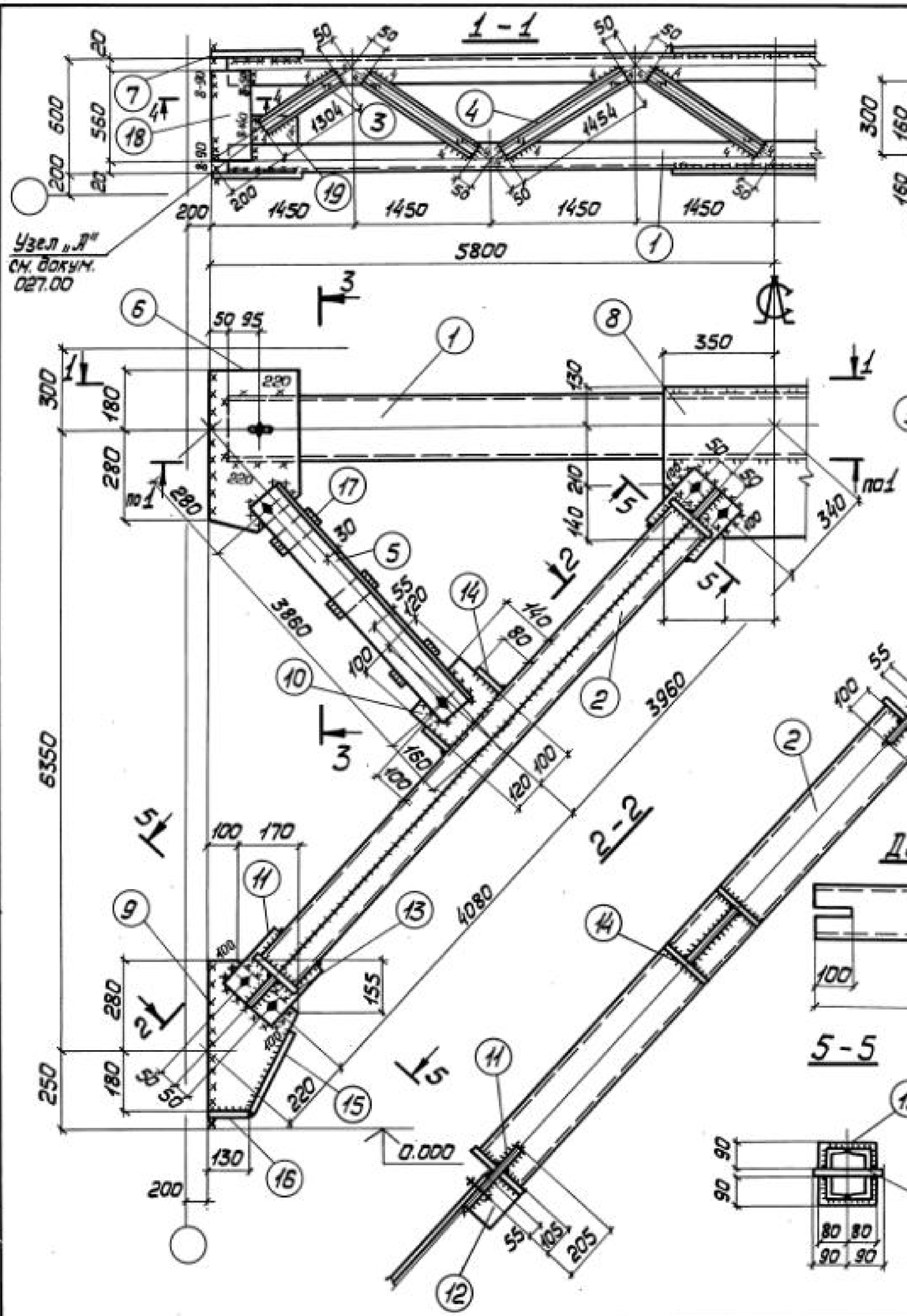

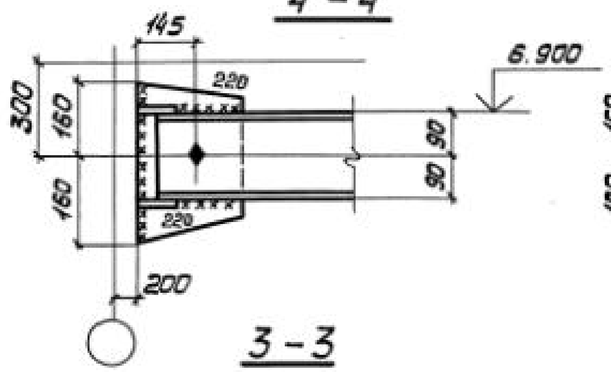

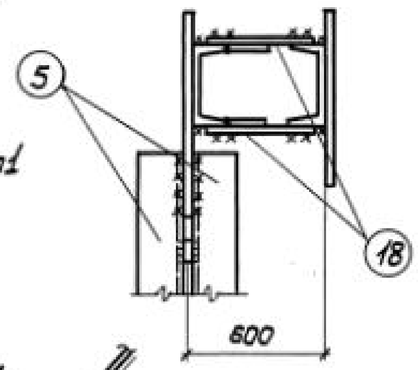

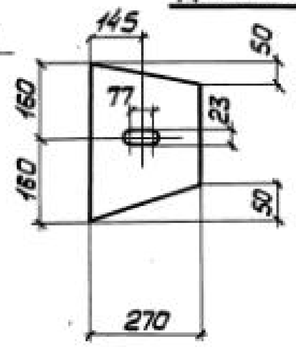

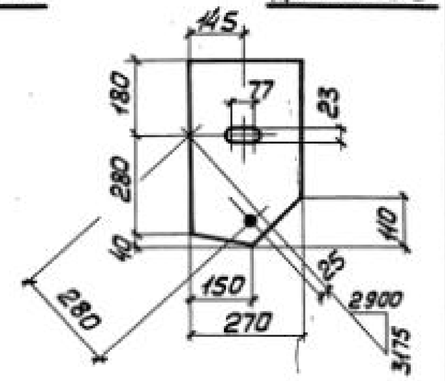

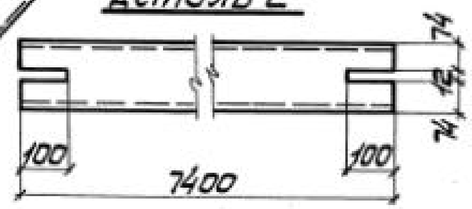

Сварные швы Таблица

Марка	Кол.	Тип и толщ. шва	Длина, м на марку	Длина, м общ.	Тип электр.	Примечание
ВС38		◺8	2	—	Э42	Монтажный
		◺6	9,5	—	Э42	Монтажный
		◺5	41	—	Э42	Заводской
		◺4	8,3	—	Э42	Заводской

1. Все отверстия ф20 под болты М20.
2. Неоговоренные сварные швы заводские $h=5$.
3. Неоговоренные сварные швы монтажные $h=6$.
4. Неоговоренные обрезы 45.
5. Расчетную схему и геометрические размеры см. докум. 000.00ТБ6.

Директор	Шимановский	
Гл.инж.пр.	Шумицкий	
Нач.отд.	Шейнич	
Гл.констр.	Шатрон	
Гл.инж.пр.	Сонковский	
Бригадир	Немчинова	
Норм.контр.	Немчинова	
Проверил	Беляева	
Исполнил	Лукиша	

1.424.1-56-038.00

Связь ВС38

Стадия	Масса	Масштаб
Р	1288	1:50 1:15

Лист 1 Листов 2

Сталь ВСт3кп2

ГПИ УКРПРОЕКТСТАЛЬКОНСТРУКЦИЯ

Инв.№ подл. | Подпись и дата | Взам.инв.№

19136 59

Копировал

Формат А3

Формат	Зона	Поз.	Обозначение	Наименование	Кол.	Примечание
			Сталь ВСт3кп2	ГОСТ 380-71*		
				1.424.1-5.6-037.00		
				Детали		
				ГОСТ 8240-72		
Б4		1	1.424.1-5.6-037.01	Швеллер 16 ℓ=11500	2	327
Б4		2	1.424.1-5.6-037.02	Швеллер 16 ℓ=7840	4	445
Б4		3	1.424.1-5.6-037.03	Швеллер 6,5 ℓ=1304	4	31
Б4		4	1.424.1-5.6-037.04	Швеллер 6,5 ℓ=1454	12	103
				ГОСТ 8509-72		
Б4		5	1.424.1-5.6-037.05	Уголок 100×100×7 ℓ=3970	4	172
				ГОСТ 19903-74		
Б4		6	1.424.1-5.6-037.06	Полоса 10×240 ℓ=460	2	17
Б4		7	1.424.1-5.6-037.07	Полоса 10×240 ℓ=320	2	12
Б4		8	1.424.1-5.6-037.08	Полоса 10×470 ℓ=670	1	25
Б4		9	1.424.1-5.6-037.09	Полоса 10×260 ℓ=460	2	19
Б4		10	1.424.1-5.6-037.10	Полоса 10×140 ℓ=220	2	5
Б4		11	1.424.1-5.6-037.11	Полоса 10×180 ℓ=250	4	14
Б4		12	1.424.1-5.6-037.12	Полоса 10×80 ℓ=140	4	4
Б4		13	1.424.1-5.6-037.13	Полоса 10×90 ℓ=160	8	9
Б4		14	1.424.1-5.6-037.14	Полоса 10×80 ℓ=160	4	4
Б4		15	1.424.1-5.6-037.15	Полоса 10×80 ℓ=260	2	3
Б4		16	1.424.1-5.6-037.16	Полоса 10×80 ℓ=110	2	2
Б4		17	1.424.1-5.6-037.17	Полоса 10×60 ℓ=140	6	4
Б4		18	1.424.1-5.6-037.18	Полоса 10×120 ℓ=560	4	21
Б4		19	1.424.1-5.6-037.19	Полоса 10×90 ℓ=160	4	4
				Стандартные изделия		
Б4		20		Болт М20×40.58.00		
				ГОСТ 15598-70*	16	3,5
Б4		21		Гайка М20.4.00 ГОСТ 15526-70*	16	1,1
Б4		22		Шайба 20.01.00 ГОСТ 11371-78	16	0,4

Инв. № подл. | Подпись и дата | Взам. инв. №

1424.1-5.6-037.00 Лист 2

Формат	Зона	Поз.	Обозначение	Наименование	Кол.	Примечание
			Сталь ВСт3кп2	ГОСТ 380-71*		
				1.424.1-5.6-038.00		
				Детали		
				ГОСТ 8240-72		
Б4		1	1.424.1-5.6-038.01	Швеллер 18 ℓ=11500	2	375
Б4		2	1.424.1-5.6-038.02	Швеллер 16 ℓ=7830		445
Б4		3	1.424.1-5.6-038.03	Швеллер 6,5 ℓ=1304	4	31
Б4		4	1.424.1-5.6-038.04	Швеллер 6,5 ℓ=1454	12	103
				ГОСТ 8509-72		
Б4		5	1.424.1-5.6-038.05	Уголок 100×100×7 ℓ=3950	4	171
				ГОСТ 19903-74		
Б4		6	1.424.1-5.6-038.06	Полоса 10×270 ℓ=500	2	21
Б4		7	1.424.1-5.6-038.07	Полоса 10×270 ℓ=320	2	14
Б4		8	1.424.1-5.6-038.08	Полоса 10×480 ℓ=700	1	26
Б4		9	1.424.1-5.6-038.09	Полоса 10×270 ℓ=460	2	19
Б4		10	1.424.1-5.6-038.10	Полоса 10×140 ℓ=220	2	5
Б4		11	1.424.1-5.6-038.11	Полоса 10×180 ℓ=250	4	14
Б4		12	1.424.1-5.6-038.12	Полоса 10×80 ℓ=140	4	4
Б4		13	1.424.1-5.6-038.13	Полоса 10×90 ℓ=160	8	9
Б4		14	1.424.1-5.6-038.14	Полоса 10×80 ℓ=160	4	4
Б4		15	1.424.1-5.6-038.15	Полоса 10×80 ℓ=260	2	3
Б4		16	1.424.1-5.6-038.16	Полоса 10×80 ℓ=130	2	2
Б4		17	1.424.1-5.6-038.17	Полоса 10×60 ℓ=140	6	4
Б4		18	1.424.1-5.6-038.18	Полоса 10×120 ℓ=560	4	21
Б4		19	1.424.1-5.6-038.19	Полоса 10×90 ℓ=160	4	4
				Стандартные изделия		
Б4		20		Болт М20×40.58.00		
				ГОСТ 15598-70*	16	3,5
Б4		21		Гайка М20.4.00 ГОСТ 15526-70*	16	1,1
Б4		22		Шайба 20.01.00 ГОСТ 11371-78	16	0,4

Инв. № подл. | Подпись и дата | Взам. инв. №

1424.1-5.6-038.00 Лист 2

Формат А4 Копировал Формат А4

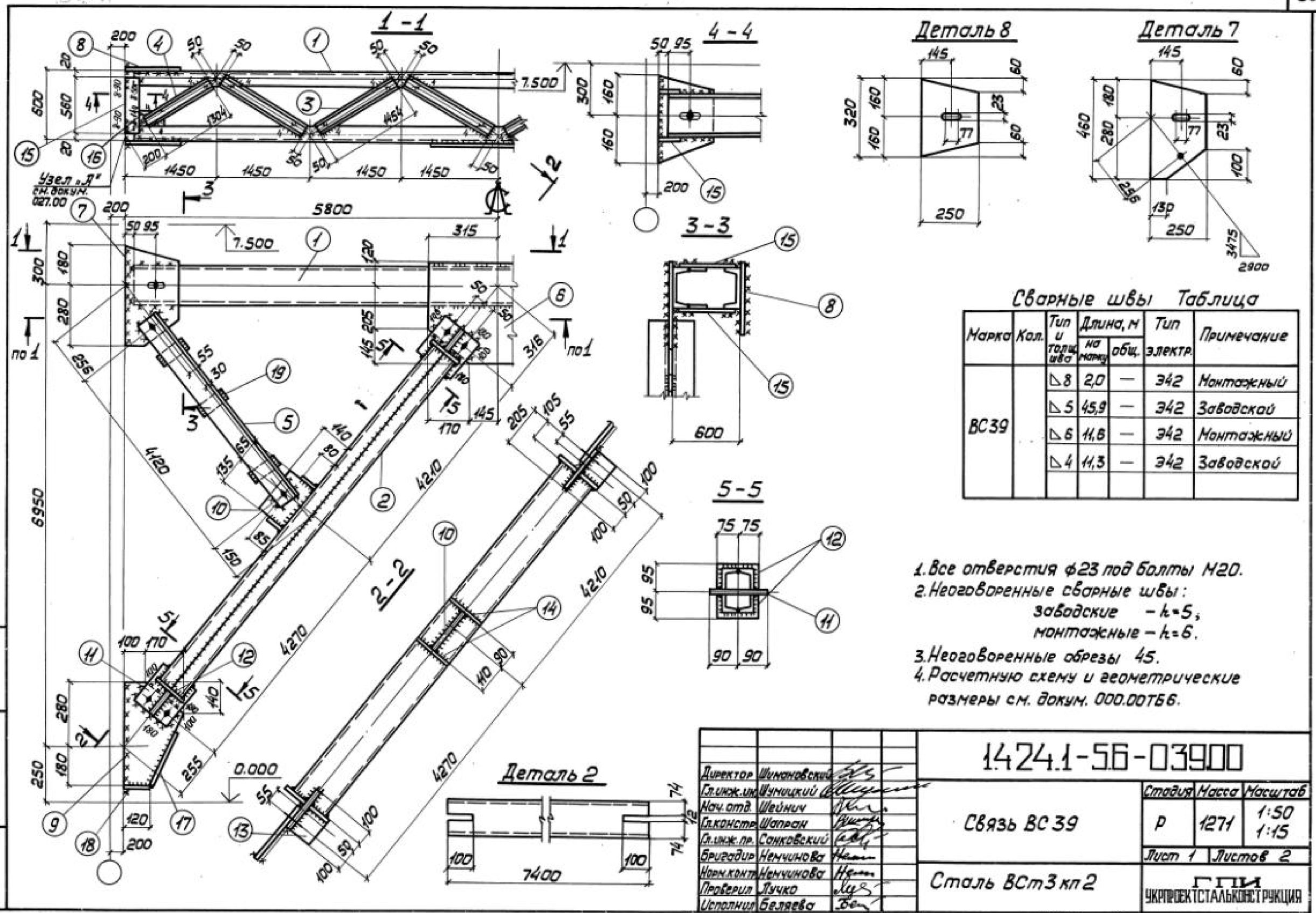

Сварные швы Таблица

Марка	Кол.	Тип и толщ. шва	Длина, м на марку	Длина, м общ.	Тип электр.	Примечание
ВС39		◺8	2,0	—	Э42	Монтажный
		◺5	45,9	—	Э42	Заводской
		◺6	11,6	—	Э42	Монтажный
		◺4	11,3	—	Э42	Заводской

1. Все отверстия ф23 под болты М20.
2. Неоговоренные сварные швы:
   заводские – $k=5$,
   монтажные – $k=6$.
3. Неоговоренные обрезы 45.
4. Расчетную схему и геометрические размеры см. докум. 000.00ТБ6.

Директор	Шимановский		
Гл.инж.пр.	Шуницкий		
Нач.отд.	Шейнич		
Гл.констр.	Шапран		
Гл.инж.пр.	Сенковский		
Бригадир	Немчинова		
Норм.конт.	Немчинова		
Проверил	Лучко		
Исполнил	Беляева		

1424.1-5.6-03900

Связь ВС 39

Стадия	Масса	Масштаб
Р	1271	1:50 1:15
Лист 1	Листов 2	

Сталь ВСт3кп2

ГПИ УКРПРОЕКТСТАЛЬКОНСТРУКЦИЯ

Инв. № подл. | Подпись и дата | Взам. инв. №

19136 61

Копировал Тарг

Формат А3

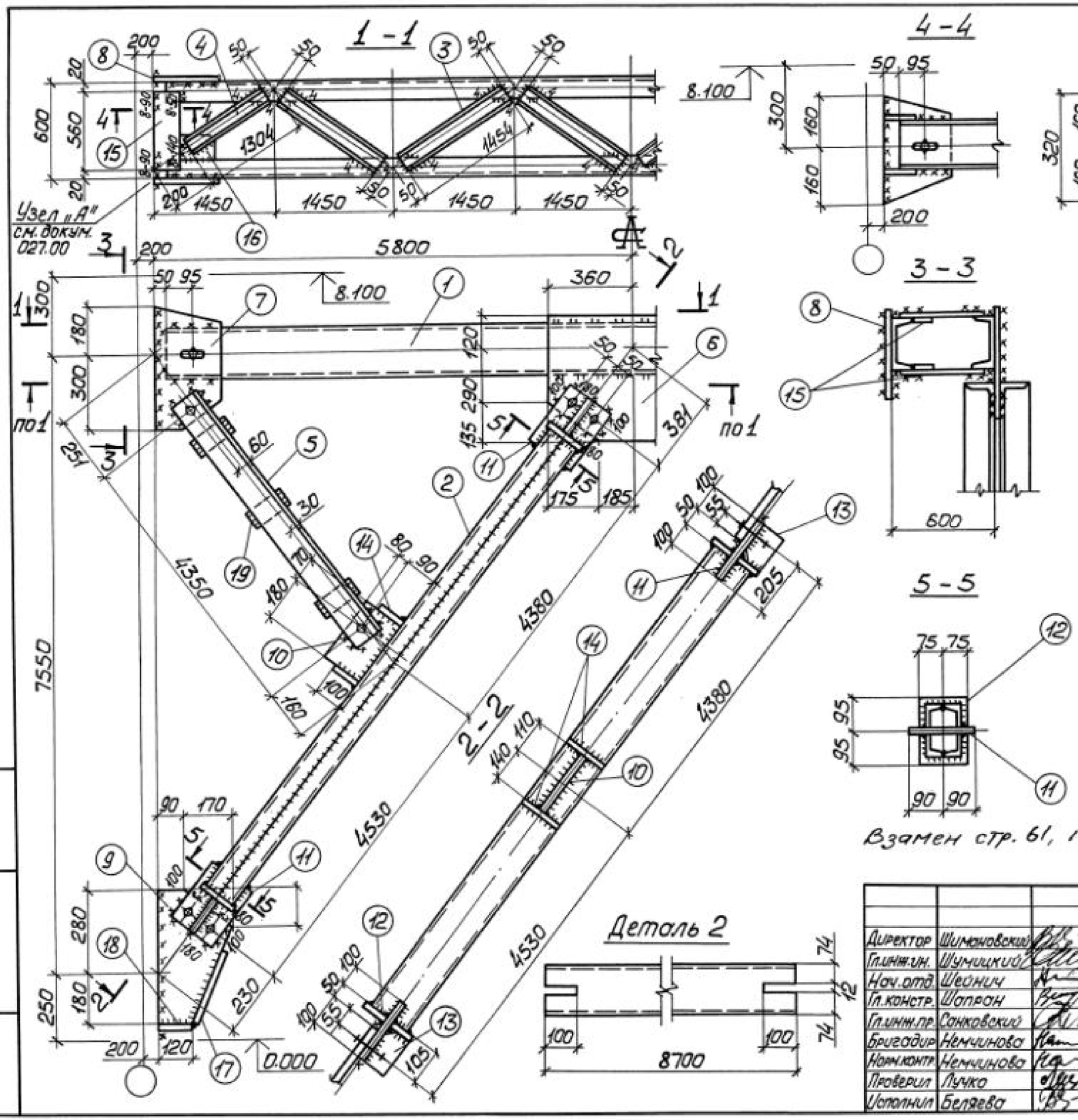

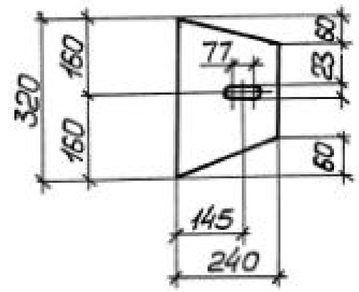

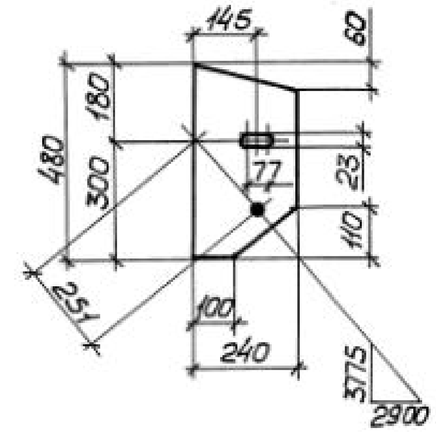

Сварные швы — Таблица

Марка	Кол.	Тип и толщ. шва	Длина, м: марки	Длина, м: общ	Тип электр.	Примечание
ВС40		◺8	2,0	—	Э42	Монтажный
		◺5	10,6	—	Э42	Монтажный
		◺5	48,1	—	Э42	Заводской
		◺4	11,3	—	Э42	Заводской

1. Все отверстия ⌀23 под болты М20.
2. Неоговоренные сварные швы h=5.
3. Неоговоренные обрезы 45.
4. Расчетную схему и геометрические размеры см. докум. 000.00ТБ 6.

Взамен стр. 61, 12.04.89г. ГИП Санковский

Директор	Шимановский		
Гл.инж.пр.	Шумицкий		
Нач.отд.	Шефнич		
Гл.констр.	Шапран		
Гл.инж.пр.	Санковский		
Бригадир	Немчинова		
Норм.контр.	Немчинова		
Проверил	Лучко		
Исполнил	Беляева		

1.4241-5.6-040.00

Связь ВС40

Стадия	Масса	Масштаб
Р	1359	1:50 1:15
Лист 1	Листов 2	

Сталь ВСт3кп2

ГПИ УКРПРОЕКТСТАЛЬКОНСТРУКЦИЯ

Инв.№ подл. | Подпись и дата | Взам.инв.№

19136 62 Копировал Формат А3

Формат	Зона	поз.	Обозначение	Наименование	Кол.	Примечание
			Сталь ВСт3кп2	ГОСТ 380-71*		
				1.424.1-5.6-039.00		
				Детали		
				ГОСТ 8240-72		
Б4		1	1.424.1-5.6-039.01	Швеллер 16 ℓ=11500	2	327
Б4		2	1.424.1-5.6-039.02	Швеллер 16 ℓ=8270	4	470
Б4		3	1.424.1-5.6-039.03	Швеллер 6,5 ℓ=1454	12	103
Б4		4	1.424.1-5.6-039.04	Швеллер 6,5 ℓ=1304	4	31
				ГОСТ 8509-72		
Б4		5	1.424.1-5.6-039.05	Уголок 100×100×7 ℓ=4210	4	182
				ГОСТ 19903-74		
Б4		6	1.424.1-5.6-039.06	Полоса 10×470 ℓ=630	1	23
Б4		7	1.424.1-5.6-039.07	Полоса 10×250 ℓ=460	2	18
Б4		8	1.424.1-5.6-039.08	Полоса 10×250 ℓ=320	2	13
Б4		9	1.424.1-5.6-039.09	Полоса 10×270 ℓ=460	2	20
Б4		10	1.424.1-5.6-039.10	Полоса 10×140 ℓ=200	2	4
Б4		11	1.424.1-5.6-039.11	Полоса 10×180 ℓ=250	4	14
Б4		12	1.424.1-5.6-039.12	Полоса 10×150 ℓ=90	8	9
Б4		13	1.424.1-5.6-039.13	Полоса 10×85 ℓ=140	4	4
Б4		14	1.424.1-5.6-039.14	Полоса 10×80 ℓ=160	4	5
Б4		15	1.424.1-5.6-039.15	Полоса 10×120 ℓ=560	4	21
Б4		16	1.424.1-5.6-039.16	Полоса 10×90 ℓ=160	4	5
Б4		17	1.424.1-5.6-039.17	Полоса 10×80 ℓ=230	2	3
Б4		18	1.424.1-5.6-039.18	Полоса 10×80 ℓ=120	2	2
Б4		19	1.424.1-5.6-039.19	Полоса 10×60 ℓ=140	6	4
				Стандартные изделия		
Б4		20		Болт М20×40.58.00 ГОСТ 15589-70*	16	3,5
Б4		21		Гайка М20.4.00 ГОСТ 15526-70*	16	1,1
Б4		22		Шайба 20.01.00 ГОСТ 11371-78	16	0,4

Взамен стр. 62, 12.04.89г. ГИП

Инв.№ подл. | Подпись и дата | Взам.инв.№

1.424.1-5.6-039.00 Лист 2

Формат	Зона	поз.	Обозначение	Наименование	Кол.	Примечание
			Сталь ВСт3кп2	ГОСТ 380-71*		
				1.424.1-5.6-040.00		
				Детали		
				ГОСТ 8240-72		
Б4		1	1.424.1-5.6-040.01	Швеллер 16 ℓ=11500	2	327
Б4		2	1.424.1-5.6-040.02	Швеллер 16 ℓ=8700	4	494
Б4		3	1.424.1-5.6-040.03	Швеллер 6,5 ℓ=1454	12	103
Б4		4	1.424.1-5.6-040.04	Швеллер 6,5 ℓ=1304	4	31
				ГОСТ 8509-72		
Б4		5	1.424.1-5.6-040.05	Уголок 110×110×8 ℓ=4440	4	240
				ГОСТ 19903-74		
Б4		6	1.424.1-5.6-040.06	Полоса 10×545 ℓ=720	1	31
Б4		7	1.424.1-5.6-040.07	Полоса 10×240 ℓ=480	2	18
Б4		8	1.424.1-5.6-040.08	Полоса 10×240 ℓ=320	2	12
Б4		9	1.424.1-5.6-040.09	Полоса 10×260 ℓ=460	2	19
Б4		10	1.424.1-5.6-040.10	Полоса 10×170 ℓ=250	2	7
Б4		11	1.424.1-5.6-040.11	Полоса 10×180 ℓ=250	4	14
Б4		12	1.424.1-5.6-040.12	Полоса 10×150 ℓ=90	8	9
Б4		13	1.424.1-5.6-040.13	Полоса 10×85 ℓ=140	4	4
Б4		14	1.424.1-5.6-040.14	Полоса 10×100 ℓ=160	4	6
Б4		15	1.424.1-5.6-040.15	Полоса 10×120 ℓ=560	4	21
Б4		16	1.424.1-5.6-040.16	Полоса 10×90 ℓ=160	4	5
Б4		17	1.424.1-5.6-040.17	Полоса 10×80 ℓ=240	2	3
Б4		18	1.424.1-5.6-040.18	Полоса 10×80 ℓ=120	2	2
Б4		19	1.424.1-5.6-040.19	Полоса 10×60 ℓ=150	6	4
				Стандартные изделия		
Б4		20		Болт М20×40.58.00 ГОСТ 15589-70*	16	3,5
Б4		21		Гайка М20.4.00 ГОСТ 15526-70*	16	1,1
Б4		22		Шайба 20.01.00 ГОСТ 11371-78	16	0,4

Инв.№ подл. | Подпись и дата | Взам.инв.№

1.424.1-5.6-040.00 Лист 2

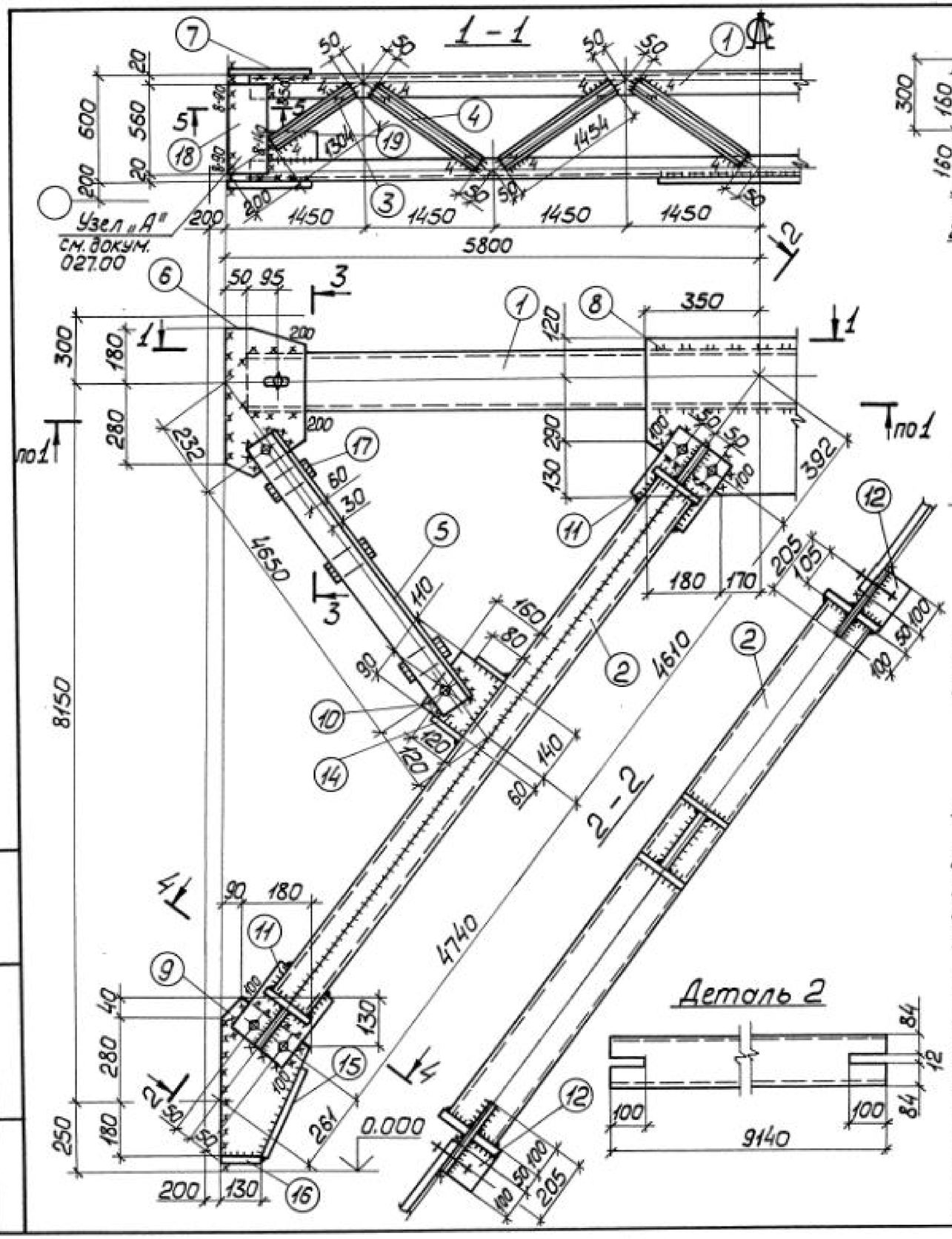

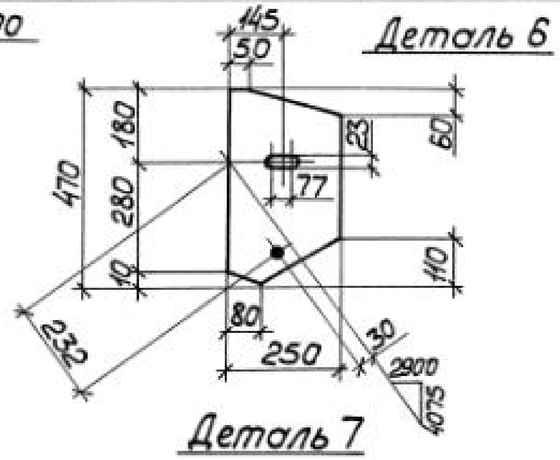

Сварные швы — Таблица

Марка	Кол.	Тип и толщ. шва	Длина, м на марку	Длина, м общ.	Тип электр.	Примечание
ВС41		◺8	2,0	—	Э42	Монтажный
		◺6	10,2	—	Э42	Монтажный
		◺5	49,1	—	Э42	Заводской
		◺4	8,3	—	Э42	Заводской

1. Все отверстия ⌀ 23 под болты М20.
2. Неоговоренные сварные швы заводские $h=5$.
3. Неоговоренные сварные швы монтажные $h=6$.
4. Неоговоренные обрезы 45.
5. Расчетную схему и геометрические размеры см. докум. 000.00ТБ6.

Взамен стр. 63, 12.04.89г. ГИП Санковский

Директор	Шимановский	
Гл. инж. пр.	Шумицкий	
Нач. отд.	Шедник	
Гл. констр.	Шапран	
Гл. инж. пр.	Санковский	
Бригадир	Немчинова	
Норм. контр.	Немчинова	
Проверил	Беляева	
Исполнил	Лукиша	

1424.1-5.6-04.00

Связь ВС41

Сталь ВСт3кп2

Стадия	Масса	Масштаб
Р	1498	1:50 1:15
Лист 1	Листов 2	

ГПИ УКРПРОЕКТСТАЛЬКОНСТРУКЦИЯ

Инв. № подл. | Подпись и дата | Взам. инв. №

Копировал Лар 19/36 64 Формат А3

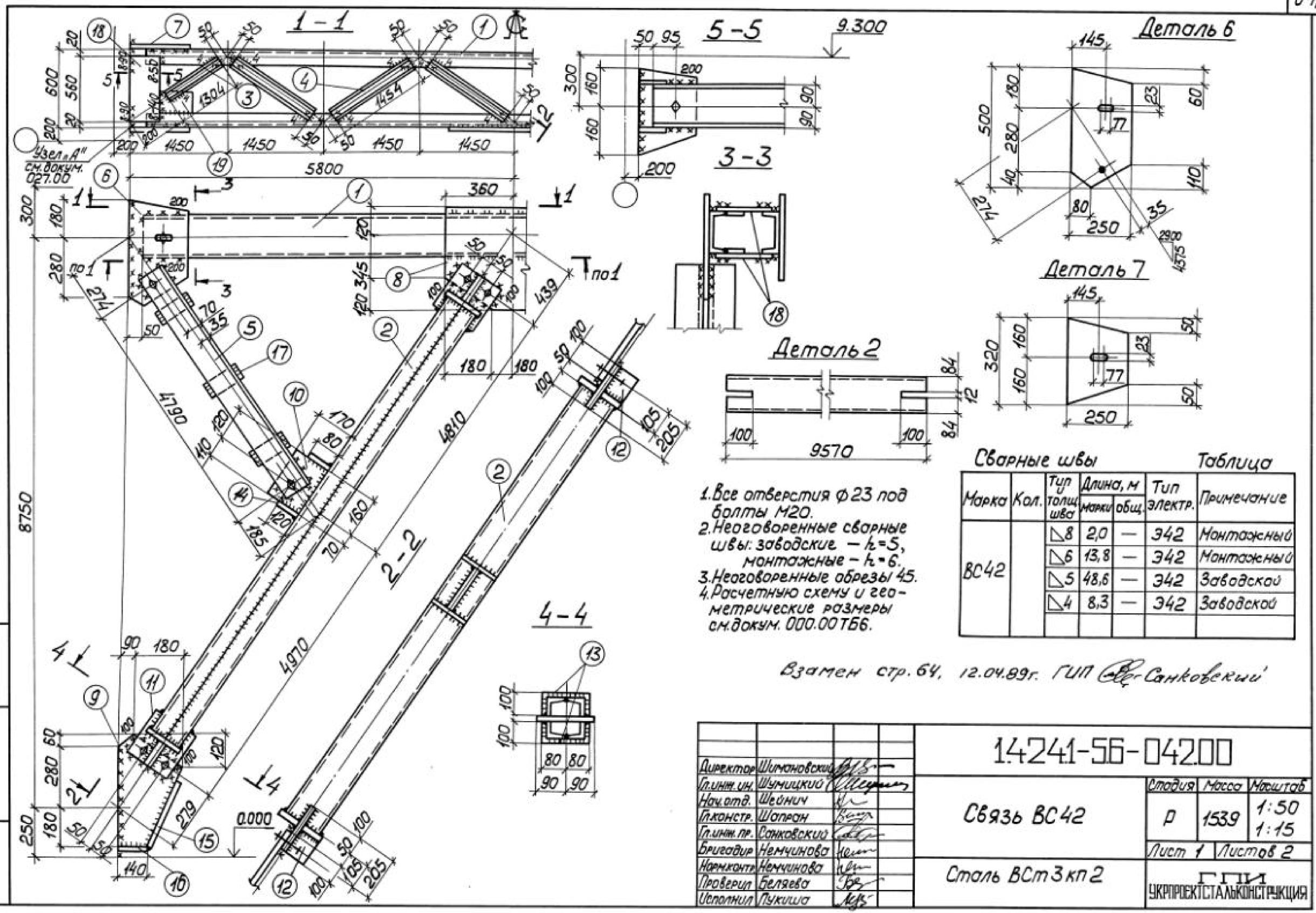

1. Все отверстия ф 23 под болты М20.
2. Неоговоренные сварные швы: заводские — $h=5$, монтажные — $h=6$.
3. Неоговоренные обрезы 45.
4. Расчетную схему и геометрические размеры см. докум. 000.00 ТБ6.

Сварные швы — Таблица

Марка	Кол.	Тип толщ. шва	Длина, м: марки	Длина, м: общ.	Тип электр.	Примечание
ВС42		◺8	2,0	—	Э42	Монтажный
		◺6	13,8	—	Э42	Монтажный
		◺5	48,6	—	Э42	Заводской
		◺4	8,3	—	Э42	Заводской

Взамен стр. 64, 12.04.89г. ГИП Санковский

Директор	Шимановский		
Гл. инж. ин.	Шумицкий		
Нач. отд.	Шейнич		
Гл. констр.	Шапран		
Гл. инж. пр.	Санковский		
Бригадир	Немчинова		
Нормконтр.	Немчинова		
Проверил	Беляева		
Исполнил	Пукиша		

1.4241-56-042.00

Связь ВС42

Сталь ВСт3кп2

Стадия	Масса	Масштаб
Р	1539	1:50 1:15
Лист 1	Листов 2	

ГПИ УКРПРОЕКТСТАЛЬКОНСТРУКЦИЯ

Инв. № подл. | Подпись и дата | Взам. инв. №

Копировал Ф. 19136 65

Формат А3

Формат	Зона	Поз.	Обозначение	Наименование	Кол.	Примечание
			Сталь ВСт3кп2	ГОСТ 380-71*		
				1.424.1-5.6-041.00		
				Детали		
				ГОСТ 8240-72		
БЧ		1	1.424.1-5.6-041.01	Швеллер 18 ℓ=11500	2	375
БЧ		2	1.424.1-5.6-041.02	Швеллер 18 ℓ=9140	4	595
БЧ		3	1.424.1-5.6-041.03	Швеллер 6,5 ℓ=1304	4	31
БЧ		4	1.424.1-5.6-041.04	Швеллер 6,5 ℓ=1454	12	103
				ГОСТ 8509-72		
БЧ		5	1.424.1-5.6-041.05	Уголок 110×110×7 ℓ=4740	4	226
				ГОСТ 19903-74		
БЧ		6	1.424.1-5.6-041.06	Полоса 10×250 ℓ=470	2	18
БЧ		7	1.424.1-5.6-041.07	Полоса 10×250 ℓ=320	2	13
БЧ		8	1.424.1-5.6-041.08	Полоса 10×540 ℓ=700	1	29
БЧ		9	1.424.1-5.6-041.09	Полоса 10×270 ℓ=500	2	21
БЧ		10	1.424.1-5.6-041.10	Полоса 10×160 ℓ=200	2	5
БЧ		11	1.424.1-5.6-041.11	Полоса 10×180 ℓ=250	4	14
БЧ		12	1.424.1-5.6-041.12	Полоса 10×100 ℓ=140	4	4
БЧ		13	1.424.1-5.6-041.13	Полоса 10×100 ℓ=160	8	10
БЧ		14	1.424.1-5.6-041.14	Полоса 10×80 ℓ=180	4	5
БЧ		15	1.424.1-5.6-041.15	Полоса 10×80 ℓ=310	2	4
БЧ		16	1.424.1-5.6-041.16	Полоса 10×80 ℓ=130	2	2
БЧ		17	1.424.1-5.6-041.17	Полоса 10×60 ℓ=140	6	4
БЧ		18	1.424.1-5.6-041.18	Полоса 10×120 ℓ=560	4	21
БЧ		19	1.424.1-5.6-041.19	Полоса 10×90 ℓ=160	4	4
				Стандартные изделия		
БЧ		20		Болт М20×40.58.00 ГОСТ 15589-70*	16	3,5
БЧ		21		Гайка М20.4.00 ГОСТ 15526-70*	16	1,1
БЧ		22		Шайба 20.01.00 ГОСТ 11371-78	16	0,4

1.424.1-5.6-041.00 Лист 2

Взамен стр. 65 ГИП — Санковский 12.04.89г.

Инв.№ подл. | Подпись и дата | Взам.инв.№

Формат	Зона	Поз.	Обозначение	Наименование	Кол.	Примечание
			Сталь ВСт3кп2	ГОСТ 380-71*		
				1.424.1-5.6-042.00		
				Детали		
				ГОСТ 8240-72		
БЧ		1	1.424.1-5.6-042.01	Швеллер 18 ℓ=11500	2	375
БЧ		2	1.424.1-5.6-042.02	Швеллер 18 ℓ=9570	4	623
БЧ		3	1.424.1-5.6-042.03	Швеллер 6,5 ℓ=1304	4	31
БЧ		4	1.424.1-5.6-042.04	Швеллер 6,5 ℓ=1454	12	103
				ГОСТ 8509-72		
БЧ		5	1.424.1-5.6-042.05	Уголок 110×110×7 ℓ=4880	4	232
				ГОСТ 19903-74		
БЧ		6	1.424.1-5.6-042.06	Полоса 10×250 ℓ=500	2	20
БЧ		7	1.424.1-5.6-042.07	Полоса 10×250 ℓ=320	2	13
БЧ		8	1.424.1-5.6-042.08	Полоса 10×585 ℓ=720	1	33
БЧ		9	1.424.1-5.6-042.09	Полоса 10×270 ℓ=520	2	22
БЧ		10	1.424.1-5.6-042.10	Полоса 10×170 ℓ=230	2	6
БЧ		11	1.424.1-5.6-042.11	Полоса 10×180 ℓ=250	4	14
БЧ		12	1.424.1-5.6-042.12	Полоса 10×100 ℓ=140	4	4
БЧ		13	1.424.1-5.6-042.13	Полоса 10×100 ℓ=160	8	10
БЧ		14	1.424.1-5.6-042.14	Полоса 10×80 ℓ=180	4	5
БЧ		15	1.424.1-5.6-042.15	Полоса 10×80 ℓ=320	2	4
БЧ		16	1.424.1-5.6-042.16	Полоса 10×80 ℓ=140	2	2
БЧ		17	1.424.1-5.6-042.17	Полоса 10×60 ℓ=160	6	5
БЧ		18	1.424.1-5.6-042.18	Полоса 10×120 ℓ=560	4	21
БЧ		19	1.424.1-5.6-042.19	Полоса 10×90 ℓ=160	4	4
				Стандартные изделия		
БЧ		20		Болт М20×40.58.00 ГОСТ 15589-70*	16	3,5
БЧ		21		Гайка М20.4.00 ГОСТ 15526-70*	16	1,1
БЧ		22		Шайба 20.01.00 ГОСТ 11371-78	16	0,4

1.424.1-5.6-042.00 Лист 2

Инв.№ подл. | Подпись и дата | Взам.инв.№

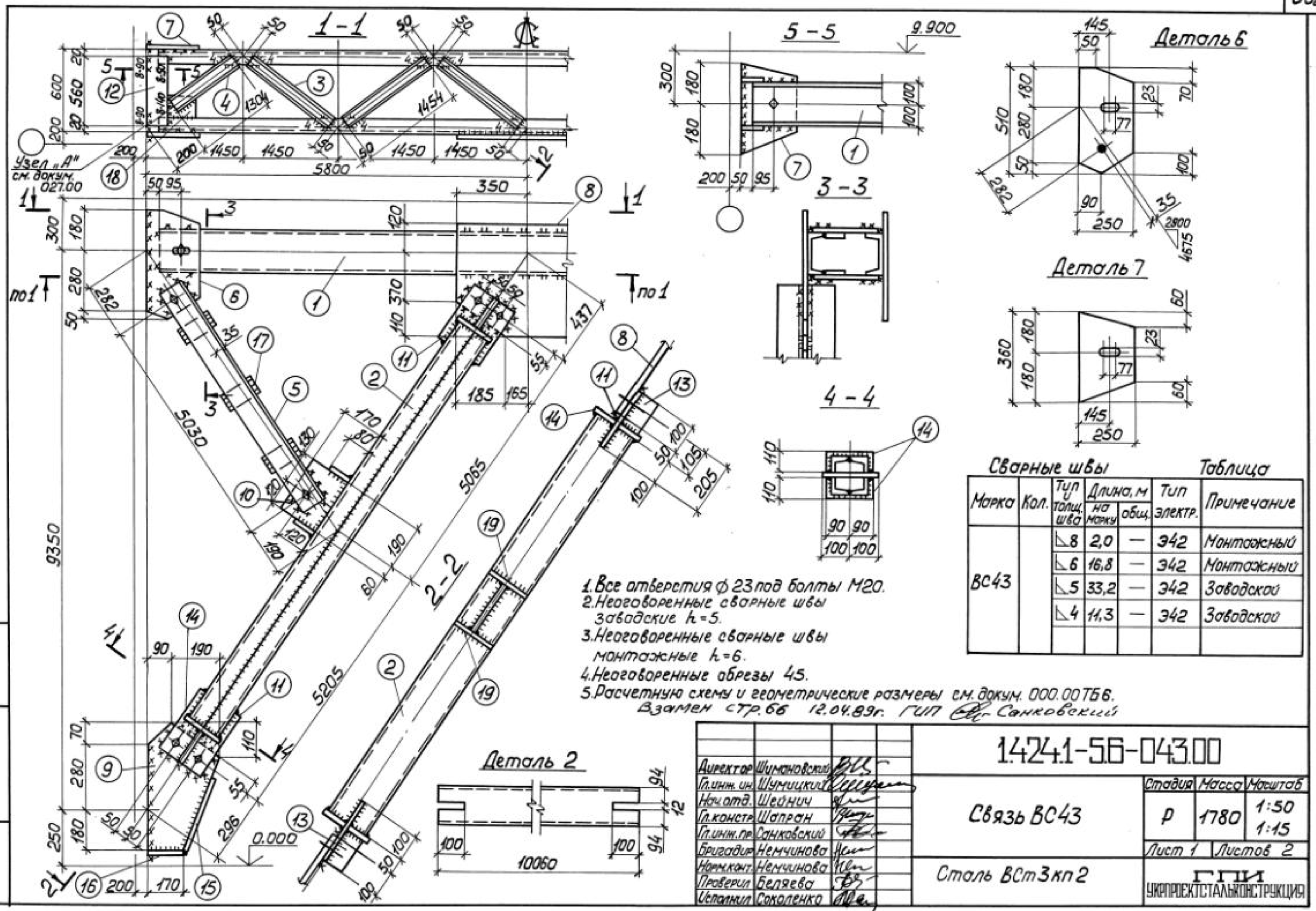

1. Все отверстия ф 23 под болты М20.
2. Неоговоренные сварные швы заводские h=5.
3. Неоговоренные сварные швы монтажные h=6.
4. Неоговоренные обрезы 45.
5. Расчетную схему и геометрические размеры см. докум. 000.00ТБ6.

Взамен стр. 66 12.04.89г. ГИП Санковский

Сварные швы — Таблица

Марка	Кол.	Тип толщ. шва	Длина, м на марку	Длина, м общ.	Тип электр.	Примечание
ВС43		◺8	2,0	—	Э42	Монтажный
		◺6	16,8	—	Э42	Монтажный
		◺5	33,2	—	Э42	Заводской
		◺4	11,3	—	Э42	Заводской

Директор	Шимановский		1.424.1-5.6-043.00
Гл. инж. ин	Шумицкий		Связь ВС43
Нач. отд.	Шейнич		Стадия: Р; Масса: 1780; Масштаб: 1:50, 1:15
Гл. констр	Шапран		Лист 1; Листов 2
Гл. инж. пр	Санковский		Сталь ВСт3кп2
Бригадир	Немчинова		ГПИ Укрпроектстальконструкция
Норм. конт.	Немчинова		
Проверил	Беляева		
Исполнил	Соколенко		

Инв. № подл. | Подпись и дата | Взам. инв. №

Копировал

19136 67

Формат А3

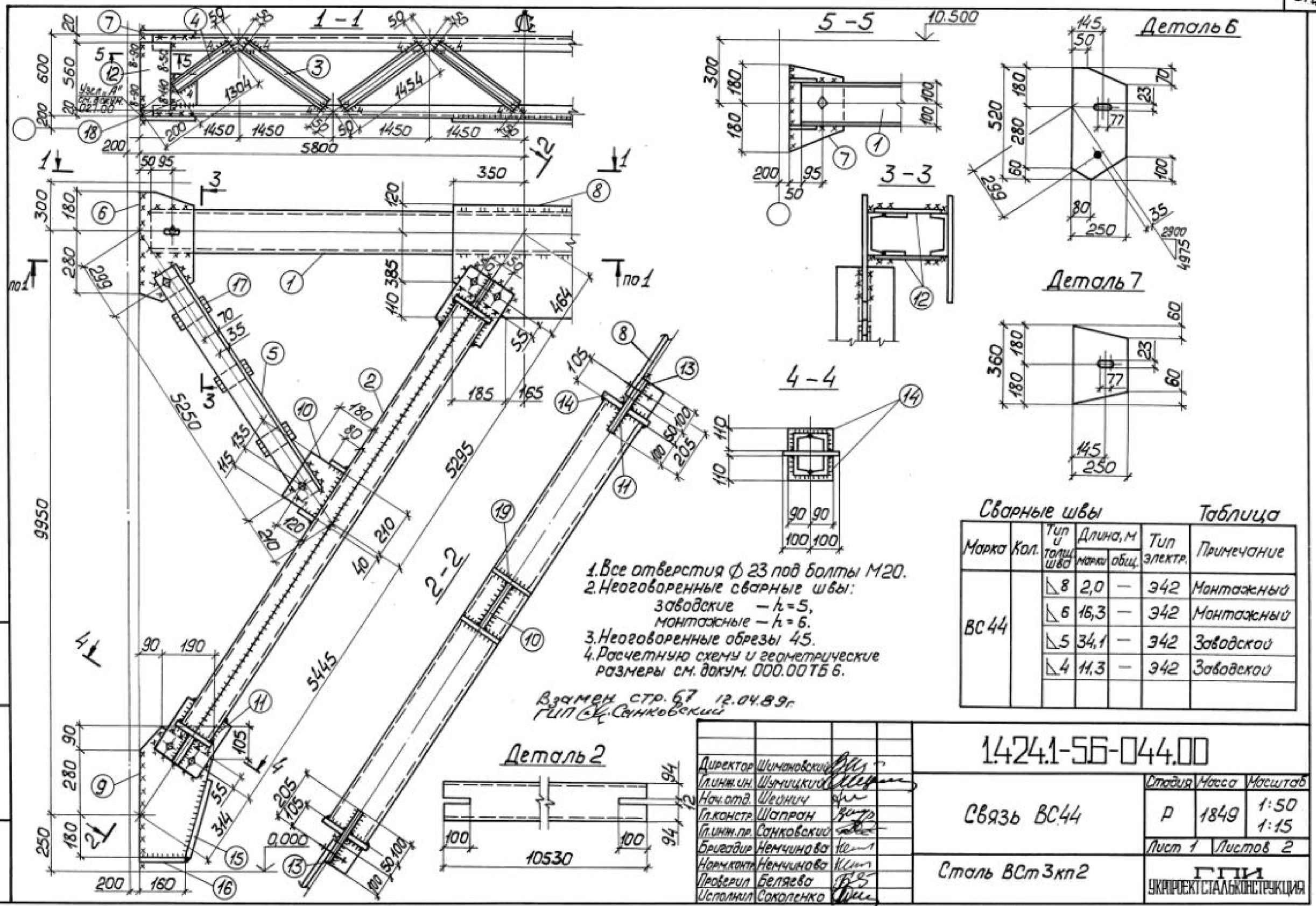

1. Все отверстия ф 23 под болты М20.
2. Неоговоренные сварные швы:
   заводские — $h = 5$,
   монтажные — $h = 6$.
3. Неоговоренные обрезы 45.
4. Расчетную схему и геометрические размеры см. докум. 000.00 ТБ 6.

Взамен стр. 67 12.04.89г.
ГИП Сенковский

Сварные швы — Таблица

Марка	Кол.	Тип и толщ. шва	Длина, м: марки	Длина, м: общ.	Тип электр.	Примечание
ВС 44		◺8	2,0	—	Э42	Монтажный
		◺6	16,3	—	Э42	Монтажный
		◺5	34,1	—	Э42	Заводской
		◺4	11,3	—	Э42	Заводской

Директор	Шимановский	
Гл.инж.ин.	Шумицкий	
Нач.отд.	Шевнич	
Гл.констр.	Шапран	
Гл.инж.пр.	Сенковский	
Бригадир	Немчинова	
Норм.конт.	Немчинова	
Проверил	Беляева	
Исполнил	Соколенко	

1.424.1-56-044.00

Связь ВС44

Сталь ВСт3кп2

Стадия	Масса	Масштаб
Р	1849	1:50 1:15
Лист 1	Листов 2	

ГПИ УКРПРОЕКТСТАЛЬКОНСТРУКЦИЯ

Инв.№ подл. | Подпись и дата | Взам.инв.№

Копировал Дат 19/36 68 - Формат А3

Формат	Зона	Поз.	Обозначение	Наименование	Кол.	Примечание
			Сталь ВСт3кп2-1	ТУ14-1-3023-80		
				1.424.1-5.6-043.00		
				Детали		
				ГОСТ 8240-72		
БЧ		1	1.424.1-5.6-043.01	Швеллер 20 ℓ=11500	2	423
БЧ		2	1.424.1-5.6-043.02	Швеллер 20 ℓ=10060	4	740
БЧ		3	1.424.1-5.6-043.03	Швеллер 6,5 ℓ=1454	12	103
БЧ		4	1.424.1-5.6-043.04	Швеллер 6,5 ℓ=1304	4	31
				ГОСТ 8509-74		
БЧ		5	1.424.1-5.6-043.05	Уголок 125×125×8 ℓ=5120	4	318
				ГОСТ 19903-74		
БЧ		6	1.424.1-5.6-043.06	Полоса 10×250 ℓ=510	2	20
БЧ		7	1.424.1-5.6-043.07	Полоса 10×250 ℓ=360	2	16
БЧ		8	1.424.1-5.6-043.08	Полоса 10×600 ℓ=700	1	33
БЧ		9	1.424.1-5.6-043.09	Полоса 10×280 ℓ=530	2	23
БЧ		10	1.424.1-5.6-043.10	Полоса 10×170 ℓ=250	2	7
БЧ		11	1.424.1-5.6-043.11	Полоса 10×200 ℓ=250	4	15,7
БЧ		12	1.424.1-5.6-043.12	Полоса 12×120 ℓ=560	4	25
БЧ		13	1.424.1-5.6-043.13	Полоса 10×90 ℓ=140	4	4,0
БЧ		14	1.424.1-5.6-043.14	Полоса 10×110 ℓ=180	8	12
БЧ		15	1.424.1-5.6-043.15	Полоса 10×80 ℓ=270	2	3,4
БЧ		16	1.424.1-5.6-043.16	Полоса 10×80 ℓ=170	2	2
БЧ		17	1.424.1-5.6-043.17	Полоса 10×60 ℓ=150	6	4
БЧ		18	1.424.1-5.6-043.18	Полоса 10×90 ℓ=160	4	5
БЧ		19	1.424.1-5.6-043.19	Полоса 10×80 ℓ=200	4	5
				Стандартные изделия		
БЧ		20		Болт М20×60.46 ГОСТ 7798-70*	16	3,5
БЧ		21		Гайка М20 ГОСТ 5915-70*	16	1,1
БЧ		22		Шайба 20 ГОСТ 11391-78	16	0,4

Инв.№ подл. | Подпись и дата | Взам.инв.№

1.424.1-5.6-043.00 Лист 2

Взамен стр. 68 12.04.89г. ГИП Санковский

Формат	Зона	Поз.	Обозначение	Наименование	Кол.	Примечание
			Сталь ВСт3кп2-1	ТУ14-1-3023-80		
				1.424.1-5.6-044.00		
				Детали		
				ГОСТ 8240-72		
БЧ		1	1.424.1-5.6-044.01	Швеллер 20 ℓ=11500	2	423
БЧ		2	1.424.1-5.6-044.02	Швеллер 20 ℓ=10530	4	775
БЧ		3	1.424.1-5.6-044.03	Швеллер 6,5 ℓ=1454	12	103
БЧ		4	1.424.1-5.6-044.04	Швеллер 6,5 ℓ=1304	4	31
				ГОСТ 8509-74		
БЧ		5	1.424.1-5.6-044.05	Уголок 125×125×8 ℓ=5340	4	331
				ГОСТ 19903-74		
БЧ		6	1.424.1-5.6-044.06	Полоса 10×250 ℓ=520	2	20
БЧ		7	1.424.1-5.6-044.07	Полоса 10×250 ℓ=360	2	16
БЧ		8	1.424.1-5.6-044.08	Полоса 10×615 ℓ=700	1	34
БЧ		9	1.424.1-5.6-044.09	Полоса 10×280 ℓ=550	2	24
БЧ		10	1.424.1-5.6-044.10	Полоса 10×180 ℓ=250	2	7
БЧ		11	1.424.1-5.6-044.11	Полоса 10×200 ℓ=250	4	8
БЧ		12	1.424.1-5.6-044.12	Полоса 12×120 ℓ=560	4	25
БЧ		13	1.424.1-5.6-044.13	Полоса 10×90 ℓ=140	4	4
БЧ		14	1.424.1-5.6-044.14	Полоса 10×110 ℓ=180	8	12
БЧ		15	1.424.1-5.6-044.15	Полоса 10×80 ℓ=280	2	4
БЧ		16	1.424.1-5.6-044.16	Полоса 10×80 ℓ=160	2	2
БЧ		17	1.424.1-5.6-044.17	Полоса 10×60 ℓ=150	6	4
БЧ		18	1.424.1-5.6-044.18	Полоса 10×90 ℓ=160	4	5
БЧ		19	1.424.1-5.6-044.19	Полоса 10×80 ℓ=200	4	5
				Стандартные изделия		
БЧ		20		Болт М20×60.46 ГОСТ 7798-70*	16	3,5
БЧ		21		Гайка М20 ГОСТ 5915-70*	16	1,1
БЧ		22		Шайба 20 ГОСТ 11391-78	16	0,4

Инв.№ подл. | Подпись и дата | Взам.инв.№

1.424.1-5.6-044.00 Лист 2

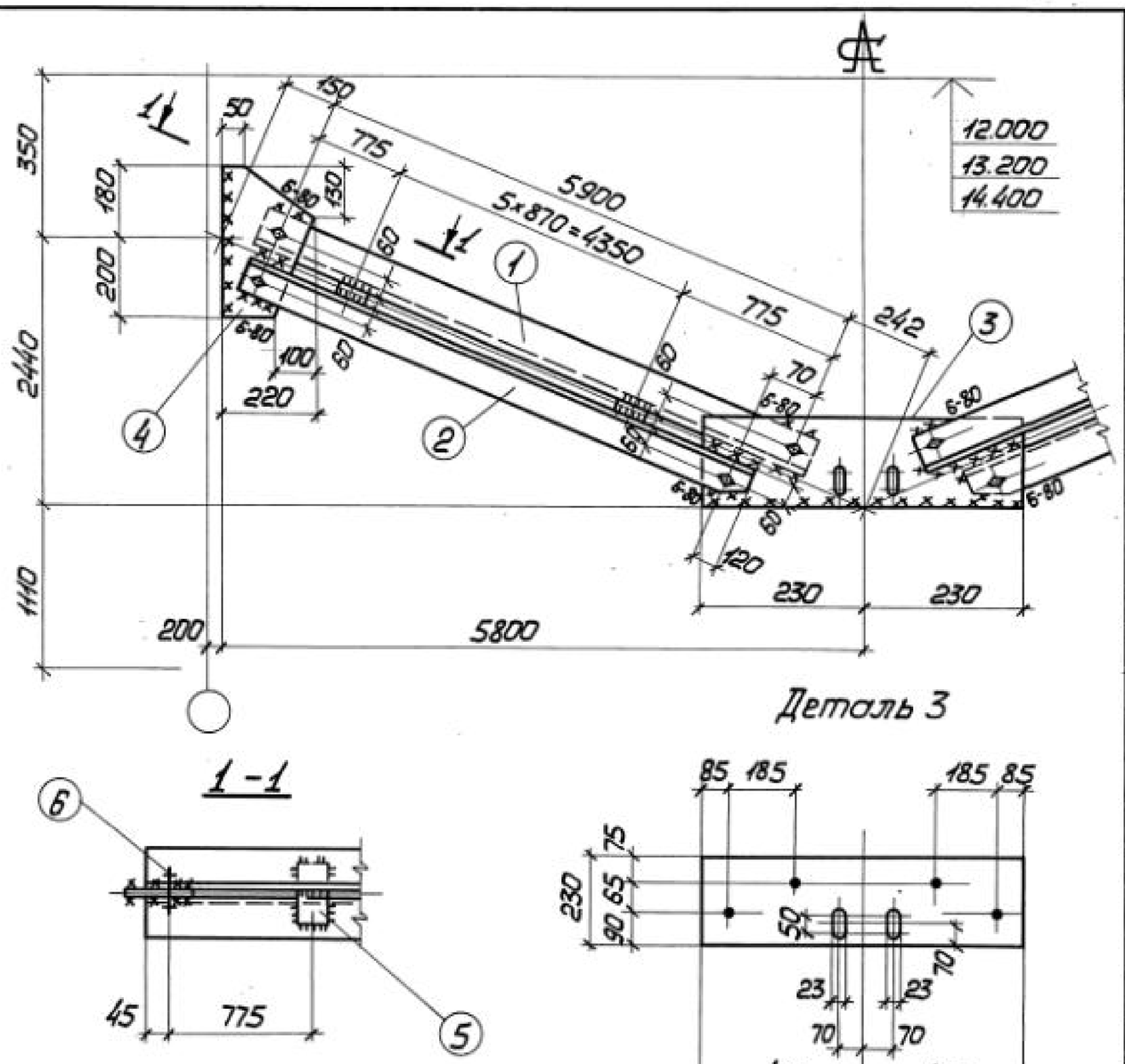

Формат	Зона	Поз.	Обозначение	Наименование	Кол.	Примечание
			Сталь ВСт3кп2	ГОСТ 380-71*		
				1.424.1-5.6-045.00		
				Детали		
				ГОСТ 8509-72*		
БЧ		1	1.424.1-5.6-045.01	Уголок 110×110×8 ℓ=5990	2	161,7
БЧ		2	1.424.1-5.6-045.02	Уголок 110×110×8 ℓ=5920	2	159,8
				ГОСТ 19903-74		
БЧ		3	1.424.1-5.6-045.03	Полоса 8×230 ℓ=920	1	13,3
БЧ		4	1.424.1-5.6-045.04	Полоса 8×220 ℓ=380	2	10,5
БЧ		5	1.424.1-5.6-045.05	Полоса 8×60 ℓ=100	12	4,5
				Стандартные изделия		
				Болт М20×40.58.00 ГОСТ 15589-70*	10	2,2
				Гайка М20.4.00 ГОСТ 15526-70*	10	0,5
				Шайба 20.01.00 ГОСТ 11371-78	10	0,2

Сварные швы

Таблица

Марка	Кол.	Тип и толщ. шва	Длина, м на марку	Длина, м общ.	Тип электрода	Примечание
ВС45		◺5	0,4	—	Э42А	Заводской
		◺5	3,3	—	Э42А	Монтажный
		◺6	1,5	—	Э42А	Монтажный

1. Все отверстия ф23 под болты М20.
2. Неоговоренные сварные швы h=5.
3. Неоговоренные обрезы 45.
4. Расчетные схемы и геометрические размеры см. документ 000.00 ТБЗ.

Директор	Шимановский	
Гл.инж.пр.	Шумицкий	
Нач.отд.	Шейнич	
Н.контр.	Шапран	
Гл.констр.	Шапран	
Гл.инж.пр.	Санковский	
Бригадир	Немчинова	
Проверил	Немчинова	
Исполнил	Беляева	

1424.1-5.6-045.00

Связь ВС45

Стадия	Масса	Масштаб
Р	353,3	1:50 1:15
Лист	Листов 1	

Сталь ВСт3кп2

ГПИ УКРПРОЕКТСТАЛЬКОНСТРУКЦИЯ

Инв.№ подл. | Подпись и дата | Взам.инв.№

19136 70

Копировал Фам- Формат А3

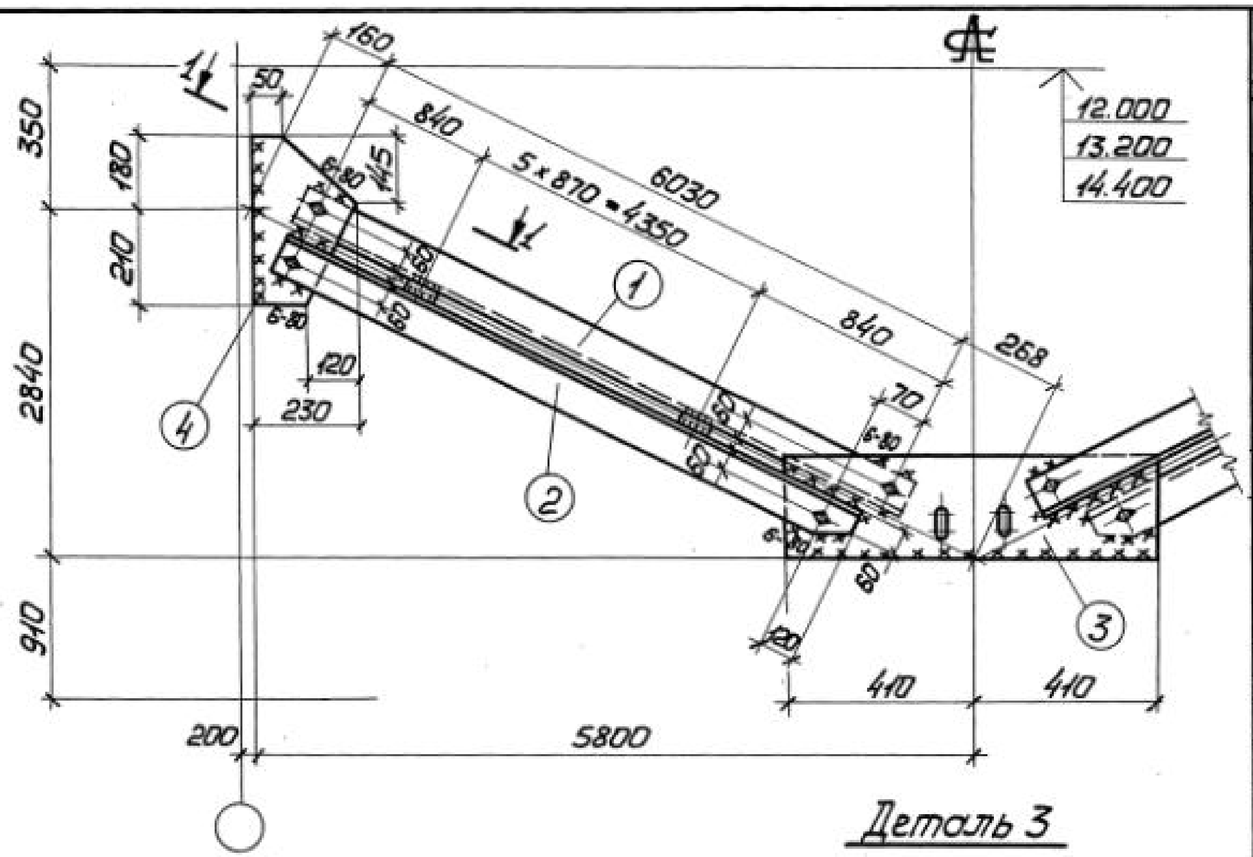

Деталь 3

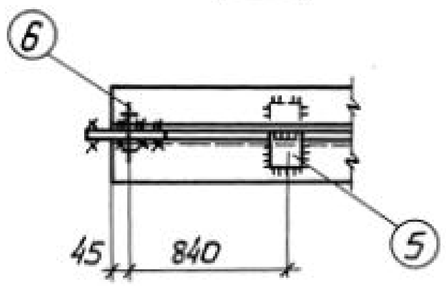

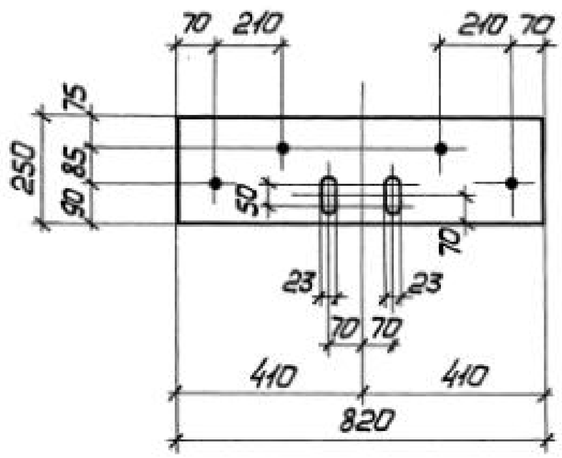

Формат	Зона	Поз.	Обозначение	Наименование	Кол.	Примечание
			Сталь ВСт3кп2	ГОСТ 380-71*		
				1.424.1-5.6-046.00		
				Детали		
				ГОСТ 8509-72*		
БЧ		1	1.424.1-5.6-046.01	Уголок 110×110×8 ℓ=6120	2	165,2
БЧ		2	1.424.1-5.6-046.02	Уголок 110×110×8 ℓ=6000	2	162,0
				ГОСТ 19903-74		
БЧ		3	1.424.1-5.6-046.03	Полоса 8×250 ℓ=820	1	12,9
БЧ		4	1.424.1-5.6-046.04	Полоса 8×230 ℓ=490	2	14,2
БЧ		5	1.424.1-5.6-046.05	Полоса 8×60 ℓ=100	12	4,5
				Стандартные изделия		
				Болт М20×40.58.00		
				ГОСТ 15589-70*	10	2,2
				Гайка М20.4.00		
				ГОСТ 15526-70*	10	0,5
				Шайба 20.01.00		
				ГОСТ 11371-78	10	0,2

Сварные швы Таблица

Марка	Кол.	Тип и толщ. шва	Длина, м на марку	Длина, м общ.	Тип электрода	Примечание
ВС46		◺5	0,4	—	Э42А	Заводской
		◺5	3,2	—	Э42А	Монтажный
		◺6	1,5	—	Э42А	Монтажный

1. Все отверстия ф23 под болты М20.
2. Неоговоренные сварные швы $k=5$.
3. Неоговоренные обрезы 45.
4. Расчетные схемы и геометрические размеры см. документ 000.00ТБ3.

Директор	Шимановский	
Гл.инж.пр.	Шумицкий	
Нач.отд.	Шейнич	
Н.контр.	Шапран	
Гл.констр.	Шапран	
Гл.инж.пр.	Санковский	
Бригадир	Немчинова	
Проверил	Немчинова	
Исполнил	Беляева	

1424.1-56-046.00

Связь ВС46

Стадия	Масса	Масштаб
Р	362,4	1:50 1:15

Лист | Листов 1

Сталь ВСт3кп2

ГПИ УКРПРОЕКТСТАЛЬКОНСТРУКЦИЯ

Инв.№ подл. | Подпись и дата | Взам.инв.№

19136 71

Копировал Лак- Формат А3

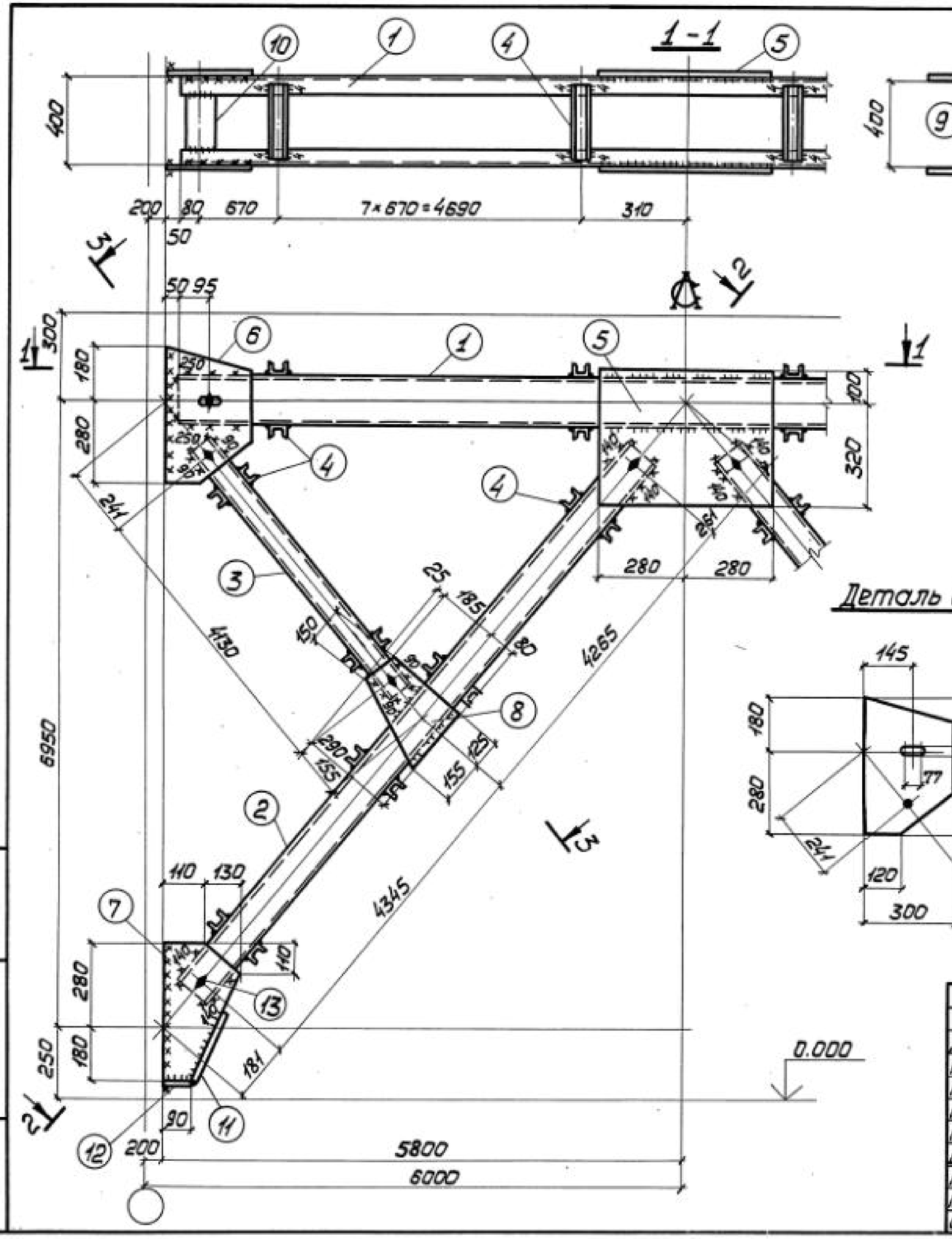

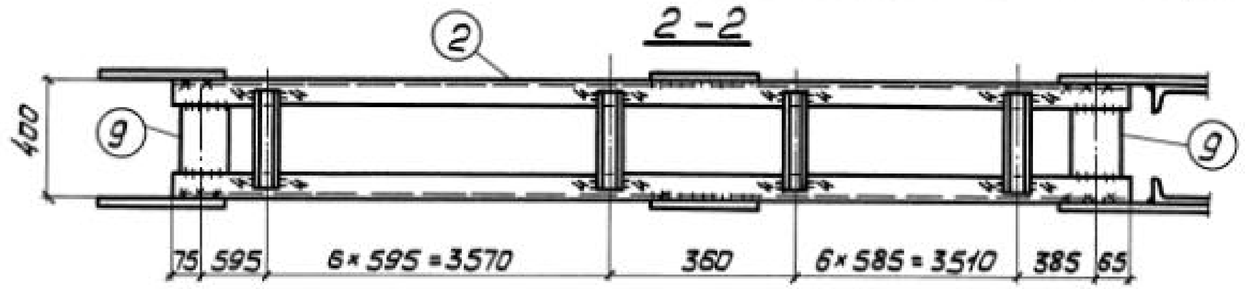

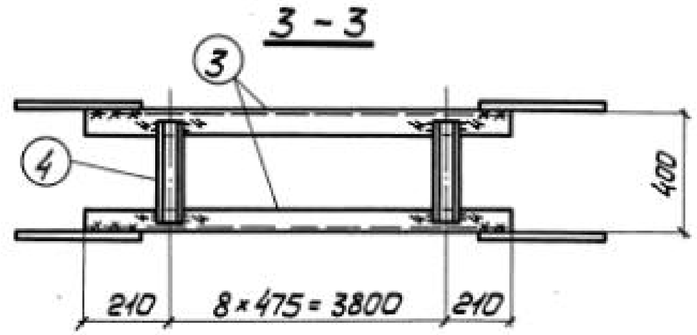

Деталь 6

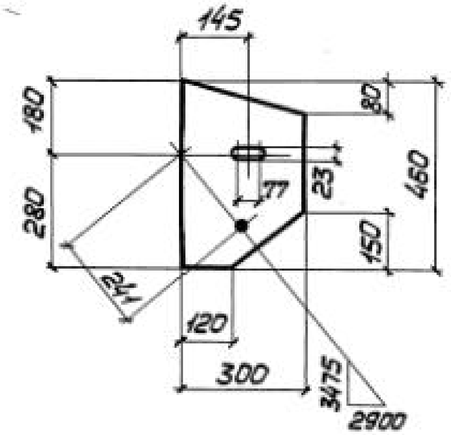

Сварные швы — Таблица

Марка	Кол.	Тип и толщ. шва	Длина, м на марку	Длина, м всех	Тип электр.	Примечание
ВС47		◺6	13,7	—	Э42	Монтажный
		◺6	7,6	—	Э42	Заводской
		◺4	26,4	—	Э42	Заводской

1. Все отверстия ф23 под болты М20.
2. Неоговоренные сварные швы $h=6$.
3. Неоговоренные обрезы 45.
4. Расчетную схему и геометрические размеры см. докум. 000.00ТБ8.

Директор	Шимановский	
Гл.инж.пр.	Шумицкий	
Нач.отд.	Шейнич	
Гл.констр.	Шапран	
Гл.инж.пр.	Сонковский	
Бригадир	Немчинова	
Норм.контр.	Немчинова	
Проверил	Прохаско	
Исполнил	Беляева	

1.424.1-5.6-047.00

Связь ВС47

Сталь ВСт3кп2

Стадия	Масса	Масштаб
Р	1248	1:50 1:15
Лист 1	Листов 2	

ГПИ УКРПРОЕКТСТАЛЬКОНСТРУКЦИЯ

Взам. инв. № | Подпись и дата | Инв. № подл.

19136 72

Копировал Кат

Формат А3

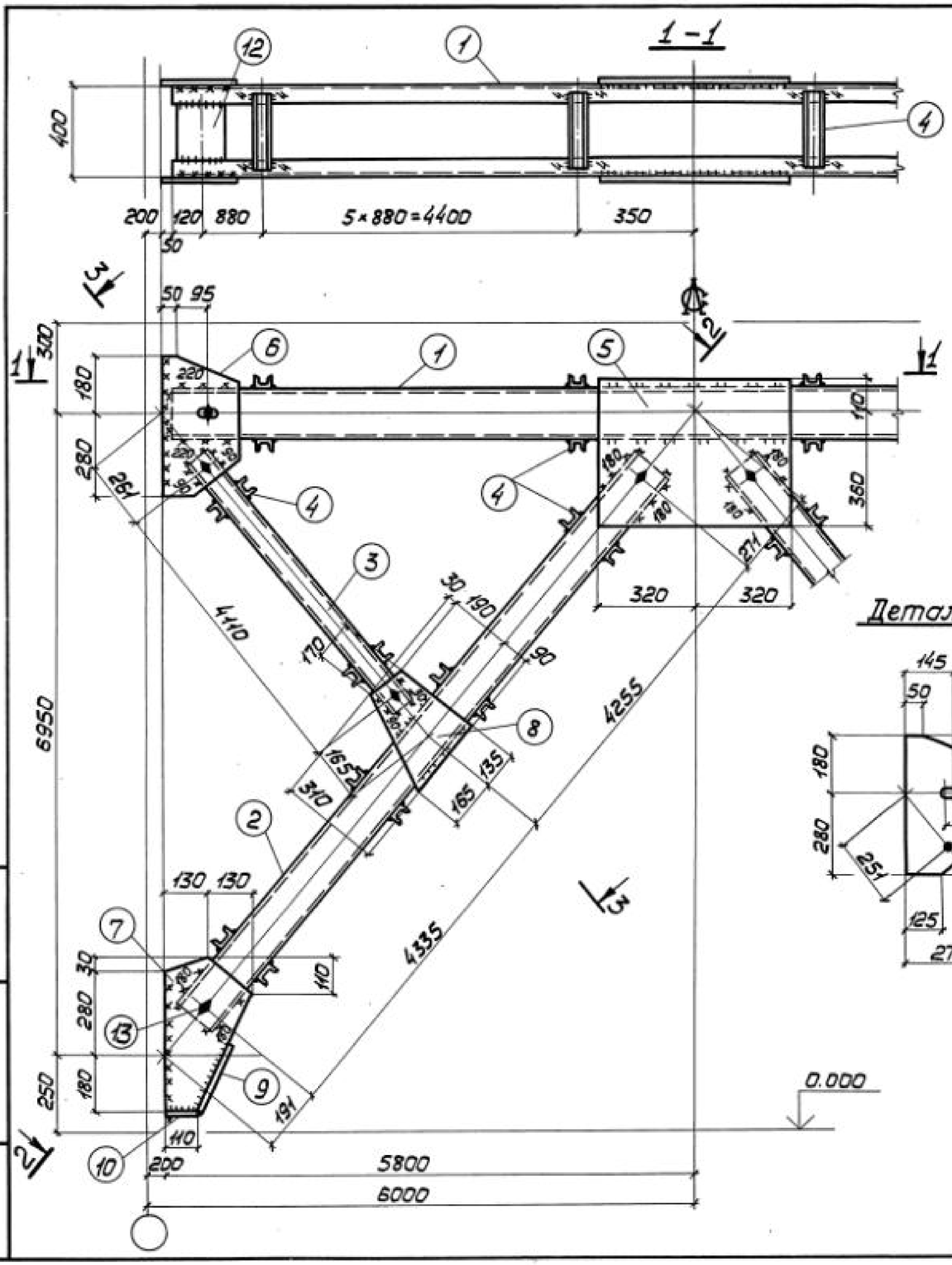

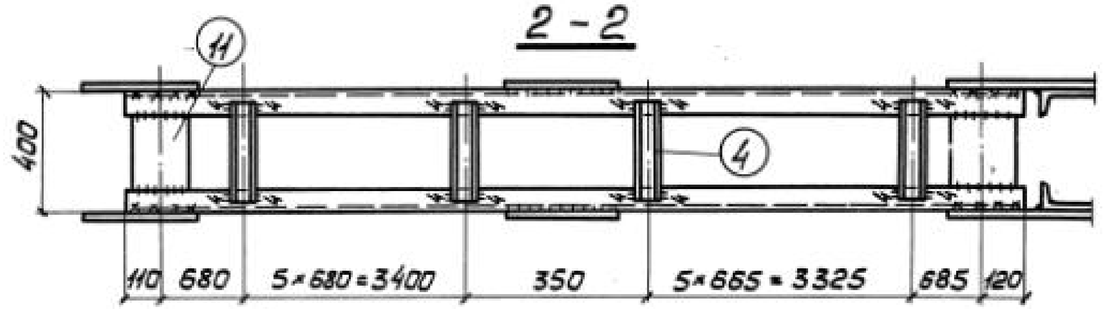

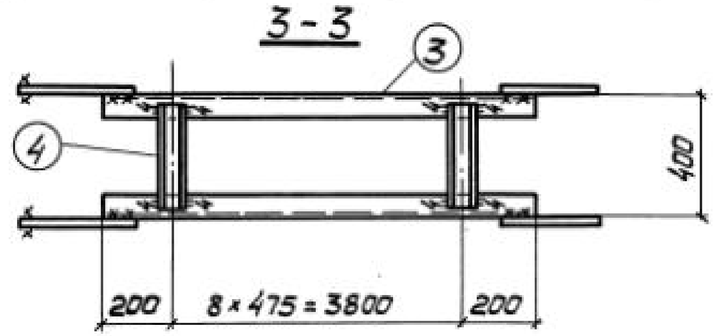

Деталь 6

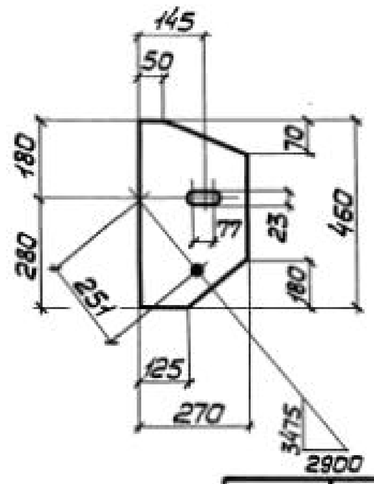

Сварные швы Таблица

Марка	Кол.	Тип и толщ. шва	Длина, м на марку	Длина, м всех	Тип электр.	Примечание
ВС48		◺ 8	12,2	—	Э42	Заводской
		◺ 8	13,5	—	Э42	Монтажный
		◺ 6	10,8	—	Э42	Заводской
		◺ 4	20,8	—	Э42	Заводской

1. Все отверстия ф23 под болты М20.
2. Неоговоренные сварные швы $h_f = 6$.
3. Неоговоренные обрезы 45.
4. Расчетную схему и геометрические размеры см. докум. 000.00ТБ8.

Директор	Шимановский		
Гл.инж.пр.	Шуницкий		
Нач.отд.	Шейнич		
Гл.констр.	Шапран		
Гл.инж.пр.	Сенковский		
Бригадир	Нечунова		
Норм.контр.	Нечунова		
Проверил	Прохаско		
Исполнил	Беляева		

1.424.1-5.6-04.8.00

Связь ВС 48

Стадия	Масса	Масштаб
Р	1339	1:50 1:15
Лист 1	Листов 2	

Сталь ВСт3кп2

ГПИ УКРПРОЕКТСТАЛЬКОНСТРУКЦИЯ

Инв.№ подл. | Подпись и дата | Взам.инв.№

19136 73

Копировал

Формат А3

Формат	Зона	Поз.	Обозначение	Наименование	Кол.	Примечание
			Сталь ВСт3кп2	ГОСТ 380-71*		
				1.424.1-5.6-047.00		
				Детали		
				ГОСТ 8240-72		
БЧ		1	1.424.1-5.6-047.01	Швеллер 16 ℓ=11500	2	327
БЧ		2	1.424.1-5.6-047.02	Швеллер 12 ℓ=8700	4	362
БЧ		3	1.424.1-5.6-047.03	Швеллер 8 ℓ=4220	4	119
БЧ		4	1.424.1-5.6-047.04	Швеллер 6,5 ℓ=390	122	281
				ГОСТ 19903-74		
БЧ		5	1.424.1-5.6-047.05	Полоса 8×420 ℓ=560	2	30
БЧ		6	1.424.1-5.6-047.06	Полоса 8×300 ℓ=460	4	35
БЧ		7	1.424.1-5.6-047.07	Полоса 8×240 ℓ=460	4	28
БЧ		8	1.424.1-5.6-047.08	Полоса 8×280 ℓ=290	4	20
БЧ		9	1.424.1-5.6-047.09	Полоса 8×120 ℓ=295	8	18
БЧ		10	1.424.1-5.6-047.10	Полоса 8×120 ℓ=270	4	8
БЧ		11	1.424.1-5.6-047.11	Полоса 8×80 ℓ=270	4	6
БЧ		12	1.424.1-5.6-047.12	Полоса 8×80 ℓ=90	4	2
				Стандартные изделия		
БЧ		13		Болт М20×40.58.00	20	4,38
				ГОСТ 15589-70*		
БЧ		14		Гайка М20.4.00	20	1,25
				ГОСТ 15526-70*		
БЧ		15		Шайба 20.01.00	20	0,46
				ГОСТ 11371-78		

Инв. № подл. | Подпись и дата | Взам. инв. №

1.424.1-5.6-047.00 Лист 2

Формат	Зона	Поз.	Обозначение	Наименование	Кол.	Примечание
			Сталь ВСт3кп2	ГОСТ 380-71*		
				1.424.1-5.6-079.00		
				Детали		
				ГОСТ 8240-72		
БЧ		1	1.424.1-5.6-048.01	Швеллер 16 ℓ=11500	2	327
БЧ		2	1.424.1-5.6-048.02	Швеллер 14 ℓ=8680	4	427
БЧ		3	1.424.1-5.6-048.03	Швеллер 8 ℓ=4200	4	118
БЧ		4	1.424.1-5.6-048.04	Швеллер 6,5 ℓ=390	108	249
				ГОСТ 19903-74		
БЧ		5	1.424.1-5.6-048.05	Полоса 10×470 ℓ=640	2	47
БЧ		6	1.424.1-5.6-048.06	Полоса 10×270 ℓ=460	4	39
БЧ		7	1.424.1-5.6-048.07	Полоса 10×260 ℓ=490	4	38
БЧ		8	1.424.1-5.6-048.08	Полоса 10×300 ℓ=310	4	29
БЧ		9	1.424.1-5.6-048.09	Полоса 10×80 ℓ=270	4	7
БЧ		10	1.424.1-5.6-048.10	Полоса 10×80 ℓ=110	4	3
БЧ		11	1.424.1-5.6-048.11	Полоса 8×200 ℓ=280	8	28
БЧ		12	1.424.1-5.6-048.12	Полоса 8×200 ℓ=270	4	14
				Стандартные изделия		
БЧ		13		Болт М20×40.58.00	20	4,38
				ГОСТ 15589-70*		
БЧ		14		Гайка М20.4.00	20	1,25
				ГОСТ 15526-70*		
БЧ		15		Шайба 20.01.00	20	0,46
				ГОСТ 11371-78		

Инв. № подл. | Подпись и дата | Взам. инв. №

1.424.1-5.6-048.00 Лист 2

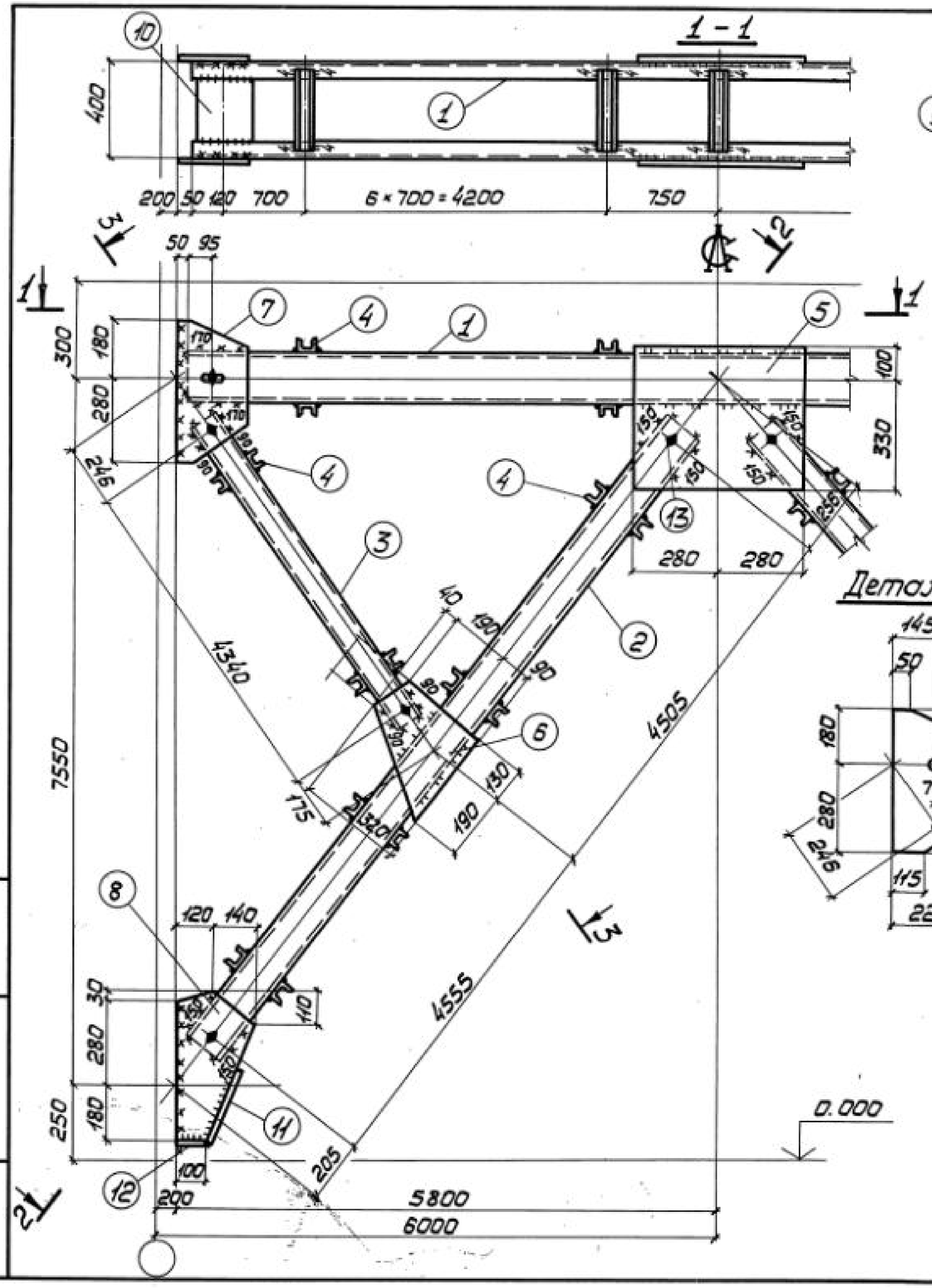

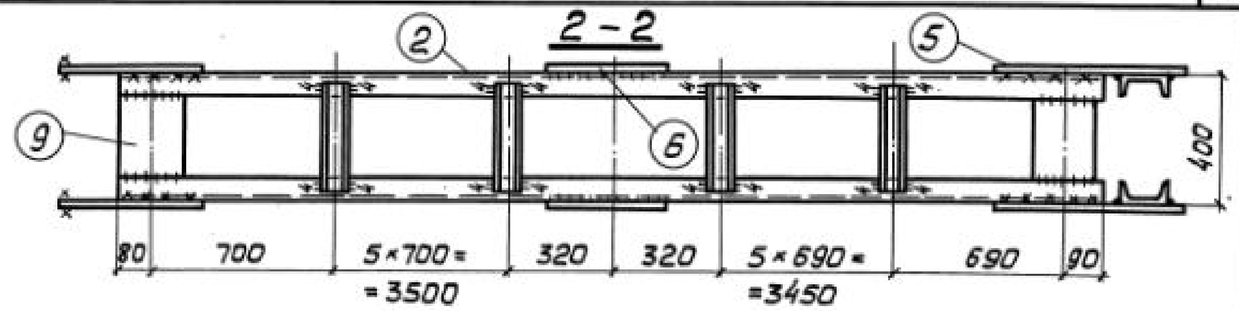

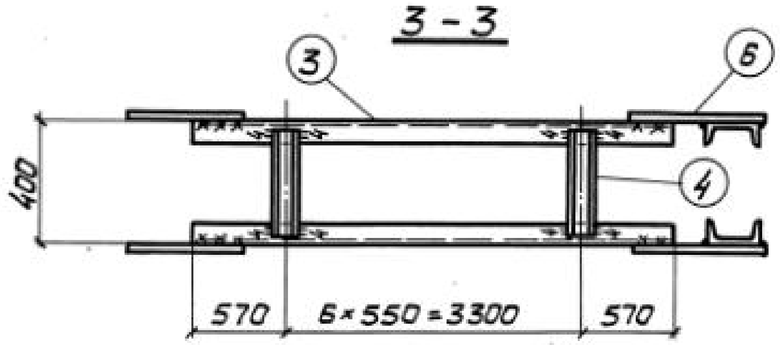

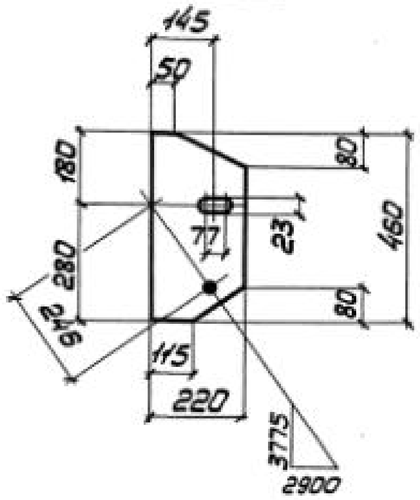

Сварные швы Таблица

Марка	Кол. шт.	Тип и толщ. шва	Длина, м на марку	Длина, м всех	Тип электр.	Примечание
ВС49		◺ 6	12,6	—	Э42	Монтажный
		◺ 6	11,7	—	Э42	Заводской
		◺ 4	21,6	—	Э42	Заводской

1. Все отверстия ⌀23 под болты М20.
2. Неоговоренные сварные швы $k = 6$.
3. Неоговоренные обрезы 45.
4. Расчетную схему и геометрические размеры см. докум. 000.00ТБ8.

Директор	Шимановский	
Гл.инж. пр.	Шумицкий	
Нач.отд.	Шейнич	
Гл.констр.	Шапран	
Гл.инж.пр.	Сенковский	
Бригадир	Немчинова	
Норм.конт.	Немчинова	
Проверил	Прохаско	
Исполнил	Беляева	

1.424.1-5.6-04900

Связь ВС49

Сталь ВСт3кп2

Стадия	Масса	Масштаб
Р	1225	1:50 1:15
Лист 1	Листов 2	

ГПИ УКРПРОЕКТСТАЛЬКОНСТРУКЦИЯ

Инв.№ подл. | Подпись и дата | Взам.инв.№

19136 75

Копировал

Формат А3

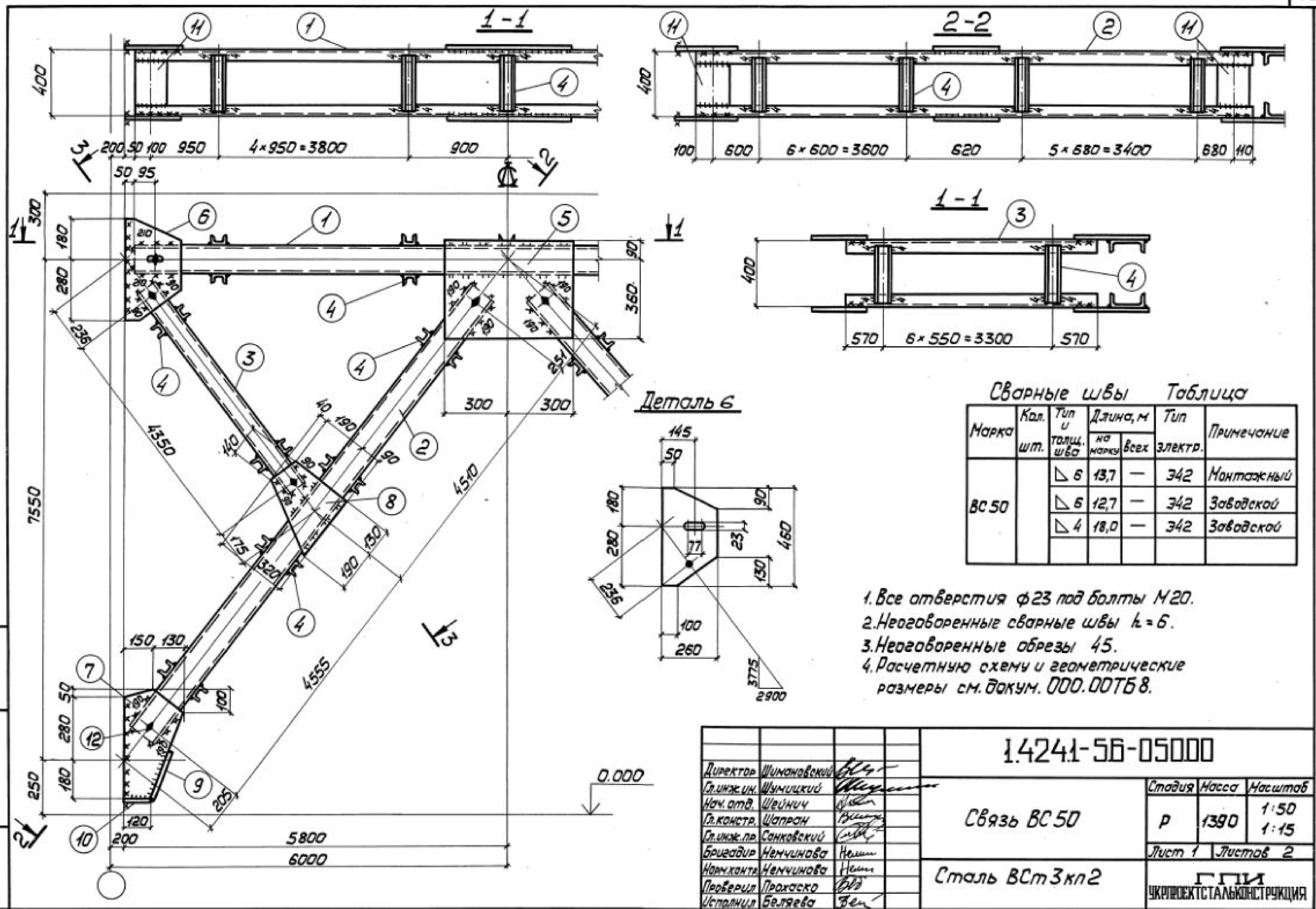

Сварные швы Таблица

Марка	Кол. шт.	Тип и толщ. шва	Длина, м на марку	Длина, м всех	Тип электр.	Примечание
ВС 50		◺ 6	13,7	—	342	Монтажный
		◺ 6	12,7	—	342	Заводской
		◺ 4	18,0	—	342	Заводской

1. Все отверстия ф23 под болты М20.
2. Неоговоренные сварные швы $h_f = 6$.
3. Неоговоренные обрезы 45.
4. Расчетную схему и геометрические размеры см. докум. 000.00ТБ8.

Директор	Шимановский	
Гл.инж.пр.	Шумицкий	
Нач.отд.	Шейнич	
Гл.констр.	Шапрон	
Гл.инж.пр.	Сонковский	
Бригадир	Немчинова	
Норм.контр.	Немчинова	
Проверил	Прокоско	
Исполнил	Беляева	

1.424.1-5Б-05.00

Связь ВС 50

Стадия	Масса	Масштаб
Р	1390	1:50 1:15
Лист 1	Листов 2	

Сталь ВСт3кп2

ГПИ УКРПРОЕКТСТАЛЬКОНСТРУКЦИЯ

Инв.№ подл. | Подпись и дата | Взам.инв.№

19136 76

Копировал

Формат А3

Формат	Зона	Поз.	Обозначение	Наименование	Кол.	Примечание
			Сталь ВСт3кп2	ГОСТ 380-71*		
				1.424.1-5.6-049.00		
				Детали		
				ГОСТ 8240-72		
БЧ		1	1.424.1-5.6-049.01	Швеллер 14 ℓ=11500	2	283
БЧ		2	1.424.1-5.6-049.02	Швеллер 12 ℓ=9150	4	381
БЧ		3	1.424.1-5.6-049.03	Швеллер 10 ℓ=4430	4	153
БЧ		4	1.424.1-5.6-049.04	Швеллер 6,5 ℓ=390	104	239
				ГОСТ 19903-74		
БЧ		5	1.424.1-5.6-049.05	Полоса 8 × 430 ℓ=560	2	31
БЧ		6	1.424.1-5.6-049.06	Полоса 8 × 320 ℓ=320	4	26
БЧ		7	1.424.1-5.6-049.07	Полоса 8 × 220 ℓ=460	4	25
БЧ		8	1.424.1-5.6-049.08	Полоса 8 × 260 ℓ=490	4	32
БЧ		9	1.424.1-5.6-049.09	Полоса 8 × 160 ℓ=280	8	22
БЧ		10	1.424.1-5.6-049.10	Полоса 8 × 160 ℓ=270	4	11
БЧ		11	1.424.1-5.6-049.11	Полоса 8 × 80 ℓ=300	4	8
БЧ		12	1.424.1-5.6-049.12	Полоса 8 × 80 ℓ=100	4	2
				Стандартные изделия		
БЧ		13		Болт М20×40.58.00	20	44
				ГОСТ 15589-70*		
БЧ		14		Гайка М20.4.00	20	13
				ГОСТ 15526-70*		
БЧ		15		Шайба 20.01.00	20	0,46
				ГОСТ 11371-78		

Инв.№ подл. | Подпись и дата | Взам.инв.№

1.424.1-5.6-049.00 Лист 2

Формат	Зона	Поз.	Обозначение	Наименование	Кол.	Примечание
			Сталь ВСт3кп2	ГОСТ 380-71*		
				1.424.1-5.6-050.00		
				Детали		
				ГОСТ 8240-72		
БЧ		1	1.424.1-5.6-050.01	Швеллер 16 ℓ=11500	2	327
БЧ		2	1.424.1-5.6-050.02	Швеллер 14 ℓ=9155	4	450
БЧ		3	1.424.1-5.6-050.03	Швеллер 10 ℓ=4450	4	153
БЧ		4	1.424.1-5.6-050.04	Швеллер 6,5 ℓ=390	102	233
				ГОСТ 19903-74		
БЧ		5	1.424.1-5.6-050.05	Полоса 10 × 450 ℓ=600	2	42
БЧ		6	1.424.1-5.6-050.06	Полоса 10 × 260 ℓ=460	4	38
БЧ		7	1.424.1-5.6-050.07	Полоса 10 × 280 ℓ=510	4	45
БЧ		8	1.424.1-5.6-050.08	Полоса 10 × 320 ℓ=320	4	32
БЧ		9	1.424.1-5.6-050.09	Полоса 10 × 80 ℓ=300	4	8
БЧ		10	1.424.1-5.6-050.10	Полоса 10 × 80 ℓ=120	4	3
БЧ		11	1.424.1-5.6-050.11	Полоса 8 × 200 ℓ=280	12	42
				Стандартные изделия		
БЧ		12		Болт М20×40.58.00	20	4,38
				ГОСТ 15589-70*		
БЧ		13		Гайка М20.4.00	20	1,25
				ГОСТ 15526-70*		
БЧ		14		Шайба 20.01.00	20	0,46
				ГОСТ 11371-78		

Инв.№ подл. | Подпись и дата | Взам.инв.№

1.424.1-5.6-050.00 Лист 2

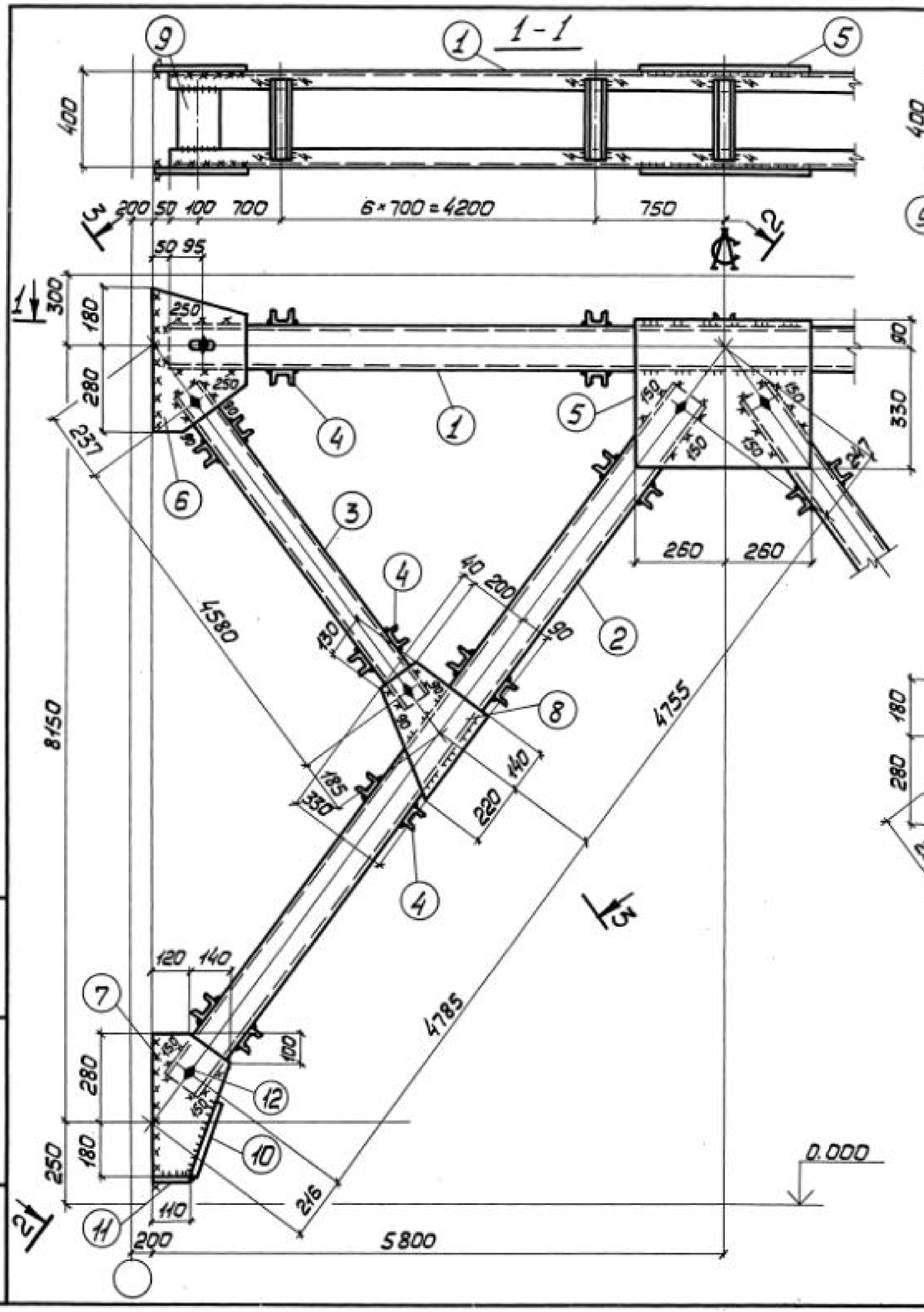

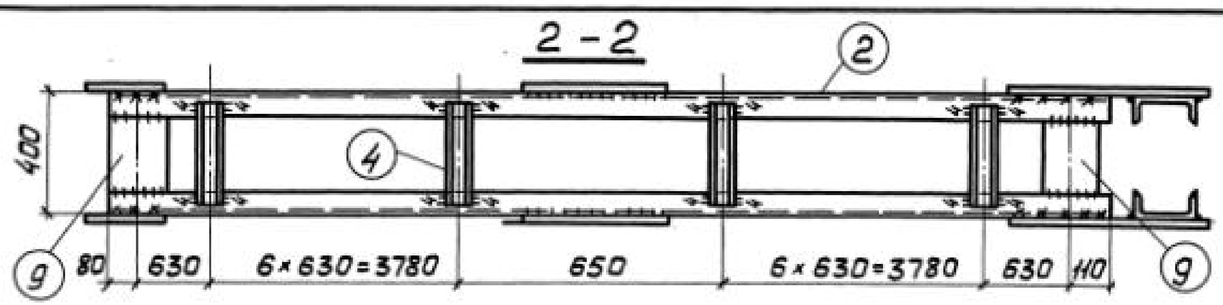

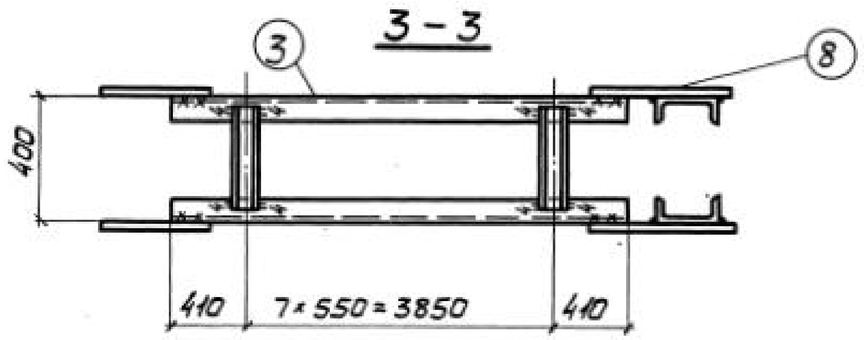

Деталь 6

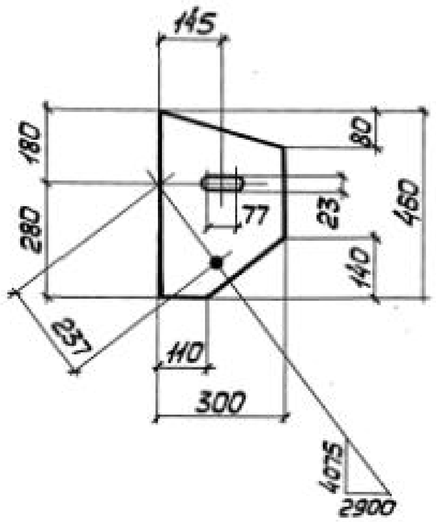

Сварные швы Таблица

Марка	Кол. шт.	Тип и толщ. шва	Длина, м на марку	Длина, м всех	Тип электр.	Примечание
ВС51		◺6	13,9	—	Э42	Монтажный
		◺6	8,3	—	Э42	Заводской
		◺4	24,3	—	Э42	Заводской

1. Все отверстия ф23 под болты М20.
2. Неоговоренные сварные швы $h=6$.
3. Неоговоренные обрезы 45.
4. Расчетную схему и геометрические размеры см. докум. 000.00ТБ8.

Директор	Шимановский	
Гл.инж.ин.	Шумицкий	
Нач.отд.	Шейнин	
Гл.констр.	Шапрон	
Гл.инж.пр.	Санковский	
Бригадир	Немчинова	
Норм.конт.	Немчинова	
Проверил	Прохаско	
Исполнил	Беляева	

1.424.1-5.6-051.00

Связь ВС51

Сталь ВСт3кп2

Стадия	Масса	Масштаб
Р	1367	1:50 1:15
Лист 1	Листов 2	

ГПИ УКРПРОЕКТСТАЛЬКОНСТРУКЦИЯ

Инв.№ подл. | Подпись и дата | Взам.инв.№

19136 78

Копировал

Формат А3

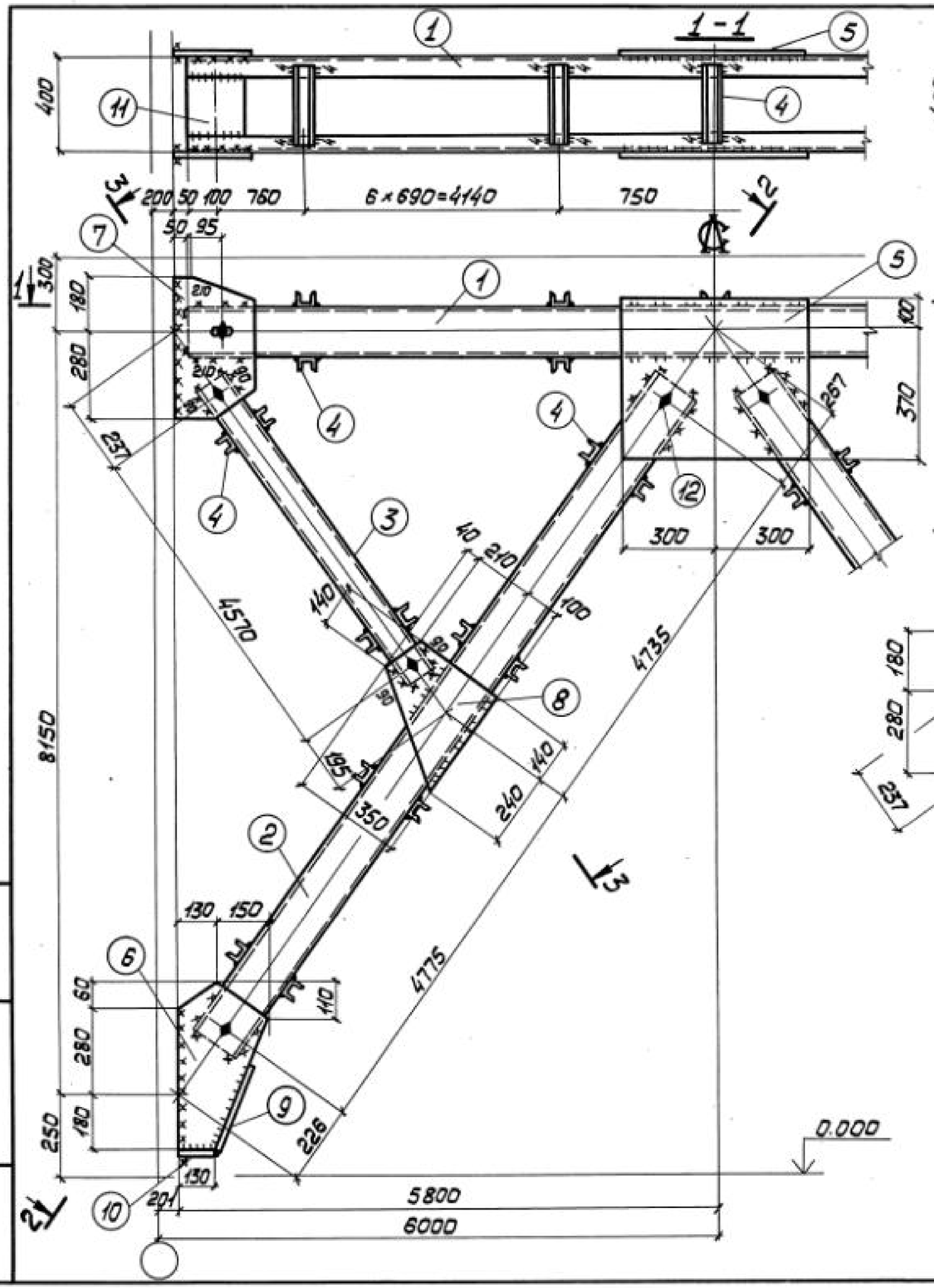

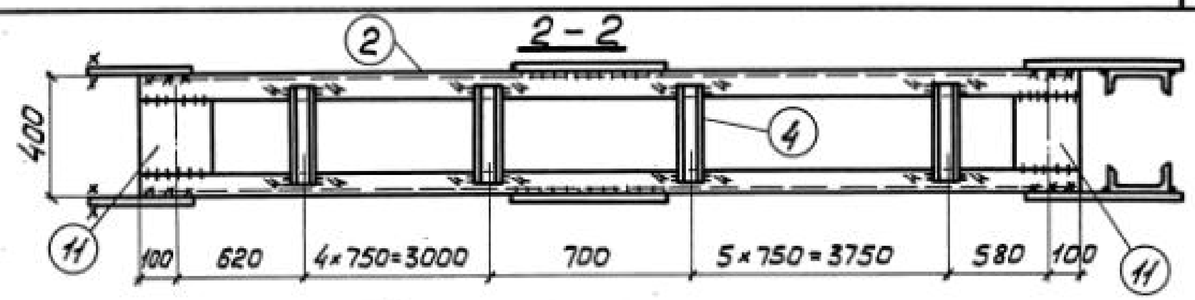

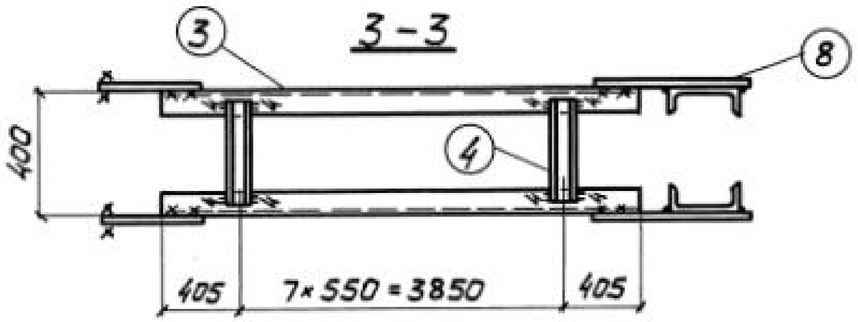

Деталь 7

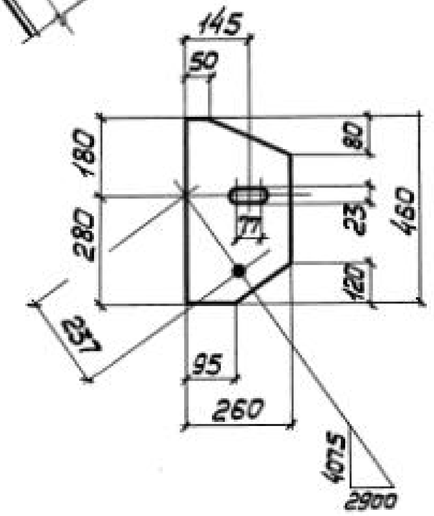

Сварные швы Таблица

Марка	Кол. шт.	Тип и толщ. шва	Длина, м на марку	Длина, м всех	Тип электр.	Примечание
ВС52		◺8	2,8	—	Э42	Монтажный
		◺6	10,5	—	Э42	Монтажный
		◺6	5,0	—	Э42	Заводской
		◺4	23,7	—	Э42	Заводской

1. Все отверстия ф23 под болты М20.
2. Неоговоренные швы $h = 6$.
3. Неоговоренные обрезы 45.
4. Расчетную схему и геометрические размеры см. докум. 000.00ТБ 8.

Директор	Шимановский	
Гл.инж.пр.	Шуницкий	
Нач.отд.	Шейнич	
Гл.констр.	Шапран	
Гл.инж.пр.	Сонковский	
Бригадир	Немчинова	
Норм.конт.	Немчинова	
Проверил	Прохаско	
Исполнил	Беляева	

1.424.1-5.6-052.00

Связь ВС 52

Сталь ВСт3кп2

Стадия	Масса	Масштаб
Р	1522	1:50 1:15
Лист 1	Листов 2	

ГПИ УКРПРОЕКТСТАЛЬКОНСТРУКЦИЯ

Инв. № подл. | Подпись и дата | Взам. инв. №

19136 79

Копировал

Формат А3

Формат	Зона	поз.	Обозначение	Наименование	Кол.	Примечание
			Сталь ВСт3кп2	ГОСТ 380-71*		
				1.424.1-5.6-051.00		
				Детали		
				ГОСТ 8240-72		
БЧ		1	1.424.1-5.6-051.01	Швеллер 14 ℓ=11500	2	283
БЧ		2	1.424.1-5.6-051.02	Швеллер 14 ℓ=9630	4	474
БЧ		3	1.424.1-5.6-051.03	Швеллер 10 ℓ=4670	4	160
БЧ		4	1.424.1-5.6-051.04	Швеллер 6,5 ℓ=390	118	271
				ГОСТ 19903-74		
БЧ		5	1.424.1-5.6-051.05	Полоса 8×420 ℓ=520	2	28
БЧ		6	1.424.1-5.6-051.06	Полоса 8×300 ℓ=460	4	35
БЧ		7	1.424.1-5.6-051.07	Полоса 8×260 ℓ=460	4	32
БЧ		8	1.424.1-5.6-051.08	Полоса 8×330 ℓ=360	4	30
БЧ		9	1.424.1-5.6-051.09	Полоса 8×160 ℓ=280	12	33
БЧ		10	1.424.1-5.6-051.10	Полоса 8×80 ℓ=300	4	6
БЧ		11	1.424.1-5.6-051.11	Полоса 8×80 ℓ=110	4	2
				Стандартные изделия		
БЧ		12		Болт М20×40.58.00	20	4,38
				ГОСТ 15589-70*		
БЧ		13		Гайка М20.4.00	20	1,25
				ГОСТ 15526-70*		
БЧ		14		Шайба 20.01.00	20	0,46
				ГОСТ 11371-78		

Инв.№ подл. | Подпись и дата | Взам. инв.№

1.424.1-5.6-051.00 Лист 2

Формат	Зона	поз.	Обозначение	Наименование	Кол.	Примечание
			Сталь ВСт3кп2	ГОСТ 380-71*		
				1.424.1-5.6-052.00		
				Детали		
				ГОСТ 8240-72		
БЧ		1	1.424.1-5.6-052.01	Швеллер 16 ℓ=11500	2	327
БЧ		2	1.424.1-5.6-052.02	Швеллер 16 ℓ=9600	4	545
БЧ		3	1.424.1-5.6-052.03	Швеллер 10 ℓ=4660	4	160
БЧ		4	1.424.1-5.6-052.04	Швеллер 6,5 ℓ=390	110	253
				ГОСТ 19903-74		
БЧ		5	1.424.1-5.6-052.05	Полоса 10×470 ℓ=600	2	44
БЧ		6	1.424.1-5.6-052.06	Полоса 10×280 ℓ=520	4	46
БЧ		7	1.424.1-5.6-052.07	Полоса 10×260 ℓ=460	4	38
БЧ		8	1.424.1-5.6-052.08	Полоса 10×350 ℓ=380	4	42
БЧ		9	1.424.1-5.6-052.09	Полоса 10×80 ℓ=300	4	8
БЧ		10	1.424.1-5.6-052.10	Полоса 10×80 ℓ=130	4	3
БЧ		11	1.424.1-5.6-052.11	Полоса 8×200 ℓ=270	12	41
				Стандартные изделия		
БЧ		12		Болт М20×40.58.00	20	4,38
				ГОСТ 15589-70*		
БЧ		13		Гайка М20.4.00	20	1,25
				ГОСТ 15526-70*		
БЧ		14		Шайба 20.01.00	20	0,46
				ГОСТ 11371-78		

Инв.№ подл. | Подпись и дата | Взам. инв.№

1.424.1-5.6-052.00 Лист 2

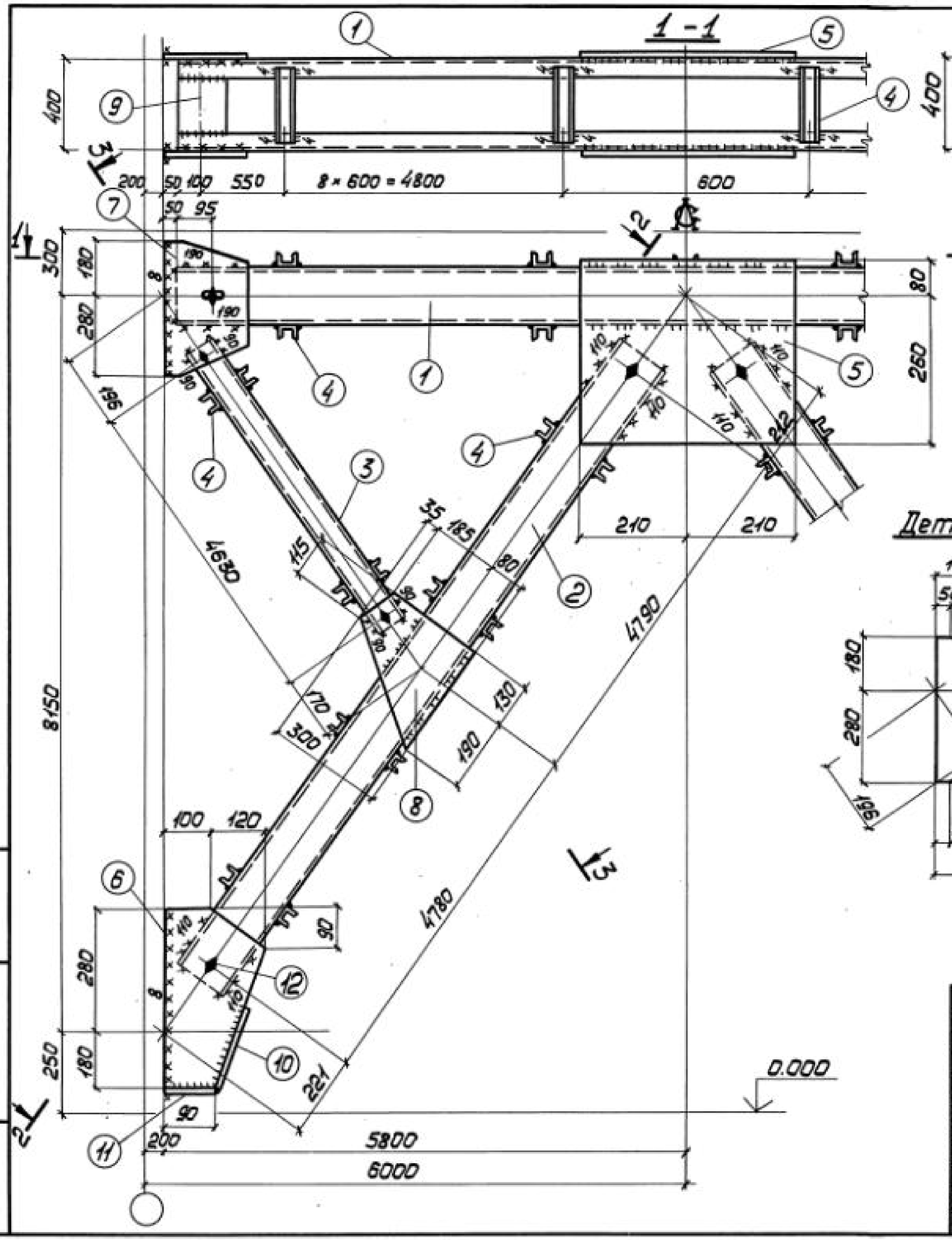

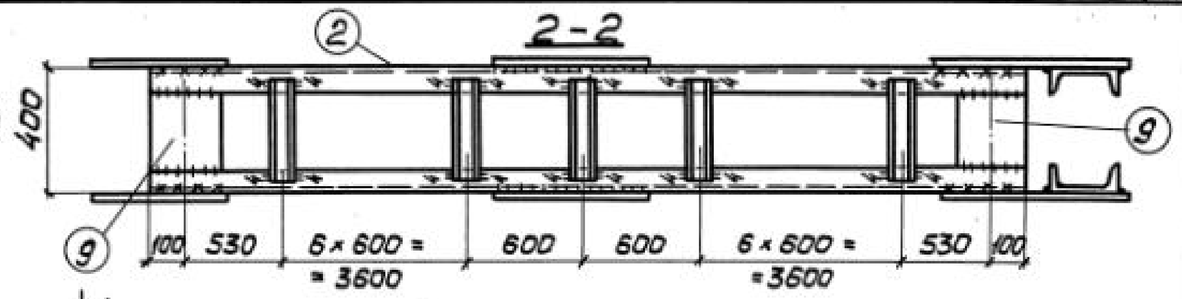

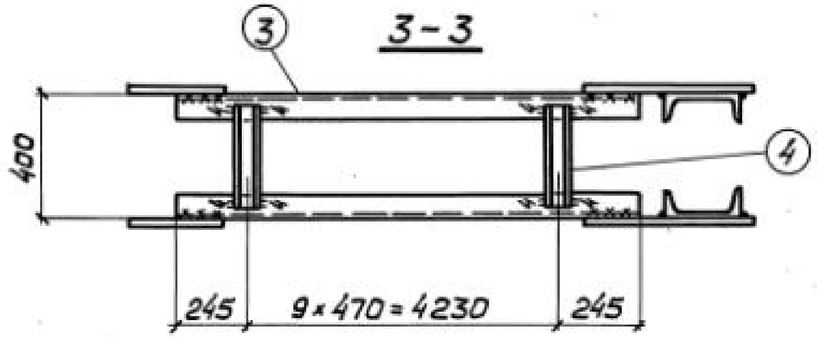

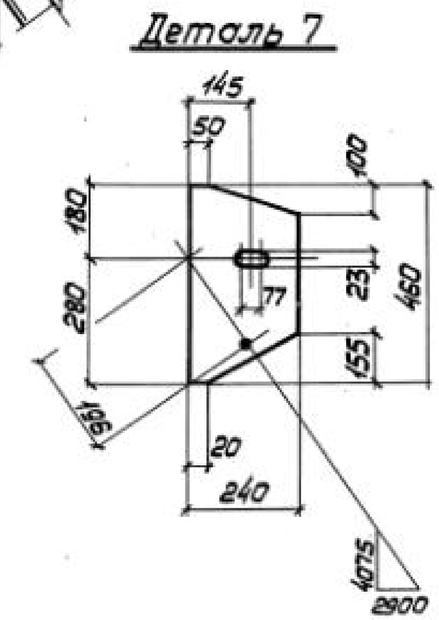

Сварные швы Таблица

Марка	Кол.	Тип и толщ. шва	Длина, м на марку	Длина, м всех	Тип электр.	Примечан.
ВС53		◺ 8	7,4	—	Э42	Монтажный
		◺ 5	8,3	—	Э42	Заводской
		◺ 5	4,8	—	Э42	Монтажный
		◺ 4	22,0	—	Э42	Заводской

1. Все отверстия ф23 под болты М20.
2. Неоговоренные сварные швы $h_f = 5$.
3. Неоговоренные обрезы 45.
4. Расчетную схему и геометрические размеры см. докум. 000.00ТБ8

Директор	Шиноковский		
Гл.инж.ин.	Шумицкий		
Нач.отд.	Шейнич		
Гл.констр.	Шопрон		
Гл.инж.пр.	Санковский		
Бригадир	Неменова		
Норм.конт.	Неменова		
Проверил	Прохоско		
Исполнил	Беляева		

14241-5.6-053.00

Связь ВС53

Стадия	Масса	Масштаб
Р	1227	1:50 1:15
Лист 1	Листов 2	

Сталь ВСт3кп2

ГПИ УКРПРОЕКТСТАЛЬКОНСТРУКЦИЯ

Инв.№ подл. | Подпись и дата | Взам.инв.№

19136 81

Копировал

Формат А3

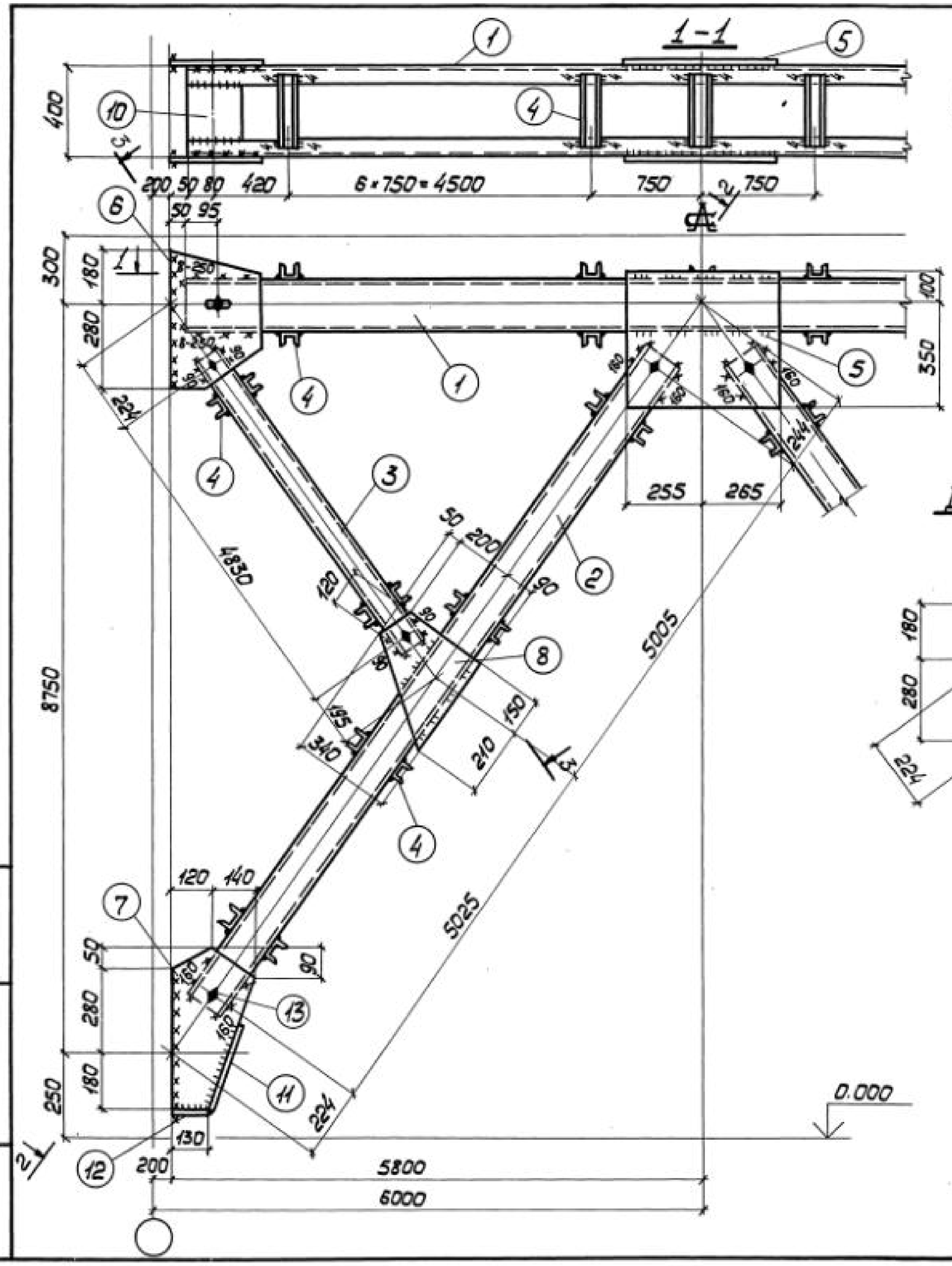

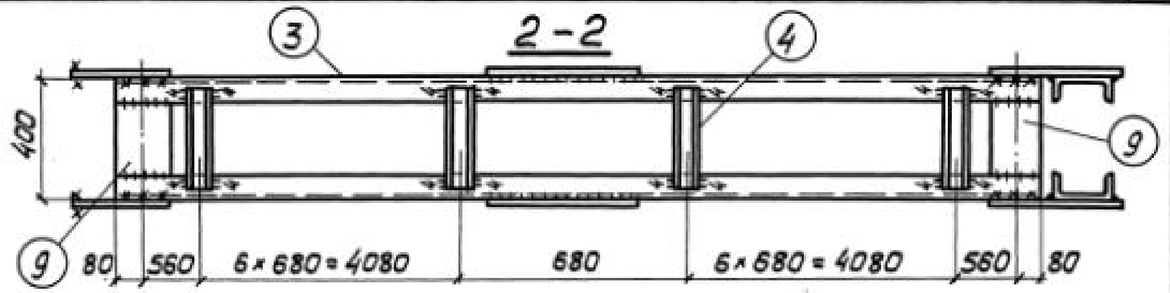

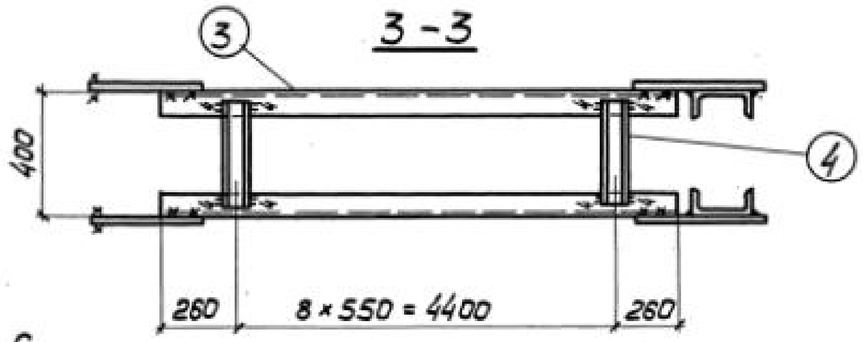

Деталь 6

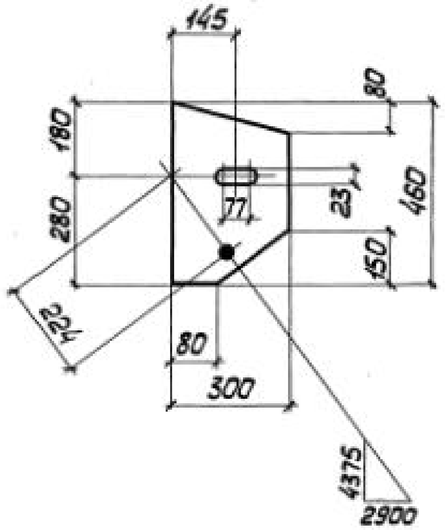

Сварные швы Таблица

Марка	Кол	Тип и толщ. шва	Длина, м на марку	Длина, м общ.	Тип электр.	Примечание
ВС54		◺8	2,0	—	Э42	Монтажный
		◺6	12,0	—	Э42	Монтажный
		◺6	12,4	—	Э42	Заводской
		◺4	24,9	—	Э42	Заводской

1. Все отверстия ф23 под болты М20.
2. Неоговоренные сварные швы $h=6$.
3. Неоговоренные обрезы 45.
4. Расчетную схему и геометрические размеры см. докум. 000.00ТБ8.

Директор	Шимановский		
Гл.инж.пр.	Шумицкий		
Нач.отд.	Шейнич		
Гл.констр.	Шапрак		
Гл.инж.пр.	Сенковский		
Бригадир	Неччинова		
Норм.конт.	Неччинова		
Проверил	Прохаска		
Исполнил	Беляева		

1.424.1-5.6-054.00

Связь ВС54

Стадия	Масса	Масштаб
Р	1416	1:50 1:15
Лист 1	Листов 2	

Сталь ВСт3кп2

ГПИ УКРПРОЕКТСТАЛЬКОНСТРУКЦИЯ

Взам. инв. № | Подпись и дата | Инв. № подл.

19136 82

Копировал

Формат А3

Формат	Зона	поз.	Обозначение	Наименование	Кол.	Примечание
			Сталь ВСт3кп2	ГОСТ 380-71*		
				1.424.1-5.6-053.00		
				Детали		
				ГОСТ 8240-72		
БЧ		1	1.424.1-5.6-053.01	Швеллер 12 ℓ=11500	2	239
БЧ		2	1.424.1-5.6-053.02	Швеллер 12 ℓ=9660	4	402
БЧ		3	1.424.1-5.6-053.03	Швеллер 8 ℓ=4720	4	133
БЧ		4	1.424.1-5.6-053.04	Швеллер 6,5 ℓ=390	128	295
				ГОСТ 19903-74		
БЧ		5	1.424.1-5.6-053.05	Полоса 8×340 ℓ=420	2	18
БЧ		6	1.424.1-5.6-053.06	Полоса 8×220 ℓ=460	4	25
БЧ		7	1.424.1-5.6-053.07	Полоса 8×240 ℓ=460	4	28
БЧ		8	1.424.1-5.6-053.08	Полоса 8×290 ℓ=300	4	22
БЧ		9	1.424.1-5.6-053.09	Полоса 8×200 ℓ=295	12	45
БЧ		10	1.424.1-5.6-053.10	Полоса 8×80 ℓ=280	4	6
БЧ		11	1.424.1-5.6-053.11	Полоса 8×80 ℓ=90	4	2
				Стандартные изделия		
БЧ		12		Болт М20×40.58.00	20	4,38
				ГОСТ 15589-70*		
БЧ		13		Гайка М20.4.00	20	1,25
				ГОСТ 15526-70*		
БЧ		14		Шайба 20.01.00	20	0,46
				ГОСТ 11371-78		

Инв.№ подл. | Подпись и дата | Взам. инв.№

1.424.1-5.6-053.00 Лист 2

Формат	Зона	поз.	Обозначение	Наименование	Кол.	Примечание
			Сталь ВСт3кп2	ГОСТ 380-71*		
				1.424.1-5.6-054.00		
				Детали		
				ГОСТ 8240-72		
БЧ		1	1.424.1-5.6-054.01	Швеллер 14 ℓ=11500	2	283
БЧ		2	1.424.1-5.6-054.02	Швеллер 14 ℓ=10120	4	498
БЧ		3	1.424.1-5.6-054.03	Швеллер 10 ℓ=4920	4	169
БЧ		4	1.424.1-5.6-054.04	Швеллер 6,5 ℓ=390	122	281
				ГОСТ 19903-74		
БЧ		5	1.424.1-5.6-054.05	Полоса 8×450 ℓ=530	2	30
БЧ		6	1.424.1-5.6-054.06	Полоса 8×300 ℓ=460	4	35
БЧ		7	1.424.1-5.6-054.07	Полоса 8×260 ℓ=510	4	33
БЧ		8	1.424.1-5.6-054.08	Полоса 8×340 ℓ=360	4	31
БЧ		9	1.424.1-5.6-054.09	Полоса 8×160 ℓ=280	8	22
БЧ		10	1.424.1-5.6-054.10	Полоса 8×160 ℓ=270	4	11
БЧ		11	1.424.1-5.6-054.11	Полоса 8×80 ℓ=300	4	6
БЧ		12	1.424.1-5.6-054.12	Полоса 8×80 ℓ=130	4	3
				Стандартные изделия		
БЧ		13		Болт М20×40.58.00	20	4,38
				ГОСТ 15589-70*		
БЧ		14		Гайка М20.4.00	20	1,25
				ГОСТ 15526-70*		
БЧ		15		Шайба 20.01.00	20	0,46
				ГОСТ 11371-78		

Инв.№ подл. | Подпись и дата | Взам. инв.№

1.424.1-5.6-054.00 Лист 2

Формат А4 Копировал Формат А4

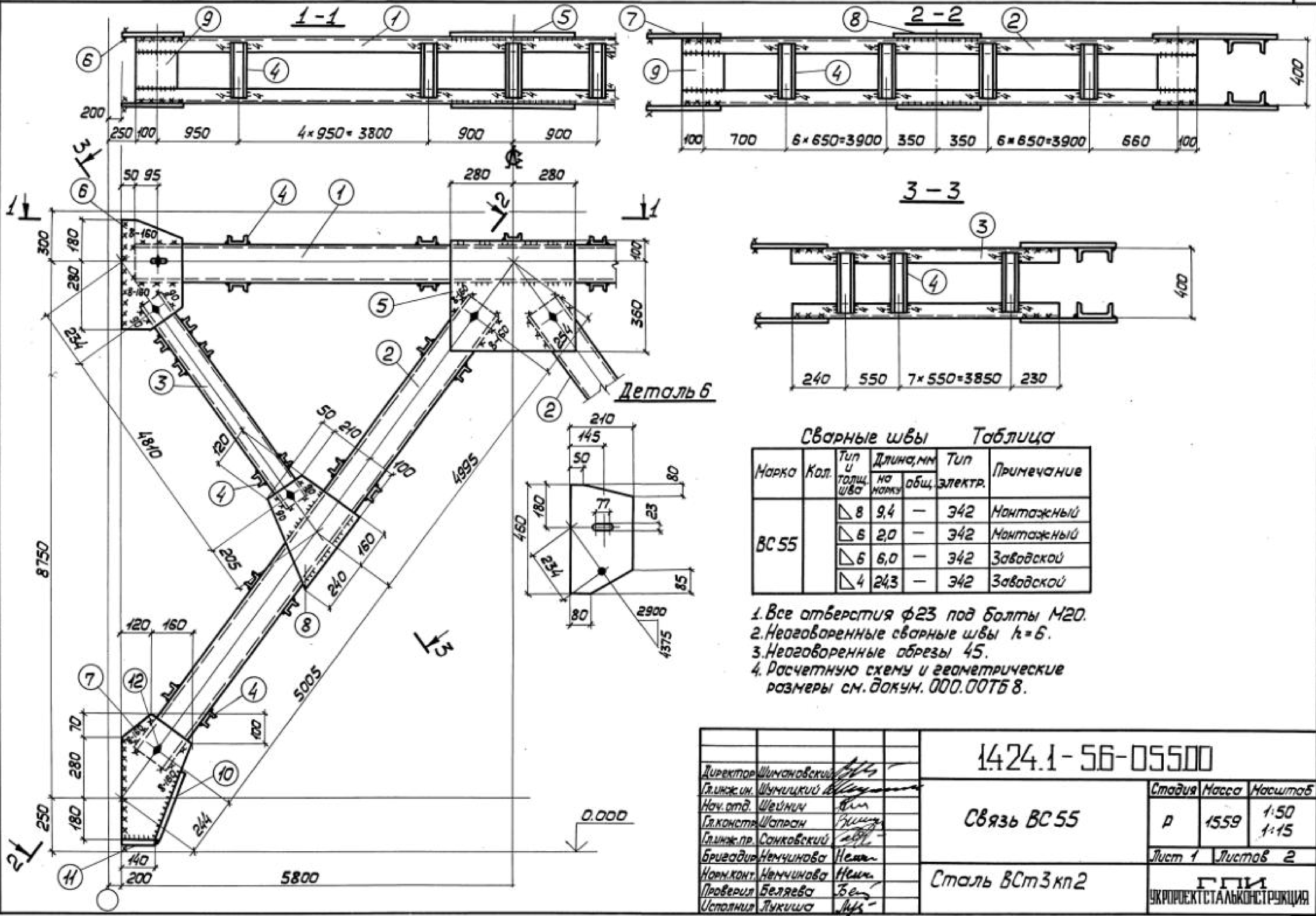

Сварные швы Таблица

Марка	Кол.	Тип и толщ. шва	Длина, мм на марку	Длина, мм общ.	Тип электр.	Примечание
ВС55		◺8	9,4	—	Э42	Монтажный
		◺6	2,0	—	Э42	Монтажный
		◺6	6,0	—	Э42	Заводской
		◺4	24,3	—	Э42	Заводской

1. Все отверстия ф23 под болты М20.
2. Неоговоренные сварные швы $h=6$.
3. Неоговоренные обрезы 45.
4. Расчетную схему и геометрические размеры см. докум. 000.00ТБ 8.

Директор	Шимановский	
Гл.инж.пр.	Шумицкий	
Нач.отд.	Шейнин	
Гл.констр.	Шапран	
Гл.инж.пр.	Сонковский	
Бригадир	Немчинова	
Норм.конт.	Немчинова	
Проверил	Беляева	
Исполнил	Лукиша	

1424.1-56-05500

Связь ВС55

Стадия	Масса	Масштаб
Р	1559	1:50 1:15
Лист 1	Листов 2	

Сталь ВСт3кп2

ГПИ УКРПРОЕКТСТАЛЬКОНСТРУКЦИЯ

Инв.№ подл. | Подпись и дата | Взам.инв.№

19136 84

Копировал

Формат А3

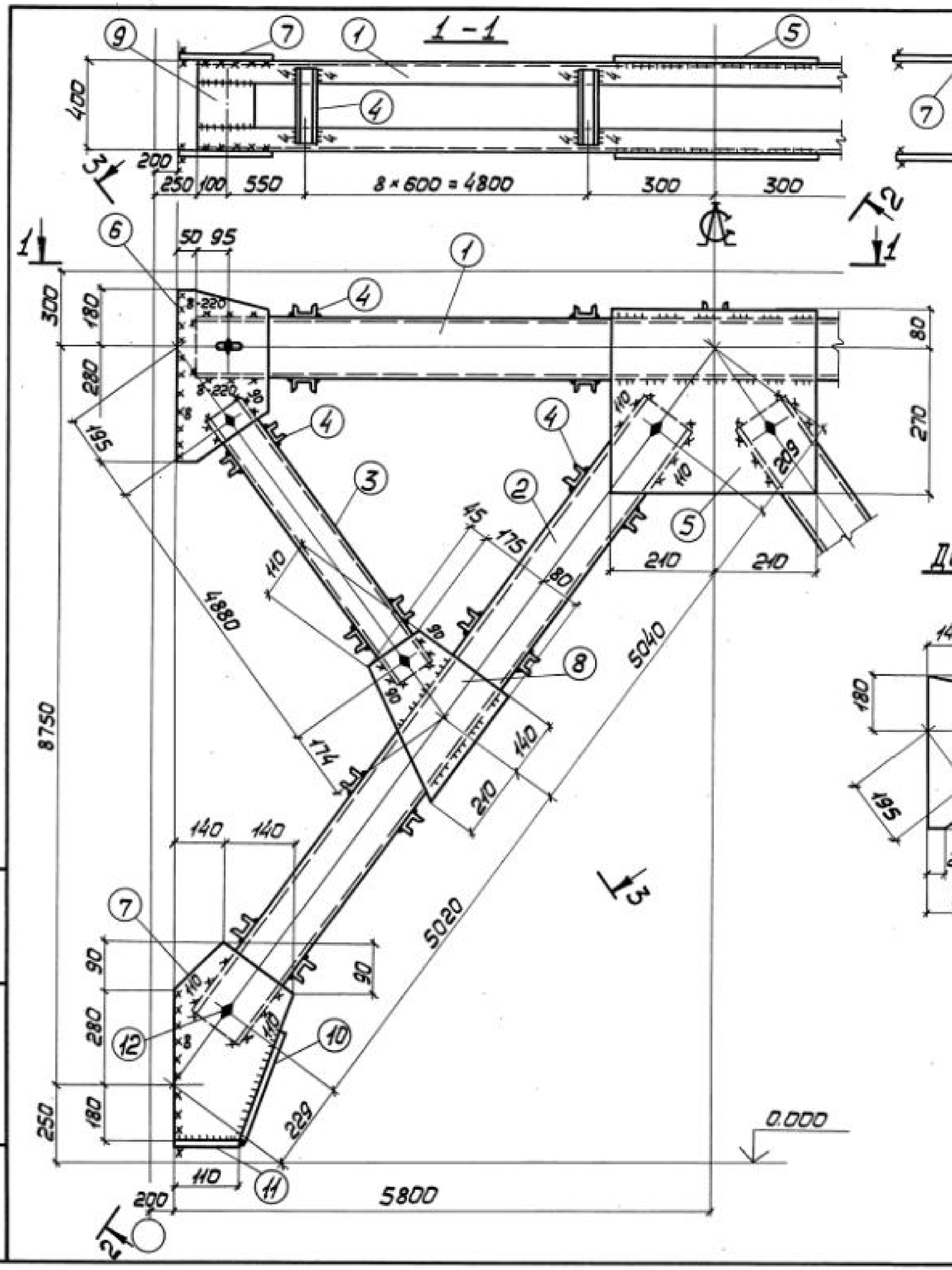

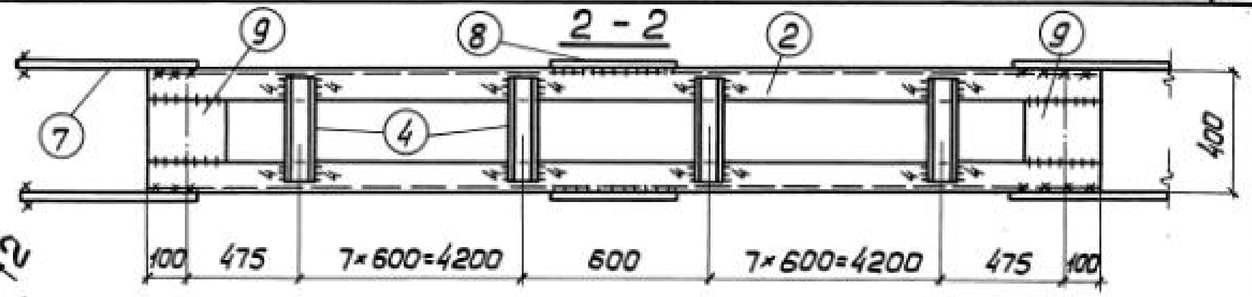

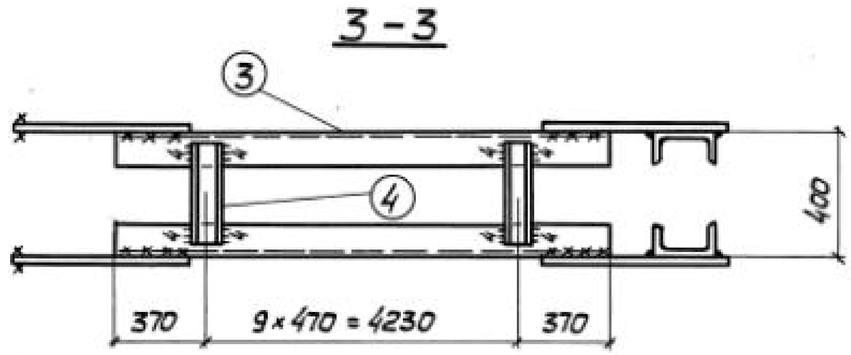

Деталь 6

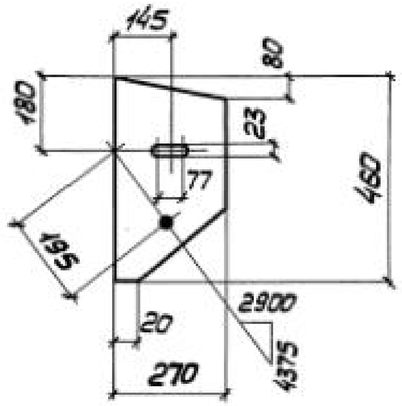

Сварные швы Таблица

Марка	Кол.	Тип и толщ. шва	Длина, м на марку	Длина, м общ.	Тип электр.	Примечание
ВС56		◺8	7,4	—	Э42	Монтажный
		◺5	8,4	—	Э42	Заводской
		◺5	5,0	—	Э42	Монтажный
		◺4	22,0	—	Э42	Заводской

1. Все отверстия ⌀23 под болты М20.
2. Неоговоренные сварные швы $h = 5$.
3. Неоговоренные обрезы 45.
4. Расчетную схему и геометрические размеры см. Докум. 000.00ТБ8.

Директор	Шимановский		
Гл.инж.пр.	Шуницкий		
Нач.отд.	Шейнич		
Гл.констр.	Шапран		
Гл.инж.пр.	Сенковский		
Бригадир	Немчинова		
Норм.контр.	Немчинова		
Проверил	Прохаско		
Исполнил.	Беляева		

1424.1-5.6-0 56.00

Связь ВС 56

Стадия	Масса	Масштаб
Р	1300	1:50 1:15
Лист 1	Листов 2	

Сталь ВСт3кп2

ГПИ УКРПРОЕКТСТАЛЬКОНСТРУКЦИЯ

Инв. № подл. | Подпись и дата | Взам. инв. №

19136 85

Копировал фам-

Формат А3

Формат	Зона	Поз.	Обозначение	Наименование	Кол.	Примечание
			Сталь ВСт3кп2	ГОСТ 380-71*		
				1.424.1-5.6-055.00		
				Детали		
				ГОСТ 8240-72		
БЧ		1	1.424.1-5.6-055.01	Швеллер 16 ℓ=11500	2	327
БЧ		2	1.424.1-5.6-055.02	Швеллер 16 ℓ=10090	4	573
БЧ		3	1.424.1-5.6-055.03	Швеллер 10 ℓ=4900	4	168
БЧ		4	1.424.1-5.6-055.04	Швеллер 6,5 ℓ=390	114	262
				ГОСТ 19903-74		
БЧ		5	1.424.1-5.6-055.05	Полоса 10×460 ℓ=560	2	40
БЧ		6	1.424.1-5.6-055.06	Полоса 10×210 ℓ=460	4	30
БЧ		7	1.424.1-5.6-055.07	Полоса 10×280 ℓ=530	4	46
БЧ		8	1.424.1-5.6-055.08	Полоса 10×360 ℓ=400	4	45
БЧ		9	1.424.1-5.6-055.09	Полоса 8×200 ℓ=270	12	41
БЧ		10	1.424.1-5.6-055.10	Полоса 10×80 ℓ=320	4	8
БЧ		11	1.424.1-5.6-055.11	Полоса 10×80 ℓ=140	4	4
				Стандартные изделия		
БЧ		12		Болт М20×40.58.00	20	4,38
				ГОСТ 15589-70*		
БЧ		13		Гайка М20.4.00	20	1,25
				ГОСТ 15526-70*		
БЧ		14		Шайба 20.01.00	20	0,46
				ГОСТ 11371-78		

Инв.№ подл. | Подпись и дата | Взам.инв.№

1.424.1-5.6-055.00 Лист 2

Формат	Зона	Поз.	Обозначение	Наименование	Кол.	Примечание
			Сталь ВСт3кп2	ГОСТ 380-71*		
				1.424.1-5.6-056.00		
				Детали		
				ГОСТ 8240-72		
БЧ		1	1.424.1-5.6-056.01	Швеллер 12 ℓ=11500	2	239
БЧ		2	1.424.1-5.6-056.02	Швеллер 12 ℓ=10150	4	422
БЧ		3	1.424.1-5.6-056.03	Швеллер 8 ℓ=4970	4	140
БЧ		4	1.424.1-5.6-056.04	Швеллер 6,5 ℓ=390	140	322
				ГОСТ 19903-74		
БЧ		5	1.424.1-5.6-056.05	Полоса 8×350 ℓ=420	2	19
БЧ		6	1.424.1-5.6-056.06	Полоса 8×240 ℓ=460	4	28
БЧ		7	1.424.1-5.6-056.07	Полоса 8×280 ℓ=550	4	39
БЧ		8	1.424.1-5.6-056.08	Полоса 8×300 ℓ=350	4	26
БЧ		9	1.424.1-5.6-056.09	Полоса 8×200 ℓ=295	12	45
БЧ		10	1.424.1-5.6-056.10	Полоса 8×80 ℓ=300	4	6
БЧ		11	1.424.1-5.6-056.11	Полоса 8×80 ℓ=110	4	2
				Стандартные изделия		
БЧ		12		Болт М20×40.58.00	20	4,38
				ГОСТ 15589-70*		
БЧ		13		Гайка М20.4.00	20	1,25
				ГОСТ 15526-70*		
БЧ		14		Шайба 20.01.00	20	0,46
				ГОСТ 11371-78		

Инв.№ подл. | Подпись и дата | Взам.инв.№

1.424.1-5.6-056.00 Лист 2

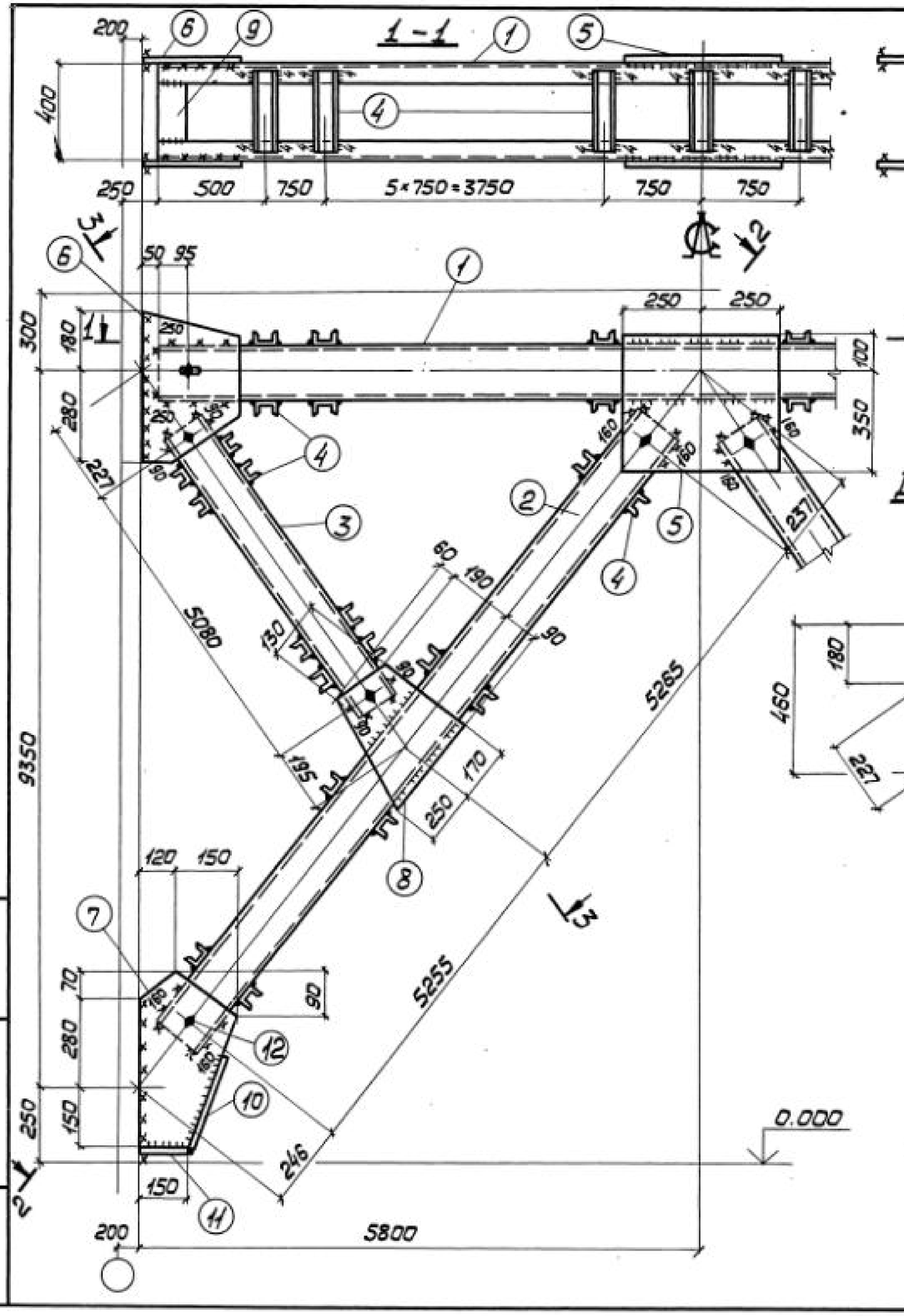

Сварные швы Таблица

Марка	Кол.	Тип и толщ. шва	Длина, м		Тип электр.	Примечание
			марки	общ.		
ВС57		◺6	13,4	—	342	Монтажный
		◺6	9,5	—	342	Заводской
		◺4	25,8	—	342	Заводской

1. Все отверстия ф23 под болты М20.
2. Неоговоренные сварные швы $h=6$.
3. Неоговоренные обрезы 45.
4. Расчетную схему и геометрические размеры см. докум. 000.00ТБ8.

Директор	Шимановский		
Гл.инж.пр.	Шумицкий		
Нач.отд.	Шейнич		
Гл.констр.	Шапрон		
Гл.инж.пр.	Санковский		
Бригадир	Немчинова		
Норм.конт.	Немчинова		
Проверил	Беляева		
Исполнил	Лукиша		

1.424.1-5.6-057.00

Связь ВС 57

Сталь ВСт3кп2

Стадия	Масса	Масштаб
Р	1478	1:50 1:15
Лист 1	Листов 2	

ГПИ УКРПРОЕКТСТАЛЬКОНСТРУКЦИЯ

Инв.№ подл. | Подпись и дата | Взам.инв.№

19136 87

Копировал

Формат А3

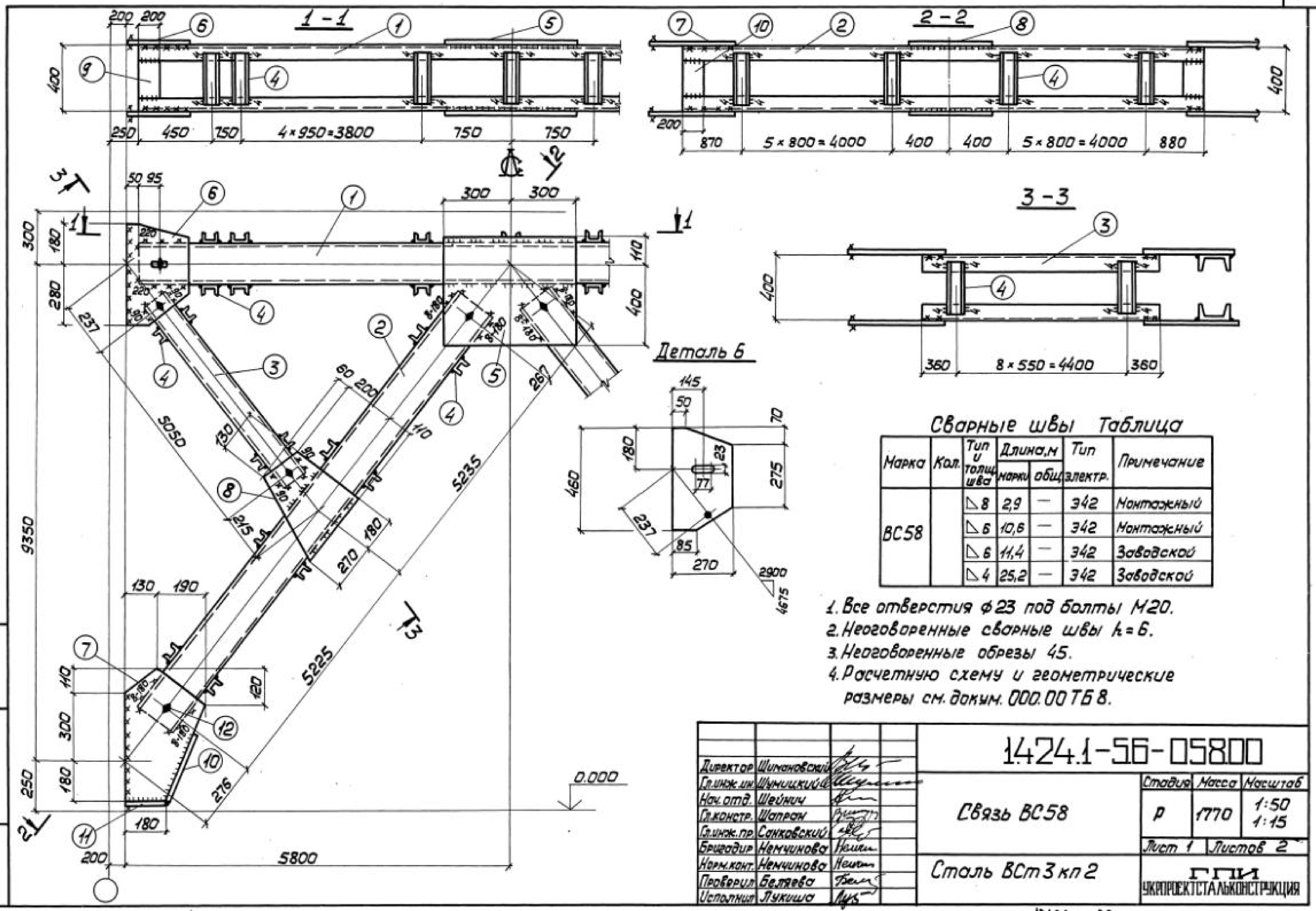

Сварные швы Таблица

Марка	Кол.	Тип и толщ. шва	Длина, м марки	Длина, м общ.	Тип электр.	Примечание
ВС58		◺8	2,9	—	342	Монтажный
		◺6	10,6	—	342	Монтажный
		◺6	11,4	—	342	Заводской
		◺4	25,2	—	342	Заводской

1. Все отверстия ⌀23 под болты М20.
2. Неоговоренные сварные швы $k=6$.
3. Неоговоренные обрезы 45.
4. Расчетную схему и геометрические размеры см. докум. 000.00 ТБ 8.

Директор	Шимановский	
Гл. инж. пр.	Шумицкий	
Нач. отд.	Шейнич	
Гл. констр.	Шапрон	
Гл. инж. пр.	Санковский	
Бригадир	Немчинова	
Норм. конт.	Немчинова	
Проверил	Беляева	
Исполнил	Лукиша	

1424.1-56-05800

Связь ВС58

Стадия	Масса	Масштаб
Р	1770	1:50 1:15
Лист 1	Листов 2	

Сталь ВСт3кп2

ГПИ УКРПРОЕКТСТАЛЬКОНСТРУКЦИЯ

Взам. инв. № | Подпись и дата | Инв. № подл.

19136 88

Копировал Дар

Формат А3

Формат	Зона	Поз.	Обозначение	Наименование	Кол.	Примечание
			Сталь ВСт3кп2	ГОСТ 380-71*		
				1.424.1-5.6-057.00		
				Детали		
				ГОСТ 8240-72		
БЧ		1	1.424.1-5.6-057.01	Швеллер 16 ℓ=11500	2	327
БЧ		2	1.424.1-5.6-057.02	Швеллер 14 ℓ=10610	4	522
БЧ		3	1.424.1-5.6-057.03	Швеллер 10 ℓ=5170	4	178
БЧ		4	1.424.1-5.6-057.04	Швеллер 6,5 ℓ=390	122	281
				ГОСТ 19903-74		
БЧ		5	1.424.1-5.6-057.05	Полоса 8×450 ℓ=500	2	28
БЧ		6	1.424.1-5.6-057.06	Полоса 8×300 ℓ=460	4	35
БЧ		7	1.424.1-5.6-057.07	Полоса 8×270 ℓ=530	4	36
БЧ		8	1.424.1-5.6-057.08	Полоса 8×340 ℓ=420	4	36
БЧ		9	1.424.1-5.6-057.09	Полоса 8×160 ℓ=270	4	11
БЧ		10	1.424.1-5.6-057.10	Полоса 8×80 ℓ=330	4	7
БЧ		11	1.424.1-5.6-057.11	Полоса 8×80 ℓ=150	4	3
				Стандартные изделия		
БЧ		12		Болт М20×40.58.00	20	4,38
				ГОСТ 15589-70*		
БЧ		13		Гайка М20.04.00	20	1,25
				ГОСТ 15526-70*		
БЧ		14		Шайба 20.01.00	20	0,46
				ГОСТ 11371-78		

Инв.№ подл. | Подпись и дата | Взам.инв.№

1.424.1-5.6-057.00 Лист 2

Формат	Зона	Поз.	Обозначение	Наименование	Кол.	Примечание
			Сталь ВСт3кп2	ГОСТ 380-71*		
				1.424.1-5.6-058.00		
				Детали		
				ГОСТ 8240-72		
БЧ		1	1.424.1-5.6-058.01	Швеллер 18 ℓ=11500	2	375
БЧ		2	1.424.1-5.6-058.02	Швеллер 18 ℓ=10550	4	688
БЧ		3	1.424.1-5.6-058.03	Швеллер 10 ℓ=5140	4	177
БЧ		4	1.424.1-5.6-058.04	Швеллер 6,5 ℓ=390	110	253
				ГОСТ 19903-74		
БЧ		5	1.424.1-5.6-058.05	Полоса 10×510 ℓ=600	2	48
БЧ		6	1.424.1-5.6-058.06	Полоса 10×270 ℓ=460	4	39
БЧ		7	1.424.1-5.6-058.07	Полоса 10×320 ℓ=590	4	59
БЧ		8	1.424.1-5.6-058.08	Полоса 10×370 ℓ=450	4	52
БЧ		9	1.424.1-5.6-058.09	Полоса 10×200 ℓ=260	12	49
БЧ		10	1.424.1-5.6-058.10	Полоса 10×80 ℓ=350	4	9
БЧ		11	1.424.1-5.6-058.11	Полоса 10×80 ℓ=180	4	4
				Стандартные изделия		
БЧ		12		Болт М20×40.58.00	20	4,38
				ГОСТ 15589-70*		
БЧ		13		Гайка М20.4.00	20	1,25
				ГОСТ 15526-70*		
БЧ		14		Шайба 20.01.00	20	0,46
				ГОСТ 11371-78		

Инв.№ подл. | Подпись и дата | Взам.инв.№

1.424.1-5.6-058.00 Лист 2

Формат А4 Копировал Формат А4

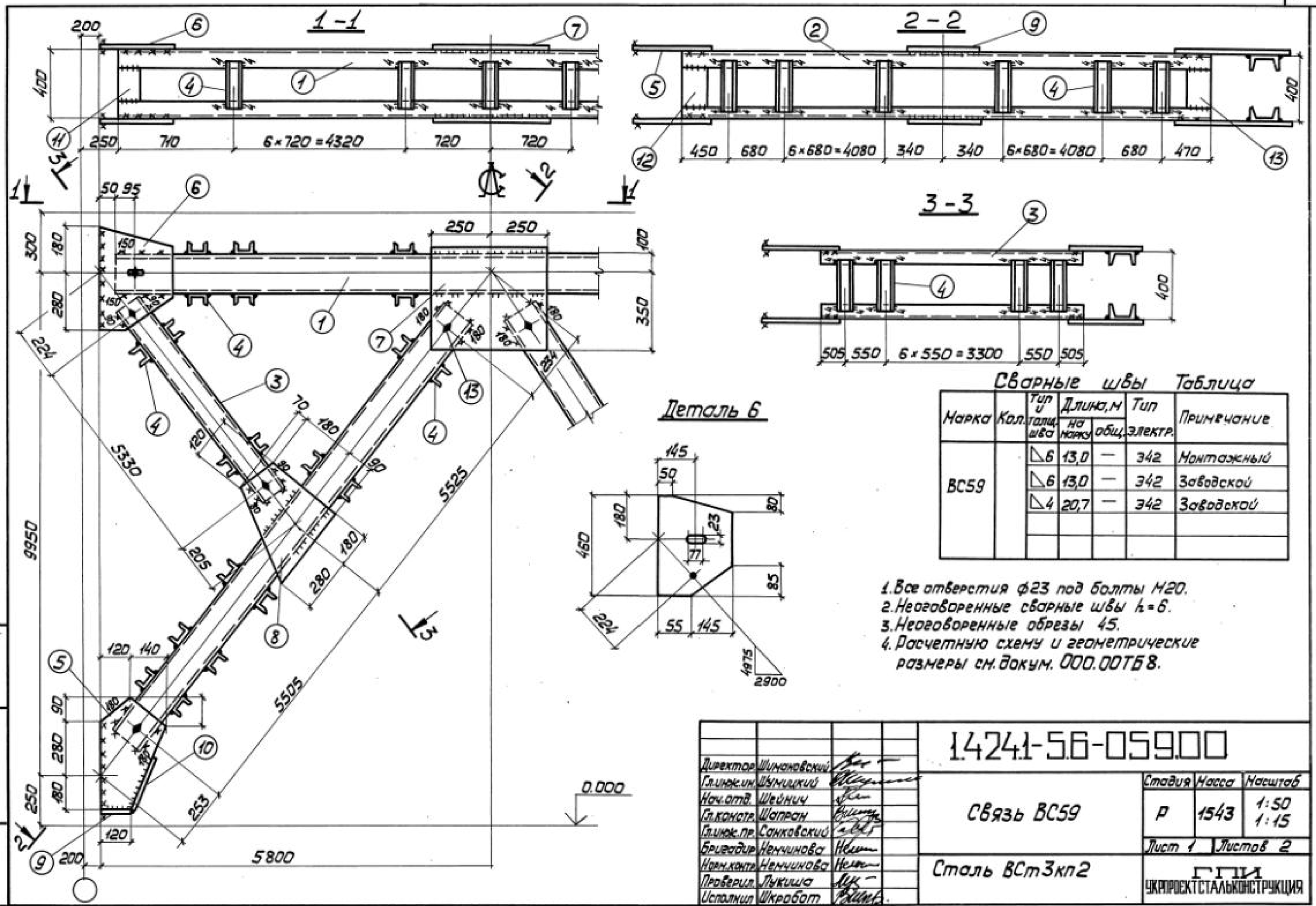

Сварные швы Таблица

Марка	Кол.	Тип толщ. шва	Длина, м на марку	Длина, м общ.	Тип электр.	Примечание
ВС59		◺6	13,0	—	342	Монтажный
		◺6	13,0	—	342	Заводской
		◺4	20,7	—	342	Заводской

1. Все отверстия ф23 под болты М20.
2. Неоговоренные сварные швы $h_f = 6$.
3. Неоговоренные обрезы 45.
4. Расчетную схему и геометрические размеры см. докум. 000.00ТБ8.

Директор	Шимановский	
Гл.инж.пр.	Шумицкий	
Нач.отд.	Шейнич	
Гл.констр.	Шапран	
Гл.инж.пр.	Санковский	
Бригадир	Немчинова	
Норм.контр.	Немчинова	
Проверил	Лукиша	
Исполнил	Шкробот	

1.424.1-5.6-059.00

Связь ВС59

Стадия	Масса	Масштаб
Р	1543	1:50 1:15

Лист 1 | Листов 2

Сталь ВСт3кп2

ГПИ УКРПРОЕКТСТАЛЬКОНСТРУКЦИЯ

Инв.№ подл. | Подпись и дата | Взам.инв.№

19136 90

Копировал

Формат А3

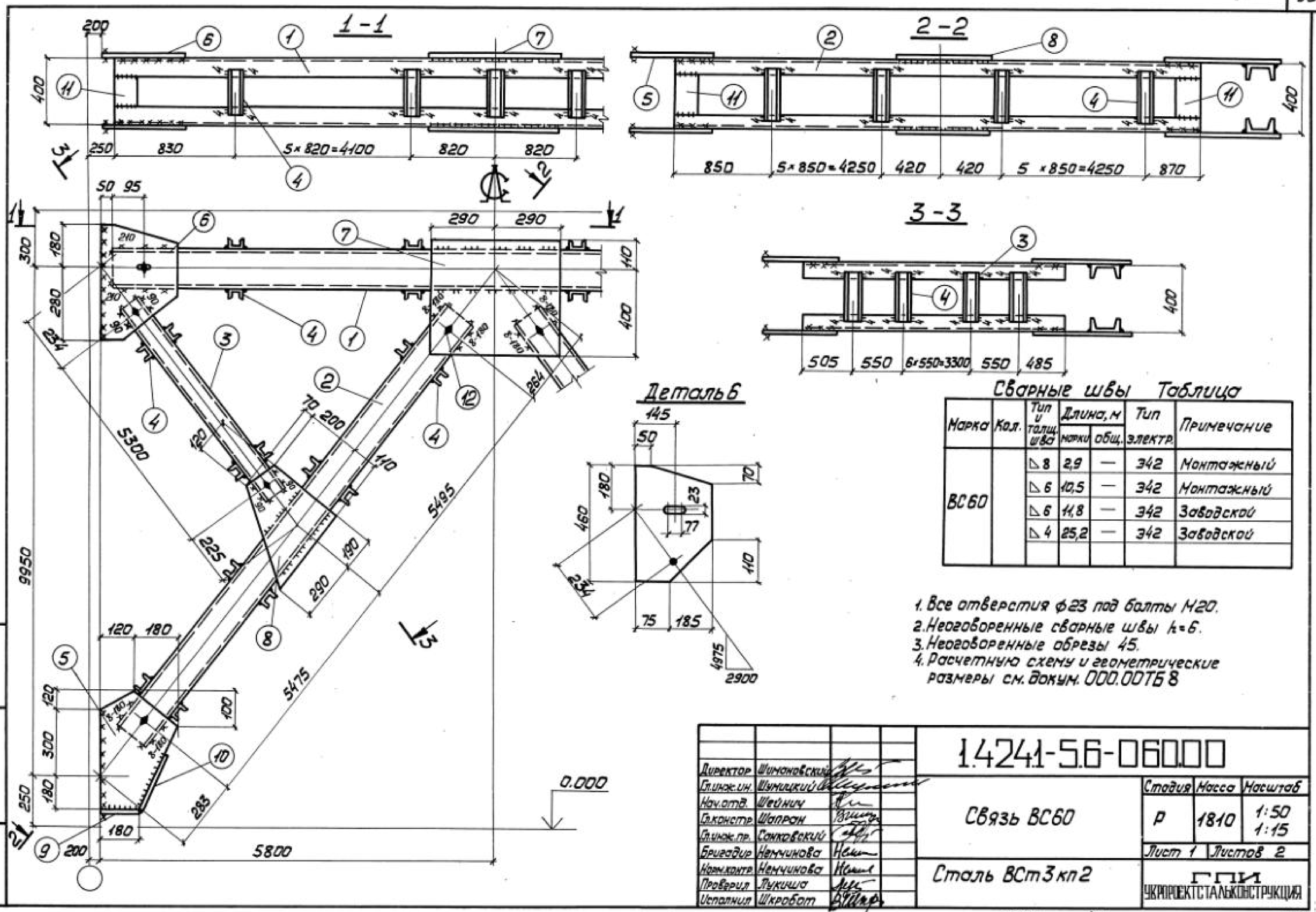

Сварные швы Таблица

Марка	Кол.	Тип и толщ. шва	Длина, м марки	Длина, м общ.	Тип электр.	Примечание
ВС60		◺8	2,9	—	342	Монтажный
		◺6	10,5	—	342	Монтажный
		◺6	11,8	—	342	Заводской
		◺4	25,2	—	342	Заводской

1. Все отверстия ф23 под болты М20.
2. Неоговоренные сварные швы $h=6$.
3. Неоговоренные обрезы 45.
4. Расчетную схему и геометрические размеры см. докум. 000.00ТБ 8

Директор	Шиноновский	
Гл.инж.ин.	Шумицкий	
Нач.отд.	Шейнич	
Гл.констр.	Шапран	
Гл.инж.пр.	Сонковский	
Бригадир	Немчинова	
Нормоконтр.	Немчинова	
Проверил	Лукиша	
Исполнил	Шкробот	

1.4241-5.6-060.00

Связь ВС60

Стадия	Масса	Масштаб
Р	1810	1:50 1:15
Лист 1	Листов 2	

Сталь ВСт3кп2

ГПИ УКРПРОЕКТСТАЛЬКОНСТРУКЦИЯ

Инв.№ подл. | Подпись и дата | Взам.инв.№

19136 91

Копировал

Формат А3

Формат	Зона	Поз.	Обозначение	Наименование	Кол.	Примечание
			Сталь ВСт3кп2	ГОСТ 380-71*		
				1.424.1-5.6-059.00		
				Детали		
				ГОСТ 8240-72		
БЧ		1	1.424.1-5.6-059.01	Швеллер 16 ℓ=11500	2	327
БЧ		2	1.424.1-5.6-059.02	Швеллер 14 ℓ=11120	4	547
БЧ		3	1.424.1-5.6-059.03	Швеллер 10 ℓ=5420	4	186
БЧ		4	1.424.1-5.6-059.04	Швеллер 6,5 ℓ=390	130	299
				ГОСТ 19903-74		
БЧ		5	1.424.1-5.6-059.05	Полоса 8×260 ℓ=550	4	36
БЧ		6	1.424.1-5.6-059.06	Полоса 8×200 ℓ=460	4	23
БЧ		7	1.424.1-5.6-059.07	Полоса 8×450 ℓ=500	2	29
БЧ		8	1.424.1-5.6-059.08	Полоса 8×340 ℓ=460	4	39
БЧ		9	1.424.1-5.6-059.09	Полоса 8×80 ℓ=120	4	2
БЧ		10	1.424.1-5.6-059.10	Полоса 8×80 ℓ=340	4	7
БЧ		11	1.424.1-5.6-059.11	Полоса 8×160 ℓ=270	4	11
БЧ		12	1.424.1-5.6-059.12	Полоса 8×160 ℓ=280	8	22
				Стандартные изделия		
БЧ		13		Болт М20×40.58.00	20	4,4
				ГОСТ 15589-70*		
БЧ		14		Гайка М20.4.00	20	1,3
				ГОСТ 15526-70*		
БЧ		15		Шайба 20.01.00	20	0,5
				ГОСТ 11371-78		

Инв.№ подл. | Подпись и дата | Взам.инв.№

1.424.1-5.6-059.00 Лист 2

Формат	Зона	Поз.	Обозначение	Наименование	Кол.	Примечание
			Сталь ВСт3кп2	ГОСТ 380-71*		
				1.424.1-5.6-060.00		
				Детали		
				ГОСТ 8240-72		
БЧ		1	1.424.1-5.6-060.01	Швеллер 18 ℓ=11500	2	375
БЧ		2	1.424.1-5.6-060.02	Швеллер 18 ℓ=11060	4	721
БЧ		3	1.424.1-5.6-060.03	Швеллер 10 ℓ=5390	4	185
БЧ		4	1.424.1-5.6-060.04	Швеллер 6,5 ℓ=390	110	253
				ГОСТ 19903-74		
БЧ		5	1.424.1-5.6-060.05	Полоса 10×300 ℓ=600	4	56
БЧ		6	1.424.1-5.6-060.06	Полоса 10×250 ℓ=460	4	38
БЧ		7	1.424.1-5.6-060.07	Полоса 10×510 ℓ=580	2	46
БЧ		8	1.424.1-5.6-060.08	Полоса 10×380 ℓ=480	4	57
БЧ		9	1.424.1-5.6-060.09	Полоса 10×80 ℓ=180	4	4
БЧ		10	1.424.1-5.6-060.10	Полоса 10×80 ℓ=360	4	9
БЧ		11	1.424.1-5.6-060.11	Полоса 10×200 ℓ=260	12	49
				Стандартные изделия		
БЧ		12		Болт М20×40.58.00	20	4,4
				ГОСТ 15589-70*		
БЧ		13		Гайка М20.4.00	20	1,3
				ГОСТ 15526-70*		
БЧ		14		Шайба 20.01.00	20	0,5
				ГОСТ 11371-78		

Инв.№ подл. | Подпись и дата | Взам.инв.№

1.424.1-5.6-060.00 Лист 2

Формат А4 Копировал Формат А4

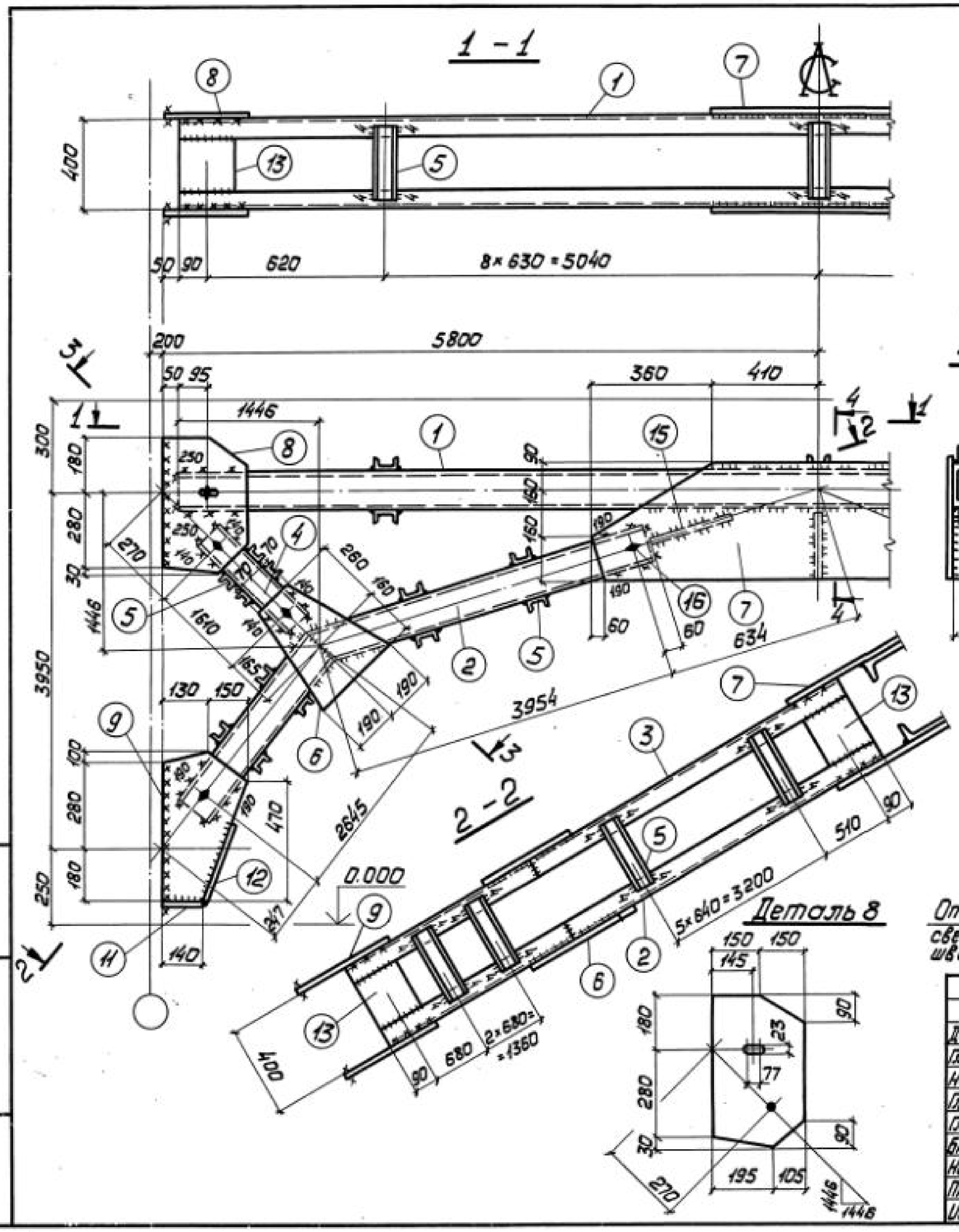

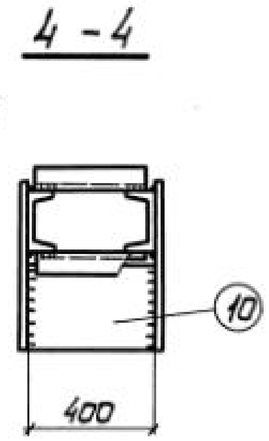

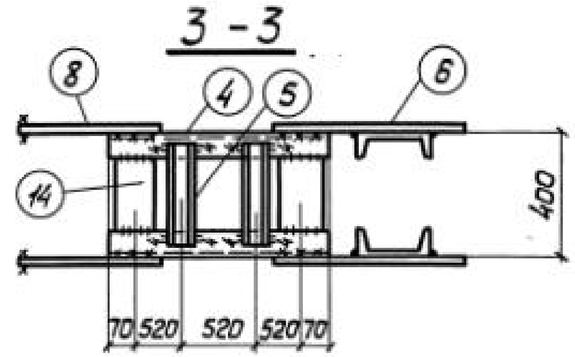

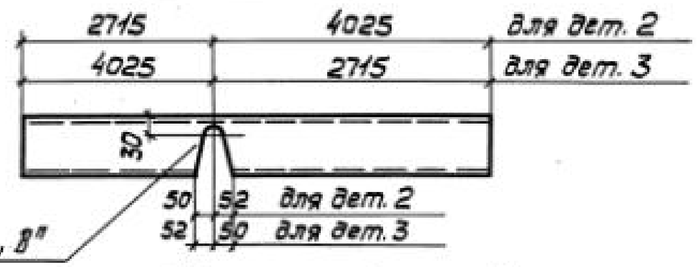

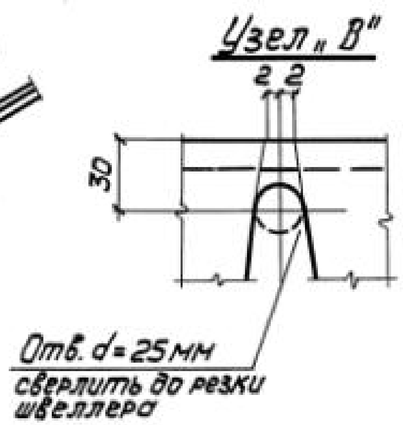

Сварные швы Таблица

Марка	Кол.	Тип и толщ. шва	Длина, м на марку	Длина, м общ.	Тип электр.	Примечание
ВС 61		◺4	16,2	—	Э42	Заводской
		◺6	19,5	—	Э42	Заводской
		◺6	15,5	—	Э42	Монтажный

1. Все отверстия ф23 под болты М20.
2. Неоговоренные сварные швы $h_f=6$.
3. Неоговоренные обрезы 45.
4. Расчетные усилия и геометрические размеры см. докум. 000.00ТБ9.

Директор	Шимановский		
Гл. инж. пр.	Шумицкий		
Нач. отд.	Шейнич		
Гл. констр.	Шапран		
Гл. инж. пр.	Санковский		
Бригадир	Немчинова		
Норм. конт.	Немчинова		
Проверил	Беляева		
Исполнил	Соколенко		

1.424.1-5.6-061.00

Связь ВС 61

Сталь ВСт 3 кп 2

Стадия	Масса	Масштаб
Р	1215	1:40 1:15
Лист 1	Листов 2	

ГПИ УКРПРОЕКТСТАЛЬКОНСТРУКЦИЯ

Инв. № подл. | Подпись и дата | Взам. инв. №

19136 93

Копировал

Формат А3

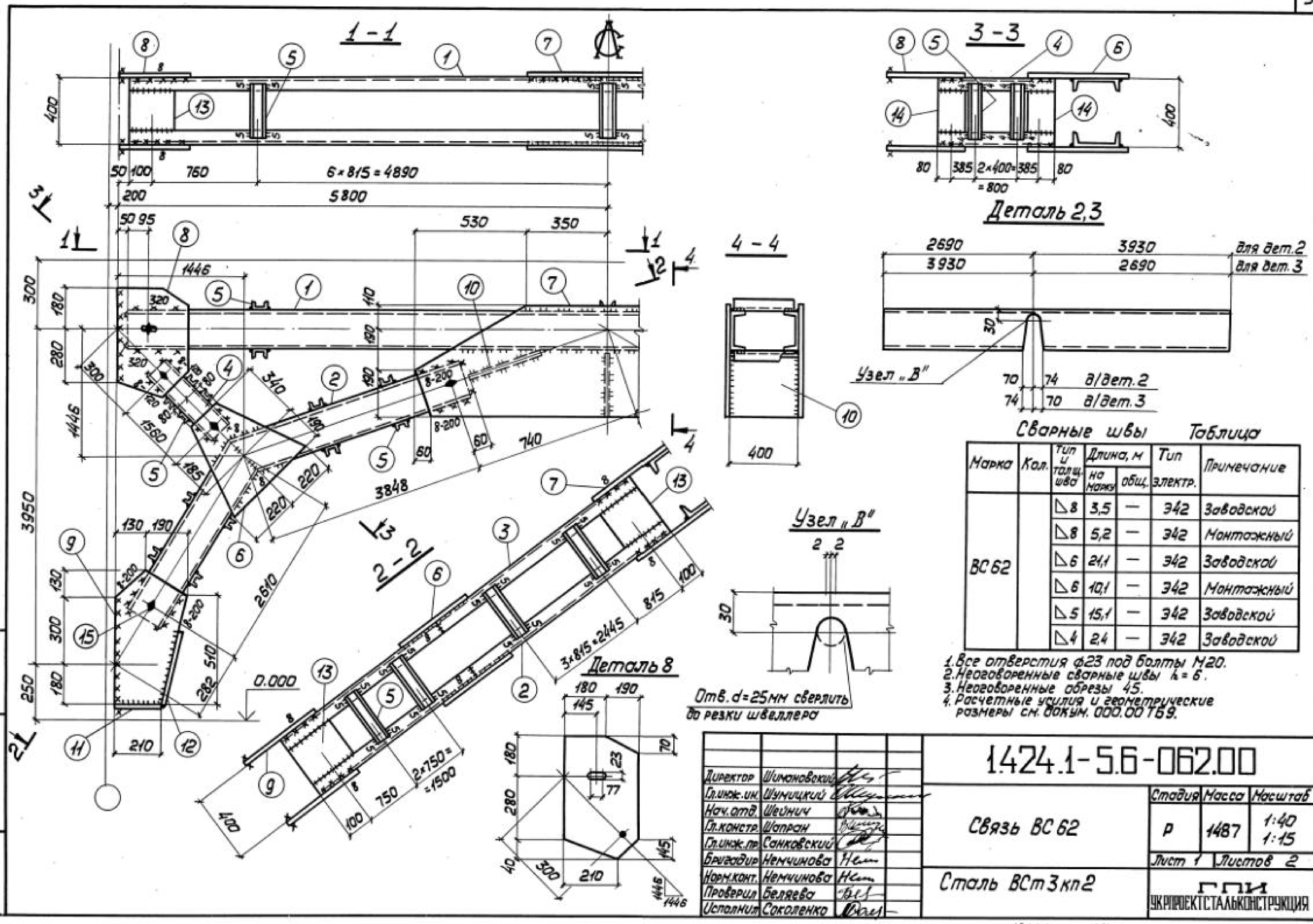

Сварные швы Таблица

Марка	Кол.	Тип и толщ. шва	Длина, м на марку	Длина, м общ.	Тип электр.	Примечание
ВС 62		◺8	3,5	—	342	Заводской
		◺8	5,2	—	342	Монтажный
		◺6	21,1	—	342	Заводской
		◺6	10,1	—	342	Монтажный
		◺5	15,1	—	342	Заводской
		◺4	2,4	—	342	Заводской

1. Все отверстия ф23 под болты М20.
2. Неоговоренные сварные швы $h_f = 6$.
3. Неоговоренные обрезы 45.
4. Расчетные усилия и геометрические размеры см. докум. 000.00 ТБ9.

Директор	Шимановский	
Гл.инж.пр.	Шумицкий	
Нач.отд.	Шейнич	
Гл.констр.	Шапран	
Гл.инж.пр.	Санковский	
Бригадир	Немчинова	
Норм.конт.	Немчинова	
Проверил	Беляева	
Исполнил	Соколенко	

1424.1-5.6-062.00

Связь ВС 62

Стадия	Масса	Масштаб
Р	1487	1:40 1:15
Лист 1	Листов 2	

Сталь ВСт3кп2

ГПИ УКРПРОЕКТСТАЛЬКОНСТРУКЦИЯ

Взам. инв. № | Подпись и дата | Инв. № подл.

19136 94

Копировал Фам

Формат А3

Формат	Зона	Поз.	Обозначение	Наименование	Кол.	Примечание
			Сталь ВСт3кп2	ГОСТ 380-71*		
				1.424.1-5.6-061.00		
				Детали		
				ГОСТ 8240-72		
БЧ		1	1.424.1-5.6-061.01	Швеллер 14 ℓ=11500	2	283
БЧ		2	1.424.1-5.6-061.02	Швеллер 14 ℓ=6740	2	166
БЧ		3	1.424.1-5.6-061.03	Швеллер 14 ℓ=6740	2	166
БЧ		4	1.424.1-5.6-061.04	Швеллер 10 ℓ=1700	4	58
БЧ		5	1.424.1-5.6-061.05	Швеллер 6,5 ℓ=390	78	179
				ГОСТ 19903-74		
БЧ		6	1.424.1-5.6-061.06	Полоса 12×380 ℓ=420	4	60
БЧ		7	1.424.1-5.6-061.07	Полоса 10×410 ℓ=1540	2	99
БЧ		8	1.424.1-5.6-061.08	Полоса 10×300 ℓ=490	4	46
БЧ		9	1.424.1-5.6-061.09	Полоса 10×280 ℓ=560	4	49
БЧ		10	1.424.1-5.6-061.10	Полоса 10×330 ℓ=400	2	21
БЧ		11	1.424.1-5.6-061.11	Полоса 10×80 ℓ=140	4	4
БЧ		12	1.424.1-5.6-061.12	Полоса 10×80 ℓ=350	4	9
БЧ		13	1.424.1-5.6-061.13	Полоса 8×180 ℓ=280	12	38
БЧ		14	1.424.1-5.6-061.14	Полоса 8×120 ℓ=305	8	18
БЧ		15	1.424.1-5.6-061.15	Полоса 10×240 ℓ=400	1	7
				Стандартные изделия		
БЧ		16		Болт М20×40.58.00	20	4,38
				ГОСТ 15589-70*		
БЧ		17		Гайка М20.4.00	20	1,25
				ГОСТ 15526-70*		
БЧ		18		Шайба 20.01.00	20	0,46
				ГОСТ 11371-78		

Инв.№ подл. | Подпись и дата | Взам.инв.№

1.424.1-5.6-061.00 Лист 2

Формат	Зона	Поз.	Обозначение	Наименование	Кол.	Примечание
			Сталь ВСт3кп2	ГОСТ 380-71*		
				1.424.1-5.6-062.00		
				Детали		
				ГОСТ 8240-72		
БЧ		1	1.424.1-5.6-062.01	Швеллер 18 ℓ=11500	2	376
БЧ		2	1.424.1-5.6-062.02	Швеллер 18 ℓ=6620	2	216
БЧ		3	1.424.1-5.6-062.03	Швеллер 18 ℓ=6620	2	216
БЧ		4	1.424.1-5.6-062.04	Швеллер 12 ℓ=1650	4	69
БЧ		5	1.424.1-5.6-062.05	Швеллер 6,5 ℓ=390	66	152
				ГОСТ 19903-74		
БЧ		6	1.424.1-5.6-062.06	Полоса 12×440 ℓ=530	4	88
БЧ		7	1.424.1-5.6-062.07	Полоса 10×490 ℓ=1760	2	135
БЧ		8	1.424.1-5.6-062.08	Полоса 10×370 ℓ=500	4	58
БЧ		9	1.424.1-5.6-062.09	Полоса 10×320 ℓ=610	4	60
БЧ		10	1.424.1-5.6-062.10	Полоса 10×270 ℓ=400	3	26
БЧ		11	1.424.1-5.6-062.11	Полоса 10×80 ℓ=210	4	5
БЧ		12	1.424.1-5.6-062.12	Полоса 10×80 ℓ=360	4	9
БЧ		13	1.424.1-5.6-062.13	Полоса 8×200 ℓ=260	12	39
БЧ		14	1.424.1-5.6-062.14	Полоса 8×160 ℓ=295	8	24
				Стандартные изделия		
БЧ		15		Болт М20×40.58.00	20	4,38
				ГОСТ 15589-70*		
БЧ		16		Гайка М20.4.00	20	1,25
				ГОСТ 15526-70*		
БЧ		17		Шайба 20.01.00	20	0,46
				ГОСТ 11371-78		

Инв.№ подл. | Подпись и дата | Взам.инв.№

1.424.1-5.6-062.00 Лист 2

Формат А4 Копировал Формат А4

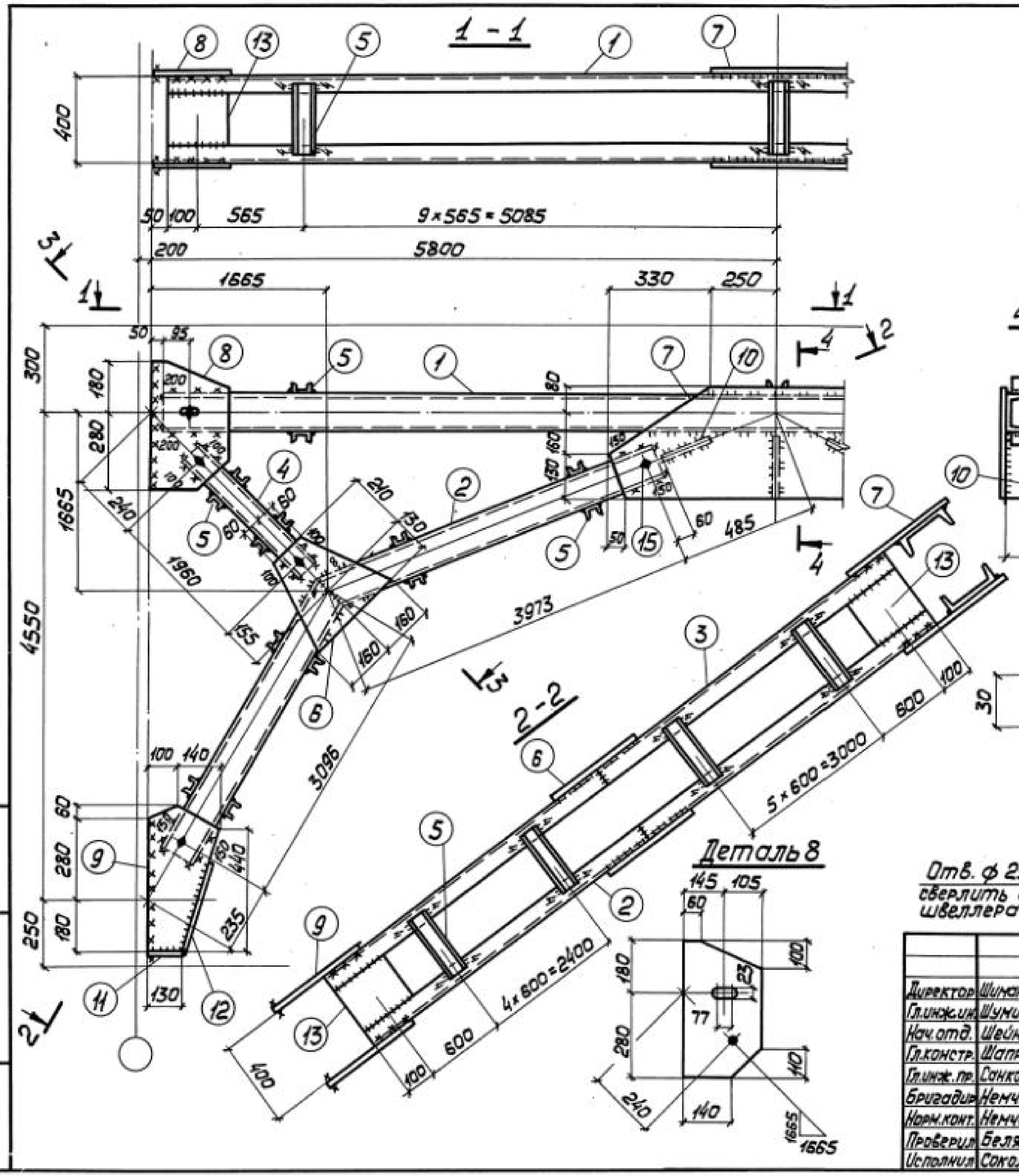

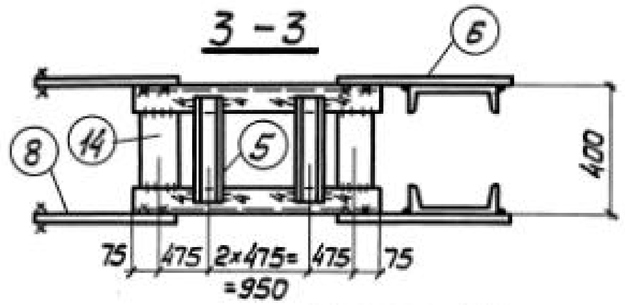

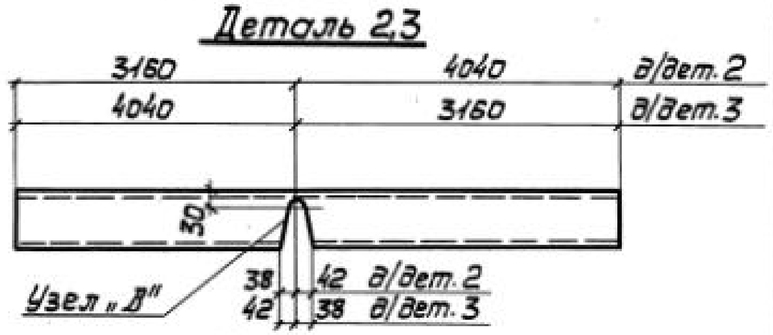

Сварные швы — Таблица

Марка	Кол.	Тип и толщ. шва	Длина, м на марку	Длина, м общ.	Тип электр.	Примечание
ВС63		◺6	14,0	—	342	Монтажный
		◺6	12,8	—	342	Заводской
		◺4	18,8	—	342	Заводской

1. Все отверстия ⌀23 под болты М20.
2. Неоговоренные сварные швы $h = 6$.
3. Неоговоренные обрезы 45.
4. Расчетную схему и геометрические размеры см. докум. 000.00ТБ9.

Директор	Шимановский		
Гл.инж.пр.	Шумицкий		
Нач.отд.	Шейнич		
Гл.констр.	Шапран		
Гл.инж.пр.	Санковский		
Бригадир	Немчинова		
Норм.конт.	Немчинова		
Проверил	Беляева		
Исполнил	Соколенко		

1.424.1-5.6-063.00

Связь ВС63

Стадия	Масса	Масштаб
Р	1092	1:40 1:15
Лист 1	Листов 2	

Сталь ВСт3кп2

ГПИ УКРПРОЕКТСТАЛЬКОНСТРУКЦИЯ

Инв.№ подл. | Подпись и дата | Взам. инв.№

19136 96

копировал

Формат А3

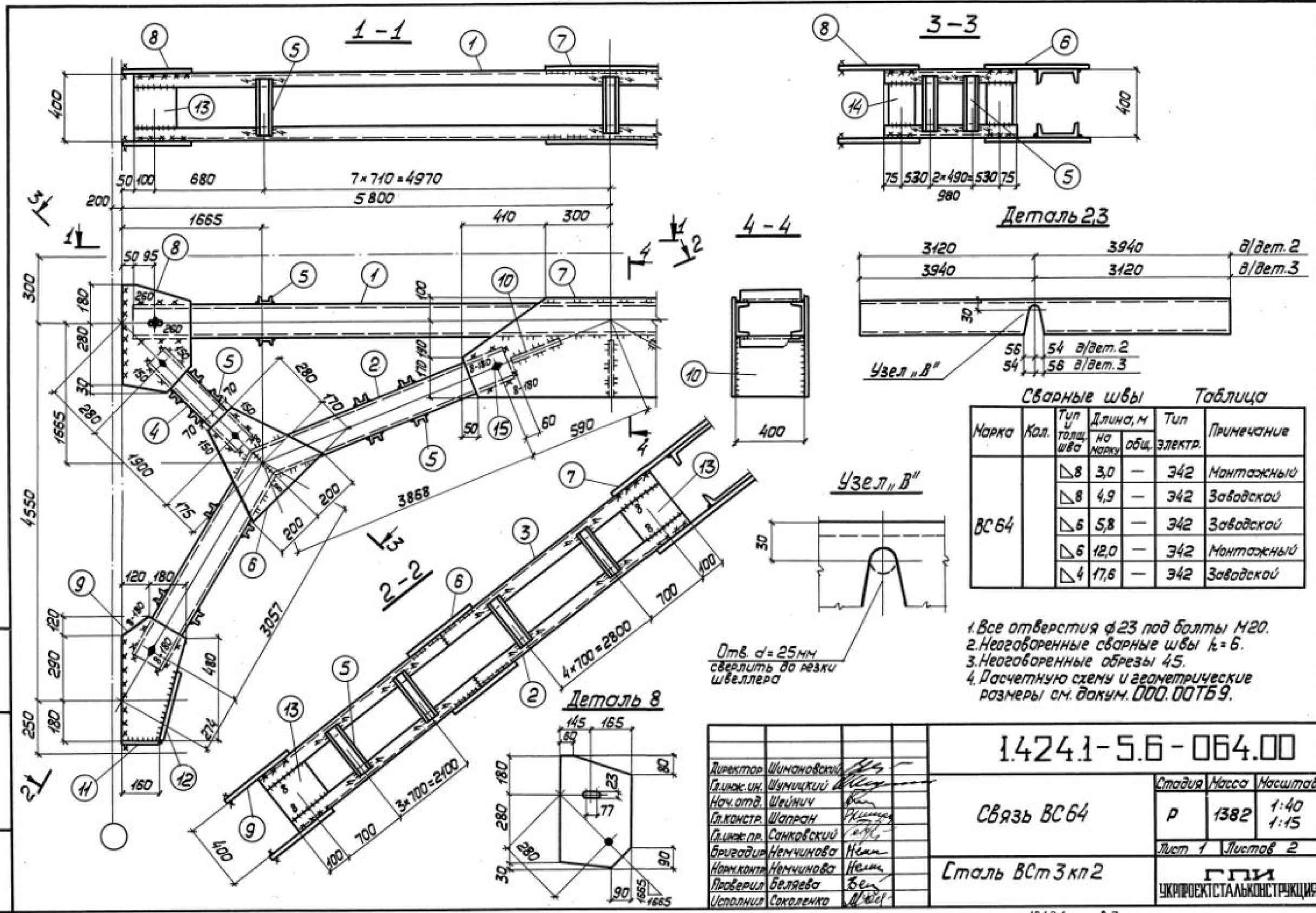

Сварные швы Таблица

Марка	Кол.	Тип и толщ. шва	Длина, м на марку	Длина, м общ.	Тип электр.	Примечание
ВС64		◺8	3,0	—	342	Монтажный
		◺8	4,9	—	342	Заводской
		◺6	5,8	—	342	Заводской
		◺6	12,0	—	342	Монтажный
		◺4	17,6	—	342	Заводской

1. Все отверстия ф23 под болты М20.
2. Неоговоренные сварные швы $k_f = 6$.
3. Неоговоренные обрезы 45.
4. Расчетную схему и геометрические размеры см. докум. 000.00ТБ9.

Директор	Шиноновский	
Гл.инж.пр.	Шумицкий	
Нач.отд.	Шейнич	
Гл.констр.	Шапран	
Гл.инж.пр.	Санковский	
Бригадир	Немчинова	
Норм.контр.	Немчинова	
Проверил	Беляева	
Исполнил	Соколенко	

1.424.1-5.6-064.00

Связь ВС64

Стадия	Масса	Масштаб
Р	1382	1:40 1:15
Лист 1	Листов 2	

Сталь ВСт3кп2

ГПИ УКРПРОЕКТСТАЛЬКОНСТРУКЦИЯ

Инв.№ подл. | Подпись и дата | Взам.инв.№

19136 97

Копировал

Формат А3

Формат	Зона	Поз	Обозначение	Наименование	Кол.	Примечание
			Сталь ВСт3кп2	ГОСТ 380-71*		
				1.424.1-5.6-063.00		
				Детали		
				ГОСТ 8240-72		
Б4		1	1.424.1-5.6-063.01	Швеллер 14 ℓ=11500	2	239
Б4		2	1.424.1-5.6-063.02	Швеллер 12 ℓ=7200	2	166
Б4		3	1.424.1-5.6-063.03	Швеллер 12 ℓ=7200	2	166
Б4		4	1.424.1-5.6-063.04	Швеллер 8 ℓ=2050	4	58
Б4		5	1.424.1-5.6-063.05	Швеллер 6,5 ℓ=390	94	216
				ГОСТ 19903-74		
Б4		6	1.424.1-5.6-063.06	Полоса 10×320 ℓ=340	4	34
Б4		7	1.424.1-5.6-063.07	Полоса 8×370 ℓ=1160	2	54
Б4		8	1.424.1-5.6-063.08	Полоса 8×250 ℓ=460	4	29
Б4		9	1.424.1-5.6-063.09	Полоса 8×240 ℓ=520	4	31
Б4		10	1.424.1-5.6-063.10	Полоса 8×210 ℓ=400	3	16
Б4		11	1.424.1-5.6-063.11	Полоса 8×80 ℓ=130	4	3
Б4		12	1.424.1-5.6-063.12	Полоса 8×80 ℓ=340	4	7
Б4		13	1.424.1-5.6-063.13	Полоса 8×200 ℓ=295	12	44
Б4		14	1.424.1-5.6-063.14	Полоса 8×120 ℓ=320	8	19
				Стандартные изделия		
Б4		15		Болт М20×40.58.00	20	4,38
				ГОСТ 15589-70*		
Б4		16		Гайка М20.4.00	20	1,25
				ГОСТ 15526-70*		
Б4		17		Шайба 20.01.00	20	0,46
				ГОСТ 11371-78		

Взам. инв. № | Подпись и дата | Инв. № подл.

1.424.1-5.6-063.00 Лист 2

Формат	Зона	Поз.	Обозначение	Наименование	Кол.	Примечание
			Сталь ВСт3кп2	ГОСТ 380-71*		
				1.424.1-5.6-064.00		
				Детали		
				ГОСТ 8240-72		
Б4		1	1.424.1-5.6-064.01	Швеллер 16 ℓ=11500	2	327
Б4		2	1.424.1-5.6-064.02	Швеллер 16 ℓ=7060	2	200
Б4		3	1.424.1-5.6-064.03	Швеллер 16 ℓ=7060	2	200
Б4		4	1.424.1-5.6-064.04	Швеллер 10 ℓ=1990	4	68
Б4		5	1.424.1-5.6-064.05	Швеллер 6,5 ℓ=390	88	202
				ГОСТ 19903-74		
Б4		6	1.424.1-5.6-064.06	Полоса 12×400 ℓ=450	4	68
Б4		7	1.424.1-5.6-064.07	Полоса 10×460 ℓ=1420	2	103
Б4		8	1.424.1-5.6-064.08	Полоса 10×310 ℓ=490	4	48
Б4		9	1.424.1-5.6-064.09	Полоса 10×300 ℓ=590	4	56
Б4		10	1.424.1-5.6-064.10	Полоса 10×260 ℓ=400	3	25
Б4		11	1.424.1-5.6-064.11	Полоса 10×80 ℓ=160	4	4
Б4		12	1.424.1-5.6-064.12	Полоса 10×80 ℓ=360	4	9
Б4		13	1.424.1-5.6-064.13	Полоса 8×200 ℓ=270	12	41
Б4		14	1.424.1-5.6-064.14	Полоса 8×120 ℓ=305	8	18
				Стандартные изделия		
Б4		15		Болт М20×40.58.00	20	4,38
				ГОСТ 15589-71*		
Б4		16		Гайка М20.4.00	20	1,25
				ГОСТ 15526-71*		
Б4		17		Шайба 20.01.00	20	0,46
				ГОСТ 11371-78		

1.424.1-5.6-064.00 Лист 2

формат А4 Копировал Формат А4

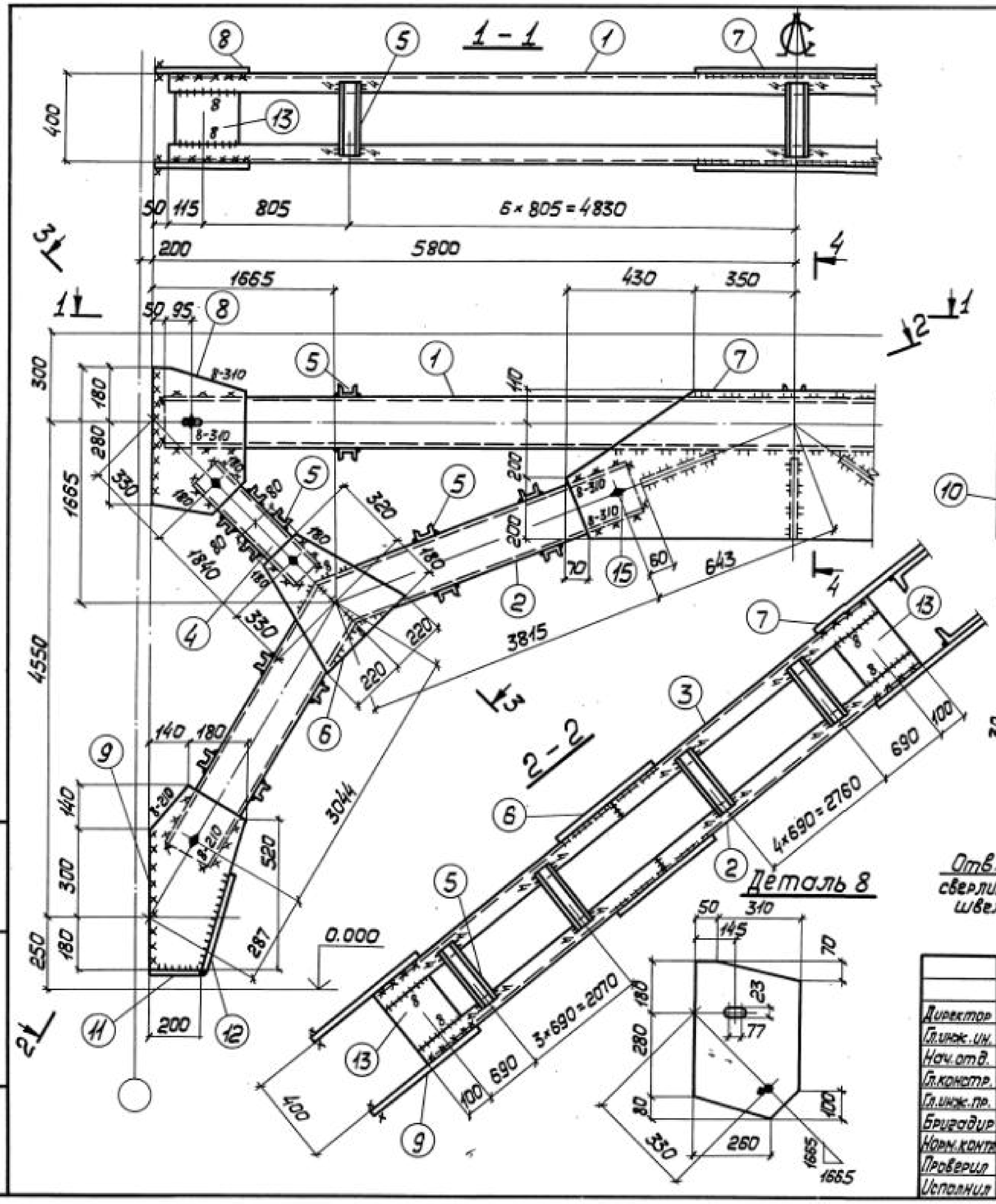

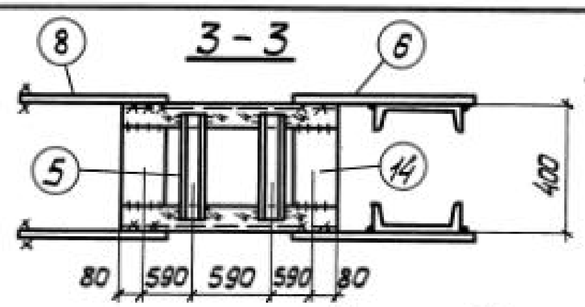

Деталь 23

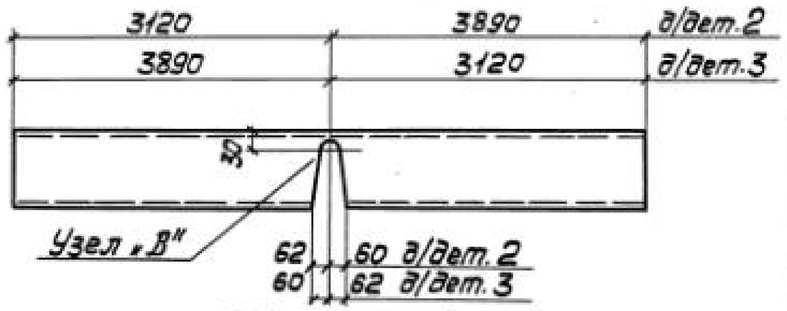

Сварные швы Таблица

Марка	Кол.	Тип и толщ. шва	Длина, м на марку	Длина, м общ.	Тип электр.	Примечание
ВС65		◺8	3,4	—	Э42	Монтажный
		◺8	7,4	—	Э42	Заводской
		◺6	33,2	—	Э42	Заводской
		◺6	13,2	—	Э42	Монтажный
		◺4	14,0	—	Э42	Заводской

1. Все отверстия ф23 под болты М20.
2. Неоговоренные сварные швы $h_f=6$.
3. Неоговоренные обрезы 45.
4. Расчетную схему и геометрические размеры см. докум. 000.00ТБ9.

Директор	Шимановский		
Гл.инж.пр.	Шумицкий		
Нач.отд.	Швинич		
Гл.констр.	Шапран		
Гл.инж.пр.	Сонковский		
Бригадир	Немчинова		
Норм.контр.	Немчинова		
Проверил	Беляева		
Исполнил	Соколенко		

1.424.1-5.6-065.00

Связь ВС65

Сталь ВСт3кп2

Стадия	Масса	Масштаб
Р	1523	1:40 1:15
Лист 1	Листов 2	

ГПИ УКРПРОЕКТСТАЛЬКОНСТРУКЦИЯ

Инв.№ подл. | Подпись и дата | Взам.инв.№

19136 99

Копировал Фам

Формат А3

Формат	Зона	Поз.	Обозначение	Наименование	Кол.	Примечание
			Сталь ВСт3кп2	ГОСТ 380-71*		
				1.424.1-5.6-065.00		
				Детали		
				ГОСТ 8240-72		
БЧ		1	1.424.1-5.6-065.01	Швеллер 18 ℓ=11500	2	375
БЧ		2	1.424.1-5.6-065.02	Швеллер 18 ℓ=7010	2	229
БЧ		3	1.424.1-5.6-065.03	Швеллер 18 ℓ=7010	2	229
БЧ		4	1.424.1-5.6-065.04	Швеллер 12 ℓ=1930	4	79
БЧ		5	1.424.1-5.6-065.05	Швеллер 6,5 ℓ=390	70	161
				ГОСТ 19903-74		
БЧ		6	1.424.1-5.6-065.06	Полоса 12×440 ℓ=500	4	82
БЧ		7	1.424.1-5.6-065.07	Полоса 10×510 ℓ=1560	2	125
БЧ		8	1.424.1-5.6-065.08	Полоса 10×360 ℓ=540	4	61
БЧ		9	1.424.1-5.6-065.09	Полоса 10×320 ℓ=620	4	62
БЧ		10	1.424.1-5.6-065.10	Полоса 10×290 ℓ=400	3	27
БЧ		11	1.424.1-5.6-065.11	Полоса 10×80 ℓ=200	4	5
БЧ		12	1.424.1-5.6-065.12	Полоса 10×80 ℓ=360	4	9
БЧ		13	1.424.1-5.6-065.13	Полоса 8×200 ℓ=260	12	40
БЧ		14	1.424.1-5.6-065.14	Полоса 8×160 ℓ=295	8	24
				Стандартные изделия		
БЧ		15		Болт М20×60×46	20	4,38
				ГОСТ 7798-70*		
БЧ		16		Гайка М20	20	1,25
				ГОСТ 5915-70*		
БЧ		17		Шайба 20	20	0,46
				ГОСТ 11371-78		

Инв.№ подл. | Подпись и дата | Взам.инв.№

Инв.№ подл. | Подпись и дата | Взам.инв.№

19136 100

Копировал

Формат А4

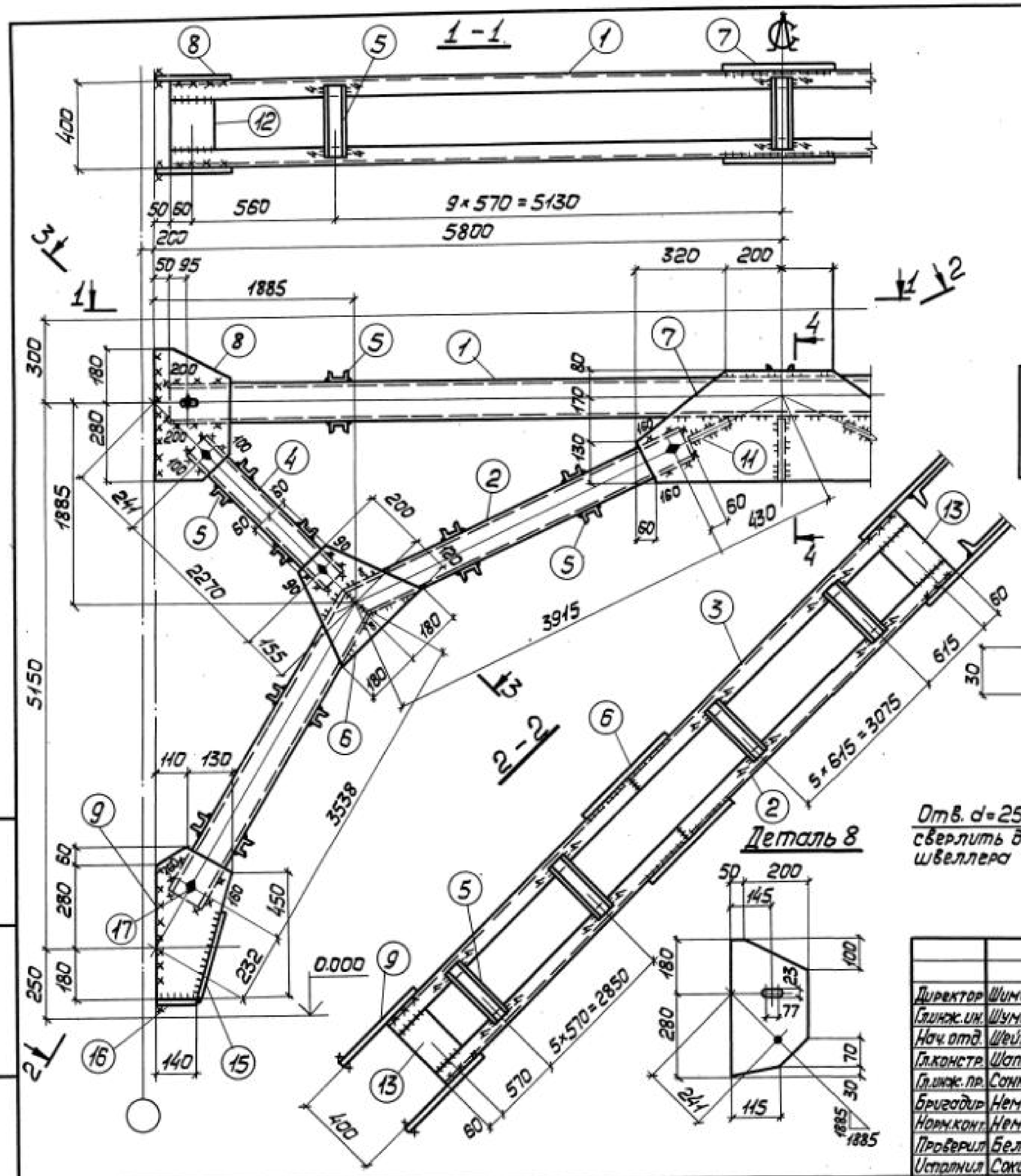

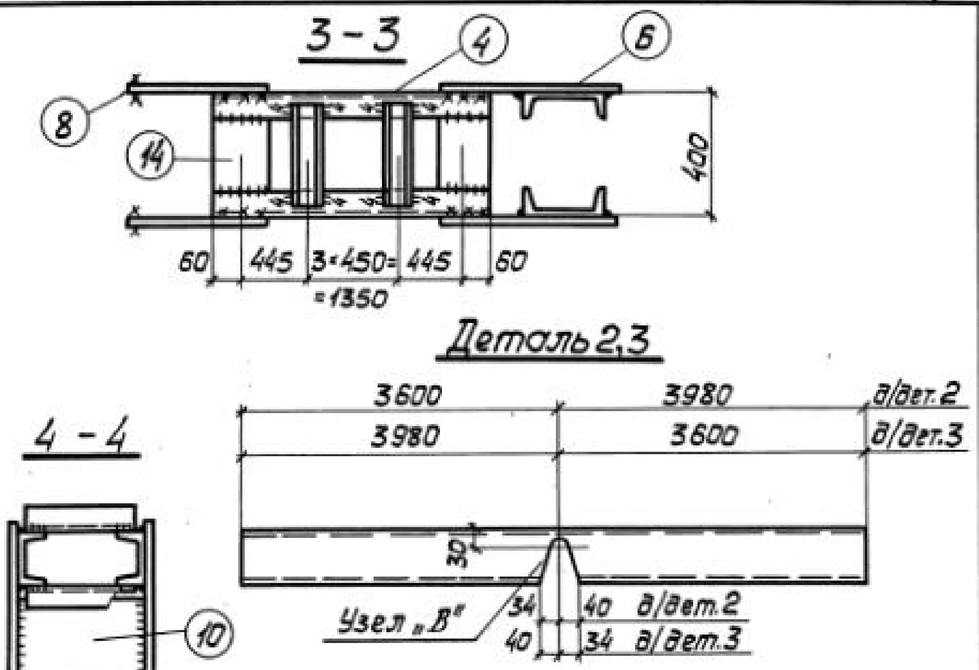

Сварные швы — Таблица

Марка	Кол.	Тип и толщ. шва	Длина, м на марку	Длина, м общ.	Тип электр.	Примечание
ВС66		◺6	14,3	—	342	Монтажный
		◺6	11,9	—	342	Заводской
		◺4	17,8	—	342	Заводской

1. Все отверстия ф23 под болты М20.
2. Неоговоренные сварные швы h=6.
3. Неоговоренные обрезы 45.
4. Расчетную схему и геометрические размеры см. докум. 000.00ТБ9.

Директор	Шимановский	
Гл.инж.пр.	Шумицкий	
Нач.отд.	Швйнич	
Гл.констр.	Шапран	
Гл.инж.пр.	Сонковский	
Бригадир	Немчинова	
Норм.конт.	Немчинова	
Проверил	Беляева	
Утвердил	Соколенко	

1.424.1-5.6-066.00

Связь ВС66

Стадия	Масса	Масштаб
Р	1126	1:40 1:15
Лист 1	Листов 2	

Сталь ВСт3кп2

ГПИ УКРПРОЕКТСТАЛЬКОНСТРУКЦИЯ

Взам. инв. № | Подпись и дата | Инв. № подл.

19136 101

Копировал Дат

Формат А3

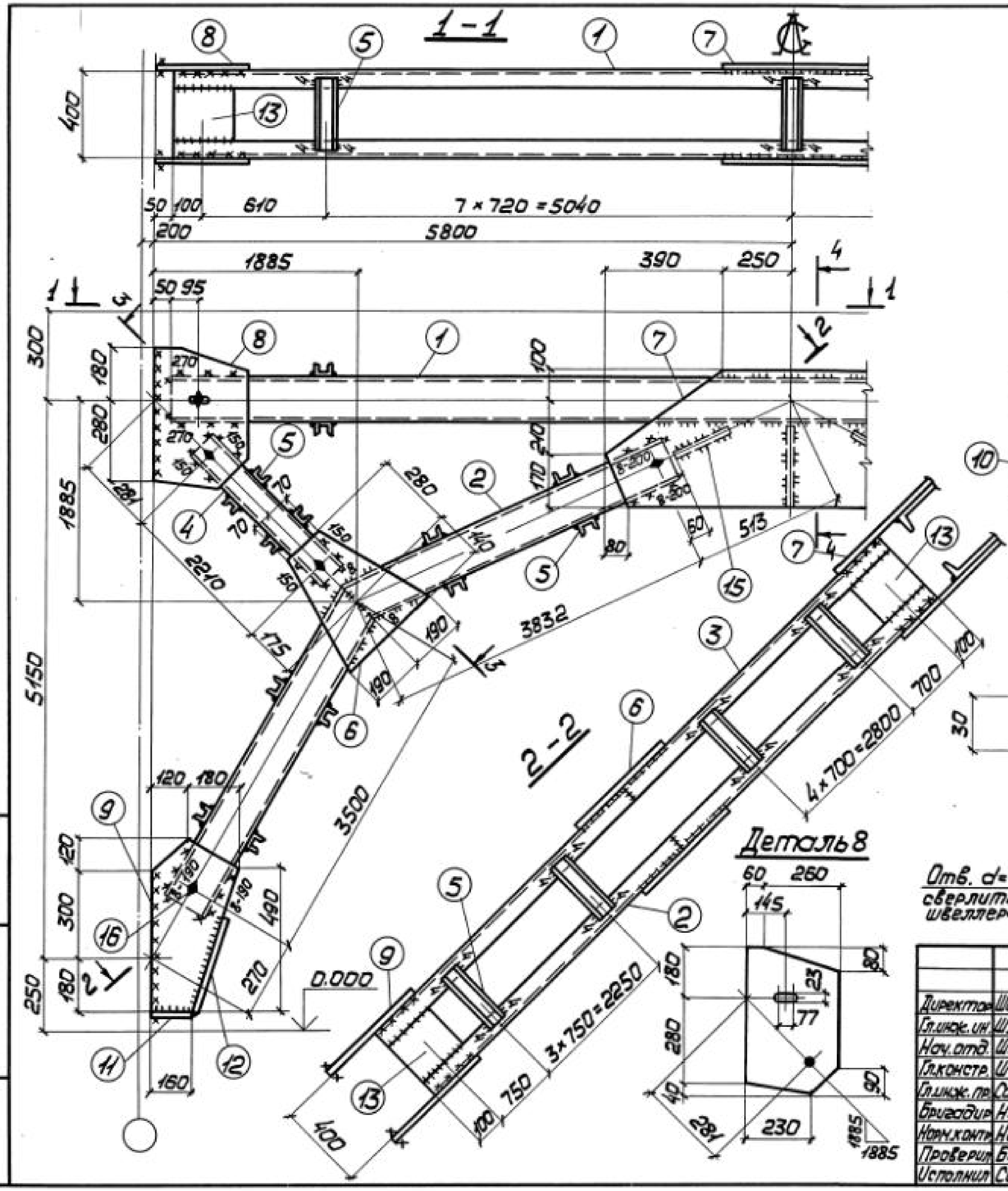

Сварные швы. Таблица

Марка	Кол.	Тип и толщ. шва	Длина, м на марку	Длина, м общ.	Тип электр.	Примечание
ВС67		◺8	3,2	—	Э42	Монтажный
		◺8	3,0	—	Э42	Заводской
		◺6	11,8	—	Э42	Заводской
		◺6	12,0	—	Э42	Монтажный
		◺4	15,6	—	Э42	Заводской

1. Все отверстия ф23 под болты М20.
2. Неоговоренные сварные швы $h_f = 6$.
3. Неоговоренные обрезы 45.
4. Расчетную схему и геометрические размеры см. докум. 000.00ТБ9.

Директор	Шимановский	
Гл.инж.пр.	Шумицкий	
Нач.отд.	Шейнич	
Гл.констр.	Шатран	
Гл.инж.пр.	Сенковский	
Бригадир	Немчинова	
Норм.конт.	Немчинова	
Проверил	Беляева	
Исполнил	Соколенко	

1.424.1-5.6-067.00

Связь ВС67

Стадия	Масса	Масштаб
Р	1372	1:40 1:15

Лист 1 Листов 2

Сталь ВСт3кп2

ГПИ УКРПРОЕКТСТАЛЬКОНСТРУКЦИЯ

Инв.№ подл. | Подпись и дата | Взам.инв.№

19136 102

Копировал

Формат А3

Формат	Зона	Поз.	Обозначение	Наименование	Кол.	Примечание
			Сталь ВСт3кп2	ГОСТ 380-71*		
				1.424.1-5.6-066.00		
				Детали		
				ГОСТ 8240-72		
БЧ		1	1.424.1-5.6-066.01	Швеллер 14 ℓ=11500	2	283
БЧ		2	1.424.1-5.6-066.02	Швеллер 12 ℓ=7580	2	158
БЧ		3	1.424.1-5.6-066.03	Швеллер 12 ℓ=7580	2	158
БЧ		4	1.424.1-5.6-066.04	Швеллер 8 ℓ=2360	4	66
БЧ		5	1.424.1-5.6-066.05	Швеллер 6,5 ℓ=390	102	235
				ГОСТ 19903-74		
БЧ		6	1.424.1-5.6-066.06	Полоса 10×360 ℓ=320	4	36
БЧ		7	1.424.1-5.6-066.07	Полоса 8×380 ℓ=1040	2	50
БЧ		8	1.424.1-5.6-066.08	Полоса 8×250 ℓ=460	4	28
БЧ		9	1.424.1-5.6-066.09	Полоса 8×240 ℓ=520	4	31
БЧ		10	1.424.1-5.6-066.10	Полоса 8×220 ℓ=400	1	6
БЧ		11	1.424.1-5.6-066.11	Полоса 8×180 ℓ=400	2	9
БЧ		12	1.424.1-5.6-066.12	Полоса 8×120 ℓ=280	4	9
БЧ		13	1.424.1-5.6-066.13	Полоса 8×120 ℓ=295	8	17
БЧ		14	1.424.1-5.6-066.14	Полоса 8×120 ℓ=320	8	20
БЧ		15	1.424.1-5.6-066.15	Полоса 8×80 ℓ=320	4	6
БЧ		16	1.424.1-5.6-066.16	Полоса 8×80 ℓ=140	4	3
				Стандартные изделия		
БЧ		17		Болт М20×40.58.00	20	4,38
				ГОСТ 15589-70*		
БЧ		18		Гайка М20.4.00	20	1,25
				ГОСТ 15526-70*		
БЧ		19		Шайба 20.01.00	20	0,46
				ГОСТ 11371-78		

Инв.№ подл. | Подпись и дата | Взам.инв.№

1.424.1-5.6-066.00 Лист 2

Формат	Зона	Поз.	Обозначение	Наименование	Кол.	Примечание
			Сталь ВСт3кп2	ГОСТ 380-71*		
				1.424.1-5.6-067.00		
				Детали		
				ГОСТ 8240-72		
БЧ		1	1.424.1-5.6-067.01	Швеллер 16 ℓ=11500	2	327
БЧ		2	1.424.1-5.6-067.02	Швеллер 16 ℓ=7470	2	212
БЧ		3	1.424.1-5.6-067.03	Швеллер 16 ℓ=7470	2	212
БЧ		4	1.424.1-5.6-067.04	Швеллер 10 ℓ=2300	4	79
БЧ		5	1.424.1-5.6-067.05	Швеллер 6,5 ℓ=390	74	170
				ГОСТ 19903-74		
БЧ		6	1.424.1-5.6-067.06	Полоса 12×380 ℓ=420	4	60
БЧ		7	1.424.1-5.6-067.07	Полоса 10×480 ℓ=1280	2	96
БЧ		8	1.424.1-5.6-067.08	Полоса 10×320 ℓ=500	4	50
БЧ		9	1.424.1-5.6-067.09	Полоса 10×300 ℓ=600	4	56
БЧ		10	1.424.1-5.6-067.10	Полоса 10×280 ℓ=400	1	11
БЧ		11	1.424.1-5.6-067.11	Полоса 10×80 ℓ=160	4	4
БЧ		12	1.424.1-5.6-067.12	Полоса 10×80 ℓ=360	4	9
БЧ		13	1.424.1-5.6-067.13	Полоса 8×200 ℓ=270	12	41
БЧ		14	1.424.1-5.6-067.14	Полоса 8×120 ℓ=305	8	18
БЧ		15	1.424.1-5.6-067.15	Полоса 10×220 ℓ=400	2	14
				Стандартные изделия		
БЧ		16		Болт М20×40.58.00	20	4,38
				ГОСТ 15589-70*		
БЧ		17		Гайка М20.4.00	20	1,25
				ГОСТ 15526-70*		
БЧ		18		Шайба 20.01.00	20	0,46
				ГОСТ 11371-78		

Инв.№ подл. | Подпись и дата | Взам.инв.№

1.424.1-5.6-067.00 Лист 2

Формат А4 Копировал Формат А4

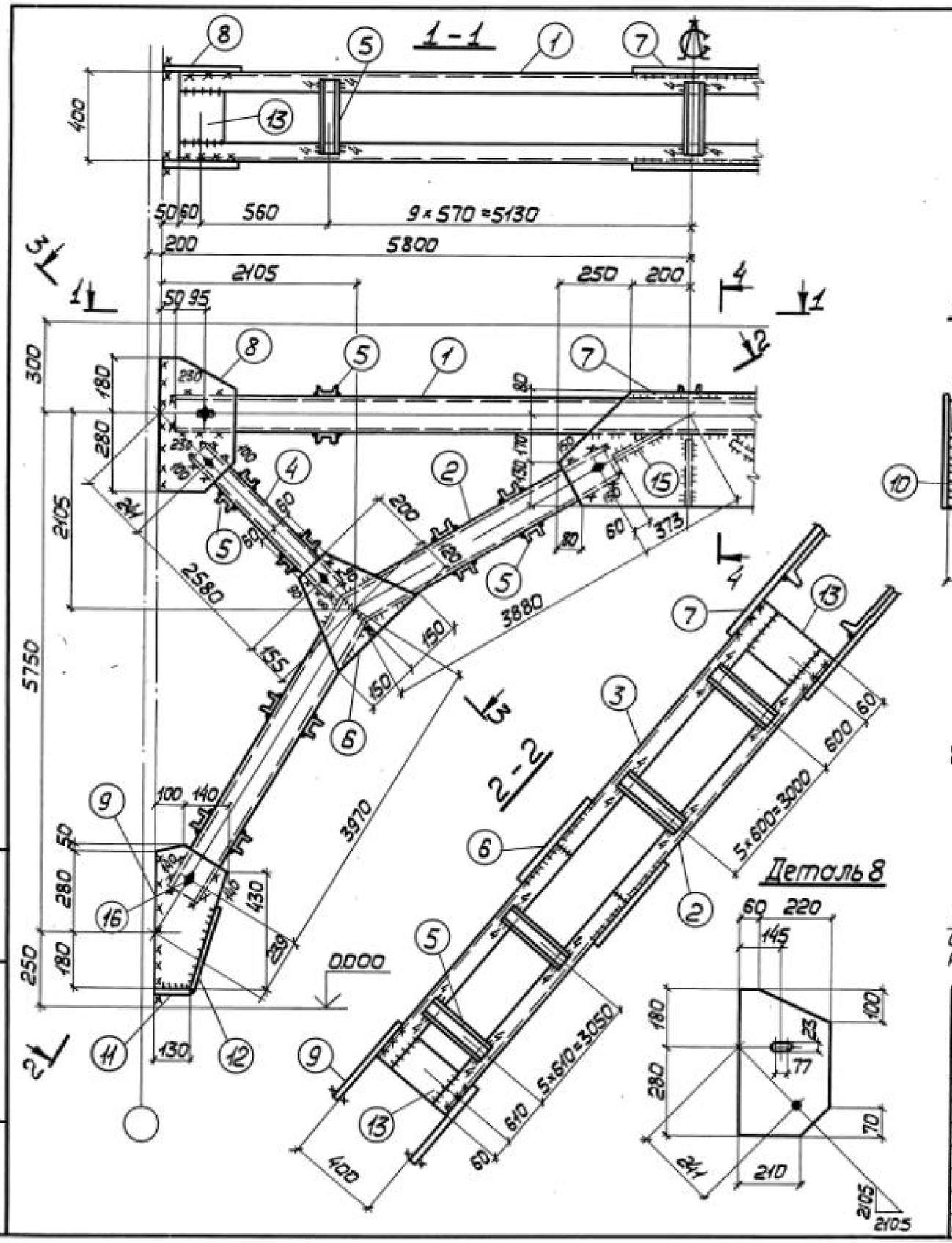

Сварные швы

Таблица

Марка	Кол.	Тип и толщ. шва	Длина, м марки	Длина, м общ.	Тип электр.	Примечание
ВС 68		◺6	14,1	—	Э42	Монтажный
		◺6	17,0	—	Э42	Заводской
		◺4	17,0	—	Э42	Заводской

1. Все отверстия ф23 под болты М20.
2. Неоговоренные сварные швы $h=6$.
3. Неоговоренные обрезы 45.
4. Расчетную схему и геометрические размеры см. докум. 000.00ТБ9.

Директор	Шимановский	
Гл.инж.ин.	Шуницкий	
Нач.отд.	Шевнич	
Гл.констр.	Шапран	
Гл.инж.пр.	Санковский	
Бригадир	Немчинова	
Норм.конт.	Немчинова	
Проверил	Беляева	
Исполнил	Соколенко	

1424.1-5.6-068.00

Связь ВС 68

Стадия	Масса	Масштаб
Р	1121	1:50 1:15
Лист 1	Листов 2	

Сталь ВСт3кп2

ГПИ УКРПРОЕКТСТАЛЬКОНСТРУКЦИЯ

Инв.№ подл. | Подпись и дата | Взам. инв. №

19136 104

Копировал

Формат А3

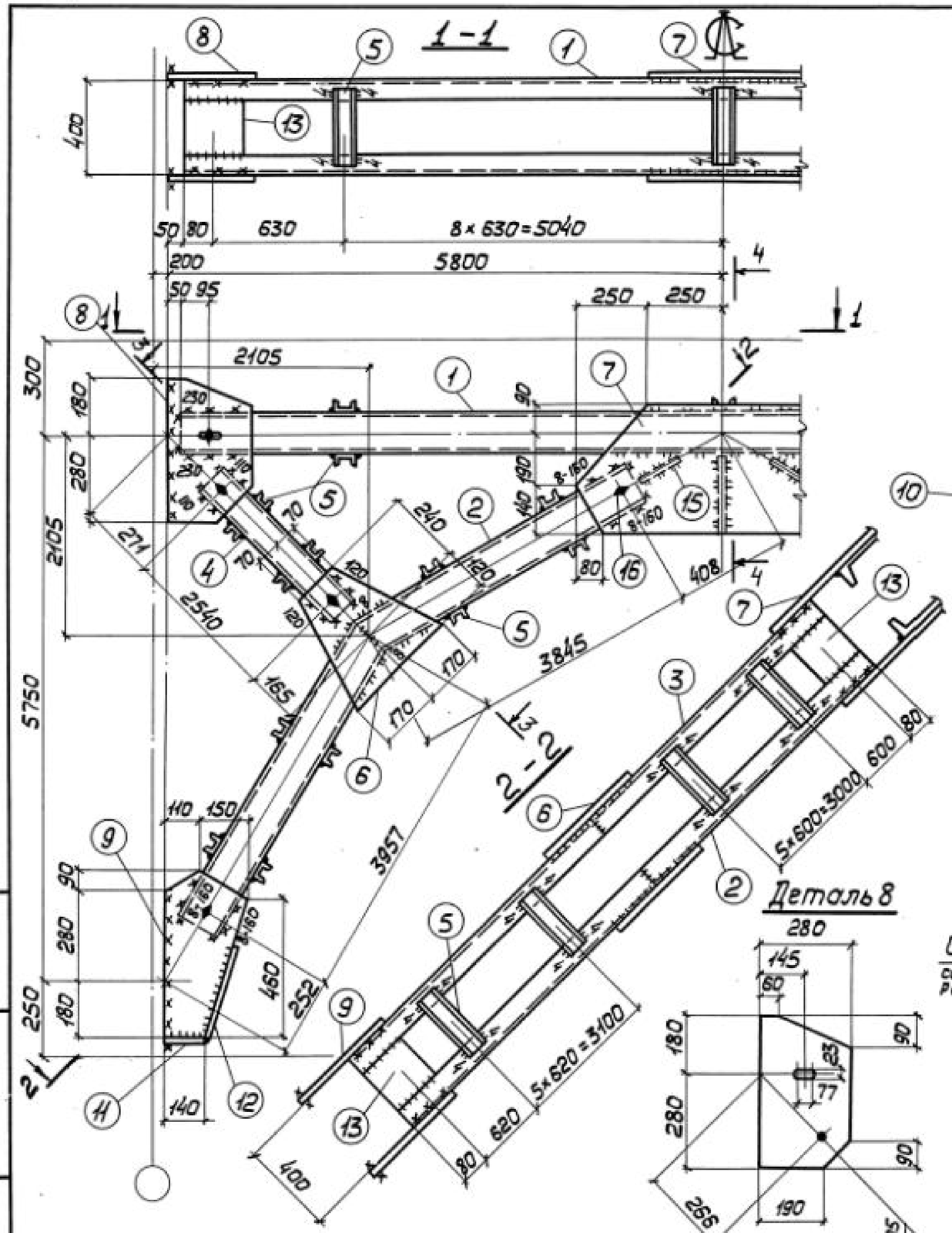

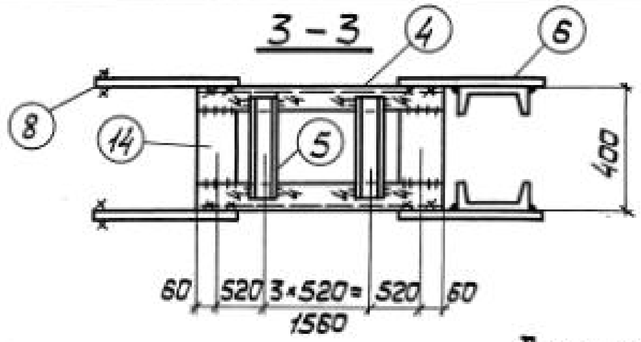

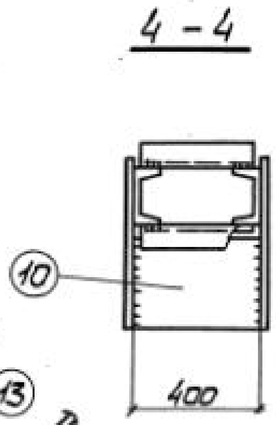

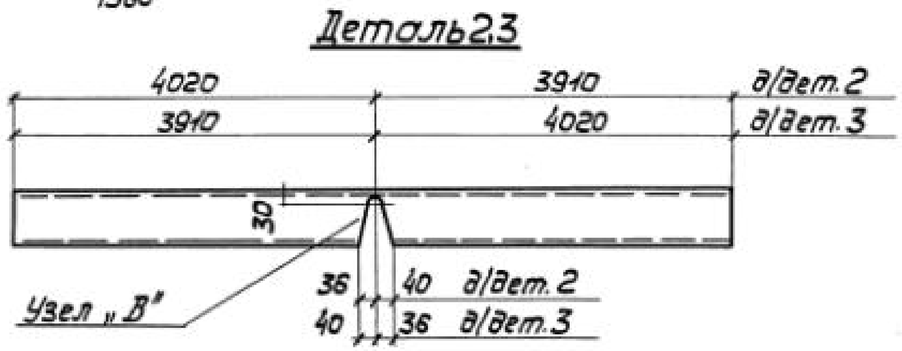

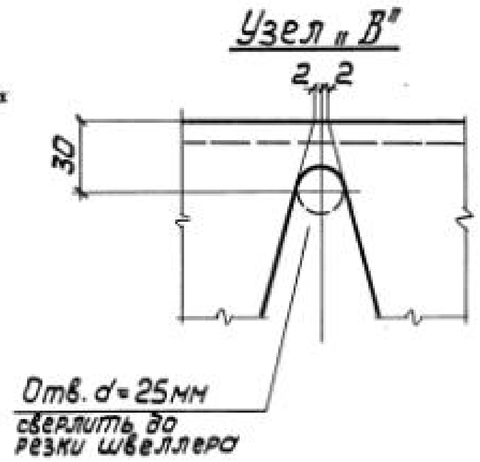

Сварные швы

Таблица

Марка	Кол.	Тип и толщ. шва	Длина, м марки	Длина, м общ.	Тип электр.	Примечание
ВС69		◺8	2,7	—	342	Монтажный
		◺8	2,7	—	342	Заводской
		◺6	16,4	—	342	Заводской
		◺6	7,4	—	342	Монтажный
		◺4	16,0	—	342	Заводской

1. Все отверстия ф23 под болты М20.
2. Неоговоренные сварные швы $h=6$.
3. Неоговоренные обрезы 45.
4. Расчетную схему и геометрические размеры см. докум. 000.00ТБ9.

Директор	Шимановский	
Гл.инж.пр.	Шумицкий	
Нач.отд.	Шейнич	
Гл.констр.	Шапран	
Гл.инж.пр.	Сонковский	
Бригадир	Немчинова	
Норм.конт.	Немчинова	
Проверил	Беляева	
Исполнил	Соколенко	

1424.1-5.6-069.00

Связь ВС69

Стадия	Масса	Масштаб
Р	1280	1:50 1:15
Лист 1	Листов 2	

Сталь ВСт3кп2

ГПИ УКРПРОЕКТСТАЛЬКОНСТРУКЦИЯ

Инв.№ подл. | Подпись и дата | Взам.инв.№

19136 105

Копировал Дат

Формат А3

Формат	Зона	Поз.	Обозначение	Наименование	Кол.	Примечание
			Сталь ВСт3кп2	ГОСТ 380-71*		
				1.424.1-5.6-068.00		
				Детали		
				ГОСТ 8240-72		
БЧ		1	1.424.1-5.6-068.01	Швеллер 12 ℓ=11500	2	239
БЧ		2	1.424.1-5.6-068.02	Швеллер 12 ℓ=7970	2	166
БЧ		3	1.424.1-5.6-068.03	Швеллер 12 ℓ=7970	2	166
БЧ		4	1.424.1-5.6-068.04	Швеллер 8 ℓ=2670	4	75
БЧ		5	1.424.1-5.6-068.05	Швеллер 6,5 ℓ=390	106	244
				ГОСТ 19903-74		
БЧ		6	1.424.1-5.6-068.06	Полоса 12×300 ℓ=320	4	36
БЧ		7	1.424.1-5.6-068.07	Полоса 8×380 ℓ=900	2	43
БЧ		8	1.424.1-5.6-068.08	Полоса 8×280 ℓ=460	4	32
БЧ		9	1.424.1-5.6-068.09	Полоса 8×240 ℓ=510	4	31
БЧ		10	1.424.1-5.6-068.10	Полоса 8×220 ℓ=400	1	6
БЧ		11	1.424.1-5.6-068.11	Полоса 8×80 ℓ=130	4	3
БЧ		12	1.424.1-5.6-068.12	Полоса 8×80 ℓ=340	4	7
БЧ		13	1.424.1-5.6-068.13	Полоса 8×120 ℓ=295	12	27
БЧ		14	1.424.1-5.6-068.14	Полоса 8×160 ℓ=320	8	27
БЧ		15	1.424.1-5.6-068.15	Полоса 8×160 ℓ=400	2	8
				Стандартные изделия		
БЧ		16		Болт М20×40.58.00	20	4,38
				ГОСТ 15589-70*		
БЧ		17		Гайка М20.4.00	20	1,25
				ГОСТ 15526-70*		
БЧ		18		Шайба 20.01.00	20	0,46
				ГОСТ 11371-78		

Инв.№ подл. | Подпись и дата | Взам. инв.№

1.424.1-5.6-068.00 Лист 2

Формат	Зона	Поз.	Обозначение	Наименование	Кол.	Примечание
			Сталь ВСт3кп2	ГОСТ 380-71*		
				1.424.1-5.6-069.00		
				Детали		
				ГОСТ 8240-72		
БЧ		1	1.424.1-5.6-069.01	Швеллер 14 ℓ=11500	2	283
БЧ		2	1.424.1-5.6-069.02	Швеллер 14 ℓ=7930	2	195
БЧ		3	1.424.1-5.6-069.03	Швеллер 14 ℓ=7930	2	195
БЧ		4	1.424.1-5.6-069.04	Швеллер 10 ℓ=2630	4	90
БЧ		5	1.424.1-5.6-069.05	Швеллер 6,5 ℓ=390	98	226
				ГОСТ 19903-74		
БЧ		6	1.424.1-5.6-069.06	Полоса 12×340 ℓ=360	4	46
БЧ		7	1.424.1-5.6-069.07	Полоса 10×420 ℓ=1000	2	67
БЧ		8	1.424.1-5.6-069.08	Полоса 10×280 ℓ=460	4	40
БЧ		9	1.424.1-5.6-069.09	Полоса 10×260 ℓ=550	4	45
БЧ		10	1.424.1-5.6-069.10	Полоса 10×240 ℓ=400	1	8
БЧ		11	1.424.1-5.6-069.11	Полоса 10×80 ℓ=140	4	4
БЧ		12	1.424.1-5.6-069.12	Полоса 10×80 ℓ=340	4	8
БЧ		13	1.424.1-5.6-069.13	Полоса 8×160 ℓ=280	12	34
БЧ		14	1.424.1-5.6-069.14	Полоса 8×120 ℓ=305	8	18
БЧ		15	1.424.1-5.6-069.15	Полоса 8×160 ℓ=400	2	8
				Стандартные изделия		
БЧ		16		Болт М20×40.58.00	20	4,38
				ГОСТ 15589-70*		
БЧ		17		Гайка М20.4.00	20	1,25
				ГОСТ 15526-70*		
БЧ		18		Шайба 20.01.00	20	0,46
				ГОСТ 11371-78		

Инв.№ подл. | Подпись и дата | Взам. инв.№

1.424.1-5.6-069.00 Лист 2

Формат А4 копировал Формат А4

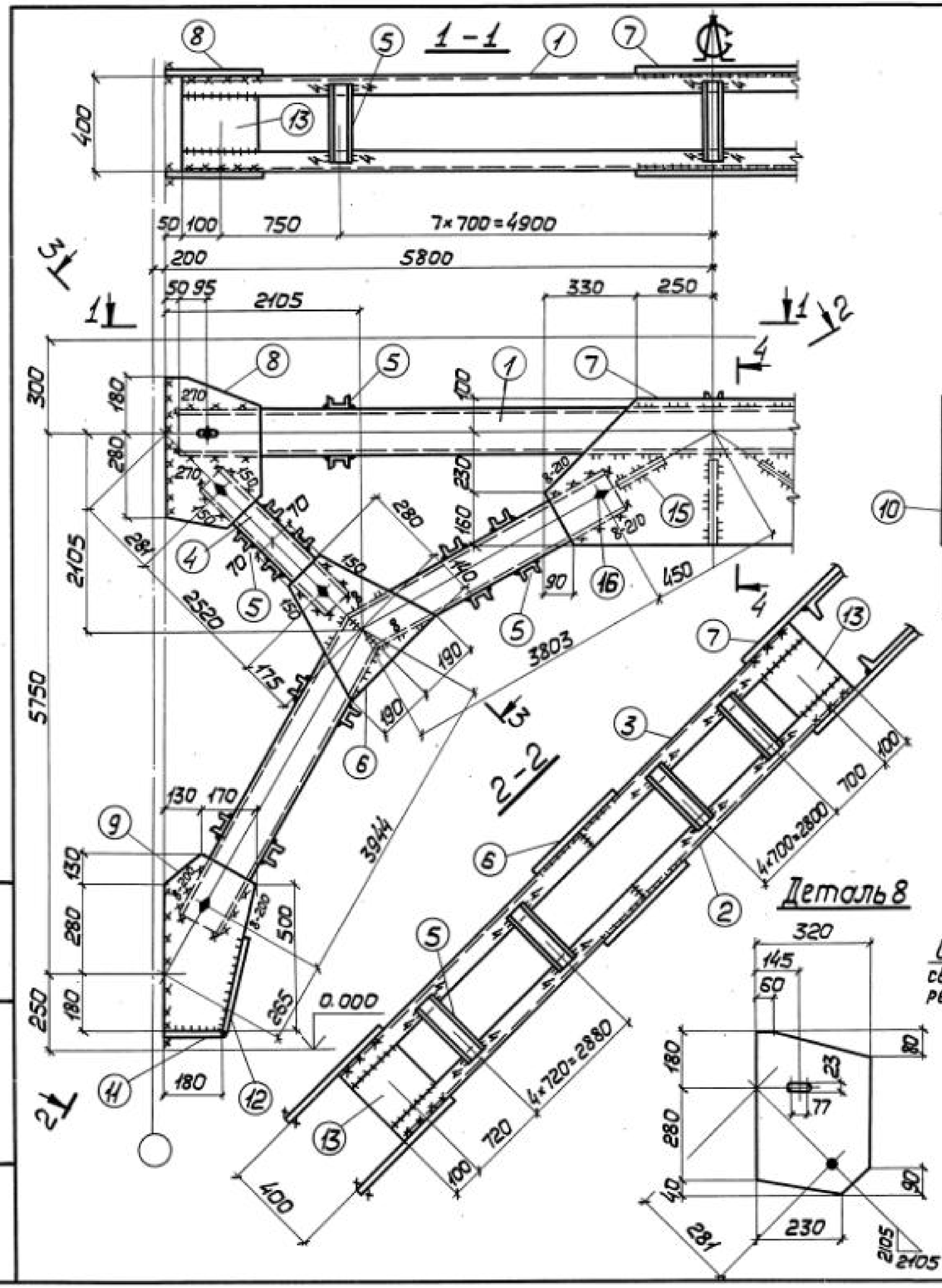

Сварные швы Таблица

Марка	Кол.	Тип и толщ. шва	Длина, м марки	Длина, м общ.	Тип электр.	Примечание
ВС70		◺8	3,3	—	342	Монтажный
		◺8	3,2	—	342	Заводской
		◺6	16,5	—	342	Заводской
		◺6	11,9	—	342	Монтажный
		◺4	19,2	—	342	Заводской

1. Все отверстия ф23 под болты М20.
2. Неоговоренные сварные швы h_f=6.
3. Неоговоренные обрезы 45.
4. Расчетные усилия и геометрические размеры см. докум. 000.00ТБ9.

Директор	Шимановский	
Гл.инж.пр	Шумицкий	
Нач.отд.	Шейнич	
Гл.констр.	Шапрон	
Гл.инж.пр	Санковский	
Бригадир	Немчинова	
Норм.конт	Немчинова	
Проверил	Беляева	
Исполнил	Соколенко	

1.424.1-5.6-070.00

Связь ВС70

Стадия	Масса	Масштаб
Р	1422	1:50 1:15
Лист 1	Листов 2	

Сталь ВСт3кп2

ГПИ УКРПРОЕКТСТАЛЬКОНСТРУКЦИЯ

Инв.№ подл. | Подпись и дата | Взам.инв.№

19136 107

Копировал

Формат А3

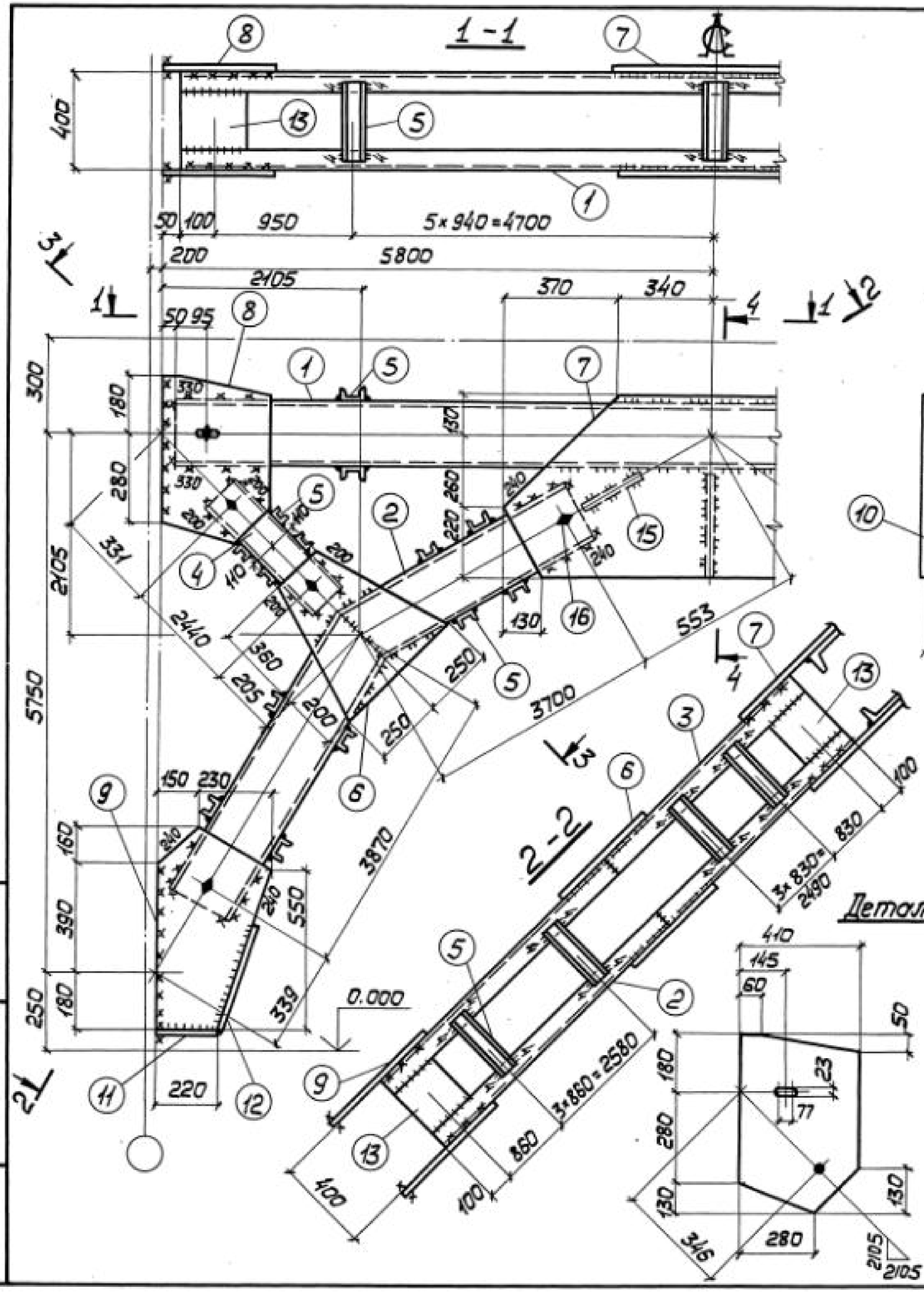

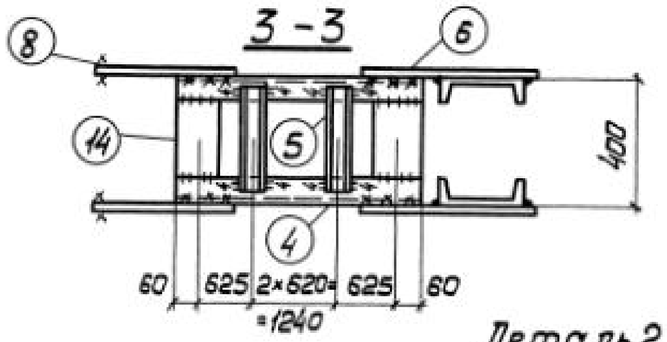

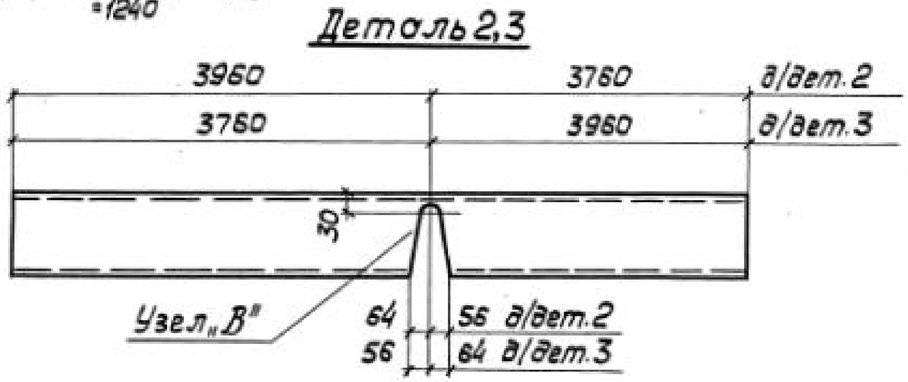

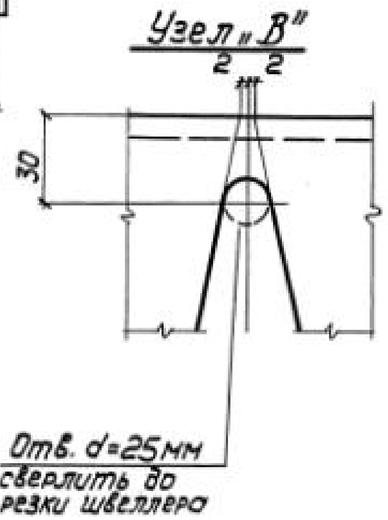

Сварные швы Таблица

Марка	Кол.	Тип и толщ. шва	Длина, м марки	Длина, м общ.	Тип электр.	Примечание
ВС71		◺8	17,4	—	342	Монтажный
		◺6	21,9	—	342	Заводской
		◺4	19,2	—	342	Заводской

1. Все отверстия ф23 под болты М20.
2. Неоговоренные сварные швы: монтажные – h=8, заводские – h=6.
3. Неоговоренные обрезы 45.
4. Расчетные усилия и геометрические размеры см. докум. 000.00ТБ9.

Директор	Шимановский	
Гл.инж.пр.	Шумицкий	
Нач.отд.	Шейнич	
Гл.констр.	Шапрон	
Гл.инж.пр.	Санковский	
Бригадир	Немчинова	
Норм.конт.	Немчинова	
Проверил	Беляева	
Исполнил	Соколенко	

1.424.1-5.6-071.00

Связь ВС71

Стадия	Масса	Масштаб
Р	2053	1:50 1:15
Лист 1	Листов 2	

Сталь ВСт3кп2

ГПИ УКРПРОЕКТСТАЛЬКОНСТРУКЦИЯ

Инв.№ подл. | Подпись и дата | Взам.инв.№

19136 108

Копировал Фарг

Формат А3

Формат	Зона	Поз.	Обозначение	Наименование	Кол.	Примечание
			Сталь ВСт3кп2	ГОСТ 380-71*		
				1.424.1-5.6-070.00		
				Детали		
				ГОСТ 8240-72		
БЧ		1	1.424.1-5.6-070.01	Швеллер 16 ℓ=11500	2	327
БЧ		2	1.424.1-5.6-070.02	Швеллер 16 ℓ=7880	2	224
БЧ		3	1.424.1-5.6-070.03	Швеллер 16 ℓ=7880	2	224
БЧ		4	1.424.1-5.6-070.04	Швеллер 10 ℓ=2610	4	90
БЧ		5	1.424.1-5.6-070.05	Швеллер 6.5 ℓ=390	86	198
				ГОСТ 19903-74		
БЧ		6	1.424.1-5.6-070.06	Полоса 12×380 ℓ=420	4	60
БЧ		7	1.424.1-5.6-070.07	Полоса 10×490 ℓ=1160	2	89
БЧ		8	1.424.1-5.6-070.08	Полоса 10×320 ℓ=500	4	50
БЧ		9	1.424.1-5.6-070.09	Полоса 10×300 ℓ=590	4	56
БЧ		10	1.424.1-5.6-070.10	Полоса 10×290 ℓ=400	1	9
БЧ		11	1.424.1-5.6-070.11	Полоса 10×80 ℓ=180	4	4
БЧ		12	1.424.1-5.6-070.12	Полоса 10×80 ℓ=340	4	8
БЧ		13	1.424.1-5.6-070.13	Полоса 8×200 ℓ=270	12	41
БЧ		14	1.424.1-5.6-070.14	Полоса 8×120 ℓ=305	8	18
БЧ		15	1.424.1-5.6-070.15	Полоса 8×190 ℓ=400	2	10
				Стандартные изделия		
БЧ		16		Болт М20×40.58.00	20	4,38
				ГОСТ 15589-70*		
БЧ		17		Гайка М20.4.00	20	1,25
				ГОСТ 15526-70*		
БЧ		18		Шайба 20.01.00	20	0,46
				ГОСТ 11371-78		

1.424.1-5.6-070.00 Лист 2

Формат	Зона	Поз.	Обозначение	Наименование	Кол.	Примечание
			Сталь ВСт3кп2	ГОСТ 380-71*		
				1.424.1-5.6-071.00		
				Детали		
				ГОСТ 8240-72		
БЧ		1	1.424.1-5.6-071.01	Швеллер 22 ℓ=11500	2	483
БЧ		2	1.424.1-5.6-071.02	Швеллер 22 ℓ=7720	2	324
БЧ		3	1.424.1-5.6-071.03	Швеллер 22 ℓ=7720	2	324
БЧ		4	1.424.1-5.6-071.04	Швеллер 14 ℓ=2530	4	124
БЧ		5	1.424.1-5.6-071.05	Швеллер 8 ℓ=390	66	182
				ГОСТ 19903-74		
БЧ		6	1.424.1-5.6-071.06	Полоса 14×500 ℓ=560	4	123
БЧ		7	1.424.1-5.6-071.07	Полоса 12×610 ℓ=1420	2	163
БЧ		8	1.424.1-5.6-071.08	Полоса 12×410 ℓ=590	4	91
БЧ		9	1.424.1-5.6-071.09	Полоса 12×380 ℓ=730	4	105
БЧ		10	1.424.1-5.6-071.10	Полоса 12×350 ℓ=400	1	13
БЧ		11	1.424.1-5.6-071.11	Полоса 12×80 ℓ=220	4	6
БЧ		12	1.424.1-5.6-071.12	Полоса 12×80 ℓ=380	4	12
БЧ		13	1.424.1-5.6-071.13	Полоса 10×200 ℓ=235	12	44
БЧ		14	1.424.1-5.6-071.14	Полоса 10×120 ℓ=280	8	21
БЧ		15	1.424.1-5.6-071.15	Полоса 12×230 ℓ=400	2	17
				Стандартные изделия		
БЧ		16		Болт М20×40.58.00	20	4,38
				ГОСТ 15589-70*		
БЧ		17		Гайка М20.4.00	20	1,25
				ГОСТ 15526-70*		
БЧ		18		Шайба 20.01.00	20	0,46
				ГОСТ 11371-78		

1.424.1-5.6-071.00 Лист 2

Инв. № подл. | Подпись и дата | Взам. инв. №

Формат А4 Копировал Формат А4

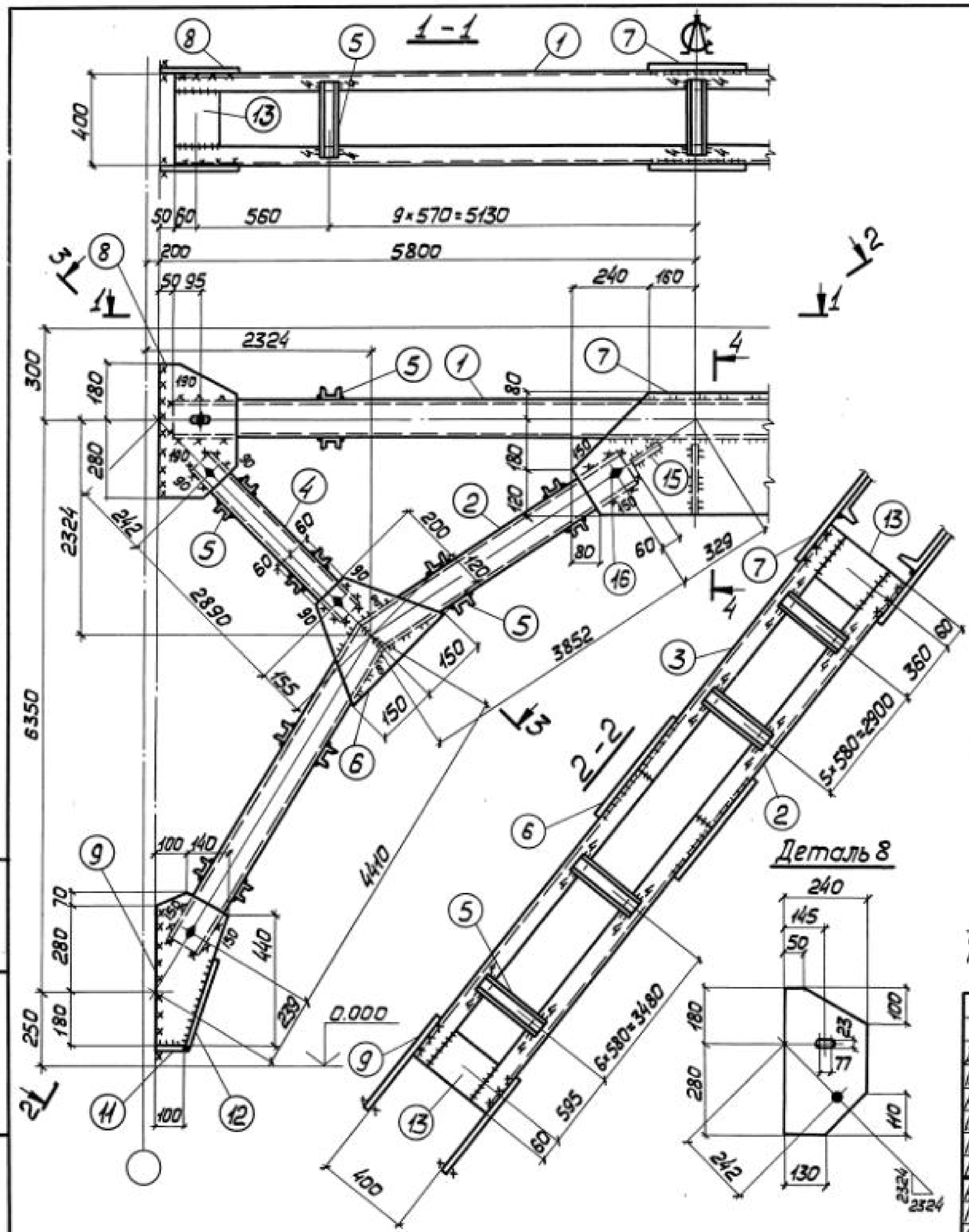

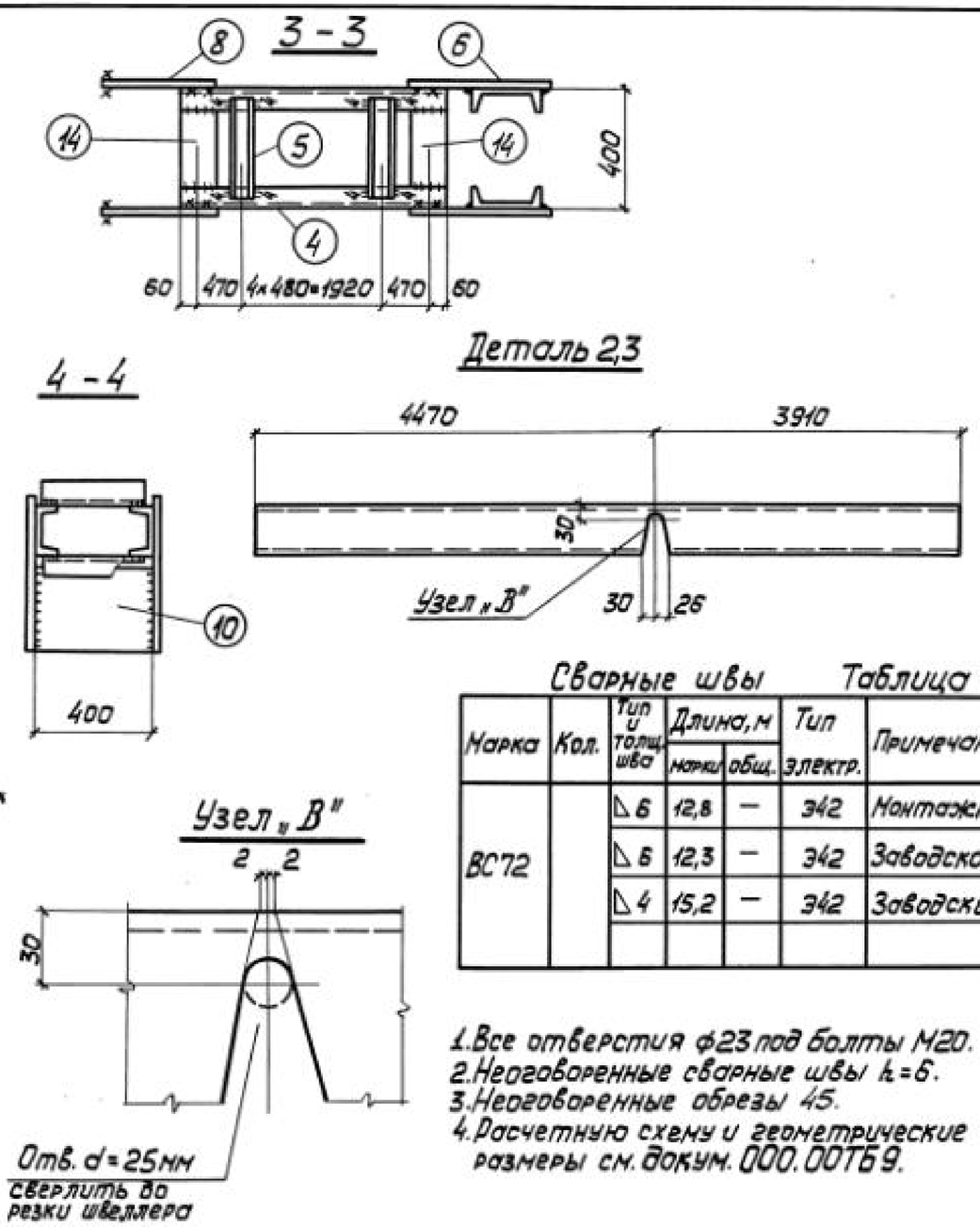

Сварные швы Таблица

Марка	Кол.	Тип и толщ. шва	Длина, м марки	Длина, м общ.	Тип электр.	Примечание
ВС72		◺6	12,8	—	Э42	Монтажный
		◺6	12,3	—	Э42	Заводской
		◺4	15,2	—	Э42	Заводской

1. Все отверстия ф23 под болты М20.
2. Неоговоренные сварные швы $h=6$.
3. Неоговоренные обрезы 45.
4. Расчетную схему и геометрические размеры см. докум. 000.00ТБ9.

Директор	Шимановский	
Гл.инж.ин.	Шумицкий	
Нач.отд.	Шейнин	
Гл.констр.	Шапрон	
Гл.инж.пр.	Санковский	
Бригадир	Немчинова	
Норм.конт.	Немчинова	
Проверил	Кравченко	
Исполнил	Сколенко	

1.424.1-5.6-072.00

Связь ВС72

Стадия	Масса	Масштаб
Р	1128	1:50 1:15
Лист 1	Листов 2	

Сталь ВСт3кп2

ГПИ УКРПРОЕКТСТАЛЬКОНСТРУКЦИЯ

Взам.инв.№ | Подпись и дата | Инв.№ подл.

19136 110

Копировал Фат

Формат А3

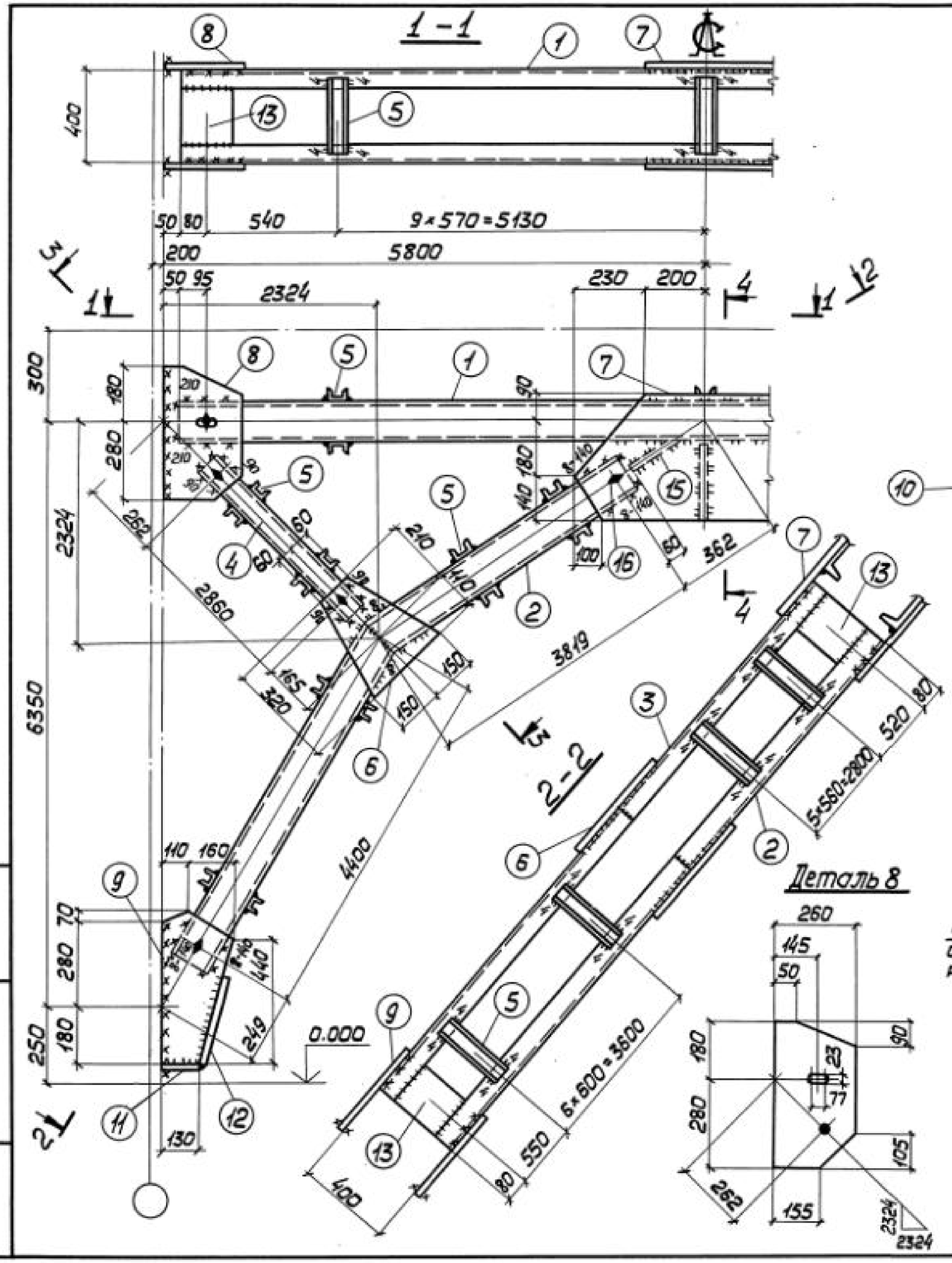

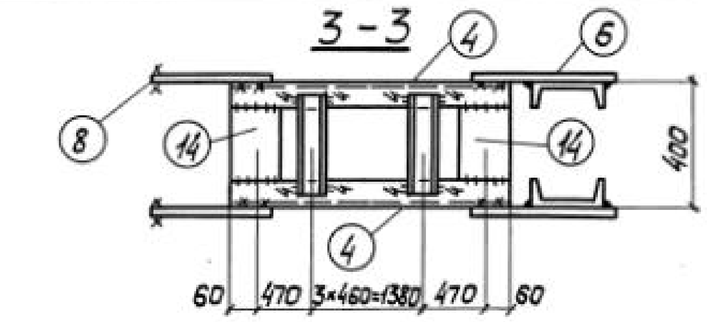

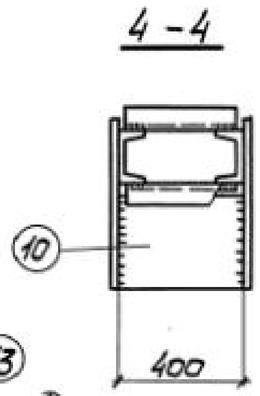

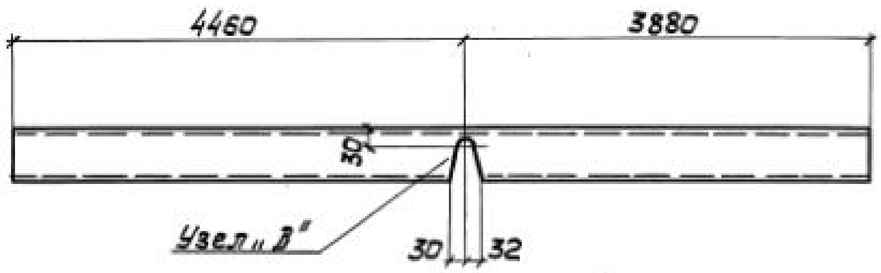

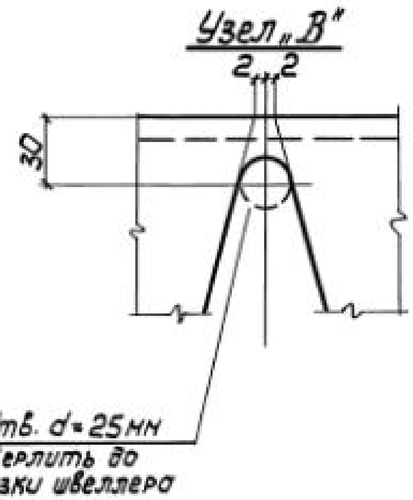

Сварные швы Таблица

Марка	Кол.	Тип и толщ. шва	Длина, м марки	Длина, м общ.	Тип электр.	Примечание
ВС73		◺8	2,3	—	342	Монтажный
		◺8	2,0	—	342	Заводской
		◺6	9,2	—	342	Заводской
		◺6	10,5	—	342	Монтажный
		◺4	12,7	—	342	Заводской

1. Все отверстия ф23 под болты М20.
2. Неоговоренные сварные швы k=6.
3. Неоговоренные обрезы 45.
4. Расчетную схему и геометрические размеры см. докум. 000.00ТБ9.

Директор	Шимановский		1.4241-5.6-073.00
Гл.инж.пр.	Шумицкий		
Нач.отд.	Шейнич		Связь ВС73
Гл.констр.	Шапран		
Гл.инж.пр.	Сенковский		
Бригадир	Немчинова		
Норм.конт.	Немчинова		Сталь ВСт3кп2
Проверил	Лукиша		
Исполнил	Соколенко		

Стадия	Масса	Масштаб
Р	1298	1:50 1:15
Лист 1	Листов 2	

ГПИ УКРПРОЕКТСТАЛЬКОНСТРУКЦИЯ

Инв.№ подл. | Подпись и дата | Взам.инв.№

19136 111

Копировал

Формат А3

Формат	Зона	Поз.	Обозначение	Наименование	Кол.	Примечание
			Сталь ВСт3кп2	ГОСТ 380-71*		
				1.424.1-5.6-072.00		
				Детали		
				ГОСТ 8240-72		
БЧ		1	1.424.1-5.6-072.01	Швеллер 12 ℓ= 11500	2	239
БЧ		2	1.424.1-5.6-072.02	Швеллер 12 ℓ= 8380	2	174
БЧ		3	1.424.1-5.6-072.03	Швеллер 12 ℓ= 8380	8	174
БЧ		4	1.424.1-5.6-072.04	Швеллер 8 ℓ= 2980	4	84
БЧ		5	1.424.1-5.6-072.05	Швеллер 6,5 ℓ= 390	110	253
				ГОСТ 19903-74		
БЧ		6	1.424.1-5.6-072.06	Полоса 10×300 ℓ= 320	4	30
БЧ		7	1.424.1-5.6-072.07	Полоса 8×380 ℓ= 800	2	36
БЧ		8	1.424.1-5.6-072.08	Полоса 8×240 ℓ= 460	4	28
БЧ		9	1.424.1-5.6-072.09	Полоса 8×240 ℓ= 530	4	32
БЧ		10	1.424.1-5.6-072.10	Полоса 8×180 ℓ= 400	1	5
БЧ		11	1.424.1-5.6-072.11	Полоса 8×80 ℓ= 100	4	2
БЧ		12	1.424.1-5.6-072.12	Полоса 8×80 ℓ= 340	4	7
БЧ		13	1.424.1-5.6-072.13	Полоса 8×120 ℓ= 295	12	26
БЧ		14	1.424.1-5.6-072.14	Полоса 8×120 ℓ= 320	8	19
БЧ		15	1.424.1-5.6-072.15	Полоса 10×130 ℓ= 400	2	8
				Стандартные изделия		
БЧ		16		Болт М20×40.58.00	20	4,38
				ГОСТ 15589-70*		
БЧ		17		Гайка М20.4.00	20	1,25
				ГОСТ 15526-70*		
БЧ		18		Шайба 20.01.00	20	0,46
				ГОСТ 11371-78		

Инв.№ подл. | Подпись и дата | Взам. инв.№

1.424.1-5.6-072.00 Лист 2

Формат	Зона	Поз.	Обозначение	Наименование	Кол.	Примечание
			Сталь ВСт3кп2	ГОСТ 380-71*		
				1.424.1-5.6-073.00		
				Детали		
				ГОСТ 8240-72		
БЧ		1	1.424.1-5.6-073.01	Швеллер 14 ℓ= 11500	2	283
БЧ		2	1.424.1-5.6-073.02	Швеллер 14 ℓ= 8340	2	205
БЧ		3	1.424.1-5.6-073.03	Швеллер 14 ℓ= 8340	2	205
БЧ		4	1.424.1-5.6-073.04	Швеллер 8 ℓ= 2950	4	83
БЧ		5	1.424.1-5.6-073.05	Швеллер 8 ℓ= 390	106	292
				ГОСТ 19903-74		
БЧ		6	1.424.1-5.6-073.06	Полоса 10×300 ℓ= 320	4	30
БЧ		7	1.424.1-56-073.07	Полоса 8×410 ℓ= 860	2	44
БЧ		8	1.424.1-5.6-073.08	Полоса 8×260 ℓ= 460	4	30
БЧ		9	1.424.1-5.6-073.09	Полоса 8×270 ℓ= 530	4	33
БЧ		10	1.424.1-5.6-073.10	Полоса 8×230 ℓ= 400	1	6
БЧ		11	1.424.1-5.6-073.11	Полоса 8×80 ℓ= 130	4	3
БЧ		12	1.424.1-5.6-073.12	Полоса 8×80 ℓ= 340	4	8
БЧ		13	1.424.1-5.6-073.13	Полоса 8×160 ℓ= 280	12	34
БЧ		14	1.424.1-5.6-073.14	Полоса 8×120 ℓ= 320	8	19
БЧ		15	1.424.1-5.6-073.15	Полоса 12×150 ℓ= 400	2	11
				Стандартные изделия		
БЧ		16		Болт М20×40.58.00	20	4,38
				ГОСТ 15589-70*		
БЧ		17		Гайка М20.4.00	20	1,25
				ГОСТ 15526-70*		
БЧ		18		Шайба 20.01.00	20	0,46
				ГОСТ 11371-78		

Инв.№ подл. | Подпись и дата | Взам. инв.№

1.424.1-5.6-073.00 Лист 2

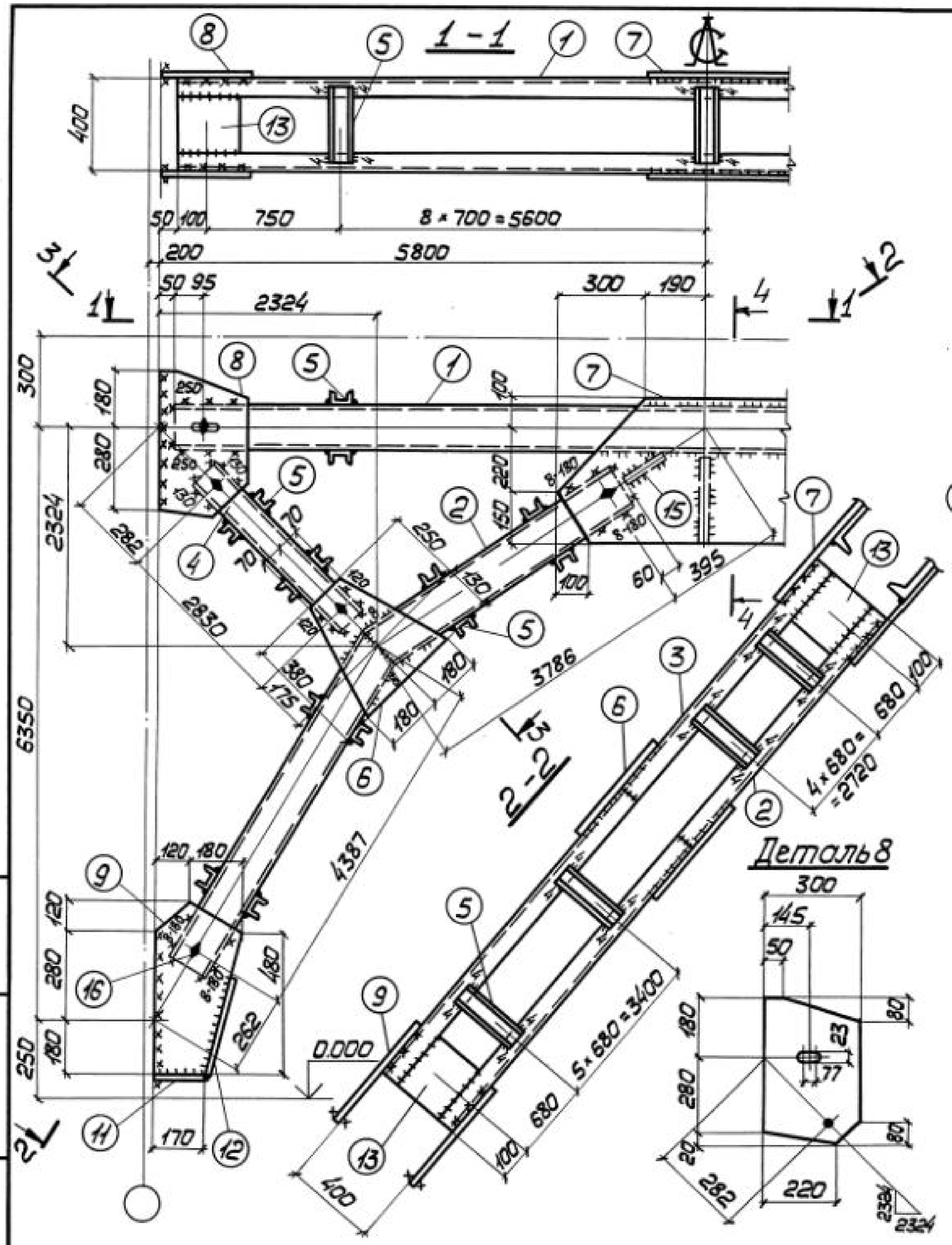

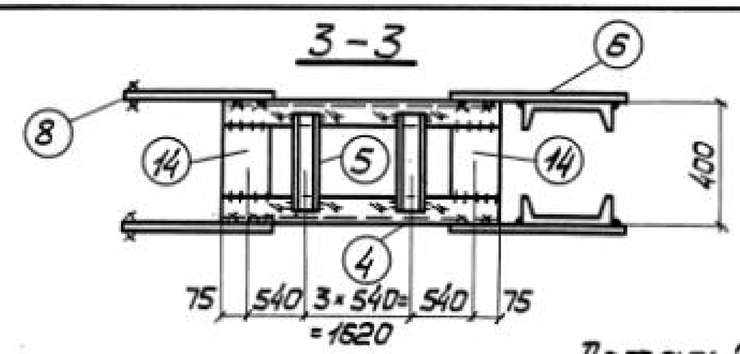

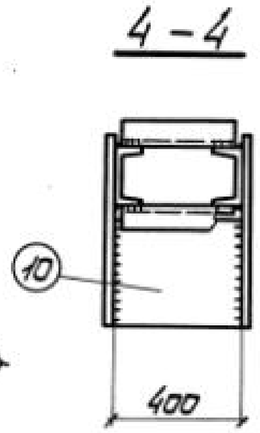

Деталь 2,3

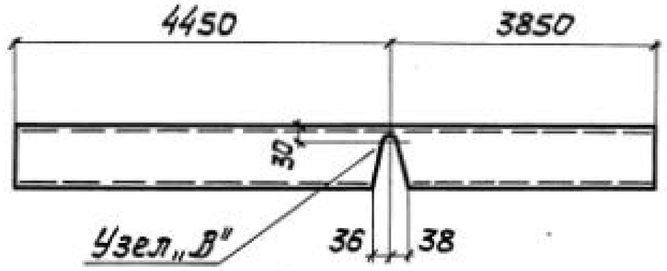

Узел „В"

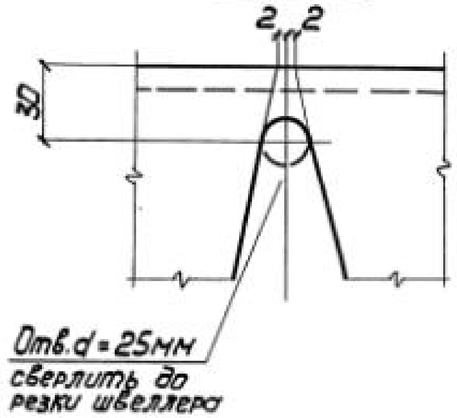

Деталь 8

Сварные швы Таблица

Марка	Кол.	Тип и толщ. шва	Длина, м на марку	Длина, м общ.	Тип электр.	Примечание
ВС74		◺8	2,2	—	Э42	Заводской
		◺8	2,9	—	Э42	Монтажный
		◺6	10,1	—	Э42	Заводской
		◺6	7,8	—	Э42	Монтажный
		◺4	24,5	—	Э42	Заводской

1. Все отверстия ф23 под болты М20.
2. Неоговоренные сварные швы $k = 6$.
3. Неоговоренные обрезы 45.
4. Работать совместно с докум. 000.00ТБ9.

Директор	Шимановский		
Гл. инж. пр.	Шумицкий		
Нач. отд.	Шейнин		
Гл. констр.	Шатрон		
Гл. инж. пр.	Санковский		
Бригадир	Немчинова		
Норм. контр.	Немчинова		
Проверил	Поляковский		
Исполнил	Соколенко		

1424.1-5.6-074.00

Связь ВС74

Стадия	Масса	Масштаб
Р	1422	1:50 1:15

Лист 1 Листов 2

Сталь ВСт3кп2

ГПИ Укрчерметстальконструкция

Инв. № подл. | Подпись и дата | Взам. инв. №

19136 113

Копировал Тар-

Формат А3

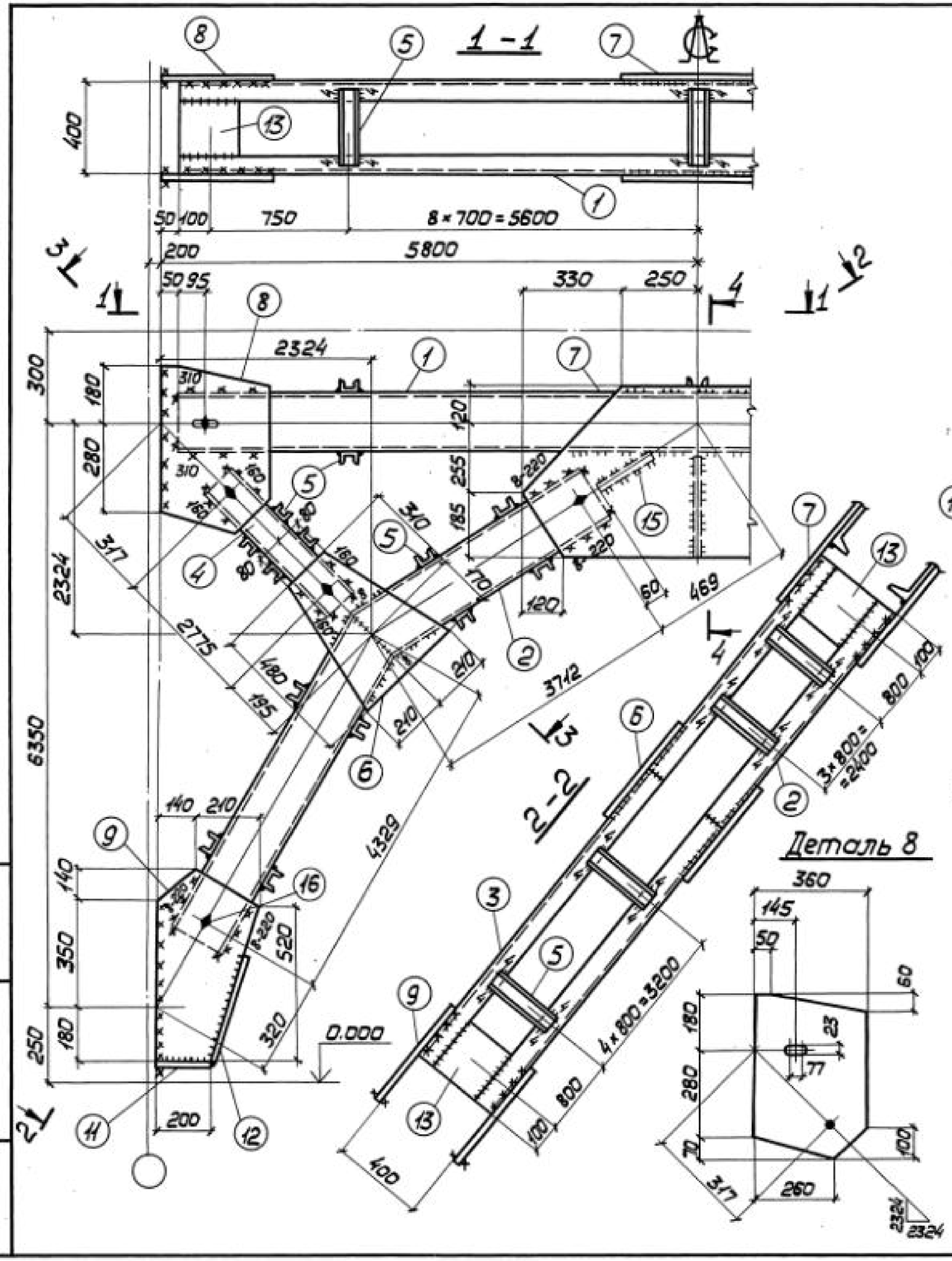

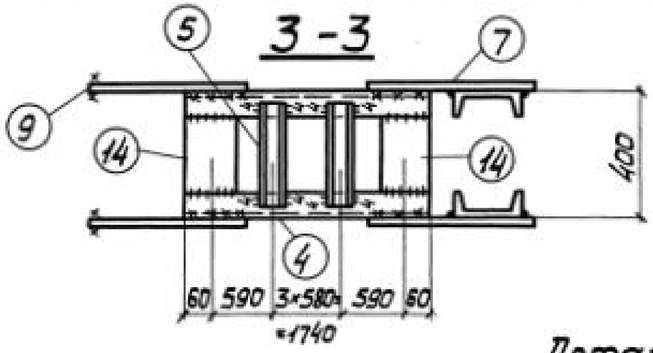

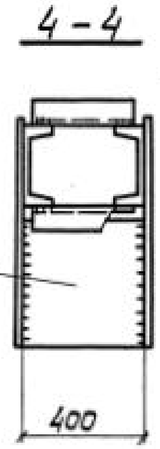

Деталь 2,3

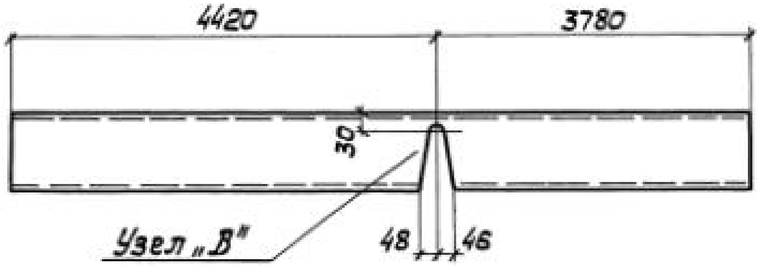

Узел „В"

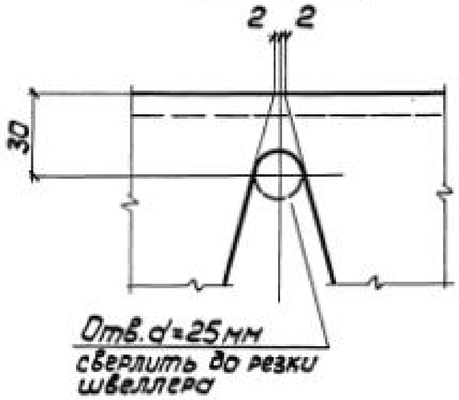

Деталь 8

Сварные швы Таблица

Марка	Кол.	Тип и толщ. шва	Длина, м марки	Длина, м общ.	Тип электр.	Примечание
ВС75		◺ 8	3,0	—	Э42	Заводской
		◺ 8	3,5	—	Э42	Монтажный
		◺ 6	8,9	—	Э42	Монтажный
		◺ 6	16,5	—	Э42	Заводской
		◺ 4	19,5	—	Э42	Заводской

1. Все отверстия ф23 под болты М20.
2. Неоговоренные сварные швы h=6.
3. Неоговоренные обрезы 45.
4. Работать совместно с докум. 000.00ТБ9.

Директор	Шимановский		
Гл.инж.пр.	Шумицкий		
Нач.отд.	Швйнич		
Гл.констр.	Шапрак		
Гл.инж.пр.	Санковский		
Бригадир	Ненчинова		
Норм.конт.	Белдева		
Проверил	Поляковский		
Исполнил	Соколенко		

1.4241-5.6-075.00

Связь ВС75

Стадия	Масса	Масштаб
Р	1787	1:50 1:15
Лист 1	Листов 2	

Сталь ВСт 3кп2

ГПИ УКРПРОЕКТСТАЛЬКОНСТРУКЦИЯ

Инв.№ подл. | Подпись и дата | Взам.инв.№

19136 114

Копировал

Формат А3

Формат	Зона	Поз.	Обозначение	Наименование	Кол.	Примечание
			Сталь ВСт3кп2	ГОСТ 380-71*		
				1.424.1-5.6-074.00		
				Детали		
				ГОСТ 8240-72		
БЧ		1	1.424.1-5.6-074.01	Швеллер 16 ℓ=11500	2	327
БЧ		2	1.424.1-5.6-074.02	Швеллер 16 ℓ=8300	2	236
БЧ		3	1.424.1-5.6-074.03	Швеллер 16 ℓ=8300	2	236
БЧ		4	1.424.1-5.6-074.04	Швеллер 10 ℓ=2920	4	100
БЧ		5	1.424.1-5.6-074.05	Швеллер 6,5 ℓ=390	94	194
				ГОСТ 19903-74		
БЧ		6	1.424.1-5.6-074.06	Полоса 12×360 ℓ=380	4	51
БЧ		7	1.424.1-5.6-074.07	Полоса 10×470 ℓ=980	2	72
БЧ		8	1.424.1-5.6-074.08	Полоса 10×300 ℓ=480	4	45
БЧ		9	1.424.1-5.6-074.09	Полоса 10×300 ℓ=580	4	55
БЧ		10	1.424.1-5.6-074.10	Полоса 10×270 ℓ=400	1	9
БЧ		11	1.424.1-5.6-074.11	Полоса 10×80 ℓ=170	4	4
БЧ		12	1.424.1-5.6-074.12	Полоса 10×80 ℓ=340	4	8
БЧ		13	1.424.1-5.6-074.13	Полоса 8×200 ℓ=270	12	41
БЧ		14	1.424.1-5.6-074.14	Полоса 8×150 ℓ=305	8	18
БЧ		15	1.424.1-5.6-074.15	Полоса 12×160 ℓ=400	2	12
				Стандартные изделия		
БЧ		16		Болт М20×40.58.00	20	4,38
				ГОСТ 15589-70*		
БЧ		17		Гайка М20.4.00	20	1,25
				ГОСТ 15526-70*		
БЧ		18		Шайба 20.01.00	20	0,46
				ГОСТ 11371-78		

Инв.№ подл. | Подпись и дата | Взам. инв.№

1.424.1-5.6-074.00 Лист 2

Формат	Зона	Поз.	Обозначение	Наименование	Кол.	Примечание
			Сталь ВСт3кп2	ГОСТ 380-71*		
				1.424.1-5.6-075.00		
				Детали		
				ГОСТ 8240-72		
БЧ		1	1.424.1-5.6-075.01	Швеллер 20 ℓ=11500	2	423
БЧ		2	1.424.1-5.6-075.02	Швеллер 20 ℓ=8130	2	302
БЧ		3	1.424.1-5.6-075.03	Швеллер 20 ℓ=8200	2	300
БЧ		4	1.424.1-5.6-075.04	Швеллер 12 ℓ=2865	4	119
БЧ		5	1.424.1-5.6-075.05	Швеллер 6,5 ℓ=390	86	200
				ГОСТ 19903-74		
БЧ		6	1.424.1-5.6-075.06	Полоса 12×420 ℓ=480	4	76
БЧ		7	1.424.1-5.6-075.07	Полоса 10×560 ℓ=1160	2	100
БЧ		8	1.424.1-5.6-075.08	Полоса 10×360 ℓ=530	4	60
БЧ		9	1.424.1-5.6-075.09	Полоса 10×350 ℓ=670	4	74
БЧ		10	1.424.1-5.6-075.10	Полоса 10×320 ℓ=400	1	10
БЧ		11	1.424.1-5.6-075.11	Полоса 10×80 ℓ=200	4	5
БЧ		12	1.424.1-5.6-075.12	Полоса 10×80 ℓ=380	4	10
БЧ		13	1.424.1-5.6-075.13	Полоса 10×200 ℓ=245	12	46
БЧ		14	1.424.1-5.6-075.14	Полоса 10×120 ℓ=295	8	30
БЧ		15	1.424.1-5.6-075.15	Полоса 12×200 ℓ=400	2	15
				Стандартные изделия		
БЧ		16		Болт М20×40.58.00	20	4,38
				ГОСТ 15589-70*		
БЧ		17		Гайка М20.4.00	20	1,25
				ГОСТ 15526-70*		
БЧ		18		Шайба 20.01.00	20	0,46
				ГОСТ 11371-78		

Инв.№ подл. | Подпись и дата | Взам. инв.№

1.424.1-5.6-075.00 Лист 2

Формат А4 Копировал Формат А4

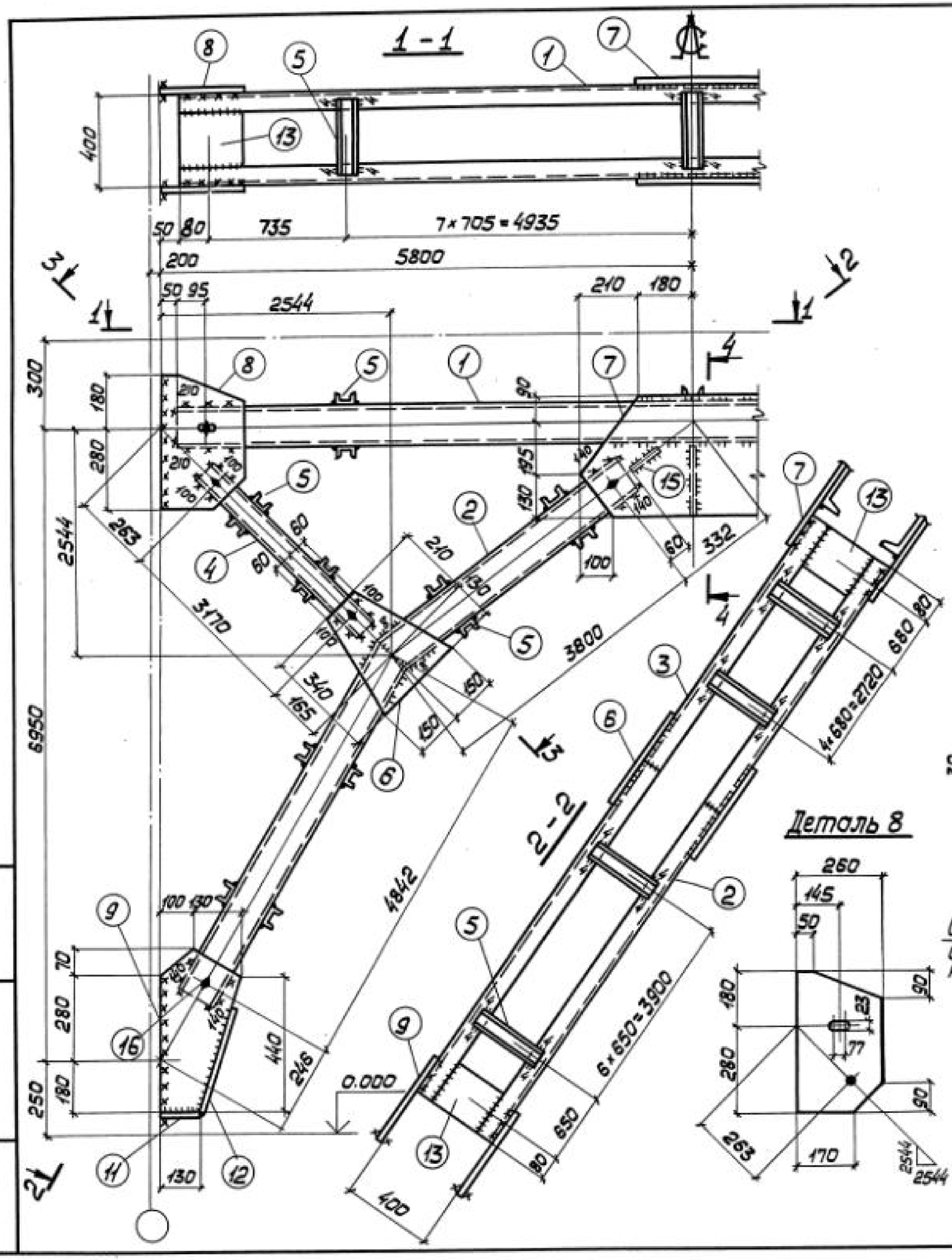

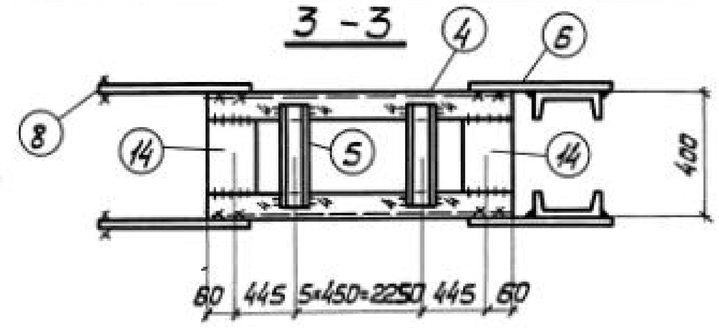

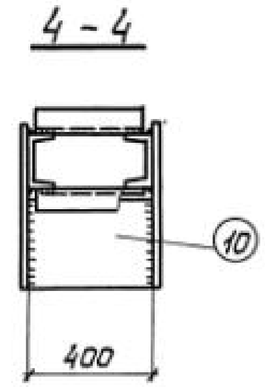

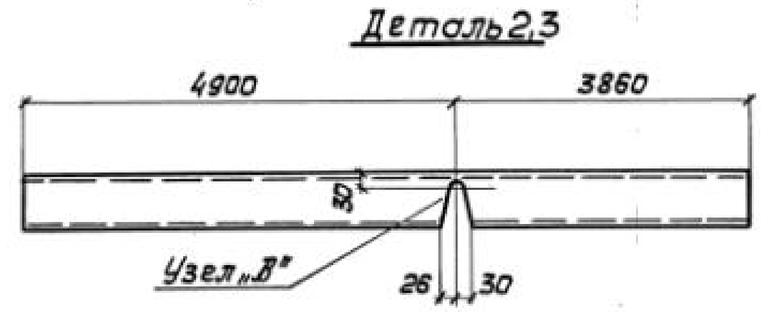

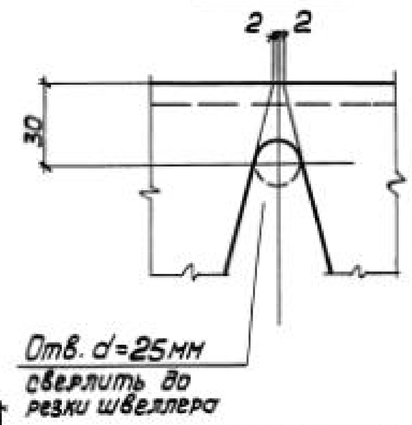

Сварные швы Таблица

Марка	Кол.	Тип и толщ. шва	Длина, м марки	Длина, м общ.	Тип электр.	Примечание
ВС76		◺ 6	12,6	—	Э42	Монтажный
		◺ 6	15,2	—	Э42	Заводской
		◺ 4	12,7	—	Э42	Заводской

1. Все отверстия ф23 под болты М20.
2. Неоговоренные сварные швы $k=6$.
3. Неоговоренные обрезы 45.
4. Расчетную схему и геометрические размеры см. докум. 000.00ТБ9.

Директор	Шимановский	
Гл.инж. пр.	Шумицкий	
Нач.отд.	Шейнич	
Гл.констр.	Шапран	
Гл.инж. пр.	Сенковский	
Бригадир	Немчинова	
Норм.конт.	Немчинова	
Проверил	Белкева	
Исполнил	Соколенко	

1424.1-5.6-076.00

Связь ВС76

Стадия	Масса	Масштаб
Р	1265	1:50 1:15
Лист 1	Листов 2	

Сталь ВСт3кп2

ГПИ Укрпроектстальконструкция

Взам. инв. № | Подпись и дата | Инв. № подл.

19136 116

Копировал Дан

Формат А3

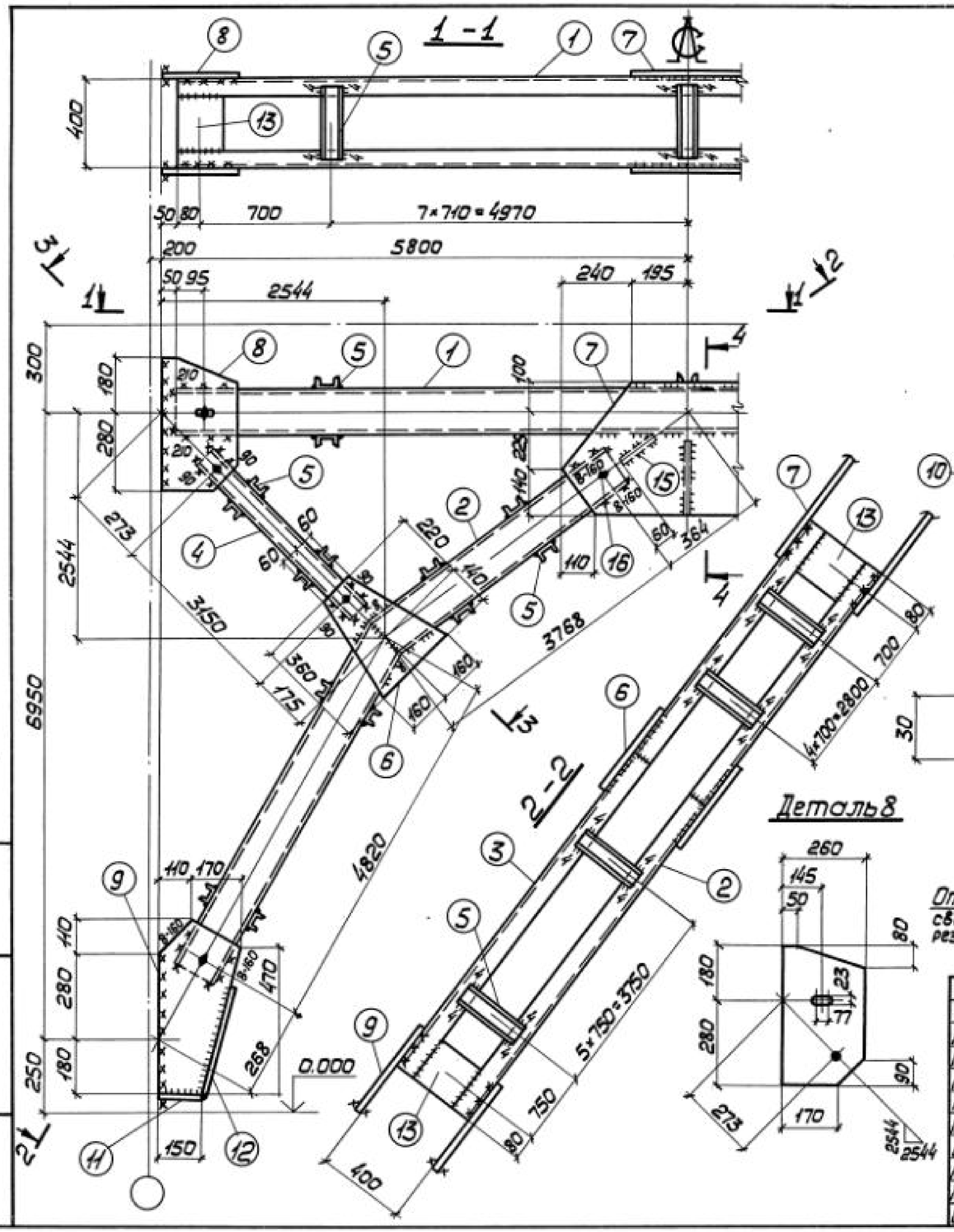

Сварные швы Таблица

Марка	Кол.	Тип и толщ. шва	Длина, м марки	Длина, м общ.	Тип электр.	Примечание
ВС77		◺8	2,5	—	Э42	Монтажный
		◺8	2,6	—	Э42	Заводской
		◺6	9,1	—	Э42	Заводской
		◺6	10,5	—	Э42	Монтажный
		◺4	16,7	—	Э42	Заводской

1. Все отверстия ф23 под болты М20.
2. Неоговоренные сварные швы $h=6$.
3. Неоговоренные обрезы 45.
4. Расчетную схему и геометрические размеры см. докум. 000.00ТБ9.

Директор	Шимановский	
Гл.инж.пр.	Шумицкий	
Нач.отд.	Шейнич	
Гл.констр.	Шапран	
Гл.инж.пр.	Санковский	
Бригадир	Немчинова	
Норм.контр.	Немчинова	
Проверил	Глотова	
Исполнил	Соколенко	

1.424.1-5.6-077.00

Связь ВС77

Стадия	Масса	Масштаб
Р	1425	1:50 1:15
Лист 1	Листов 2	

Сталь ВСт3кп2

ГПИ УКРПРОЕКТСТАЛЬКОНСТРУКЦИЯ

Инв. № подл. | Подпись и дата | Взам. инв. №

19136 117

Копировал Фот

Формат А3

Формат	Зона	Поз.	Обозначение	Наименование	Кол.	Примечание
			Сталь ВСт3кп2	ГОСТ 380-71*		
				1.424.1-5.6-076.00		
				Детали		
				ГОСТ 8240-72		
БЧ		1	1.424.1-5.6-076.01	Швеллер 14 ℓ=11500	2	283
БЧ		2	1.424.1-5.6-076.02	Швеллер 14 ℓ=8760	2	215
БЧ		3	1.424.1-5.6-076.03	Швеллер 14 ℓ=8760	2	216
БЧ		4	1.424.1-5.6-076.04	Швеллер 8 ℓ=3260	4	92
БЧ		5	1.424.1-5.6-076.05	Швеллер 6,5 ℓ=390	102	235
				ГОСТ 19903-74		
БЧ		6	1.424.1-5.6-076.06	Полоса 10×300 ℓ=340	4	32
БЧ		7	1.424.1-5.6-076.07	Полоса 8×415 ℓ=780	2	41
БЧ		8	1.424.1-5.6-076.08	Полоса 8×260 ℓ=460	4	30
БЧ		9	1.424.1-5.6-076.09	Полоса 8×230 ℓ=530	4	33
БЧ		10	1.424.1-5.6-076.-10	Полоса 8×320 ℓ=400	1	8
БЧ		11	1.424.1-5.6-076.-11	Полоса 8×80 ℓ=130	4	3
БЧ		12	1.424.1-5.6-076.12	Полоса 8×80 ℓ=340	4	7
БЧ		13	1.424.1-5.6-076.13	Полоса 8×160 ℓ=280	12	24
БЧ		14	1.424.1-5.6-076.14	Полоса 8×120 ℓ=320	8	26
БЧ		15	1.424.1-5.6-076.15	Полоса 10×130 ℓ=400	2	8
				Стандартные изделия		
БЧ		16		Болт М20×40.58.00	20	4.38
				ГОСТ 15589-70*		
БЧ		17		Гайка М20.4.00	20	1,25
				ГОСТ 15526-70*		
БЧ		18		Шайба 20.01.00	20	0,46
				ГОСТ 11371-78		

Инв.№ подл. | Подпись и дата | Взам.инв.№

1.424.1-5.6-076.00 Лист 2

Формат	Зона	Поз.	Обозначение	Наименование	Кол.	Примечание
			Сталь ВСт3кп2	ГОСТ 380-71*		
				1.424.1-5.6-077.00		
				Детали		
				ГОСТ 8240-72		
БЧ		1	1.424.1-5.6-077.01	Швеллер 16 ℓ=11500	2	327
БЧ		2	1.424.1-5.6-077.02	Швеллер 16 ℓ=8710	2	247
БЧ		3	1.424.1-5.6-077.03	Швеллер 16 ℓ=8710	2	248
БЧ		4	1.424.1-5.6-077.04	Швеллер 8 ℓ=3240	4	91
БЧ		5	1.424.1-5.6-077.05	Швеллер 6,5 ℓ=390	98	225
				ГОСТ 19903-74		
БЧ		6	1.424.1-5.6-077.06	Полоса 10×320 ℓ=360	4	36
БЧ		7	1.424.1-5.6-077.07	Полоса 10×465 ℓ=870	2	63
БЧ		8	1.424.1-5.6-077.08	Полоса 10×260 ℓ=460	4	38
БЧ		9	1.424.1-5.6-077.09	Полоса 10×280 ℓ=570	4	50
БЧ		10	1.424.1-5.6-077.10	Полоса 10×280 ℓ=400	1	11
БЧ		11	1.424.1-5.6-077.11	Полоса 10×80 ℓ=150	4	4
БЧ		12	1.424.1-5.6-077.12	Полоса 10×80 ℓ=360	4	9
БЧ		13	1.424.1-5.6-077.13	Полоса 8×160 ℓ=270	12	32
БЧ		14	1.424.1-5.6-077.14	Полоса 8×140 ℓ=320	8	19
БЧ		15	1.424.1-5.6-077.15	Полоса 12×150 ℓ=400	2	11
				Стандартные изделия		
БЧ		16		Болт М20×40.58.00	20	4,38
				ГОСТ 15589-70*		
БЧ		17		Гайка М20.4.00	20	1,25
				ГОСТ 15526-70*		
БЧ		18		Шайба 20.01.00	20	0,46
				ГОСТ 11371-78		

Инв.№ подл. | Подпись и дата | Взам.инв.№

1.424.1-5.6-077.00 Лист 2

Вид профиля, ГОСТ, ТУ	Марка металла, ГОСТ	Обозначение и размер профиля	N по пор.	Код: Марка металла	Код: Вида профиля	Код: Размера профиля	Масса металла по маркам, кг. Вертикальные связи: ВС1	ВС2	ВС3	ВС4	ВС5	ВС6	ВС7	ВС8	ВС9	ВС10	ВС11	ВС12
Швеллеры с параллельными гранями полок ГОСТ 8240-72	ВСт3кп2 ГОСТ 380-71*	[6,5	1	11240	26108	26124	63	63	63	63	63	63	63	63	63	129	106	110
		[8	2	11240	26108	26132										192		203
		[12	3	11240	26108	26158											281	
		[16	4	11240	26108	26182	156	157		157	157		157		157			
		[20	5	11240	26108	26239			205			202		202				
Сталь угловая равнополочная по ГОСТ 8509-72*	ВСт3кп2 ГОСТ 380-71*	L 90×90×6	6	11240	21008	21113	222											
		L 90×90×7	7	11240	21008	21113		272										
		L 100×100×7	8	11240	21008	21113			301	323	434							
		L 100×100×8	9	11240	21008	21113							409		432			
		L 110×110×8	10	11240	21008	21113						422		448				
Сталь листовая горячекатанная ГОСТ 19903-74	ВСт3кп2 ГОСТ 380-71*	S 8	11	11240	71102	71110	58	52	66	57	61				55	85	124	80
		S 10	12	11240	71102	71110	5	5	5	5	5	95	82	94	5			
		S 12	13	11240	71102	71110	25	25	25	25	25	25	25	25	25			
Итого стали							529	574	665	630	745	807	736	832	737	406	511	393
Итого стали с учетом 1% на массу наплавленного металла							534	580	672	636	752	815	743	840	744	410	516	397
Всего стали, приведенной к классу С 38/23							534	580	672	636	752	815	743	840	744	410	516	397

Инв.№ подл. | Подпись и дата | Взам.инв.№

Директор	Динановский	
Гл.инж.пр.	Шумицкий	
Нач.отд.	Шейнич	
Гл.констр.	Шапран	
Гл.инж.пр.	Сенковский	
Бригадир	Немчинова	
Проверил	Матвиенко	
Исполнил	Шкробот	

1.424.1-5.6-078.00

Спецификация стали

Стадия	Лист	Листов
Р	1	7

ГПИ УКРПРОЕКТСТАЛЬКОНСТРУКЦИЯ

Копировал Гар-

Формат А3

Вид профиля, ГОСТ, ТУ	Марка металла, ГОСТ	Обозначение и размер профиля	N по пор	Код: Марка металла	Код: Вида профиля	Код: Размера профиля	Масса металла по маркам, кг: Вертикальные связи: ВС13	ВС14	ВС15	ВС16	ВС17	ВС18	ВС19	ВС20	ВС21	ВС22	ВС23	ВС24
Швеллеры с параллельными гранями полок ГОСТ 8240 - 72	Вст 3 кп 2 ГОСТ 380-71*	[6,5	14	11240	26108	26124	106	110	115		133			126	126	126	126	
		[8	15	11240	26108	26132				129		112	134					
		[12	16	11240	26108	26158	297	313	330		349							
		[14	17	11240	26108	26166							431					
		[16	18	11240	26108	26182				377		472		313			314	
		[20	19	11240	26108	26239									406	407		
		[22	20	11240	26108	26255												
Сталь угловая неравнополочная по ГОСТ 8510-72		[110×70×6,5	21	11240	22004	22233												
																950		
Сталь угловая равнополочная по ГОСТ 8509-72*	Вст 3 кп 2 ГОСТ 380-71*	∟ 110×110×8	22	11240	21008	21113								1971			1040	
		∟ 125×125×8	23	11240	21008	21113												235
		∟ 125×125×9	24	11240	21008	21113												
		∟ 140×140×9	25	11240	21008	21113									1567			
		∟ 180×110×10	26	11240	21008	21113												
Сталь листовая горячекатанная по ГОСТ 19903-74	Вст 3 кп 2 ГОСТ 380-71*	S 8	27	11240	71102	71110	120	110	113		119		126	140	125	141	115	24
		S 10	28	11240	71102	7110				192		186		9	9	9	9	
		S 12	29	11240	71102	7110								51	51	51	51	
Итого стали							523	533	558	698	601	770	620	2610	2239	1684	1655	259
Итого стали с учетом 1% на массу наплавленного металла							528	538	564	705	607	778	626	2636	2261	1700	1671	259
Всего стали, приведенной к классу С 38/23							528	538	564	705	607	778	626	2638	2261	1700	1671	262

Инв. N подл. | Подп. и дата | Взам. инв. N

19136 120
Копировал
формат А3

Вид профиля, ГОСТ, ТУ	Марка металла, ГОСТ	Обозначение и размер профиля	№ по пор.	Код: Марка металла	Код: Вид профиля	Код: Размеры профиля	Масса металла по маркам, кг — Вертикальные связи: ВС25	ВС26	ВС27	ВС28	ВС29	ВС30	ВС31	ВС32	ВС33	ВС34	ВС35	ВС36
Швеллеры с параллельными гранями полок ГОСТ 8240-72	Вст3кп2 ГОСТ 380-71*	[6.5	30	11240	26108	26124	126		126	126	126			134	134	134	134	134
		[8	31	11240	26108	26132												
		[14	32	11240	26108	26166											648	
		[16	33	11240	26108	26182	312		315		312			327	327	327		747
		[18	34	11240	26108	26212												
		[20	35	11240	26108	26239												
		[22	36	11240	26108	26255				462								
Сталь угловая неравнополочная ГОСТ 8510-72	Вст3кп2 ГОСТ 380-71*	∟ 110×70×6,5	37	11240	22004	22233												
		∟ 140×90×8	38	11240	22004	22250									400	421		
Сталь угловая равнополочная по ГОСТ 8509-72*	Вст3кп2 ГОСТ 380-71*	∟ 80×80×6	39	11240	21008	21113									99	106		
		∟ 90×90×6	40	11240	21008	21113						198,6	204,4				111	110
		∟ 75×75×5	41	11240	21008	21113								73				
		∟ 110×110×8	42	11240	21008	21113	1052		1110					361				
		∟ 125×125×8	43	11240	21008	21113				1321								
		∟ 140×140×9	44	11240	21008	21113		287			1725							
		∟ 125×125×9	45	11240	21008	21113												
Сталь листовая горячекатанная по ГОСТ 19903-74	Вст3кп2 ГОСТ 380-71*	S8	46	11240	71102	71110	125	27	129	139	143	23.7	24,4	85	79	79	98	
		S10	47	11240	71102	71110	4		9	9	9			4	4	4	4	153
		S12	48	11240	71102	71110	57		50	51	51			25	25	25	25	
Итого стали							1676	314	1739	2128	2366	222	229	1009	1068	1096	1020	1144
Итого стали, с учетом 1% на массу наплавленного металла							1692	317	1756	2149	2390	225	231	1019	1079	1107	1030	1155
Всего стали приведенной к классу С 38/23							1692	317	1756	2149	2390	225	231	1019	1079	1107	1030	1155

Инв.№ подл. | Подп. и дата | Взам. инв.№

19136 121

Копировал

формат А3

Вид профиля, ГОСТ, ТУ	Марка металла, ГОСТ	Обозначение и размер профиля	N по пор	Код: Масса металла	Код: Вида профиля	Код: Размера профиля	Масса металла по маркам, кг — Вертикальные связи: ВС37	ВС38	ВС39	ВС40	ВС41	ВС42	ВС43	ВС44	ВС45	ВС46	ВС47	ВС48
Швеллеры с параллельными гранями полок ГОСТ 8240 - 72	Вст 3 кп 2 ГОСТ 380-71*	[6,5	49	11240	26108	26124	134	134	134	134	134	134	134	134			249	239
		[8	50	11240	26108	26132											119	118
		[12	51	11240	26108	26158											362	
		[14	52	11240	26108	26166												427
		[16	53	11240	26108	26182	772	445	797	826							327	327
		[18	54	11240	26108	26212		375			976	1008						
		[20	55	11240	26108	26239							1174	1211				
		[22	56	11240	26108	26255												
Сталь угловая равнополочная ГОСТ 8509 - 72*	Вст 3 кп 2 ГОСТ 380-71*	[100 × 100 × 7	57	11240	21008	21113	172	171	182									
		[110 × 110 × 8	58	11240	21008	21113				240					321,5	327,2		
		[125 × 125 × 8	59	11240	21008	21113							312	331				
		[110 × 110 × 7	60	11240	21008	21113					226	232						
Сталь листовая горячекатанная ГОСТ 19903-74	Вст 3 кп 2 ГОСТ-380-71*	S 8	61	11240	71102	71110									28,3	316	147	42
		S 10	62	11240	71102	71110	143	150	145	146	147	150	153	155				163
Итого стали							1221	1275	1258	1346	1483	1524	1773	1831	359,8	358,8	1236	1326
Итого стали с учетом 1% на массу наплавленного металла							1233	1288	1271	1359	1498	1539	1791	1849	363,3	362,4	1248	1339
Всего стали приведенного к классу 38/23							1233	1288	1271	1359	1498	1539	1791	1849	363,3	362,4	1248	1339

Инв. № подл. | Подп. и дата | Взам. инв. №

Вид профиля, ГОСТ, ТУ	Марка металла, ГОСТ	Обозначение и размер профиля	N по пор	Код: Марки металла	Код: Вида профиля	Код: Размера профиля	Масса металла по маркам, кг. Вертикальные связи: ВС49	ВС50	ВС51	ВС52	ВС53	ВС54	ВС55	ВС56	ВС57	ВС58	ВС59	ВС60
Швеллеры с параллельными гранями полок ГОСТ 8240-72	Вст3кп2 ГОСТ 380-71*	[6.5	63	11240	26108	26124	239	233	271	253	295	281	262	322	281	253	299	253
		[8	64	11240	26108	26132					133			140				
		[10	65	11240	26108	26140	153	153	160	160		169	168		178	177	186	185
		[12	66	11240	26108	26158	381				641			661				
		[14	67	11240	26108	26166	283	450	757			781			522		547	
		[16	68	11240	26108	26182		327		872			900		327		327	
		[18	69	11240	26108	26212										1063		1096
		[22																
Сталь угловая равнополочная ГОСТ 8509-72*	Вст3кп2 ГОСТ 380-71*	L 125 × 125 × 8		11240	21008	21113												
Сталь листовая горячекатанная ГОСТ 19903-74	Вст3кп2 ГОСТ 380-71*	S 8	70	11240	71102	71110	157	42	166	41	146	171	41	165	156		169	
		S 10	71	11240	71102	71110		168		181			173			260		259
Итого стали							1213	1373	1354	1507	1215	1402	1544	1288	1464	1753	1526	1793
Итого стали с учетом 1% на массу наплавленного металла							1225	1390	1367	1522	1227	1416	1559	1300	1478	1770	1543	1810
Всего стали приведенной к классу С 38/23							1225	1390	1367	1522	1227	1416	1559	1300	1478	1770	1543	1810

Инв. N подл. | Подп. и дата | Взам. инв. N

Вид профиля, ГОСТ, ТУ	Марка металла, ГОСТ	Обозначение и размер профиля	N по пор	Код: Марки металла	Код: Вида профиля	Код: Размера профиля	Масса металла по маркам, кг: Вертикальные связи: ВС 61	ВС 62	ВС 63	ВС 64	ВС 65	ВС 66	ВС 67	ВС 68	ВС 69	ВС 70	ВС 71	ВС 72
Швеллеры с параллельными гранями полок по ГОСТ 8240-72	Вст 3 кп 2 ГОСТ 380-71*	[6.5	72	11240	26108	26124	179	152	216	202	161	235	170	244	226	198		253
		[8	73	11240	26108	26132			58			66		75			182	84
		[10	74	11240	26108	26140	58			68			79		90	90		
		[12	75	11240	26108	26158		69	332		79	316		571				587
		[14	76	11240	26108	26166	615		239			283			673		124	
		[16	77	11240	26108	26182				727			751			775		
		[18	78	11240	26108	26212		808			833							
		[22	79	11240	26108	26255											1131	
Сталь листовая горячекатанная ГОСТ 19903-74	Вст 3 кп 2 ГОСТ 380-71*	S8	80	11240	71102	71110	56	63	203	59	64	179	59	184	60	69		155
		S10	81	11240	71102	71110	235	293	34	245	289	36	240		172	216	65	38
		S12	82	11240	71102	71110	60	88		68	82		60	36	46	60	407	
		S14	83	11240	71102	71110											123	
Итого стали							1203	1473	1082	1369	1508	1115	1359	1110	1267	1408	2023	1117
Итого стали с учетом 1% на массу наплавленного металла							1215	1487	1092	1382	1523	1126	1372	1121	1280	1422	2053	1128
Всего стали приведенной к классу С 38/23							1215	1487	1092	1382	1523	1126	1372	1121	1280	1422	2053	1128

Взам. инв. N | Подп. и дата | Инв. N подл.

Вид профиля, ГОСТ, ТУ	Марка металла, ГОСТ	Обозначение и размер профиля	N по пор.	Код: Масса металла	Код: Вида профиля	Код: Размера профиля	Масса металла по маркам, кг: Вертикальные связи ВС 73	ВС 74	ВС 75	ВС 76	ВС 77
Швеллеры с паралельными гранями полок по ГОСТ 8240-72	Вст 3кп2 ГОСТ 380-71*	[6.5	84	11240	26108	26124		194	200	235	225
		[8	85	11240	26108	26132	375			92	91
		[10	86	11240	26108	26140		100			
		[12	87	11240	26108	26158			119		
		[14	88	11240	26108	26166	693			714	
		[16	89	11240	26108	26182		799			822
		[20	70	11240	26108	26239			1025		
Сталь листовая горячекатанная ГОСТ 19903-74	Вст 3кп2 ГОСТ 380-71*	S8	71	11240	71102	71110	177	59		172	51
		S 10	72	11240	71102	71110	30	193	335	40	211
		S 12	73	11240	71102	71110	11	63	91		11
Итого стали							1286	1408	1770	1253	144
Итого стали с учетом 1% на массу наплавленного металла							1298	1422	1787	1265	1425
Всего стали приведенного к классу С 38/23							1298	1422	1787	1265	1425

Инв. N подл. | Подп. и дата | Взам. инв. N