ТИПОВЫЕ КОНСТРУКЦИИ, ИЗДЕЛИЯ И УЗЛЫ ЗДАНИЙ И СООРУЖЕНИЙ

СЕРИЯ 1.020.1-3 пв

КОНСТРУКЦИИ КАРКАСА МЕЖВИДОВОГО ПРИМЕНЕНИЯ МНОГОЭТАЖНЫХ ОБЩЕСТВЕННЫХ ЗДАНИЙ, ПРОИЗВОДСТВЕННЫХ И ВСПОМОГАТЕЛЬНЫХ ЗДАНИЙ ПРОМЫШЛЕННЫХ ПРЕДПРИЯТИЙ ДЛЯ СТРОИТЕЛЬСТВА НА ПРОСАДОЧНЫХ ГРУНТАХ И НА ПОДРАБАТЫВАЕМЫХ ТЕРРИТОРИЯХ

ВЫПУСК 2-4

КОЛОННЫ СЕЧЕНИЕМ 400Х400 мм
ДЛЯ ЗДАНИЙ С ВЫСОТАМИ ЭТАЖЕЙ 2,8; 3,3; 3,6; 4,2 И 3,6/4,8/ м
ПРОСТРАНСТВЕННЫЕ КАРКАСЫ

РАБОЧИЕ ЧЕРТЕЖИ

ТИПОВЫЕ КОНСТРУКЦИИ, ИЗДЕЛИЯ И УЗЛЫ ЗДАНИЙ И СООРУЖЕНИЙ

СЕРИЯ 1.020.1-3 пв

КОНСТРУКЦИИ КАРКАСА МЕЖВИДОВОГО ПРИМЕНЕНИЯ МНОГОЭТАЖНЫХ ОБЩЕСТВЕННЫХ ЗДАНИЙ, ПРОИЗВОДСТВЕННЫХ И ВСПОМОГАТЕЛЬНЫХ ЗДАНИЙ ПРОМЫШЛЕННЫХ ПРЕДПРИЯТИЙ ДЛЯ СТРОИТЕЛЬСТВА НА ПРОСАДОЧНЫХ ГРУНТАХ И НА ПОДРАБАТЫВАЕМЫХ ТЕРРИТОРИЯХ

ВЫПУСК 2-Ч

КОЛОННЫ СЕЧЕНИЕМ 400Х400 мм ДЛЯ ЗДАНИЙ С ВЫСОТАМИ ЭТАЖЕЙ 2,8; 3,3; 3,6; 4,2 И 3,6/4,8/ м ПРОСТРАНСТВЕННЫЕ КАРКАСЫ

РАБОЧИЕ ЧЕРТЕЖИ

РАЗРАБОТАНЫ

КИЕВЗНИИЭП

ЗАМ. ДИРЕКТОРА А.А. ДМИТРИЕВ

НАЧ. ОТДЕЛА В. ШЕВЧЕНКО

ГЛ. ИНЖ. ПРОЕКТА В. НИЧИПОРЕНКО

ЦНИИЭП торгово-бытовых зданий и туристских комплексов

ДИРЕКТОР ИН-ТА В. ЛЕПСКИЙ

НАЧ. ОТДЕЛА Б. ВОЛЫНСКИЙ

ГЛ. ИНЖ. ПРОЕКТА Н. НИКСНОРОВА

УТВЕРЖДЕНЫ И ВВЕДЕНЫ В ДЕЙСТВИЕ С 1 НОЯБРЯ 1985 Г. ГОССТРОЕМ СССР

ПРОТОКОЛ ОТ 30 ИЮЛЯ 1985 Г. № АЧ-30

ОБОЗНАЧЕНИЕ	НАИМЕНОВАНИЕ	СТР.
I.020.I-3ПВ.2-4 00ТО	ТЕХНИЧЕСКОЕ ОПИСАНИЕ	4
I.020.I-3ПВ.2-4 0I	КАРКАС ПРОСТРАНСТВЕННЫЙ КП-I - КП-II	5
I.020.I-3ПВ.2-4 02	КАРКАС ПРОСТРАНСТВЕННЫЙ КП-I2, КП-I3	8
I.020.I-3ПВ.2-4 03	КАРКАС ПРОСТРАНСТВЕННЫЙ КП-I4 - КП-I8	I0
I.020.I-3ПВ.2-4 04	КАРКАС ПРОСТРАНСТВЕННЫЙ КП-I9 - КП-29	I2
I.020.I-3ПВ.2-4 05	КАРКАС ПРОСТРАНСТВЕННЫЙ КП-30 - КП-49	I5
I.020.I-3ПВ.2-4 06	КАРКАС ПРОСТРАНСТВЕННЫЙ КП-50 - КП-56	20
I.020.I-3ПВ.2-4 07	КАРКАС ПРОСТРАНСТВЕННЫЙ КП-57 - КП-64	23
I.020.I-3ПВ.2-4 08	КАРКАС ПРОСТРАНСТВЕННЫЙ КП-65 - КП-72	26
I.020.I-3ПВ.2-4 09	КАРКАС ПРОСТРАНСТВЕННЫЙ КП-73 - КП-76	29
I.020.I-3ПВ.2-4 I0	КАРКАС ПРОСТРАНСТВЕННЫЙ КП-77 - КП-84	3I
I.020.I-3ПВ.2-4 II	КАРКАС ПРОСТРАНСТВЕННЫЙ КП-85 - КП-94	34
I.020.I-3ПВ.2-4 I2	КАРКАС ПРОСТРАНСТВЕННЫЙ КП-95 - КП-98	37
I.020.I-3ПВ.2-4 I3	КАРКАС ПРОСТРАНСТВЕННЫЙ КП-99 - КП-II5	39
I.020.I-3ПВ.2-4 I4	КАРКАС ПРОСТРАНСТВЕННЫЙ КП-II6 - КП-I26	43
I.020.I-3ПВ.2-4 I5	КАРКАС ПРОСТРАНСТВЕННЫЙ КП-I27 - КП-I34	46
I.020.I-3ПВ.2-4 I6	КАРКАС ПРОСТРАНСТВЕННЫЙ КП-I35 - КП-I43	49
I.020.I-3ПВ.2-4 I7	КАРКАС ПРОСТРАНСТВЕННЫЙ КП-I44 - КП-I47	52
I.020.I-3ПВ.2-4 I8	КАРКАС ПРОСТРАНСТВЕННЫЙ КП-I48 - КП-I5I	54

НАЧ ОТД	Шевченко	
Н.КОНТР	Ребров	
ГЛ СПЕЦ	Ничипоренко	
ПРОВЕРИЛ	Ничипоренко	
РАЗРАБ	Федько	

1.020.1-3ПВ.2-4 0000

СОДЕРЖАНИЕ

СТАДИЯ	ЛИСТ	ЛИСТОВ
Р	1	3

ГОСГРАЖДАНСТРОЙ КиевЗНИИЭП

ФОРМАТ А4

ОБОЗНАЧЕНИЕ	НАИМЕНОВАНИЕ	СТР.
I.020.I-3ПВ.2-4 I9	КАРКАС ПРОСТРАНСТВЕННЫЙ КП-I52 - КП-I59	56
I.020.I-3ПВ.2-4 20	КАРКАС ПРОСТРАНСТВЕННЫЙ КП-I60 - КП-I69	59
I.020.I-3ПВ.2-4 2I	КАРКАС ПРОСТРАНСТВЕННЫЙ КП-I70 - КП-I73	62
I.020.I-3ПВ.2-4 22	КАРКАС ПРОСТРАНСТВЕННЫЙ КП-I74 - КП-I9I	64
I.020.I-3ПВ.2-4 23	КАРКАС ПРОСТРАНСТВЕННЫЙ КП-I92 - КП-I98	68
I.020.I-3ПВ.2-4 24	КАРКАС ПРОСТРАНСТВЕННЫЙ КП-I99 - КП-2I0	7I
I.020.I-3ПВ.2-4 25	КАРКАС ПРОСТРАНСТВЕННЫЙ КП-2II - КП-220	76
I.020.I-3ПВ.2-4 26	КАРКАС ПРОСТРАНСТВЕННЫЙ КП-22I - КП-224	79
I.020.I-3ПВ.2-4 27	КАРКАС ПРОСТРАНСТВЕННЫЙ КП-225 - КП-228	8I
I.020.I-3ПВ.2-4 28	КАРКАС ПРОСТРАНСТВЕННЫЙ КП-229 - КП-236	83
I.020.I-3ПВ.2-4 29	КАРКАС ПРОСТРАНСТВЕННЫЙ КП-237, КП-238	86
I.020.I-3ПВ.2-4 30	КАРКАС ПРОСТРАНСТВЕННЫЙ КП-239, КП-240	88
I.020.I-3ПВ.2-4 3I	КАРКАС ПРОСТРАНСТВЕННЫЙ КП-24I - КП-244	90
I.020.I-3ПВ.2-4 32	КАРКАС ПРОСТРАНСТВЕННЫЙ КП-245, КП-246	92
I.020.I-3ПВ.2-4 33	КАРКАС ПРОСТРАНСТВЕННЫЙ КП-247 - КП-250	94

2
915/1

ЭПВЦ КиевЗНИИЭП
ОПЕРАТОР ТЛП КОРТ
Федько
ВЗАМ. ИНВ №
ПОДП И ДАТА
ИНВ № ПОДЛ

1.020.1-3ПВ.2-4 0000

ЛИСТ 2

ФОРМАТ А4

ОБОЗНАЧЕНИЕ	НАИМЕНОВАНИЕ	СТР.
I.020.I-3ПВ.2-4 34	КАРКАС ПРОСТРАНСТВЕННЫЙ КП-25I – КП-253	96
I.020.I-3ПВ.2-4 35	КАРКАС ПРОСТРАНСТВЕННЫЙ КП-254, КП-255	98
I.020.I-3ПВ.2-4 36	КАРКАС ПРОСТРАНСТВЕННЫЙ КП-256 – КП-264	I00
I.020.I-3ПВ.2-4 37	КАРКАС ПРОСТРАНСТВЕННЫЙ КП-265, КП-266	I03
I.020.I-3ПВ.2-4 38	КАРКАС ПРОСТРАНСТВЕННЫЙ КП-267 – КП-270	I05
I.020.I-3ПВ.2-4 39	КАРКАС ПРОСТРАНСТВЕННЫЙ КП-27I – КП-275	I07
I.020.I-3ПВ.2-4 40	КАРКАС ПРОСТРАНСТВЕННЫЙ КП-276 – КП-284	I09
I.020.I-3ПВ.2-4 4I	КАРКАС ПРОСТРАНСТВЕННЫЙ КП-285 – КП-289	II2
I.020.I-3ПВ.2-4 42	КАРКАС ПРОСТРАНСТВЕННЫЙ КП-290 – КП-298	II4
I.020.I-3ПВ.2-4 43	КАРКАС ПРОСТРАНСТВЕННЫЙ КП-299 – КП-307	II7
I.020.I-3ПВ.2-4 ООДI	УЗЛЫ	I20

ЭПВЦ КиевЗНИИЭП ТЛП КОРТ

ЭПВЦ КиевЗНИИЭП ОПЕРАТОР ТЛП КОРТ

ВЗАМ. ИНВ № | ПОДП И ДАТА | ИНВ № ПОДЛ

I. ОБЩИЕ ДАННЫЕ

I.I. Выпуск 2-4 "Колонны сечением 400 х 400 мм для зданий с высотами этажей 2,8; 3,3; 3,6; 4,2 и 3,6/4,8/ м. Пространственные каркасы " входит в состав серии I.020.I-3пв "Конструкции каркаса межвидового применения многоэтажных общественных зданий, производственных и вспомогательных зданий промышленных предприятий для строительства на просадочных грунтах и на подрабатываемых территориях".

I.2. Выпуск содержит техническое описание, спецификации и сборочные чертежи пространственных каркасов колонн сечением 400 х 400 мм, узлы.

I.3. Настоящий выпуск следует рассматривать совместно с выпуском 2-I5 "Колонны сечением 300 х 300 и 400 х 400 мм. Арматурные и закладные изделия" серии I.020-I/83.

I.4. Пространственные каркасы собираются из отдельных стержней, замкнутых хомутов и закладных изделий.

В зависимости от расчетных усилий предусмотрено изменение армирования пространственного каркаса по его длине. Это достигается обрывом продольной арматуры в вышерасположенных этажах колонны.

Для обеспечения пространственной жесткости предусматривается постановка диагональных связей. Диагональные связи, предусмотренные в каждом пролете между консолями, должны быть приварены к стержням продольной арматуры протяженными швами длиною не менее 50 мм.

Закладные изделия МН-5 - МН-I2, МН-53 должны быть зафиксированы в проектном положении в форме.

Закладные изделия МН-2 привариваются к продольным стержням пространственного каркаса дуговой сваркой односторонним швом.

Дополнительные закладные изделия крепятся к пространственному каркасу с применением вязальной проволоки.

Сборку пространственных каркасов рекомендуется производить на автоматизированных линиях.

Арматурная сталь принята в соответствии со СНиП II-2I-75 и письмом Госстроя СССР от I5 апреля I980 г. №42-Д "О мерах по предотвращению перерасхода арматурной стали при проектировании и изготовлении железобетонных конструкций для промышленного, жилищно-гражданского и сельского строительства": для отдельных стержней - класса А-Ш и А-I по ГОСТ 578I-82; для закладных изделий - сталь класса А-Ш по ГОСТ 578I-82. Для закладных изделий приняты: полосовая сталь по ГОСТ I03-76 марки Вст3кп2 по ГОСТ 380-7I*; угловая сталь по ГОСТ 8509-72* марки Вст3кп2 по ГОСТ 380-7I*.

Указания по технологии изготовления пространственных каркасов разработаны в выпуске 0-7 "Указания по заводской технологии изготовления изделий" серии I.020-I/83.

ЭПВЦ КиевЗНИИЭП | ОПЕРАТОР ТПП КОРТ

ВЗАМ ИНВ № | ПОДП И ДАТА | ИНВ № ПОДЛ

				1.020.1-3ПВ.2-4 ООТО		
НАЧ ОТД	Шевченко			ТЕХНИЧЕСКОЕ ОПИСАНИЕ	СТАДИЯ	ЛИСТ	ЛИСТОВ
Н КОНТР	Ребров				Р	1	2
ГЛ СПЕЦ	Ничипоренко				ГОСГРАЖДАНСТРОЙ КиевЗНИИЭП	
ПРОВЕРИЛ	Ничипоренко					
РАЗРАБ	Скороботат					

4
9153/1

1.020.1-3ПВ.2-4 ООТО ЛИСТ 2

ФОРМАТ А4

ФОРМАТ А4

ФОРМАТ	ЗОНА	ПОЗ	ОБОЗНАЧЕНИЕ	НАИМЕНОВАНИЕ	КОЛ	ПРИМЕЧАНИЕ
				ДОКУМЕНТАЦИЯ		
А3			1.020.1-3ПВ.2-4 01СВ	СБОРОЧНЫЙ ЧЕРТЕЖ		
А3			1.020.1-3ПВ.2-4 00Д1	УЗЛЫ АРМАТУРНЫЕ		
А4			1.020.1-3ПВ.2-4 00ТО	ТЕХНИЧЕСКОЕ ОПИСАНИЕ		
				СБОРОЧНЫЕ ЕДИНИЦЫ		
А4		3	1.020-1/83.2-15 02	СЕТКА С-2	1	
А4		5	1.020.1-3ПВ.1-3 36	ИЗДЕЛИЕ ЗАКЛАДНОЕ МН-53	4	
				ДЕТАЛИ		
БЧ		8	6.011.650	СТ. ОТД. ГОСТ 5781-82* Ф6 А-I L=650	4	0.14КГ
			ПЕРЕМЕННЫЕ ДАННЫЕ	ДЛЯ ИСПОЛНЕНИЙ:		
				1.020.1-3ПВ.2-4 01 КП-1		
				СБОРОЧНЫЕ ЕДИНИЦЫ		
				СЕТКА КОСВ. АРМ.		
А4		1	1.020-1/83.2-15 09	СКА-1	7	
А4		2	1.020-1/83.2-15 10	СКА-2	3	
А4		4	1.020-1/83.2-15 12	ИЗДЕЛИЕ ЗАКЛАДНОЕ МН-6	1	
				ДЕТАЛИ		
БЧ		6	20.013.3510	СТ. ОТД. ГОСТ 5781-82* Ф20 А-Ш L=3510	4	8.66КГ
БЧ		7	1.020-1/83.2-15 08-03	СТЕРЖЕНЬ ОТДЕЛЬНЫЙ	10	
				1.020.1-3ПВ.2-4 01-01 КП-2		
				СБОРОЧНЫЕ ЕДИНИЦЫ		
				СЕТКА КОСВ. АРМ.		
А4		1	1.020-1/83.2-15 09	СКА-1	7	
А4		2	1.020-1/83.2-15 10	СКА-2	3	
А4		4	1.020-1/83.2-15 11	ИЗДЕЛИЕ ЗАКЛАДНОЕ МН-5	1	
				ДЕТАЛИ		

1.020.1-3ПВ.2-4 01

НАЧ ОТД	ШЕВЧЕНКО	
Н КОНТР	РЕБРОВ	
ГЛ СПЕЦ	НИЧИПОРЕНКО	
ПРОВЕРИЛ	НИЧИПОРЕНКО	
РАЗРАБ	СКОРОБОГАТ	

КАРКАС ПРОСТРАНСТВЕННЫЙ КП-I-КП-II

СТАДИЯ	ЛИСТ	ЛИСТОВ
Р	I	4

ГОСГРАЖДАНСТРОЙ КиевЗНИИЭП

ФОРМАТ А4

ТЛП КОРТ КиевЗНИИЭП

ФОРМАТ	ЗОНА	ПОЗ	ОБОЗНАЧЕНИЕ	НАИМЕНОВАНИЕ	КОЛ	ПРИМЕЧАНИЕ
БЧ		6	20.013.3510	СТ. ОТД. ГОСТ 5781-82* Ф20 А-Ш L=3510	4	8.66КГ
А4		7	1.020-1/83.2-15 08-03	СТЕРЖЕНЬ ОТДЕЛЬНЫЙ	10	
				1.020.1-3ПВ.2-4 01-02 КП-3		
				СБОРОЧНЫЕ ЕДИНИЦЫ		
				СЕТКА КОСВ. АРМ.		
А4		1	1.020-1/83.2-15 09	СКА-1	7	
А4		2	1.020-1/83.2-15 10	СКА-2	3	
				ДЕТАЛИ		
БЧ		6	20.013.3510	СТ. ОТД. ГОСТ 5781-82* Ф20 А-Ш L=3510	4	8.66КГ
А4		7	1.020-1/83.2-15 08-03	СТЕРЖЕНЬ ОТДЕЛЬНЫЙ	10	
				1.020.1-3ПВ.2-4 01-01 КП-4		
				СБОРОЧНЫЕ ЕДИНИЦЫ		
				СЕТКА КОСВ. АРМ.		
А4		1	1.020-1/83.2-15 09-01	СКА-3	7	
А4		2	1.020-1/83.2-15 10-01	СКА-4	3	
А4		4	1.020-1/83.2-15 12	ИЗДЕЛИЕ ЗАКЛАДНОЕ МН-6	1	
				ДЕТАЛИ		
БЧ		6	20.013.3510	СТ. ОТД. ГОСТ 5781-82* Ф20 А-Ш L=3510	4	8.66КГ
А4		7	1.020-1/83.2-15 08-03	СТЕРЖЕНЬ ОТДЕЛЬНЫЙ	10	
				1.020.1-3ПВ.2-4 01-04 КП-5		
				СБОРОЧНЫЕ ЕДИНИЦЫ		
				СЕТКА КОСВ. АРМ.		
А4		1	1.020-1/83.2-15 09-01	СКА-3	7	
А4		2	1.020-1/83.2-15 10-01	СКА-4	3	
А4		4	1.020-1/83.2-15 11	ИЗДЕЛИЕ ЗАКЛАДНОЕ МН-5	1	
				ДЕТАЛИ		
БЧ		6	20.013.3510	СТ. ОТД. ГОСТ 5781-82* Ф20 А-Ш L=3510	4	8.66КГ
А4		7	1.020-1/83.2-15 08-03	СТЕРЖЕНЬ ОТДЕЛЬНЫЙ	10	

5
9153/1

1.020.1-3ПВ.2-4 01

ЛИСТ 2

ФОРМАТ А4

ЭПВЦ Киев ЗНИИЭП ОПЕРАТОР ТЛП КОРТ ШЕЙНИЧ

ВЗАМ ИНВ № | ПОДПИСЬ И ДАТА | ИНВ № ПОДЛ

ФОРМАТ	ЗОНА	ПОЗ	ОБОЗНАЧЕНИЕ	НАИМЕНОВАНИЕ	КОЛ	ПРИМЕЧАНИЕ
				1.020.1-3ПВ.2-4 01-05 КП-6		
				СБОРОЧНЫЕ ЕДИНИЦЫ		
А4	1		1.020-1/83.2-15 09-01	СЕТКА КОСВ. АРМ. СКА-3	7	
А4	2		1.020-1/83.2-15 10-01	СКА-4	3	
				ДЕТАЛИ		
БЧ	6		20.013.3510	СТ. ОТД. ГОСТ 5781-82* Ф20 А-III L=3510	4	8.66КГ
А4	7		1.020-1/83.2-15 08-03	СТЕРЖЕНЬ ОТДЕЛЬНЫЙ	10	
				1.020.1-3ПВ.2-4 01-06 КП-7		
				СБОРОЧНЫЕ ЕДИНИЦЫ		
А4	1		1.020-1/83.2-15 09-01	СЕТКА КОСВ. АРМ. СКА-3	8	
А4	2		1.020-1/83.2-15 10-01	СКА-4	3	
А4	4		1.020-1/83.2-15 12	ИЗДЕЛИЕ ЗАКЛАДНОЕ МН-6	1	
				ДЕТАЛИ		
БЧ	6		32.013.3510	СТ. ОТД. ГОСТ 5781-82* Ф32 А-III L=3510	4	22.2КГ
А4	7		1.020-1/83.2-15 08-04	СТЕРЖЕНЬ ОТДЕЛЬНЫЙ	9	
				1.020.1-3ПВ.2-4 01-07 КП-8		
				СБОРОЧНЫЕ ЕДИНИЦЫ		
А4	1		1.020-1/93.2-15 09-01	СЕТКА КОСВ. АРМ. СКА-3	8	
А4	2		1.020-1/83.2-15 10-01	СКА-4	3	
А4	4		1.020-1/83.2-15 11	ИЗДЕЛИЕ ЗАКЛАДНОЕ МН-5	1	
				ДЕТАЛИ		
БЧ	6		32.013.3510	СТ. ОТД. ГОСТ 5781-82* Ф32 А-III L=3510	4	22.2КГ
А4	7		1.020-1/83.2-15 08-04	СТЕРЖЕНЬ ОТДЕЛЬНЫЙ	9	
				1.020.1-3ПВ.2-4 01-08 КП-9		
				СБОРОЧНЫЕ ЕДИНИЦЫ		

ФОРМАТ А4

ЭПВЦ Киев ЗНИИЭП
ОПЕРАТОР ТЛП КОРТ
Шейнич

ФОРМАТ	ЗОНА	ПОЗ	ОБОЗНАЧЕНИЕ	НАИМЕНОВАНИЕ	КОЛ	ПРИМЕЧАНИЕ
А4	1		1.020-1/83.2-15 09-01	СЕТКА КОСВ. АРМ. СКА-3	8	
А4	2		1.020-1/83.2-15 10-01	СКА-4	3	
				ДЕТАЛИ		
БЧ	6		32.013.3510	СТ. ОТД. ГОСТ 5781-82* Ф32 А-III L=3510	4	22.2КГ
А4	7		1.020-1/83.2-15 08-04	СТЕРЖЕНЬ ОТДЕЛЬНЫЙ	9	
				1.020.1-3ПВ.2-4 01-09 КП-10		
				СБОРОЧНЫЕ ЕДИНИЦЫ		
А4	1		1.020-1/83.2-15 09-01	СЕТКА КОСВ. АРМ. СКА-3	10	
А4	2		1.020-1/83.2-15 10-01	СКА-4	3	
А4	4		1.020-1/83.2-15 12	ИЗДЕЛИЕ ЗАКЛАДНОЕ МН-6	1	
				ДЕТАЛИ		
БЧ	6		40.013.3510	СТ. ОТД. ГОСТ 5781-82* Ф40 А-III L=3510	4	34.6КГ
А4	7		1.020-1/83.2-15 08-05	СТЕРЖЕНЬ ОТДЕЛЬНЫЙ	9	
				1.020.1-3ПВ.2-4 01-10 КП-11		
				СБОРОЧНЫЕ ЕДИНИЦЫ		
А4	1		1.020-1/83.2-15 09-01	СЕТКА КОСВ. АРМ. СКА-3	10	
А4	2		1.020-1/83.2-15 10-01	СКА-4	3	
А4	4		1.020-1/83.2-15 11	ИЗДЕЛИЕ ЗАКЛАДНОЕ МН-5	1	
				ДЕТАЛИ		
БЧ	6		40.013.3510	СТ. ОТД. ГОСТ 5781-82* Ф40 А-III L=3510	4	34.6КГ
А4	7		1.020-1/83.2-15 08-05	СТЕРЖЕНЬ ОТДЕЛЬНЫЙ	9	

ВЗАМ ИНВ № | ПОДПИСЬ И ДАТА | ИНВ №ПОДЛ

6
9153/1

ФОРМАТ А4

Инв. № подл. | Подп. и дата | Взам. инв. № | Инв. № дубл. | Подп. и дата | КиевЗНИИЭП | ТПП КОРТ

ОБОЗНАЧЕНИЕ	МАРКА	РИС.	А,мм	У2	МАССА,кг
I.020.I-3ПВ.2-4 0I-	КП- I	I	4I0	7	77,I
-0I	КП- 2	2	4I0	7	7I,4
-02	КП- 3	3	4I0	7	62,I
-03	КП- 4	I	4I0	7	88,0
-04	КП- 5	2	4I0	7	82,3
-05	КП- 6	3	4I0	7	72,9
-06	КП- 7	I	690	8	I47,3
-07	КП- 8	2	690	8	I4I,7
-08	КП- 9	3	690	8	I32,3
-09	КП- I0	I	690	I0	207,I
-I0	КП- II	2	690	I0	20I,4

РИС. 1

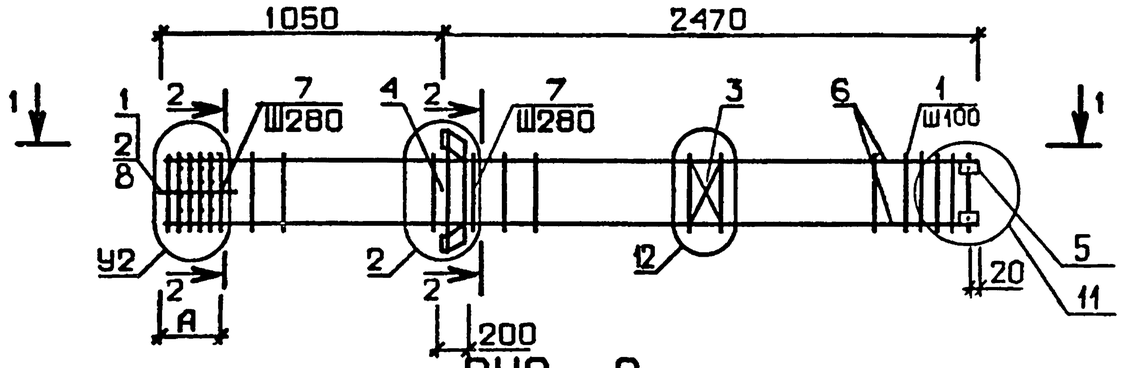

РИС. 2

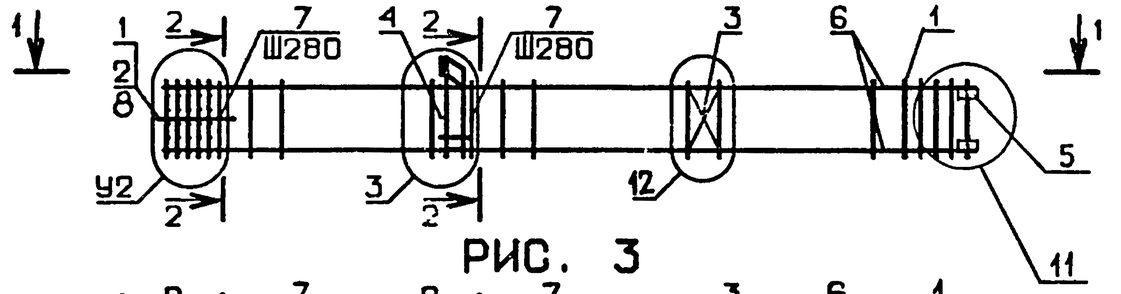

РИС. 3

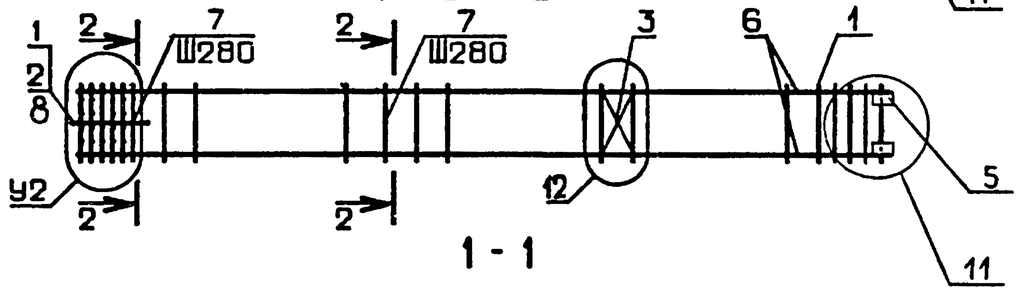

1 - 1

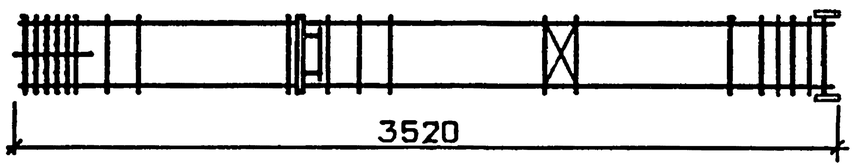

2 - 2

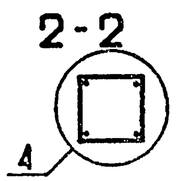

9153/1

НАЧ ОТД	ШЕВЧЕНКО		
Н КОНТР	РЕБРОВ		
ГЛ СПЕЦ	НИЧИПОРЕНКО		
ПРОВЕРИЛ	НИЧИПОРЕНКО		
РАЗРАБ	СКОРОБОГАТ		

1.020.1-3ПВ.2-4 01СБ

КАРКАС ПРОСТРАНСТВЕННЫЙ КП-I — КП-II. СБОРОЧНЫЙ ЧЕРТЕЖ

СТАДИЯ	МАССА	МАСШТАБ
Р	СМ ТАБЛ	
ЛИСТ	ЛИСТОВ 1	

ГОСГРАЖДАНСТРОЙ КиевЗНИИЭП

ФОРМАТ	ЗОНА	ПОЗ	ОБОЗНАЧЕНИЕ	НАИМЕНОВАНИЕ	КОЛ.	ПРИМЕЧАНИЕ
				ДОКУМЕНТАЦИЯ		
А3			1.020.1-3ПВ.2-4 02СБ	СБОРОЧНЫЙ ЧЕРТЕЖ		
А3			1.020.1-3ПВ.2-4 00Д1	УЗЛЫ АРМАТУРНЫЕ		
А4			1.020.1-3ПВ.2-4 00ТО	ТЕХНИЧЕСКОЕ ОПИСАНИЕ		
				СБОРОЧНЫЕ ЕДИНИЦЫ		
				СЕТКА КОСВ. АРМ.		
А4	1		1.020-1/83.2-15 09-01	СКА-3	10	
А4	2		1.020-1/83.2-15 10-01	СКА-4	3	
А4	3		1.020-1/83.2-15 02	СЕТКА С-2	1	
				ИЗДЕЛИЕ ЗАКЛАДНОЕ		
А4	5		1.020.1-3ПВ.1-3 36	МН-53	4	
				ДЕТАЛИ		
				СТ. ОТД. ГОСТ 5781-82*		
БЧ	6		40.013 3510	Ф40 А-III L=3510	4	34.6КГ
БЧ	7		20.013.3060	Ф20 А-III L=3060	4	7.55КГ
А4	8		1.020-1/83.2-15 08-05	СТЕРЖЕНЬ ОТДЕЛЬНЫЙ	9	
				СТ. ОТД. ГОСТ 5781-82*		
БЧ	9		6.011.650	Ф6 А-I L=650	4	0.14КГ
			ПЕРЕМЕННЫЕ ДАННЫЕ	ДЛЯ ИСПОЛНЕНИЙ:		
				1.020.1-3ПВ.2-4 02 КП-12		
				СБОРОЧНЫЕ ЕДИНИЦЫ		
А4	4		1.020-1/83.2-15 12	ИЗДЕЛИЕ ЗАКЛАДНОЕ МН-6	1	
				1.020.1-3ПВ.2-4 02-01 КП-13		
				СБОРОЧНЫЕ ЕДИНИЦЫ		
А4	4		1.020-1/83.2-15 11	ИЗДЕЛИЕ ЗАКЛАДНОЕ МН-5	1	

НАЧОТД	ШЕВЧЕНКО		1.020.1-3ПВ.2-4 02
НКОНТР	РЕБРОВ		
ГЛСПЕЦ	ЦИЧИПОРЕЦКО		КАРКАС ПРОСТРАНСТВЕННЫЙ КП-12,КП-13
ПРОВЕРИЛ	ЦИЧИПОРЕЦКО		СТАДИЯ: Р; ЛИСТ: ; ЛИСТОВ: 1
РАЗРАБ	СКОРОБОГАТ		ГОСГРАЖДАНСТРОЙ КиевЗНИИЭП

ФОРМАТ А4

ЭПВЦ Киев ЗНИИЭП
ОПЕРАТОР ТЛП КОРТ

ФОРМАТ	ЗОНА	ПОЗ	ОБОЗНАЧЕНИЕ	НАИМЕНОВАНИЕ	КОЛ	ПРИМЕЧАНИЕ

ИНВ №ПОДЛ | ПОДПИСЬ И ДАТА | ВЗАМ.ИНВ.№

8
9153/1
ЛИСТ

ФОРМАТ А4

ОБОЗНАЧЕНИЕ	МАРКА	РИС.	МАССА,кг
I.020.I-3ПВ.2-4 02	КП- I2	I	237,3
-0I	КП- I3	2	23I,6

РИС. 1

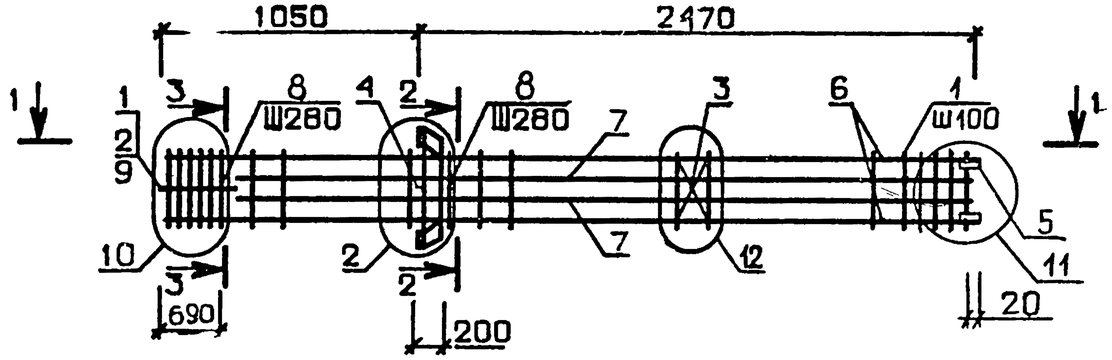

РИС. 2

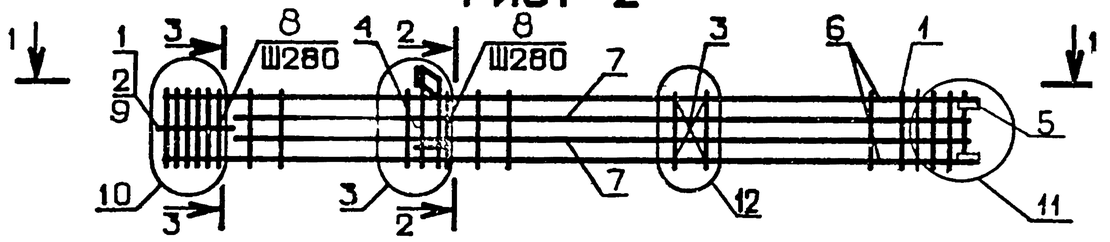

1-1

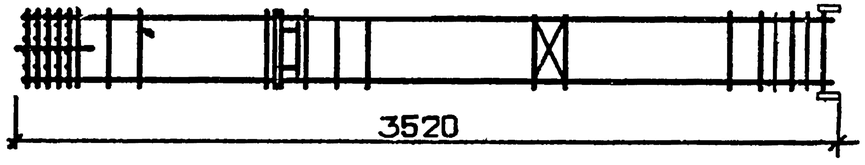

2-2

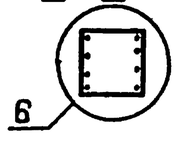

3-3

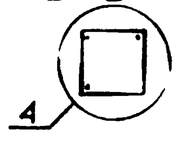

9
9153/1

НАЧ ОТД	ШЕВЧЕНКО		
Н КОНТР	РЕБРОВ		
ГЛ СПЕЦ	НИЧИПОРЕНКО		
ПРОВЕРИЛ	НИЧИПОРЕНКО		
РАЗРАБ	ПОБОГАТ		

1.020.1-3ПВ.2-4 02СБ

КАРКАС ПРОСТРАНСТВЕННЫЙ
КП-I2, КП-I3.
СЬОРОЧНЫЙ ЧЕРТЕЖ

СТАДИЯ	МАССА	МАСШТАБ
Р	СМ ТАБЛ	

ЛИСТ | ЛИСТОВ 1

ГОСГРАЖДАНСТРОЙ
КиевЗНИИЭП

ФОРМАТ А3

ЭЛЕНКО
ТЛП КОРТ
КиевЗНИИЭП

ФОРМАТ	ЗОНА	ПОЗ	ОБОЗНАЧЕНИЕ	НАИМЕНОВАНИЕ	КОЛ	ПРИМЕЧАНИЕ
				ДОКУМЕНТАЦИЯ		
А3			1.020.1-3ПВ.2-4 03СВ	СВОРОЧНЫЙ ЧЕРТЕЖ		
А3			1.020.1-3ПВ.2-4 00Д1	УЗЛЫ АРМАТУРНЫЕ		
А4			1.020.1-3ПВ.2-4 00ТО	ТЕХНИЧЕСКОЕ ОПИСАНИЕ		
				СВОРОЧНЫЕ ЕДИНИЦЫ		
А4	3		1.020-1/83.2-15 02	СЕТКА С-2	2	
А4	5		1.020 1-3ПВ.1-3 36	ИЗДЕЛИЕ ЗАКЛАДНОЕ МН-53	4	
				ДЕТАЛИ		
ВЧ	6		20.013.6310	СТ. ОТД. ГОСТ 5781-82* Ф20 А-III L=6310	4	15.6КГ
А4	7		1.020-1/83.2-15 08-03	СТЕРЖЕНЬ ОТДЕЛЬНЫЙ	20	
ВЧ	8		6.011.650	СТ. ОТД. ГОСТ 5781-82* Ф6 А-I L=650	4	0.14КГ
			ПЕРЕМЕННЫЕ ДАННЫЕ	ДЛЯ ИСПОЛНЕНИЙ:		
				1.020.1-3ПВ.2-4 03 КП-14		
				СВОРОЧНЫЕ ЕДИНИЦЫ		
				СЕТКА КОСВ. АРМ.		
А4	1		1.020-1/83.2-15 09	СКА-1	7	
А4	2		1.020-1/83.2-15 10	СКА-2	3	
А4	4		1.020-1/83.2-15 11	ИЗДЕЛИЕ ЗАКЛАДНОЕ МН-5	2	
				1.020.1-3ПВ.2-4 03-01 КП-15		
				СБОРОЧНЫЕ ЕДИНИЦЫ		
				СЕТКА КОСВ. АРМ.		
А4	1		1.020-1/83.2-15 09	СКА-1	7	
А4	2		1.020-1/83.2-15 10	СКА-2	3	
				1.020.1-3ПВ.2-4 03-02 КП-16		
				СБОРОЧНЫЕ ЕДИНИЦЫ		

		1.020.1-3ПВ.2-4 03	
НАЧОТД	ШЕВЧЕНКО	КАРКАС ПРОСТРАНСТВЕННЫЙ КП-14-КП-18	СТАДИЯ: Р; ЛИСТ: 1; ЛИСТОВ: 2
ГКОН Р	РЕБРОВ		ГОСГРАЖДАНСТРОЙ КиевЗНИИЭП
Н.СПЕЦ	НИЧИПОРЕНКО		
ПРОВЕРИЛ	НИЧИПОРЕНКО		
РАЗРАБ	СКОРОБОГАТ		

ФОРМАТ А4

ФОРМАТ	ЗОНА	ПОЗ	ОБОЗНАЧЕНИЕ	НАИМЕНОВАНИЕ	КОЛ	ПРИМЕЧАНИЕ
				СЕТКА КОСВ. АРМ.		
А4	1		1.020-1/83.2-15 09-01	СКА-3	7	
А4	2		1.020-1/83.2-15 10-01	СКА-4	3	
А4	4		1.020-1/83.2-15 12	ИЗДЕЛИЕ ЗАКЛАДНОЕ МН-6	2	
				1.020.1-3ПВ.2-4 03-03 КП-17		
				СБОРОЧНЫЕ ЕДИНИЦЫ		
				СЕТКА КОСВ. АРМ.		
А4	1		1.020-1/83.2-15 09-01	СКА-3	7	
А4	2		1.020-1/83.2-15 10-01	СКА-4	3	
А4	4		1.020-1/83.2-15 11	ИЗДЕЛИЕ ЗАКЛАДНОЕ МН-5	2	
				1.020.1-3ПВ.2-4 03-04 КП-18		
				СБОРОЧНЫЕ ЕДИ		
				СЕТКА		
А4	1		1.020-1/83.2-15 09-01	СКА	7	
А4	2		1.020-1/83.2-15 10-01	СКА-4		

Шейнич

ОПЕРАТОР ТПП КОРТ

ЭПВЦ Киев ЗНИИЭП

ВЗАМ ИНВ №

ПОДПИСЬ И ДАТА

ИНВ №ПОДЛ

10
9153/1

1.020.1-3ПВ.2-4 03	ЛИСТ 2

ФОРМАТ А4

РИС. 1

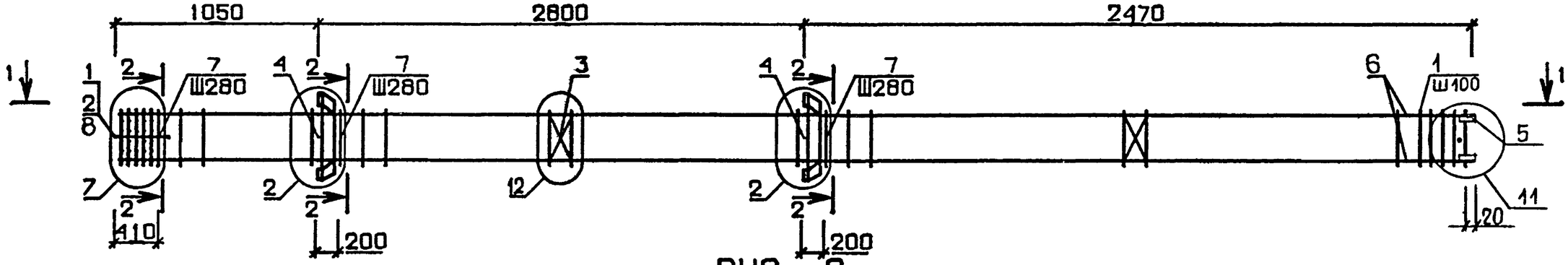

РИС. 2

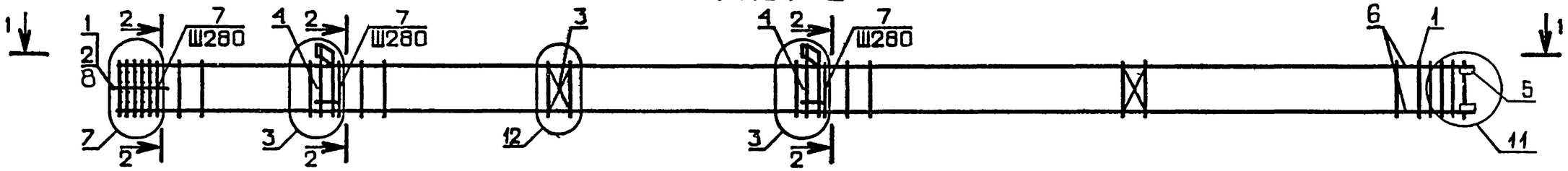

РИС. 3

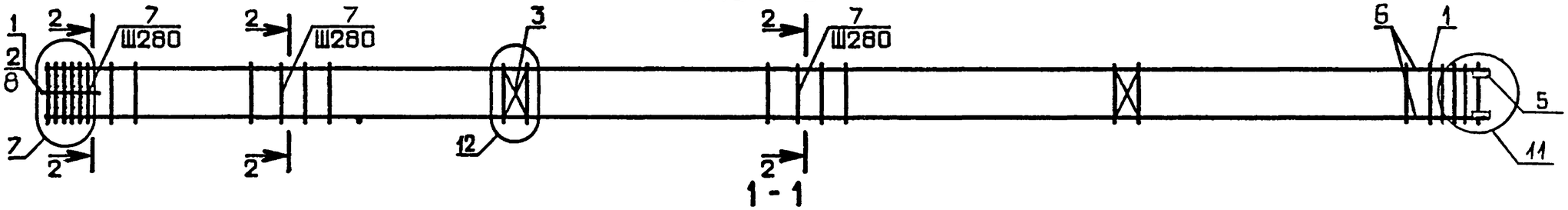

ОБОЗНАЧЕНИЕ	МАРКА	РИС.	МАССА, кг
I.020.I-3ПВ.2-4 03	КП-I4	2	II2,6
-0I	КП-I5	3	93,9
-02	КП-I6	I	I34,8
-03	КП-I7	2	I23,4
-04	КП-I8	3	I04,7

2-2

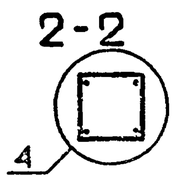

11

9153/1

НАЧ ОТД	ШЕВЧЕНКО	
Н.КОНТР	РЕБРОВ	
ГЛ СПЕЦ	НИЧИПОРЕНКО	
ПРОВЕРИЛ	НИЧИПОРЕНКО	
РАЗРАБ	СКОРОБОГАТ	

1.020.1-3ПВ.2-4 03СБ

КАРКАС ПРОСТРАНСТВЕННЫЙ КП-I4,- КП-I8. СБОРОЧНЫЙ ЧЕРТЕЖ

СТАДИЯ	МАССА	МАСШТАБ
Р	СМ ТАБЛ	
ЛИСТ	ЛИСТОВ 1	

ГОСГРАЖДАНСТРОЙ
КиевЗНИИЭП

ФОРМАТ А3

ФОРМАТ	ЗОНА	ПОЗ	ОБОЗНАЧЕНИЕ	НАИМЕНОВАНИЕ	КОЛ	ПРИМЕЧАНИЕ
				ДОКУМЕНТАЦИЯ		
А3			1.020.1-3ПВ.2-4 04СБ	СБОРОЧНЫЙ ЧЕРТЕЖ		
А3			1.020.1-3ПВ.2-4 00Д1	УЗЛЫ АРМАТУРНЫЕ		
А4			1.020.1-3ПВ.2-4 00ТО	ТЕХНИЧЕСКОЕ ОПИСАНИЕ		
				СБОРОЧНЫЕ ЕДИНИЦЫ		
А4		2	1.020-1/83.2-15 10-01	СЕТКА КОСВ. АРМ. СКА-4	3	
А4		3	1.020-1/83.2-15 02	СЕТКА С-2	2	
А4		5	1.020.1-3ПВ.1-3 36	ИЗДЕЛИЕ ЗАКЛАДНОЕ МН-53	4	
				ДЕТАЛИ		
ВЧ		9	6.011.650	СТ. ОТД. ГОСТ 5781-82* Ф6 А-I L=650	4	0.14КГ
			ПЕРЕМЕННЫЕ ДАННЫЕ	ДЛЯ ИСПОЛНЕНИЙ:		
				1.020.1-3ПВ.2-4 04 КП-19		
				СБОРОЧНЫЕ ЕДИНИЦЫ		
А4		1	1.020-1/83.2-15 09-01	СЕТКА КОСВ. АРМ. СКА-3	7	
А4		4	1.020-1/83.2-15 12	ИЗДЕЛИЕ ЗАКЛАДНОЕ МН-6	2	
				ДЕТАЛИ		
ВЧ		6	20.013.6310	СТ. ОТД. ГОСТ 5781-82* Ф20 А-III L=6310	4	15.6КГ
ВЧ		7	16.013.3060	Ф16 А-III L=3060	4	4.83КГ
А4		8	1.020-1/83.2-15 08-03	СТЕРЖЕНЬ ОТДЕЛЬНЫЙ	20	
				1.020.1-3ПВ.2-4 04-01 КП-20		
				СБОРОЧНЫЕ ЕДИНИЦЫ		
А4		1	1.020-1/83.2-15 09-01	СЕТКА КОСВ. АРМ. СКА-3	7	
А4		4	1.020-1/83.2-15 11	ИЗДЕЛИЕ ЗАКЛАДНОЕ МН-5	2	
				ДЕТАЛИ		

		1.020.1-3ПВ.2-4 04	
НАЧ ОТД	ШЕВЧЕНКО	СТАДИЯ: Р; ЛИСТ: 1; ЛИСТОВ: 4	
Н КОНТР	РЕБРОВ	КАРКАС ПРОСТРАНСТВЕННЫЙ КП-19 - КП-29	ГОСГРАЖДАНСТРОЙ КиевЗНИИЭП
ГЛ СПЕЦ	ЧИЧИПОРЕНКО		
ПРОВЕРИЛ	ЧИЧИПОРЕНКО		
РАЗРАБ	СКОРОБОГАТ		

ФОРМАТ А4

ЭПВЦ Киев ЗНИИЭП | ОПЕРАТОР ТЛП КОРТ | ШЕЙНИЧ

ФОРМАТ	ЗОНА	ПОЗ	ОБОЗНАЧЕНИЕ	НАИМЕНОВАНИЕ	КОЛ	ПРИМЕЧАНИЕ
				СТ. ОТД. ГОСТ 5781-82*		
ВЧ		6	20.013.6310	Ф20 А-III L=6310	4	15.6КГ
ВЧ		7	16.013.3060	Ф16 А-III L=3060	4	4.83КГ
А4		8	1.020-1/83.2-15 08-03	СТЕРЖЕНЬ ОТДЕЛЬНЫЙ	20	
				1.020.1-3ПВ.2-4 04-02 КП-21		
				СБОРОЧНЫЕ ЕДИНИЦЫ		
А4		1	1.020-1/83.2-15 09-01	СЕТКА КОСВ. АРМ. СКА-3	7	
				ДЕТАЛИ		
				СТ. ОТД. ГОСТ 5781-82*		
ВЧ		6	20.013.6310	Ф20 А-III L=6310	4	15.6КГ
ВЧ		7	16.013.3060	Ф16 А-III L=3060	4	4.83КГ
А4		8	1.020-1/83.2-15 08-03	СТЕРЖЕНЬ ОТДЕЛЬНЫЙ	20	
				1.020.1-3ПВ.2-4 04-03 КП-22		
				СБОРОЧНЫЕ ЕДИНИЦЫ		
А4			1.020-1/83.2-15 09-01	СЕТКА КОСВ. АРМ. СКА-3	7	
А4		4	1.020-1/83.2-15 11	ИЗДЕЛИЕ ЗАКЛАДНОЕ МН-5	2	
				ДЕТАЛИ		
				СТ. ОТД. ГОСТ 5781-82*		
ВЧ		6	22.013.6310	Ф22 А-III М=6310	4	18.8КГ
ВЧ		7	16.013.3060	Ф16 А-III L=3060	4	4.83КГ
А4		8	1.020-1/83.2-15 08-03	СТЕРЖЕНЬ ОТДЕЛЬНЫЙ	20	
				1.020.1-3ПВ.2-4 04-04 КП-23		
				СБОРОЧНЫЕ ЕДИНИЦЫ		
А4		1	1.020-1/83.2-15 09-01	СЕТКА КОСВ. АРМ. СКА-3	7	
				ДЕТАЛИ		
				СТ. ОТД. ГОСТ 5781-82*		
ВЧ		6	22.013.6310	Ф22 А-III L=6310	4	18.8КГ
ВЧ		7	16.013.3060	Ф16 А-III L=3060	4	4.83КГ
А4		8	1.020-1/83.2-15 08-03	СТЕРЖЕНЬ ОТДЕЛЬНЫЙ	20	
				1.020.1-3ПВ.2-4 04-05 КП-24		

ВЗАМ ИНВ № | ПОДПИСЬ И ДАТА | ИНВ № ПОДЛ

	1.020.1-3ПВ.2-4 04	ЛИСТ 2

12
9152/1

ФОРМАТ А4

ФОРМАТ	ЗОНА	ПОЗ	ОБОЗНАЧЕНИЕ	НАИМЕНОВАНИЕ	КОЛ	ПРИМЕЧАНИЕ
				СБОРОЧНЫЕ ЕДИНИЦЫ		
				СЕТКА КОСВ. АРМ.		
А4		1	1.020-1/83.2-15 09-01	СКА-3	8	
А4		4	1.020-1/83.2-15 12	ИЗДЕЛИЕ ЗАКЛАДНОЕ МН-6	2	
				ДЕТАЛИ		
				СТ. ОТД. ГОСТ 5781-82*		
БЧ		6	28.013.6310	Ф28 А-Ш L=6310	4	30.5КГ
БЧ		7	18.013.3060	Ф18 А-Ш L=3060	4	6.11
А4		8	1.020-1/83.2-15 08-04	СТЕРЖЕНЬ ОТДЕЛЬНЫЙ	19	
				1.020.1-3ПВ.2-4 04-06 КП-25		
				СБОРОЧНЫЕ ЕДИНИЦЫ		
				СЕТКА КОСВ. АРМ.		
А4		1	1.020-1/83.2-15 09-01	СКА-3	8	
А4		4	1.020-1/83.2-15 11	ИЗДЕЛИЕ ЗАКЛАДНОЕ МН-5	2	
				ДЕТАЛИ		
				СТ. ОТД. ГОСТ 5781-82*		
БЧ		6	28.013.6310	Ф28 А-Ш L=6310	4	80.5КГ
БЧ		7	18.013.3060	Ф18 А-Ш L=3060	4	6.11КГ
А4		8	1.020-1/83.2-15 08-04	СТЕРЖЕНЬ ОТДЕЛЬНЫЙ	19	
				1.020.1-3ПВ.2-4 04-07 КП-26		
				СБОРОЧНЫЕ ЕДИНИЦЫ		
				СЕТКА КОСВ. АРМ.		
А4		1	1.020-1/83.2-15 09-01	СКА-3	8	
А4		4	1.020-1/83.2-15 12	ИЗДЕЛИЕ ЗАКЛАДНОЕ МН-6	2	
				ДЕТАЛИ		
				СТ. ОТД. ГОСТ 5781-82*		
БЧ		6	32.013.6310	Ф32 А-Ш L=6310	4	39.8КГ
БЧ		7	25.013.3060	Ф25 А-Ш L=3060	4	11.8КГ
А4		8	1.020-1/83.2-15 08-04	СТЕРЖЕНЬ ОТДЕЛЬНЫЙ	19	
				1.020.1-3ПВ.2-4 04-08 КП-27		
				СБОРОЧНЫЕ ЕДИНИЦЫ		
				СЕТКА КОСВ. АРМ.		
А4		1	1.020-1/83.2-15 09-01	СКА-3	8	

ЭПВЦ Киев ЗНИИЭП | ОПЕРАТОР ТЛП КОРТ | Шейнич

1.020.1-3ПВ.2-4 04

Лист 3

ФОРМАТ А4

ФОРМАТ	ЗОНА	ПОЗ	ОБОЗНАЧЕНИЕ	НАИМЕНОВАНИЕ	КОЛ	ПРИМЕЧАНИЕ
А4		4	1.020-1/83.2-15 11	ИЗДЕЛИЕ ЗАКЛАДНОЕ МН-5	2	
				ДЕТАЛИ		
				СТ. ОТД. ГОСТ 5781-82*		
БЧ		6	32.013.6310	Ф32 А-Ш L=6310	4	39.8КГ
БЧ		7	25.013.3060	Ф25 А-Ш L=3060	4	11.8КГ
А4		8	1.020-1/83.2-15 08-04	СТЕРЖЕНЬ ОТДЕЛЬНЫЙ	19	
				1.020.1-3ПВ.2-4 04-09 КП-28		
				СБОРОЧНЫЕ ЕДИНИЦЫ		
				СЕТКА КОСВ. АРМ.		
А4		1	1.020-1/83.2-15 09-01	СКА-3	10	
А4		4	1.020-1/83.2-15 12	ИЗДЕЛИЕ ЗАКЛАДНОЕ МН-6	2	
				ДЕТАЛИ		
				СТ. ОТД. ГОСТ 5781-82*		
БЧ		6	40.013.6310	Ф40 А-Ш L=6310	4	62.3КГ
БЧ		7	20.013.3060	Ф20 А-Ш L=3060	4	7.55КГ
А4		8	1.020-1/83.2-15 08-05	СТЕРЖЕНЬ ОТДЕЛЬНЫЙ	19	
				1.020.1-3ПВ.2-4 04-10 КП-29		
				СБОРОЧНЫЕ ЕДИНИЦЫ		
				СЕТКА КОСВ. АРМ.		
А4		1	1.020-1/83.2-15 09-01	СКА-3	10	
А4		4	1.020-1/83.2-15 11	ИЗДЕЛИЕ ЗАКЛАДНОЕ МН-5	2	
				ДЕТАЛИ		
				СТ. ОТД. ГОСТ 5781-82*		
БЧ		6	40.013.6310	Ф40 А-Ш L=6310	4	62.3КГ
БЧ		7	20.013.3060	Ф20 А-Ш L=3060	4	7.55КГ
А4		8	1.020-1/83.2-15 08-05	СТЕРЖЕНЬ ОТДЕЛЬНЫЙ	19	

ЭПВЦ Киев ЗНИИЭП | ОПЕРАТОР ТЛП КОРТ | Шейнич

Взам инв | Подпись и дата | Инв №подл

13
9153/1

1.020.1-3ПВ.2-4 04

Лист 4

ФОРМАТ А4

РИС. 1

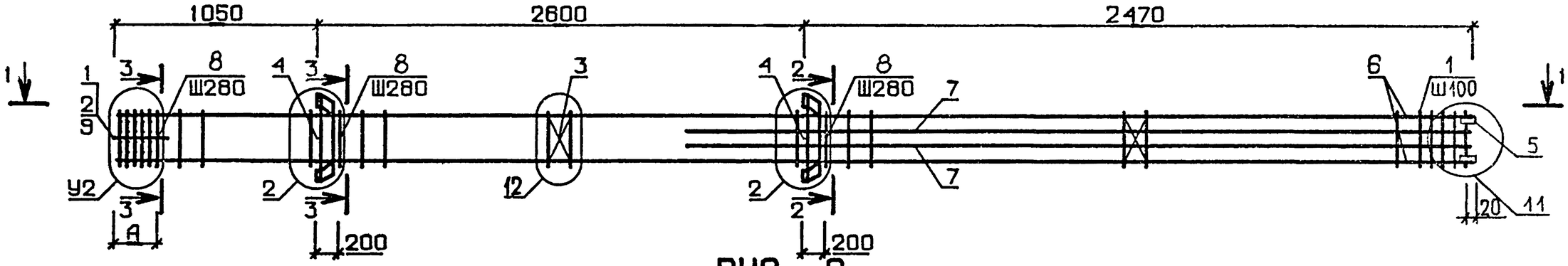

РИС. 2

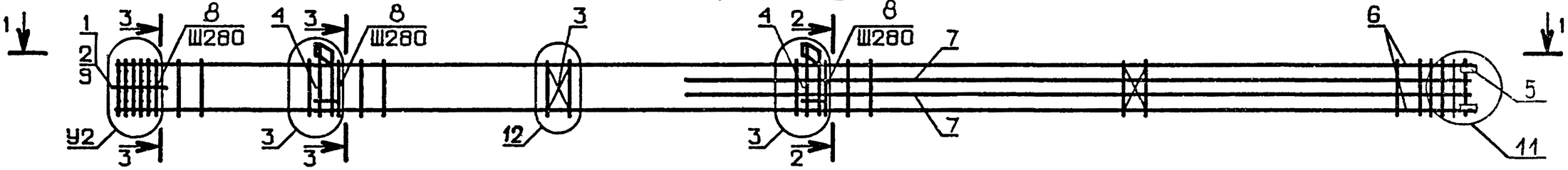

РИС. 3

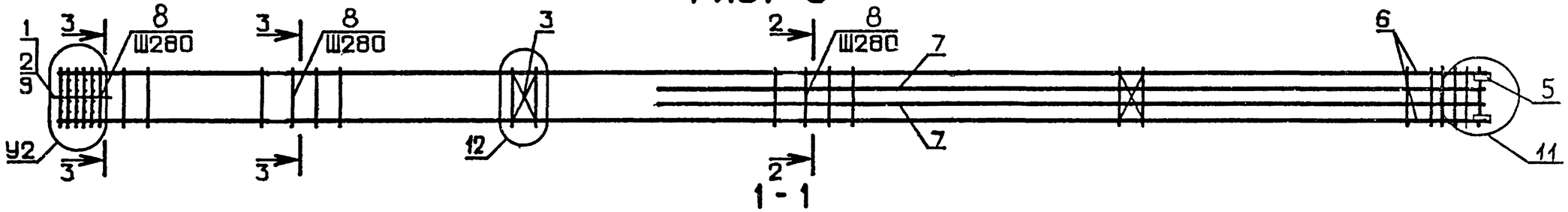

1 - 1

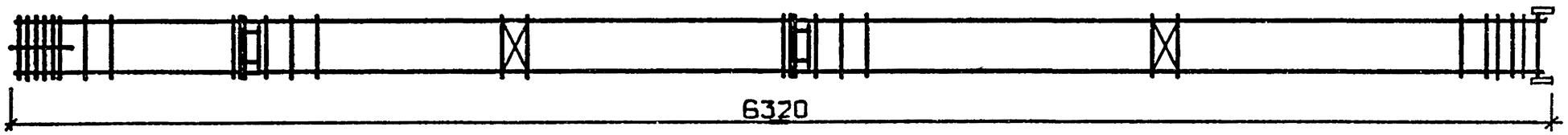

ОБОЗНАЧЕНИЕ	МАРКА	РИС.	А,мм	У2	МАССА,кг
I.020.I-3ПВ.2-4 04	КП- I9	I	4I0	7	I54,I
-0I	КП- 20	2	4I0	7	I42,7
-02	КП- 2I	3	4I0	7	I24,0
-03	КП- 22	2	4I0	7	I55,8
-04	КП- 23	3	4I0	7	I37,I
-05	КП- 24	I	690	8	226,9
-06	КП- 25	2	690	8	2I5,6
-07	КП- 26	I	690	8	287,0
-08	КП- 27	2	690	8	275,6
-09	КП- 28	I	690	I0	372,9
-I0	КП- 29	2	690	I0	36I,7

2-2

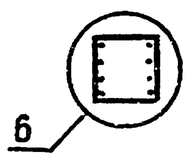

3-3

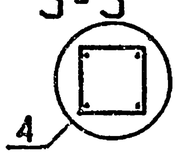

14
9133/1

НАЧ.ОТД	ШЕВЧЕНКО		
Н.КОНТР	РЕБРОВ		
ГЛ.СПЕЦ	НИЧИПОРЕНКО		
ПРОВЕРИЛ	НИЧИПОРЕНКО		
РАЗРАБ	СКОРОБОГАТ		

1.020.1-3ПВ.2-4 04СБ

КАРКАС ПРОСТРАНСТВЕННЫЙ КП-I9 – КП-29. СБОРОЧНЫЙ ЧЕРТЕЖ

СТАДИЯ	МАССА	МАСШТАБ
Р	СМ ТАБЛ	

ЛИСТ | ЛИСТОВ 1

ГОСГРАЖДАНСТРОЙ
КиевЗНИИЭП

ФОРМАТ А3

ФОРМА	ЗОНА	ПОЗ	ОБОЗНАЧЕНИЕ	НАИМЕНОВАНИЕ	КОЛ	ПРИМЕЧАНИЕ
				ДОКУМЕНТАЦИЯ		
А3			1.020.1-3ПВ.2-4 05СБ	СБОРОЧНЫЙ ЧЕРТЕЖ		
А3			1.020.1-3ПВ.2-4 00Д1	УЗЛЫ АРМАТУРНЫЕ		
А4			1.020.1-3ПВ.2-4 00ТО	ТЕХНИЧЕСКОЕ ОПИСАНИЕ		
				СБОРОЧНЫЕ ЕДИНИЦЫ		
А4		3	1.020-1/83.2-15 02	СЕТКА С-2	1	
А4		5	1.020.1-3ПВ.1-3 36	ИЗДЕЛИЕ ЗАКЛАДНОЕ МН-53	4	
				ДЕТАЛИ		
ВЧ		8	6.011.650	СТ. ОТД. ГОСТ 5781-82* Ф6 А-I L=650	4	0.14КГ
			ПЕРЕМЕННЫЕ ДАННЫЕ	ДЛЯ ИСПОЛНЕНИЙ:		
				1.020.1-3ПВ.2-4 05 КП-30		
				СБОРОЧНЫЕ ЕДИНИЦЫ		
А4		1	1.020-1/83.2-15 09	СЕТКА КОСВ. АРМ. СКА-1	7	
А4		2	1.020-1/83.2-15 10	СКА-2	3	
А4		4	1.020-1/83.2-15 12	ИЗДЕЛИЕ ЗАКЛАДНОЕ МН-6	1	
				ДЕТАЛИ		
ВЧ		6	20.013.4010	СТ. ОТД. ГОСТ 5781-82* Ф20 А-III L=4010	4	9.89КГ
А4		7	1.020-1/83.2-15 08-03	СТЕРЖЕНЬ ОТДЕЛЬНЫЙ	11	
				1.020.1-3ПВ.2-4 05-01 КП-31		
				СБОРОЧНЫЕ ЕДИНИЦЫ		
А4		1	1.020-1/83.2-15 09	СЕТКА КОСВ АРМ. СКА-1	7	
А4		2	1.020-1/83.2-15 10	СКА-2	3	
А4		4	1.020-1/83.2-15 11	ИЗДЕЛИЕ ЗАКЛАДНОЕ МН-5	1	
				ДЕТАЛИ		

ЭПВЦ КиевЗНИИЭП | ОПЕРАТОР ТПП КОРТ | ШЕЙНИЧ

ИНВ.№ ПОДЛ. | ПОДПИСЬ И ДАТА | ВЗАМ.ИНВ.№

НАЧ.ОТД.	ШЕВЧЕНКО		
Н.КОНТР.	РЕБРОВ		
ГЛ.СПЕЦ.	ЦИЧИПОРЕНКО		
ПРОВЕРИЛ	ЦИЧИПОРЕНКО		
РАЗРАБ.	СТОРОБОГАТ		

1.020.1-3ПВ.2-4 05

КАРКАС ПРОСТРАНСТВЕННЫЙ КП-30 - КП-49

СТАДИЯ	ЛИСТ	ЛИСТОВ
Р	1	7

ГОСГРАЖДАНСТРОЙ КиевЗНИИЭП

ФОРМАТ А4

ФОРМАТ	ЗОНА	ПОЗ	ОБОЗНАЧЕНИЕ	НАИМЕНОВАНИЕ	КОЛ	ПРИМЕЧАНИЕ
				СТ. ОТД. ГОСТ 5781-82*		
ВЧ		6	20.013.4010	Ф20 А-III L=4010	4	9.89КГ
А4		7	1.020-1/83.2-15 08-03	СТЕРЖЕНЬ ОТДЕЛЬНЫЙ	11	
				1.020.1-3ПВ.2-4 05-02 КП-32		
				СБОРОЧНЫЕ ЕДИНИЦЫ		
				СЕТКА КОСВ. АРМ.		
А4		1	1.020-1/83.2-15 09	СКА-1	7	
А4		2	1.020-1/83.2-15 10	СКА-2	3	
А4		4	1.020-1/83.2-15 12-01	ИЗДЕЛИЕ ЗАКЛАДНОЕ МН-8	1	
				ДЕТАЛИ		
ВЧ		6	20.013.4010	СТ. ОТД. ГОСТ 5781-82* Ф20 А-III L=4010	4	9.89КГ
А4		7	1.020-1/83.2-15 08-03	СТЕРЖЕНЬ ОТДЕЛЬНЫЙ	11	
				1.020.1-3ПВ.2-4 05-03 КП-33		
				СБОРОЧНЫЕ ЕДИНИЦЫ		
				СЕТКА КОСВ. АРМ.		
А4		1	1.020-1/83.2-15 09	СКА-1	7	
А4		2	1.020-1/83.2-15 10	СКА-2	3	
А4		4	1.020-1/83.2-15 11-01	ИЗДЕЛИЕ ЗАКЛАДНОЕ МН-7	1	
				ДЕТАЛИ		
ВЧ		6	20.013.4010	СТ. ОТД. ГОСТ 5781-82* Ф20 А-III L=4010	4	9.89КГ
А4		7	1.020-1/83.2-15 08-03	СТЕРЖЕНЬ ОТДЕЛЬНЫЙ	11	
				1.020.1-3ПВ.2-4 05-04 КП-34		
				СБОРОЧНЫЕ ЕДИНИЦЫ		
				СЕТКА КОСВ. АРМ.		
А4		1	1.020-1/83.2-15 09	СКА-1	7	
А4		2	1.020-1/83.2-15 10	СКА-2	3	
				ДЕТАЛИ		
ВЧ		6	20.013.4010	СТ. ОТД. ГОСТ 5781-82* Ф20 А-III L=4010	4	9.89КГ
А4		7	1.020-1/83.2-15 08-03	СТЕРЖЕНЬ ОТДЕЛЬНЫЙ	11	

ЭПВЦ КиевЗНИИЭП | ОПЕРАТОР ТПП КОРТ | ШЕЙНИЧ

ИНВ.№ ПОДЛ. | ПОДПИСЬ И ДАТА | ВЗАМ.ИНВ.№

1.020.1-3ПВ.2-4 05

15
91531

ФОРМАТ А4

ФОРМАТ	ЗОНА	ПОЗ	ОБОЗНАЧЕНИЕ	НАИМЕНОВАНИЕ	КОЛ	ПРИМЕЧАНИЕ
				1.020.1-3ПВ.2-4 05-05 КП-35		
				СВОРОЧНЫЕ ЕДИНИЦЫ		
				СЕТКА КОСВ. АРМ.		
А4		1	1.020-1/83.2-15 09-01	СКА-3	7	
А4		2	1.020-1/83.2-15 10-01	СКА-4	3	
А4		4	1.020-1/83.2-15 12	ИЗДЕЛИЕ ЗАКЛАДНОЕ МН-6	1	
				ДЕТАЛИ		
				СТ. ОТД. ГОСТ 5781-82*		
ВЧ		6	20.013.4010	Ф20 А-III L=4010	4	9.89КГ
А4		7	1.020-1/83.2-15 08-03	СТЕРЖЕНЬ ОТДЕЛЬНЫЙ	11	
				1.020.1-3ПВ.2-4 05-06 КП-36		
				СВОРОЧНЫЕ ЕДИНИЦЫ		
				СЕТКА КОСВ. АРМ.		
А4		1	1.020-1/83.2-15 09-01	СКА-3	7	
А4		2	1.020-1/83.2-15 10-01	СКА-4	3	
А4		4	1.020-1/83.2-15 11	ИЗДЕЛИЕ ЗАКЛАДНОЕ МН-5	1	
				ДЕТАЛИ		
				СТ. ОТД. ГОСТ 5781-82*		
ВЧ		6	20.013.4010	Ф20 А-III L=4010	4	9.89КГ
А4		7	1.020-1/83.2-15 08-03	СТЕРЖЕНЬ ОТДЕЛЬНЫЙ	11	
				1.020.1-3ПВ.2-4 05-07 КП-37		
				СВОРОЧНЫЕ ЕДИНИЦЫ		
				СЕТКА КОСВ. АРМ.		
А4		1	1.020-1/83.2-15 09-01	СКА-3	7	
А4		2	1.020-1/83.2-15 10-01	СКА-4	3	
А4		4	1.020-1/83.2-15 12-01	ИЗДЕЛИЕ ЗАКЛАДНОЕ МН-8	1	
				ДЕТАЛИ		
				СТ. ОТД. ГОСТ 5781-82*		
ВЧ		6	20.013.4010	Ф20 А-III L=4010	4	9.89КГ
А4		7	1.020-1/83.2-15 08-03	СТЕРЖЕНЬ ОТДЕЛЬНЫЙ	11	
				1.020.1-3ПВ.2-4 05-08 КП-38		
				СВОРОЧНЫЕ ЕДИНИЦЫ		

				СЕТКА КОСВ. АРМ.		
А4		1	1.020-1/83.2-15 09-01	СКА-3	7	
А4		2	1.020-1/83.2-15 10-01	СКА-4	3	
А4		4	1.020-1/83.2-15 11-01	ИЗДЕЛИЕ ЗАКЛАДНОЕ МН-7	1	
				ДЕТАЛИ		
				СТ. ОТД. ГОСТ 5781-82*		
ВЧ		6	20.013.4010	Ф20 А-III L=4010	4	9.89КГ
А4		7	1.020-1/83.2-15 08-03	СТЕРЖЕНЬ ОТДЕЛЬНЫЙ	11	
				1.020.1-3ПВ.2-4 05-09 КП-39		
				СВОРОЧНЫЕ ЕДИНИЦЫ		
				СЕТКА КОСВ. АРМ.		
А4		1	1.020-1/83.2-15 09-01	СКА-3	7	
А4		2	1.020-1/83.2-15 10-01	СКА-4	3	
				ДЕТАЛИ		
				СТ. ОТД. ГОСТ 5781-82*		
ВЧ		6	20.013.4010	Ф20 А-III L=4010	4	9.89КГ
А4		7	1.020-1/83.2-15 08-03	СТЕРЖЕНЬ ОТДЕЛЬНЫЙ	11	
				1.020.1-3ПВ.2-4 05-10 КП-40		
				СВОРОЧНЫЕ ЕДИНИЦЫ		
				СЕТКА КОСВ. АРМ.		
А4		1	1.020-1/83.2-15 09-01	СКА-3	8	
А4		2	1.020-1/83.2-15 10-01	СКА-4	3	
А4		4	1.020-1/83.2-15 12	ИЗДЕЛИЕ ЗАКЛАДНОЕ МН-6	1	
				ДЕТАЛИ		
				СТ. ОТД. ГОСТ 5781-82*		
ВЧ		6	32.013.4010	Ф32 А-III L=4010	4	25.3КГ
А4		7	1.020-1/83.2-15 08-04	СТЕРЖЕНЬ ОТДЕЛЬНЫЙ	10	
				1.020.1-3ПВ.2-4 05-11 КП-41		
				СВОРОЧНЫЕ ЕДИНИЦЫ		
				СЕТКА КОСВ. АРМ.		
А4		1	1.020-1/83.2-15 09-01	СКА-3	8	
А4		2	1.020-1/83.2-15 10-01	СКА-4	3	
А4		4	1.020-1/83.2-15 11	ИЗДЕЛИЕ ЗАКЛАДНОЕ МН-5	1	

Киев ЗНИИЭП — ЭПВЦ — Оператор ТЛП КОРТ — Шейнич

Взам. инв. № | Подпись и дата | Инв. № подл.

ФОРМАТ А4

ФОРМАТ А4

ФОРМАТ	ЗОНА	ПОЗ	ОБОЗНАЧЕНИЕ	НАИМЕНОВАНИЕ	КОЛ	ПРИМЕЧАНИЕ
				ДЕТАЛИ		
БЧ		6	32.013.4010	СТ. ОТД. ГОСТ 5781-82* Ф32 А-Ш L=4010	4	25.3КГ
А4		7	1.020-1/83.2-15 08-04	СТЕРЖЕНЬ ОТДЕЛЬНЫЙ	10	
				1.020.1-3ПВ.2-4 05-12 КП-42		
				СБОРОЧНЫЕ ЕДИНИЦЫ		
				СЕТКА КОСВ. АРМ.		
А4		1	1.020-1/83.2-15 09-01	СКА-3	8	
А4		2	1.020-1/83.2-15 10-01	СКА-4	3	
А4		4	1.020-1/83.2-15 12-01	ИЗДЕЛИЕ ЗАКЛАДНОЕ МН-8	1	
				ДЕТАЛИ		
БЧ		6	32.013.4010	СТ. ОТД. ГОСТ 5781-82* Ф32 А-Ш L=4010	4	31.8КГ
А4		7	1.020-1/83.2-15 08-04	СТЕРЖЕНЬ ОТДЕЛЬНЫЙ	10	
				1.020.1-3ПВ.2-4 05-13 КП-43		
				СБОРОЧНЫЕ ЕДИНИЦЫ		
				СЕТКА КОСВ. АРМ.		
А4		1	1.020-1/83.2-15 09-01	СКА-3	8	
А4		2	1.020-1/83.2-15 10-01	СКА-4	3	
А4		4	1.020-1/83.2-15 11-01	ИЗДЕЛИЕ ЗАКЛАДНОЕ МН-7	1	
				ДЕТАЛИ		
БЧ		6	32.013.4010	СТ. ОТД. ГОСТ 5781-82* Ф32 А-Ш L=4010	4	25.3КГ
А4		7	1.020-1/83.2-15 08-04	СТЕРЖЕНЬ ОТДЕЛЬНЫЙ	10	
				1.020.1-3ПВ.2-4 05-14 КП-44		
				СБОРОЧНЫЕ ЕДИНИЦЫ		
				СЕТКА КОСВ. АРМ.		
А4		1	1.020-1/83.2-15 09-01	СКА-3	8	
А4		2	1.020-1/83.2-15 10-01	СКА-4	3	
				ДЕТАЛИ		
БЧ		6	32.013.4010	СТ. ОТД. ГОСТ 5781-82* Ф32 А-Ш L=4010	4	25.3КГ
А4		7	1.020-1/83.2-15 08-04	СТЕРЖЕНЬ ОТДЕЛЬНЫЙ	10	

ФОРМАТ А4

ШЕЙНИЧ И. Шейнич

ОПЕРАТОР ТЛП КОРТ

ЭПВЦ Киев ЗНИИЭП

ФОРМАТ	ЗОНА	ПОЗ	ОБОЗНАЧЕНИЕ	НАИМЕНОВАНИЕ	КОЛ	ПРИМЕЧАНИЕ
				1.020.1-3ПВ.2-4 05-15 КП-45		
				СБОРОЧНЫЕ ЕДИНИЦЫ		
				СЕТКА КОСВ. АРМ.		
А4		1	1.020-1/83.2-15 09-01	СКА-3	10	
А4		2	1.020-1/83.2-15 10-01	СКА-4	3	
А4		4	1.020-1/83.2-15 12	ИЗДЕЛИЕ ЗАКЛАДНОЕ МН-6	1	
				ДЕТАЛИ		
БЧ		6	40.013.4010	СТ. ОТД. ГОСТ 5781-82* Ф40 А-Ш L=4010	4	39.6КГ
А4		7	1.020-1/83.2-15 08-05	СТЕРЖЕНЬ ОТДЕЛЬНЫЙ	10	
				1.020.1-3ПВ.2-4 05-16 КП-46		
				СБОРОЧНЫЕ ЕДИНИЦЫ		
				СЕТКА КОСВ. АРМ.		
А4		1	1.020-1/83.2-15 09-01	СКА-3	10	
А4		2	1.020-1/83.2-15 10-01	СКА-4	3	
А4		4	1.020-1/83.2-15 11	ИЗДЕЛИЕ ЗАКЛАДНОЕ МН-5	1	
				ДЕТАЛИ		
БЧ		6	40.013.4010	СТ. ОТД. ГОСТ 5781-82* Ф40 А-Ш L=4010	4	39.6КГ
А4		7	1.020-1/83.2-15 08-05	СТЕРЖЕНЬ ОТДЕЛЬНЫЙ	10	
				1.020.1-3ПВ.2-4 05-17 КП-47		
				СБОРОЧНЫЕ ЕДИНИЦЫ		
				СЕТКА КОСВ. АРМ.		
А4		1	1.020-1/83.2-15 09-01	СКА-3	10	
А4		2	1.020-1/83.2-15 10-01	СКА-4	3	
А4		4	1.020-1/83.2-15 12-01	ИЗДЕЛИЕ ЗАКЛАДНОЕ МН-8	1	
				ДЕТАЛИ		
БЧ		6	40.013.4010	СТ. ОТД. ГОСТ 5781-82* Ф40 А-Ш L=4010	4	39.6КГ
А4		7	1.020-1/83.2-15 08-05	СТЕРЖЕНЬ ОТДЕЛЬНЫЙ	10	
				1.020.1-3ПВ.2-4 05-18 КП-48		
				СБОРОЧНЫЕ ЕДИНИЦЫ		

ВЗАМ ИНВ № | ПОДПИСЬ И ДАТА | ИНВ №ПОДЛ

17
9153/1

ФОРМАТ А4

ФОРМАТ	ЗОНА	ПОЗ	ОБОЗНАЧЕНИЕ	НАИМЕНОВАНИЕ	КОЛ	ПРИМЕЧАНИЕ
				СЕТКА КОСВ. АРМ.		
А4		1	1.020-1/83.2-15 09-01	СКА-3	10	
А4		2	1.020-1/83.2-15 10-01	СКА-4	3	
А4		4	1.020-1/83.2-15 11-01	ИЗДЕЛИЕ ЗАКЛАДНОЕ МН-7	1	
				ДЕТАЛИ		
				СТ. ОТД. ГОСТ 5781-82*		
ВЧ		6	40.013.4010	Ф40 А-Ш L=4010	4	39.6КГ
А4		7	1.020-1/83.2-15 08-05	СТЕРЖЕНЬ ОТДЕЛЬНЫЙ	10	
				1.020.1-3ПВ.2-4 05-19 КП-49		
				СВОРОЧНЫЕ ЕДИНИЦЫ		
				СЕТКА КОСВ. АРМ.		
А4		1	1.020-1/83.2-15 09-01	СКА-3	10	
А4		2	1.020-1/83.2-15 10-01	СКА-4	3	
				ДЕТАЛИ		
				СТ. ОТД. ГОСТ 5781-82*		
ВЧ		6	40.013.4010	Ф40 А-Ш L=4010	4	39.6КГ
А4		7	1.020-1/83.2-15 08-05	СТЕРЖЕНЬ ОТДЕЛЬНЫЙ	10	

ЭПВЦ Киев ЗНИИЭП | ТЛП КОРТ

1.020.1-3ПВ.2-4 05

ЛИСТ 7

ФОРМАТ А4

ЭПВЦ Киев ЗНИИЭП | ОПЕРАТОР ТЛП КОРТ

ВЗАМ ИНВ №

ПОДПИСЬ И ДАТА

ИНВ № ПОДЛ

18
9153/1

ЛИ

ФОРМАТ А4

ОБОЗНАЧЕНИЕ	МАРКА	РИС	А,мм	У2	МАССА,кг
I.020.I-3ПВ.2-4 05	КП- 30	I	350	7	82,4
-0I	КП- 3I	2	350	7	76,7
-02	КП- 32	I	350	7	87,I
-03	КП- 33	2	350	7	80,3
-04	КП- 34	3	350	7	67,3
-05	КП- 35	I	350	7	93,2
-06	КП- 36	2	350	7	87,5
-07	КП- 37	I	350	7	97,9
-08	КП- 38	2	359	7	9I,I
-09	КП- 39	3	350	7	78,I
-I0	КП- 40	I	650	8	I60,5
-II	КП- 4I	2	650	8	I54,8
-I2	КП- 42	I	650	8	I65,2
-I3	КП- 43	2	650	8	I58,5
-I4	КП- 44	3	650	8	I45,5
-I5	КП- 45	I	650	I0	227,7
-I6	КП- 46	2	650	I0	222,0
-I7	КП- 47	I	650	I0	232,4
-I8	КП- 48	2	650	I0	225,7
-I9	КП- 49	3	650	I0	2I2,7

РИС. 1

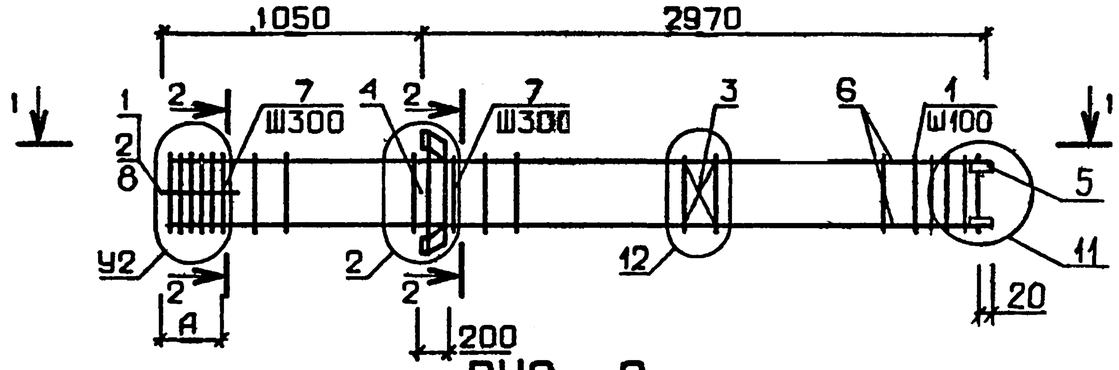

РИС. 2

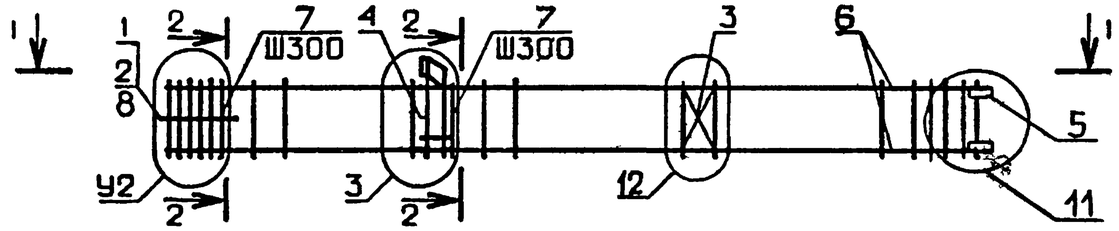

РИС. 3

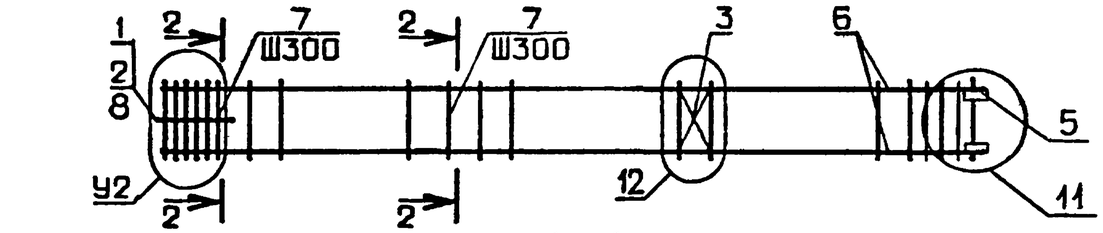

1 - 1

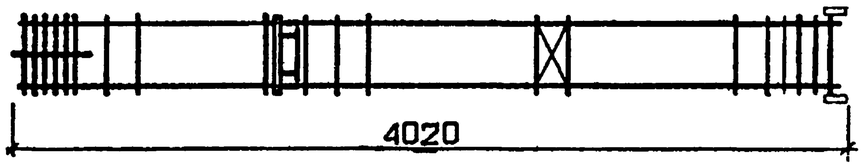

2-2

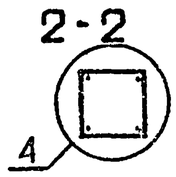

19
9153/1

НАЧ ОТД	ШЕВЧЕНКО		
Н.КОНТР	РЕБРОВ		
ГЛ СПЕЦ	НИЧИПОРЕНКО		
ПРОВЕРИЛ	НИЧИПОРЕНКО		
РАЗРАБ	СКОРОБОГАТ		

1.020.1-3ПВ.2-4 05СБ

КАРКАС ПРОСТРАНСТВЕННЫЙ
КП-30 – КП-49
СБОРОЧНЫЙ ЧЕРТЕЖ

СТАДИЯ	МАССА	МАСШТАБ
Р	СМ ТАБЛ	

ЛИСТ | ЛИСТОВ 1

ГОСГРАЖДАНСТРОЙ
КиевЗНИИЭП

ФОРМАТ А3

КиевЗНИИЭП ТЛП КОРТ

ФОРМАТ	ЗОНА	ПОЗ	ОБОЗНАЧЕНИЕ	НАИМЕНОВАНИЕ	КОЛ	ПРИМЕЧАНИЕ
				ДОКУМЕНТАЦИЯ		
А3			1.020.1-3ПВ.2-4 06СБ	СБОРОЧНЫЙ ЧЕРТЕЖ		
А3			1.020.1-3ПВ.2-4 00Д1	УЗЛЫ АРМАТУРНЫЕ		
А4			1.020.1-3ПВ.2-4 00ТО	ТЕХНИЧЕСКОЕ ОПИСАНИЕ		
				СБОРОЧНЫЕ ЕДИНИЦЫ		
А4	1		1.020-1/83.2-15 09-01	СЕТКА КОСВ. АРМ. СКА-3	10	
А4	2		1.020-1/83.2-15 10-01	СКА-4	3	
А4	3		1.020-1/83.2-15 02	СЕТКА С-2	1	
А4	5		1.020.1-3ПВ.1-3 36	ИЗДЕЛИЕ ЗАКЛАДНОЕ МН-53	4	
				ДЕТАЛИ		
ВЧ	6		40.013.4010	СТ. ОТД. ГОСТ 5781-82* Ф40 А-Ш L=4010	4	39.6КГ
А4	8		1.020-1/83.2-15 08-05	СТЕРЖЕНЬ ОТДЕЛЬНЫЙ	10	
ВЧ	9		6.011.650	СТ. ОТД. ГОСТ 5781-82* Ф6 А-I L=650	4	0.14КГ
			ПЕРЕМЕННЫЕ ДАННЫЕ	ДЛЯ ИСПОЛНЕНИЙ:		
				1.020.1-3ПВ.2-4 06 КП-50		
				СБОРОЧНЫЕ ЕДИНИЦЫ		
А4	4		1.020-1/83.2-15 12	ИЗДЕЛИЕ ЗАКЛАДНОЕ МН-6	1	
				ДЕТАЛИ		
ВЧ	7		20.013.3560	СТ. ОТД. ГОСТ 5781-82* Ф20 А-Ш L=3560	4	8.78КГ
				1.020.1-3ПВ.2-4 06-01 КП-51		
				СБОРОЧНЫЕ ЕДИНИЦЫ		
А4	4		1.020-1/83.2-15 11	ИЗДЕЛИЕ ЗАКЛАДНОЕ МН-5	1	
				ДЕТАЛИ		

		1.020.1-3ПВ.2-4 06	
НАЧ ОТД	ШЕВЧЕНКО	КАРКАС ПРОСТРАНСТВЕННЫЙ КП-50–КП-56	СТАДИЯ: Р; ЛИСТ: 1; ЛИСТОВ: 3
Н КОНТР	ДЕБОВ		ГОСГРАЖДАНСТРОЙ КиевЗНИИЭП
ГЛ СПЕЦ	ЧИЧИПОРЕНКО		
ПРОВЕРИЛ	ЧИЧИПОРЕНКО		
РАЗРАБ	СКОРОБОГАТ		

ФОРМАТ А4

ЭПВЦ Киев ЗНИИЭП

ОПЕРАТОР ТЛП КОРТ

ШЕЙНИЧ

ФОРМАТ	ЗОНА	ПОЗ	ОБОЗНАЧЕНИЕ	НАИМЕНОВАНИЕ	КОЛ	ПРИМЕЧАНИЕ
ВЧ	7		20.013.3560	СТ. ОТД. ГОСТ 5781-82* Ф20 А-Ш L=3560	4	8.78КГ
				1.020.1-3ПВ.2-4 06-02 КП-52		
				СБОРОЧНЫЕ ЕДИНИЦЫ		
А4	4		1.020-1/83.2-15 12-01	ИЗДЕЛИЕ ЗАКЛАДНОЕ МН-8	1	
				ДЕТАЛИ		
ВЧ	7		20.013.3560	СТ. ОТД. ГОСТ 5781-82* Ф20 А-Ш L=3560	4	8.78КГ
				1.020.1-3ПВ.2-4 06-03 КП-53		
				СБОРОЧНЫЕ ЕДИНИЦЫ		
А4	4		1.020-1/83.2-15 11-01	ИЗДЕЛИЕ ЗАКЛАДНОЕ МН-7	1	
				ДЕТАЛИ		
ВЧ	7		20.013.3560	СТ. ОТД. ГОСТ 5781-82* Ф20 А-Ш L=3560	4	8.78КГ
				1.020.1-3ПВ.2-4 06-04 КП-54		
				ДЕТАЛИ		
ВЧ	7		20.013.3560	СТ. ОТД. ГОСТ 5781-82* Ф20 А-Ш L=3560	4	8.78КГ
				1.020.1-3ПВ.2-4 06-05 КП-55		
				СБОРОЧНЫЕ ЕДИНИЦЫ		
А4	4		1.020-1/83.2-15 12-01	ИЗДЕЛИЕ ЗАКЛАДНОЕ МН-8	1	
				ДЕТАЛИ		
ВЧ	7		32.013.3560	СТ. ОТД. ГОСТ 5781-82* Ф32 А-Ш L=3560	4	22.5КГ
				1.020.1-3ПВ.2-4 06-06 КП-56		

ВЗАМ ИНВ №

ПОДПИСЬ И ДАТА

ИНВ №ПОДЛ

		1.020.1-3ПВ.2-4 06	ЛИСТ 2

20
9153/1

ФОРМАТ А4

ФОРМАТ	ЗОНА	ПОЗ	ОБОЗНАЧЕНИЕ	НАИМЕНОВАНИЕ	КОЛ	ПРИМЕЧАНИЕ
				СБОРОЧНЫЕ ЕДИНИЦЫ		
А4		4	1,020-1/83.2-15 11-01	ИЗДЕЛИЕ ЗАКЛАДНОЕ МН-7	1	
				ДЕТАЛИ		
ВЧ		7	32.013.3560	СТ. ОТД. ГОСТ 5781-82* Ф32 А-Ш L=3560	4	22.5КГ

ТЛП КОРТ Киев ЗНИИЭП

1.020.1-3ПВ.2-4 06

ЛИСТ 3

ФОРМАТ А4

ОПЕРАТОР ТЛП КОРТ

ЭПВЦ Киев ЗНИИЭП

ВЗАМ ИНВ № | ПОДПИСЬ И ДАТА | ИНВ №ПОДЛ

21
9153/1

ЛИСТ

ФОРМАТ А4

ОБОЗНАЧЕНИЕ	МАРКА	РИС.	МАССА,кг
I.02Ц.I-3ПВ.2-4 06	КП- 50	I	262,8
-0I	КП- 5I	2	257,I
-02	КП- 52	I	267,5
-03	КП- 53	2	260,8
-04	КП- 54	3	247,8
-05	КП- 55	I	322,3
-06	КП- 56	2	3I5,6

РИС. 1

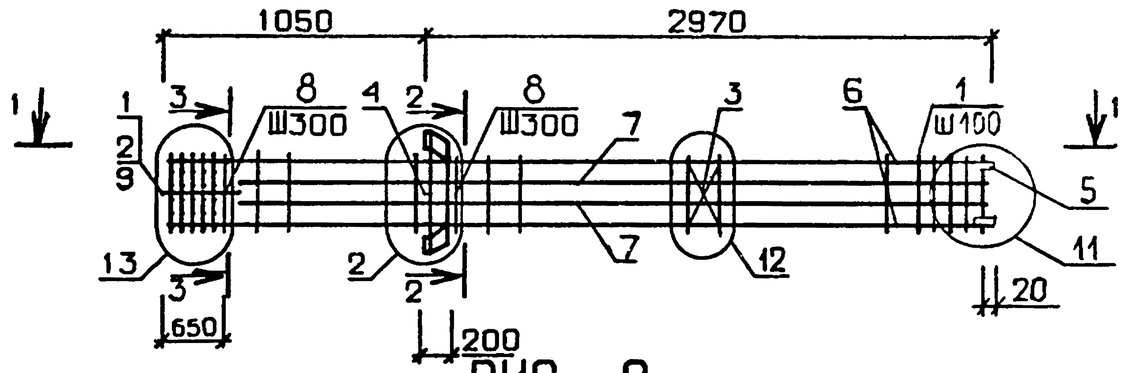

РИС. 2

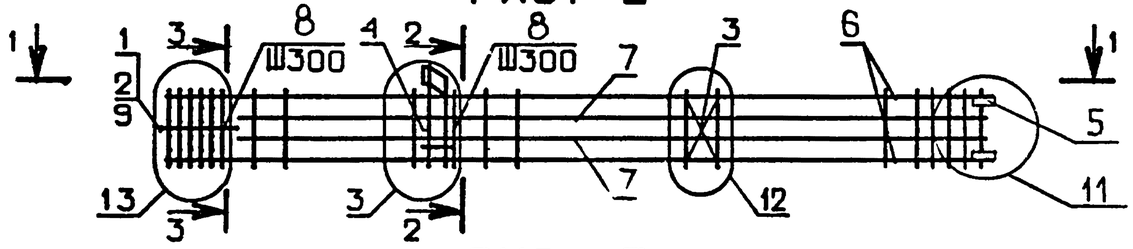

РИС. 3

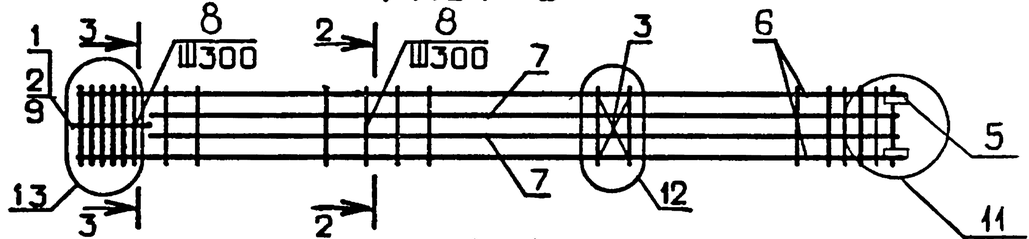

1-1

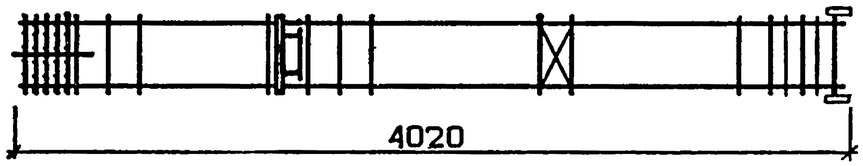

2-2

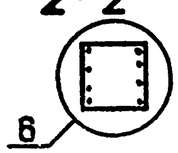

3-3

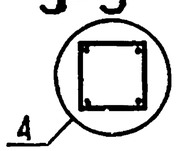

22
9153,1

НАЧ ОТД	ШЕВЧЕНКО		
Н.КОНТР	ДЕБРОВ		
ГЛ СПЕЦ	НИЧИПОРЕНКО		
ПРОВЕРИЛ	НИЧИПОРЕНКО		
РАЗРАБ	СКОРОБОГАТ		

1.020.1-3ПВ.2-4 06СБ

КАРКАС ПРОСТРАНСТВЕННЫЙ КП-50 – КП-56. СБОРОЧНЫЙ ЧЕРТЕЖ

СТАДИЯ	МАССА	МАСШТАБ
Р	СМ ТАБЛ	

ЛИСТ	ЛИСТОВ 1

ГОСГРАЖДАНСТРОЙ
КиевЗНИИЭП

ФОРМАТ А3

ФОРМАТ	ЗОНА	ПОЗ	ОБОЗНАЧЕНИЕ	НАИМЕНОВАНИЕ	КОЛ	ПРИМЕЧАНИЕ
				ДОКУМЕНТАЦИЯ		
А3			1.020.1-3ПВ.2-4 07СВ	СБОРОЧНЫЙ ЧЕРТЕЖ		
А3			1.020.1-3ПВ.2-4 00Д1	УЗЛЫ АРМАТУРНЫЕ		
А4			1.020.1-3ПВ.2-4 00ТО	ТЕХНИЧЕСКОЕ ОПИСАНИЕ		
				СБОРОЧНЫЕ ЕДИНИЦЫ		
А4		3	1.020-1/83.2-15 02	СЕТКА С-2	3	
А4		5	1.020.1-3ПВ.1-3 36	ИЗДЕЛИЕ ЗАКЛАДНОЕ МН-53	4	
				ДЕТАЛИ		
БЧ		6	20.013.10610	СТ. ОТД. ГОСТ 5781-82* Ф20 А-Ш L=10610	4	26.2КГ
А4		7	1.020-1/83.2-15 08-03	СТЕРЖЕНЬ ОТДЕЛЬНЫЙ	33	
БЧ		8	6.011.650	СТ. ОТД. ГОСТ 5781-82* Ф6 А-I L=650	4	0.14КГ
			ПЕРЕМЕННЫЕ ДАННЫЕ	ДЛЯ ИСПОЛНЕНИЙ:		
				1.020.1-3ПВ.2-4 07 КП-57		
				СБОРОЧНЫЕ ЕДИНИЦЫ		
				СЕТКА КОСВ. АРМ.		
А4		1	1.020-1/83.2-15 09	СКА-1	7	
А4		2	1.020-1/83.2-15 10	СКА-2	3	
А4		4	1.020-1/83.2-15 12	ИЗДЕЛИЕ ЗАКЛАДНОЕ МН-6	3	
				1.020.1-3ПВ.2-4 07-01 КП-58		
				СБОРОЧНЫЕ ЕДИНИЦЫ		
				СЕТКА КОСВ. АРМ.		
А4		1	1.020-1/83.2-15 09	СКА-1	7	
А4		2	1.020-1/83.2-15 10	СКА-2	3	
А4		4	1.020-1/83.2-15 11	ИЗДЕЛИЕ ЗАКЛАДНОЕ МН-5	3	
				1.020.1-3ПВ.2-4 07-02 КП-59		

1.020.1-3ПВ.2-4 07

НАЧ ОТД	ШЕВЧЕНКО	
Н КОНТР	РЕБРОВ	
ГЛ СПЕЦ	НИЧИПОРЕНКО	
ПРОВЕРИЛ	НИЧИПОРЕНКО	
РАЗРАБ	СКОРОБОГАТ	

КАРКАС ПРОСТРАНСТВЕННЫЙ КП-57 - КП-64

СТАДИЯ	ЛИСТ	ЛИСТОВ
Р	1	3

ГОСГРАЖДАНСТРОЙ КиевЗНИИЭП

ФОРМАТ А4

ШЕЙНИЧ И Шейнич

ОПЕРАТОР ТЛП КОРТ

ЭПВЦ Киев ЗНИИЭП

ФОРМАТ	ЗОНА	ПОЗ	ОБОЗНАЧЕНИЕ	НАИМЕНОВАНИЕ	КОЛ	ПРИМЕЧАНИЕ
				СБОРОЧНЫЕ ЕДИНИЦЫ		
				СЕТКА КОСВ. АРМ.		
А4		1	1.020-1/83.2-15 09	СКА-1	7	
А4		2	1.020-1/83.2-15 10	СКА-2	3	
				1.020.1-3ПВ.2-4 07-03 КП-60		
				СБОРОЧНЫЕ ЕДИНИЦЫ		
				СЕТКА КОСВ. АРМ.		
А4		1	1.020-1/83.2-15 09-01	СКА-3	7	
А4		2	1.020-1/83.2-15 10-01	СКА-4	3	
А4		4	1.020-1/83.2-15 12	ИЗДЕЛИЕ ЗАКЛАДНОЕ МН-6	3	
				1.020.1-3ПВ.2-4 07-04 КП-61		
				СБОРОЧНЫЕ ЕДИНИЦЫ		
				СЕТКА КОСВ. АРМ.		
А4		1	1.020-1/83.2-15 09-01	СКА-3	7	
А4		2	1.020-1/83.2-15 10-01	СКА-4	3	
А4		4	1.020-1/83.2-15 11	ИЗДЕЛИЕ ЗАКЛАДНОЕ МН-5	3	
				1.020.1-3ПВ.2-4 07-05 КП-62		
				СБОРОЧНЫЕ ЕДИНИЦЫ		
				СЕТКА КОСВ. АРМ.		
А4		1	1.020-1/83.2-15 09-01	СКА-3	7	
А4		2	1.020-1/83.2-15 10-01	СКА-4	3	
А4		4	1.020-1/83.2-15 11-01	ИЗДЕЛИЕ ЗАКЛАДНОЕ МН-7	3	
				1.020.1-3ПВ.2-4 07-06 КП-63		
				СБОРОЧНЫЕ ЕДИНИЦЫ		
				СЕТКА КОСВ. АРМ.		
А4		1	1.020-1/83.2-15 09-01	СКА-3	7	
А4		2	1.020-1/83.2-15 10-01	СКА-4	3	
				1.020.1-3ПВ.2-4 07-07 КП-64		
				СБОРОЧНЫЕ ЕДИНИЦЫ		

ВЗАМ ИНВ №

ПОДПИСЬ И ДАТА

ИНВ № ПОДЛ

23
9153/1

1.020.1-3ПВ.2-4 07

ЛИСТ

ФОРМАТ А4

ФОРМАТ	ЗОНА	ПОЗ	ОБОЗНАЧЕНИЕ	НАИМЕНОВАНИЕ	КОЛ	ПРИМЕЧАНИЕ
				СЕТКА КОСВ. АРМ.		
А4		1	1.020-1/83.2-15 09-01	СКА-3	7	
А4		2	1.020-1/83.2-15 10-01	СКА-4	3	
А4		4	1.020-1/83.2-15 12-01	ИЗДЕЛИЕ ЗАКЛАДНОЕ МН-8	3	

ЭПВЦ Киев ЗНИИЭП
ОПЕРАТОР ТЛП КОРТ
ИНВ №ПОДЛ
ПОДПИСЬ И ДАТА
ВЗАМ ИНВ №

КиевЗНИИЭП | 1111 КОРІ | 1Пзуб-

РИС. 1

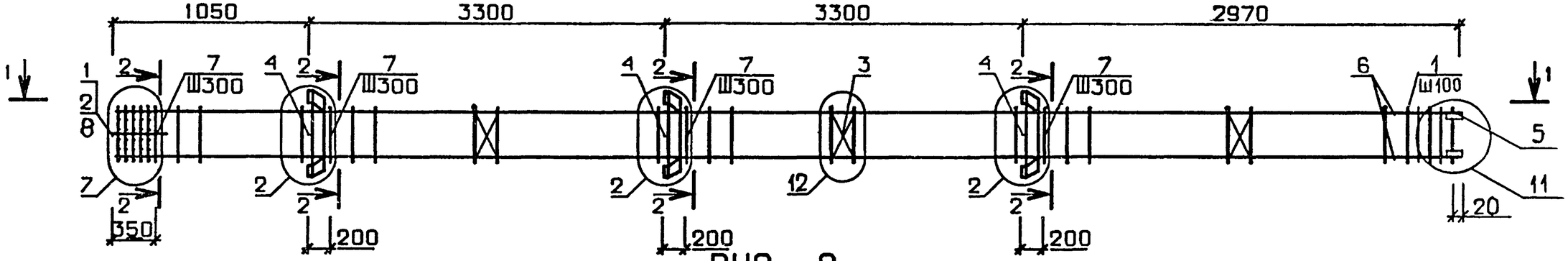

РИС. 2

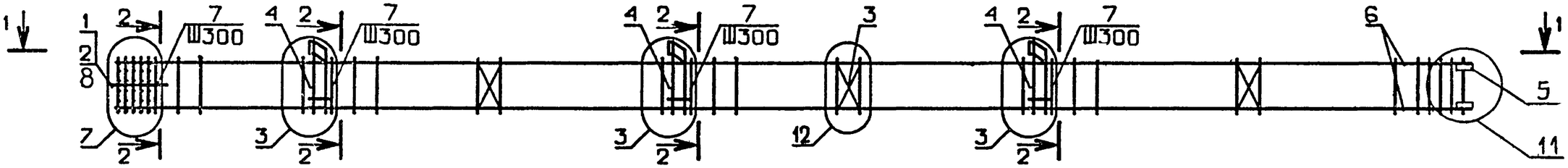

РИС. 3

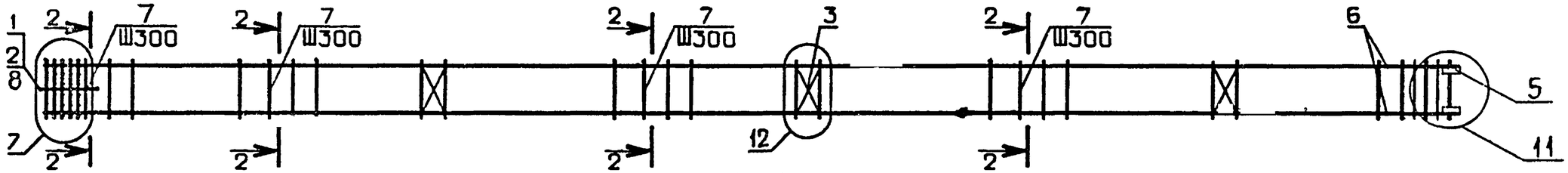

1 - 1

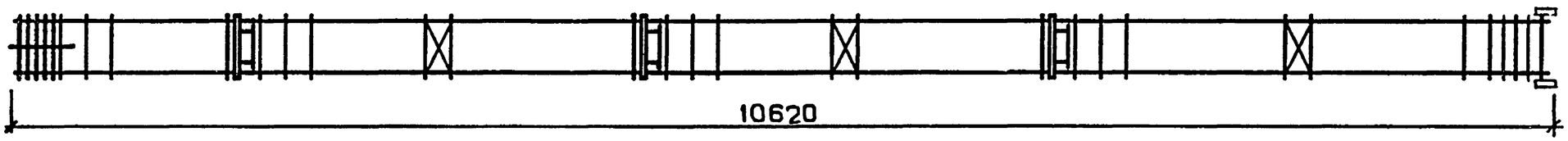

ОБОЗНАЧЕНИЕ	МАРКА	РИС.	МАССА, кг
I.020.I-3ПВ.2-4 07	КП- 57	I	I86,5
-0I	КП- 58	2	I69,4
-02	КП- 59	3	I4I,3
-03	КП- 60	I	I97,3
-04	КП- 6I	2	I80,2
-05	КП- 62	2	I9I,I
-06	КП- 63	3	I52,2
-07	КП- 64	I	2II,4

2-2

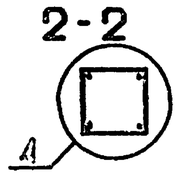

9153/1-25

НАЧ ОТД	ШЕВЧЕНКО		
Н.КОНТР	ДЕБРОВ		
ГЛ СПЕЦ	НИЧИПОРЕНКО		
ПРОВЕРИЛ	НИЧИПОРЕНКО		
РАЗРАБ	СКОРОБОГАТ		

1.020.1-3ПВ.2-4 07СБ

КАРКАС ПРОСТРАНСТВЕННЫЙ КП-57 – КП-64. СБОРОЧНЫЙ ЧЕРТЕЖ

СТАДИЯ	МАССА	МАСШТАБ
Р	СМ ТАБЛ	

ЛИСТ | ЛИСТОВ 1

ГОСГРАЖДАНСТРОЙ КиевЗНИИЭП

ФОРМАТ А3

ФОРМАТ	ЗОНА	ПОЗ	ОБОЗНАЧЕНИЕ	НАИМЕНОВАНИЕ	КОЛ	ПРИМЕЧАНИЕ
				ДОКУМЕНТАЦИЯ		
А3			1.020.1-3ПВ.2-4 08СБ	СБОРОЧНЫЙ ЧЕРТЕЖ		
А3			1.020.1-3ПВ.2-4 00Д1	УЗЛЫ АРМАТУРНЫЕ		
А4			1.020.1-3ПВ.2-4 00ТО	ТЕХНИЧЕСКОЕ ОПИСАНИЕ		
				СВОРОЧНЫЕ ЕДИНИЦЫ		
А4	2		1.020-1/83.2-15 10-01	СЕТКА КОСВ. АРМ. СКА-4	3	
А4	3		1.020-1/83.2-15 02	СЕТКА С-2	3	
А4	5		1.020.1-3ПВ.1-3 36	ИЗДЕЛИЕ ЗАКЛАДНОЕ МН-53	4	
				ДЕТАЛИ		
ВЧ	9		6.011.650	СТ. ОТД. ГОСТ 5781-82* Ф6 А-I L=650	4	0.14КГ
			ПЕРЕМЕННЫЕ ДАННЫЕ	ДЛЯ ИСПОЛНЕНИЙ:		
				1.020.1-3ПВ.2-4 08 КП-65		
				СВОРОЧНЫЕ ЕДИНИЦЫ		
А4	1		1.020-1/83.2-15 09-01	СЕТКА КОСВ. АРМ. СКА-3	7	
А4	4		1.020-1/83.2-15 11	ИЗДЕЛИЕ ЗАКЛАДНОЕ МН-5	3	
				ДЕТАЛИ		
ВЧ	6		20.013.10610	СТ. ОТД. ГОСТ 5781-82* Ф20 А-III L=10610	4	26.2КГ
ВЧ	7		16.013.3560	Ф16 А-III L=3560	4	5.62КГ
А4	8		1.020-1/83.2-15 08-03	СТЕРЖЕНЬ ОТДЕЛЬНЫЙ	33	
				1.020.1-3ПВ.2-4 08-01 КП-66		
				СВОРОЧНЫЕ ЕДИНИЦЫ		
А4	1		1.020-1/83.2-15 09-01	СЕТКА КОСВ. АРМ. СКА-3	7	
				ДЕТАЛИ		

		1.020.1-3ПВ.2-4 08	
НАЧ ОТД	ШЕВЧЕНКО	КАРКАС ПРОСТРАНСТВЕННЫЙ КП-65 - КП-72	СТАДИЯ: Р; ЛИСТ: 1; ЛИСТОВ: 3
Н КОНТР	РЕБРОВ		ГОСГРАЖДАНСТРОЙ КиевЗНИИЭП
ГЛ СПЕЦ	ЧИЧИПОРЕНКО		
ПРОВЕРИЛ	ЧИЧИПОРЕНКО		
РАЗРАБ	СКОРОБОГАТ		

ФОРМАТ А4

ЭПВЦ Киев ЗНИИЭП
ОПЕРАТОР ТЛП КОРТ
Шейнич

ФОРМАТ	ЗОНА	ПОЗ	ОБОЗНАЧЕНИЕ	НАИМЕНОВАНИЕ	КОЛ	ПРИМЕЧАНИЕ
				СТ. ОТД. ГОСТ 5781-82*		
ВЧ	6		20.013.10610	Ф20 А-III L=10610	4	26.2КГ
ВЧ	7		16.013.3560	Ф16 А-III L=3560	4	5.62КГ
А4	8		1.020-1/83.2-15 08-03	СТЕРЖЕНЬ ОТДЕЛЬНЫЙ	33	
				1.020.1-3ПВ.2-4 08-02 КП-67		
				СВОРОЧНЫЕ ЕДИНИЦЫ		
А4	1		1.020-1/83.2-15 09-01	СЕТКА КОСВ. АРМ. СКА-3	7	
А4	4		1.020-1/83.2-15 12	ИЗДЕЛИЕ ЗАКЛАДНОЕ МН-6	3	
				ДЕТАЛИ		
ВЧ	6		20.013.10610	СТ. ОТД. ГОСТ 5781-82* Ф20 А-III L=10610	4	26.2КГ
ВЧ	7		20.013.3560	Ф20 А-III L=3560	4	8.78КГ
А4	8		1.020-1/83.2-15 08-03	СТЕРЖЕНЬ ОТДЕЛЬНЫЙ	33	
				1.020.1-3ПВ.2-4 08-03 КП-68		
				СВОРОЧНЫЕ ЕДИНИЦЫ		
А4	1		1.020-1/83.2-15 09-01	СЕТКА КОСВ. АРМ. СКА-3	7	
А4	4		1.020-1/83.2-15 11	ИЗДЕЛИЕ ЗАКЛАДНОЕ МН-5	3	
				ДЕТАЛИ		
ВЧ	6		20.013.10610	СТ. ОТД. ГОСТ 5781-82* Ф20 А-III L=10610	4	26.2КГ
ВЧ	7		20.013.3560	Ф20 А-III L=3560	4	8.78КГ
А4	8		1.020-1/83.2-15 08-03	СТЕРЖЕНЬ ОТДЕЛЬНЫЙ	33	
				1.020.1-3ПВ.2-4 08-04 КП-69		
				СВОРОЧНЫЕ ЕДИНИЦЫ		
А4	1		1.020-1/83.2-15 09-01	СЕТКА КОСВ. АРМ. СКА-3	7	
А4	4		1.020-1/83.2-15 11	ИЗДЕЛИЕ ЗАКЛАДНОЕ МН-5	3	
				ДЕТАЛИ		
ВЧ	6		22.013.10610	СТ. ОТД. ГОСТ 5781-82* Ф22 А-III L=10611	4	31.7КГ
ВЧ	7		22.013.3560	Ф22 А-III L=3560	4	10.6КГ
А4	8		1.020-1/83.2-15 08-03	СТЕРЖЕНЬ ОТДЕЛЬНЫЙ	33	9153?1

ВЗАМ ИНВ № | ПОДПИСЬ И ДАТА | ИНВ № ПОДЛ

ФОРМАТ	ЗОНА	ПОЗ	ОБОЗНАЧЕНИЕ	НАИМЕНОВАНИЕ	КОЛ	ПРИМЕЧАНИЕ
				1.020.1-3ПВ.2-4 08-05 КП-70		
				СБОРОЧНЫЕ ЕДИНИЦЫ		
А4		1	1.020-1/83.2-15 09-01	СЕТКА КОСВ. АРМ. СКА-3	7	
				ДЕТАЛИ		
				СТ. ОТД. ГОСТ 5781-82*		
БЧ		6	22.013.10610	Ф22 А-III L=10610	4	31.7КГ
БЧ		7	22.013.3560	Ф22 А-III L=3560	4	10.6КГ
А4		8	1.020-1/83.2-15 08-03	СТЕРЖЕНЬ ОТДЕЛЬНЫЙ	33	
				1.020.1-3ПВ.2-4 08-06 КП-71		
				СБОРОЧНЫЕ ЕДИНИЦЫ		
А4		1	1.020-1/83.2-15 09-01	СЕТКА КОСВ. АРМ. СКА-3	9	
А4		4	1.020-1/83.2-15 11	ИЗДЕЛИЕ ЗАКЛАДНОЕ МН-5	3	
				ДЕТАЛИ		
				СТ. ОТД. ГОСТ 5781-82*		
БЧ		6	36.013.10610	Ф36 А-III L=10610	4	84.8КГ
БЧ		7	16.013.3560	Ф16 А-III L=3560	4	5.62КГ
А4		8	1.020-1/83.2-15 08-05	СТЕРЖЕНЬ ОТДЕЛЬНЫЙ	32	
				1.020.1-3ПВ.2-4 08-07 КП-72		
				СБОРОЧНЫЕ ЕДИНИЦЫ		
А4		1	1.020-1/83.2-15 09-01	СЕТКА КОСВ. АРМ. СКА-3	9	
				ДЕТАЛИ		
				СТ. ОТД. ГОСТ 5781-82*		
БЧ		6	36.013.10610	Ф36 А-III L=10610	4	84.8КГ
БЧ		7	16.013.3560	Ф16 А-III L=3560	4	5.62КГ
А4		8	1.020-1/83.2-15 08-05	СТЕРЖЕНЬ ОТДЕЛЬНЫЙ	32	

ЭПВЦ Киев ЗНИИЭП | ОПЕРАТОР ТЛП КОРТ | ШЕЙНИЧ

1.020.1-3ПВ.2-4 08

ЛИСТ 3

ФОРМАТ А4

ФОРМАТ	ЗОНА	ПОЗ	ОБОЗНАЧЕНИЕ	НАИМЕНОВАНИЕ	КОЛ	ПРИМЕЧАНИЕ

ЭПВЦ Киев ЗНИИЭП | ОПЕРАТОР ТЛП КОРТ

ВЗАМ ИНВ № | ПОДПИСЬ И ДАТА | ИНВ №ПОДЛ

27
9153/1

ЛИСТ

ФОРМАТ А4

РИС. 1

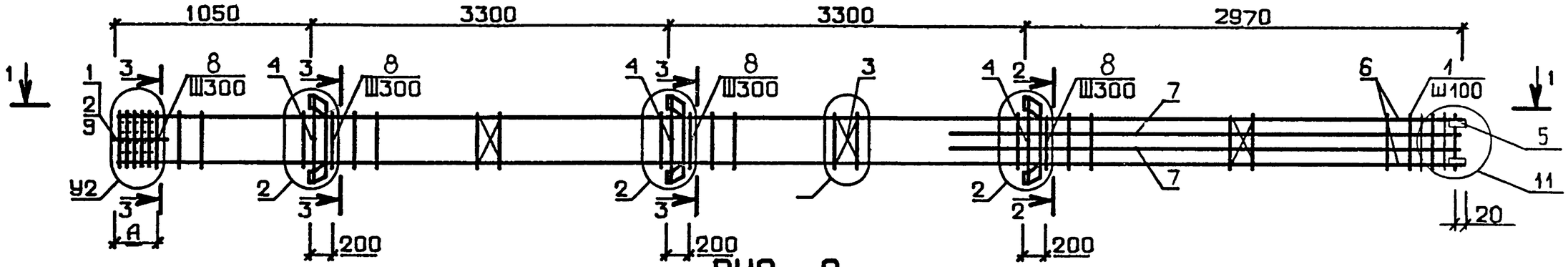

РИС. 2

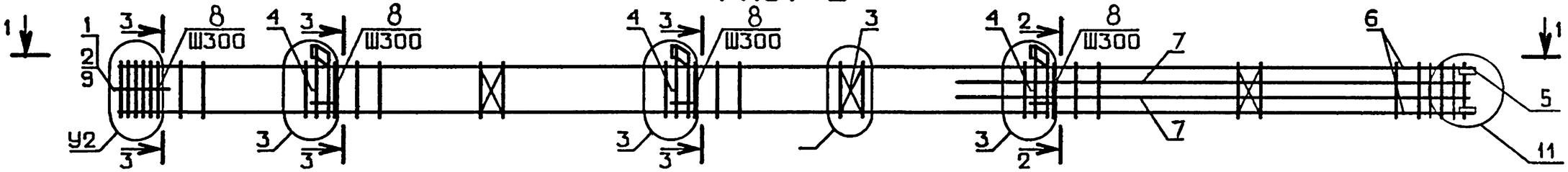

РИС. 3

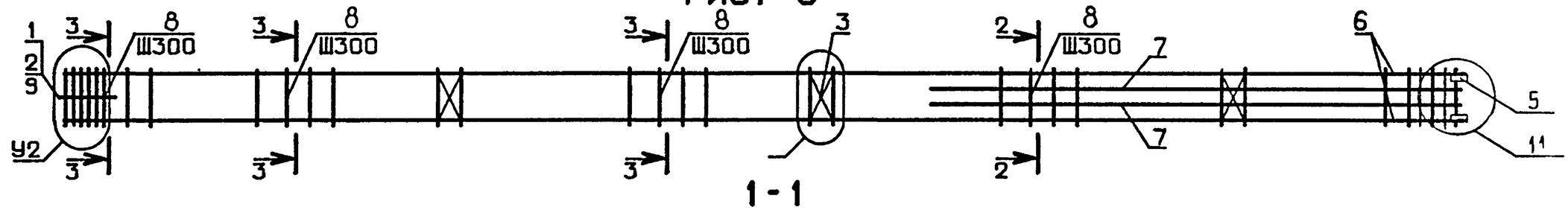

1-1

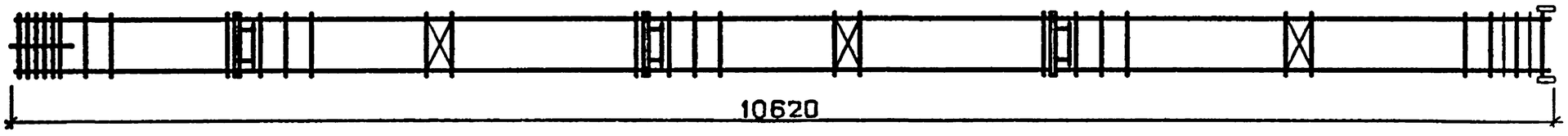

ОБОЗНАЧЕНИЕ	МАРКА	РИС.	А, мм	У2	МАССА, кг
I.020.I-3ПВ.2-4 08	КП- 65	2	350	7	202,7
-0I	КП- 66	3	350	7	I74,6
-02	КП- 67	I	350	7	232,4
-03	КП- 68	2	350	7	2I5,4
-04	КП- 69	2	350	7	244,7
-05	КП- 70	3	350	7	2I6,6
-06	КП- 7I	2	650	9	462,7
-07	КП- 72	3	650	9	434,7

2-2

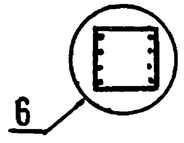

3-3

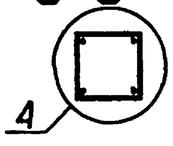

НАЧ ОТД	Шевченко	
Н.КОНТР	Ребров	
ГЛ СПЕЦ	Ничипоренко	
ПРОВЕРИЛ	Ничипоренко	
РАЗРАБ	Скоробогат	

1.020.1-3ПВ.2-4 08СБ

КАРКАС ПРОСТРАНСТВЕННЫЙ КП-65 – КП-72. СБОРОЧНЫЙ ЧЕРТЕЖ

СТАДИЯ	МАССА	МАСШТАБ
Р	СМ ТАБЛ	

ЛИСТ | ЛИСТОВ 1

ГОСГРАЖДАНСТРОЙ
КиевЗНИИЭП

ФОРМАТ	ЗОНА	ПОЗ	ОБОЗНАЧЕНИЕ	НАИМЕНОВАНИЕ	КОЛ	ПРИМЕЧАНИЕ
				ДОКУМЕНТАЦИЯ		
А3			1.020.1-3ПВ.2-4 09СВ	СБОРОЧНЫЙ ЧЕРТЕЖ		
А3			1.020.1-3ПВ.2-4 00ДИ	УЗЛЫ АРМАТУРНЫЕ		
А4			1.020.1-3ПВ.2-4 00ТО	ТЕХНИЧЕСКОЕ ОПИСАНИЕ		
				СБОРОЧНЫЕ ЕДИНИЦЫ		
А4		1	1.020-1/83.2-15 09-01	СЕТКА КОСВ. АРМ. СКА-3	7	
А4		2	1.020-1/83.2-15 10-01	СКА-4	3	
А4		3	1.020-1/83.2-15 02	СЕТКА С-2	3	
А4		5	1.020.1-3ПВ.1-3 36	ИЗДЕЛИЕ ЗАКЛАДНОЕ МН-53	4	
				ДЕТАЛИ		
				СТЕРЖЕНЬ ОТДЕЛЬНЫЙ		
А4		8	1.020-1/83.2-15 08-03		23	
А4		9	1.020-1/83.2-15 08-04		10	
ВЧ		10	6.011.650	СТ. ОТД. ГОСТ 5781-82* Ф6 А-I L=650	4	0.14КГ
			ПЕРЕМЕННЫЕ ДАННЫЕ	ДЛЯ ИСПОЛНЕНИЙ:		
				1.020.1-3ПВ.2-4 09 КП-73		
				СБОРОЧНЫЕ ЕДИНИЦЫ		
А4		4	1.020-1/83.2-15 12-01	ИЗДЕЛИЕ ЗАКЛАДНОЕ МН-8	3	
				ДЕТАЛИ		
				СТ. ОТД. ГОСТ 5781-82*		
ВЧ		6	20.013.10610	Ф20 А-III L=10610	4	26.2КГ
ВЧ		7	28.013.3560	Ф28 А-III L=3560	4	17.2КГ
				1.020.1-3ПВ.2-4 09-01 КП-74		
				СБОРОЧНЫЕ ЕДИНИЦЫ		
А4		4	1.020-1/83.2-15 11-01	ИЗДЕЛИЕ ЗАКЛАДНОЕ МН-7	3	
				ДЕТАЛИ		
ВЧ		6	20.013.10610	СТ. ОТД. ГОСТ 5781-82* Ф20 А-III L=10610	4	26.1КГ
ВЧ		7	28.013.3560	Ф28 А-III L=3560	4	17.2КГ
				1.020.1-3ПВ.2-4 09-02 КП-75		
				СБОРОЧНЫЕ ЕДИНИЦЫ		
А4		4	1.020-1/83.2-15 11-01	ИЗДЕЛИЕ ЗАКЛАДНОЕ МН-7	3	
				ДЕТАЛИ		
ВЧ		6	22.013.10610	СТ. ОТД. ГОСТ 5781-82* Ф22 А-III L=10610	4	31.7КГ
ВЧ		7	25.013.3560	Ф25 А-III L=3560	4	13.7КГ
				1.020.1-3ПВ.2-4 09-03 КП-76		
				ДЕТАЛИ		
ВЧ		6	22.013.10610	СТ. ОТД. ГОСТ 5781-82* Ф22 А-III L=10610	4	31.7КГ
ВЧ		7	25.013.3560	Ф25 А-III L=3560	4	13.7КГ

Шейнич

ОПЕРАТОР ТЛП КОРТ

ЭПВЦ Киев ЗНИИЭП

КиевЗНИИЭП ТЛП КОРТ

НАЧ ОТД	ШЕВЧЕНКО		
Н КОНТР	РЕБРОВ		
ГЛ СПЕЦ	НИЧИПОРЕНКО		
ПРОВЕРИЛ	НИЧИПОРЕНКО		
РАЗРАБ	СКОРОБОГАТ		

1.020.1-3ПВ.2-4 09

КАРКАС ПРОСТРАНСТВЕННЫЙ КП-73 - КП-76

СТАДИЯ	ЛИСТ	ЛИСТОВ
Р	1	2

ГОСГРАЖДАНСТРОЙ КиевЗНИИЭП

ФОРМАТ А4

ВЗАМ ИНВ №

ПОДПИСЬ И ДАТА

ИНВ №ПОДЛ

1.020.1-3ПВ.2-4 09

29
9153/1

ЛИСТ 2

ФОРМАТ А4

РИС. 1

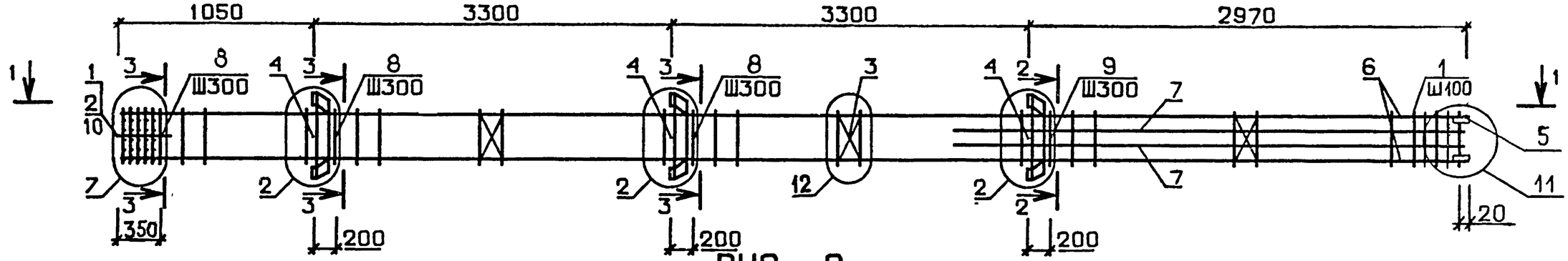

РИС. 2

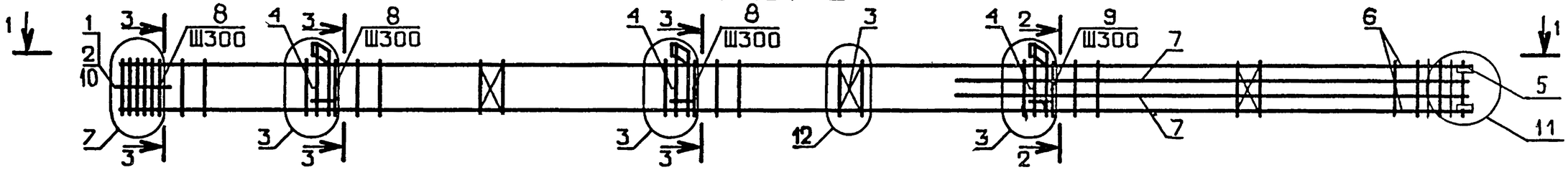

РИС. 3

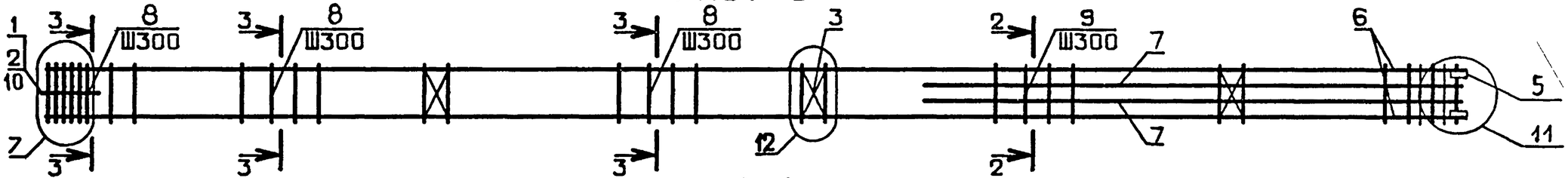

1 - 1

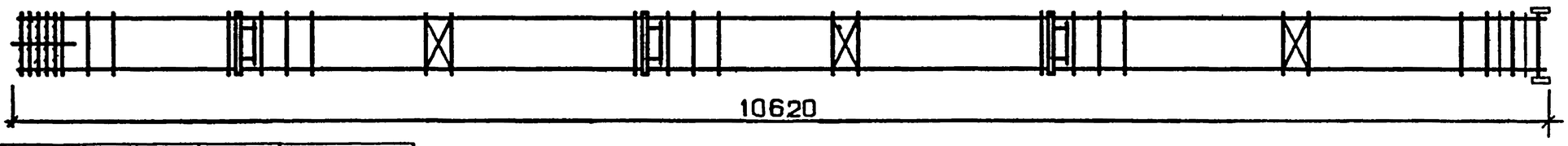

ОБОЗНАЧЕНИЕ	МАРКА	РИС.	МАССА,кг
I.020.I-3ПВ.2-4 09	КП- 73	I	282,8
-0I	КП- 74	2	262,5
-02	КП- 75	2	270,6
-03	КП- 76	3	231,6

2-2

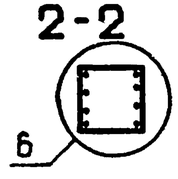

3-3

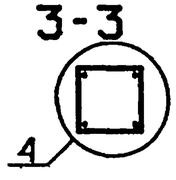

30
9153/1

НАЧОТД	ШЕВЧЕНКО		
Н.КОНТР	РЕБРОВ		
ГЛ.СПЕЦ.	ЧИЧИПОРЕНКО		
ПРОВЕРИЛ	ЧИЧИПОРЕНКО		
РАЗРАБ	СКОРОБОГАТ		

1.020.1-3ПВ.2-4 09СБ

КАРКАС ПРОСТРАНСТВЕННЫЙ КП-73 – КП-76. СБОРОЧНЫЙ ЧЕРТЕЖ

СТАДИЯ	МАССА	МАСШТАБ
Р	СМ ТАБЛ	

ЛИСТ | ЛИСТОВ 1

ГОСГРАЖДАНСТРОЙ
КиевЗНИИЭП

ФОРМАТ А3

ФОРМАТ	ЗОНА	ПОЗ	ОБОЗНАЧЕНИЕ	НАИМЕНОВАНИЕ	КОЛ	ПРИМЕЧАНИЕ
				ДОКУМЕНТАЦИЯ		
А3			1.020.1-3ПВ.2-4 10СБ	СБОРОЧНЫЙ ЧЕРТЕЖ		
А3			1.020.1-3ПВ.2-4 00Д1	УЗЛЫ АРМАТУРНЫЕ		
А4			1.020.1-3ПВ.2-4 00ТО	ТЕХНИЧЕСКОЕ ОПИСАНИЕ		
				СБОРОЧНЫЕ ЕДИНИЦЫ		
А4		2	1.020-1/83.2-15 10-01	СЕТКА КОСВ. АРМ. СКА-4	3	
А4		3	1.020-1/83.2-15 02	СЕТКА С-2	3	
А4		5	1.020.1-3ПВ.1-3 36	ИЗДЕЛИЕ ЗАКЛАДНОЕ МН-53	4	
				ДЕТАЛИ		
БЧ		11	6.011.650	СТ. ОТД. ГОСТ 5781-82* Ф6 А-I L=650	4	0.14КГ
			ПЕРЕМЕННЫЕ ДАННЫЕ	ДЛЯ ИСПОЛНЕНИЙ:		
				1.020.1-3ПВ.2-4 10 КП-77		
				СБОРОЧНЫЕ ЕДИНИЦЫ		
А4		1	1.020-1/83.2-15 09-01	СЕТКА КОСВ. АРМ. СКА-3	7	
А4		4	1.020-1/83.2-15 12	ИЗДЕЛИЕ ЗАКЛАДНОЕ МН-6	3	
				ДЕТАЛИ		
БЧ		6	20.013.10610	СТ. ОТД. ГОСТ 5781-82* Ф20 А-Ш L=10610	4	26.2КГ
БЧ		7	28.013.6860	Ф28 А-Ш L=6860	2	33.2КГ
БЧ		8	28.013.3560	Ф28 А-Ш L=3560	2	17.2КГ
				СТЕРЖЕНЬ ОТДЕЛЬНЫЙ		
А4		9	1.020-1/83.2-15 08-03		12	
А4		10	1.020-1/83.2-15 08-04		21	
				1.020.1-3ПВ.2-4 10-01 КП-78		
				СБОРОЧНЫЕ ЕДИНИЦЫ		
А4		1	1.020-1/83.2-15 09-01	СЕТКА КОСВ. АРМ. СКА-3	7	

1.020.1-3ПВ.2-4 10

НАЧ ОТД	ШЕВЧЕНКО	
Н КОНТР	РЕБРОВ	
ГЛ СПЕЦ	НИЧИПОРЕНКО	
ПРОВЕРИЛ	НИЧИПОРЕНКО	
РАЗРАБ	СКОРОБОГАТ	

КАРКАС ПРОСТРАНСТВЕННЫЙ КП-77 - КП-84

СТАДИЯ	ЛИСТ	ЛИСТОВ
Р	1	4

ГОСГРАЖДАНСТРОЙ КиевЗНИИЭП

ФОРМАТ А4

ТЛП КОРТ | КиевЗНИИЭП | И Шеин

ФОРМАТ	ЗОНА	ПОЗ	ОБОЗНАЧЕНИЕ	НАИМЕНОВАНИЕ	КОЛ	ПРИМЕЧАНИЕ
А4		4	1.020-1/83.2-15 11	ИЗДЕЛИЕ ЗАКЛАДНОЕ МН-5	3	
				ДЕТАЛИ		
БЧ		6	20.013.10610	СТ. ОТД. ГОСТ 5781-82* Ф20 А-Ш L=10610	4	26.2КГ
БЧ		7	28.013.6860	Ф28 А-Ш M=6860	2	33.2КГ
БЧ		8	28.013.3560	Ф28 А-Ш L=3560	2	17.2КГ
				СТЕРЖЕНЬ ОТДЕЛЬНЫЙ		
А4		9	1.020-1/83.2-15 08-03		12	
А4		10	1.020-1/83.2-15 08-04		21	
				1.020.1-3ПВ.2-4 10-02 КП-79		
				СБОРОЧНЫЕ ЕДИНИЦЫ		
А4		1	1.020-1/83.2-15 09-01	СЕТКА КОСВ. АРМ. СКА-3	7	
А4		4	1.020-1/83.2-15 11-01	ИЗДЕЛИЕ ЗАКЛАДНОЕ МН-7	3	
				ДЕТАЛИ		
БЧ		6	22.013.10610	СТ. ОТД. ГОСТ 5781-82* Ф22 А-Ш L=10610	4	31.7КГ
БЧ		7	32.013.6860	Ф32 А-Ш L=6860	2	43.3КГ
БЧ		8	32.013.3560	Ф32 А-Ш L=3560	2	22.5КГ
				СТЕРЖЕНЬ ОТДЕЛЬНЫЙ		
А4		9	1.020-1/83.2-15 08-03		12	
А4		10	1.020-1/83.2-15 08-04		21	
				1.020.1-3ПВ.2-4 10-03 КП-80		
				СБОРОЧНЫЕ ЕДИНИЦЫ		
А4		1	1.020-1/83.2-15 09-01	СЕТКА КОСВ. АРМ. СКА-3	7	
				ДЕТАЛИ		
БЧ		6	22.013.10610	СТ. ОТД. ГОСТ 5781-82* Ф22 А-Ш L=10610	4	31.7КГ
БЧ		7	32.013.6860	Ф32 А-Ш L=6860	2	44.3КГ
БЧ		8	32.013.3560	Ф32 А-Ш L=3560	2	22.5КГ
				СТЕРЖЕНЬ ОТДЕЛЬНЫЙ		
А4		9	1.020-1/83.2-15 08-03		12	
А4		10	1.020-1/83.2-15 08-04		21	
				1.020.1-3ПВ.2-4 10-04 КП-81		
				СБОРОЧНЫЕ ЕДИНИЦЫ		

31
9153/1

1.020.1-3ПВ.2-4 10

ЛИСТ 2

ФОРМАТ А4

ШЕЙНИЧ | ОПЕРАТОР ТЛП КОРТ | ЭПВЦ Киев ЗНИИЭП | ВЗАМ ИНВ № | ПОДПИСЬ И ДАТА | ИНВ №ПОДЛ

ФОРМАТ	ЗОНА	ПОЗ	ОБОЗНАЧЕНИЕ	НАИМЕНОВАНИЕ	КОЛ	ПРИМЕЧАНИЕ
				СЕТКА КОСВ. АРМ.		
А4		1	1.020-1/83.2-15 09-01	СКА-3	7	
А4		4	1.020-1/83.2-15 12-01	ИЗДЕЛИЕ ЗАКЛАДНОЕ МН-8	3	
				ДЕТАЛИ		
				СТ. ОТД. ГОСТ 5781-82*		
БЧ		6	20.013.10610	Ф20 А-III L=10610	4	26.2КГ
БЧ		7	40.013.6860	Ф40 А-III L=6860	2	67.7КГ
БЧ		8	40.013.3560	Ф40 А-III L=3560	2	35.1КГ
				СТЕРЖЕНЬ ОТДЕЛЬНЫЙ		
А4		9	1.020-1/83.2-15 08-03		12	
А4		10	1.020-1/83.2-15 08-05		21	
				1.020.1-3ПВ.2-4 10-05 КП-82		
				СБОРОЧНЫЕ ЕДИНИЦЫ		
				СЕТКА КОСВ. АРМ.		
А4		1	1.020-1/83.2-15 09-01	СКА-3	7	
А4		4	1.020-1/83.2-15 11-01	ИЗДЕЛИЕ ЗАКЛАДНОЕ МН-7	3	
				ДЕТАЛИ		
				СТ. ОТД. ГОСТ 5781-82*		
БЧ		6	20.013.10610	Ф20 А-III L=10610	4	26.2КГ
БЧ		7	40.013.6860	Ф40 А-III L=6860	2	67.7КГ
БЧ		8	40.013.3560	Ф40 А-III L=3560	2	35.1КГ
				СТЕРЖЕНЬ ОТДЕЛЬНЫЙ		
А4		9	1.020-1/83.2-15 08-03		12	
А4		10	1.020-1/83.2-15 08-05		21	
				1.020.1-3ПВ.2-4 10-06 КП-83		
				СБОРОЧНЫЕ ЕДИНИЦЫ		
				СЕТКА КОСВ. АРМ.		
А4		1	1.020-1/83.2-15 09-01	СКА-3	8	
А4		4	1.020-1/83.2-15 12-01	ИЗДЕЛИЕ ЗАКЛАДНОЕ МН-8	3	
				ДЕТАЛИ		
				СТ. ОТД. ГОСТ 5781-82*		
БЧ		6	32.013.10610	Ф32 А-III L=10610	4	67.0КГ
БЧ		7	40.013.6860	Ф40 А-III L=6860	2	67.7КГ
БЧ		8	40.013.3560	Ф40 А-III L=3560	2	35.1КГ
				СТЕРЖЕНЬ ОТДЕЛЬНЫЙ		
А4		9	1.020-1/83.2-15 08-04		11	
А4		10	1.020-1/83.2-15 08-05		21	

ЭПВЦ Киев ЗНИИЭП
ОПЕРАТОР ТПП КОРТ
ШЕЙНИЧ И Шейнич

ФОРМАТ	ЗОНА	ПОЗ	ОБОЗНАЧЕНИЕ	НАИМЕНОВАНИЕ	КОЛ	ПРИМЕЧАНИЕ
				1.020.1-3ПВ.2-4 10-07 КП-84		
				СБОРОЧНЫЕ ЕДИНИЦЫ		
				СЕТКА КОСВ. АРМ.		
А4		1	1.020-1/83.2-15 09-01	СКА-3	8	
А4		4	1.020-1/83.2-15 11-01	ИЗДЕЛИЕ ЗАКЛАДНОЕ МН-7	3	
				ДЕТАЛИ		
				СТ. ОТД. ГОСТ 5781-82*		
БЧ		6	32.013.10610	Ф32 А-III L=10610	4	67.0КГ
БЧ		7	40.013.6860	Ф40 А-III L=6860	2	67.7КГ
БЧ		8	40.013.3560	Ф40 А-III L=3560	2	35.1КГ
				СТЕРЖЕНЬ ОТДЕЛЬНЫЙ		
А4		9	1.020-1/83.2-15 08-04		11	
А4		10	1.020-1/83.2-15 08-05		21	

ВЗАМ ИНВ №
ПОДПИСЬ И ДАТА
ИНВ №ПОДЛ

32
9153/1

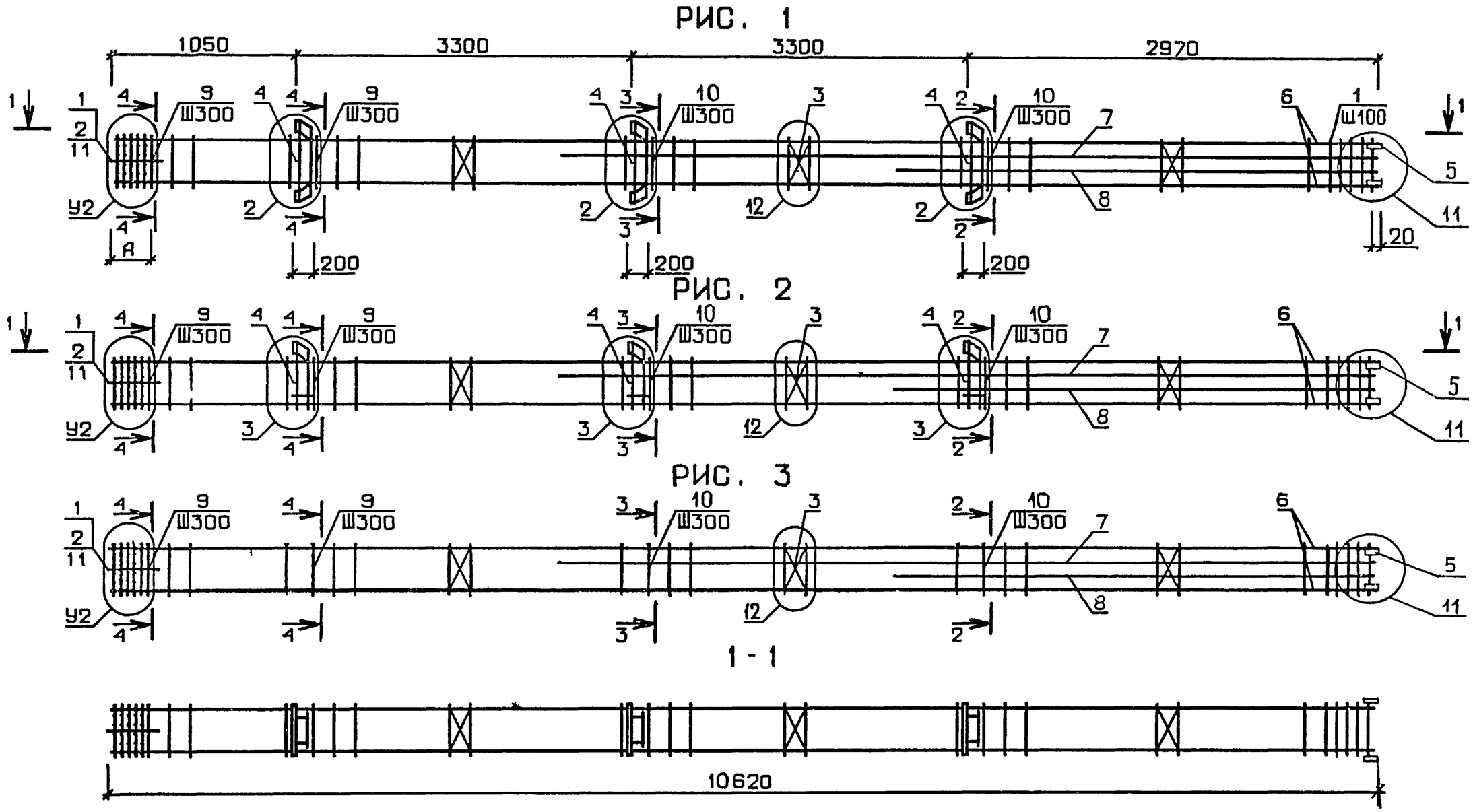

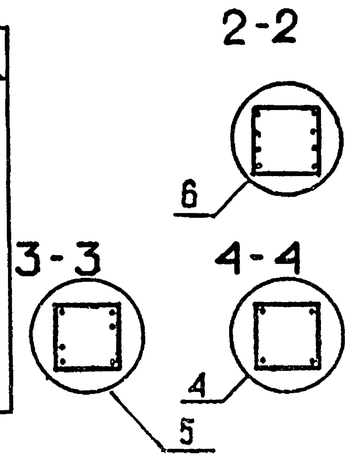

ОБОЗНАЧЕНИЕ	МАРКА	РИС.	А, мм	У2	МАССА, кг
I.020.I-3ПВ.2-4 I0	КП-77	I	350	7	303,4
-0I	КП-78	2	350	7	286,4
-02	КП-79	2	350	7	350,I
-03	КП-80	3	350	7	3II,I
-04	КП-8I	I	350	7	429,7
-05	КП-82	2	350	7	409,4
-06	КП-83	I	650	8	598,8
-07	КП-84	2	650	8	578,6

33
9153/1

НАЧ ОТД	ШЕВЧЕНКО		
Н.КОНТР	РЕБРОВ		
ГЛ СПЕЦ	НИЧИПОРЕНКО		
ПРОВЕРИЛ	НИЧИПОРЕНКО		
РАЗРАБ	СКОРОБОГАТ		

1.020.1-3ПВ.2-4 10СБ

КАРКАС ПРОСТРАНСТВЕННЫЙ КП-77 – КП-84. СБОРОЧНЫЙ ЧЕРТЕЖ

СТАДИЯ	МАССА	МАСШТАБ
Р	СМ ТАБЛ	

ЛИСТ | ЛИСТОВ 1

ГОСГРАЖДАНСТРОЙ КиевЗНИИЭП

ФОРМАТ А3

ФОРМАТ	ЗОНА	ПОЗ	ОБОЗНАЧЕНИЕ	НАИМЕНОВАНИЕ	КОЛ	ПРИМЕЧАНИЕ
				ДОКУМЕНТАЦИЯ		
А3			1.020.1-3ПВ.2-4 11СБ	СБОРОЧНЫЙ ЧЕРТЕЖ		
А3			1.020.1-3ПВ.2-4 00Д1	УЗЛЫ АРМАТУРНЫЕ		
А4			1.020.1-3ПВ.2-4 00ТО	ТЕХНИЧЕСКОЕ ОПИСАНИЕ		
				СВОРОЧНЫЕ ЕДИНИЦЫ		
А4	2		1.020-1/83.2-15 10-01	СЕТКА КОСВ. АРМ. СКА-4	3	
А4	3		1.020-1/83.2-15 02	СЕТКА С-2	3	
А4	5		1.020.1-3ПВ.1-3 36	ИЗДЕЛИЕ ЗАКЛАДНОЕ МН-53	4	
				ДЕТАЛИ		
БЧ	10		6.011.650	СТ. ОТД. ГОСТ 5781-82* Ф6 А-I L=650	4	0.14КГ
			ПЕРЕМЕННЫЕ ДАННЫЕ	ДЛЯ ИСПОЛНЕНИЙ:		
				1.020.1-3ПВ.2-4 11 КП-85		
				СВОРОЧНЫЕ ЕДИНИЦЫ		
А4	1		1.020-1/83.2-15 09-01	СЕТКА КОСВ. АРМ. СКА-3	7	
А4	4		1.020-1/83.2-15 11	ИЗДЕЛИЕ ЗАКЛАДНОЕ МН-5	3	
				ДЕТАЛИ		
БЧ	6		25.013.10610	СТ. ОТД. ГОСТ 5781-82* Ф25 А-III L=10610	4	40.9КГ
БЧ	7		25.013.6860	Ф25 А-III L=6860	2	26.4КГ
БЧ	8		25.013.3560	Ф25 А-III L=3560	2	13.7КГ
А4	9		1.020-1/83.2-15 08-04	СТЕРЖЕНЬ ОТДЕЛЬНЫЙ	33	
				1.020.1-3ПВ.2-4 11-01 КП-86		
				СВОРОЧНЫЕ ЕДИНИЦЫ		
А4	1		1.020-1/83.2-15 09-01	СЕТКА КОСВ. АРМ. СКА-3	7	
				ДЕТАЛИ		

		1.020.1-3ПВ.2-4 11	
НАЧ ОТД	ШЕВЧЕНКО	КАРКАС ПРОСТРАНСТВЕННЫЙ КП-85 - КП-94	СТАДИЯ: Р; ЛИСТ: I; ЛИСТОВ: 4
Н КОНТР	РЕБРОВ		ГОСГРАЖДАНСТРОЙ КиевЗНИИЭП
ГЛ СПЕЦ	НИЧИПОРЕНКО		
ПРОВЕРИЛ	НИЧИПОРЕНКО		
РАЗРАБ	СКОРОБОГАТ		

ФОРМАТ А4

ЭПВЦ Киев ЗНИИЭП | ОПЕРАТОР ТЛП КОРТ | ШЕЙНИЧ

ФОРМАТ	ЗОНА	ПОЗ	ОБОЗНАЧЕНИЕ	НАИМЕНОВАНИЕ	КОЛ	ПРИМЕЧАНИЕ
				СТ. ОТД. ГОСТ 5781-82*		
БЧ	6		25.013.10610	Ф25 А-III L=10610	4	40.9КГ
БЧ	7		25.013.6860	Ф25 А-III L=6860	2	26.4КГ
БЧ	8		25.013.3560	Ф25 А-III L=3560	2	13.7КГ
А4	9		1.020-1/83.2-15 08-04	СТЕРЖЕНЬ ОТДЕЛЬНЫЙ	33	
				1.020.1-3ПВ.2-4 11-02 КП-87		
				СВОРОЧНЫЕ ЕДИНИЦЫ		
А4	1		1.020-1/83.2-15 09-01	СЕТКА КОСВ. АРМ. СКА-3	8	
А4	4		1.020-1/83.2-15 12	ИЗДЕЛИЕ ЗАКЛАДНОЕ МН-6	3	
				ДЕТАЛИ		
БЧ	6		28.013.10610	СТ. ОТД. ГОСТ 5781-82* Ф28 А-III L=10610	4	51.3КГ
БЧ	7		32.013.6860	Ф32 А-III L=6860	2	43.3КГ
БЧ	8		32.013.3560	Ф32 А-III L=3560	2	22.5КГ
А4	9		1.020-1/83.2-15 08-04	СТЕРЖЕНЬ ОТДЕЛЬНЫЙ	32	
				1.020.1-3ПВ.2-4 11-03 КП-88		
				СВОРОЧНЫЕ ЕДИНИЦЫ		
А4	1		1.020-1/83.2-15 09-01	СЕТКА КОСВ. АРМ. СКА-3	8	
А4	4		1.020-1/83.2-15 11	ИЗДЕЛИЕ ЗАКЛАДНОЕ МН-5	3	
				ДЕТАЛИ		
БЧ	6		28.013.10610	СТ. ОТД. ГОСТ 5781-82* Ф28 А-III L=10610	4	51.3КГ
БЧ	7		32.013.6860	Ф32 А-III L=6860	2	43.3КГ
БЧ	8		32.013.3560	Ф32 А-III L=3560	2	22.5КГ
А4	9		1.020-1/83.2-15 08-04	СТЕРЖЕНЬ ОТДЕЛЬНЫЙ	32	
				1.020.1-3ПВ.2-4 11-04 КП-89		
				СВОРОЧНЫЕ ЕДИНИЦЫ		
А4	1		1.020-1/83.2-15 09-01	СЕТКА КОСВ. АРМ. СКА-3	8	
А4	4		1.020-1/83.2-15 11-01	ИЗДЕЛИЕ ЗАКЛАДНОЕ МН-7	3	
				ДЕТАЛИ		

ВЗАМ ИНВ № | ПОДПИСЬ И ДАТА | ИНВ № ПОДЛ

1.020.1-3ПВ.2-4 11		ЛИСТ 2

34
9153/1

ФОРМАТ А4

ФОРМАТ	ЗОНА	ПОЗ	ОБОЗНАЧЕНИЕ	НАИМЕНОВАНИЕ	КОЛ	ПРИМЕЧАНИЕ
				СТ. ОТД. ГОСТ 5781-82		
БЧ		6	32.013.10610	Ф32 А-III L=10610	4	67.0КГ
БЧ		7	32.013.6860	Ф32 А-III L=6860	2	43.3КГ
БЧ		8	32.013.3560	Ф32 А-III L=3560	2	22.5КГ
А4		9	1.020-1/83.2-15 08-04	СТЕРЖЕНЬ ОТДЕЛЬНЫЙ	32	
				1.020.1-3ПВ.2-4 11-05 КП-90		
				СБОРОЧНЫЕ ЕДИНИЦЫ		
А4		1	1.020-1/83.2-15 09-01	СЕТКА КОСВ. АРМ. СКА-3	8	
				ДЕТАЛИ		
				СТ. ОТД. ГОСТ 5781-82*		
БЧ		6	32.013.10610	Ф32 А-III L=10610	4	КГ
БЧ		7	32.013.6860	Ф32 А-III L=6860	2	КГ
БЧ		8	32.013.3560	Ф32 А-III L=3560	2	КГ
А4		9	1.020-1/83.2-15 08-04	СТЕРЖЕНЬ ОТДЕЛЬНЫЙ	32	
				1.020.1-3ПВ.2-4 11-06 КП-91		
				СБОРОЧНЫЕ ЕДИНИЦЫ		
А4		1	1.020-1/83.2-15 09-01	СЕТКА КОСВ. АРМ. СКА-3	9	
А4		4	1.020-1/83.2-15 12	ИЗДЕЛИЕ ЗАКЛАДНОЕ МН-6	3	
				ДЕТАЛИ		
				СТ. ОТД. ГОСТ 5781-82*		
БЧ		6	36.013.10610	Ф36 А-III L=10610	4	84.8КГ
БЧ		7	28.013.6860	Ф28 А-III L=6860	2	33.2КГ
БЧ		8	28.013.3560	Ф28 А-III L=3560	2	17.2КГ
А4		9	1.020-1/83.2-15 08-05	СТЕРЖЕНЬ ОТДЕЛЬНЫЙ	32	
				1.020.1-3ПВ.2-4 11-07 КП-92		
				СБОРОЧНЫЕ ЕДИНИЦЫ		
А4		1	1.020-1/83.2-15 09-01	СЕТКА КОСВ. АРМ. СКА-3	9	
А4		4	1.020-1/83.2-15 11	ИЗДЕЛИЕ ЗАКЛАДНОЕ МН-5	3	
				ДЕТАЛИ		
				СТ. ОТД. ГОСТ 5781-82*		
БЧ		6	36.013.10610	Ф36 А-III L=10610	4	84.8КГ
БЧ		7	28.013.6860	Ф28 А-III L=6860	2	33.2КГ

ЭПВЦ Киев ЗНИИЭП | ТЛП КОРТ | Шейнич

1.020.1-3ПВ.2-4 11 | ЛИСТ 3

ФОРМАТ А4

ФОРМАТ	ЗОНА	ПОЗ	ОБОЗНАЧЕНИЕ	НАИМЕНОВАНИЕ	КОЛ	ПРИМЕЧАНИЕ
БЧ		8	28.013.3560	Ф28 А-III L=3560	2	17.2КГ
А4		9	1.020-1/83.2-15 08-05	СТЕРЖЕНЬ ОТДЕЛЬНЫЙ	32	
				1.020.1-3ПВ.2-4 11-08 КП-93		
				СБОРОЧНЫЕ ЕДИНИЦЫ		
А4		1	1.020-1/83.2-15 09-01	СЕТКА КОСВ. АРМ. СКА-3	10	
А4		4	1.020-1/83.2-15 12	ИЗДЕЛИЕ ЗАКЛАДНОЕ МН-6	3	
				ДЕТАЛИ		
				СТ. ОТД. ГОСТ 5781-82*		
БЧ		6	40.013.10610	Ф40 А-III L=10610	4	105КГ
БЧ		7	32.013.6860	Ф32 А-III L=6860	2	43.3КГ
БЧ		8	32.013.3560	Ф32 А-III L=3560	2	22.5КГ
А4		9	1.020-1/83.2-15 08-05	СТЕРЖЕНЬ ОТДЕЛЬНЫЙ	32	
				1.020.1-3ПВ.2-4 11-09 КП-94		
				СБОРОЧНЫЕ ЕДИНИЦЫ		
А4		1	1.020-1/83.2-15 09-01	СЕТКА КОСВ. АРМ. СКА-3	10	
А4		4	1.020-1/83.2-15 11	ИЗДЕЛИЕ ЗАКЛАДНОЕ МН-5	3	
				ДЕТАЛИ		
				СТ. ОТД. ГОСТ 5781-82*		
БЧ		6	40.013.10610	Ф40 А-III L=10610	4	105КГ
БЧ		7	32.013.6860	Ф32 А-III L=6860	2	43.3КГ
БЧ		8	32.013.3560	Ф32 А-III L=3560	2	22.5КГ
А4		9	1.020-1/83.2-15 08-05	СТЕРЖЕНЬ ОТДЕЛЬНЫЙ	32	

ЭПВЦ Киев ЗНИИЭП | ТЛП КОРТ | ОПЕРАТОР | Шейнич

ВЗАМ ИНВ № | ПОДПИСЬ И ДАТА | ИНВ №ПОДЛ

35
9153/1

1.020.1-3ПВ.2-4 11 | ЛИСТ 4

ФОРМАТ А4

РИС. 1

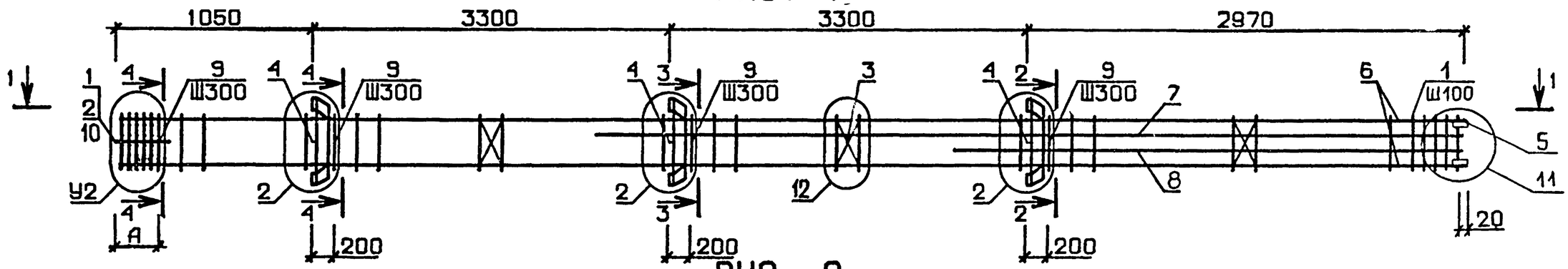

РИС. 2

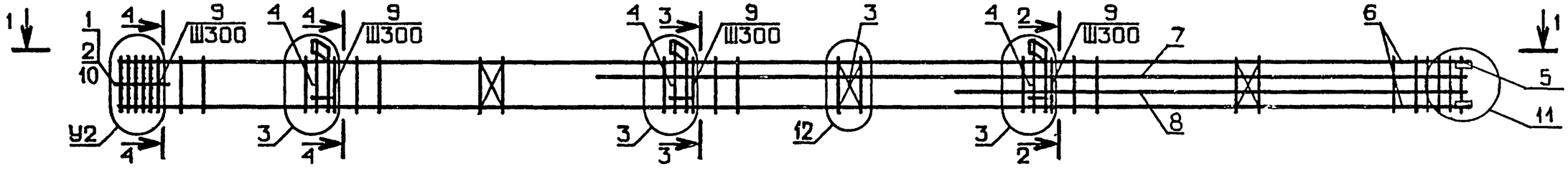

РИС. 3

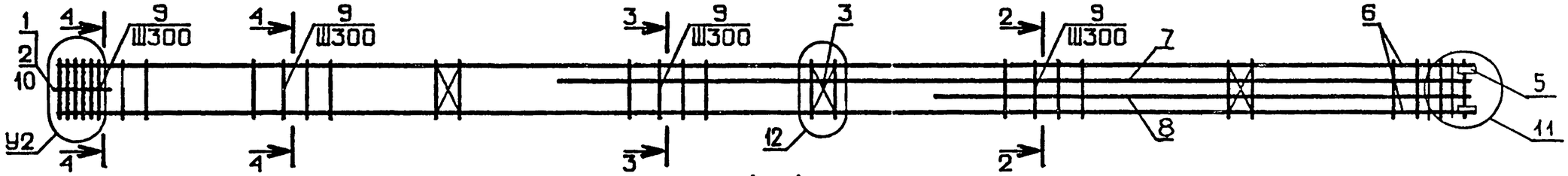

1-1

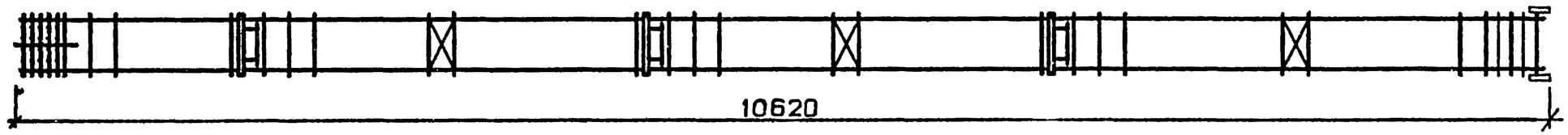

ОБОЗНАЧЕНИЕ	МАРКА	РИС.	А, мм	У2	МАССА, кг
I.020.I-3ПВ.2-4 II	КП-85	2	350	7	327,9
-0I	КП-86	3	350	7	299,8
-02	КП-87	I	650	8	440,6
-03	КП-88	2	650	8	423,6
-04	КП-89	2	650	8	497,2
-05	КП-90	3	650	8	458,3
-06	КП-9I	I	650	9	558,I
-07	КП-92	2	650	9	54I,0
-08	КП-93	I	650	I0	672,0
-09	КП-94	2	650	I0	655,0

2-2

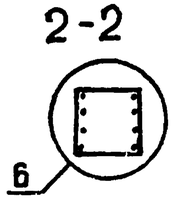

3-3

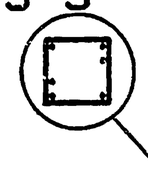

4-4

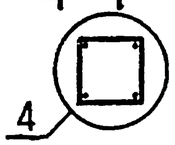

36
9153/1

НАЧ ОТД	ШЕВЧЕНКО	
Н.КОНТР	РЕБРОВ	
ГЛ СПЕЦ	ЧИЧИПОРЕНКО	
ПРОВЕРИЛ	ЧИЧИПОРЕНКО	
РАЗРАБ	СКОРОБОГАТ	

1.020.1-3ПВ.2-4 11СБ

КАРКАС ПРОСТРАНСТВЕННЫЙ КП-85 – КП-94. СБОРОЧНЫЙ ЧЕРТЕЖ

СТАДИЯ	МАССА	МАСШТАБ
Р	СМ ТАБЛ	
ЛИСТ	ЛИСТОВ 1	

ГОСГРАЖДАНСТРОЙ
КиевЗНИИЭП

ФОРМАТ А3

ФОРМАТ	ЗОНА	ПОЗ	ОБОЗНАЧЕНИЕ	НАИМЕНОВАНИЕ	КОЛ	ПРИМЕЧАНИЕ
				ДОКУМЕНТАЦИЯ		
А3			1.020.1-3ПВ.2-4 12СБ	СБОРОЧНЫЙ ЧЕРТЕЖ		
А3			1.020.1-3ПВ.2-4 00Д1	УЗЛЫ АРМАТУРНЫЕ		
А4			1.020.1-3ПВ.2-4 00ТО	ТЕХНИЧЕСКОЕ ОПИСАНИЕ		
				СБОРОЧНЫЕ ЕДИНИЦЫ		
				СЕТКА КОСВ. АРМ.		
А4		1	1.020-1/83.2-15 09-01	СКА-3	10	
А4		2	1.020-1/83.2-15 10-01	СКА-4	3	
А4		3	1.020-1/83.2-15 02	СЕТКА С-2	3	
				ИЗДЕЛИЕ ЗАКЛАДНОЕ		
А4		5	1.020.1-3ПВ.1-3 36	МН-53	4	
				ДЕТАЛИ		
				СТ. ОТД. ГОСТ 5781-82*		
БЧ		6	40.013.10610	Ф40 А-Ш L=10610	4	105КГ
БЧ		7	40.013.10160	Ф40 А-Ш L=10160	4	100КГ
А4		8	1.020-1/83.2-15 08-05	СТЕРЖЕНЬ ОТДЕЛЬНЫЙ	32	
				СТ. ОТД. ГОСТ 5781-82*		
БЧ		9	6.011.650	Ф6 А-I L=650	4	0.14КГ
			ПЕРЕМЕННЫЕ ДАННЫЕ	ДЛЯ ИСПОЛНЕНИЙ:		
				1.020.1-3ПВ.2-4 12 КП-95		
				СБОРОЧНЫЕ ЕДИНИЦЫ		
А4		4	1.020-1/83.2-15 12	ИЗДЕЛИЕ ЗАКЛАДНОЕ МН-6	3	
				1.020.1-3ПВ.2-4 12-01 КП-96		
				СБОРОЧНЫЕ ЕДИНИЦЫ		
А4		4	1.020-1/83.2-15 11	ИЗДЕЛИЕ ЗАКЛАДНОЕ МН-5	3	
				1.020.1-3ПВ.2-4 12-02 КП-97		
				СБОРОЧНЫЕ ЕДИНИЦЫ		

1.020.1-3ПВ.2-4 12

НАЧ ОТД	ШЕВЧЕНКО	
Н КОНТР	РЕБРОВ	
ГЛ СПЕЦ	НИЧИПОРЕНКО	
ПРОВЕРИЛ	НИЧИПОРЕНКО	
РАЗРАБ	СКОРОБОГАТ	

КАРКАС ПРОСТРАНСТВЕННЫЙ
КП-95 - КП-98

СТАДИЯ	ЛИСТ	ЛИСТОВ
Р	I	2

ГОСГРАЖДАНСТРОЙ
КиевЗНИИЭП

ТЛП КОРТ
КиевЗНИИЭП

ФОРМАТ А4

ФОРМАТ	ЗОНА	ПОЗ	ОБОЗНАЧЕНИЕ	НАИМЕНОВАНИЕ	КОЛ	ПРИМЕЧАНИЕ
А4		4	1.020-1/83.2-15 12-01	ИЗДЕЛИЕ ЗАКЛАДНОЕ МН-8	3	
				1.020.1-3ПВ.2-4 12-03 КП-98		
				СБОРОЧНЫЕ ЕДИНИЦЫ		
А4		4	1.020-1/83.2-15 11-01	ИЗДЕЛИЕ ЗАКЛАДНОЕ МН-7	3	

ШЕЙНИЧ
ОПЕРАТОР ТЛП КОРТ
ЭПВЦ Киев ЗНИИЭП

ВЗАМ ИНВ №
ПОДПИСЬ И ДАТА
ИНВ №ПОДЛ

37
9153/1

1.020.1-3ПВ.2-4 12

ЛИСТ 2

ФОРМАТ А4

РИС. 1

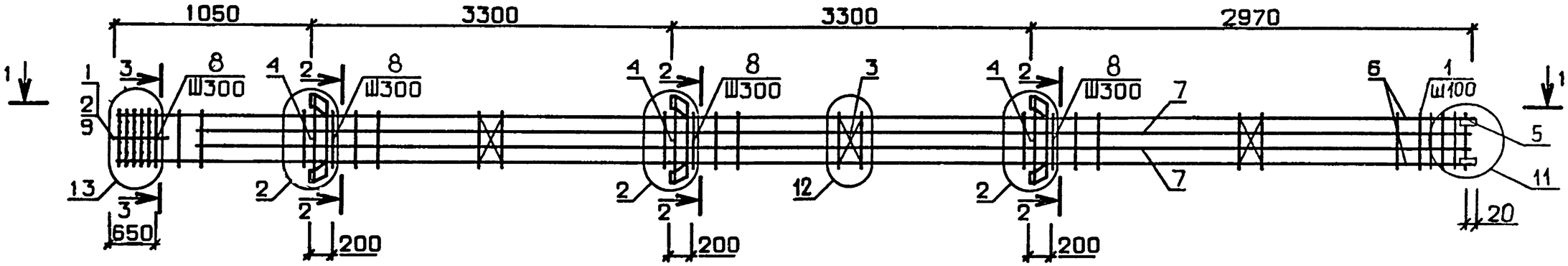

РИС. 2

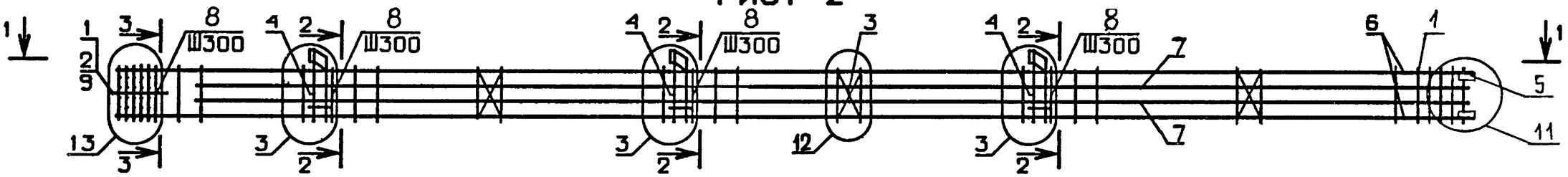

1 - 1

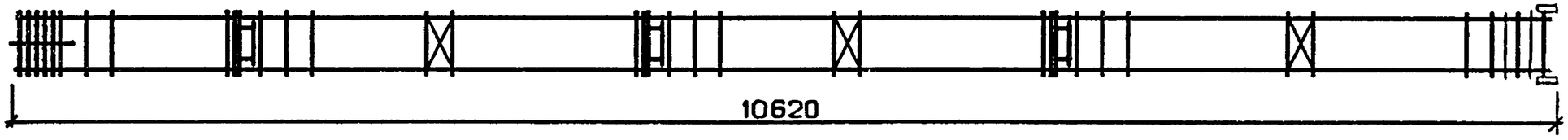

ОБОЗНАЧЕНИЕ	МАРКА	РИС.	МАССА,кг
I.020.I-3ПВ.2-4 I2	КП-95	I	94I,6
-0I	КП-96	2	924,5
-02	КП-97	I	955,7
-03	КП-98	2	935,4

2-2

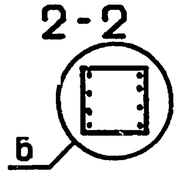

3-3

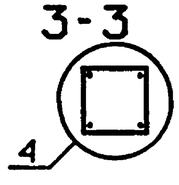

38
9153/1

НАЧОТД	Шевченко	
Н.КОНТР	Ребров	
ГЛ СПЕЦ	Цичипоренко	
ПРОВЕРИЛ	Цичипоренко	
РАЗРАБ	Скоробогат	

1.020.1-3ПВ.2-4 12СБ

КАРКАС ПРОСТРАНСТВЕННЫЙ КП-95 - КП-98. СБОРОЧНЫЙ ЧЕРТЕЖ

СТАДИЯ	МАССА	МАСШТАБ
Р	СМ ТАБЛ	

ЛИСТ | ЛИСТОВ 1

ГОСГРАЖДАНСТРОЙ
КиевЗНИИЭП

ФОРМАТ А3

ФОРМАТ	ЗОНА	ПОЗ	ОБОЗНАЧЕНИЕ	НАИМЕНОВАНИЕ	КОЛ	ПРИМЕЧАНИЕ
				ДОКУМЕНТАЦИЯ		
А3			1.020.1-3ПВ.2-4 13СБ	СБОРОЧНЫЙ ЧЕРТЕЖ		
А3			1.020.1-3ПВ.2-4 00Д1	УЗЛЫ АРМАТУРНЫЕ		
А4			1.020.1-3ПВ.2-4 00ТО	ТЕХНИЧЕСКОЕ ОПИСАНИЕ		
				СБОРОЧНЫЕ ЕДИНИЦЫ		
А4		3	1.020-1/83.2-15 02	СЕТКА С-2	1	
А4		5	1.020.1-3ПВ.1-3 36	ИЗДЕЛИЕ ЗАКЛАДНОЕ МН-53	4	
				ДЕТАЛИ		
БЧ		8	6.011.650	СТ. ОТД. ГОСТ 5781-82* Ф6 А-I L=650	4	0.14КГ
			ПЕРЕМЕННЫЕ ДАННЫЕ	ДЛЯ ИСПОЛНЕНИЙ:		
				1.020.1-3ПВ.2-4 13 КП-99		
				СБОРОЧНЫЕ ЕДИНИЦЫ		
				СЕТКА КОСВ. АРМ.		
А4		1	1.020-1/83.2-15 09	СКА-1	7	
А4		2	1.020-1/83.2-15 10	СКА-2	3	
А4		4	1.020-1/83.2-15 11	ИЗДЕЛИЕ ЗАКЛАДНОЕ МН-5	1	
				ДЕТАЛИ		
БЧ		6	20.013.4310	СТ. ОТД. ГОСТ 5781-82* Ф20 А-Ш L=4310	4	10.6КГ
А4		7	1.020-1/83.2-15 08-03	СТЕРЖЕНЬ ОТДЕЛЬНЫЙ	12	
				1.020.1-3ПВ.2-4 13-01 КП-100		
				СБОРОЧНЫЕ ЕДИНИЦЫ		
				СЕТКА КОСВ. АРМ.		
А4		1	1.020-1/83.2-15 09	СКА-1	7	
А4		2	1.020-1/83.2-15 10	СКА-2	3	
				ДЕТАЛИ		

1.020.1-3ПВ.2-4 13

НАЧ ОТД	ШЕВЧЕНКО	
Н КОНТР	РЕБРОВ	
ГЛ СПЕЦ	НИЧИПОРЕНКО	
ПРОВЕРИЛ	НИЧИПОРЕНКО	
РАЗРАБ	СКОРОБОГАТ	

КАРКАС ПРОСТРАНСТВЕННЫЙ КП-99 - КП-II5

СТАДИЯ	ЛИСТ	ЛИСТОВ
Р	I	6

ГОСГРАЖДАНСТРОЙ КиевЗНИИЭП

ФОРМАТ А4

ТЛП КОРТ | КиевЗНИИЭП

ФОРМАТ	ЗОНА	ПОЗ	ОБОЗНАЧЕНИЕ	НАИМЕНОВАНИЕ	КОЛ	ПРИМЕЧАНИЕ
БЧ		6	20.013.4310	СТ. ОТД. ГОСТ 5781-82* Ф20 А-Ш L=4310	4	10.6КГ
А4		7	1.020-1/83.2-15 08-03	СТЕРЖЕНЬ ОТДЕЛЬНЫЙ	12	
				1.020.1-3ПВ.2-4 13-02 КП-101		
				СБОРОЧНЫЕ ЕДИНИЦЫ		
				СЕТКА КОСВ. АРМ.		
А4		1	1.020-1/83.2-15 09-01	СКА-3	7	
А4		2	1.020-1/83.2-15 10-01	СКА-4	3	
А4		4	1.020-1/83.2-15 12	ИЗДЕЛИЕ ЗАКЛАДНОЕ МН-6	1	
				ДЕТАЛИ		
БЧ		6	20.013.4310	СТ. ОТД. ГОСТ 5781-82* Ф20 А-Ш L=4310	4	10.6КГ
А4		7	1.020-1/83.2-15 08-03	СТЕРЖЕНЬ ОТДЕЛЬНЫЙ	12	
				1.020.1-3ПВ.2-4 13-03 КП-102		
				СБОРОЧНЫЕ ЕДИНИЦЫ		
				СЕТКА КОСВ. АРМ.		
А4		1	1.020-1/83.2-15 09-01	СКА-3	7	
А4		2	1.020-1/83.2-15 10-01	СКА-4	3	
А4		4	1.020-1/83.2-15 11	ИЗДЕЛИЕ ЗАКЛАДНОЕ МН-5	1	
				ДЕТАЛИ		
БЧ		6	20.013.4310	СТ. ОТД. ГОСТ 5781-82* Ф20 А-Ш L=4310	4	10.6КГ
А4		7	1.020-1/83.2-15 08-03	СТЕРЖЕНЬ ОТДЕЛЬНЫЙ	12	
				1.020.1-3ПВ.2-4 13-04 КП-103		
				СБОРОЧНЫЕ ЕДИНИЦЫ		
				СЕТКА КОСВ. АРМ.		
А4		1	1.020-1/83.2-15 09-01	СКА-3	7	
А4		2	1.020-1/83.2-15 10-01	СКА-4	3	
А4		4	1.020-1/83.2-15 12-01	ИЗДЕЛИЕ ЗАКЛАДНОЕ МН-8	1	
				ДЕТАЛИ		
БЧ		6	20.013.4310	СТ. ОТД. ГОСТ 5781-82* Ф20 А-Ш L=4310	4	10.6КГ
А4		7	1.020-1/83.2-15 08-03	СТЕРЖЕНЬ ОТДЕЛЬНЫЙ	12	

39
9153/1

1.020.1-3ПВ.2-4 13

ЛИСТ 2

ФОРМАТ А4

ШЕЙНИЧ | ОПЕРАТОР ТЛП КОРТ | ЭПВЦ Киев ЗНИИЭП

ВЗАМ ИНВ № | ПОДПИСЬ И ДАТА | ИНВ № ПОДЛ

ФОРМАТ	ЗОНА	ПОЗ	ОБОЗНАЧЕНИЕ	НАИМЕНОВАНИЕ	КОЛ	ПРИМЕЧАНИЕ
				1.020.1-3ПВ.2-4 13-05 КП-104		
				СБОРОЧНЫЕ ЕДИНИЦЫ		
				СЕТКА КОСВ. АРМ.		
А4	1		1.020-1/83.2-15 09-01	СКА-3	7	
А4	2		1.020-1/83.2-15 10-01	СКА-4	3	
А4	4		1.020-1/83.2-15 11-01	ИЗДЕЛИЕ ЗАКЛАДНОЕ МН-7	1	
				ДЕТАЛИ		
				СТ. ОТД. ГОСТ 5781-82*		
ВЧ	6		20.013.4310	Ф20 А-III L=4310	4	10.6КГ
А4	7		1.020-1/83.2-15 08-03	СТЕРЖЕНЬ ОТДЕЛЬНЫЙ	12	
				1.020.1-3ПВ.2-4 13-06 КП-105		
				СБОРОЧНЫЕ ЕДИНИЦЫ		
				СЕТКА КОСВ. АРМ.		
А4	1		1.020-1/83.2-15 09-01	СКА-3	7	
А4	2		1.020-1/83.2-15 10-01	СКА-4	3	
				ДЕТАЛИ		
				СТ. ОТД. ГОСТ 5781-82*		
ВЧ	6		20.013.4310	Ф20 А-III L=4310	4	10.6КГ
А4	7		1.020-1/83.2-15 08-03	СТЕРЖЕНЬ ОТДЕЛЬНЫЙ	12	
				1.020.1-3ПВ.2-4 13-07 КП-106		
				СБОРОЧНЫЕ ЕДИНИЦЫ		
				СЕТКА КОСВ. АРМ.		
А4	1		1.020-1/83.2-15 09-01	СКА-3	8	
А4	2		1.020-1/83.2-15 10-01	СКА-4	3	
А4	4		1.020-1/83.2-15 12	ИЗДЕЛИЕ ЗАКЛАДНОЕ МН-6	1	
				ДЕТАЛИ		
				СТ. ОТД. ГОСТ 5781-82*		
ВЧ	6		32.013.4310	Ф32 А-III L=4310	4	27.2КГ
А4	7		1.020-1/83.2-15 08-04	СТЕРЖЕНЬ ОТДЕЛЬНЫЙ	11	
				1.020.1-3ПВ.2-4 13-08 КП-107		
				СБОРОЧНЫЕ ЕДИНИЦЫ		

	1.020.1-3ПВ.2-4 13	ЛИСТ	3

ФОРМАТ А4

ЭПВЦ Киев ЗНИИЭП
ОПЕРАТОР ТЛП К ЭР
ШЕЙНИЧ

ФОРМАТ	ЗОНА	ПОЗ	ОБОЗНАЧЕНИЕ	НАИМЕНОВАНИЕ	КОЛ	ПРИМЕЧАНИЕ
				СЕТКА КОСВ. АРМ.		
А4	1		1.020-1/83.2-15 09-01	СКА-3	8	
А4	2		1.020-1/83.2-15 10-01	СКА-4	3	
А4	4		1.020-1/83.2-15 11	ИЗДЕЛИЕ ЗАКЛАДНОЕ МН-5	1	
				ДЕТАЛИ		
				СТ. ОТД. ГОСТ 5781-82*		
ВЧ	6		32.013.4310	Ф32 А-III L=4310	4	27.2К
А4	7		1.020-1/83.2-15 08-04	ТЕРЖЕНЬ ОТДЕЛЬНЫЙ	11	
				1.020.1-3ПВ.2-4 13-09 КП-108		
				СБОРОЧНЫЕ ЕДИНИЦЫ		
				СЕТКА КОСВ. АРМ.		
А4	1		1.020-1/83.2-15 09-01	СКА-3	8	
А4	2		1.020-1/83.2-15 10-01	СКА-4	3	
А4	4		1.020-1/83.2-15 12-01	ИЗДЕЛИЕ ЗАКЛАДНОЕ МН-8	1	
				ДЕТАЛИ		
				СТ. ОТД. ГОСТ 5781-82*		
ВЧ	6		32.013.4310	Ф32 А-III L=4310	4	27.2КГ
А4	7		1.020-1/83.2-15 08-04	СТЕРЖЕНЬ ОТДЕЛЬНЫЙ	11	
				1.020.1-3ПВ.2-4 13-10 КП-109		
				СБОРОЧНЫЕ ЕДИНИЦЫ		
				СЕТКА КОСВ. АРМ.		
А4	1		1.020-1/83.2-15 09-01	СКА-3	8	
А4	2		1.020-1/83.2-15 10-01	СКА-4	3	
А4	4		1.020-1/83.2-15 11-01	ИЗДЕЛИЕ ЗАКЛАДНОЕ МН-7	1	
				ДЕТАЛИ		
				СТ. ОТД. ГОСТ 5781-82*		
ВЧ	6		32.013.4310	Ф32 А-III L=4310	4	27.2КГ
А4	7		1.020-1/83.2-15 08-04	СТЕРЖЕНЬ ОТДЕЛЬНЫЙ	11	
				1.020.1-3ПВ.2-4 13-11 КП-110		
				СБОРОЧНЫЕ ЕДИНИЦЫ		
				СЕТКА КОСВ. АРМ.		
А4	1		1.020-1/83.2-15 09-01	СКА-3	8	
А4	2		1.020-1/83.2-15 10-01	СКА-4	3	

ВЗАМ ИНВ №
ПОДПИСЬ И ДАТА
ИНВ №ПОДЛ

	1.020.1-3ПВ.2-4 13	ЛИСТ	4

ФОРМАТ А4

40
9153/1

ФОРМАТ	ЗОНА	ПОЗ	ОБОЗНАЧЕНИЕ	НАИМЕНОВАНИЕ	КОЛ	ПРИМЕЧАНИЕ
				ДЕТАЛИ		
				СТ. ОТД. ГОСТ 5781-82*		
БЧ		6	32.013.4310	Ф32 А-Ш L=4310	4	27.2КГ
А4		7	1.020-1/83.2-15 08-04	СТЕРЖЕНЬ ОТДЕЛЬНЫЙ	11	
				1.020.1-3ПВ.2-4 13-12 КП-111		
				СБОРОЧНЫЕ ЕДИНИЦЫ		
				СЕТКА КОСВ. АРМ.		
А4		1	1.020-1/83.2-15 09-01	СКА-3	10	
А4		2	1.020-1/83.2-15 10-01	СКА-4	3	
А4		4	1.020-1/83.2-15 12	ИЗДЕЛИЕ ЗАКЛАДНОЕ МН-6	1	
				ДЕТАЛИ		
				СТ. ОТД. ГОСТ 5781-82*		
БЧ		6	40.013.4310	Ф40 А-Ш L=4310	4	42.5КГ
А4		7	1.020-1/83.2-15 08-05	СТЕРЖЕНЬ ОТДЕЛЬНЫЙ	11	
				1.020.1-3ПВ.2-4 13-13 КП-112		
				СБОРОЧНЫЕ ЕДИНИЦЫ		
				СЕТКА КОСВ. АРМ.		
А4		1	1.020-1/83.2-15 09-01	СКА-3	10	
А4		2	1.020-1/83.2-15 10-01	СКА-4	3	
А4		4	1.020-1/83.2-15 11	ИЗДЕЛИЕ ЗАКЛАДНОЕ МН-5	1	
				ДЕТАЛИ		
				СТ. ОТД. ГОСТ 5781-82*		
БЧ		6	40.013.4310	Ф40 А-Ш L=4310	4	42.5КГ
А4		7	1.020-1/83.2-15 08-05	СТЕРЖЕНЬ ОТДЕЛЬНЫЙ	11	
				1.020.1-3ПВ.2-4 13-14 КП-113		
				СБОРОЧНЫЕ ЕДИНИЦЫ		
				СЕТКА КОСВ. АРМ.		
А4		1	1.020-1/83.2-15 09-01	СКА-3	10	
А4		2	1.020-1/83.2-15 10-01	СКА-4	3	
А4		4	1.020-1/83.2-15 12-01	ИЗДЕЛИЕ ЗАКЛАДНОЕ МН-8	1	
				ДЕТАЛИ		
				СТ. ОТД. ГОСТ 5781-82*		
БЧ		6	40.013.4310	Ф40 А-Ш L=4310	4	42.5КГ

ЭПВЦ Киев ЗНИИЭП | ТЛП КОРТ | ШЕЙНИЧ

1.020.1-3ПВ.2-4 13 | ЛИСТ 5

ФОРМАТ А4

ФОРМАТ	ЗОНА	ПОЗ	ОБОЗНАЧЕНИЕ	НАИМЕНОВАНИЕ	КОЛ	ПРИМЕЧАНИЕ
А4		7	1.020-1/83.2-15 08-05	СТЕРЖЕНЬ ОТДЕЛЬНЫЙ	11	
				1.020.1-3ПВ.2-4.13-15 КП-114		
				СБОРОЧНЫЕ ЕДИНИЦЫ		
				СЕТКА КОСВ. АРМ.		
А4		1	1.020-1/83.2-15 09-01	СКА-3	10	
А4		2	1.020-1/83.2-15 10-01	СКА-4	3	
А4		4	1.020-1/83.2-15 11-01	ИЗДЕЛИЕ ЗАКЛАДНОЕ МН-7	1	
				ДЕТАЛИ		
				СТ. ОТД. ГОСТ 5781-82*		
БЧ		6	40.013.4310	Ф40 А-Ш L=4310	4	42.5КГ
А4		7	1.020-1/83.2-15 08-05	СТЕРЖЕНЬ ОТДЕЛЬНЫЙ	11	
				1.020.1-3ПВ.2-4 13-16 КП-115		
				СБОРОЧНЫЕ ЕДИНИЦЫ		
				СЕТКА КОСВ. АРМ.		
А4		1	1.020-1/83.2-15 09-01	СКА-3	10	
А4		2	1.020-1/83.2-15 10-01	СКА-4	3	
				ДЕТАЛИ		
				СТ. ОТД. ГОСТ 5781-82*		
БЧ		6	40.013.4310	Ф40 А-Ш M=4310	4	42.5КГ
А4		7	1.020-1/83.2-15 08-05	СТЕРЖЕНЬ ОТДЕЛЬНЫЙ	11	

ЭПВЦ Киев ЗНИИЭП | ОПЕРАТОР ТЛП КОРТ | ШЕЙНИЧ

ВЗАМ ИНВ № | ПОДПИСЬ И ДАТА | ИНВ №ПОДЛ

41
9153/1

1.020.1-3ПВ.2-4 13 | ЛИСТ 6

ФОРМАТ А4

ОБОЗНАЧЕНИЕ	МАРКА	РИС.	А мм	У2	МАССА, кг
I.020.I-3ПВ.2-4 I3	КП-99	2	350	7	79,9
-0I	КП-I00	3	350	7	70,6
-02	КП-I0I	I	350	7	96,5
-03	КП-I02	2	350	7	90,8
-04	КП-I03	I	350	7	I0I,2
-05	КП-I04	2	350	7	94,4
-06	КП-I05	3	350	7	8I,4
-07	КП-I06	I	650	8	I68,7
-08	КП-I07	2	650	8	I63,0
-09	КП-I08	I	650	8	I73,4
-I0	КП-I09	2	650	8	I66,6
-II	КП-II0	3	650	8	I53,6
-I2	КП-III	I	650	I0	240,5
-I3	КП-II2	2	650	I0	234,8
-I4	КП-II3	I	650	I0	245,2
-I5	КП-II4	2	650	I0	238,4
-I6	КП-II5	3	650	I0	225,4

РИС. 1

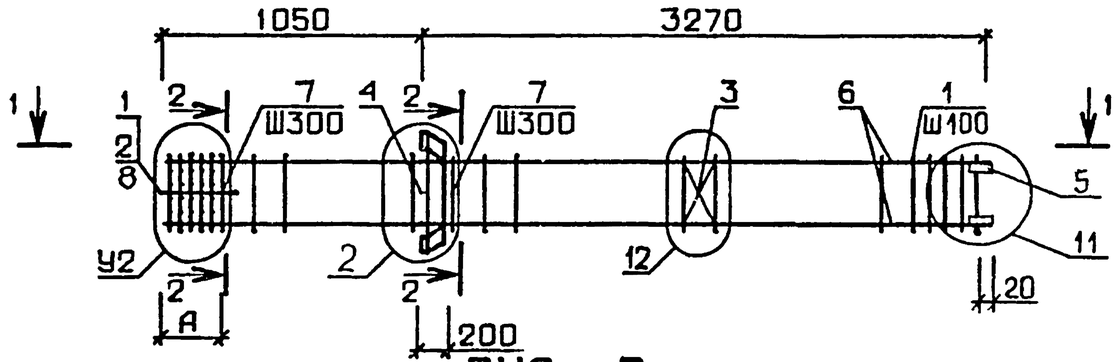

РИС. 2

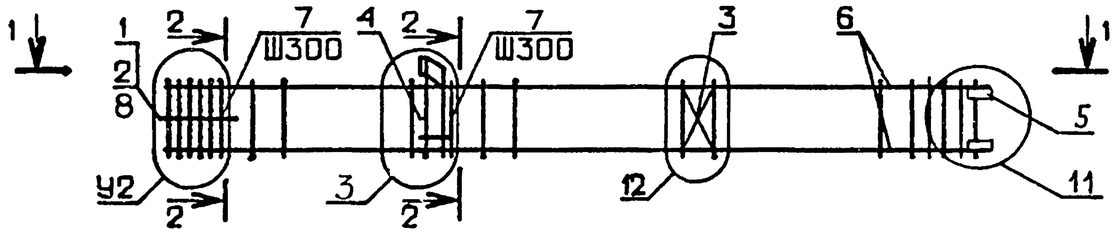

РИС. 3

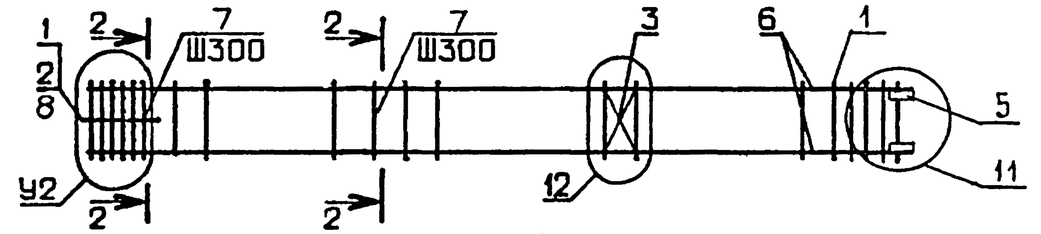

1-1

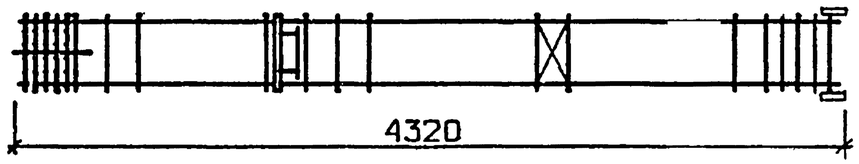

2-2

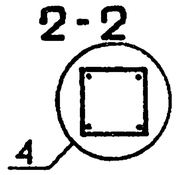

42
9153/1

НАЧ ОТД	ШЕВЧЕНКО	
Н.КОНТР	РЕБРОВ	
ГЛ СПЕЦ	НИЧИПОРЕНКО	
ПРОВЕРИЛ	НИЧИПОРЕНКО	
РАЗРАБ	СКОРОБОГАТ	

1.020.1-3ПВ.2-4 13СБ

КАРКАС ПРОСТРАНСТВЕННЫЙ КП-99 – КП-II5. СБОРОЧНЫЙ ЧЕРТЕЖ

СТАДИЯ	МАССА	МАСШТАБ
Р	СМ ТАБЛ	

ЛИСТ	ЛИСТОВ 1

ГОСГРАЖДАНСТРОЙ
КиевЗНИИЭП

ФОРМАТ А3

ФОРМАТ	ЗОНА	ПОЗ	ОБОЗНАЧЕНИЕ	НАИМЕНОВАНИЕ	КОЛ	ПРИМЕЧАНИЕ
				ДОКУМЕНТАЦИЯ		
А3			1.020.1-3ПВ.2-4 14СБ	СБОРОЧНЫЙ ЧЕРТЕЖ		
А3			1.020.1-3ПВ.2-4 00Д1	УЗЛЫ АРМАТУРНЫЕ		
А4			1.020.1-3ПВ.2-4 00ТО	ТЕХНИЧЕСКОЕ ОПИСАНИЕ		
				СБОРОЧНЫЕ ЕДИНИЦЫ		
А4	1		1.020-1/83.2-15 09-01	СЕТКА КОСВ. АРМ. СКА-3	10	
А4	2		1.020-1/83.2-15 10-01	СКА-4	3	
А4	3		1.020-1/83.2-15 02	СЕТКА С-2	1	
А4	5		1.020.1-3ПВ.1-3 36	ИЗДЕЛИЕ ЗАКЛАДНОЕ МН-53	4	
				ДЕТАЛИ		
БЧ	6		40.013.4310	СТ. ОТД. ГОСТ 5781-82* Ф40 А-III L=4310	4	42.5КГ
А4	8		1.020-1/83.2-15 08-05	СТЕРЖЕНЬ ОТДЕЛЬНЫЙ	11	
БЧ	9		6.011.650	СТ. ОТД. ГОСТ 5781-82* Ф6 А-I L=650	4	0.14КГ
			ПЕРЕМЕННЫЕ ДАННЫЕ	ДЛЯ ИСПОЛНЕНИЙ:		
				1.020.1-3ПВ.2-4 14 КП-116		
				СБОРОЧНЫЕ ЕДИНИЦЫ		
А4	4		1.020-1/83.2-15 12	ИЗДЕЛИЕ ЗАКЛАДНОЕ МН-6	1	
				ДЕТАЛИ		
БЧ	7		20.013.3860	СТ. ОТД. ГОСТ 5781-82* Ф20 А-III L=3860	4	9.52КГ
				1.020.1-3ПВ.2-4 14-01 КП-117		
				СБОРОЧНЫЕ ЕДИНИЦЫ		
А4	4		1.020-1/83.2-15 11	ИЗДЕЛИЕ ЗАКЛАДНОЕ МН-5	1	
				ДЕТАЛИ		

			1.020.1-3ПВ.2-4 14
НАЧ ОТД	ШЕВЧЕНКО		КАРКАС ПРОСТРАНСТВЕННЫЙ КП-II6 - КП-I26
Н КОНТР	РЕБОВ		Стадия: Р; Лист: I; Листов: 4
ГЛ СПЕЦ	НИЧИПОРЕНКО		ГОСГРАЖДАНСТРОЙ КиевЗНИИЭП
ПРОВЕРИЛ	НИЧИПОРЕНКО		
РАЗРАБ	СКОРОБОГАТ		

Копировал

ФОРМАТ А4

ФОРМАТ	ЗОНА	ПОЗ	ОБОЗНАЧЕНИЕ	НАИМЕНОВАНИЕ	КОЛ	ПРИМЕЧАНИЕ
БЧ	7		20.013.3860	СТ. ОТД. ГОСТ 5781-82* Ф20 А-III L=3860	4	9.52КГ
				1.020.1-3ПВ.2-4 14-02 КП-118		
				СБОРОЧНЫЕ ЕДИНИЦЫ		
А4	4		1.020-1/83.2-15 12-01	ИЗДЕЛИЕ ЗАКЛАДНОЕ МН-8	1	
				ДЕТАЛИ		
БЧ	7		20.013.3860	СТ. ОТД. ГОСТ 5781-82* Ф20 А-III L=3860	4	9.52КГ
				1.020.1-3ПВ.2-4 14-03 КП-119		
				СБОРОЧНЫЕ ЕДИНИЦЫ		
А4	4		1.020-1/83.2-15 11-01	ИЗДЕЛИЕ ЗАКЛАДНОЕ МН-7	1	
				ДЕТАЛИ		
БЧ	7		20.013.3860	СТ. ОТД. ГОСТ 5781-82* Ф20 А-III L=3860	4	9.52КГ
				1.020.1-3ПВ.2-4 14-04 КП-120		
				СБОРОЧНЫЕ ЕДИНИЦЫ		
А4	4		1.020-1/83.2-15 12-01	ИЗДЕЛИЕ ЗАКЛАДНОЕ МН-8	1	
				ДЕТАЛИ		
БЧ	7		32.013.3860	СТ. ОТД. ГОСТ 5781-82* Ф32 А-III L=3860	4	24.4КГ
				1.020.1-3ПВ.2-4 14-05 КП-121		
				СБОРОЧНЫЕ ЕДИНИЦЫ		
А4	4		1.020-1/83.2-15 11-01	ИЗДЕЛИЕ ЗАКЛАДНОЕ МН-7	1	
				ДЕТАЛИ		
БЧ	7		32.013.3860	СТ. ОТД. ГОСТ 5781-82* Ф32 А-III L=3860	4	24.4КГ

Инв. № подл. | Подпись и дата | Взам. инв. №

ФОРМАТ А4

ФОРМАТ	ЗОНА	ПОЗ	ОБОЗНАЧЕНИЕ	НАИМЕНОВАНИЕ	КОЛ	ПРИМЕЧАНИЕ
				1.020.1-3ПВ.2-4 14-06 КП-122		
				СБОРОЧНЫЕ ЕДИНИЦЫ		
А4	4	1	1.020-1/83.2-15 12	ИЗДЕЛИЕ ЗАКЛАДНОЕ МН-6	1	
				ДЕТАЛИ		
БЧ	7		40.013.3860	СТ. ОТД. ГОСТ 5781-82* Ф40 А-Ш L=3860	4	38.1КГ
				1.020.1-3ПВ.2-4 14-07 КП-123		
				СБОРОЧНЫЕ ЕДИНИЦЫ		
А4	4		1.020-1/83.2-15 11	ИЗДЕЛИЕ ЗАКЛАДНОЕ МН-5	1	
				ДЕТАЛИ		
БЧ	7		40.013.3860	СТ. ОТД. ГОСТ 5781-82* Ф40 А-Ш L=3860	4	38.1КГ
				1.020.1-3ПВ.2-4 14-08 КП-124		
				СБОРОЧНЫЕ ЕДИНИЦЫ		
А4	4		1.020-1/83.2-15 12-01	ИЗДЕЛИЕ ЗАКЛАДНОЕ МН-8	1	
				ДЕТАЛИ		
БЧ	7		40.013.3860	СТ. ОТД. ГОСТ 5781-82* Ф40 А-Ш L=3860	4	38.1КГ
				1.020.1-3ПВ.2-4 14-09 КП-125		
				СБОРОЧНЫЕ ЕДИНИЦЫ		
А4	4		1.020-1/83.2-15 11-01	ИЗДЕЛИЕ ЗАКЛАДНОЕ МН-7	1	
				ДЕТАЛИ		
БЧ	7		40.013.3860	СТ. ОТД. ГОСТ 5781-82* Ф40 А-Ш L=3860	4	38.1КГ
				1.020.1-3ПВ.2-4 14-10 КП-126		

Киев ЗНИИЭП ТЛП КОРТ

1.020.1-3ПВ.2-4 14

ЛИСТ 3

ФОРМАТ А4

ФОРМАТ	ЗОНА	ПОЗ	ОБОЗНАЧЕНИЕ	НАИМЕНОВАНИЕ	КОЛ	ПРИМЕЧАНИЕ
				ДЕТАЛИ		
БЧ	7		40.013.3860	СТ. ОТД. ГОСТ 5781-82* Ф40 А-Ш L=3860	4	38.1КГ

ЭПВЦ Киев ЗНИИЭП

ОПЕРАТОР ТЛП КОРТ

ШЕЙНИЧ

ВЗАМ ИНВ №

ПОДПИСЬ И ДАТА

ИНВ №ПОДЛ

44
9153.1

1.020.1-3ПВ.2-4 14

ЛИСТ 4

ФОРМАТ А4

ОБОЗНАЧЕНИЕ	МАРКА	РИС.	МАССА,кг
I.020.I-3ПВ.2-4 I4	КП-II6	I	278,5
-0I	КП-II7	2	272,8
-02	КП-II8	I	283,2
-03	КП-II9	2	276,5
-04	КП-I20	I	342,6
-05	КП-I2I	2	335,9
-06	КП-I22	I	392,8
-07	КП-I23	2	387,2
-08	КП-I24	I	397,6
-09	КП-I25	2	390,8
-I0	КП-I26	3	377,8

РИС. 1

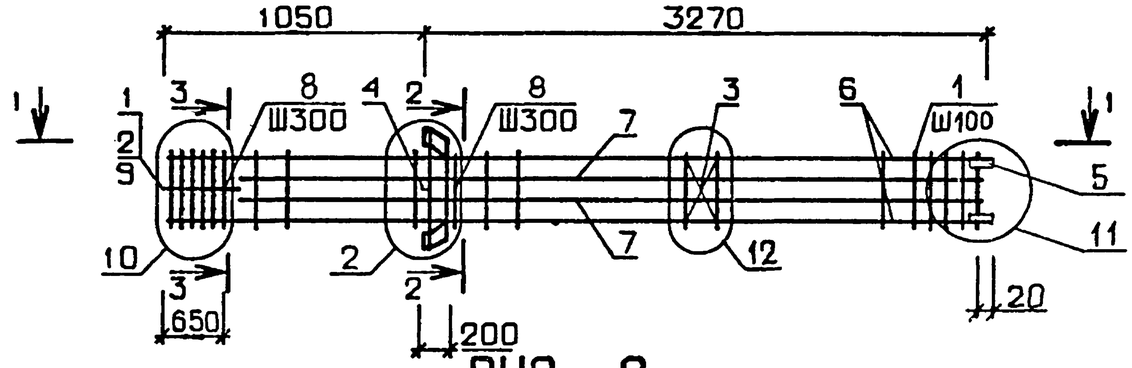

РИС. 2

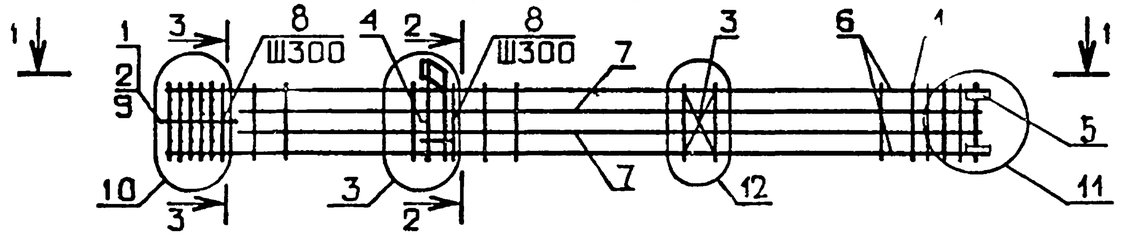

РИС. 3

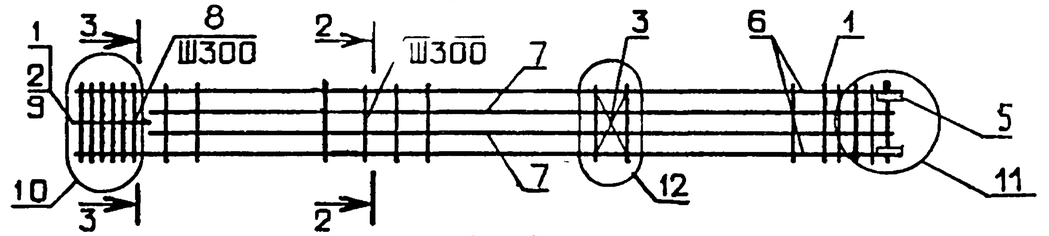

1-1

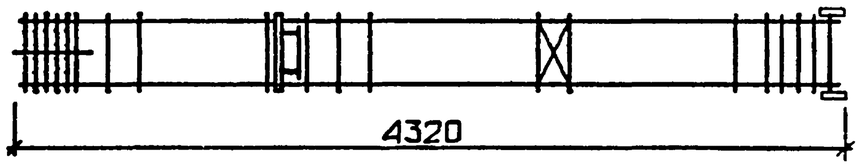

2-2

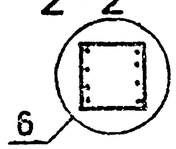

3-3

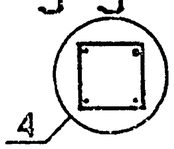

45
9155/1

НАЧОТД	Шевченко		
НКОНТР	Ребров		
ГЛСПЕЦ	Ничипоренко		
ПРОВЕРИЛ	Ничипоренко		
РАЗРАБ	Скоробогат		

1.020.1-3ПВ.2-4 14СБ

КАРКАС ПРОСТРАНСТВЕННЫЙ КП-II6 – КП-I26. СБОРОЧНЫЙ ЧЕРТЕЖ

СТАДИЯ	МАССА	МАСШТАБ
Р	СМ ТАБЛ	
ЛИСТ	ЛИСТОВ I	

ГОСГРАЖДАНСТРОЙ
КиевЗНИИЭП

ФОРМАТ А3

ФОРМАТ	ЗОНА	ПОЗ	ОБОЗНАЧЕНИЕ	НАИМЕНОВАНИЕ	КОЛ	ПРИМЕЧАНИЕ
				ДОКУМЕНТАЦИЯ		
А3			1.020.1-3ПВ.2-4 15СБ	СБОРОЧНЫЙ ЧЕРТЕЖ		
А3			1.020.1-3ПВ.2-4 00Д1	УЗЛЫ АРМАТУРНЫЕ		
А4			1.020.1-3ПВ.2-4 00ТО	ТЕХНИЧЕСКОЕ ОПИСАНИЕ		
				СБОРОЧНЫЕ ЕДИНИЦЫ		
А4		3	1.020-1/83.2-15 02	СЕТКА С-2	3	
А4		5	1.020.1-3ПВ.1-3 36	ИЗДЕЛИЕ ЗАКЛАДНОЕ МН-53	4	
				ДЕТАЛИ		
ВЧ		6	20.013.11510	СТ. ОТД. ГОСТ 5781-82* Ф20 А-Ш L=11510	4	28.4КГ
А4		7	1.020-1/83.2-15 08-03	СТЕРЖЕНЬ ОТДЕЛЬНЫЙ	36	
ВЧ		8	6.011.650	СТ. ОТД. ГОСТ 5781-82* Ф6 А-I L=650	4	0.14КГ
			ПЕРЕМЕННЫЕ ДАННЫЕ	ДЛЯ ИСПОЛНЕНИЙ:		
				1.020.1-3ПВ.2-4 15 КП-127		
				СБОРОЧНЫЕ ЕДИНИЦЫ		
А4		1	1.020-1/83.2-15 09	СЕТКА КОСВ. АРМ. СКА-1	7	
А4		2	1.020-1/83.2-15 10	СКА-2	3	
А4		4	1.020-1/83.2-15 12	ИЗДЕЛИЕ ЗАКЛАДНОЕ МН-6	3	
				1.020.1-3ПВ.2-4 15-01 КП-128		
				СБОРОЧНЫЕ ЕДИНИЦЫ		
А4		1	1.020-1/83.2-15 09	СЕТКА КОСВ. АРМ. СКА-1	7	
А4		2	1.020-1/83.2-15 10	СКА-2	3	
А4		4	1.020-1/83.2-15 11	ИЗДЕЛИЕ ЗАКЛАДНОЕ МН-5	3	
				1.020.1-3ПВ.2-4 15-02 КП-129		

1.020.1-3ПВ.2-4 15

НАЧ ОТД	ШЕВЧЕНКО	
Н КОНТР	РЕБРОВ	
ГЛ СПЕЦ	НИЧИПОРЕНКО	
ПРОВЕРИЛ	НИЧИПОРЕНКО	
РАЗРАБ	СКОРОБОГАТ	

КАРКАС ПРОСТРАНСТВЕННЫЙ КП-127 - КП-134

СТАДИЯ	ЛИСТ	ЛИСТОВ
Р	1	3

ГОСГРАЖДАНСТРОЙ КиевЗНИИЭП

ТЛП КОРТ КиевЗНИИЭП

ФОРМАТ А4

ФОРМАТ	ЗОНА	ПОЗ	ОБОЗНАЧЕНИЕ	НАИМЕНОВАНИЕ	КОЛ	ПРИМЕЧАНИЕ
				СБОРОЧНЫЕ ЕДИНИЦЫ		
А4		1	1.020-1/83.2-15 09	СЕТКА КОСВ. АРМ. СКА-1	7	
А4		2	1.020-1/83.2-15 10	СКА-2	3	
				1.020.1-3ПВ.2-4 15-03 КП-130		
				СБОРОЧНЫЕ ЕДИНИЦЫ		
А4		1	1.020-1/83.2-15 09-01	СЕТКА КОСВ. АРМ. СКА-3	7	
А4		2	1.020-1/83.2-15 10-01	СКА-4	3	
А4		4	1.020-1/83.2-15 12	ИЗДЕЛИЕ ЗАКЛАДНОЕ МН-6	3	
				1.020.1-3ПВ.2-4 15-04 КП-131		
				СБОРОЧНЫЕ ЕДИНИЦЫ		
А4		1	1.020-1/83.2-15 09-01	СЕТКА КОСВ. АРМ. СКА-3	7	
А4		2	1.020-1/83.2-15 10-01	СКА-4	3	
А4		4	1.020-1/83.2-15 11	ИЗДЕЛИЕ ЗАКЛАДНОЕ МН-5	3	
				1.020.1-3ПВ.2-4 15-05 КП-132		
				СБОРОЧНЫЕ ЕДИНИЦЫ		
А4		1	1.020-1/83.2-15 09-01	СЕТКА КОСВ. АРМ. СКА-3	7	
А4		2	1.020-1/83.2-15 10-01	СКА-4	3	
А4		4	1.020-1/83.2-15 11-01	ИЗДЕЛИЕ ЗАКЛАДНОЕ МН-7	3	
				1.020.1-3ПВ.2-4 15-06 КП-133		
				СБОРОЧНЫЕ ЕДИНИЦЫ		
А4		1	1.020-1/83.2-15 09-01	СЕТКА КОСВ. АРМ. СКА-3	7	
А4		2	1.020-1/83.2-15 10-01	СКА-4	3	
				1.020.1-3ПВ.2-4 15-07 КП-134		
				СБОРОЧНЫЕ ЕДИНИЦЫ		

46

ЭПВЦ Киев ЗНИИЭП ОПЕРАТОР ТЛП КОРТ Шейнич

ВЗАМ ИНВ № | ПОДПИСЬ И ДАТА | ИНВ № ПОДЛ

1.020.1-3ПВ.2-4 15

ЛИСТ 2

ФОРМАТ А4

ФОРМАТ	ЗОНА	ПОЗ	ОБОЗНАЧЕНИЕ	НАИМЕНОВАНИЕ	КОЛ	ПРИМЕЧАНИЕ
				СЕТКА КОСВ. АРМ.		
А4		1	1.020-1/83.2-15 09-01	СКА-3	7	
А4		2	1.020-1/83.2-15 10-01	СКА-4	3	
А4		4	1.020-1/83.2-15 12-01	ИЗДЕЛИЕ ЗАКЛАДНОЕ МН-8	3	

Киев ЗНИИЭП ТЛП КОРТ

1.0 . 3.2-4 15

ЛИСТ 3

ЭПВЦ Киев ЗНИИЭП ОПЕРАТОР ТЛП КОРТ

ВЗАМ ИНВ №

ПОДПИСЬ И ДАТА

ИНВ №ПОДЛ

ФОРМАТ	ЗОНА	ПОЗ	ОБОЗНАЧЕНИЕ	НАИМЕНОВАНИЕ	КОЛ	ПРИМЕЧАНИЕ

47

9153/1

ЛИСТ

ФОРМАТ А4

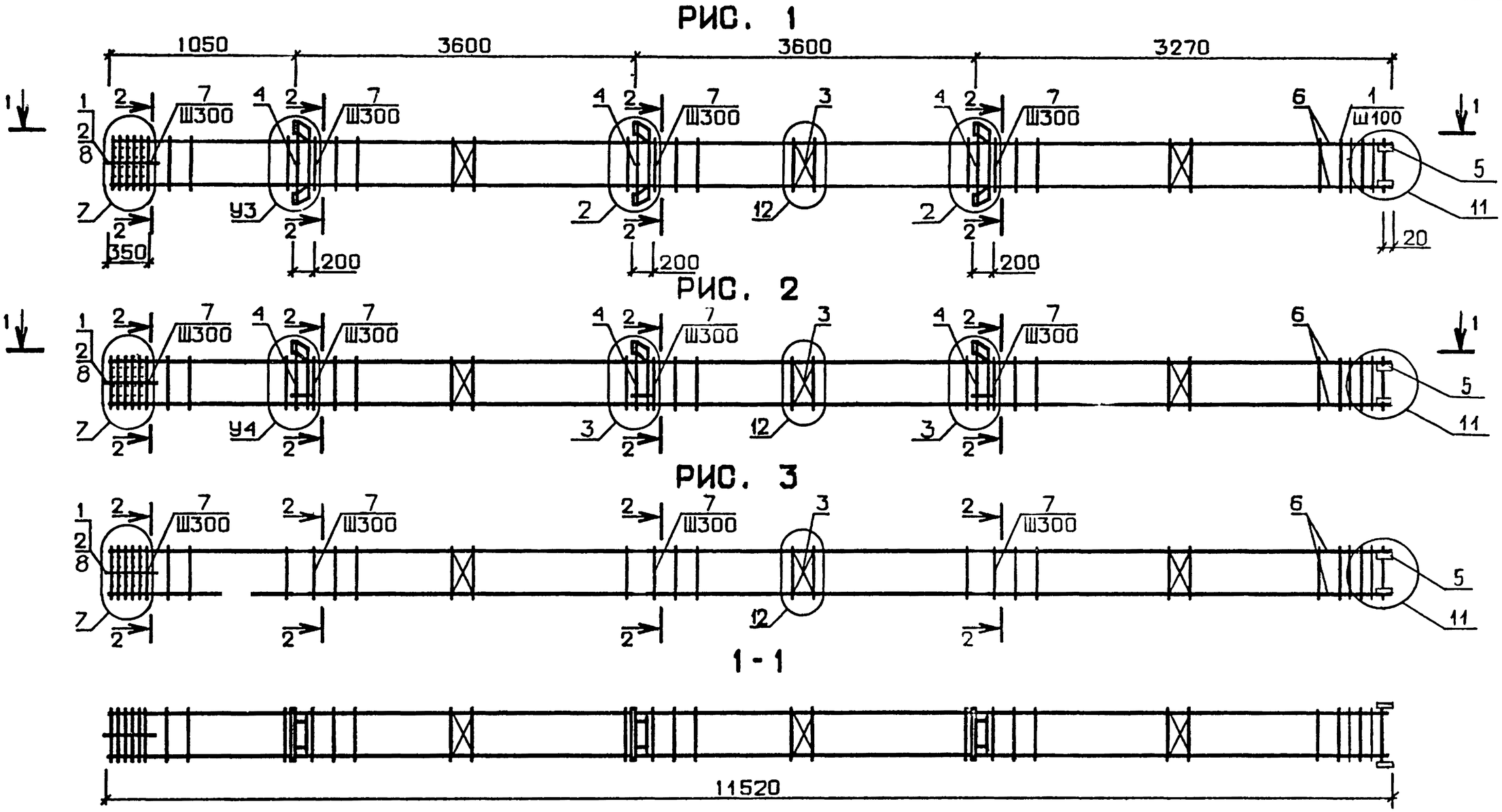

ОБОЗНАЧЕНИЕ	МАРКА	РИС.	МАССА,кг
I.020.I-3ПВ.2-4 I5	КП-I27	I	I96,3
-0I	КП-I28	2	I79,2
-02	КП-I29	3	I5I,I
-03	КП-I30	I	207,I
-04	КП-I3I	2	I90,0
-05	КП-I32	2	200,9
-06	КП-I33	3	I62,0
-07	КП-I34	I	22I ,2

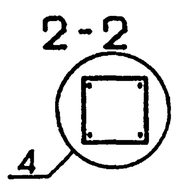

48

НАЧ ОТД	ШЕВЧЕНКО		
Н.КОНТР	РЕБРОВ		
ГЛ СПЕЦ	НИЧИПОРЕНКО		
ПРОВЕРИЛ	НИЧИПОРЕНКО		
РАЗРАБ	СКОРОБОГАТ		

1.020.1-3ПВ.2-4 15СБ

КАРКАС ПРОСТРАНСТВЕННЫЙ КП-I27 - КП-I34. СБОРОЧНЫЙ ЧЕРТЕЖ

СТАДИЯ	МАССА	МАСШТАБ
Р	СМ ТАБЛ	

ЛИСТ | ЛИСТОВ 1

ГОСГРАЖДАНСТРОЙ КиевЗНИИЭП

ФОРМАТ А3

ФОРМАТ	ЗОНА	ПОЗ	ОБОЗНАЧЕНИЕ	НАИМЕНОВАНИЕ	КОЛ	ПРИМЕЧАНИЕ
				ДОКУМЕНТАЦИЯ		
А3			1.020.1-3ПВ.2-4 16СБ	СБОРОЧНЫЙ ЧЕРТЕЖ		
А3			1.020.1-3ПВ.2-4 00Д1	УЗЛЫ АРМАТУРНЫЕ		
А4			1.020.1-3ПВ.2-4 00ТО	ТЕХНИЧЕСКОЕ ОПИСАНИЕ		
				СБОРОЧНЫЕ ЕДИНИЦЫ		
А4		2	1.020-1/83.2-15 10-01	СЕТКА КОСВ. АРМ. СКА-4	3	
А4		3	1.020-1/83.2-15 02	СЕТКА С-2	3	
А4		5	1.020.1-3ПВ.1-3 36	ИЗДЕЛИЕ ЗАКЛАДНОЕ МН-53	4	
				ДЕТАЛИ		
БЧ		9	6.011.650	СТ. ОТД. ГОСТ 5781-82* Ф6 А-I L=650	4	0.14КГ
			ПЕРЕМЕННЫЕ ДАННЫЕ	ДЛЯ ИСПОЛНЕНИЙ:		
				1.020.1-3ПВ.2-4 16 КП-135		
				СБОРОЧНЫЕ ЕДИНИЦЫ		
А4		1	1.020-1/83.2-15 09-01	СЕТКА КОСВ. АРМ. СКА-3	7	
А4		4	1.020-1/83.2-15 11	ИЗДЕЛИЕ ЗАКЛАДНОЕ МН-5	3	
				ДЕТАЛИ		
БЧ		6	20.013.11510	СТ. ОТД. ГОСТ 5781-82* Ф20 А-III L=11510	4	28.4КГ
БЧ		7	16.013.3860	Ф16 А-III L=3860	4	6.09КГ
А4		8	1.020-1/83.2-15 08-03	СТЕРЖЕНЬ ОТДЕЛЬНЫЙ	36	
				1.020.1-3ПВ.2-4 16-01 КП-136		
				СБОРОЧНЫЕ ЕДИНИЦЫ		
А4		1	1.020-1/83.2-15 09-01	СЕТКА КОСВ. АРМ. СКА-3	7	
А4		4	1.020-1/83.2-15 11-01	ИЗДЕЛИЕ ЗАКЛАДНОЕ МН-7	3	
				ДЕТАЛИ		

Шейнич М.Ю. | ОПЕРАТОР ТПП КОРТ | ЭПВЦ КиевЗНИИЭП

1.020.1-3ПВ.2-4 16

НАЧ ОТД	ШЕВЧЕНКО		КАРКАС ПРОСТРАНСТВЕННЫЙ КП-135 - КП-143	СТАДИЯ	ЛИСТ	ЛИСТОВ
				Р	1	4
ГЛ СПЕЦ	ЧИЧИПОРЕНКО			ГОСГРАЖДАНСТРОЙ КиевЗНИИЭП		
ПРОВЕРИЛ	ЧИЧИПОРЕНКО					
РАЗРАБ	СКОРОБОГАТ					

ФОРМАТ А4

ФОРМАТ	ЗОНА	ПОЗ	ОБОЗНАЧЕНИЕ	НАИМЕНОВАНИЕ	КОЛ	ПРИМЕЧАНИЕ
				СТ. ОТД. ГОСТ 5781-82*		
БЧ		6	20.013.11510	Ф20 А-III L=11510	4	28.4КГ
БЧ		7	16.013.3860	Ф16 А-III L=3860	4	6.09КГ
А4		8	1.020-1/83.2-15 08-03	СТЕРЖЕНЬ ОТДЕЛЬНЫЙ	36	
				1.020.1-3ПВ.2-4 16-02 КП-137		
				СБОРОЧНЫЕ ЕДИНИЦЫ		
А4		1	1.020-1/83.2-15 09-01	СЕТКА КОСВ. АРМ. СКА-3	7	
				ДЕТАЛИ		
				СТ. ОТД. ГОСТ 5781-82*		
БЧ		6	20.013.11510	Ф20 А-III L=11510	4	28.4КГ
БЧ		7	16.03.3860	Ф16 А-III L=3860	4	6.09КГ
А4		8	1.020-1/83.2-15 08-03	СТЕРЖЕНЬ ОТДЕЛЬНЫЙ	36	
				1.020.1-3ПВ.2-4 16-03 КП-138		
				СБОРОЧНЫЕ ЕДИНИЦЫ		
А4		1	1.020-1/83.2-15 09-01	СЕТКА КОСВ. АРМ. СКА-3	7	
А4		4	1.020-1/83.2-15 12	ИЗДЕЛИЕ ЗАКЛАДНОЕ МН-6	3	
				ДЕТАЛИ		
				СТ. ОТД. ГОСТ 5781-82*		
БЧ		6	20.013.11510	Ф20 А-III L=11510	4	28.4КГ
БЧ		7	20.013.3860	Ф20 А-III L=3860	4	6.09КГ
А4		8	1.020-1/83.2-15 08-03	СТЕРЖЕНЬ ОТДЕЛЬНЫЙ	36	
				1.020.1-3ПВ.2-4 16-04 КП-139		
				СБОРОЧНЫЕ ЕДИНИЦЫ		
А4		1	1.020-1/83.2-15 09-01	СЕТКА КОСВ. АРМ. СКА-3	7	
А4		4	1.020-1/83.2-15 11	ИЗДЕЛИЕ ЗАКЛАДНОЕ МН-5	3	
				ДЕТАЛИ		
				СТ. ОТД. ГОСТ 5781-82*		
БЧ		6	20.013.11510	Ф20 А-III L=11510	4	28.4КГ
БЧ		7	20.013.3860	Ф20 А-III L=3860	4	6.09КГ
А4		8	1.020-1/83.2-15 08-03	СТЕРЖЕНЬ ОТДЕЛЬНЫЙ	36	

Шейнич М.Ю. | ОПЕРАТОР ТПП КОРТ | ЭПВЦ КиевЗНИИЭП

ВЗАМ ИНВ № | ПОДПИСЬ И ДАТА | ИНВ № ПОДЛ

49
9153/1

1.020.1-3ПВ.2-4 16 | ЛИСТ 2

ФОРМАТ А4

ФОРМАТ	ЗОНА	ПОЗ	ОБОЗНАЧЕНИЕ	НАИМЕНОВАНИЕ	КОЛ	ПРИМЕЧАНИЕ
				1.020.1-3ПВ.2-4 16-05 КП-140		
				СВОРОЧНЫЕ ЕДИНИЦЫ		
А4		1	1.020-1/83.2-15 09-01	СЕТКА КОСВ. АРМ. СКА-3	7	
А4		4	1.020-1/83.2-15 11	ИЗДЕЛИЕ ЗАКЛАДНОЕ МН-5	3	
				ДЕТАЛИ		
				СТ. ОТД. ГОСТ 5781-82*		
ВЧ		6	22.013.11510	Ф22 А-III L=11510	4	34.3КГ
ВЧ		7	22.013.3860	Ф22 А-III L=3860	4	11.5КГ
А4		8	1.020-1/83.2-15 08-03	СТЕРЖЕНЬ ОТДЕЛЬНЫЙ	36	
				1.020.1-3ПВ.2-4 16-06 КП-141		
				СБОРОЧНЫЕ ЕДИНИЦЫ		
А4		1	1.020-1/83.2-15 09-01	СЕТКА КОСВ. АРМ. СКА-3	7	
				ДЕТАЛИ		
				СТ. ОТД. ГОСТ 5781-82*		
ВЧ		6	22.013.11510	Ф22 А-III L=11510	4	34.3КГ
ВЧ		7	22.013.3860	Ф22 А-III L=3860	4	11.5КГ
А4		8	1.020-1/83.2-15 08-03	СТЕРЖЕНЬ ОТДЕЛЬНЫЙ	36	
				1.020.1-3ПВ.2-4 16-07 КП-142		
				СВОРОЧНЫЕ ЕДИНИЦЫ		
А4		1	1.020-1/83.2-15 09-01	СЕТКА КОСВ. АРМ. СКА-3	9	
А4		4	1.020-1/83.2-15 11	ИЗДЕЛИЕ ЗАКЛАДНОЕ МН-5	3	
				ДЕТАЛИ		
				СТ. ОТД. ГОСТ 5781-82*		
БЧ		6	36.013.11510	Ф36 А-III L=11510	4	92.0КГ
БЧ		7	16.013.3860	Ф16 А-III L=3860	4	6.09КГ
А4		8	1.020-1/83.2-15 08-05	СТЕРЖЕНЬ ОТДЕЛЬНЫЙ	35	
				1.020.1-3ПВ.2-4 16-08 КП-143		
				СВОРОЧНЫЕ ЕДИНИЦЫ		
А4		1	1.020-1/93.2-15 09-01	СЕТКА КОСВ. АРМ. СКА-3	9	

ЭПВЦ Киев ЗНИИЭП | ОПЕРАТОР ТЛП КОРТ | Шейнич

ФОРМАТ	ЗОНА	ПОЗ	ОБОЗНАЧЕНИЕ	НАИМЕНОВАНИЕ	КОЛ	ПРИМЕЧАНИЕ
				ДЕТАЛИ		
				СТ. ОТД. ГОСТ 5781-82*		
ВЧ		6	36.013.11510	Ф36 А-III L=11510	1	92.0КГ
ВЧ		7	16.013.3860	Ф16 А-III L=3860	4	6.09КГ
А4		8	1.020-1/83.2-15 08-05	СТЕРЖЕНЬ ОТДЕЛЬНЫЙ	35	

ВЗАМ ИНВ № | ПОДПИСЬ И ДАТА | ИНВ №ПОДЛ

50
9153/1

РИС. 1

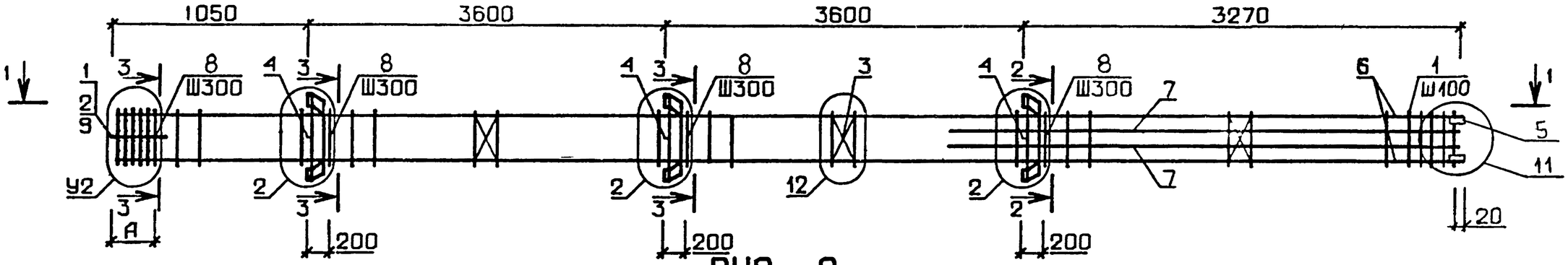

РИС. 2

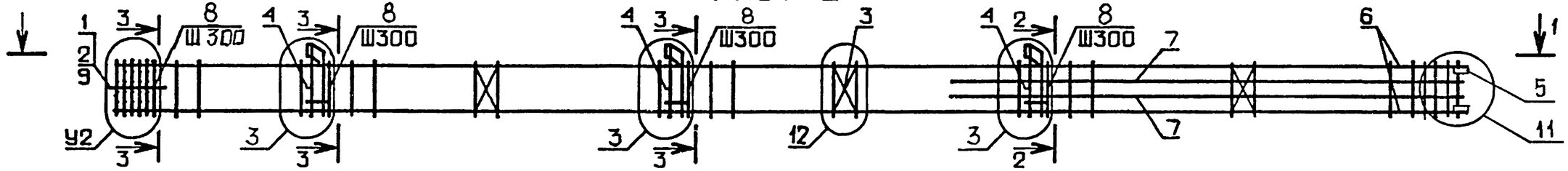

РИС. 3

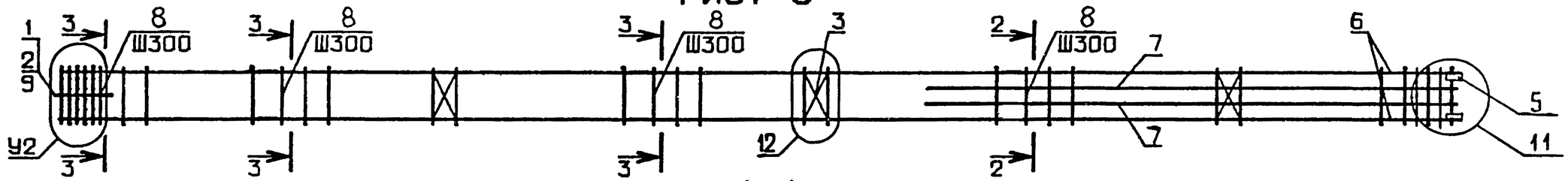

1-1

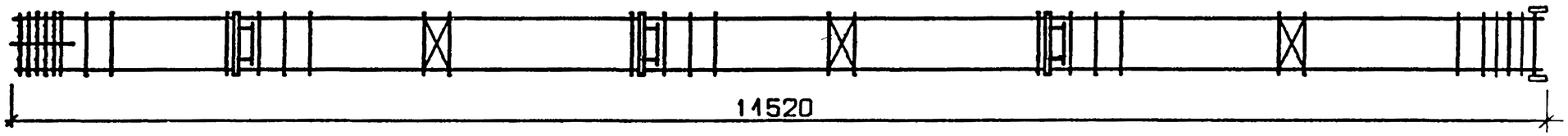

ОБОЗНАЧЕНИЕ	МАРКА	РИС	А,мм	У2	МАССА,кг
I.020.I-3ПВ.2-4 I6	КП-I35	2	350	7	2I4,4
-0I	КП-I36	2	350	7	225,3
-02	КП-I37	3	350	7	I86,3
-03	КП-I38	I	350	7	245,2
-04	КП-I39	2	350	7	228,I
-05	КП-I40	2	350	7	259,6
-06	КП-I4I	3	350	7	23I,5
-07	КП-I42	2	650	9	496,I
-08	КП-I43	3	650	9	468,0

2-2

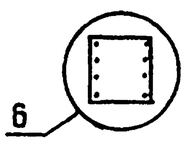

3-3

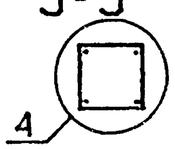

51
9152,1

НАЧОТД	ШЕВЧЕНКО	
НКОНТР	РЕБРОВ	
ГЛСПЕЦ	НИЧИПОРЕНКО	
ПРОВЕРИЛ	НИЧИПОРЕНКО	
РАЗРАБ	СКОРОБОГАТ	

1.020.1-3ПВ.2-4 160Б

КАРКАС ПРОСТРАНСТВЕННЫЙ КП-I35 – КП-I43. СБОРОЧНЫЙ ЧЕРТЕЖ

СТАДИЯ	МАССА	МАСШТАБ
Р	СМ ТАБЛ	

ЛИСТ | ЛИСТОВ 1

ГОСГРАЖДАНСТРОЙ
КиевЗНИИЭП

ФОРМАТ А3

ФОРМАТ	ЗОНА	ПОЗ	ОБОЗНАЧЕНИЕ	НАИМЕНОВАНИЕ	КОЛ	ПРИМЕЧАНИЕ
				ДОКУМЕНТАЦИЯ		
А3			1.020.1-3ПВ.2-4 17СВ	СБОРОЧНЫЙ ЧЕРТЕЖ		
А3			1.020.1-3ПВ.2-4 00Д1	УЗЛЫ АРМАТУРНЫЕ		
А4			1.020.1-3ПВ.2-4 00ТО	ТЕХНИЧЕСКОЕ ОПИСАНИЕ		
				СБОРОЧНЫЕ ЕДИНИЦЫ		
А4	1		1.020-1/83.2-15 09-01	СЕТКА КОСВ. АРМ. СКА-3	7	
А4	2		1.020-1/83.2-15 10-01	СКА-4	3	
А4	3		1.020-1/83.2-15 02	СЕТКА С-2	3	
А4	5		1.020.1-3ПВ.1-3 36	ИЗДЕЛИЕ ЗАКЛАДНОЕ МН-53	4	
				ДЕТАЛИ		
А4	8		1.020-1/83.2-15 08-03	СТЕРЖЕНЬ ОТДЕЛЬНЫЙ	25	
А4	9		1.020-1/83.2-15 08-04		11	
ВЧ	10		6.011.650	СТ. ОТД. ГОСТ 5781-82* Ф6 А-I L=650	4	0.14КГ
			ПЕРЕМЕННЫЕ ДАННЫЕ	ДЛЯ ИСПОЛНЕНИЙ:		
				1.020.1-3ПВ.2-4 17 КП-144		
				СБОРОЧНЫЕ ЕДИНИЦЫ		
А4	4		1.020-1/83.2-15 12-01	ИЗДЕЛИЕ ЗАКЛАДНОЕ МН-8	3	
				ДЕТАЛИ		
ВЧ	6		20.013.11510	СТ. ОТД. ГОСТ 5781-82* Ф20 А-III L=11510	4	28.4КГ
ВЧ	7		28.013.3860	Ф28 А-III L=3860	4	18.7КГ
				1.020.1-3ПВ.2-4 17-01 КП-145		
				СБОРОЧНЫЕ ЕДИНИЦЫ		
А4	4		1.020-1/83.2-15 11-01	ИЗДЕЛИЕ ЗАКЛАДНОЕ МН-7	3	
				ДЕТАЛИ		
ВЧ	6		22.013.11510	СТ. ОТД. ГОСТ 5781-82* Ф22 А-III L=11510	4	34.35КГ
ВЧ	7		25.013.3860	Ф25 А-III L=3860	4	14.82КГ
				1.020.1-3ПВ.2-4 17-02 КП-146		
				СБОРОЧНЫЕ ЕДИНИЦЫ		
А4	4		1.020-1/83.2-15 11-01	ИЗДЕЛИЕ ЗАКЛАДНОЕ МН-7	3	
				ДЕТАЛИ		
ВЧ	6		22.013.11510	СТ. ОТД. ГОСТ 5781-82* Ф22 А-III L=11510	4	34.35КГ
ВЧ	7		25.013.3860	Ф25 А-III L=3860	4	14.82КГ
				1.020.1-3ПВ.2-4 17-03 КП-147		
				ДЕТАЛИ		
ВЧ	6		22.013.11510	СТ. ОТД. ГОСТ 5781-82* Ф22 А-III L=11510	4	34.35КГ
ВЧ	7		25.013.3860	Ф25 А-III L=3860	4	14.82КГ

Инв. № подл. | Подпись и дата | Взам. инв. №

ЭПВЦ Киев ЗНИИЭП | Оператор ТПП КОРТ | Шейниц

1.020.1-3ПВ.2-4 17

Нач.отд	Шевченко	КАРКАС ПРОСТРАНСТВЕННЫЙ КП-144 - КП-147	Стадия: Р; Лист: 1; Листов: 2
Н.контр	Дебров		ГОСГРАЖДАНСТРОЙ КиевЗНИИЭП
Гл.спец	Ничипоренко		
Проверил	Ничипоренко		
Разраб	Скоробогат		

ФОРМАТ А4

РИС. 1

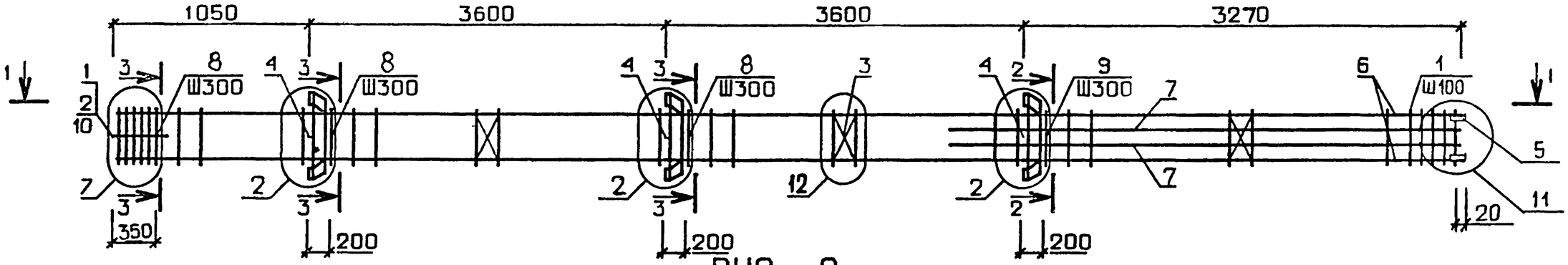

РИС. 2

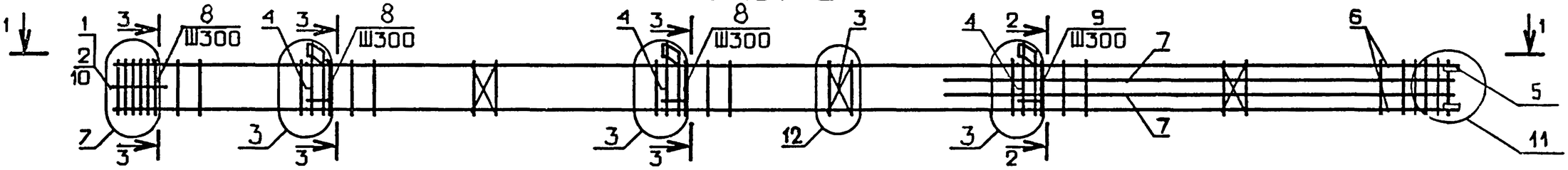

РИС. 3

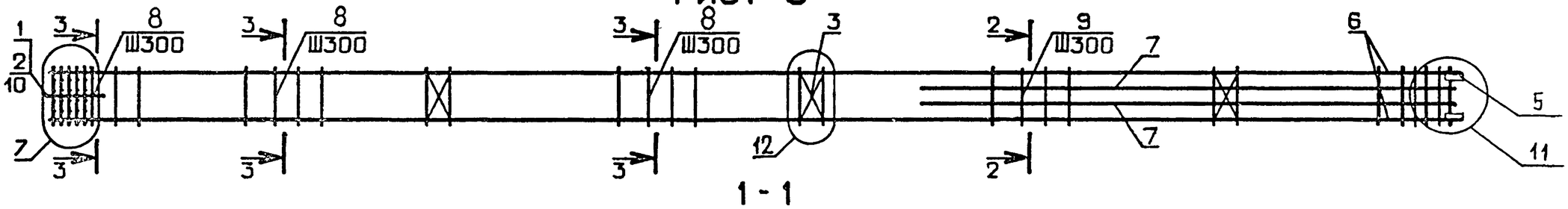

1 - 1

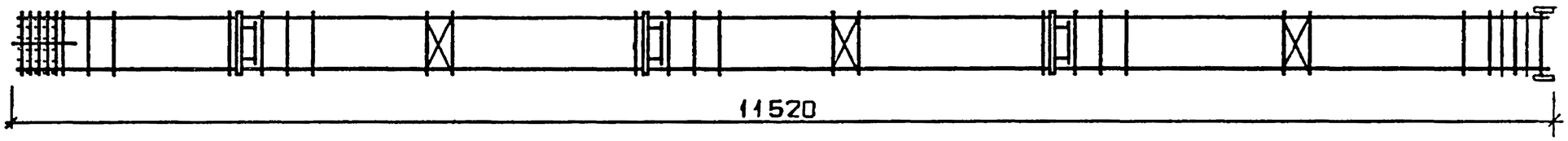

ОБОЗНАЧЕНИЕ	МАРКА	РИС.	МАССА,кг
I.020.I-3ПВ.2-4 I7	КП-I44	I	298,7
-0I	КП-I45	2	278,4
-02	КП-I46	2	287,I
-03	КП-I47	3	248,I

2-2

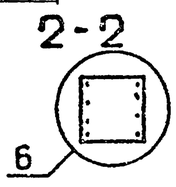

3-3

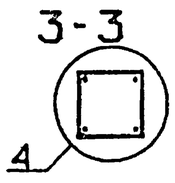

53
9155,1

НАЧОТД	ШЕВЧЕНКО		
Н.КОНТР	РЕБРОВ		
ГЛ.СПЕЦ	НИЧИПОРЕНКО		
ПРОВЕРИЛ	НИЧИПОРЕНКО		
РАЗРАБ	СКОРОБОГАТ		

1.020.1-3ПВ.2-4 17СБ

КАРКАС ПРОСТРАНСТВЕННЫЙ КП-I44 – КП-I47. СБОРОЧНЫЙ ЧЕРТЕЖ

СТАДИЯ	МАССА	МАСШТАБ
Р	СМ ТАБЛ	
ЛИСТ	ЛИСТОВ 1	

ГОСГРАЖДАНСТРОЙ
КиевЗНИИЭП

ФОРМАТ А3

ФОРМАТ	ЗОНА	ПОЗ	ОБОЗНАЧЕНИЕ	НАИМЕНОВАНИЕ	КОЛ	ПРИМЕЧАНИЕ
				ДОКУМЕНТАЦИЯ		
А3			1.020.1-3ПВ.2-4 18СБ	СБОРОЧНЫЙ ЧЕРТЕЖ		
А3			1.020.1-3ПВ.2-4 00Д1	УЗЛЫ АРМАТУРНЫЕ		
А4			1.020.1-3ПВ.2-4 00ТО	ТЕХНИЧЕСКОЕ ОПИСАНИЕ		
				СБОРОЧНЫЕ ЕДИНИЦЫ		
А4	1		1.020-1/83.2-15 09-01	СЕТКА КОСВ. АРМ. СКА-3	10	
А4	2		1.020-1/83.2-15 10-01	СКА-4	3	
А4	3		1.020-1/83.2-15 02	СЕТКА С-2	3	
А4	5		1.020.1-3ПВ.1-3 36	ИЗДЕЛИЕ ЗАКЛАДНОЕ МН-53	4	
				ДЕТАЛИ		
ВЧ	6		40.013.11510	СТ. ОТД. ГОСТ 5781-82* Ф40 А-III L=11510	4	114КГ
ВЧ	7		40.013.7460	Ф40 А-III L=7460	4	73.6КГ
А4	8		1.020-1/Ш83.2-15 08-05	СТЕРЖЕНЬ ОТДЕЛЬНЫЙ	35	
ВЧ	9		6.011.650	СТ. ОТД. ГОСТ 5781-82* Ф6 А-I L=650	4	0.14КГ
			ПЕРЕМЕННЫЕ ДАННЫЕ	ДЛЯ ИСПОЛНЕНИЙ:		
				1.020.1-3ПВ.2-4 18 КП-148		
				СБОРОЧНЫЕ ЕДИНИЦЫ		
А4	4		1.020-1/83.2-15 12	ИЗДЕЛИЕ ЗАКЛАДНОЕ МН-6	3	
				1.020.1-3ПВ.2-4 18-01 КП-149		
				СБОРОЧНЫЕ ЕДИНИЦЫ		
А4	4		1.020-1/83.2-15 11	ИЗДЕЛИЕ ЗАКЛАДНОЕ МН-5	3	
				1.020.1-3ПВ.2-4 18-02 КП-150		
				СБОРОЧНЫЕ ЕДИНИЦЫ		

Киев ЗНИИЭП | ТПП КОРТ | И. Шейнич

1.020.1-3ПВ.2-4 18

НАЧОТД	Шевченко	
НКОНТР	Ребров	
ГЛСПЕЦ	Ничипоренко	
ПРОВЕРИЛ	Ничипоренко	
РАЗРАБ	Скоробогат	

КАРКАС ПРОСТРАНСТВЕННЫЙ КП-148 - КП-151

СТАДИЯ	ЛИСТ	ЛИСТОВ
Р	1	2

ГОСГРАЖДАНСТРОЙ КиевЗНИИЭП

ФОРМАТ А4

ФОРМАТ	ЗОНА	ПОЗ	ОБОЗНАЧЕНИЕ	НАИМЕНОВАНИЕ	КОЛ	ПРИМЕЧАНИЕ
А4	4		1.020-1/83.2-15 12-01	ИЗДЕЛИЕ ЗАКЛАДНОЕ МН-8	3	
				1.020.1-3ПВ.2-4 18-03 КП-151		
				СБОРОЧНЫЕ ЕДИНИЦЫ		
А4	4		1.020-1/83.2-15 11-01	ИЗДЕЛИЕ ЗАКЛАДНОЕ МН-7	3	

ЭПВЦ Киев ЗНИИЭП | ОПЕРАТОР ТПП КОРТ | Шейнич И. Шейнич

ВЗАМ ИНВ № | ПОДПИСЬ И ДАТА | ИНВ №ПОДЛ

54
9153/1

1.020.1-3ПВ.2-4 18

ЛИСТ 2

ФОРМАТ А4

РИС. 1

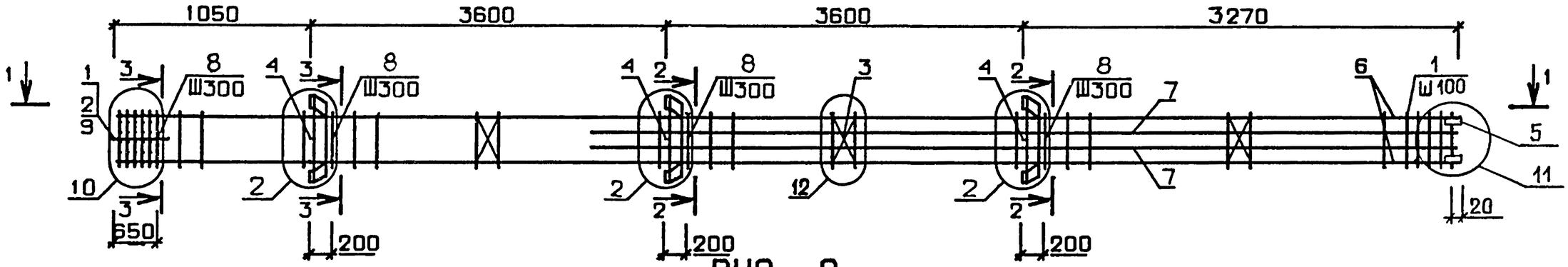

РИС. 2

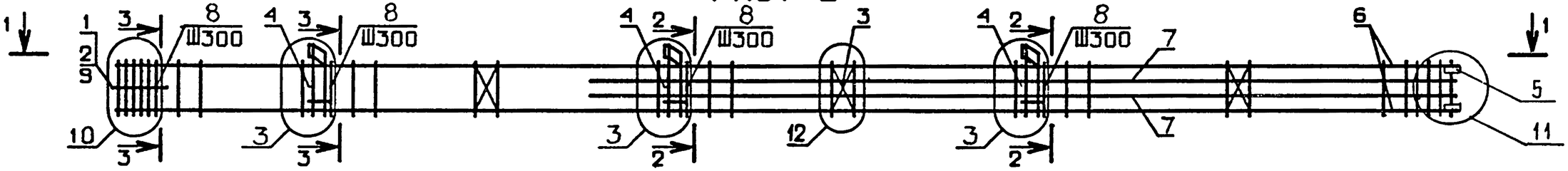

РИС. 3

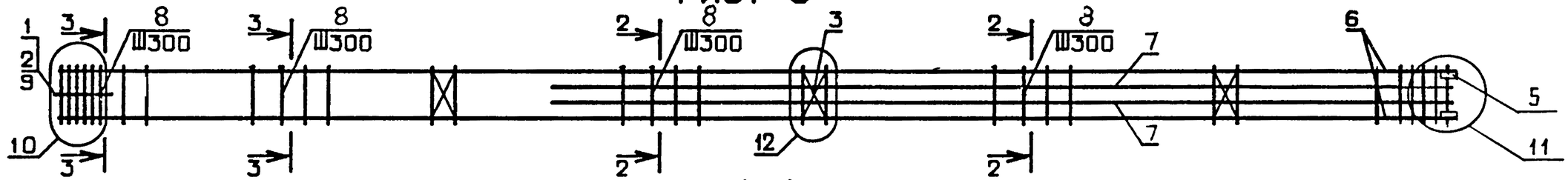

1 - 1

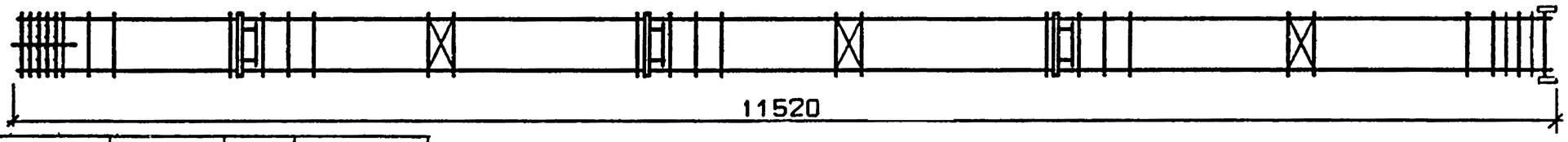

ОБОЗНАЧЕНИЕ	МАРКА	РИС.	МАССА,кг
I.020.I-3ПВ.2-4 I8	КП-I48	I	873,2
-0I	КП-I49	2	856,2
-02	КП-I50	I	887,4
-03	КП-I5I	2	867,I

2-2

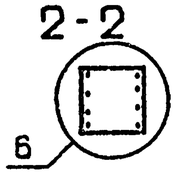

3-3

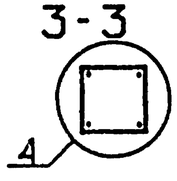

55
9155/1

НАЧОТД	ШЕВЧЕНКО	
Н.КОНТР	РЕБРОВ	
ГЛ.СПЕЦ	НИЧИПОРЕНКО	
ПРОВЕРИЛ	НИЧИПОРЕНКО	
РАЗРАБ	СКОРОБОГАТ	

1.020.1-3ПВ.2-4 18СБ

КАРКАС ПРОСТРАНСТВЕННЫЙ КП-I48 - КП-I5I. СБОРОЧНЫЙ ЧЕРТЕЖ

СТАДИЯ	МАССА	МАСШТАБ
Р	СМ ТАБЛ	
ЛИСТ	ЛИСТОВ 1	

ГОСГРАЖДАНСТРОЙ
КиевЗНИИЭП

ФОРМАТ А3

ФОРМАТ	ЗОНА	ПОЗ	ОБОЗНАЧЕНИЕ	НАИМЕНОВАНИЕ	КОЛ	ПРИМЕЧАНИЕ
				ДОКУМЕНТАЦИЯ		
А3			1.020.1-3ПВ.2-4 19СБ	СБОРОЧНЫЙ ЧЕРТЕЖ		
А3			1.020.1-3ПВ.2-4 00Д1	УЗЛЫ АРМАТУРНЫЕ		
А4			1.020.1-3ПВ.2-4 00ТО	ТЕХНИЧЕСКОЕ ОПИСАНИЕ		
				СБОРОЧНЫЕ ЕДИНИЦЫ		
А4	2		1.020-1/83.2-15 10-01	СЕТКА КОСВ. АРМ. СКА-4	3	
А4	3		1.020-1/83.2-15 02	СЕТКА С-2	3	
А4	5		1.020.1-3ПВ.1-3 36	ИЗДЕЛИЕ ЗАКЛАДНОЕ МН-53	4	
				ДЕТАЛИ		
				СТ. ОТД. ГОСТ 5781-82*		
ВЧ	11		6.011.650	Ф6 А-I L=650	4	0.14КГ
			ПЕРЕМЕННЫЕ ДАННЫЕ	ДЛЯ ИСПОЛНЕНИЙ:		
				1.020.1-3ПВ.2-4 19 КП-152		
				СБОРОЧНЫЕ ЕДИНИЦЫ		
А4	1		1.020-1/83.2-15 09-01	СЕТКА КОСВ. АРМ. СКА-3	7	
А4	4		1.020-1/83.2-15 12	ИЗДЕЛИЕ ЗАКЛАДНОЕ МН-6	3	
				ДЕТАЛИ		
				СТ. ОТД. ГОСТ 5781-82*		
ВЧ	6		20.013.11510	Ф20 А-III L=11510	4	28.4КГ
ВЧ	7		28.013.7460	Ф28 А-III L=7460	2	36.1КГ
ВЧ	8		28.013.3860	Ф28 А-III L=3860	2	18.7КГ
				СТЕРЖЕНЬ ОТДЕЛЬНЫЙ		
А4	9		1.020-1/83.2-15 08-03		13	
А4	10		1.020-1/83.2-15 08-04		23	
				1.020.1-3ПВ.2-4 19-01 КП-153		
				СБОРОЧНЫЕ ЕДИНИЦЫ		
А4	1		1.020-1/Ш83.2-15 09-01	СЕТКА КОСВ. АРМ. СКА-3	7	

			1.020.1-3ПВ.2-4 19
НАЧОТД	ШЕВЧЕНКО		КАРКАС ПРОСТРАНСТВЕННЫЙ КП-I52 - КП-I59
НКОНТР	РЕБРОВ		
ГЛСПЕЦ	НИЧИПОРЕНКО		
ПРОВЕРИЛ	НИЧИПОРЕНКО		
РАЗРАБ	СКОРОБОГАТ		

СТАДИЯ	ЛИСТ	ЛИСТОВ
Р	1	4

ГОСГРАЖДАНСТРОЙ КиевЗНИИЭП

ФОРМАТ А4

ЭПВЦ Киев ЗНИИЭП | ОПЕРАТОР ТЛП КОРТ | ШЕЙНИЧ

ФОРМАТ	ЗОНА	ПОЗ	ОБОЗНАЧЕНИЕ	НАИМЕНОВАНИЕ	КОЛ	ПРИМЕЧАНИЕ
А4	4		1.020-1/83.2-15 11	ИЗДЕЛИЕ ЗАКЛАДНОЕ МН-5	3	
				ДЕТАЛИ		
				СТ. ОТД. ГОСТ 5781-82*		
ВЧ	6		20.013.11510	Ф20 А-III L=11510	4	28.4КГ
ВЧ	7		28.013.7460	Ф28 А-III L=7460	2	36.1КГ
ВЧ	8		28.013.3860	Ф28 А-III L=3860	2	18.7КГ
				СТЕРЖЕНЬ ОТДЕЛЬНЫЙ		
А4	9		1.020-1/83.2-15 08-03		13	
А4	10		1.020-1/83.2-15 08-04		23	
				1.020.1-3ПВ.2-4 19-02 КП-154		
				СБОРОЧНЫЕ ЕДИНИЦЫ		
А4	1		1.020-1/83.2-15 09-01	СЕТКА КОСВ. АРМ. СКА-3	7	
А4	4		1.020-1/83.2-15 12-01	ИЗДЕЛИЕ ЗАКЛАДНОЕ МН-8	3	
				ДЕТАЛИ		
				СТ. ОТД. ГОСТ 5781-82*		
ВЧ	6		20.013.11510	Ф20 А-III L=11510	4	28.4КГ
ВЧ	7		40.013.7460	Ф40 А-III L=7460	2	73.6КГ
ВЧ	8		40.013.3860	Ф40 А-III L=3860	2	38.1КГ
				СТЕРЖЕНЬ ОТДЕЛЬНЫЙ		
А4	9		1.020-1/83.2-15 08-03		13	
А4	10		1.020-1/83.2-15 08-05		23	
				1.020.1-3ПВ.2-4 19-03 КП-155		
				СБОРОЧНЫЕ ЕДИНИЦЫ		
А4	1		1.020-1/83.2-15 09-01	СЕТКА КОСВ. АРМ. СКА-3	7	
А4	4		1.020-1/83.2-15 11-01	ИЗДЕЛИЕ ЗАКЛАДНОЕ МН-7	3	
				ДЕТАЛИ		
				СТ. ОТД. ГОСТ 5781-82*		
ВЧ	6		20.013.11510	Ф20 А-III L=11510	4	28.4КГ
ВЧ	7		40.013.7460	Ф40 А-III L=7460	2	73.6КГ
ВЧ	8		40.013.3860	Ф40 А-III L=3860	2	38.1КГ
				СТЕРЖЕНЬ ОТДЕЛЬНЫЙ		
А4	9		1.020-1/83.2-15 08-03		13	
А4	10		1.020-1/83.2-15 08-05		23	
				1.020.1-3ПВ.2-4 19-04 КП-156		

ВЗАМ ИНВ № | ПОДПИСЬ И ДАТА | ИНВ №ПОДЛ

	1.020.1-3ПВ.2-4 19	ЛИСТ 2

56
9153/1

ФОРМАТ А4

ФОРМАТ	ЗОНА	ПОЗ	ОБОЗНАЧЕНИЕ	НАИМЕНОВАНИЕ	КОЛ	ПРИМЕЧАНИЕ
				СБОРОЧНЫЕ ЕДИНИЦЫ		
				СЕТКА КОСВ. АРМ.		
А4		1	1.020-1/83.2-15 09-01	СКА-3	7	
А4		4	1.020-1/83.2-15 11-01	ИЗДЕЛИЕ ЗАКЛАДНОЕ МН-7	3	
				ДЕТАЛИ		
				СТ. ОТД. ГОСТ 5781-82*		
БЧ		6	22.013.11510	Ф22 А-Ш L=11510	4	34.3КГ
БЧ		7	32.013.7460	Ф32 А-Ш L=7460	2	47.1КГ
БЧ		8	32.013.3860	Ф32 А-Ш L=3860	2	24.4КГ
				СТЕРЖЕНЬ ОТДЕЛЬНЫЙ		
А4		9	1.020-1/83.2-15 08-03		13	
А4		10	1.020-1/83.2-15 08-04		23	
				1.020.1-3ПВ.2-4 19-05 КП-157		
				СБОРОЧНЫЕ ЕДИНИЦЫ		
А4		1	1.020-1/83.2-15 09-01	СЕТКА КОСВ. АРМ. СКА-3	7	
				ДЕТАЛИ		
				СТ. ОТД. ГОСТ 5781-82*		
БЧ		6	22.013.11510	Ф22 А-Ш L=11510	4	34.3КГ
БЧ		7	32.013.7460	Ф32 А-Ш L=7460	2	47.1КГ
БЧ		8	32.013.3860	Ф32 А-Ш L=3860	2	24.4КГ
				СТЕРЖЕНЬ ОТДЕЛЬНЫЙ		
А4		9	1.020-1/83.2-15 08-03		13	
А4		10	1.020-1/83.2-15 08-04		23	
				1.020.1-3ПВ.2-4 19-06 КП-158		
				СБОРОЧНЫЕ ЕДИНИЦЫ		
				СЕТКА КОСВ. АРМ.		
А4		1	1.020-1/83.2-15 09-01	СКА-3	8	
А4		4	1.020-1/83.2-15 12-01	ИЗДЕЛИЕ ЗАКЛАДНОЕ МН-8	3	
				ДЕТАЛИ		
				СТ. ОТД. ГОСТ 5781-82*		
БЧ		6	32.013.11510	Ф32 А-Ш L=11510	4	72.7КГ
БЧ		7	40.013.7460	Ф40 А-Ш L=7460	2	73.6КГ
БЧ		8	40.013.3860	Ф40 А-Ш L=3860	2	38.1КГ
				СТЕРЖЕНЬ ОТДЕЛЬНЫЙ		
А4		9	1.020-1/83.2-15 08-04		12	
А4		10	1.020-1/83.2-15 08-05		23	

ТЛП КОРТ | Киев ЗНИИЭП

1.020.1-3ПВ.2-4 19 | ЛИСТ 3

ФОРМАТ А4

ШЕЙНИЧ | ОПЕРАТОР ТЛП КОРТ | ЭПВЦ Киев ЗНИИЭП

ФОРМАТ	ЗОНА	ПОЗ	ОБОЗНАЧЕНИЕ	НАИМЕНОВАНИЕ	КОЛ	ПРИМЕЧАНИЕ
				1.020.1-3ПВ.2-4 19-07 КП-159		
				СБОРОЧНЫЕ ЕДИНИЦЫ		
				СЕТКА КОСВ. АРМ.		
А4		1	1.020-1/83.2-15 09-01	СКА-3	8	
А4		4	1.020-1/83.2-15 11-01	ИЗДЕЛИЕ ЗАКЛАДНОЕ МН-7	3	
				ДЕТАЛИ		
				СТ. ОТД. ГОСТ 5781-82*		
БЧ		6	32.013.11510	Ф32 А-Ш L=11510	4	72.7КГ
БЧ		7	40.013.7460	Ф40 А-Ш L=7460	2	73.6КГ
БЧ		8	40.013.3860	Ф40 А-Ш L=3860	2	38.1КГ
				СТЕРЖЕНЬ ОТДЕЛЬНЫЙ		
А4		9	1.020-1/83.2-15 08-04		12	
А4		10	1.020-1/83.2-15 08-05		23	

ВЗАМ ИНВ № | ПОДПИСЬ И ДАТА | ИНВ №ПОДЛ

57
9153/1

1.020.1-3ПВ.2-4 19 | ЛИСТ 4

ФОРМАТ А4

РИС. 1

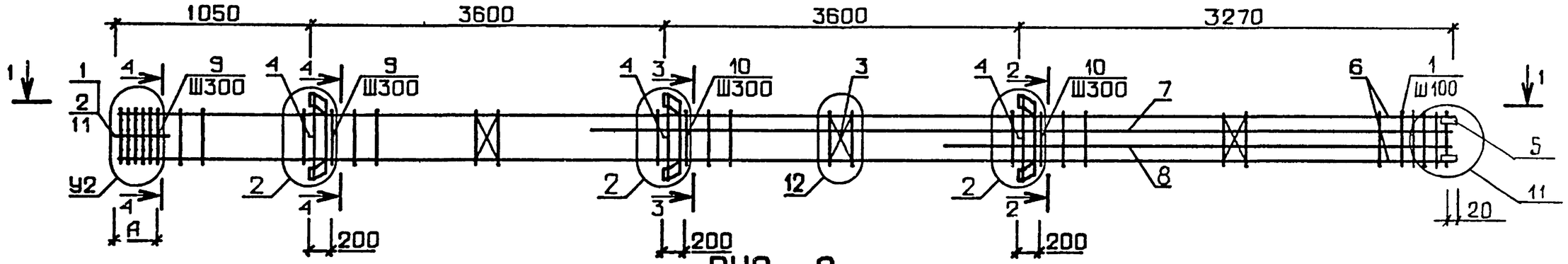

РИС. 2

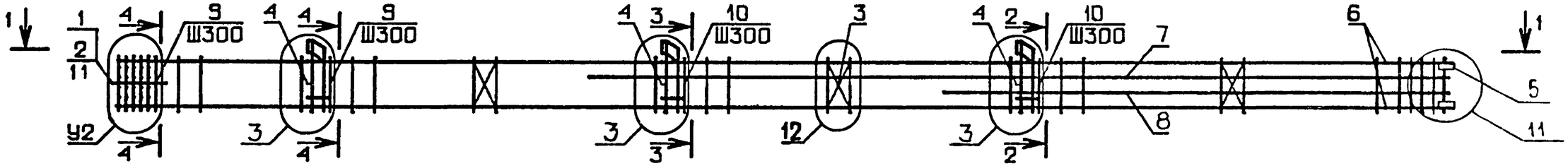

РИС. 3

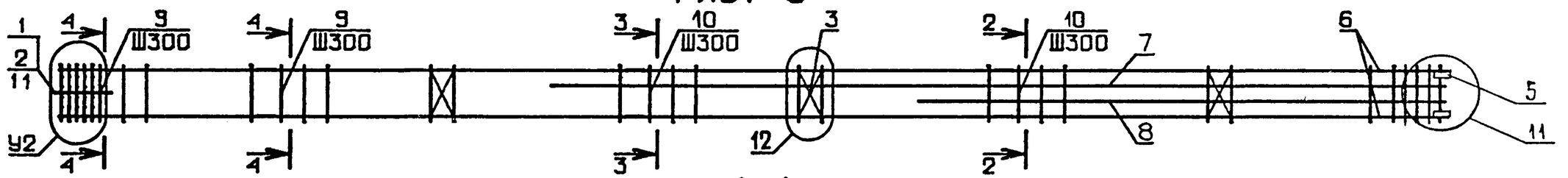

1-1

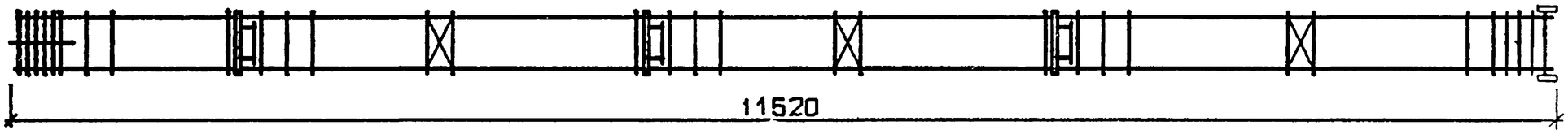

ОБОЗНАЧЕНИЕ	МАРКА	РИС.	А,мм	У2	МАССА,кг
I.020.I-3ПВ.2-4 I9	КП-I52	I	350	7	322,5
-0I	КП-I53	2	350	7	305,4
-02	КП-I54	I	350	7	458,5
-03	КП-I55	2	350	7	438,2
-04	КП-I56	2	350	7	373,6
-05	КП-I57	3	350	7	334,7
-06	КП-I58	I	650	8	64I,7
-07	КП-I59	2	650	8	62I,4

2-2

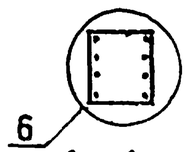

3-3

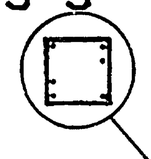

4-4

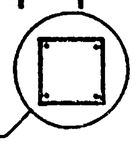

58
9152,1

НАЧОТД	ШЕВЧЕНКО	
Н.КОНТР	РЕБРОВ	
ГЛ СПЕЦ	ЦИЧИПОРЕНКО	
ПРОВЕРИЛ	ЦИЧИПОРЕНКО	
РАЗРАБ	СКОРОБОГАТ	

1.020.1-3ПВ.2-4 190Б

КАРКАС ПРОСТРАНСТВЕННЫЙ КП-I52 – КП-I59. СБОРОЧНЫЙ ЧЕРТЕЖ

СТАДИЯ	МАССА	МАСШТАБ
Р	СМ ТАБЛ	

ЛИСТ | ЛИСТОВ 1

ГОСГРАЖДАНСТРОЙ
КиевЗНИИЭП

ФОРМАТ А3

ФОРМАТ	ЗОНА	ПОЗ	ОБОЗНАЧЕНИЕ	НАИМЕНОВАНИЕ	КОЛ	ПРИМЕЧАНИЕ
				ДОКУМЕНТАЦИЯ		
А3			1.020.1-3ПВ.2-4 20СБ	СБОРОЧНЫЙ ЧЕРТЕЖ		
А3			1.020.1-3ПВ.2-4 00ДИ	УЗЛЫ АРМАТУРНЫЕ		
А4			1.020.1-3ПВ.2-4 00ТО	ТЕХНИЧЕСКОЕ ОПИСАНИЕ		
				СБОРОЧНЫЕ ЕДИНИЦЫ		
А4	2		1.020-1/83.2-15 10-01	СЕТКА КОСВ. АРМ. СКА-4	3	
А4	3		1.020-1/83.2-15 02	СЕТКА С-2	3	
А4	5		1.020.1-3ПВ.1-3 36	ИЗДЕЛИЕ ЗАКЛАДНОЕ МН-53	4	
				ДЕТАЛИ		
БЧ	10		6.011.650	СТ. ОТД. ГОСТ 5781-82* Ф6 А-I L=650	4	0.14КГ
			ПЕРЕМЕННЫЕ ДАННЫЕ	ДЛЯ ИСПОЛНЕНИЙ:		
				1.020.1-3ПВ.2-4 20 КП-160		
				СБОРОЧНЫЕ ЕДИНИЦЫ		
А4	1		1.020-1/83.2-15 09-01	СЕТКА КОСВ. АРМ. СКА-3	7	
А4	4		1.020-1/83.2-15 11	ИЗДЕЛИЕ ЗАКЛАДНОЕ МН-5	3	
				ДЕТАЛИ		
БЧ	6		25.013.11510	СТ. ОТД. ГОСТ 5781-82* Ф25 А-III L=11510	4	44.3КГ
БЧ	7		25.013.7460	Ф25 А-III L=7460	2	28.7КГ
БЧ	8		25.013.3860	Ф25 А-III L=3860	2	14.9КГ
А4	9		1.020-1/83.2-15 08-04	СТЕРЖЕНЬ ОТДЕЛЬНЫЙ	36	
				1.020.1-3ПВ.2-4 20-01 КП-161		
				СБОРОЧНЫЕ ЕДИНИЦЫ		
А4	1		1.020-1/83.2-15 09-01	СЕТКА КОСВ. АРМ. СКА-3	7	
				ДЕТАЛИ		

ТПП КОРТ | Киев ЗНИИЭП

НАЧ ОТД	ШЕВЧЕНКО		
Н КОНТР	РЕБРОВ		
ГЛ СПЕЦ	НИЧИПОРЕНКО		
ПРОВЕРИЛ	НИЧИПОРЕНКО		
РАЗРАБ	СКОРОБОГАТ		

1.020.1-3ПВ.2-4 20

КАРКАС ПРОСТРАНСТВЕННЫЙ КП-160 - КП-169

СТАДИЯ	ЛИСТ	ЛИСТОВ
Р	1	4

ГОСГРАЖДАНСТРОЙ КиевЗНИИЭП

ФОРМАТ А4

ФОРМАТ	ЗОНА	ПОЗ	ОБОЗНАЧЕНИЕ	НАИМЕНОВАНИЕ	КОЛ	ПРИМЕЧАНИЕ
				СТ. ОТД. ГОСТ 5781-82*		
БЧ	6		25.013.11510	Ф25 А-III L=11510	4	44.3КГ
БЧ	7		25.013.7460	Ф25 А-III L=7460	2	28.7КГ
БЧ	8		25.013.3860	Ф25 А-III L=3860	2	14.9КГ
А4	9		1.020-1/83.2-15 08-04	СТЕРЖЕНЬ ОТДЕЛЬНЫЙ	36	
				1.020.1-3ПВ.2-4 20-02 КП-162		
				СБОРОЧНЫЕ ЕДИНИЦЫ		
А4	1		1.020-1/83.2-15 09-01	СЕТКА КОСВ. АРМ. СКА-3	8	
А4	4		1.020-1/83.2-15 12	ИЗДЕЛИЕ ЗАКЛАДНОЕ МН-6	3	
				ДЕТАЛИ		
БЧ	6		28.013.11510	СТ. ОТД. ГОСТ 5781-82* Ф28 А-III L=11510	4	55.6КГ
БЧ	7		32.013.7460	Ф32 А-III L=7460	2	47.1КГ
БЧ	8		32.013.3860	Ф32 А-III L=3860	2	24.4КГ
А4	9		1.020-1/83.2-15 08-04	СТЕРЖЕНЬ ОТДЕЛЬНЫЙ	35	
				1.020.1-3ПВ.2-4 20-03 КП-163		
				СБОРОЧНЫЕ ЕДИНИЦЫ		
А4	1		1.020-1/83.2-15 09-01	СЕТКА КОСВ. АРМ. СКА-3	8	
А4	4		1.020-1/83.2-15 11	ИЗДЕЛИЕ ЗАКЛАДНОЕ МН-5	3	
				ДЕТАЛИ		
БЧ	6		28.013.11510	СТ. ОТД. ГОСТ 5781-82* Ф28 А-III L=11510	4	55.6КГ
БЧ	7		32.013.7460	Ф32 А-III L=7460	2	47.1КГ
БЧ	8		32.013.3860	Ф32 А-III L=3860	2	24.4КГ
А4	9		1.020-1/83.2-15 08-04	СТЕРЖЕНЬ ОТДЕЛЬНЫЙ	35	
				1.020.1-3ПВ.2-4 20-04 КП-164		
				СБОРОЧНЫЕ ЕДИНИЦЫ		
А4	1		1.020-1/83.2-15 09-01	СЕТКА КОСВ. АРМ. СКА-3	8	
А4	4		1.020-1/83.2-15 11-01	ИЗДЕЛИЕ ЗАКЛАДНОЕ МН-7	3	
				ДЕТАЛИ		

ЭПВЦ | Киев ЗНИИЭП | ОПЕРАТОР ТПП КОРТ | Шейнич

ВЗАМ ИНВ № | ПОДПИСЬ И ДАТА | ИНВ № ПОДЛ

59
9153/1

1.020.1-3ПВ.2-4 20

ЛИСТ 2

ФОРМАТ А4

ФОРМАТ	ЗОНА	ПОЗ.	ОБОЗНАЧЕНИЕ	НАИМЕНОВАНИЕ	КОЛ	ПРИМЕЧАНИЕ
				СТ. ОТД. ГОСТ 5781-82*		
БЧ	6		32.013.11510	Ф32 А-Ш L=11510	4	72.7КГ
БЧ	7		32.013.7460	Ф32 А-Ш L=7460	2	47.1КГ
БЧ	8		32.013.3860	Ф32 А-Ш L=3860	2	24.4КГ
А4	9		1.020-1/83.2-15 08-04	СТЕРЖЕНЬ ОТДЕЛЬНЫЙ	35	
				1.020.1-3ПВ.2-4 20-05 КП-165		
				СВОРОЧНЫЕ ЕДИНИЦЫ		
А4	1		1.020-1/83.2-15 09-01	СЕТКА КОСВ. АРМ. СКА-3	8	
				ДЕТАЛИ		
				СТ. ОТД. ГОСТ 5781-82*		
БЧ	6		32.013.11510	Ф32 А-Ш L=11510	4	72.7КГ
БЧ	7		32.013.7460	Ф32 А-Ш L=7460	2	47.1КГ
БЧ	8		32.013.3860	Ф32 А-Ш L=3860	2	24.4КГ
А4	9		1.020-1/83.2-15 08-04	СТЕРЖЕНЬ ОТДЕЛЬНЫЙ	35	
				1.020.1-3ПВ.2-4 20-06 КП-166		
				СВОРОЧНЫЕ ЕДИНИЦЫ		
А4	1		1.020-1/83.2-15 09-01	СЕТКА КОСВ. АРМ. СКА-3	9	
А4	4		1.020-1/83.2-15 12	ИЗДЕЛИЕ ЗАКЛАДНОЕ МН-6	3	
				ДЕТАЛИ		
				СТ. ОТД. ГОСТ 5781-82*		
БЧ	6		36.013.11510	Ф36 А-Ш L=11510	4	92.0КГ
БЧ	7		28.013.7460	Ф28 А-Ш L=7460	2	36.1КГ
БЧ	8		28.013.3860	Ф28 А-Ш L=3860	2	18.7КГ
А4	9		1.020-1/83.2-15 08-05	СТЕРЖЕНЬ ОТДЕЛЬНЫЙ	35	
				1.020.1-3ПВ.2-4 20-07 КП-167		
				СВОРОЧНЫЕ ЕДИНИЦЫ		
А4	1		1.020-1/83.2-15 09-01	СЕТКА КОСВ. АРМ. СКА-3	9	
А4	4		1.020-1/83.2-15 11	ИЗДЕЛИЕ ЗАКЛАДНОЕ МН-5	3	
				ДЕТАЛИ		
				СТ. ОТД. ГОСТ 5781-82*		
БЧ	6		36.013.11510	Ф36 А-Ш L=11510	4	92.0КГ
БЧ	7		28.013.7460	Ф28 А-Ш L=7460	2	36.1КГ

Киев ЗНИИЭП КОРТ Шейнич

1.020.1-3ПВ.2-4 20

ЛИСТ 3

ФОРМАТ А4

ФОРМАТ	ЗОНА	ПОЗ	ОБОЗНАЧЕНИЕ	НАИМЕНОВАНИЕ	КОЛ	ПРИМЕЧАНИЕ
БЧ	8		28.013.3860	Ф28 А-Ш L=3860	2	18.7КГ
А4	9		1.020-1/83.2-15 08-05	СТЕРЖЕНЬ ОТДЕЛЬНЫЙ	35	
				1.020.1-3ПВ.2-4 20-08 КП-168		
				СБОРОЧНЫЕ ЕДИНИЦЫ		
А4	1		1.020-1/83.2-15 09-01	СЕТКА КОСВ. АРМ. СКА-3	10	
А4	4		1.020-1/83.2-15 12	ИЗДЕЛИЕ ЗАКЛАДНОЕ МН-6	3	
				ДЕТАЛИ		
				СТ. ОТД. ГОСТ 5781-82*		
БЧ	6		40.013.11510	Ф40 А-Ш L=11510	4	114КГ
БЧ	7		32.013.7460	Ф32 А-Ш L=7460	2	47.1КГ
БЧ	8		32.013.3860	Ф32 А-Ш L=3860	2	24.4КГ
А4	9		1.020-1/83.2-15 08-05	СТЕРЖЕНЬ ОТДЕЛЬНЫЙ	35	
				1.020.1-3ПВ.2-4 20-09 КП-169		
				СБОРОЧНЫЕ ЕДИНИЦЫ		
А4	1		1.020-1/83.2-15 09-01	СЕТКА КОСВ. АРМ. СКА-3	10	
А4	4		1.020-1/83.2-15 11	ИЗДЕЛИЕ ЗАКЛАДНОЕ МН-5	3	
				ДЕТАЛИ		
				СТ. ОТД. ГОСТ 5781-82*		
БЧ	6		40.013.11510	Ф40 А-Ш L=11510	4	114КГ
БЧ	7		32.013.7460	Ф32 А-Ш L=7460	2	47.1КГ
БЧ	8		32.013.3860	Ф32 А-Ш L=3860	2	24.4КГ
А4	9		1.020-1/83.2-15 08-05	СТЕРЖЕНЬ ОТДЕЛЬНЫЙ	35	

ЭПВЦ Киев ЗНИИЭП ОПЕРАТОР ТПП КОРТ Шейнич

ВЗАМ ИНВ № | ПОДПИСЬ И ДАТА | ИНВ №ПОДЛ

60

1.020.1-3ПВ.2-4 20

ЛИСТ 4

ФОРМАТ А4

ТЛП КОРТ

КиевЗНИИЭП

РИС. 1

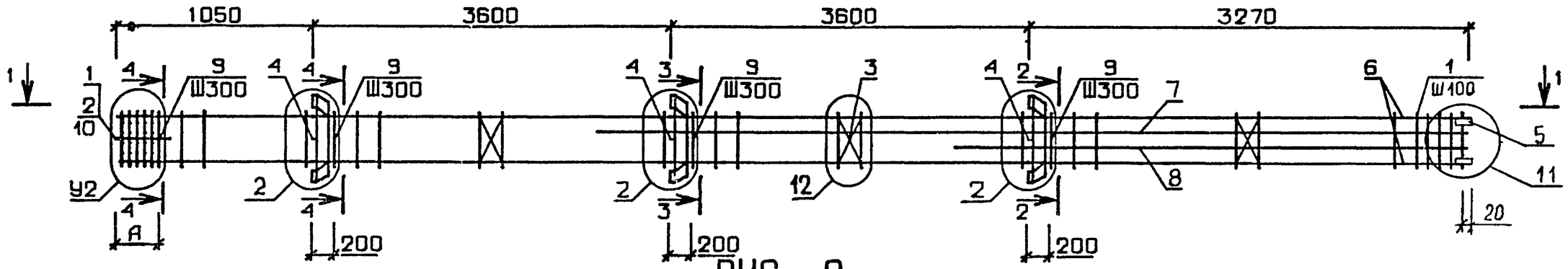

РИС. 2

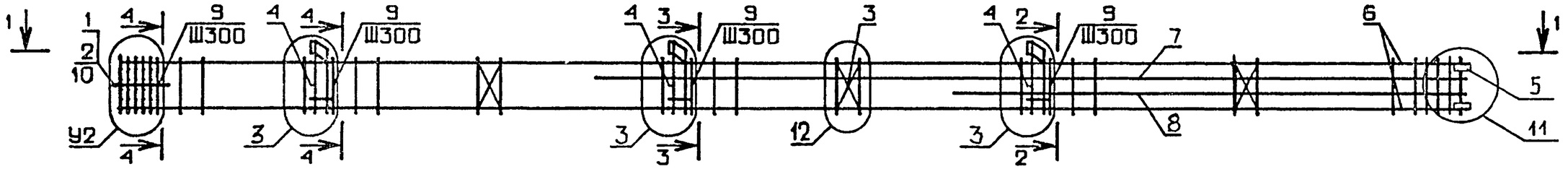

РИС. 3

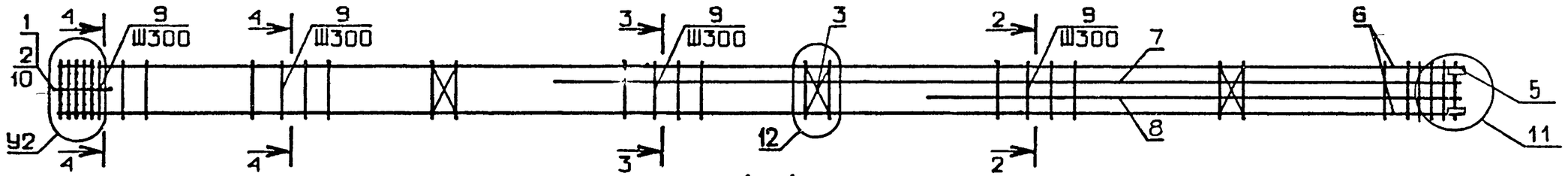

1 - 1

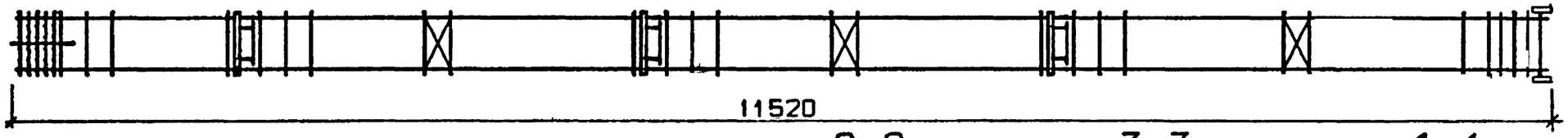

2-2

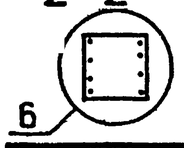

3-3

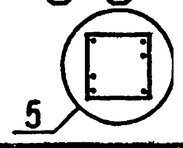

4-4

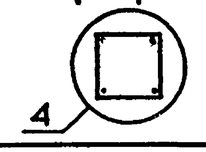

ОБОЗНАЧЕНИЕ	МАРКА	РИС.	А, мм	У2	МАССА, кг
I.020.I-3ПВ.2-4 20	КП-I60	2	350	7	350,4
-0I	КП-I6I	3	350	7	322,3
-02	КП-I62	I	650	8	47I,I
-03	КП-I63	2	650	8	454,0
-04	КП-I64	2	650	8	536,4
-05	КП-I65	3	650	8	497,5
-06	КП-I66	I	650	9	598,3
-07	КП-I67	2	650	9	58I,2
-08	КП-I68	I	650	I0	72I,6
-09	КП-I69	2	650	I0	704,6

НАЧ ОТД	Шевченко	
Н КОНТР	Ребров	
ГЛ СПЕЦ	Ничипоренко	
ПРОВЕРИЛ	Ничипоренко	
РАЗРАБ	Скоробогат	

61

9153,1

1.020.1-3ПВ.2-4 20СБ

КАРКАС ПРОСТРАНСТВЕННЫЙ КП-I60 – КП-I69. СБОРОЧНЫЙ ЧЕРТЕЖ

СТАДИЯ	МАССА	МАСШТАБ
Р	СМ ТАБЛ	

ЛИСТ | ЛИСТОВ 1

ГОСГРАЖДАНСТРОЙ

КиевЗНИИЭП

ФОРМАТ А3

ФОРМАТ	ЗОНА	ПОЗ	ОБОЗНАЧЕНИЕ	НАИМЕНОВАНИЕ	КОЛ	ПРИМЕЧАНИЕ
				ДОКУМЕНТАЦИЯ		
А3			1.020.1-3ПВ.2-4 21СБ	СБОРОЧНЫЙ ЧЕРТЕЖ		
А3			1.020.1-3ПВ.2-4 00Д1	УЗЛЫ АРМАТУРНЫЕ		
А4			1.020.1-3ПВ.2-4 00ТО	ТЕХНИЧЕСКОЕ ОПИСАНИЕ		
				СБОРОЧНЫЕ ЕДИНИЦЫ		
				СЕТКА КОСВ. АРМ.		
А4		1	1.020-1/83.2-15 09-01	СКА-3	10	
А4		2	1.020-1/83.2-15 10-01	СКА-4	3	
А4		3	1.020-1/83.2-15 02	СЕТКА С-2	3	
				ИЗДЕЛИЕ ЗАКЛАДНОЕ		
А4		5	1.020.1-3ПВ.1-3 36	МН-53	4	
				ДЕТАЛИ		
				СТ. ОТД. ГОСТ 5781-82*		
БЧ		6	40.013.11510	Ф40 А-Ш L=11510	4	114КГ
БЧ		7	40.013.11060	Ф40 А-Ш L=11060	4	109КГ
А4		8	1.020-1/83.2-15 08-05	СТЕРЖЕНЬ ОТДЕЛЬНЫЙ	35	
				СТ. ОТД. ГОСТ 5781-82*		
БЧ		9	6.011.650	Ф6 А-I L=650	4	0.14КГ
			ПЕРЕМЕННЫЕ ДАННЫЕ	ДЛЯ ИСПОЛНЕНИЙ:		
				1.020.1-3ПВ.2-4 21 КП-170		
				СБОРОЧНЫЕ ЕДИНИЦЫ		
А4		4	1.020-1/83.2-15 12	ИЗДЕЛИЕ ЗАКЛАДНОЕ МН-6	3	
				1.020.1-3ПВ.2-4 21-01 КП-171		
				СБОРОЧНЫЕ ЕДИНИЦЫ		
А4		4	1.020-1/83.2-15 11	ИЗДЕЛИЕ ЗАКЛАДНОЕ МН-5	3	
				1.020.1-3ПВ.2-4 21-02 КП-172		
				СБОРОЧНЫЕ ЕДИНИЦЫ		

1.020.1-3ПВ.2-4 21

НАЧ ОТД	ШЕВЦЕНКО	
Н КОНТР	РЕБРОВ	
ГЛ СПЕЦ	НИЧИПОРЕНКО	
ПРОВЕРИЛ	НИЧИПОРЕНКО	
РАЗРАБ	СКОРОБОГАТ	

КАРКАС ПРОСТРАНСТВЕННЫЙ
КП-170 - КП-173

СТАДИЯ	ЛИСТ	ЛИСТОВ
Р	1	2

ГОСГРАЖДАНСТРОЙ
КиевЗНИИЭП

ФОРМАТ А4

Шейнич
ОПЕРАТОР ТЛП КОРТ
ЭПВЦ Киев ЗНИИЭП

ФОРМАТ	ЗОНА	ПОЗ	ОБОЗНАЧЕНИЕ	НАИМЕНОВАНИЕ	КОЛ	ПРИМЕЧАНИЕ
А4		4	1.020-1/83.2-15 12-01	ИЗДЕЛИЕ ЗАКЛАДНОЕ МН-8	3	
				1.020.1-3ПВ.2-4 21-03 КП-173		
				СБОРОЧНЫЕ ЕДИНИЦЫ		
А4		4	1.020-1/83.2-15 11-01	ИЗДЕЛИЕ ЗАКЛАДНОЕ МН-7	3	

ВЗАМ ИНВ №
ПОДПИСЬ И ДАТА
ИНВ №ПОДЛ

62
9153/1

1.020.1-3ПВ.2-4 21

ЛИСТ 2

ФОРМАТ А4

РИС. 1

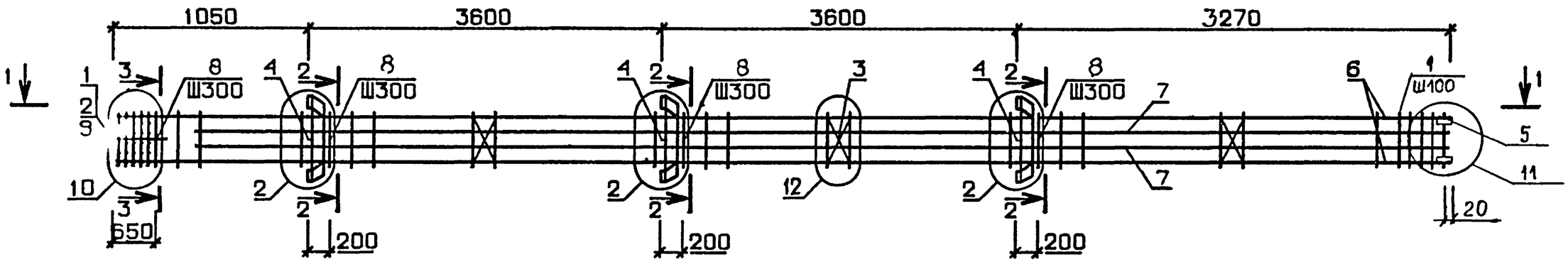

РИС. 2

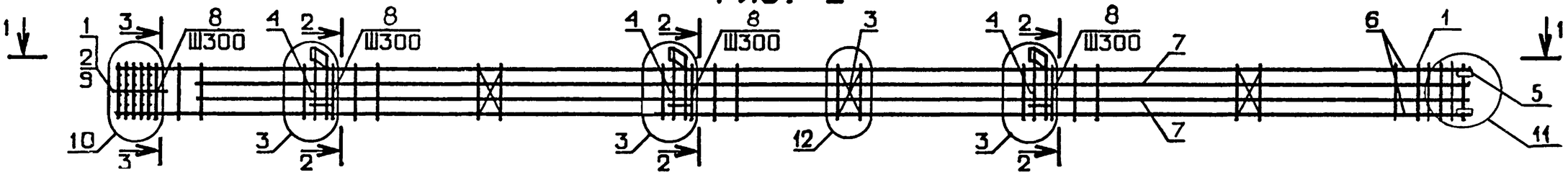

1-1

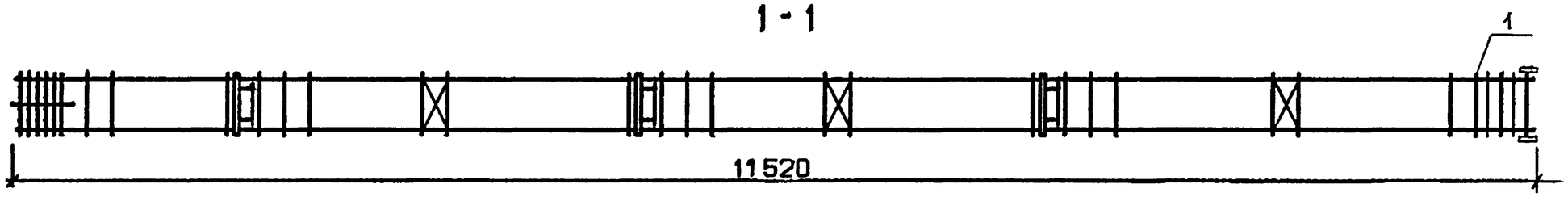

ОБОЗНАЧЕНИЕ	МАРКА	РИС.	МАССА, кг
1.020.1-3ПВ.2-4 21	КП-170	1	1015.4
-01	КП-171	2	998.3
-02	КП-172	1	1029,5
-03	КП-173	2	1009,2

2-2

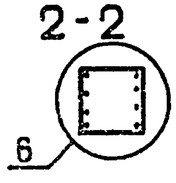

3-3

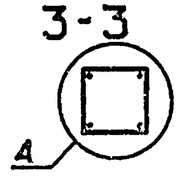

НАЧ ОТД	ШЕВЧЕНКО	
Н.КОНТР	РЕБРОВ	
ГЛ СПЕЦ	НИЧИПОРЕНКО	
ПРОВЕРИЛ	НИЧИПОРЕНКО	
РАЗРАБ	СКОРОБОГАТ	

1.020.1-3ПВ.2-4 21СБ

КАРКАС ПРОСТРАНСТВЕННЫЙ КП-170 – КП-173. СБОРОЧНЫЙ ЧЕРТЕЖ

СТАДИЯ	МАССА	МАСШТАБ
Р	СМ ТАБЛ	
ЛИСТ	ЛИСТОВ 1	

ГОСГРАЖДАНСТРОЙ
КиевЗНИИЭП

63
9153/1

ФОРМАТ А3

ФОРМАТ	ЗОНА	ПОЗ	ОБОЗНАЧЕНИЕ	НАИМЕНОВАНИЕ	КОЛ	ПРИМЕЧАНИЕ
				ДОКУМЕНТАЦИЯ		
А3			1.020.1-3ПВ.2-4 22СБ	СВОРОЧНЫЙ ЧЕРТЕЖ		
А3			1.020.1-3ПВ.2-4 00Д1	УЗЛЫ АРМАТУРНЫЕ		
А4			1.020.1-3ПВ.2-4 00ТО	ТЕХНИЧЕСКОЕ ОПИСАНИ		
				СБОРОЧНЫЕ ЕДИНИЦЫ		
А4		3	1.020-1/83.2-15 02	СЕТКА С-2	1	
				ИЗДЕЛИЕ ЗАКЛАДНОЕ		
А4		5	1.020.1-3ПВ.1-3 36	МН-53	4	
				ДЕТАЛИ		
				СТ. ОТД. ГОСТ 5781-82*		
ВЧ		8	6.011.650	Ф6 А-I L=650	4	0.14КГ
			ПЕРЕМЕННЫЕ ДАННЫЕ	ДЛЯ ИСПОЛНЕНИЙ:		
				1.020.1-3ПВ.2-4 22 КП-174		
				СБОРОЧНЫЕ ЕДИНИЦЫ		
				СЕТКА КОСВ. АРМ.		
А4		1	1.020-1/83.2-15 09	СКА-1	7	
А4		2	1.020-1/83.2-15 10	СКА-2	3	
А4		4	1.020-1/83.2-15 11	ИЗДЕЛИЕ ЗАКЛАДНОЕ МН-5	1	
				ДЕТАЛИ		
				СТ. ОТД. ГОСТ 5781-82*		
ВЧ		6	20.013.4910	Ф20 А-III L=4910	4	12.1КГ
А4		7	1.020-1/83.2-15 08-03	СТЕРЖЕНЬ ОТДЕЛЬНЫЙ	14	
				1.020.1-3ПВ.2-4 22-01 КП-175		
				СБОРОЧНЫЕ ЕДИНИЦЫ		
				СЕТКА КОСВ. АРМ.		
А4		1	1.020-1/83.2-15 09	СКА-1	7	
А4		2	1.020-1/83.2-15 10	СКА-2	3	
А4		4	1.020-1/83.2-15 11-01	ИЗДЕЛИЕ ЗАКЛАДНОЕ МН-7	1	
				ДЕТАЛИ		

НАЧ ОТД	ШЕВЧЕНКО		1.020.1-3ПВ.2-4 22
Н КОНТР	РЕБРОВ		
Л СПЕЦ	НИЧИПОРЕНКО		КАРКАС ПРОСТРАНСТВЕННЫЙ КП-I74 - КП-I9I
ПРОВЕРИЛ	НИЧИПОРЕНКО		СТАДИЯ: Р; ЛИСТ: 1; ЛИСТОВ: 6
РАЗРАБ	СКОРОБОГАТ		ГОСГРАЖДАНСТРОЙ КиевЗНИИЭП

ФОРМАТ А4

ЭПВЦ Киев ЗНИИЭП
ОПЕРАТОР ТПП КОРТ
ШЕЙНИЧ

ФОРМАТ	ЗОНА	ПОЗ	ОБОЗНАЧЕНИЕ	НАИМЕНОВАНИЕ	КОЛ	ПРИМЕЧАНИЕ
				СТ. ОТД. ГОСТ 5781-82*		
ВЧ		6	20.013.4910	Ф20 А-III L=4910	4	12.1КГ
А4		7	1.020-1/83.2-15 08-03	СТЕРЖЕНЬ ОТДЕЛЬНЫЙ	14	
				1.020.1-3ПВ.2-4 22-02 КП-176		
				СБОРОЧНЫЕ ЕДИНИЦЫ		
				СЕТКА КОСВ. АРМ.		
А4		1	1.020-1/83.2-15 09	СКА-1	7	
А4		2	1.020-1/83.2-15 10	СКА-2	3	
				ДЕТАЛИ		
				СТ. ОТД. ГОСТ 5781-82*		
ВЧ		6	20.013.4910	Ф20 А-III L=4910	4	12.1КГ
А3		7	1.020-1)83.2-15 08-03	СТЕРЖЕНЬ ОТДЕЛЬНЫЙ	14	
				1.020.1-3ПВ.2-4 22-03 КП-177		
				СБОРОЧНЫЕ ЕДИНИЦЫ		
				СЕТКА КОСВ. АРМ.		
А4		1	1.020-1/83.2-15 09-01	СКА-3	7	
А4		2	1.020-1/83.2-15 10-01	СКА-4	3	
А4		4	1.020-1/83.2-15 12	ИЗДЕЛИЕ ЗАКЛАДНОЕ МН-6	1	
				ДЕТАЛИ		
				СТ. ОТД. ГОСТ 5781-82*		
ВЧ		6	20.013.4910	Ф20 А-III L=4910	4	12.1КГ
А4		7	1.020-1/83.2-15 08-03	СТЕРЖЕНЬ ОТДЕЛЬНЫЙ	14	
				1.020.1-3ПВ.2-4 22-04 КП-178		
				СБОРОЧНЫЕ ЕДИНИЦЫ		
				СЕТКА КОСВ. АРМ.		
А4		1	1.020-1/83.2-15 09-01	СКА-3	7	
А4		2	1.020-1/83.2-15 10-01	СКА-4	3	
А4		4	1.020-1/83.2-15 11	ИЗДЕЛИЕ ЗАКЛАДНОЕ МН-5	1	
				ДЕТАЛИ		
				СТ. ОТД. ГОСТ 5781-82*		
ВЧ		6	20.013.4910	Ф20 А-III L=4910	4	12.1КГ
А4		7	1.020-1/83.2-15 08-03	СТЕРЖЕНЬ ОТДЕЛЬНЫЙ	14	64

ВЗАМ ИНВ №
ПОДПИСЬ И ДАТА
ИНВ №ПОДЛ

1.020.1-3ПВ.2-4 22		ЛИСТ 2

ФОРМАТ А4

ФОРМАТ	ЗОНА	ПОЗ	ОБОЗНАЧЕНИЕ	НАИМЕНОВАНИЕ	КОЛ	ПРИМЕЧАНИЕ
				1.020.1-3ПВ.2-4 22-05 КП-179		
				СБОРОЧНЫЕ ЕДИНИЦЫ		
				СЕТКА КОСВ. АРМ.		
А4		1	1.020-1/83.2-15 09-01	СКА-3	7	
А4		2	1.020-1/83.2-15 10-01	СКА-4	3	
А4		4	1.020-1/83.2-15 12-01	ИЗДЕЛИЕ ЗАКЛАДНОЕ МН-8	1	
				ДЕТАЛИ		
				СТ. ОТД. ГОСТ 5781-82*		
БЧ		6	20.013.4910	Ф20 А-Ш L=4910	4	12.1КГ
А4		7	1.020-1/83.2-15 08-03	СТЕРЖЕНЬ ОТДЕЛЬНЫЙ	14	
				1.020.1-3ПВ.2-4 22-06 КП-180		
				СБОРОЧНЫЕ ЕДИНИЦЫ		
				СЕТКА КОСВ. АРМ.		
А4		1	1.020-1/83.2-15 09-01	СКА-3	7	
А4		2	1.020-1/83.2-15 10-01	СКА-4	3	
А4		4	1.020-1/83.2-15 11-01	ИЗДЕЛИЕ ЗАКЛАДНОЕ МН-7	1	
				ДЕТАЛИ		
				СТ. ОТД. ГОСТ 5781-82*		
ВЧ		6	20.013.4910	Ф20 А-Ш L=4910	4	12.1КГ
А4		7	1.020-1/83.2-15 08-03	СТЕРЖЕНЬ ОТДЕЛЬНЫЙ	14	
				1.020.1-3ПВ.2-4 22-07 КП-181		
				СБОРОЧНЫЕ ЕДИНИЦЫ		
				СЕТКА КОСВ. АРМ.		
А4		1	1.020-1/83.2-15 09-01	СКА-3	7	
А4		2	1.020-1/83.2-15 10-01	СКА-4	3	
				ДЕТАЛИ		
				СТ. ОТД. ГОСТ 5781-82*		
ВЧ		6	20.013.4910	Ф20 А-Ш L=4910	4	12.1КГ
А4		7	1.020-1/83.2-15 08-03	СТЕРЖЕНЬ ОТДЕЛЬНЫЙ	14	
				1.020.1-3ПВ.2-4 22-08 КП-182		
				СБОРОЧНЫЕ ЕДИНИЦЫ		

ТЛП КОРТ
Киев ЗНИИЭП

1.020.1-3ПВ.2-4 22

ЛИСТ 3

ФОРМАТ А4

ФОРМАТ	ЗОНА	ПОЗ	ОБОЗНАЧЕНИЕ	НАИМЕНОВАНИЕ	КОЛ	ПРИМЕЧАНИЕ
				СЕТКА КОСВ. АРМ.		
А4		1	1.020-1/83.2-15 09-01	СКА-3	8	
А4		2	1.020-1/83.2-15 10-01	СКА-4	3	
А4		4	1.020-1/83.2-15 12	ИЗДЕЛИЕ ЗАКЛАДНОЕ МН-6	1	
				ДЕТАЛИ		
				СТ. ОТД. ГОСТ 5781-82*		
БЧ		6	32.013.4910	Ф32 А-Ш L=4910	4	31.0КГ
А4		7	1.020-1/83.2-15 08-04	СТЕРЖЕНЬ ОТДЕЛЬНЫЙ	13	
				1.020.1-3ПВ.2-4 22-09 КП-183		
				СБОРОЧНЫЕ ЕДИНИЦЫ		
				СЕТКА КОСВ. АРМ.		
А4		1	1.020-1/83.2-15 09-01	СКА-3	8	
А4		2	1.020-1/83.2-15 10-01	СКА-4	3	
А4		4	1.020-1/83.2-15 11	ИЗДЕЛИЕ ЗАКЛАДНОЕ МН-5	1	
				ДЕТАЛИ		
				СТ. ОТД. ГОСТ 5781-82*		
БЧ		6	32.013.4910	Ф32 А-Ш L=4910	4	31.0КГ
А4		7	1.020-1/83.2-15 08-04	СТЕРЖЕНЬ ОТДЕЛЬНЫЙ	13	
				1.020.1-3ПВ.2-4 22-10 КП-184		
				СБОРОЧНЫЕ ЕДИНИЦЫ		
				СЕТКА КОСВ. АРМ.		
А4		1	1.020-1/83.2-15 09-01	СКА-3	8	
А4		2	1.020-1/83.2-15 10-01	СКА-4	3	
А4		4	1.020-1/83.2-15 12-01	ИЗДЕЛИЕ ЗАКЛАДНОЕ МН-8	1	
				ДЕТАЛИ		
				СТ. ОТД. ГОСТ 5781-82*		
ВЧ		6	32.013.4910	Ф32 А-Ш L=4910	4	31.0КГ
А4		7	1.020-1/83.2-15 08-04	СТЕРЖЕНЬ ОТДЕЛЬНЫЙ	13	
				1.020.1-3ПВ.2-4 22-11 КП-185		
				СБОРОЧНЫЕ ЕДИНИЦЫ		
				СЕТКА КОСВ. АРМ.		
А4		1	1.020-1/83.2-15 09-01	СКА-3	8	
А4		2	1.020-1/83.2-15 10-01	СКА-4	3	
А4		4	1.020-1/83.2-15 11-01	ИЗДЕЛИЕ ЗАКЛАДНОЕ МН-7	1	

ШЕЙНИЧ
ОПЕРАТОР ТЛП КОРТ
ЭПВЦ Киев ЗНИИЭП
ВЗАМ ИНВ №
ПОДПИСЬ И ДАТА
ИНВ №ПОДЛ

65
9153/1

1.020.1-3ПВ.2-4 22

ЛИСТ 4

ФОРМАТ А4

ФОРМАТ	ЗОНА	ПОЗ	ОБОЗНАЧЕНИЕ	НАИМЕНОВАНИЕ	КОЛ	ПРИМЕЧАНИЕ
				ДЕТАЛИ		
				СТ. ОТД. ГОСТ 5781-82*		
ВЧ	6		32.013.4910	Ф32 А-III L=4910	4	31.0КГ
А4	7		1.020-1/83.2-15 08-04	СТЕРЖЕНЬ ОТДЕЛЬНЫЙ	13	
				1.020.1-3ПВ.2-4 22-12 КП-186		
				СБОРОЧНЫЕ ЕДИНИЦЫ		
				СЕТКА КОСВ. АРМ.		
А4	1		1.020-1/83.2-15 09-01	СКА-3	8	
А4	2		1.020-1/83.2-15 10-01	СКА-4	3	
				ДЕТАЛИ		
				СТ. ОТД. ГОСТ 5781-82*		
ВЧ	6		32.013.4910	Ф32 А-III L=4910	4	31.0КГ
А4	7		1.020-1/83.2-15 08-04	СТЕРЖЕНЬ ОТДЕЛЬНЫЙ	13	
				1.020.1-3ПВ.2-4 22-13 КП-187		
				СБОРОЧНЫЕ ЕДИНИЦЫ		
				СЕТКА КОСВ. АРМ.		
А4	1		1.020-1/83.2-15 09-01	СКА-3	10	
А4	2		1.020-1/83.2-15 10-01	СКА-4	3	
А4	4		1.020-1/83.2-15 12	ИЗДЕЛИЕ ЗАКЛАДНОЕ МН-6	1	
				ДЕТАЛИ		
				СТ. ОТД. ГОСТ 5781-82*		
ВЧ	6		40.013.4910	Ф40 А-III L=4910	4	48.5КГ
А4	7		1.020-1/83.2-15 08-05	СТЕРЖЕНЬ ОТДЕЛЬНЫЙ	13	
				1.020.1-3ПВ.2-4 22-14 КП-188		
				СБОРОЧНЫЕ ЕДИНИЦЫ		
				СЕТКА КОСВ. АРМ.		
А4	1		1.020-1/83.2-15 09-01	СКА-3	10	
А4	2		1.020-1/83.2-15 10-01	СКА-4	3	
А4	4		1.020-1/83.2-15 11	ИЗДЕЛИЕ ЗАКЛАДНОЕ МН-5	1	
				ДЕТАЛИ		
				СТ. ОТД. ГОСТ 5781-82*		
ВЧ	6		40.013.4910	Ф40 А-III L=4910	4	48.5КГ
А4	7		1.020-1/83.2-15 08-05	СТЕРЖЕНЬ ОТДЕЛЬНЫЙ	13	

ФОРМАТ А4

ЭПВЦ Киев ЗНИИЭП | ОПЕРАТОР ТПП КОРТ | ШЕЙНИЧ

ФОРМАТ	ЗОНА	ПОЗ	ОБОЗНАЧЕНИЕ	НАИМЕНОВАНИЕ	КОЛ	ПРИМЕЧАНИЕ
				1.020.1-3ПВ.2-4 22-15 КП-189		
				СБОРОЧНЫЕ ЕДИНИЦЫ		
				СЕТКА КОСВ. АРМ.		
А4	1		1.020-1/83.2-15 09-01	СКА-3	10	
А4	2		1.020-1/83.2-15 10-01	СКА-4	3	
А4	4		1.020-1/83.2-15 12-01	ИЗДЕЛИЕ ЗАКЛАДНОЕ МН-8	1	
				ДЕТАЛИ		
				СТ. ОТД. ГОСТ 5781-82*		
ВЧ	6		40.013.4910	Ф40 А-III L=4910	4	48.5КГ
А4	7		1.020-1/83.2-15 08-05	СТЕРЖЕНЬ ОТДЕЛЬНЫЙ	13	
				1.020.1-3ПВ.2-4 22-16 КП-190		
				СБОРОЧНЫЕ ЕДИНИЦЫ		
				СЕТКА КОСВ. АРМ.		
А4	1		1.020-1/83.2-15 09-01	СКА-3	10	
А4	2		1.020-1/83.2-15 10-01	СКА-4	3	
А4	4		1.020-1/83.2-15 11-01	ИЗДЕЛИЕ ЗАКЛАДНОЕ МН-7	1	
				ДЕТАЛИ		
				СТ. ОТД. ГОСТ 5781-82*		
ВЧ	6		40.013.4910	Ф40 А-III L=4910	4	48.5КГ
А4	7		1.020-1/83.2-15 08-05	СТЕРЖЕНЬ ОТДЕЛЬНЫЙ	13	
				1.020.1-3ПВ.2-4 22-17 КП-191		
				СБОРОЧНЫЕ ЕДИНИЦЫ		
				СЕТКА КОСВ. АРМ.		
А4	1		1.020-1/83.2-15 09-01	СКА-3	10	
А4	2		1.020-1/83.2-15 10-01	СКА-4	3	
				ДЕТАЛИ		
				СТ. ОТД. ГОСТ 5781-82*		
ВЧ	6		40.013.4910	Ф40 А-III L=4910	4	48.5КГ
А4	7		1.020-1/83.2-15 08-05	СТЕРЖЕНЬ ОТДЕЛЬНЫЙ	13	

ВЗАМ.ИНВ.№ | ПОДПИСЬ И ДАТА | ИНВ.№ ПОДЛ.

66
9153/1

ФОРМАТ А4

ОБОЗНАЧЕНИЕ	МАРКА	РИС.	А,мм	У2	МАССА,кг
I.020.I-3ПВ.2-4 22	КП-I74	2	350	7	86,5
-0I	КП-I75	2	350	7	90,I
-02	КП-I76	3	350	7	77,I
-03	КП-I77	I	350	7	I03,0
-04	КП-I78	2	350	7	97,3
-05	КП-I79	I	350	7	I07,7
-06	КП-I80	2	350	7	I00,9
-07	КП-I8I	3	350	7	87,9
-08	КП-I82	I	650	8	I84,9
-09	КП-I83	2	650	8	I79,3
-I0	КП-I84	I	650	8	I89,6
-II	КП-I85	2	650	8	I82,9
-I2	КП-I86	3	650	8	I69,9
-I3	КП-I87	I	650	I0	266,0
-I4	КП-I88	2	650	I0	260,3
-I5	КП-I89	I	650	I0	270,7
-I6	КП-I90	2	650	I0	263,9
-I7	КП-I9I	3	650	I0	250,9

РИС. 1

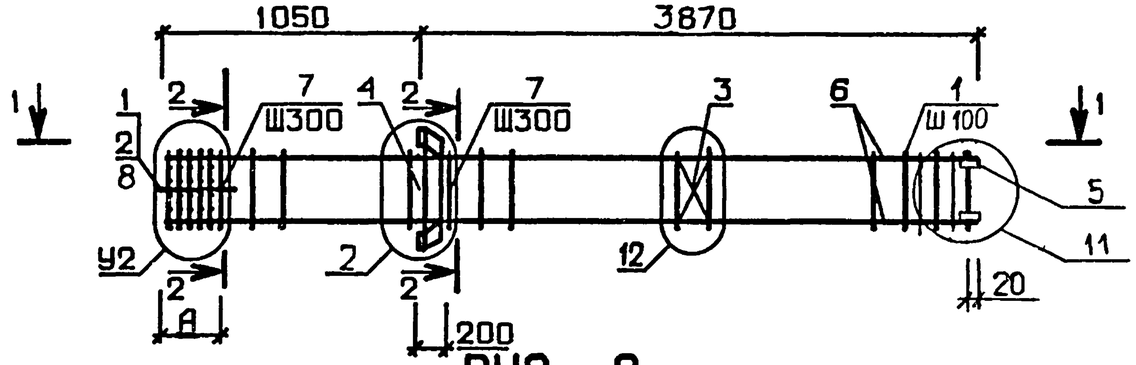

РИС. 2

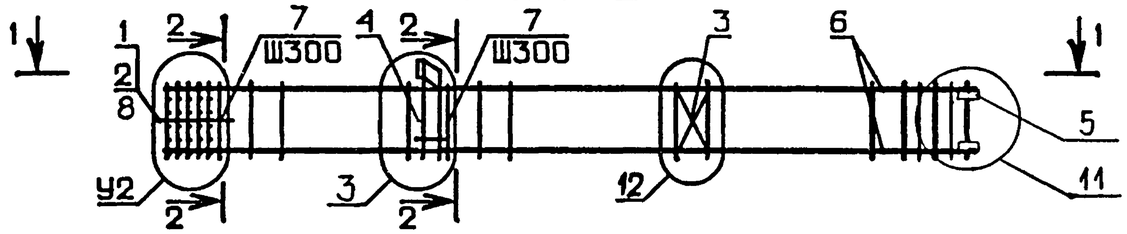

РИС. 3

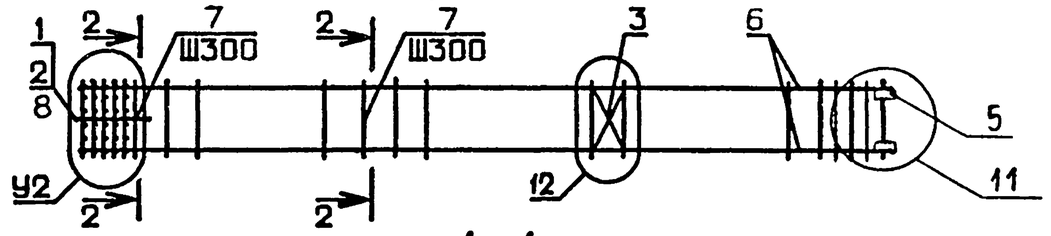

1-1

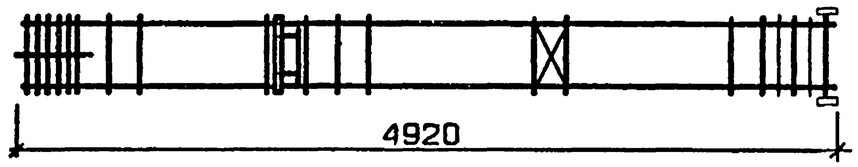

2-2

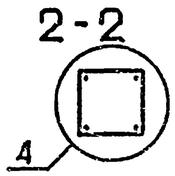

67
9153/1

НАЧ.ОТД	ШЕВЧЕНКО		
Н.КОНТР	РЕБРОВ		
ГЛ.СПЕЦ	НИЧИПОРЕНКО		
ПРОВЕРИЛ	НИЧИПОРЕЧКО		
РАЗРАБ	Скоробогат		

I.020.1-3ПВ.2-4 220Б

КАРКАС ПРОСТРАНСТВЕННЫЙ КП-I74 – КП-I9I. СБОРОЧНЫЙ ЧЕРТЕЖ

СТАДИЯ	МАССА	МАСШТАБ
Р	СМ ТАБЛ	
ЛИСТ	ЛИСТОВ 1	

ГОСГРАЖДАНСТРОЙ
КиевЗНИИЭП

ТПП КОРТ

КиевЗНИИЭП

ФОРМАТ А3

ФОРМАТ	ЗОНА	ПОЗ	ОБОЗНАЧЕНИЕ	НАИМЕНОВАНИЕ	КОЛ	ПРИМЕЧАНИЕ
				ДОКУМЕНТАЦИЯ		
А3			1.020.1-3ПВ.2-4 23СБ	СБОРОЧНЫЙ ЧЕРТЕЖ		
А3			1.020.1-3ПВ.2-4 00Д1	УЗЛЫ АРМАТУРНЫЕ		
А4			1.020.1-3ПВ.2-4 00ТО	ТЕХНИЧЕСКОЕ ОПИСАНИЕ		
				СБОРОЧНЫЕ ЕДИНИЦЫ		
				СЕТКА КОСВ. АРМ.		
А4	1		1.020-1/83.2-15 09-01	СКА-3	10	
А4	2		1.020-1/83.2-15 10-01	СКА-4	3	
А4	3		1.020-1/83.2-15 02	СЕТКА С-2	1	
				ИЗДЕЛИЕ ЗАКЛАДНОЕ		
А4	5		1.020.1-3ПВ.1-3 35	МН-53	4	
				ДЕТАЛИ		
				СТ. ОТД. ГОСТ 5781-82*		
БЧ	6		40.013.4910	Ф40 А-III L=4910	4	48.5КГ
А4	8		1.020-1/83.2-15 08-05	СТЕРЖЕНЬ ОТДЕЛЬНЫЙ	13	
				СТ. ОТД. ГОСТ 5781-82*		
БЧ	9		6.011.650	Ф6 А-I L=650	4	0.14КГ
			ПЕРЕМЕННЫЕ ДАННЫЕ	ДЛЯ ИСПОЛНЕНИЙ:		
				1.020.1-3ПВ.2-4 23 КП-192		
				СБОРОЧНЫЕ ЕДИНИЦЫ		
А4	4		1.020-1/83.2-15 12-01	ИЗДЕЛИЕ ЗАКЛАДНОЕ МН-8	1	
				ДЕТАЛИ		
				СТ. ОТД. ГОСТ 5781-82*		
БЧ	7		32.013.4460	Ф32 А-III L=4460	4	28.2КГ
				1.020.1-3ПВ.2-4 23-01 КП-193		
				СБОРОЧНЫЕ ЕДИНИЦЫ		
А4	4		1.020-1/83.2-15 11-01	ИЗДЕЛИЕ ЗАКЛАДНОЕ МН-7	1	
				ДЕТАЛИ		

		1.020.1-3ПВ.2-4 23	
НАЧ ОТД	Шевченко		
Н КОНТР	Дебров	КАРКАС ПРОСТРАНСТВЕННЫЙ КП-192 - КП-198	СТАДИЯ: — ЛИСТ: 1 — ЛИСТОВ: 3
ГЛ СПЕЦ	Ничипоренко		ГОСГРАЖДАНСТРОЙ КиевЗНИИЭП
ПРОВЕРИЛ	Ничипоренко		
РАЗРАБ	Скоробогат		

ФОРМАТ А4

ФОРМАТ	ЗОНА	ПОЗ	ОБОЗНАЧЕНИЕ	НАИМЕНОВАНИЕ	КОЛ	ПРИМЕЧАНИЕ
БЧ	7		32.013.4460	СТ. ОТД. ГОСТ 5781-82* Ф32 А-III L=4460	4	28.2КГ
				1.020.1-3ПВ.2-4 23-02 КП-194		
				СБОРОЧНЫЕ ЕДИНИЦЫ		
А4	4		1.020-1/Ш83.2-15 12	ИЗДЕЛИЕ ЗАКЛАДНОЕ МН-6	1	
				ДЕТАЛИ		
БЧ	7		40.013.4460	СТ. ОТД. ГОСТ 5781-82* Ф40 А-III L=4460	4	44.0КГ
				1.020.1-3ПВ.2-4 23-03 КП-195		
				СБОРОЧНЫЕ ЕДИНИЦЫ		
А4	4		1.020-1/83.2-15 11	ИЗДЕЛИЕ ЗАКЛАДНОЕ МН-5	1	
				ДЕТАЛИ		
БЧ	7		40.013.4460	СТ. ОТД. ГОСТ 5781-82* Ф40 А-III L=4460	4	44.0КГ
				1.020.1-3ПВ.2-4 23-04 КП-196		
				СБОРОЧНЫЕ ЕДИНИЦЫ		
А4	4		1.020-1/83.2-15 12-01	ИЗДЕЛИЕ ЗАКЛАДНОЕ МН-8	1	
				ДЕТАЛИ		
БЧ	7		40.013.4460	СТ. ОТД. ГОСТ 5781-82* Ф40 А-III L=4460	4	44.0КГ
				1.020.1-3ПВ.2-4 23-05 КП-197		
				СБОРОЧНЫЕ ЕДИНИЦЫ		
А4	4		1.020-1/83.2-15 11-01	ИЗДЕЛИЕ ЗАКЛАДНОЕ МН-7	1	
				ДЕТАЛИ		
БЧ	7		40.013.4460	СТ. ОТД. ГОСТ 5781-82* Ф40 А-III L=4460	4	44.0КГ

ЭПВЦ Киев ЗНИИЭП — ОПЕРАТОР ТЛП КОРТ — ШЕЙНИЧ

ВЗАМ ИНВ № | ПОДПИСЬ И ДАТА | ИНВ № ПОДЛ

68

9153/1

	1.020.1-3ПВ.2-4 23	ЛИСТ 2

ФОРМАТ А4

ФОРМАТ	ЗОНА	ПОЗ	ОБОЗНАЧЕНИЕ	НАИМЕНОВАНИЕ	КОЛ	ПРИМЕЧАНИЕ
				1.020.1-3ПВ.2-4 23-06 КП-198		
				ДЕТАЛИ		
БЧ		7	40.013.4460	СТ. ОТД. ГОСТ 5781-82* Ф40 А-Ш L=4460	4	44.0КГ

Киев ЗНИИЭП ТЛП КОРТ

ЭПВЦ Киев ЗНИИЭП ОПЕРАТОР ТЛП КОРТ

ФОРМАТ | ЗОНА | ПОЗ | ОБОЗНАЧЕНИЕ | НАИМЕНОВАНИЕ | КОЛ | ПРИМЕЧАНИЕ

ВЗАМ ИНВ № | ПОДПИСЬ И ДАТА | ИНВ №ПОДЛ

ОБОЗНАЧЕНИЕ	МАРКА	РИС.	МАССА,кг
I.020.I-3ПВ.2-4 23	КП-I92	I	383,3
-0I	КП-I93	2	376,5
-02	КП-I94	I	442,0
-03	КП-I95	2	436,4
-04	КП-I96	I	446,7
-05	КП-I97	2	439,9
-06	КП-I98	3	427,0

РИС. 1

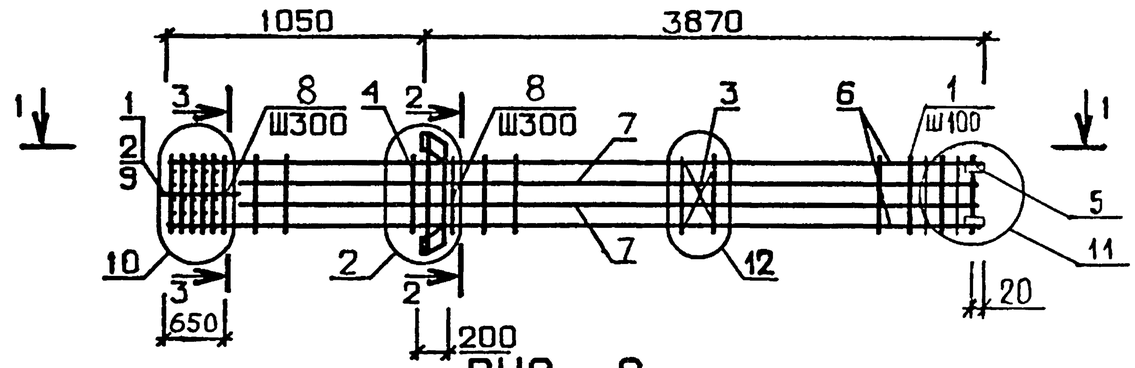

РИС. 2

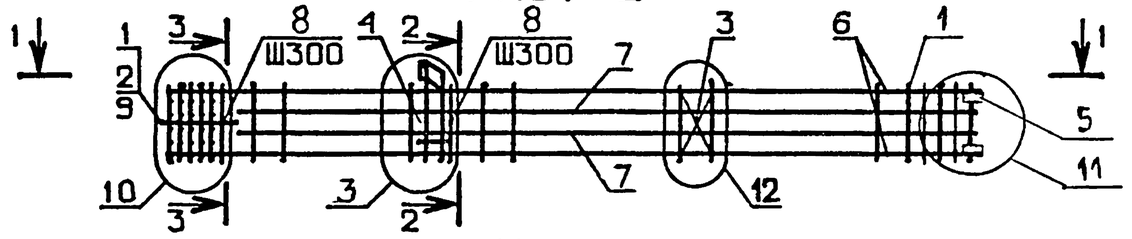

РИС. 3

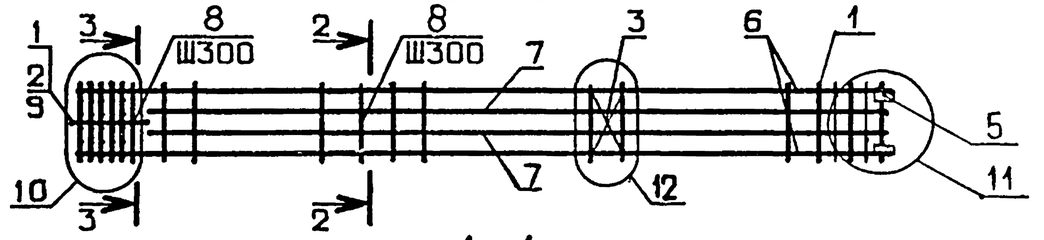

1-1

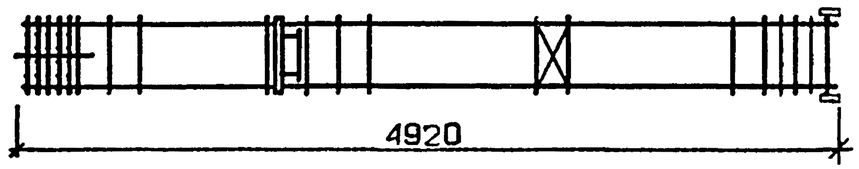

2-2

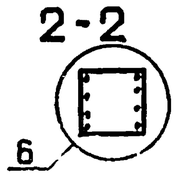

3-3

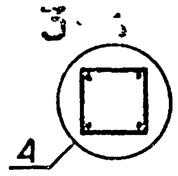

9153/1

70

НАЧОТД	ШЕВЧЕНКО		
НКОНТР	РЕБРОВ		
ГЛСПЕЦ	НИЧИПОРЕНКО		
ПРОВЕРИЛ	НИЧИПОРЕНКО		
РАЗРАБ	СКОРОБОГАТ		

1.020.1-3ПВ.2-4 230Б

КАРКАС ПРОСТРАНСТВЕННЫЙ КП-I92 – КП-I98. СБОРОЧНЫЙ ЧЕРТЕЖ

СТАДИЯ	МАССА	МАСШТАБ
Р	СМ ТАБЛ	
ЛИСТ	ЛИСТОВ 1	

ГОСГРАЖДАНСТРОЙ
КиевЗНИИЭП

ФОРМАТ А3

ФОРМАТ	ЗОНА	ПОЗ	ОБОЗНАЧЕНИЕ	НАИМЕНОВАНИЕ	КОЛ	ПРИМЕЧАНИЕ
				ДОКУМЕНТАЦИЯ		
А3			1.020.1-3ПВ.2-4 24СВ	СБОРОЧНЫЙ ЧЕРТЕЖ		
А3			1.020.1-3ПВ.2-4 00Д1	УЗЛЫ АРМАТУРНЫЕ		
А4			1.020.1-3ПВ.2-4 00ТО	ТЕХНИЧЕСКОЕ ОПИСАНИЕ		
				СБОРОЧНЫЕ ЕДИНИЦЫ		
А4		3	1.020-1/83.2-15 02	СЕТКА С-2	2	
А4		5	1.020.1-3ПВ.1-3 36	ИЗДЕЛИЕ ЗАКЛАДНОЕ МН-53	4	
				ДЕТАЛИ		
БЧ		8	6.011.650	СТ. ОТД. ГОСТ 5781-82* Ф6 А-I L=650	4	0.14КГ
			ПЕРЕМЕННЫЕ ДАННЫЕ	ДЛЯ ИСПОЛНЕНИЙ:		
				1.020.1-3ПВ.2-4 24 КП-199		
				СБОРОЧНЫЕ ЕДИНИЦЫ		
				СЕТКА КОСВ. АРМ.		
А4		1	1.020-1/83.2-15 09	СКА-1	7	
А4		2	1.020-1/83.2-15 10	СКА-2	3	
А4		4	1.020-1/83.2-15 12	ИЗДЕЛИЕ ЗАКЛАДНОЕ МН-6	2	
				ДЕТАЛИ		
БЧ		6	20.013.9110	СТ. ОТД. ГОСТ 5781-82* Ф20 А-Ш L=9110	4	22.5КГ
А4		7	1.020-1/83.2-15 08-03	СТЕРЖЕНЬ ОТДЕЛЬНЫЙ	28	
				1.020.1-3ПВ.2-4 24-01 КП-200		
				СБОРОЧНЫЕ ЕДИНИЦЫ		
				СЕТКА КОСВ. АРМ.		
А4		1	1.020-1/83.2-15 09	СКА-1	7	
А4		2	1.020-1/83.2-15 10	СКА-2	3	
А4		4	1.020-1/83.2-15 11	ИЗДЕЛИЕ ЗАКЛАДНОЕ МН-5	2	
				ДЕТАЛИ		

1.020.1-3ПВ.2-4 24

НАЧ ОТД	ШЕВЧЕНКО	
Н КОНТР	РЕБРОВ	
ГЛ СПЕЦ	ЦИЧИПОРЕНКО	
ПРОВЕРИЛ	ЦИЧИПОРЕНКО	
РАЗРАБ	СКОРОБОГАТ	

КАРКАС ПРОСТРАНСТВЕННЫЙ КП-199 - КП-210

СТАДИЯ	ЛИСТ	ЛИСТОВ
Р	1	5

ГОСГРАЖДАНСТРОЙ КиевЗНИИЭП

ФОРМАТ А4

ФОРМАТ	ЗОНА	ПОЗ	ОБОЗНАЧЕНИЕ	НАИМЕНОВАНИЕ	КОЛ	ПРИМЕЧАНИЕ
БЧ		6	20.013.9110	СТ. ОТД. ГОСТ 5781-82* Ф20 А-Ш L=9110	4	22.5КГ
А4		7	1.020-1/83.2-15 08-03	СТЕРЖЕНЬ ОТДЕЛЬНЫЙ	28	
				1.020.1-3ПВ.2-4 24-02 КП-201		
				СБОРОЧНЫЕ ЕДИНИЦЫ		
				СЕТКА КОСВ. АРМ.		
А4		1	1.020-1/83.2-15 09	СКА-1	7	
А4		2	1.020-1/83.2-15 10	СКА-2	3	
				ДЕТАЛИ		
БЧ		6	20.013.9110	СТ. ОТД. ГОСТ 5781-82* Ф20 А-Ш L=9110	4	22.5КГ
А4		7	1.020-1/83.2-15 08-03	СТЕРЖЕНЬ ОТДЕЛЬНЫЙ	28	
				1.020.1-3ПВ.2-4 24-03 КП-202		
				СБОРОЧНЫЕ ЕДИНИЦЫ		
				СЕТКА КОСВ. АРМ.		
А4		1	1.020-1/83.2-15 09-01	СКА-3	7	
А4		2	1.020-1/83.2-15 10-01	СКА-4	3	
А4		4	1.020-1/83.2-15 11-01	ИЗДЕЛИЕ ЗАКЛАДНОЕ МН-7	2	
				ДЕТАЛИ		
БЧ		6	20.013.9110	СТ. ОТД. ГОСТ 5781-82* Ф20 А-Ш L=9110	4	22.5КГ
А4		7	1.020-1/83.2-15 08-03	СТЕРЖЕНЬ ОТДЕЛЬНЫЙ	28	
				1.020.1-3ПВ.2-4 24-04 КП-203		
				СБОРОЧНЫЕ ЕДИНИЦЫ		
				СЕТКА КОСВ. АРМ.		
А4		1	1.020-1/83.2-15 09-01	СКА-3	7	
А4		2	1.020-1/83.2-15 10-01	СКА-4	3	
				ДЕТАЛИ		
БЧ		6	20.013.9110	СТ. ОТД. ГОСТ 5781-82* Ф20 А-Ш L=9110	4	22.5КГ
А4		7	1.020-1/83.2-15 08-03	СТЕРЖЕНЬ ОТДЕЛЬНЫЙ	28	

71
9153/1

1.020.1-3ПВ.2-4 24

ЛИСТ 2

ФОРМАТ А4

ЭПВЦ Киев ЗНИИЭП | ОПЕРАТОР ТЛП КОРТ | Шейнич | ВЗАМ ИНВ.№ | ПОДПИСЬ И ДАТА | ИНВ №ПОДЛ

ФОРМАТ	ЗОНА	ПОЗ	ОБОЗНАЧЕНИЕ	НАИМЕНОВАНИЕ	КОЛ	ПРИМЕЧАНИЕ
				1.020.1-3ПВ.2-4 24-05 КП-204		
				СБОРОЧНЫЕ ЕДИНИЦЫ		
				СЕТКА КОСВ. АРМ.		
А4		1	1.020-1/83.2-15 09-01	СКА-3	7	
А4		2	1.020-1/83.2-15 10-01	СКА-4	3	
А4		4	1.020-1/83.2-15 12-01	ИЗДЕЛИЕ ЗАКЛАДНОЕ МН-8	2	
				ДЕТАЛИ		
				СТ. ОТД. ГОСТ 5781-82*		
БЧ		6	20.013.9110	Ф20 А-Ш L=9110	4	22.5КГ
А4		7	1.020-1/83.2-15 08-03	СТЕРЖЕНЬ ОТДЕЛЬНЫЙ	28	
				1.020.1-3ПВ.2-4 24-06 КП-205		
				СБОРОЧНЫЕ ЕДИНИЦЫ		
				СЕТКА КОСВ. АРМ.		
А4		1	1.020-1/83.2-15 09-01	СКА-3	7	
А4		2	1.020-1/83.2-15 10-01	СКА-4	3	
А4		4	1.020-1/83.2-15 11-01	ИЗДЕЛИЕ ЗАКЛАДНОЕ МН-7	2	
				ДЕТАЛИ		
				СТ. ОТД. ГОСТ 5781-82*		
БЧ		6	22.013.9110	Ф22 А-Ш L=9110	4	24.2КГ
А4		7	1.020-1/83.2-15 08-03	СТЕРЖЕНЬ ОТДЕЛЬНЫЙ	28	
				1.020.1-3ПВ.2-4 24-07 КП-206		
				СБОРОЧНЫЕ ЕДИНИЦЫ		
				СЕТКА КОСВ. АРМ.		
А4		1	1.020-1/83.2-15 09-01	СКА-3	7	
А4		2	1.020-1/83.2-15 10-01	СКА-4	3	
				ДЕТАЛИ		
				СТ. ОТД. ГОСТ 5781-82*		
БЧ		6	22.013.9110	Ф22 А-Ш L=9110	4	24.2КГ
А4		7	1.020-1/83.2-15 08-03	СТЕРЖЕНЬ ОТДЕЛЬНЫЙ	28	
				1.020.1-3ПВ.2-4 24-08 КП-207		
				СБОРОЧНЫЕ ЕДИНИЦЫ		

Киев ЗНИИЭП ТЛП КОРТ Шейнич

1.020.1-3ПВ.2-4 24

Лист 3

ФОРМАТ А4

ФОРМАТ	ЗОНА	ПОЗ	ОБОЗНАЧЕНИЕ	НАИМЕНОВАНИЕ	КОЛ	ПРИМЕЧАНИЕ
				СЕТКА КОСВ. АРМ.		
А4		1	1.020-1/83.2-15 09-01	СКА-3	7	
А4		2	1.020-1/83.2-15 10-01	СКА-4	3	
А4		4	1.020-1/83.2-15 12-01	ИЗДЕЛИЕ ЗАКЛАДНОЕ МН-8	2	
				ДЕТАЛИ		
				СТ. ОТД. ГОСТ 5781-82*		
БЧ		6	25.013.9110	Ф25 А-Ш L=9110	4	35.1КГ
А4		7	1.020-1/83.2-15 08-04	СТЕРЖЕНЬ ОТДЕЛЬНЫЙ	28	
				1.020.1-3ПВ.2-4 24-09 КП-208		
				СБОРОЧНЫЕ ЕДИНИЦЫ		
				СЕТКА КОСВ. АРМ.		
А4		1	1.020-1/83.2-15 09-01	СКА-3	7	
А4		2	1.020-1/83.2-15 10-01	СКА-4	3	
А4		4	1.020-1/83.2-15 11-01	ИЗДЕЛИЕ ЗАКЛАДНОЕ МН-7	2	
				ДЕТАЛИ		
				СТ. ОТД. ГОСТ 5781-82*		
БЧ		6	25.013.9110	Ф25 А-Ш L=9110	4	35.1КГ
А4		7	1.020-1/83.2-15 08-04	СТЕРЖЕНЬ ОТДЕЛЬНЫЙ	28	
				1.020.1-3ПВ.2-4 24-10 КП-209		
				СБОРОЧНЫЕ ЕДИНИЦЫ		
				СЕТКА КОСВ. АРМ.		
А4		1	1.020-1/83.2-15 09-01	СКА-3	8	
А4		2	1.020-1/83.2-15 10-01	СКА-4	3	
А4		4	1.020-1/83.2-15 11-01	ИЗДЕЛИЕ ЗАКЛАДНОЕ МН-7	2	
				ДЕТАЛИ		
				СТ. ОТД. ГОСТ 5781-82*		
БЧ		6	28.013.9110	Ф28 А-Ш L=9110	4	44.0КГ
А4		7	1.020-1/83.2-15 08-04	СТЕРЖЕНЬ ОТДЕЛЬНЫЙ	27	
				1.020.1-3ПВ.2-4 24-11 КП-210		
				СБОРОЧНЫЕ ЕДИНИЦЫ		
				СЕТКА КОСВ. АРМ.		
А4		1	1.020-1/83.2-15 09-01	СКА-3	8	
А4		2	1.020-1/83.2-15 10-01	СКА-4	3	

ЭПВЦ Киев ЗНИИЭП ОПЕРАТОР ТЛП КОРТ Шейнич

Взам инв № | Подпись и дата | Инв №подл

72
9153/1

1.020.1-3ПВ.2-4 24

Лист 4

ФОРМАТ А4

Киев ЗНИИЭП | Типпроект

ФОРМАТ	ЗОНА	ПОЗ	ОБОЗНАЧЕНИЕ	НАИМЕНОВАНИЕ	КОЛ	ПРИМЕЧАНИЕ
				ДЕТАЛИ		
				СТ. ОТД. ГОСТ 5781-82*		
БЧ		6	28.013.9110	Ф28 А-III L=9110	4	44.0КГ
А4		7	1.020-1/83.2-15 08-04	СТЕРЖЕНЬ ОТДЕЛЬНЫЙ	27	

1.020.1-3ПВ.2-4 24

ЛИСТ 5

ФОРМАТ А4

ЭПВЦ Киев ЗНИИЭП | ОПЕРАТОР ТЛП КОРТ

ФОРМАТ	ЗОНА	ПОЗ	ОБОЗНАЧЕНИЕ	НАИМЕНОВАНИЕ	КОЛ	ПРИМЕЧАНИЕ

ВЗАМ ИНВ № | ПОДПИСЬ И ДАТА | ИНВ №ПОДЛ

73
915-1.1

ЛИСТ

ФОРМАТ А4

РИС. 1

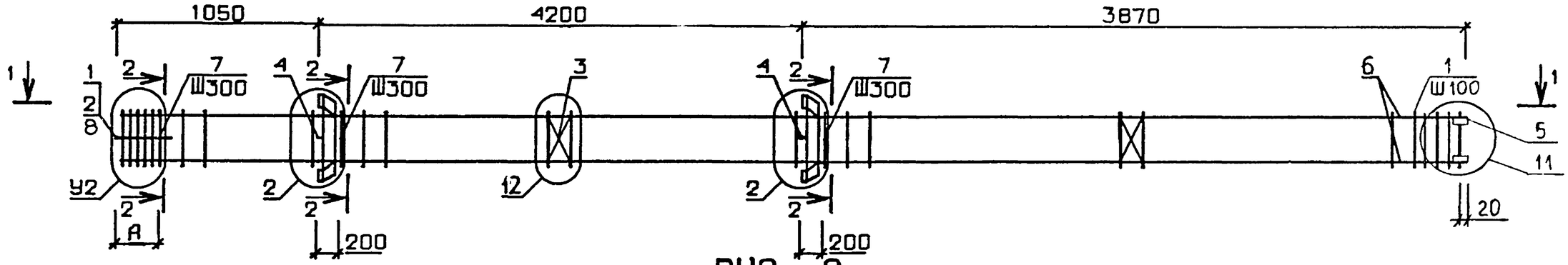

РИС. 2

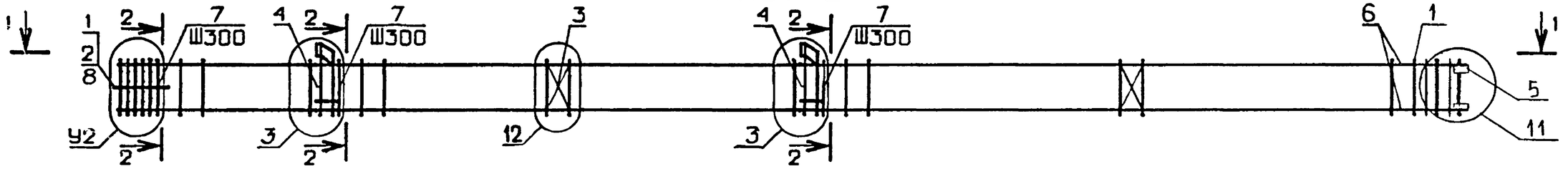

РИС. 3

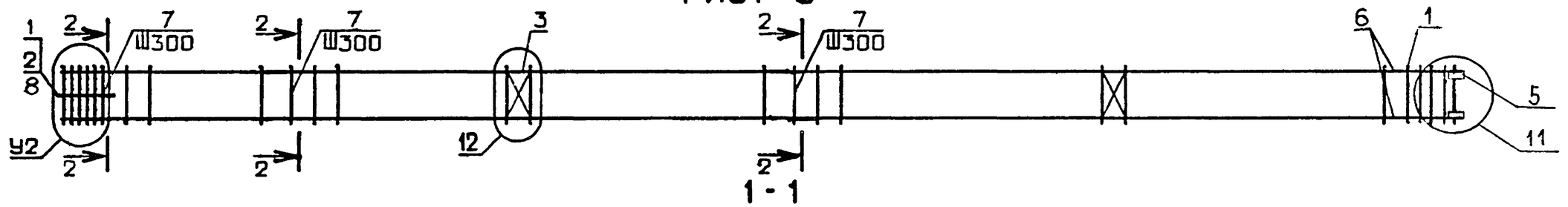

2-2

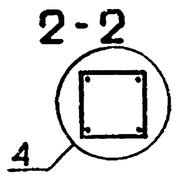

ТАБЛИЦУ ИСПОЛНЕНИЙ СМ. НА ЛИСТЕ 2

74
9153/1

НАЧ ОТД	ШЕВЧЕНКО		
Н.КОНТР	РЕБРОВ		
ГЛ СПЕЦ	НИЧИПОРЕНКО		
ПРОВЕРИЛ	НИЧИПОРЕНКО		
РАЗРАБ	СКОРОБОГАТ		

1.020.1-3ПВ.2-4 240Б

КАРКАС ПРОСТРАНСТВЕННЫЙ КП-199 – КП-210. СБОРОЧНЫЙ ЧЕРТЕЖ

СТАДИЯ	МАССА	МАСШТАБ
Р	СМ ТАБЛ	

ЛИСТ 1 ЛИСТОВ 2

ГОСГРАЖДАНСТРОЙ
КиевЗНИИЭП

ФОРМАТ А3

ОБОЗНАЧЕНИЕ	МАРКА	РИС.	А,мм	У2	МАССА,кг
I.020.I-3ПВ.2-4 24	КП-I99	I	350	7	I54,0
-0I	КП-200	2	350	7	I42,6
-02	КП-20I	3	350	7	I23,9
-03	КП-202	2	350	7	I60,7
-04	КП-203	3	350	7	I34,8
-05	КП-204	I	350	7	I74,3
-06	КП-205	2	350	7	I79,6
-07	КП-206	3	350	7	I53,6
-08	КП-207	I	350	7	232,0
-09	КП-208	2	350	7	2I8,5
-I0	КП-209	2	650	8	257,0
-II	КП-2I0	3	650	8	23I,0

КиевЗНИИЭП ТПП КОРТ Инв.№
ЭПВЦ КиевЗНИИЭП оператор ТПП КОРТ
ВЗАМ. ИНВ.№
ПОДП. И ДАТА
ИНВ.№ ПОДЛ.

ФОРМАТ	ЗОНА	ПОЗ	ОБОЗНАЧЕНИЕ	НАИМЕНОВАНИЕ	КОЛ	ПРИМЕЧАНИЕ
				ДОКУМЕНТАЦИЯ		
А3			1.020.1-3ПВ.2-4 25СБ	СБОРОЧНЫЙ ЧЕРТЕЖ		
А3			1.020.1-3ПВ.2-4 00Д1	УЗЛЫ АРМАТУРНЫЕ		
А4			1.020.1-3ПВ.2-4 00ТО	ТЕХНИЧЕСКОЕ ОПИСАНИЕ		
				СБОРОЧНЫЕ ЕДИНИЦЫ		
А4	2		1.020-1/83.2-15 10-01	СЕТКА КОСВ. АРМ. СКА-4	3	
А4	3		1.020-1/83.2-15 02	СЕТКА С-2	2	
А4	5		1.020.1-3ПВ.1-3 36	ИЗДЕЛИЕ ЗАКЛАДНОЕ МН-53	4	
				ДЕТАЛИ		
БЧ	9		6.011.650	СТ. ОТД. ГОСТ 5781-82* Ф6 А-I L=650	4	0.14КГ
			ПЕРЕМЕННЫЕ ДАННЫЕ	ДЛЯ ИСПОЛНЕНИЙ:		
				1.020.1-3ПВ.2-4 25 КП-211		
				СБОРОЧНЫЕ ЕДИНИЦЫ		
А4	1		1.020-1/83.2-15 09-01	СЕТКА КОСВ. АРМ. СКА-3	7	
А4	4		1.020-1/83.2-15 11-01	ИЗДЕЛИЕ ЗАКЛАДНОЕ МН-7	2	
				ДЕТАЛИ		
БЧ	6		25.013.9110	СТ. ОТД. ГОСТ 5781-82* Ф25 А-III L=9110	4	35.1КГ
БЧ	7		25.013.4460	Ф25 А-III L=4460	4	17.2КГ
А4	8		1.020-1/83.2-15 08-04	СТЕРЖЕНЬ ОТДЕЛЬНЫЙ	28	
				1.020.1-3ПВ.2-4 25-01 КП-212		
				СБОРОЧНЫЕ ЕДИНИЦЫ		
А4	1		1.020-1/83.2-15 09-01	СЕТКА КОСВ. АРМ. СКА-3	7	
				ДЕТАЛИ		
				СТ. ОТД. ГОСТ 5781-82*		
БЧ	6		25.013.9110	Ф25 А-III L=9110	4	35.1КГ
БЧ	7		25.013.4460	Ф25 А-III L=4460	4	17.2КГ
А4	8		1.020-1/83.2-15 08-04	СТЕРЖЕНЬ ОТДЕЛЬНЫЙ	28	
				1.020.1-3ПВ.2-4 25-02 КП-213		
				СБОРОЧНЫЕ ЕДИНИЦЫ		
А4	1		1.020-1/83.2-15 09-01	СЕТКА КОСВ. АРМ. СКА-3	8	
А4	4		1.020-1/83.2-15 12-01	ИЗДЕЛИЕ ЗАКЛАДНОЕ МН-8	2	
				ДЕТАЛИ		
БЧ	6		28.013.9110	СТ. ОТД. ГОСТ 5781-82* Ф28 А-III L=9110	4	44.0КГ
БЧ	7		22.013.4460	Ф22 А-III L=4460	4	13.3КГ
А4	8		1.020-1/83.2-15 08-04	СТЕРЖЕНЬ ОТДЕЛЬНЫЙ	27	
				1.020.1-3ПВ.2-4 25-03 КП-214		
				СБОРОЧНЫЕ ЕДИНИЦЫ		
А4	1		1.020-1/83.2-15 09-01	СЕТКА КОСВ. АРМ. СКА-3	8	
А4	4		1.020-1/83.2-15 11-01	ИЗДЕЛИЕ ЗАКЛАДНОЕ МН-7	2	
				ДЕТАЛИ		
БЧ	6		28.013.9110	СТ. ОТД. ГОСТ 5781-82* Ф28 А-III L=9110	4	44.0КГ
БЧ	7		22.013.4460	Ф22 А-III L=4460	4	13.3КГ
А4	8		1.020-1/83.2-15 08-04	СТЕРЖЕНЬ ОТДЕЛЬНЫЙ	27	
				1.020.1-3ПВ.2-4 25-04 КП-215		
				СБОРОЧНЫЕ ЕДИНИЦЫ		
А4	1		1.020-1/83.2-15 09-01	СЕТКА КОСВ. АРМ. СКА-3	8	
А4	4		1.020-1/83.2-15 11-01	ИЗДЕЛИЕ ЗАКЛАДНОЕ МН-7	2	
				ДЕТАЛИ		
БЧ	6		32.013.9110	СТ. ОТД. ГОСТ 5781-82* Ф32 А-III L=9110	4	57.5КГ
БЧ	7		22.013.4460	Ф22 А-III L=4460	4	13.3КГ
А4	8		1.020-1/83.2-15 08-04	СТЕРЖЕНЬ ОТДЕЛЬНЫЙ	27	9153/1

НАЧ ОТД	Шевченко		
Н КОНТР	Ребров		
ГЛ СПЕЦ	Ничипоренко		
ПРОВЕРИЛ	Ничипоренко		
РАЗРАБ	Скоробогат		

1.020.1-3ПВ.2-4 25

КАРКАС ПРОСТРАНСТВЕННЫЙ КП-211 - КП-220

СТАДИЯ	ЛИСТ	ЛИСТОВ
Р	1	4

ГОСГРАЖДАНСТРОЙ КиевЗНИИЭП

ФОРМАТ А4

ЭПВЦ Киев ЗНИИЭП — ОПЕРАТОР ТЛП КОРТ — Шейнич

ВЗАМ ИНВ № | ПОДПИСЬ И ДАТА | ИНВ №ПОДЛ

76

1.020.1-3ПВ.2-4 25

ЛИСТ 2

ФОРМАТ А4

ФОРМАТ	ЗОНА	ПОЗ	ОБОЗНАЧЕНИЕ	НАИМЕНОВАНИЕ	КОЛ	ПРИМЕЧАНИЕ
				1.020.1-3ПВ.2-4 25-05 КП-216		
				СБОРОЧНЫЕ ЕДИНИЦЫ		
А4		1	1.020-1/83.2-15 09-01	СЕТКА КОСВ. АРМ. СКА-3	8	
				ДЕТАЛИ		
				СТ. ОТД. ГОСТ 5781-82*		
БЧ		6	32.013.9110	Ф32 А-III L=9110	4	57.5КГ
БЧ		7	22.013.4460	Ф22 А-III L=4460	4	13.3КГ
А4		8	1.020-1/83.2-15 08-04	СТЕРЖЕНЬ ОТДЕЛЬНЫЙ	27	
				1.020.1-3ПВ.2-4 25-06 КП-217		
				СБОРОЧНЫЕ ЕДИНИЦЫ		
А4		1	1.020-1/83.2-15 09-01	СЕТКА КОСВ. АРМ. СКА-3	8	
А4		4	1.020-1/83.2-15 12-01	ИЗДЕЛИЕ ЗАКЛАДНОЕ МН-8	2	
				ДЕТАЛИ		
				СТ. ОТД. ГОСТ 5781-82*		
БЧ		6	32.013.9110	Ф32 А-III L=9110	4	57.5КГ
БЧ		7	25.013.4460	Ф25 А-III L=4460	4	17.2КГ
А4		8	1.020-1/83.2-15 08-04	СТЕРЖЕНЬ ОТДЕЛЬНЫЙ	27	
				1.020.1-3ПВ.2-4 25-07 КП-218		
				СБОРОЧНЫЕ ЕДИНИЦЫ		
А4		1	1.020-1/83.2-15 09-01	СЕТКА КОСВ. АРМ. СКА-3	8	
А4		4	1.020-1/83.2-15 11-01	ИЗДЕЛИЕ ЗАКЛАДНОЕ МН-7	2	
				ДЕТАЛИ		
				СТ. ОТД. ГОСТ 5781-82*		
БЧ		6	32.013.9110	Ф32 А-III L=9110	4	57.5КГ
БЧ		7	25.013.4460	Ф25 А-III L=4460	4	17.2КГ
А4		8	1.020-1/83.2-15 08-04	СТЕРЖЕНЬ ОТДЕЛЬНЫЙ	27	
				1.020.1-3ПВ.2-4 25-08 КП-219		
				СБОРОЧНЫЕ ЕДИНИЦЫ		

Шейнич | ТЛП КОРТ | Киев ЗНИИЭП

ФОРМАТ	ЗОНА	ПОЗ	ОБОЗНАЧЕНИЕ	НАИМЕНОВАНИЕ	КОЛ	ПРИМЕЧАНИЕ
				СЕТКА КОСВ. АРМ.		
А4		1	1.020-1/83.2-15 09-01	СКА-3	9	
А4		4	1.020-1/83.2-15 12-01	ИЗДЕЛИЕ ЗАКЛАДНОЕ МН-8	2	
				ДЕТАЛИ		
				СТ. ОТД. ГОСТ 5781-82*		
БЧ		6	36.013.9110	Ф36 А-III L=9110	4	72.8КГ
БЧ		7	28.013.4460	Ф28 А-III L=4460	4	21.6КГ
А4		8	1.020-1/83.2-15 08-05	СТЕРЖЕНЬ ОТДЕЛЬНЫЙ	27	
				1.020.1-3ПВ.2-4 25-09 КП-220		
				СБОРОЧНЫЕ ЕДИНИЦЫ		
А4		1	1.020-1/83.2-15 09-01	СЕТКА КОСВ. АРМ. СКА-3	9	
А4		4	1.020-1/83.2-15 11-01	ИЗДЕЛИЕ ЗАКЛАДНОЕ МН-7	2	
				ДЕТАЛИ		
				СТ. ОТД. ГОСТ 5781-82*		
БЧ		6	36.013.9110	Ф36 А-III L=9110	4	72.8КГ
БЧ		7	28.013.4460	Ф28 А-III L=4460	4	21.6КГ
А4		8	1.020-1/83.2-15 08-05	СТЕРЖЕНЬ ОТДЕЛЬНЫЙ	27	

Шейнич | ОПЕРАТОР ТЛП КОРТ | ЭПВЦ Киев ЗНИИЭП

ВЗАМ ИНВ № | ПОДПИСЬ И ДАТА | ИНВ №ПОДЛ

РИС. 1

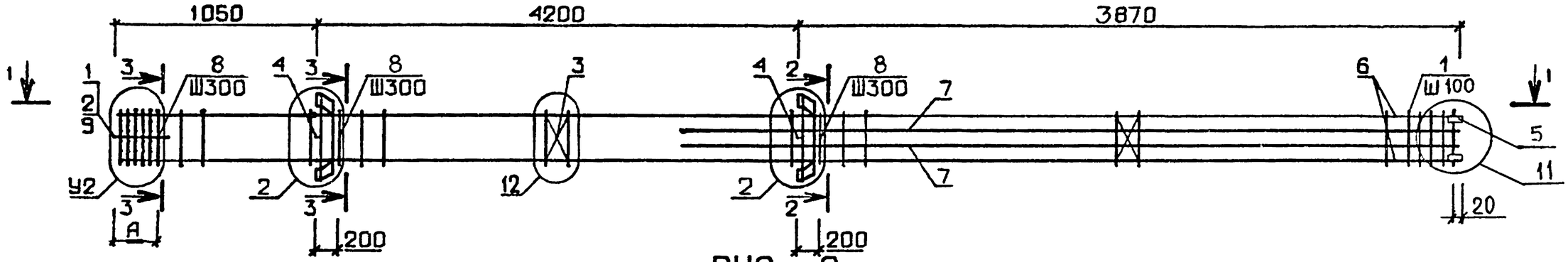

РИС. 2

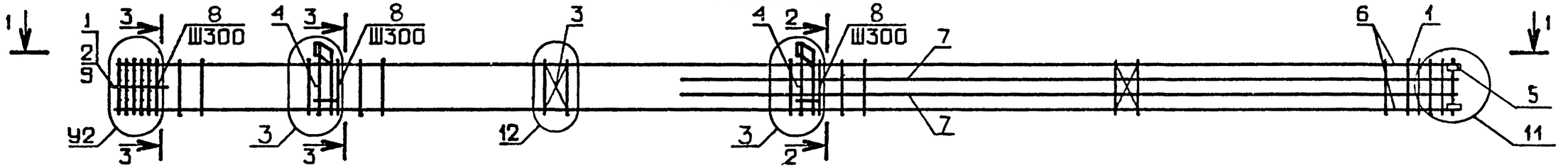

РИС. 3

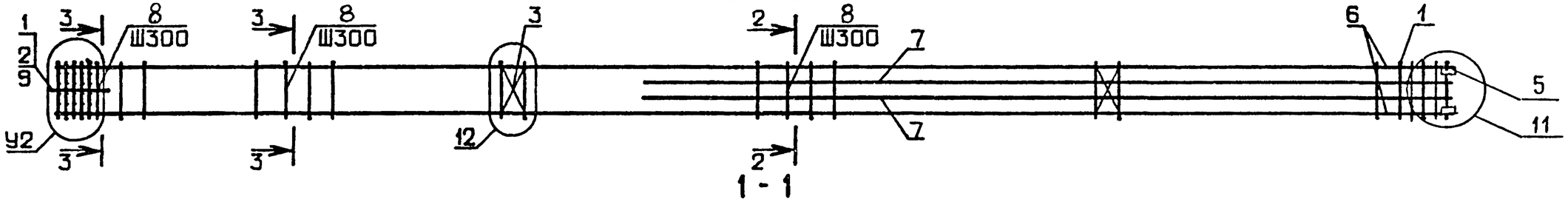

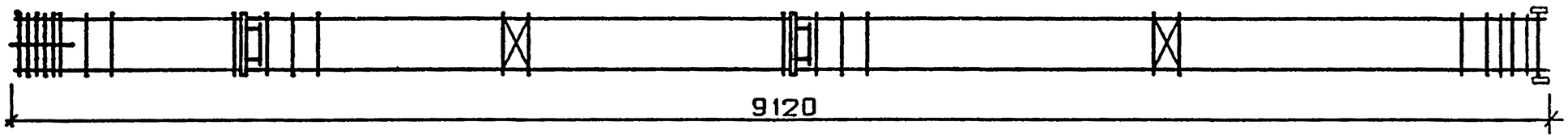

ОБОЗНАЧЕНИЕ	МАРКА	РИС.	А,мм	У2	МАССА,кг
I.020.I-3ПВ.2-4 25	КП-2II	2	350	7	287,2
-0I	КП-2I2	3	350	7	26I,2
-02	КП-2I3	I	650	8	323,8
-03	КП-2I4	2	650	8	3I0,3
-04	КП-2I5	2	650	8	364,2
-05	КП-2I6	3	650	8	338,2
-06	КП-2I7	I	650	8	393,2
-07	КП-2I8	2	650	8	379,7
-08	КП-2I9	I	650	9	484,4
-09	КП-220	2	650	9	470,9

2-2

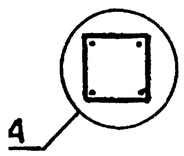

3-3

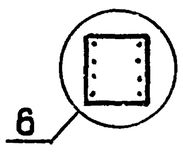

НАЧ ОТД	Шевченко	
Н.КОНТР	Ребров	
ГЛ СПЕЦ	Ничипоренко	
ПРОВЕРИЛ	Ничипоренко	
РАЗРАБ	Скоробогат	

78
9153,1

1.020.1-3ПВ.2-4 25СБ

КАРКАС ПРОСТРАНСТВЕННЫЙ КП-2II – КП-220. СБОРОЧНЫЙ ЧЕРТЕЖ

СТАДИЯ	МАССА	МАСШТАБ
Р	СМ ТАБЛ	
ЛИСТ 1	ЛИСТОВ 2	

ГОСГРАЖДАНСТРОЙ
КиевЗНИИЭП

ФОРМАТ А3

ФОРМАТ	ЗОНА	ПОЗ	ОБОЗНАЧЕНИЕ	НАИМЕНОВАНИЕ	КОЛ	ПРИМЕЧАНИЕ
				ДОКУМЕНТАЦИЯ		
А3			1.020.1-3ПВ.2-4 26СБ	СБОРОЧНЫЙ ЧЕРТЕЖ		
А3			1.020.1-3ПВ.2-4 00Д1	УЗЛЫ АРМАТУРНЫЕ		
А4			1.020.1-3ПВ.2-4 00ТО	ТЕХНИЧЕСКОЕ ОПИСАНИЕ		
				СБОРОЧНЫЕ ЕДИНИЦЫ		
А4	2		1.020-1/83.2-15 10-01	СЕТКА КОСВ. АРМ. СКА-4	3	
А4	3		1.020-1/83.2-15 02	СЕТКА С-2	2	
А4	5		1.020.1-3ПВ.1-3 36	ИЗДЕЛИЕ ЗАКЛАДНОЕ МН-53	4	
				ДЕТАЛИ		
А4	9		1.020-1/83.2-15 08-05	СТЕРЖЕНЬ ОТДЕЛЬНЫЙ	27	
БЧ	10		6.011.650	СТ. ОТД. ГОСТ 5781-82* Ф6 А-I L=650	4	0.14КГ
			ПЕРЕМЕННЫЕ ДАННЫЕ	ДЛЯ ИСПОЛНЕНИЙ:		
				1.020.1-3ПВ.2-4 26 КП-221		
				СБОРОЧНЫЕ ЕДИНИЦЫ		
А4	1		1.020-1/83.2-15 09-01	СЕТКА КОСВ. АРМ. СКА-3	9	
А4	4		1.020-1/83.2-15 12-01	ИЗДЕЛИЕ ЗАКЛАДНОЕ МН-8	2	
				ДЕТАЛИ		
				СТ. ОТД. ГОСТ 5781-82*		
БЧ	6		36.013.9110	Ф36 А-III L=9110	4	72.8КГ
БЧ	7		36.013.8660	Ф36 А-III L=8660	2	69.2КГ
БЧ	8		36.013.4460	Ф36 А-III L= 4460	2	35.6КГ
				1.020.1-3ПВ.2-4 26-01 КП-222		
				СБОРОЧНЫЕ ЕДИНИЦЫ		
А4	1		1.020-1/83.2-15 09-01	СЕТКА КОСВ. АРМ. СКА-3	9	
А4	4		1.020-1/83.2-15 11-01	ИЗДЕЛИЕ ЗАКЛАДНОЕ МН-7	2	

Инв.№ подл. | Подпись и дата | Взам.инв.№ | ТЛП КОРТ | КиевЗНИИЭП

1.020.1-3ПВ.2-4 26

Нач.отд.	Шевченко	
Н.контр.	Ребров	
Гл.спец.	Ничипоренко	
Проверил	Ничипоренко	
	Скоробогат	

КАРКАС ПРОСТРАНСТВЕННЫЙ КП-221 - КП-224

СТАДИЯ	ЛИСТ	ЛИСТОВ
Р	1	2

ГОСГРАЖДАНСТРОЙ КиевЗНИИЭП

Шейнич | ЭПВЦ Киев ЗНИИЭП | Оператор ТЛП КОРТ

ФОРМАТ	ЗОНА	ПОЗ	ОБОЗНАЧЕНИЕ	НАИМЕНОВАНИЕ	КОЛ	ПРИМЕЧАНИЕ
				ДЕТАЛИ		
				СТ. ОТД. ГОСТ 5781-82*		
БЧ	6		36.013.9110	Ф36 А-III L=9110	4	72.8КГ
БЧ	7		36.013.8660	Ф36 А-III L=8660	2	69.2КГ
БЧ	8		36.013.4460	Ф36 А-III L=4460	2	35.6КГ
				1.020.1-3ПВ.2-4 26-02 КП-223		
				СБОРОЧНЫЕ ЕДИНИЦЫ		
А4	1		1.020-1/83.2-15 09-01	СЕТКА КОСВ. АРМ. СКА-3	10	
А4	4		1.020-1/83.2-15 12-01	ИЗДЕЛИЕ ЗАКЛАДНОЕ МН-8	2	
				ДЕТАЛИ		
				СТ. ОТД. ГОСТ 5781-82*		
БЧ	6		40.013.9110	Ф40 А-III L=9110	4	89.9КГ
БЧ	7		40.013.8660	Ф40 А-III L=8660	2	85.5КГ
БЧ	8		40.013.4460	Ф40 А-III L=4460	2	44.0КГ
				1.020.1-3ПВ.2-4 26-03 КП-224		
				СБОРОЧНЫЕ ЕДИНИЦЫ		
А4	1		1.020-1/83.2-15 09-01	СЕТКА КОСВ. АРМ. СКА-3	10	
А4	4		1.020-1/83.2-15 11-01	ИЗДЕЛИЕ ЗАКЛАДНОЕ МН-7	2	
				ДЕТАЛИ		
				СТ. ОТД. ГОСТ 5781-82*		
БЧ	6		40.013.9110	Ф40 А-III L=9110	4	89.9КГ
БЧ	7		40.013.8660	Ф40 А-III L=8660	2	85.5КГ
БЧ	8		40.013.4460	Ф40 А-III L=4460	2	44.0КГ

Взам.инв.№ | Подпись и дата

1.020.1-3ПВ.2-4 26

79
9153/1

Лист 2

РИС. 1

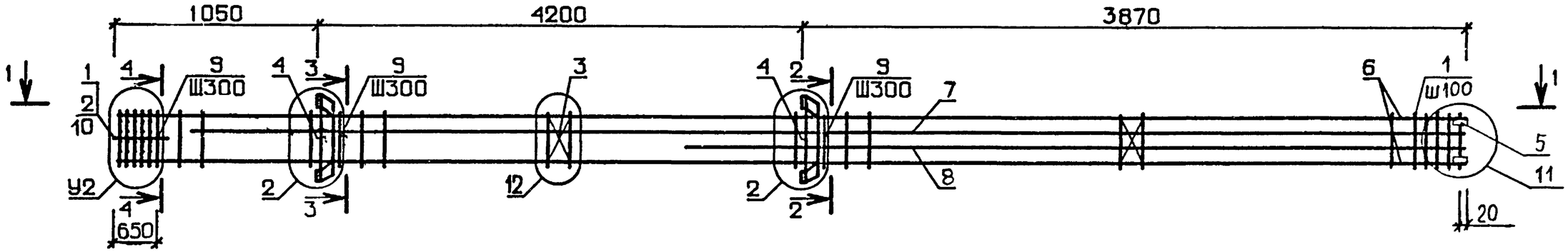

РИС. 2

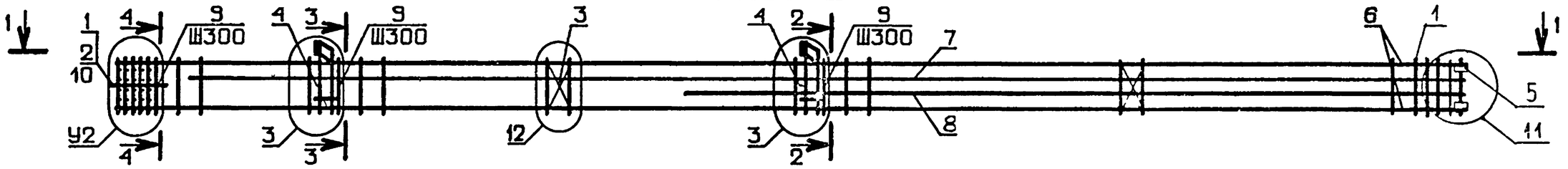

1-1

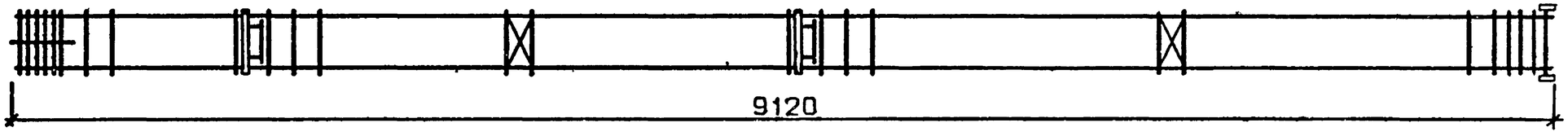

ОБОЗНАЧЕНИЕ	МАРКА	РИС.	У2	МАССА,кг
I.020.I-3ПВ.2-4 26	КП-22I	I	9	607,8
-0I	КП-222	2	9	594,3
-02	КП-223	I	I0	729,0
-03	КП-224	2	I0	7I5,5

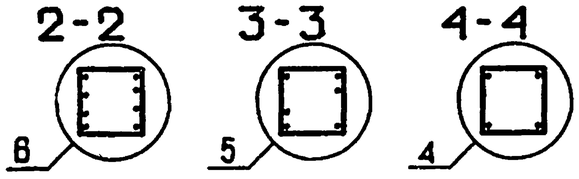

80

НАЧ ОТД	ШЕВЧЕНКО		
Н.КОНТР	РЕБРОВ		
ГЛ СПЕЦ	НИЧИПОРЕНКО		
ПРОВЕРИЛ	НИЧИПОРЕНКО		
РАЗРАБ	СКОРОБОГАТ		

1.020.1-3ПВ.2-4 26СБ

КАРКАС ПРОСТРАНСТВЕННЫЙ КП-22I - КП-224. СБОРОЧНЫЙ ЧЕРТЕЖ

СТАДИЯ	МАССА	МАСШТАБ
Р	СМ ТАБЛ	

ЛИСТ | ЛИСТОВ 1

ГОСГРАЖДАНСТРОЙ КиевЗНИИЭП

ФОРМАТ А3

ФОРМАТ	ЗОНА	ПОЗ	ОБОЗНАЧЕНИЕ	НАИМЕНОВАНИЕ	КОЛ	ПРИМЕЧАНИЕ
				ДОКУМЕНТАЦИЯ		
А3			1.020.1-3ПВ.2-4 27СБ	СБОРОЧНЫЙ ЧЕРТЕЖ		
А3			1.020.1-3ПВ.2-4 00Д1	УЗЛЫ АРМАТУРНЫЕ		
А4			1.020.1-3ПВ.2-4 00ТО	ТЕХНИЧЕСКОЕ ОПИСАНИЕ		
				СБОРОЧНЫЕ ЕДИНИЦЫ		
				СЕТКА КОСВ. АРМ.		
А4		1	1.020-1/83.2-15 09-01	СКА-3	10	
А4		2	1.020-1/83.2-15 10-01	СКА-4	3	
А4		3	1.020-1/83.2-15 02	СЕТКА С-2	2	
				ИЗДЕЛИЕ ЗАКЛАДНОЕ		
А4		5	1.020.1-3ПВ.1-3 36	МН-53	4	
				ДЕТАЛИ		
				СТ. ОТД. ГОСТ 5781-82*		
БЧ		6	40.013.9110	Ф40 А-Ш L=9110	4	89.9КГ
БЧ		7	40.013.8660	Ф40 А-Ш L=8660	4	85.5КГ
А4		8	1.020-1/83.2-15 08-05	СТЕРЖЕНЬ ОТДЕЛЬНЫЙ	27	
				СТ. ОТД. ГОСТ 5781-82*		
БЧ		9	6.011.650	Ф6 А-I L=650	4	0.14КГ
			ПЕРЕМЕННЫЕ ДАННЫЕ	ДЛЯ ИСПОЛНЕНИЙ:		
				1.020.1-3ПВ.2-4 27 КП-225		
				СБОРОЧНЫЕ ЕДИНИЦЫ		
А4		4	1.020-1/83.2-15 12	ИЗДЕЛИЕ ЗАКЛАДНОЕ МН-6	2	
				1.020.1-3ПВ.2-4 27-01 КП-226		
				СБОРОЧНЫЕ ЕДИНИЦЫ		
А4		4	1.020-1/83.2-15 11	ИЗДЕЛИЕ ЗАКЛАДНОЕ МН-5	2	
				1.020.1-3ПВ.2-4 27-02 КП-227		
				СБОРОЧНЫЕ ЕДИНИЦЫ		

1.020.1-3ПВ.2-4 27

НАЧ ОТД	ШЕВЧЕНКО	
Н.КОНТР	РЕБРОВ	
ГЛ СПЕЦ	ЦИЧИПОРЕНКО	
ПРОВЕРИЛ	ЦИЧИПОРЕНКО	
РАЗРАБ	СКОРОБОГАТ	

КАРКАС ПРОСТРАНСТВЕННЫЙ
КП-225 - КП-228

СТАДИЯ	ЛИСТ	ЛИСТОВ
Р	1	2

ГОСГРАЖДАНСТРОЙ
КиевЗНИИЭП

ФОРМАТ А4

Шейнич

ОПЕРАТОР ТЛП КОРТ

ЭПВЦ Киев ЗНИИЭП

ФОРМАТ	ЗОНА	ПОЗ	ОБОЗНАЧЕНИЕ	НАИМЕНОВАНИЕ	КОЛ	ПРИМЕЧАНИЕ
А4		4	1.020-1/83.2-15 12-01	ИЗДЕЛИЕ ЗАКЛАДНОЕ МН-8	2	
				1.020.1-3ПВ.2-4 27-03 КП-228		
				СБОРОЧНЫЕ ЕДИНИЦЫ		
А4		4	1.020-1/83.2-15 11-01	ИЗДЕЛИЕ ЗАКЛАДНОЕ МН-7	2	

ВЗАМ ИНВ №

ПОДПИСЬ И ДАТА

ИНВ №ПОДЛ

81
9153,1

1.020.1-3ПВ.2-4 27

ЛИСТ 2

ФОРМАТ А4

РИС. 1

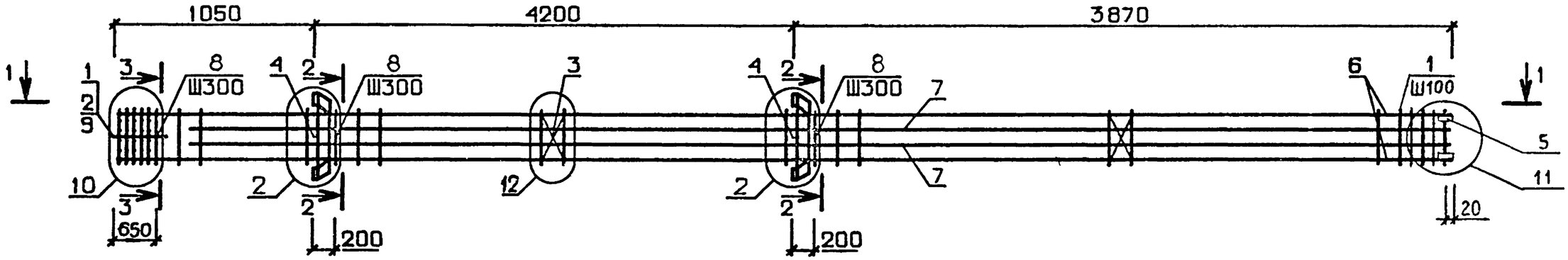

РИС. 2

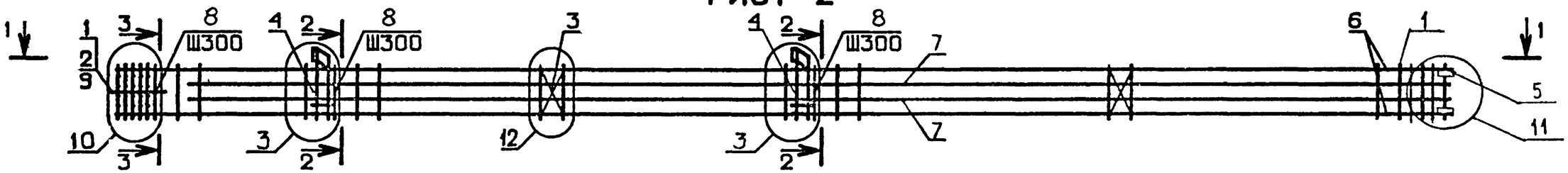

1-1

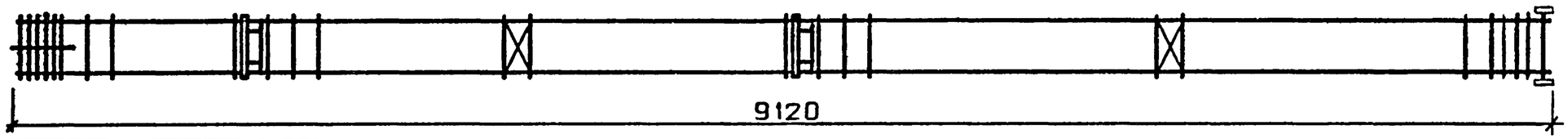

ОБОЗНАЧЕНИЕ	МАРКА	РИС	МАССА,кг
I.020.I-3ПВ.2-4-27	КП-225	I	802,5
-0I	КП-226	2	79I,2
-02	КП-227	I	8I2,0
-03	КП-228	2	798,4

2-2

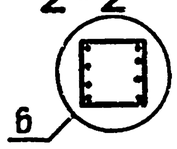

3-3

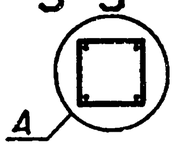

82
9153/1

НАЧОТД	ШЕВЧЕНКО		
Н.КОНТР	РЕБРОВ		
ГЛ.СПЕЦ	КИЧИПОРЕНКО		
ПРОВЕРИЛ	КИЧИПОРЕНКО		
РАЗРАБ	СКОРОБОГАТ		

1.020.1-3ПВ.2-4 27СБ

КАРКАС ПРОСТРАНСТВЕННЫЙ КП-225 – КП-228. СБОРОЧНЫЙ ЧЕРТЕЖ

СТАДИЯ	МАССА	МАСШТАБ
Р	СМ ТАБЛ	
ЛИСТ	ЛИСТОВ 1	

ГОСГРАЖДАНСТРОЙ
КиевЗНИИЭП

ФОРМАТ А3

ФОРМАТ	ЗОНА	ПОЗ	ОБОЗНАЧЕНИЕ	НАИМЕНОВАНИЕ	КОЛ	ПРИМЕЧАНИЕ
				ДОКУМЕНТАЦИЯ		
А3			1.020.1-3ПВ.2-4 28СБ	СВОРОЧНЫЙ ЧЕРТЕЖ		
А3			1.020.1-3ПВ.2-4 00Д1	УЗЛЫ АРМАТУРНЫЕ		
А4			1.020.1-3ПВ.2-4 00ТО	ТЕХНИЧЕСКОЕ ОПИСАНИЕ		
				СВОРОЧНЫЕ ЕДИНИЦЫ		
А4		3	1.020-1/83.2-15 02	СЕТКА С-2	3	
А4		5	1.020.1-3ПВ.1-3 36	ИЗДЕЛИЕ ЗАКЛАДНОЕ МН-53	4	
				ДЕТАЛИ		
БЧ		6	20.013.12710	СТ. ОТД. ГОСТ 5781-82* Ф20 А-Ш L=12710	4	31.3КГ
А4		7	1.020-1/83.2-15 08-03	СТЕРЖЕНЬ ОТДЕЛЬНЫЙ	40	
БЧ		8	6.011.650	СТ. ОТД. ГОСТ 5781-82* Ф6 А-I L=650	4	0.14КГ
			ПЕРЕМЕННЫЕ ДАННЫЕ	ДЛЯ ИСПОЛНЕНИЙ·		
				1.020.1-3ПВ.2-4 28 КП-229		
				СБОРОЧНЫЕ ЕДИНИЦЫ		
А4		1	1.020-1/83.2-15 09	СЕТКА КОСВ. АРМ. СКА-1	7	
А4		2	1.020-1/83.2-15 10	СКА-2	3	
А4		4	1.020-1/83.2-15 12	ИЗДЕЛИЕ ЗАКЛАДНОЕ МН-6	3	
				1.020.1-3ПВ.2-4 28-01 КП-230		
				СБОРОЧНЫЕ ЕДИНИЦЫ		
А4		1	1.020-1/83.2-15 09	СЕТКА КОСВ. АРМ. СКА-1	7	
А4		2	1.020-1/83.2-15 10	СКА-2	3	
А4		4	1.020-1/83.2-15 11	ИЗДЕЛИЕ ЗАКЛАДНОЕ МН-5	3	
				1.020.1-3ПВ.2-4 28-02 КП-231		

		1.020.1-3ПВ.2-4 28	
НАЧ ОТД	Шевченко	КАРКАС ПРОСТРАНСТВЕННЫЙ КП-229 – КП-236	СТАДИЯ: Р; ЛИ: 1; ЛИСТОВ: 3
Н.КОНТР	Ребров		ГОСГРАЖДАНСТРОЙ КиевЗНИИЭП
ГЛ.СПЕЦ	Ничипоренко		
ПРОВЕРИЛ	Ничипоренко		
РАЗРАБ	Скоробогат		

ФОРМА А4

ФОРМАТ	ЗОНА	ПОЗ	ОБОЗНАЧЕНИЕ	НАИМЕНОВАНИЕ	КОЛ	ПРИМЕЧАНИЕ
				СВОРОЧНЫЕ ЕДИНИЦЫ		
А4		1	1.020-1/83.2-15 09	СЕТКА КОСВ. АРМ. СКА-1	7	
А4		2	1.020-1/83.2-15 10	СКА-2	3	
				1.020.1-3ПВ.2-4 28-03 КП-232		
				СБОРОЧНЫЕ ЕДИНИЦЫ		
А4		1	1.020-1/83.2-15 09-01	СЕТКА КОСВ. АРМ. СКА-3	7	
А4		2	1.020-1/83.2-15 10-01	СКА-4	3	
А4		4	1.020-1/83.2-15 12	ИЗДЕЛИЕ ЗАКЛАДНОЕ МН-6	3	
				1.020.1-3ПВ.2-4 28-04 КП-233		
				СБОРОЧНЫЕ ЕДИНИЦЫ		
А4		1	1.020-1/83.2-15 09-01	СЕТКА КОСВ. АРМ. СКА-3	7	
А4		2	1.020-1/83.2-15 10-01	СКА-4	3	
А4		4	1.020-1/83.2-15 11	ИЗДЕЛИЕ ЗАКЛАДНОЕ МН-5	3	
				1.020.1-3ПВ.2-4 28-05 КП-234		
				СБОРОЧНЫЕ ЕДИНИЦЫ		
А4		1	1.020-1/83.2-15 09-01	СЕТКА КОСВ. АРМ. СКА-3	7	
А4		2	1.020-1/83.2-15 10-01	СКА-4	3	
А4		4	1.020-1/83.2-15 11-01	ИЗДЕЛИЕ ЗАКЛАДНОЕ МН-7	3	
				1.020.1-3ПВ.2-4 28-06 КП-235		
				СБОРОЧНЫЕ ЕДИНИЦЫ		
А4		1	1.020-1/83.2-15 09-01	СЕТКА КОСВ. АРМ. СКА-3	7	
А4		2	1.020-1/83.2-15 10-01	СКА-4	3	
				1.020.1-3ПВ.2-4 28-07 КП-236		
				СБОРОЧНЫЕ ЕДИНИЦЫ		

	1.020.1-3ПВ.2-4 28

ФОРМАТ А4

ФОРМАТ	ЗОНА	ПОЗ	ОБОЗНАЧЕНИЕ	НАИМЕНОВАНИЕ	КОЛ	ПРИМЕЧАНИЕ
				СЕТКА КОСВ. АРМ.		
А4		1	1.020-1/83.2-15 09-01	СКА-3	7	
А4		2	1.020-1/83.2-15 10-01	СКА-4	3	
А4		4	1.020-1/83.2-15 12-01	ИЗДЕЛИЕ ЗАКЛАДНОЕ МН-8	3	

ЭПВЦ Киев ЗНИИЭП
ОПЕРАТОР ТЛП КОРТ
ВЗАМ.ИНВ №
ПОДПИСЬ И ДАТА
ИНВ №ПОДЛ

Инв. № подл. | Подп. и дата | Взам. инв. № | ТПП КОРТ | КиевЗНИИЭП

РИС. 1

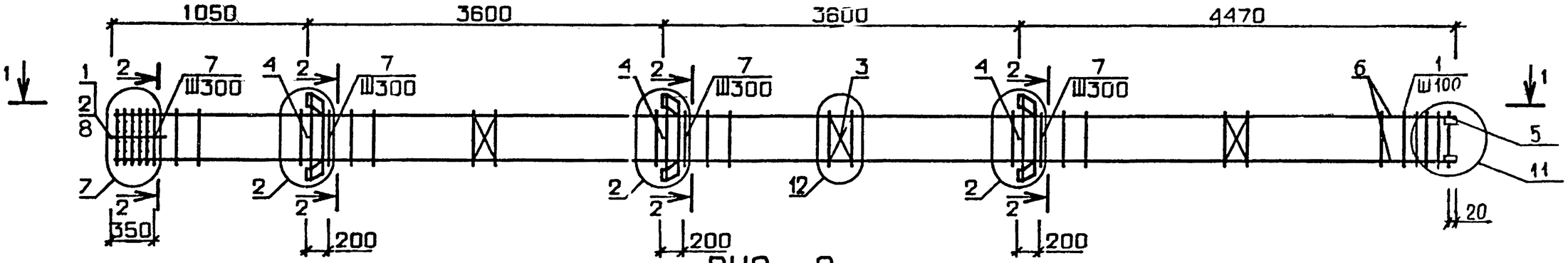

РИС. 2

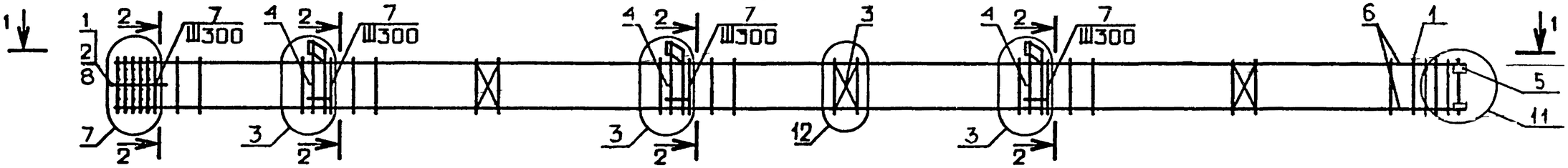

РИС. 3

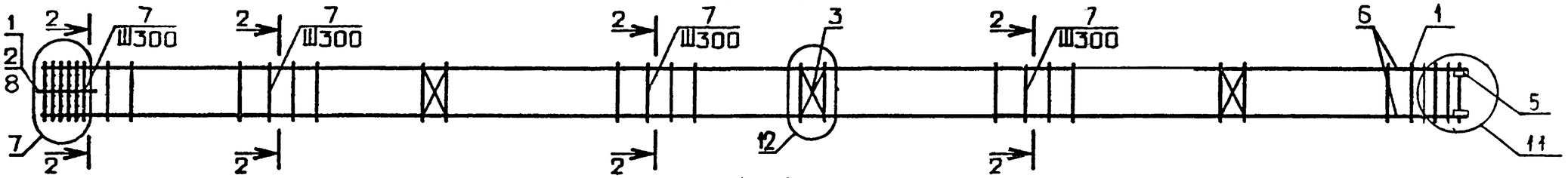

1 - 1

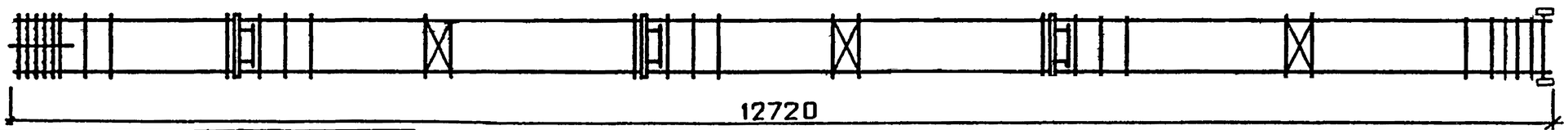

ОБОЗНАЧЕНИЕ	МАРКА	РИС	МАССА, кг
I.020.I-3ПВ.2-4 28	КП-229	I	209,3
-0I	КП-230	2	I92,3
-02	КП-23I	3	I64,2
-03	КП-232	I	220,2
-04	КП-233	2	203,I
-05	КП-234	2	2I4,0
-06	КП-235	3	I75,0
-07	КП-236	I	234,3

2-2

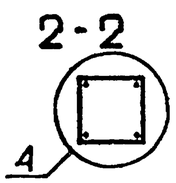

НАЧ ОТД	ШЕВЧЕНКО	
Н.КОНТР	РЕБРОВ	
ГЛ СПЕЦ	НИЧИПОРЕНКО	
ПРОВЕРИЛ	НИЧИПОРЕНКО	
РАЗРАБ	СКОРОБОГАТ	

1.020.1-3ПВ.2-4 28ОБ

КАРКАС ПРОСТРАНСТВЕННЫЙ КП-229 – КП-236. СБОРОЧНЫЙ ЧЕРТЕЖ

СТАДИЯ	МАССА	МАСШТАБ
Р	СМ ТАБЛ	
ЛИСТ	ЛИСТОВ 1	

ГОСГРАЖДАНСТРОЙ
КиевЗНИИЭП

ФОРМАТ А3

ФОРМАТ	ЗОНА	ПОЗ	ОБОЗНАЧЕНИЕ	НАИМЕНОВАНИЕ	КОЛ	ПРИМЕЧАНИЕ
				ДОКУМЕНТАЦИЯ		
А3			1.020.1-3ПВ.2-4 29СБ	СБОРОЧНЫЙ ЧЕРТЕЖ		
А3			1.020.1-3ПВ.2-4 00Д1	УЗЛЫ АРМАТУРНЫЕ		
А4			1.020.1-3ПВ.2-4 00ТО	ТЕХНИЧЕСКОЕ ОПИСАНИЕ		
				СВОРОЧНЫЕ ЕДИНИЦЫ		
				СЕТКА КОСВ. АРМ.		
А4	1		1.020-1/83.2-15 09-01	СКА-3	7	
А4	2		1.020-1/83.2-15 10-01	СКА-4	3	
А4	3		1.020-1/83.2-15 02	СЕТКА С-2	3	
				ИЗДЕЛИЕ ЗАКЛАДНОЕ		
А4	5		1.020 1-3ПВ 1-3 36	МН-53	4	
				ДЕТАЛИ		
				СТ. ОТД. ГОСТ 5781-82*		
ВЧ	7		16.013.5060	Ф16 А-III L=5060	4	7.98КГ
А4	8		1.020-1/83.2-15 08-03	СТЕРЖЕНЬ ОТДЕЛЬНЫЙ	40	
				СТ. ОТД. ГОСТ 5781-82*		
ВЧ	9		6.011.650	Ф6 А-I L=650	4	0.14КГ
			ПЕРЕМЕННЫЕ ДАННЫЕ	ДЛЯ ИСПОЛНЕНИЙ:		
				1.020.1-3ПВ.2-4 29 КП-237		
				СБОРОЧНЫЕ ЕДИНИЦЫ		
А4	4		1 020-1/83.2-15 11-01	ИЗДЕЛИЕ ЗАКЛАДНОЕ МН-1	3	
				ДЕТАЛИ		
				СТ. ОТД. ГОСТ 5781-82*		
ВЧ	6		20.013.12710	Ф20 А-III L=12710	4	31.3КГ
				1.020.1-3ПВ 2-4 29 01 КП-238		
				ДЕТАЛИ		
				СТ. ОТД. ГОСТ 5781-82*		
ВЧ	6		20.013.13390	Ф20 А-III L=12710	4	31.3КГ

		1.020.1-3ПВ.2-4 29	
НАЧ.ОТД	ЩЕВЧЕНКО	КАРКАС ПРОСТРАНСТВЕННЫЙ КП-237, КП-238	СТАДИЯ: Р; ЛИСТ: ; ЛИСТОВ: 1
Н.КОНТР	РЕБРОВ		ГОСГРАЖДАНСТРОЙ КиевЗНИИЭП
ГЛ.СПЕЦ	НИЧИПОРЕНКО		
ПРОВЕРИЛ	НИЧИПОРЕНКО		
РАЗРАБ	СКОРОБОГАТ		

ФОРМАТ А4

ЭПВЦ Киев ЗНИИЭП — ОПЕРАТОР ТЛП КОРТ

ФОРМАТ	ЗОНА	ПОЗ	ОБОЗНАЧЕНИЕ	НАИМЕНОВАНИЕ	КОЛ	ПРИМЕЧАНИЕ

ВЗАМ ИНВ № | ПОДПИСЬ И ДАТА | ИНВ № ПОДЛ

86
9153/1

ЛИСТ

ФОРМАТ А4

ТЛП КОРТ

КиевЗНИИЭП

РИС. 1

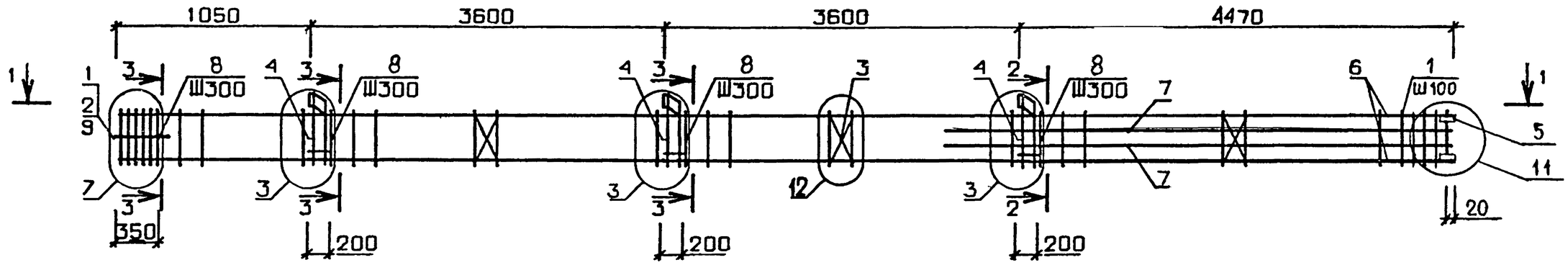

РИС 2

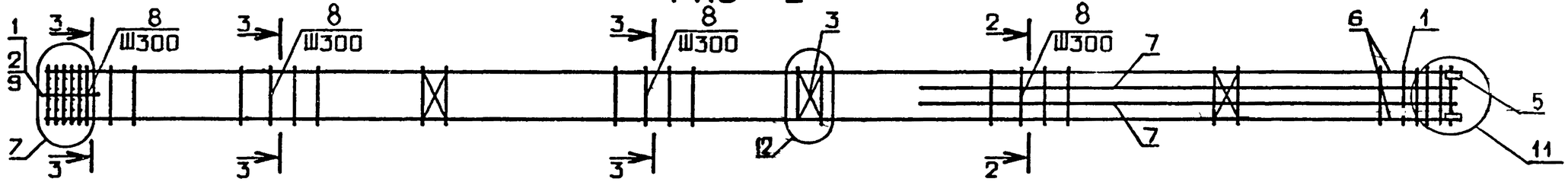

1 - 1

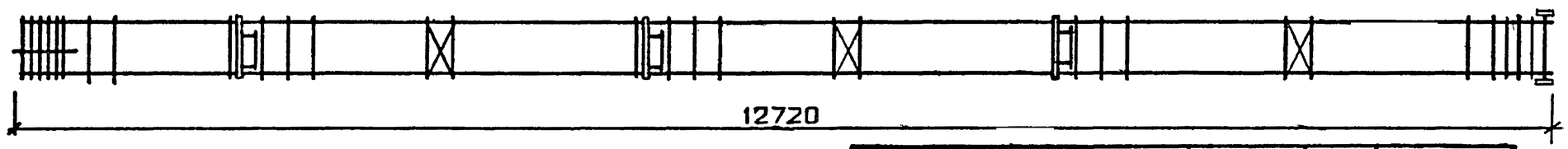

ОБОЗНАЧЕНИЕ	МАРКА	РИС.	МАССА, кг
I.020.I-3ПВ.2-4 29	КП-237	I	246,0
-0I	КП-238	2	207,0

87
9153/1

2-2

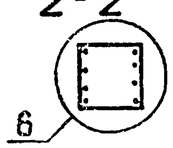

3-3

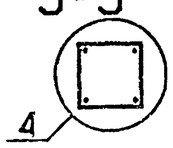

НАЧ ОТД	ШЕВЧЕНКО		
Н КОНТР	РЕБРОВ		
ГЛ СПЕЦ	НИЧИПОРЕНКО		
ПРОВЕРИЛ	НИЧИПОРЕНКО		
РАЗРАБ	СКОРОБОГАТ		

1.020.1-3ПВ.2-4 29СБ

КАРКАС ПРОСТРАНСТВЕННЫЙ КП-237, КП-238. СБОРОЧНЫЙ ЧЕРТЕЖ

СТАДИЯ	МАССА	МАСШТАБ
Р	СМ ТАБЛ	

ЛИСТ | ЛИСТОВ I

ГОСГРАЖДАНСТРОЙ

КиевЗНИИЭП

ФОРМАТ А3

ФОРМАТ	ЗОНА	ПОЗ	ОБОЗНАЧЕНИЕ	НАИМЕНОВАНИЕ	КОЛ	ПРИМЕЧАНИЕ
				ДОКУМЕНТАЦИЯ		
А3			1.020.1-3ПВ.2-4 30СБ	СБОРОЧНЫЙ ЧЕРТЕЖ		
А3			1.020.1-3ПВ.2-4 00Д1	УЗЛЫ АРМАТУРНЫЕ		
А4			1.020.1-3ПВ.2-4 00ТО	ТЕХНИЧЕСКОЕ ОПИСАНИЕ		
				СБОРОЧНЫЕ ЕДИНИЦЫ		
				СЕТКА КОСВ. АРМ.		
А4		1	1.020-1/83.2-15 09-01	СКА-3	7	
А4		2	1.020-1/83.2-15 10-01	СКА-4	3	
А4		3	1.020-1/83.2-15 02	СЕТКА С-2	3	
				ИЗДЕЛИЕ ЗАКЛАДНОЕ		
А4		5	1.020.1-3ПВ.1-3 36	МН-53	4	
				ДЕТАЛИ		
				СТ. ОТД. ГОСТ 5781-82*		
БЧ		6	20.013.12710	Ф20 А-Ш L=12710	4	31.3КГ
БЧ		7	32.013.5060	Ф32 А-Ш L=5060	4	31.9КГ
				СТЕРЖЕНЬ ОТДЕЛЬНЫЙ		
А4		8	1.020-1/83.2-15 08-03		25	
А4		9	1.020-1/83.2-15 08-04		15	
				СТ. ОТД. ГОСТ 5781-82*		
БЧ		10	6.011.650	Ф6 А-I L=650	4	0.14КГ
			ПЕРЕМЕННЫЕ ДАННЫЕ	ДЛЯ ИСПОЛНЕНИЙ:		
				1.020.1-3ПВ.2-4 30 КП-239		
				СБОРОЧНЫЕ ЕДИНИЦЫ		
А4		4	1.020-1/83.2-15 12-01	ИЗДЕЛИЕ ЗАКЛАДНОЕ МН-8	3	
				1.020.1-3ПВ.2-4 30-01 КП-240		
				СБОРОЧНЫЕ ЕДИНИЦЫ		
А4		4	1.020-1/83.2-15 11-01	ИЗДЕЛИЕ ЗАКЛАДНОЕ МН-7	3	

1.020.1-3ПВ.2-4 30

НАЧ ОТД	ШЕВЧЕНКО	
Н КОНТР	РЕБРОВ	
ГЛ СПЕЦ	НИЧИПОРЕНКО	
ПРОВЕРИЛ	НИЧИПОРЕНКО	
РАЗРАБ	СКОРОБОГАТ	

КАРКАС ПРОСТРАНСТВЕННЫЙ КП-239, КП-240

СТАДИЯ	ЛИСТ	ЛИСТОВ
Р		1

ГОСГРАЖДАНСТРОЙ КиевЗНИИЭП

ФОРМАТ А4

ЭПВЦ Киев ЗНИИЭП

ОПЕРАТОР ТЛП КОРТ

ВЗАМ ИНВ №

ПОДПИСЬ И ДАТА

ИНВ № ПОДЛ

ФОРМАТ	ЗОНА	ПОЗ	ОБОЗНАЧЕНИЕ	НАИМЕНОВАНИЕ	КОЛ	ПРИМЕЧАНИЕ

88
9153/1

ЛИСТ

ФОРМАТ А4

РИС. 1

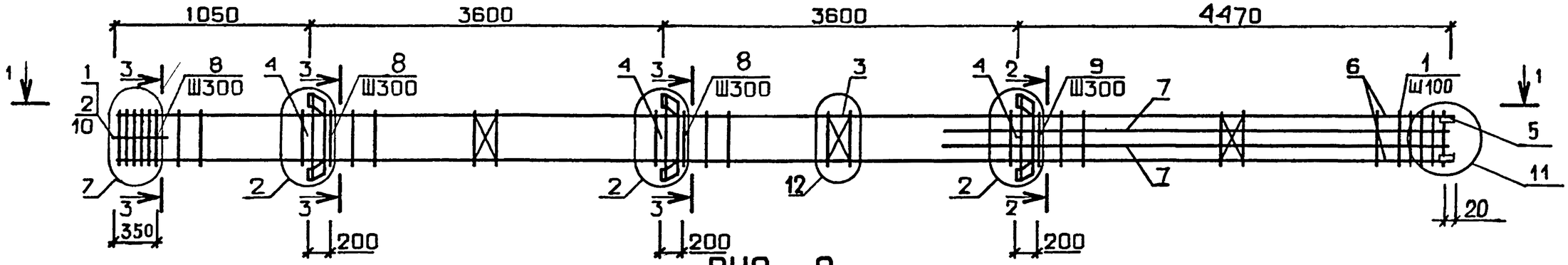

РИС. 2

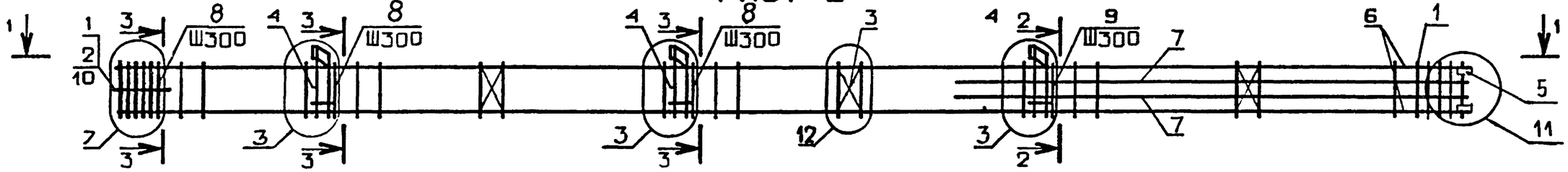

1-1

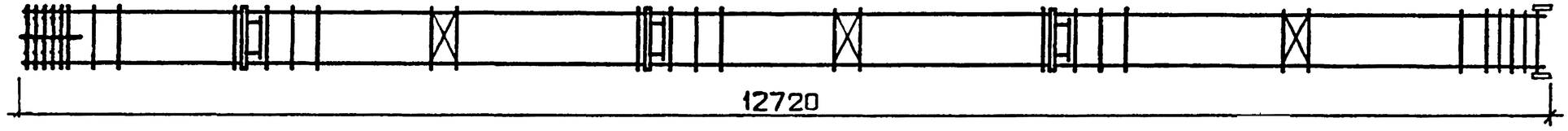

ОБОЗНАЧЕНИЕ	МАРКА	РИС.	МАССА, кг
I.020.I-3ПВ.2-4 30	КП-239	I	366,0
-0I	КП-240	2	345,6

2-2

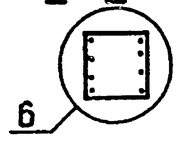

3-3

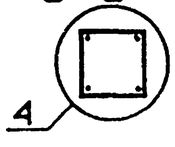

89

9153/1

НАЧ ОТД	ШЕВЧЕНКО		
Н КОНТР	РЕБРОВ		
ГЛ СПЕЦ	НИЧИПОРЕНКО		
ПРОВЕРИЛ	НИЧИПОРЕНКО		
РАЗРАБ	СКОРОБОГАТ		

1.020.1-3ПВ.2-4 30СБ

КАРКАС ПРОСТРАНСТВЕННЫЙ КП-239, КП-240. СБОРОЧНЫЙ ЧЕРТЕЖ

СТАДИЯ	МАССА	МАСШТ.
Р	СМ ТАБЛ	
ЛИСТ	ЛИСТОВ 1	

ГОСГРАЖДАНСТРОЙ

КиевЗНИИЭП

ФОРМАТ	ЗОНА	ПОЗ	ОБОЗНАЧЕНИЕ	НАИМЕНОВАНИЕ	КОЛ	ПРИМЕЧАНИЕ
				ДОКУМЕНТАЦИЯ		
А3			1.020.1-3ПВ.2-4 31СВ	СБОРОЧНЫЙ ЧЕРТЕЖ		
А3			1.020.1-3ПВ.2-4 00Д1	УЗЛЫ АРМАТУРНЫЕ		
А4			1.020.1-3ПВ.2-4 00ТО	ТЕХНИЧЕСКОЕ ОПИСАНИЕ		
				СБОРОЧНЫЕ ЕДИНИЦЫ		
				СЕТКА КОСВ. АРМ.		
А4		1	1.020-1/83.2-15 09-01	СКА-3	10	
А4		2	1.020-1/83.2-15 10-01	СКА-4	3	
А4		3	1.020-1/83.2-15 02	СЕТКА С-2	3	
				ИЗДЕЛИЕ ЗАКЛАДНОЕ		
А4		5	1.020.1-3ПВ.1-3 36	МН-53	4	
				ДЕТАЛИ		
				СТ. ОТД. ГОСТ 5781-82*		
ВЧ		6	40.013.12710	Ф40 А-Ш L=12710	4	125КГ
ВЧ		7	40.013.8660	Ф40 А-Ш L=8660	4	85.5КГ
А4		8	1.020-1/13.2-15 08-05	СТЕРЖЕНЬ ОТДЕЛЬНЫЙ	39	
				СТ. ОТД. ГОСТ 5781-82*		
ВЧ		9	6.011.650	Ф6 А-I L=650	4	0.14КГ
			ПЕРЕМЕННЫЕ ДАННЫЕ	ДЛЯ ИСПОЛНЕНИЙ:		
				1.020.1-3ПВ.2-4 31 КП-241		
				СБОРОЧНЫЕ ЕДИНИЦЫ		
А4		4	1.020-1/83.2-15 12	ИЗДЕЛИЕ ЗАКЛАДНОЕ МН-6	3	
				1.020.1-3ПВ 2-4 31-01 КП-242		
				СБОРОЧНЫЕ ЕДИНИЦЫ		
А4		4	1.020-1/83.2-15 11	ИЗДЕЛИЕ ЗАКЛАДНОЕ МН-5	3	
				1.020.1-3ПВ.2-4 31-02 КП-243		
				СБОРОЧНЫЕ ЕДИНИЦЫ		

1.020.1-3ПВ.2-4 31

НАЧ ОТД	ШЕВЧЕНКО	
Н КОНТР	РЕБРОВ	
ГЛ СПЕЦ	НИЧИПОРЕНКО	
ПРОВЕРИЛ	НИЧИПОРЕНКО	
РАЗРАБ	СКОРОБОГАТ	

КАРКАС ПРОСТРАНСТВЕННЫЙ
КП-24I - КП-244

СТАДИЯ	ЛИСТ	ЛИСТОВ
Р	1	2

ГОСГРАЖДАНСТРОЙ
КиевЗНИИЭП

ФОРМАТ А4

ФОРМАТ	ЗОНА	ПОЗ	ОБОЗНАЧЕНИЕ	НАИМЕНОВАНИЕ	КОЛ	ПРИМЕЧАНИЕ
А4		4	1.020-1/83.2-15 12-01	ИЗДЕЛИЕ ЗАКЛАДНОЕ МН-8	3	
				1.020.1-3ПВ.2-4 31-03 КП-244		
				СБОРОЧНЫЕ ЕДИНИЦЫ		
А4		4	1.020-1/83.2-15 11-01	ИЗДЕЛИЕ ЗАКЛАДНОЕ МН-7	3	

Шейнич
ОПЕРАТОР ТЛП КОРТ
ЭПВЦ Киев ЗНИИЭП

ВЗАМ ИНВ №
ПОДПИСЬ И ДАТА
ИНВ №ПОДЛ

90
9152/1

1.020.1-3ПВ.2-4 31

ЛИСТ 2

ФОРМАТ А4

РИС. 1

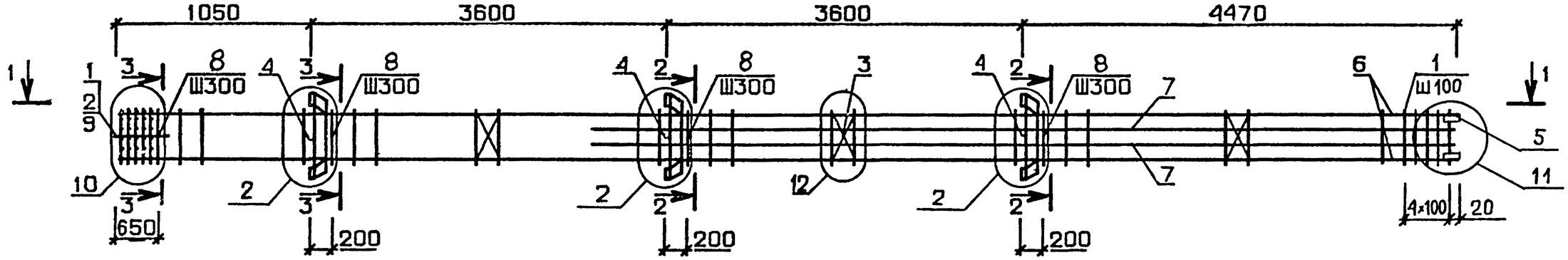

РИС. 2

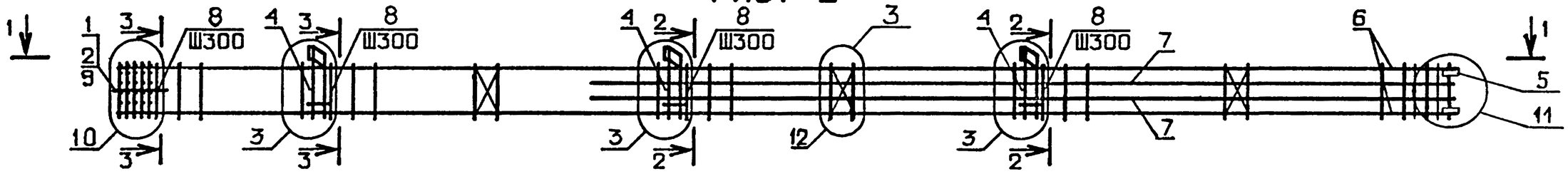

1 - 1

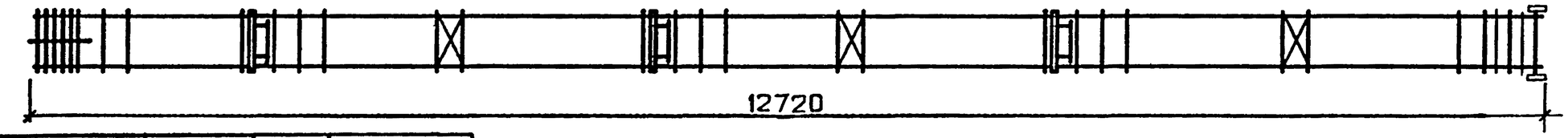

ОБОЗНАЧЕНИЕ	МАРКА	РИС.	МАССА,кг
I.020.I-3ПВ.2-4 3I	КП-24I	I	97I,7
-0I	КП-242	2	954,6
-02	КП-243	I	985,8
-03	КП-244	2	965,5

2-2

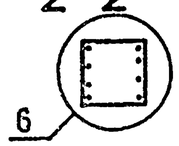

3-3

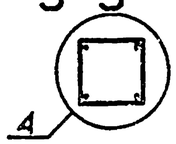

91
9153/1

НАЧ ОТД	Шевченко	
Н КОНТР	Ребров	
ГЛ СПЕЦ	Ничипоренко	
ПРОВЕРИЛ	Ничипоренко	
РАЗРАБ	Скоробогат	

1.020.1-3ПВ.2-4 3 10Б

КАРКАС ПРОСТРАНСТВЕННЫЙ КП-24I – КП-244. СБОРОЧНЫЙ ЧЕРТЕЖ

СТАДИЯ	МАССА	МАСШТАБ
Р	СМ ТАБЛ	

ЛИСТ | ЛИСТОВ 1

ГОСГРАЖДАНСТРОЙ
КиевЗНИИЭП

ФОРМАТ А3

ФОРМАТ	ЗОНА	ПОЗ	ОБОЗНАЧЕНИЕ	НАИМЕНОВАНИЕ	КОЛ	ПРИМЕЧАНИЕ
				ДОКУМЕНТАЦИЯ		
А3			1.020.1-3ПВ.2-4 32СБ	СБОРОЧНЫЙ ЧЕРТЕЖ		
А3			1.020.1-3ПВ.2-4 00Д1	УЗЛЫ АРМАТУРНЫЕ		
А4			1.020.1-3ПВ.2-4 00ТО	ТЕХНИЧЕСКОЕ ОПИСАНИЕ		
				СБОРОЧНЫЕ ЕДИНИЦЫ		
				СЕТКА КОСВ. АРМ.		
А4	1		1.020-1/83.2-15 09-01	СКА-3	7	
А4	2		1.020-1/83.2-15 10-01	СКА-4	3	
А4	3		1.020-1/83.2-15 02	СЕТКА С-2	3	
				ИЗДЕЛИЕ ЗАКЛАДНОЕ		
А4	5		1.020.1-3ПВ.1-3 36	МН-53	4	
				ДЕТАЛИ		
				СТ. ОТД. ГОСТ 5781-82*		
ВЧ	6		22.013.12710	Ф22 А-Ш L=12710	4	37.9КГ
ВЧ	7		40.013.8660	Ф40 А-Ш L=8660	2	85.5КГ
				СТЕРЖЕНЬ ОТДЕЛЬНЫЙ		
А4	9		1.020-1/83.2-15 08-03		13	
А4	10		1.020-1/83.2-15 08-05		27	
				СТ. ОТД. ГОСТ 5781-82*		
ВЧ	11		6.011.650	Ф6 А-I L=650	4	0.14КГ
			ПЕРЕМЕННЫЕ ДАННЫЕ	ДЛЯ ИСПОЛНЕНИЙ:		
				1.020.1-3ПВ.2-4 32 КП-245		
				СБОРОЧНЫЕ ЕДИНИЦЫ		
А4	4		1.020-1/83.2-15 12-01	ИЗДЕЛИЕ ЗАКЛАДНОЕ МН-8	3	
				ДЕТАЛИ		
ВЧ	8		40.013.5060	СТ. ОТД. ГОСТ 5781-82* Ф40 А-Ш L=5060	2	49.9КГ
				1.020.1-3ПВ.2-4 32-01 КП-246		
				СБОРОЧНЫЕ ЕДИНИЦЫ		
А4	4		1.020-1/83.2-15 11-01	ИЗДЕЛИЕ ЗАКЛАДНОЕ МН-7	3	

НАЧ ОТД	ШЕВЧЕНКО		
Н КОНТР	РЕБРОВ		
ГЛ СПЕЦ	НИЧИПОРЕНКО		
ПРОВЕРИЛ	НИЧИПОРЕНКО		
РАЗРАБ	СКОРОБОГАТ		

1.020.1-3ПВ.2-4 32

КАРКАС ПРОСТРАНСТВЕННЫЙ КП-245 – КП-246

СТАДИЯ	ЛИСТ	ЛИСТОВ
Р	1	2

ГОСГРАЖДАНСТРОЙ КиевЗНИИЭП

ФОРМАТ А4

ЭПВЦ Киев ЗНИИЭП | ОПЕРАТОР ТЛП КОРТ | Шейнич

ФОРМАТ	ЗОНА	ПОЗ.	ОБОЗНАЧЕНИЕ	НАИМЕНОВАНИЕ	КОЛ	ПРИМЕЧАНИЕ
				ДЕТАЛИ		
ВЧ	8		40.013.5060	СТ. ОТД. ГОСТ 5781-82* Ф40 А-Ш L=5060	2	49.9КГ

ВЗАМ ИНВ № | ПОДПИСЬ И ДАТА | ИНВ № ПОДЛ

92
9153/1

1.020.1-3ПВ.2-4 32 | ЛИСТ 2

ФОРМАТ А4

РИС. 1

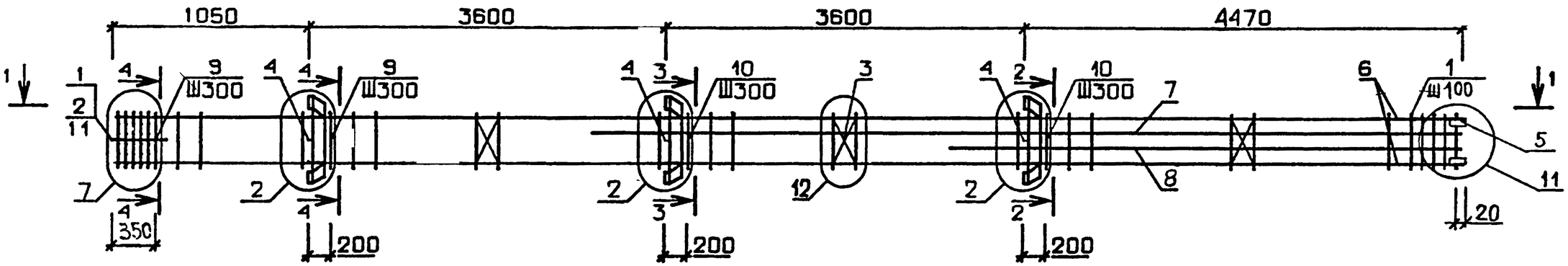

РИС. 2

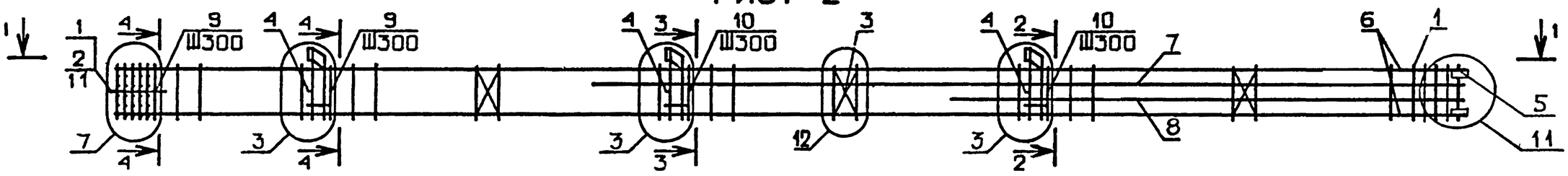

1 - 1

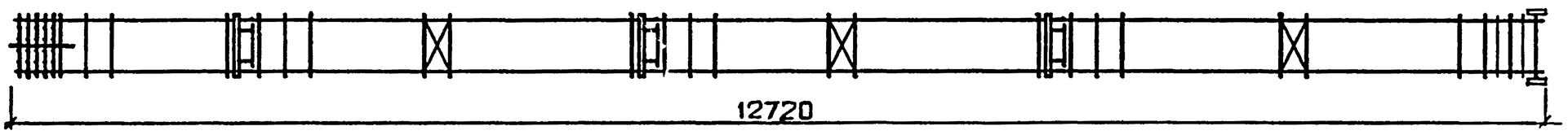

ОБОЗНАЧЕНИЕ	МАРКА	РИС.	МАССА, КГ
I.020.I-3ПВ.2-4 32	КП-245	I	547,7
-0I	КП-246	2	527,4

2 - 2

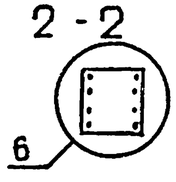

3 - 3

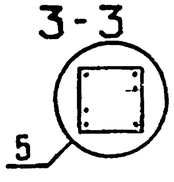

4 - 4

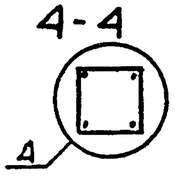

93

9153/1

НАЧ ОТД	ШЕВЧЕНКО	
Н КОНТР	РЕБРОВ	
ГЛ СПЕЦ	КИЧИПОРЕНКО	
ПРОВЕРИЛ	КИЧИПОРЕ	
РАЗРАБ	СКОРОБО	

1.020.1-3ПВ.2-4 32СБ

КАРКАС ПРОСТРАНСТВЕННЫЙ КП-245, КП-246. СБОРОЧНЫЙ ЧЕРТЕЖ

СТАДИЯ	МАССА	МАСШТАБ
Р	СМ ТАБЛ	

ЛИСТ | ЛИСТОВ I

ГОСГРАЖДАНСТРОЙ
КиевЗНИИЭП

ФОРМАТ А3

ФОРМАТ	ЗОНА	ПОЗ	ОБОЗНАЧЕНИЕ	НАИМЕНОВАНИЕ	КОЛ	ПРИМЕЧАНИЕ
				ДОКУМЕНТАЦИЯ		
А3			1.020.1-3ПВ.2-4 33СБ	СВОРОЧНЫЙ ЧЕРТЕЖ		
А3			1.020.1-3ПВ.2-4 00Д1	УЗЛЫ АРМАТУРНЫЕ		
А4			1.020.1-3ПВ.2-4 00ТО	ТЕХНИЧЕСКОЕ ОПИСАНИЕ		
				СВОРОЧНЫЕ ЕДИНИЦЫ		
А4	1		1.020-1/83.2-15 09-01	СЕТКА КОСВ. АРМ. СКА-3	7	
А4	2		1.020-1/93.2-15 10-01	СКА-4	3	
А4	3		1.020-1/83.2-15 02	СЕТКА С-2	3	
А4	5		1.020.1-3ПВ.1-3 36	ИЗДЕЛИЕ ЗАКЛАДНОЕ МН-53	4	
				ДЕТАЛИ		
ВЧ	6		20.013.13310	СТ. ОТД. ГОСТ 5781-82* Ф20 А-III L=13310	4	32.8КГ
А4	7		1.020-1/83.2-15 08-03	СТЕРЖЕНЬ ОТДЕЛЬНЫЙ	42	
ВЧ	8		6.011.650	СТ. ОТД. ГОСТ 5781-82* Ф6 А-I L=650	4	0.14КГ
			ПЕРЕМЕННЫЕ ДАННЫЕ	ДЛЯ ИСПОЛНЕНИЙ:		
				1.020.1-3ПВ.2-4 33 КП-247		
				СВОРОЧНЫЕ ЕДИНИЦЫ		
А4	4		1.020-1/83.2-15 12	ИЗДЕЛИЕ ЗАКЛАДНОЕ МН-6	3	
				1.020.1-3ПВ.2-4 33-01 КП-248		
				СВОРОЧНЫЕ ЕДИНИЦЫ		
А4	4		1.020-1/83.2-15 11	ИЗДЕЛИЕ ЗАКЛАДНОЕ МН-5	3	
				1.020.1-3ПВ.2-4 33-02 КП-249		
				1.020.1-3ПВ.2-4 33-03 КП-250		

1.020.1-3ПВ.2-4 33

НАЧ ОТД	ШЕВЧЕНКО	
Н КОНТР	РЕБРОВ	
ГЛ СПЕЦ	НИЧИПОРЕНКО	
ПРОВЕРИЛ	НИЧИПОРЕНКО	
РАЗРАБ	СКОРОБОГАТ	

КАРКАС ПРОСТРАНСТВЕННЫЙ КП-247 – КП-250

СТАДИЯ	ЛИСТ	ЛИСТОВ
Р	1	2

ГОСГРАЖДАНСТРОЙ КиевЗНИИЭП

ФОРМАТ А4

ЭПВЦ Киев ЗНИИЭП
ОПЕРАТОР ТЛП КОРТ
Шейнич

ФОРМАТ	ЗОНА	ПОЗ.	ОБОЗНАЧЕНИЕ	НАИМЕНОВАНИЕ	КОЛ	ПРИМЕЧАНИЕ
				СВОРОЧНЫЕ ЕДИНИЦЫ		
А4		4	1.020-1/83.2-15 11-01	ИЗДЕЛИЕ ЗАКЛАДНОЕ МН-7	3	

ВЗАМ ИНВ №
ПОДПИСЬ И ДАТА
ИНВ №ПОДЛ

94
3153/1

1.020.1-3ПВ.2-4 33

ЛИСТ 2

ФОРМАТ А4

КиевЗНИИЭП ТПП КОРТ

РИС. 1

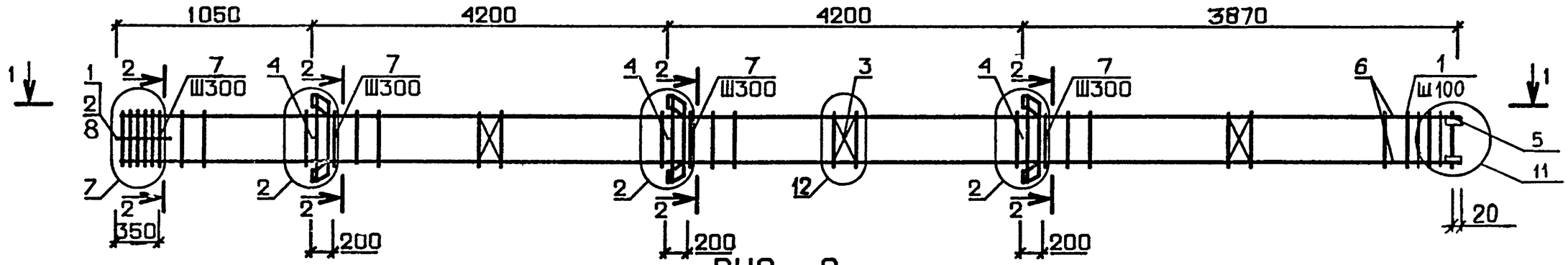

РИС. 2

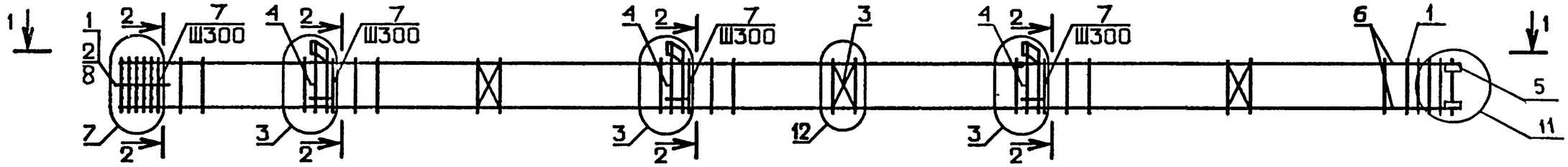

РИС. 3

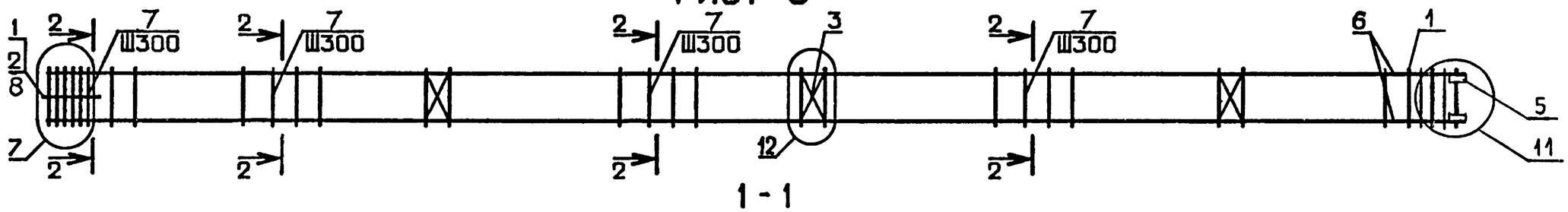

1 - 1

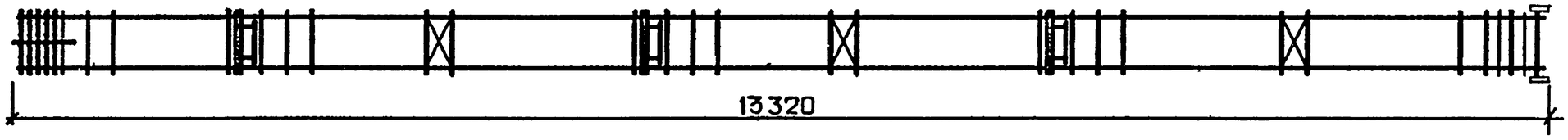

ОБОЗНАЧЕНИЕ	МАРКА	РИС.	МАССА, кг
I.020.I-3ПВ.2-4 33	КП-247	I	226,7
-0I	КП-248	2	209,6
-02	КП-249	3	I8I,6
-03	КП-250	2	220,5

2-2

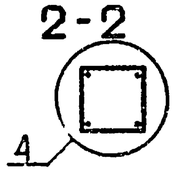

95

9153/1

НАЧ ОТД	ШЕВЧЕНКО	
Н КОНТР	РЕБРОВ	
ГЛ СПЕЦ	НИЧИПОРЕНКО	
ПРОВЕРИЛ	НИЧИПОРЕНКО	
РАЗРАБ	СКОРОБОГАТ	

1.020.1-3ПВ.2-4 33ОБ

КАРКАС ПРОСТРАНСТВЕННЫЙ
КП-247 – КП-250
СБОРОЧНЫЙ ЧЕРТЕЖ

СТАДИЯ	МАССА	МАСШТАБ
Р	СМ ТАБЛ	
ЛИСТ	ЛИСТОВ 1	

ГОСГРАЖДАНСТРОЙ
КиевЗНИИЭП

ФОРМАТ	ЗОНА	ПОЗ	ОБОЗНАЧЕНИЕ	НАИМЕНОВАНИЕ	КОЛ.	ПРИМЕЧАНИЕ
				ДОКУМЕНТАЦИЯ		
А3			1.020.1-3ПВ.2-4 34СБ	СБОРОЧНЫЙ ЧЕРТЕЖ		
А3			1.020.1-3ПВ.2-4 00Д1	УЗЛЫ АРМАТУРНЫЕ		
А4			1.020.1-3ПВ.2-4 00ТО	ТЕХНИЧЕСКОЕ ОПИСАНИЕ		
				СБОРОЧНЫЕ ЕДИНИЦЫ		
				СЕТКА КОСВ. АРМ.		
А4	1		1.020-1/83.2-15 09-01	СКА-3	7	
А4	2		1.020-1/83.2-15 10-01	СКА-4	3	
А4	3		1.020-1/83.2-15 02	СЕТКА С-2	3	
				ИЗДЕЛИЕ ЗАКЛАДНОЕ		
А4	5		1.020.1-3ПВ.1-3 36	МН-53	4	
				ДЕТАЛИ		
				СТ. ОТД. ГОСТ 5781-82*		
ВЧ	6		20.013.13310	Ф20 А-III L=13310	4	32.8КГ
ВЧ	7		16.013.4460	Ф16 А-III L=4460	4	7.04КГ
А4	8		1.020-1/83.2-15 08-03	СТЕРЖЕНЬ ОТДЕЛЬНЫЙ	42	
				СТ. ОТД. ГОСТ 5781-82*		
ВЧ	9		6.011.650	Ф6 А-I L=650	4	0.14КГ
			ПЕРЕМЕННЫЕ ДАННЫЕ	ДЛЯ ИСПОЛНЕНИЙ:		
				1.020.1-3ПВ.2-4 34 КП-251		
				СБОРОЧНЫЕ ЕДИНИЦЫ		
А4	4		1.020-1/83.2-15 11	ИЗДЕЛИЕ ЗАКЛАДНОЕ МН-5	3	
				1.020.1-3ПВ.2-4 34-01 КП-252		
				СБОРОЧНЫЕ ЕДИНИЦЫ		
А4	4		1.020-1/83.2-15 11-01	ИЗДЕЛИЕ ЗАКЛАДНОЕ МН-7	3	
				1.020.1-3ПВ.2-4 34-02 КП-253		

		1.020.1-3ПВ.2-4 34	
НАЧ.ОТД	ШЕВЧЕНКО	КАРКАС ПРОСТРАНСТВЕННЫЙ КП-251 - КП-253	СТАДИЯ: Р; ЛИСТ: ; ЛИСТОВ: I
Н.КОНТР	РЕБРОВ		ГОСГРАЖДАНСТРОЙ КиевЗНИИЭП
ГЛ.СПЕЦ	НИЧИПОРЕНКО		
ПРОВЕРИЛ	НИЧИПОРЕНКО		
РАЗРАБ.	СКОРОБОГАТ		

ФОРМАТ А4

ЭПВЦ Киев ЗНИИЭП
ОПЕРАТОР ТЛП КОРТ

ФОРМАТ	ЗОНА	ПОЗ.	ОБОЗНАЧЕНИЕ	НАИМЕНОВАНИЕ	КОЛ	ПРИМЕЧАНИЕ

ВЗАМ ИНВ №
ПОДПИСЬ И ДАТА
ИНВ №ПОДЛ

96
9153/1
ЛИСТ

ФОРМАТ А4

ТПП КОРТ

РИС. 1

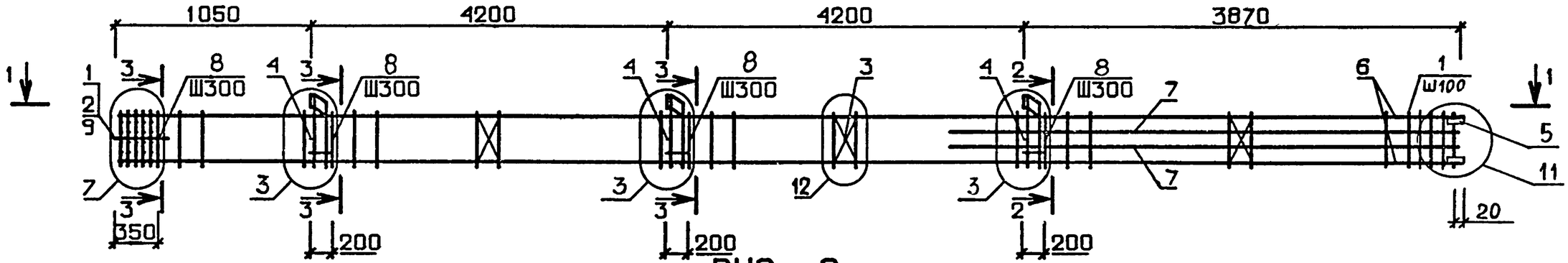

РИС. 2

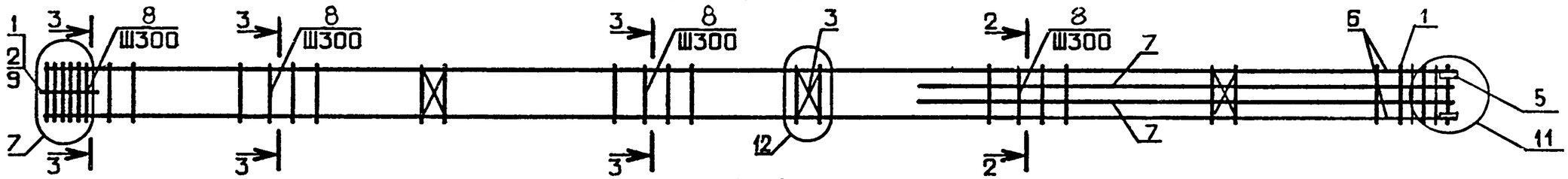

1 - 1

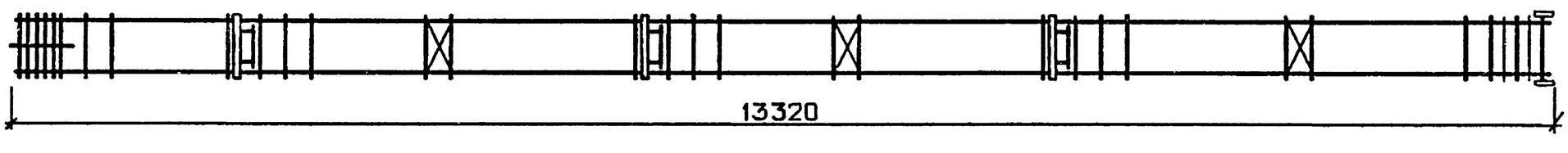

ОБОЗНАЧЕНИЕ	МАРКА	РИС	МАССА,кг
I.020.I-3ПВ.2-4 34	КП-25I	I	237,8
-0I	КП-252	I	248,7
-02	КП-253	2	209,7

2-2

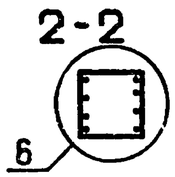

3-3

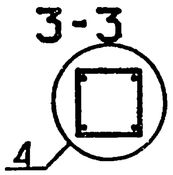

97

9153/1

НАЧ ОТД	ШЕВЧЕНКО	
Н КОНТР	РЕБРОВ	
ГЛ СПЕЦ	НИЧИПОРЕНКО	
ПРОВЕРИЛ	НИЧИПОРЕНКО	
РАЗРАБ	СКОРОБОГАТ	

1.020.1-3ПВ.2-4 340Б

КАРКАС ПРОСТРАНСТВЕННЫЙ КП-25I – КП-253. СБОРОЧНЫЙ ЧЕРТЕЖ

СТАДИЯ	МАССА	МАСШТАБ
Р	СМ ТАБЛ	

ЛИСТ 1 ЛИСТОВ 2

ГОСГРАЖДАНСТРОЙ
КиевЗНИИЭП

ФОРМАТ А3

ФОРМАТ	ЗОНА	ПОЗ	ОБОЗНАЧЕНИЕ	НАИМЕНОВАНИЕ	КОЛ	ПРИМЕЧАНИЕ
				ДОКУМЕНТАЦИЯ		
А3			1.020.1-3ПВ.2-4 35СБ	СБОРОЧНЫЙ ЧЕРТЕЖ		
А3			1.020.1-3ПВ.2-4 00Д1	УЗЛЫ АРМАТУРНЫЕ		
А4			1.020.1-3ПВ.2-4 00ТО	ТЕХНИЧЕСКОЕ ОПИСАНИЕ		
				СБОРОЧНЫЕ ЕДИНИЦЫ		
				СЕТКА КОСВ. АРМ.		
А4	1		1.020-1/83.2-15 09-01	СКА-3	7	
А4	2		1.020-1/83.2-15 10-01	СКА-4	3	
А4	3		1.020-1/83.2-15 02	СЕТКА С-2	3	
				ИЗДЕЛИЕ ЗАКЛАДНОЕ		
А4	5		1.020.1-3ПВ.1-3 36	МН-53	4	
				ДЕТАЛИ		
				СТ. ОТД. ГОСТ 5781-82*		
ВЧ	6		20.013.13310	Ф20 А-III L=13310	4	32.8КГ
ВЧ	7		25.013.4460	Ф25 А-III L=4460	4	17.2КГ
				СТЕРЖЕНЬ ОТДЕЛЬНЫЙ		
А4	8		1.020-1/83.2-15 08-03		29	
				СТ. ОТД. ГОСТ 5781-82*		
ВЧ	10		6.011.650	Ф6 А-I L=650	4	0.14КГ
			ПЕРЕМЕННЫЕ ДАННЫЕ	ДЛЯ ИСПОЛНЕНИЙ:		
				1.020.1-3ПВ.2-4 35 КП-254		
				СБОРОЧНЫЕ ЕДИНИЦЫ		
А4	4		1.020-1/83.2-15 12	ИЗДЕЛИЕ ЗАКЛАДНОЕ МН-6	3	
				ДЕТАЛИ		
А4	9		1.020-1/83.2-15 08-04	СТЕРЖЕНЬ ОТДЕЛЬНЫЙ	13	
				1.020.1-3ПВ.2-4 35-01 КП-255		
				СБОРОЧНЫЕ ЕДИНИЦЫ		
А4	4		1.020-1/83.2-15 11	ИЗДЕЛИЕ ЗАКЛАДНОЕ МН-5	3	
				ДЕТАЛИ		

НАЧ ОТД	ШЕВЧЕНКО	1.020.1-3ПВ.2-4 35	
Н КОНТР	РЕБРОВ	КАРКАС ПРОСТРАНСТВЕННЫЙ КП-254, КП-255	СТАДИЯ: Р; ЛИСТ: 1; ЛИСТОВ: 2
ГЛ СПЕЦ	НИЧИПОРЕНКО		ГОСГРАЖДАНСТРОЙ КиевЗНИИЭП
ПРОВЕРИЛ	НИЧИПОРЕНКО		
РАЗРАБ	СКОРОБОГАТ		

ФОРМАТ А4

ЭПВЦ Киев ЗНИИЭП
ОПЕРАТОР ТЛП КОРТ
ШЕЙНИЧ

ФОРМАТ	ЗОНА	ПОЗ	ОБОЗНАЧЕНИЕ	НАИМЕНОВАНИЕ	КОЛ	ПРИМЕЧАНИЕ
А4		9	1.020-1/83. 2-15 08-04	СТЕРЖЕНЬ ОТДЕЛЬНЫЙ	13	

ВЗАМ ИНВ №
ПОДПИСЬ И ДАТА
ИНВ №ПОДЛ

98
9155,1

1.020.1-3ПВ.2-4 35 | ЛИСТ 2

ФОРМАТ А4

РИС. 1

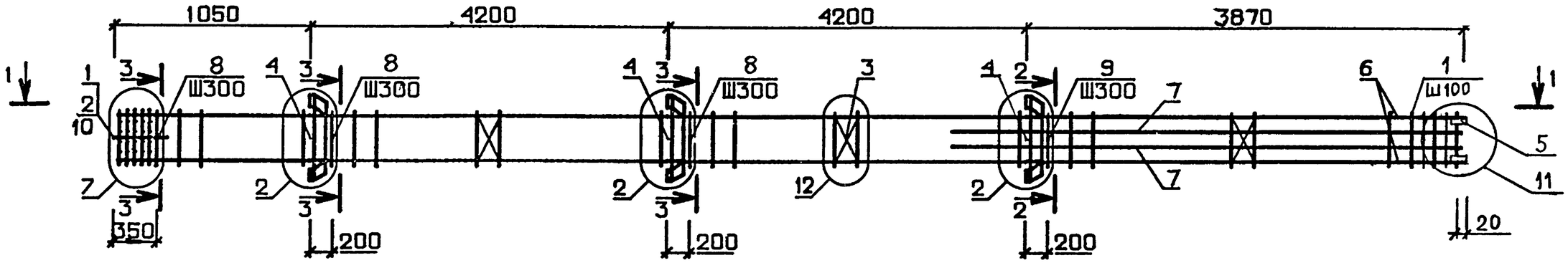

РИС. 2

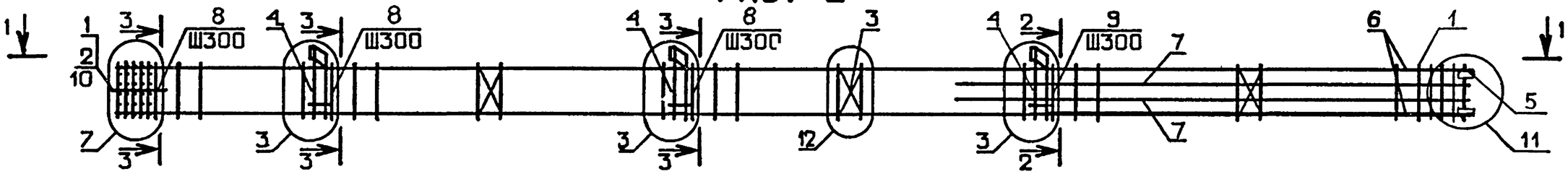

1-1

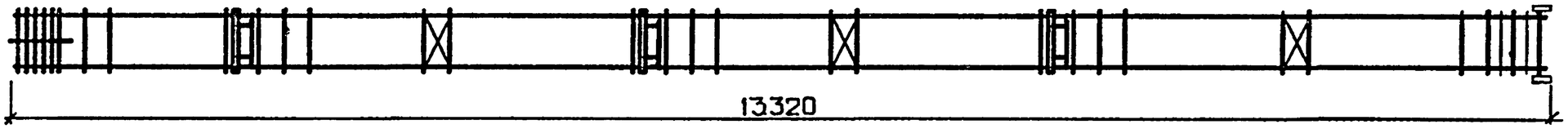

ОБОЗНАЧЕНИЕ	МАРКА	РИС.	МАССА, кг
I.020.I-3ПВ.2-4 35	КП-254	I	298,8
-0I	КП-255	2	28I,7

99
9153/1

2-2

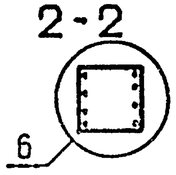

3-3

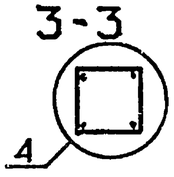

НАЧОТД	Шевченко	
НКОНТР	Ребров	
ГЛСПЕЦ	Цичипоренко	
ПРОВЕРИЛ	Цичипоренко	
РАЗРАБ	Скоробогат	

1.020.1-3ПВ.2-4 35СБ

КАРКАС ПРОСТРАНСТВЕННЫЙ КП-254, КП-255. СБОРОЧНЫЙ ЧЕРТЕЖ

СТАДИЯ	МАССА	МАСШТАБ
Р	СМ ТАБЛ	

ЛИСТ | ЛИСТОВ 1

ГОСГРАЖДАНСТРОЙ
КиевЗНИИЭП

ФОРМАТ А3

ФОРМАТ	ЗОНА	ПОЗ	ОБОЗНАЧЕНИЕ	НАИМЕНОВАНИЕ	КОЛ	ПРИМЕЧАНИЕ
				ДОКУМЕНТАЦИЯ		
А3			1.020.1-3ПВ.2-4 36СВ	СБОРОЧНЫЙ ЧЕРТЕЖ		
А3			1.020.1-3ПВ.2-4 00Д1	УЗЛЫ АРМАТУРНЫЕ		
А4			1.020.1-3ПВ.2-4 00ТО	ТЕХНИЧЕСКОЕ ОПИСАНИЕ		
				СБОРОЧНЫЕ ЕДИНИЦЫ		
				СЕТКА КОСВ. АРМ.		
А4	1		1.020-1/83.2-15 09-01	СКА-3	7	
А4	2		1.020-1/83.2-15 10-01	СКА-4	3	
А4	3		1.020-1/83.2-15 02	СЕТКА С-2	3	
А4	5		1.020.1-3ПВ.1-3 36	ИЗДЕЛИЕ ЗАКЛАДНОЕ МН-53	4	
				ДЕТАЛИ		
				СТЕРЖЕНЬ ОТДЕЛЬНЫЙ		
А4	9		1.020-1/83.2-15 08-03		15	
				СТ. ОТД. ГОСТ 5781-82*		
ВЧ	11		6.011.650	Ф6 А-I L=650	4	0.14КГ
			ПЕРЕМЕННЫЕ ДАННЫЕ	ДЛЯ ИСПОЛНЕНИЙ:		
				1.020.1-3ПВ.2-4 36 КП-256		
				СБОРОЧНЫЕ ЕДИНИЦЫ		
А4	4		1.020-1/83.2-15 12	ИЗДЕЛИЕ ЗАКЛАДНОЕ МН-6	3	
				ДЕТАЛИ		
				СТ. ОТД. ГОСТ 5781-82*		
ВЧ	6		20.013.13310	Ф20 А-Ш L=13310	4	32.8КГ
ВЧ	7		32.013.8660	Ф32 А-Ш L=8660	2	54.7КГ
ВЧ	8		32.013.4460	Ф32 А-Ш М=4460	2	28.2КГ
А4	10		1.020-1/83.2-15 08-05	СТЕРЖЕНЬ ОТДЕЛЬНЫЙ	27	
				1.020.1-3ПВ.2-4 36-01 КП-257		
				СБОРОЧНЫЕ ЕДИНИЦЫ		
А4	4		1.020-1/83.2-15 11	ИЗДЕЛИЕ ЗАКЛАДНОЕ МН-5	3	

НАЧ ОТД	ШЕВЧЕНКО		
Н КОНТР	РЕБРОВ		
ГЛ СПЕЦ	ЦИЦИПОРЕНКО		
ПРОВЕРИЛ	ЦИЦИПОРЕНКО		
РАЗРАБ	СКОРОБОГАТ		

1.020.1-3ПВ.2-4 36

КАРКАС ПРОСТРАНСТВЕННЫЙ КП-256 - КП-264

СТАДИЯ	ЛИСТ	ЛИСТОВ
Р	1	3

ГОСГРАЖДАНСТРОЙ КиевЗНИИЭП

ФОРМАТ А4

ЭПВЦ Киев ЗНИИЭП — ОПЕРАТОР ТЛП КОРТ — ШЕЙНИЧ

ФОРМАТ	ЗОНА	ПОЗ	ОБОЗНАЧЕНИЕ	НАИМЕНОВАНИЕ	КОЛ	ПРИМЕЧАНИЕ
				ДЕТАЛИ		
				СТ. ОТД. ГОСТ 5781-82*		
ВЧ	6		20.013.13310	Ф20 А-Ш L=13310	4	32.8КГ
ВЧ	7		32.013.8660	Ф32 А-Ш L=8660	2	54.7КГ
ВЧ	8		32.013.4460	Ф32 А-Ш L=4460	2	28.2КГ
А4	10		1.020-1/83.2-15 08-05	СТЕРЖЕНЬ ОТДЕЛЬНЫЙ	27	
				1.020.1-3ПВ.2-4 36-02 КП-258		
				СБОРОЧНЫЕ ЕДИНИЦЫ		
А4	4		1.020-1/83.2-15 12-01	ИЗДЕЛИЕ ЗАКЛАДНОЕ МН-8	3	
				ДЕТАЛИ		
				СТ. ОТД. ГОСТ 5781-82*		
ВЧ	6		20.013.13310	Ф20 А-Ш L=13310	4	32.8КГ
ВЧ	7		28.013.8660	Ф28 А-Ш L=8660	2	41.9КГ
ВЧ	8		28.013.4460	Ф28 А-Ш L=4460	2	21.6КГ
А4	10		1.020-1/83.2-15 08-04	СТЕРЖЕНЬ ОТДЕЛЬНЫЙ	27	
				1.020.1-3ПВ.2-4 36-03 КП-259		
				СБОРОЧНЫЕ ЕДИНИЦЫ		
А4	4		1.020-1/83.2-15 11-01	ИЗДЕЛИЕ ЗАКЛАДНОЕ МН-7	3	
				ДЕТАЛИ		
				СТ. ОТД. ГОСТ 5781-82*		
ВЧ	6		20.013.13310	Ф20 А-Ш L=13310	4	32.8КГ
ВЧ	7		28.013.8660	Ф28 А-Ш L=8660	2	41.9КГ
ВЧ	8		28.013.4460	Ф28 А-Ш L=4460	2	21.6КГ
А4	10		1.020-1/83.2-15 08-04	СТЕРЖЕНЬ ОТДЕЛЬНЫЙ	27	
				1.020.1-3ПВ.2-4 36-04 КП-260		
				ДЕТАЛИ		
				СТ. ОТД. ГОСТ 5781-82*		
ВЧ	6		20.013.13310	Ф20 А-Ш L=13310	4	32.8КГ
ВЧ	7		28.013.8660	Ф28 А-Ш L=8660	2	41.9КГ
ВЧ	8		28.013.4460	Ф28 А-Ш L=4460	2	21.6КГ
А4	10		1.020-1/83.2-15 08-04	СТЕРЖЕНЬ ОТДЕЛЬНЫЙ	27	
				1.020.1-3ПВ.2-4 36-05 КП-261		

ВЗАМ ИНВ № | ПОДПИСЬ И ДАТА | ИНВ № ПОДЛ

1.020.1-3ПВ.2-4 36

ЛИСТ 2

100 91771

ФОРМАТ А4

ФОРМАТ	ЗОНА	ПОЗ	ОБОЗНАЧЕНИЕ	НАИМЕНОВАНИЕ	КОЛ	ПРИМЕЧАНИЕ
				СБОРОЧНЫЕ ЕДИНИЦЫ		
А4	4		1.020-1/83.2-15 12-01	ИЗДЕЛИЕ ЗАКЛАДНОЕ МН-8	3	
				ДЕТАЛИ		
				СТ. ОТД. ГОСТ 5781-82*		
БЧ	6		20.013.13310	Ф20 А-III L=13310	4	32.8КГ
БЧ	7		40.013.8660	Ф40 А-III L=8660	2	85.5КГ
БЧ	8		40.013.4460	Ф40 А-III L=4460	2	44.0КГ
А4	10		1.020-1/83.2-15 08-05	СТЕРЖЕНЬ ОТДЕЛЬНЫЙ	27	
				1.020.1-3ПВ.2-4 36-06 КП-262		
				СБОРОЧНЫЕ ЕДИНИЦЫ		
А4	4		1.020-1/83.2-15 11-01	ИЗДЕЛИЕ ЗАКЛАДНОЕ МН-7	3	
				ДЕТАЛИ		
				СТ. ОТД. ГОСТ 5781-82*		
БЧ	6		20.013.13310	Ф20 А-III L=13310	4	32.8КГ
БЧ	7		40.013.8660	Ф40 А-III L=8660	2	85.5КГ
БЧ	8		40.013.4460	Ф40 А-III L=4460	2	44.0КГ
А4	10		1.020-1/83.2-15 08-05	СТЕРЖЕНЬ ОТДЕЛЬНЫЙ	27	
				1.020.1-3ПВ.2-4 36-07 КП-263		
				СБОРОЧНЫЕ ЕДИНИЦЫ		
А4	4		1.020-1/83.2-15 11-01	ИЗДЕЛИЕ ЗАКЛАДНОЕ МН-7	3	
				ДЕТАЛИ		
				СТ. ОТД. ГОСТ 5781-82*		
БЧ	6		22.013.13310	Ф22 А-III L=13310	4	39.7КГ
БЧ	7		36.013.8660	Ф36 А-III L=8660	2	69.2КГ
БЧ	8		36.013.4460	Ф36 А-III L=4460	2	35.6КГ
А4	10		1.020-1/83.2-15 08-05	СТЕРЖЕНЬ ОТДЕЛЬНЫЙ	27	
				1.020.1-3ПВ.2-4 36-08 КП-264		
				ДЕТАЛИ		
				СТ. ОТД. ГОСТ 5781-82*		
БЧ	6		22.013.13310	Ф22 А-III L=13310	4	39.7КГ
БЧ	7		36.013.8660	Ф36 А-III L=8660	2	69.2КГ
БЧ	8		36.013.4460	Ф36 А-III L=4460	2	35.6КГ
А4	10		1.020-1/83.2-15 08-05	СТЕРЖЕНЬ ОТДЕЛЬНЫЙ	27	

Киев ЗНИИЭП ТЛП КОРТ

1.020.1-3ПВ.2-4 36

ЛИСТ 3

ФОРМАТ А4

ЭПВЦ Киев ЗНИИЭП — ОПЕРАТОР ТЛП КОРТ

ФОРМАТ	ЗОНА	ПОЗ	ОБОЗНАЧЕНИЕ	НАИМЕНОВАНИЕ	КОЛ	ПРИМЕЧАНИЕ

ВЗАМ ИНВ № | ПОДПИСЬ И ... ТА | ИНВ № ПОДЛ

101
91 5/1

ЛИСТ

ФОРМАТ А4

РИС. 1

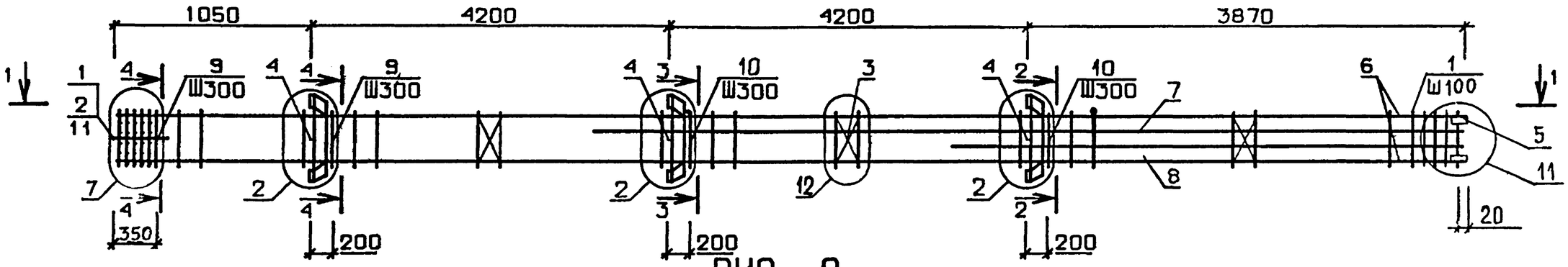

РИС. 2

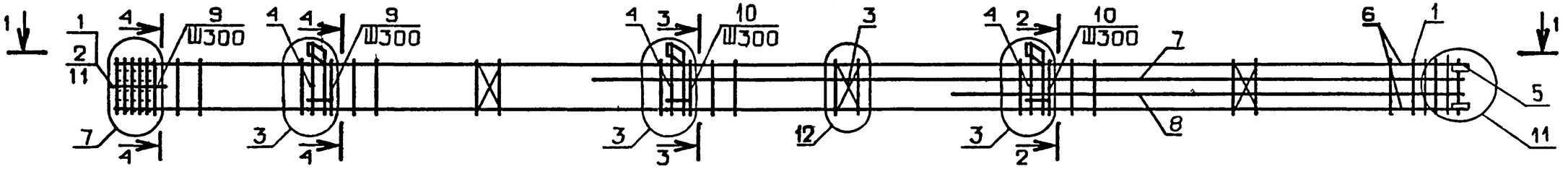

РИС. 3

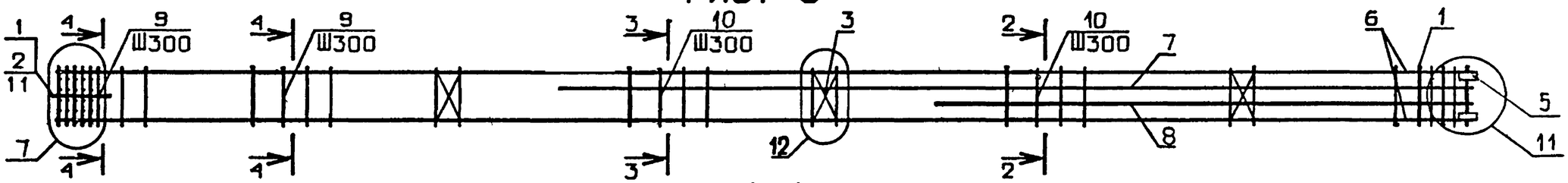

1 - 1

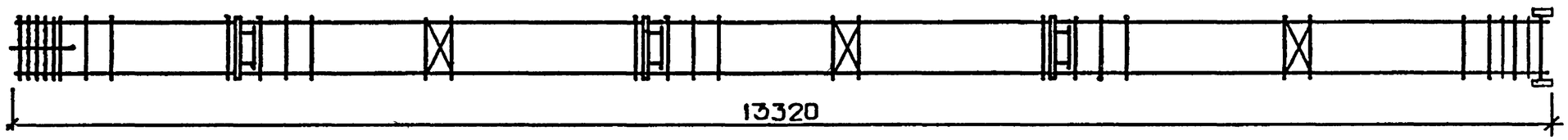

ОБОЗНАЧЕНИЕ	МАРКА	РИС.	МАССА, кг
I.020.I-3ПВ.2-4 36	КП-256	I	408,5
-0I	КП-257	2	39I,5
-02	КП-258	I	374,6
-03	КП-259	2	354,3
-04	КП-260	3	3I5,4
-05	КП-26I	I	5I6,0
-06	КП-262	2	495,7
-07	КП-263	2	473,9
-08	КП-264	3	435,0

2-2

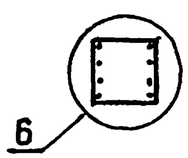

3-3

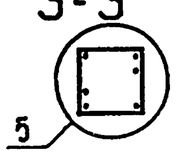

4-4

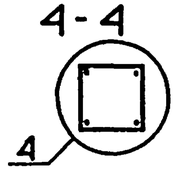

102
9153/1

НАЧОТД	ШЕВЧЕНКО		
НКОНТР	РЕБРОВ		
ГЛСПЕЦ	ЧИЧИПОРЕНКО		
ПРОВЕРИЛ	ЧИЧИПОРЕНКО		
РАЗРАБ	СКОРОБОГАТ		

1.020.1-3ПВ.2-4 36ОБ

КАРКАС ПРОСТРАНСТВЕННЫЙ КП-256 – КП-264. СБОРОЧНЫЙ ЧЕРТЕЖ

СТАДИЯ	МАССА	МАСШТАБ
Р	СМ ТАБЛ	
ЛИСТ	ЛИСТОВ 1	

ГОСГРАЖДАНСТРОЙ
КиевЗНИИЭП

ФОРМАТ А3

ФОРМАТ	ЗОНА	ПОЗ	ОБОЗНАЧЕНИЕ	НАИМЕНОВАНИЕ	КОЛ	ПРИМЕЧАНИЕ
				ДОКУМЕНТАЦИЯ		
А3			1.020.1-3ПВ.2-4 37СВ	СБОРОЧНЫЙ ЧЕРТЕЖ		
А3			1.020.1-3ПВ.2-4 00Д1	УЗЛЫ АРМАТУРНЫЕ		
А4			1.020.1-3ПВ.2-4 00ТО	ТЕХНИЧЕСКОЕ ОПИСАНИЕ		
				СБОРОЧНЫЕ ЕДИНИЦЫ		
				СЕТКА КОСВ. АРМ.		
А4		1	1.020-1/83.2-15 09-01	СКА-3	9	
А4		2	1.020-1/83.2-15 10-01	СКА-4	3	
А4		3	1.020-1/83.2-15 02	СЕТКА С-2	3	
				ИЗДЕЛИЕ ЗАКЛАДНОЕ		
А4		5	1.020.1-3ПВ.1-3 36	МН-53	4	
				ДЕТАЛИ		
				СТ. ОТД. ГОСТ 5781-82*		
БЧ		6	36.013.13310	Ф36 А-Ш L= 13310	4	106КГ
БЧ		7	36.013.8660	Ф36 А-Ш L=8660	2	69.2КГ
БЧ		8	36.013.4460	Ф36 А-Ш L=4460	2	35.6КГ
А4		9	1.020-1/83.2-15 08-05	СТЕРЖЕНЬ ОТДЕЛЬНЫЙ	41	
				СТ. ОТД. ГОСТ 5781-82*		
БЧ		10	6.011.650	Ф6 А-I L=650	4	0.14КГ
			ПЕРЕМЕННЫЕ ДАННЫЕ	ДЛЯ ИСПОЛНЕНИЙ:		
				1.020.1-3ПВ.2-4 37 КП-265		
				СБОРОЧНЫЕ ЕДИНИЦЫ		
А4		4	1.020-1/83.2-15 12-01	ИЗДЕЛИЕ ЗАКЛАДНОЕ МН-8	3	
				1.020.1-3ПВ.2-4 37-01 КП-266		
				СБОРОЧНЫЕ ЕДИНИЦЫ		
А4		4	1.020-1/83.2-15 11-01	ИЗДЕЛИЕ ЗАКЛАДНОЕ МН-7	3	

1.020.1-3ПВ.2-4 37

НАЧ ОТД	ШЕВЧЕНКО	
Н КОНТР	РЕБРОВ	
ГЛ СПЕЦ	НИЧИПОРЕНКО	
ПРОВЕРИЛ	НИЧИПОРЕНКО	
РАЗРАБ	СКОРОБОГАТ	

КАРКАС ПРОСТРАНСТВЕННЫЙ КП-265, КП-266

СТАДИЯ	ЛИСТ	ЛИСТОВ
Р		1

ГОСГРАЖДАНСТРОЙ КиевЗНИИЭП

ФОРМАТ А4

ТЛП КОРТ

КиевЗНИИЭП

ЭПВЦ Киев ЗНИИЭП

ОПЕРАТОР ТЛП КОРТ

ВЗАМ ИНВ №

ПОДПИСЬ И ДАТА

ИНВ №ПОДЛ

103

9153/1

ЛИСТ

ФОРМАТ А4

РИС. 1

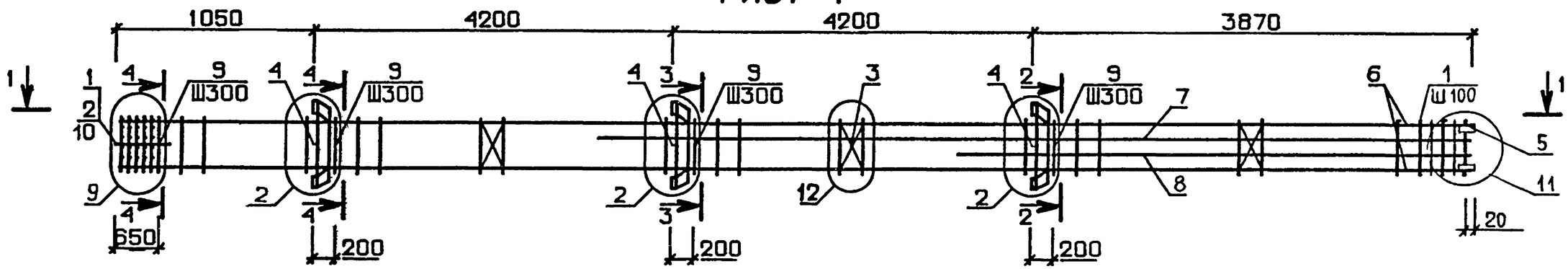

РИС. 2

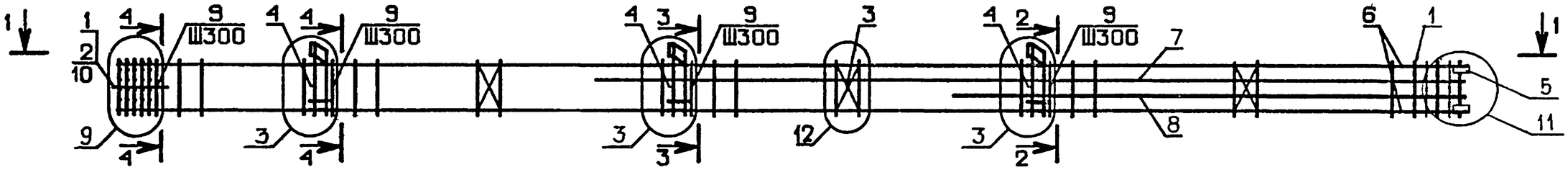

1-1

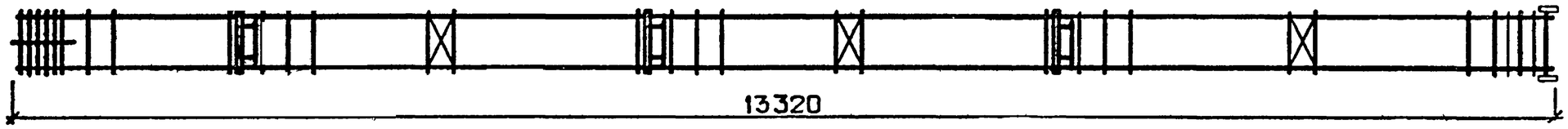

ОБОЗНАЧЕНИЕ	МАРКА	РИС.	МАССА,кг
I.020.I-3ПВ.2-4 3	КП-265	I	775,6
-0I	КП-266	2	755,3

2-2 3-3 4-4

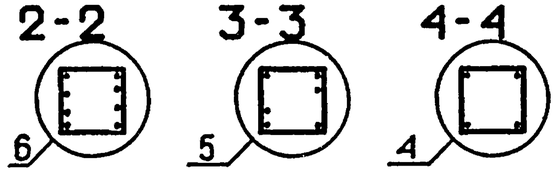

104
9153/1

НАЧ ОТД	ШЕВЧЕНКО		
Н КОНТР	РЕБРОВ		
ГЛ СПЕЦ	ЧИЧИПОРЕНКО		
ПРОВЕРИЛ	ЧИЧИПОРЕНКО		
РАЗРАБ.	СКОРОБОГАТ		

1.020.1-3ПВ.2-4 3706

КАРКАС ПРОСТРАНСТВЕННЫЙ КП-265, КП-266. СБОРОЧНЫЙ ЧЕРТЕЖ

СТАДИЯ	МАССА	МАСШТАБ
Р	СМ ТАБЛ	

ЛИСТ | ЛИСТОВ 1

ГОСГРАЖДАНСТРОЙ
КиевЗНИИЭП

ФОРМАТ А3

ФОРМАТ	ЗОНА	ПОЗ	ОБОЗНАЧЕНИЕ	НАИМЕНОВАНИЕ	КОЛ	ПРИМЕЧАНИЕ
				ДОКУМЕНТАЦИЯ		
А3			1.020.1-3ПВ.2-4 38СЬ	СБОРОЧНЫЙ ЧЕРТЕЖ		
А3			1.020.1-3ПВ.2-4 00Д1	УЗЛЫ АРМАТУРНЫЕ		
А4			1.020.1-3ПВ.2-4 00ТО	ТЕХНИЧЕСКОЕ ОПИСАНИЕ		
				СБОРОЧНЫЕ ЕДИНИЦЫ		
А4		1	1.020-1/ 83.2-15 09-01	СЕТКА КОСВ. АРМ. СКА-3	10	
А4		2	1.020-1/83.2-15 10-01	СКА-4	3	
А4		3	1.020-1/83.2-15 02	СЕТКА С-2	3	
А4		5	1.020.1-3ПВ.1-3 36	ИЗДЕЛИЕ ЗАКЛАДНОЕ МН-53	4	
				ДЕТАЛИ		
ВЧ		6	40.013.13310	СТ. ОТД. ГОСТ 5781-82* Ф40 А-Ш L=13310	4	131КГ
БЧ		7	40.013.12860	Ф40 А-Ш L=12860	4	127КГ
А4		8	1.020-1/ 83.2-15 08-05	СТЕРЖЕНЬ ОТДЕЛЬНЫЙ	41	
БЧ		9	6.011.650	СТ. ОТД. ГОСТ 5781-82* Ф6 А-I L=650	4	0.14КГ
			ПЕРЕМЕННЫЕ ДАННЫЕ	ДЛЯ ИСПОЛНЕНИЙ:		
				1.020.1-3ПВ.2-4 38 КП-267		
				СБОРОЧНЫЕ ЕДИНИЦЫ		
А4		4	1.020-1/83.2-15 12	ИЗДЕЛИЕ ЗАКЛАДНОЕ МН-6	3	
				1.020.1-3ПВ.2-4 38-01 КП-268		
				СБОРОЧНЫЕ ЕДИНИЦЫ		
А4		4	1.020-1/83.2-15 11	ИЗДЕЛИЕ ЗАКЛАДНОЕ МН-5	3	
				1.020.1-3ПВ.2-4 38-0 КП-269		
				СБОРОЧНЫЕ ЕДИНИЦЫ		

НАЧ ОТД	ШЕВЧЕНКО		
Н КОНТР	РЕБРОВ		
ГЛ СПЕЦ	НИЧИПОРЕНКО		
ПРОВЕРИЛ	НИЧИПОРЕНКО		
РАЗРАБ	СКОРОБОГАТ		

1.020.1-3ПВ.2-4 38

КАРКАС ПРОСТРАНСТВЕННЫЙ КП-267 - КП-270

СТАДИЯ	ЛИСТ	ЛИСТОВ
Р	1	2

ГОСГРАЖДАНСТРОЙ КиевЗНИИЭП

ФОРМАТ А4

ФОРМАТ	ЗОНА	ПОЗ	ОБОЗНАЧЕНИЕ	НАИМЕНОВАНИЕ	КОЛ	ПРИМЕЧАНИЕ
А4		4	1.020-1/ 83.2-15 12-01	ИЗДЕЛИЕ ЗАКЛАДНОЕ МН-8	3	
				1.020.1-3ПВ.2-4 38-03 КП-270		
				СБОРОЧНЫЕ ЕДИНИЦЫ		
А4		4	1.020-1/83.2-15 11-01	ИЗДЕЛИЕ ЗАКЛАДНОЕ МН-7	3	

ШЕЙНИЧ И. Шейнич

ОПЕРАТОР ТЛП КОРТ

ЭПВЦ Киев ЗНИИЭП

ВЗАМ ИНВ №

ПОДПИСЬ И ДАТА

ИНВ № ПОДЛ

105

9153/1

ЛИС

1.020.1-3ПВ.2-4 38

ФОРМАТ А4

РИС. 1

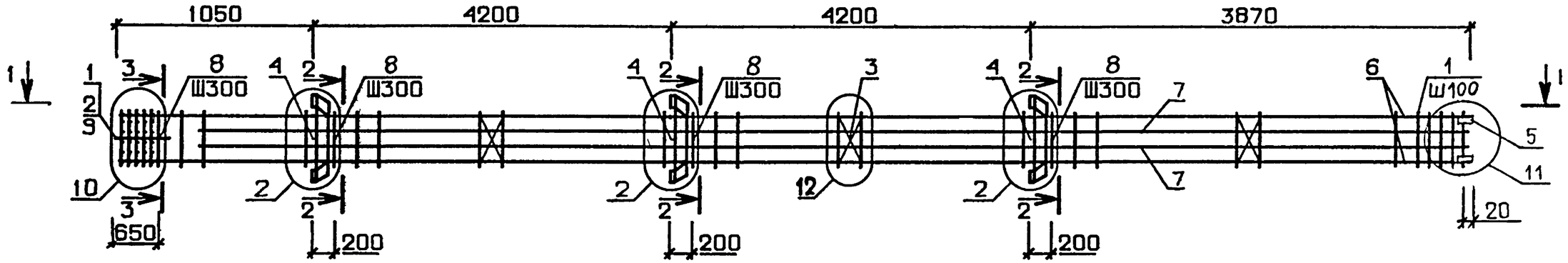

РИС. 2

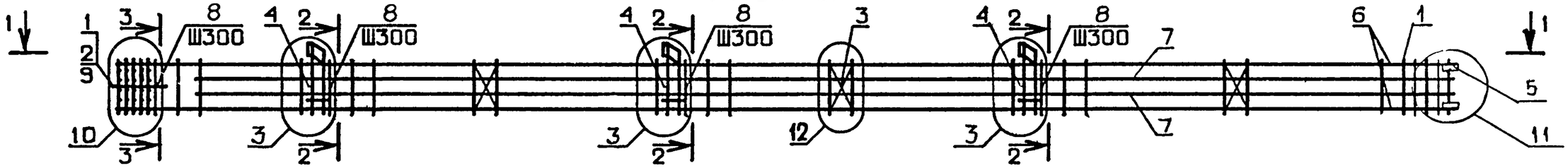

1 - 1

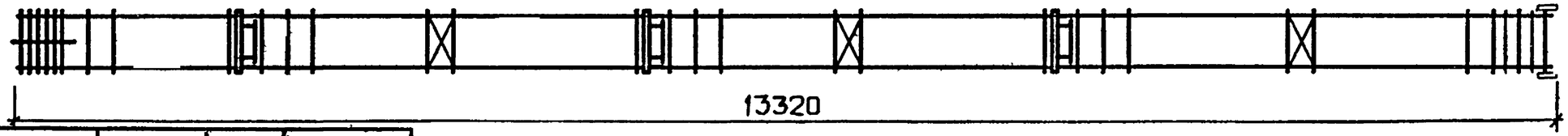

ОБОЗНАЧЕНИЕ	МАРКА	РИС.	МАССА, кг
I.020.I-3ПВ.2-4 38	КП-267	I	II63,4
-0I	КП-268	2	II46,3
-02	КП-269	I	II77,5
-03	КП-270	2	II57,2

2-2

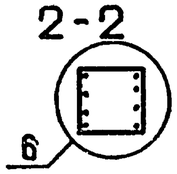

3-3

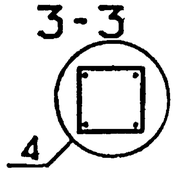

106
9153/1

НАЧ ОТД	ШЕВЧЕНКО	
Н КОНТР	РЕБРОВ	
ГЛ СПЕЦ	НИЧИПОРЕНКО	
ПРОВЕРИЛ	НИЧИПОРЕНКО	
РАЗРАБ	СКОРОБОГАТ	

1.020.1-3ПВ.2-4 38СБ

КАРКАС ПРОСТРАНСТВЕННЫЙ КП-267 – КП-270. СБОРОЧНЫЙ ЧЕРТЕЖ

СТАДИЯ	МАССА	МАСШТАБ
Р	СМ ТАБЛ	
ЛИСТ	ЛИСТОВ 1	

ГОСГРАЖДАНСТРОЙ
КиевЗНИИЭП

ФОРМАТ А3

ФОРМАТ	ЗОНА	ПОЗ	ОБОЗНАЧЕНИЕ	НАИМЕНОВАНИЕ	КОЛ	ПРИМЕЧАНИЕ
				ДОКУМЕНТАЦИЯ		
А3			1.020.1-3ПВ.2-4 39СБ	СБОРОЧНЫЙ ЧЕРТЕЖ		
А3			1.020.1-3ПВ.2-4 00Д1	УЗЛЫ АРМАТУРНЫЕ		
А4			1.020.1-3ПВ.2-4 00ТО	ТЕХНИЧЕСКОЕ ОПИСАНИЕ		
				СБОРОЧНЫЕ ЕДИНИЦЫ		
А4		1	1.020-1/83.2-15 09	СЕТКА КОСВ. АРМ. СКА-1	5	
А4		2	1.020-1/83.2-15 02	СЕТКА С-2	2	
А4		3	1.020-1/83.2-15 05	ИЗДЕЛИЕ ЗАКЛАДНОЕ МН-2	4	
А4		5	1.020.1-3ПВ.1-3 36	МН-53	4	
				ДЕТАЛИ		
ВЧ		6	16.013.7210	СТ. ОТД. ГОСТ 5781-82* Ф16 А-Ш L=7210	4	11.4КГ
А4		7	1.020-1/83.2-15 08-03	СТЕРЖЕНЬ ОТДЕЛЬНЫЙ	23	
			ПЕРЕМЕННЫЕ ДАННЫЕ	ДЛЯ ИСПОЛНЕНИЙ:		
				1.020.1-3ПВ.2-4 39 КП-271		
				СБОРОЧНЫЕ ЕДИНИЦЫ		
А4		4	1.020-1/83.2-15 12	ИЗДЕЛИЕ ЗАКЛАДНОЕ МН-6	2	
				1.020.1-3ПВ.2-4 39-01 КП-272		
				СБОРОЧНЫЕ ЕДИНИЦЫ		
А4		4	1.020-1/83.2-15 11	ИЗДЕЛИЕ ЗАКЛАДНОЕ МН-5	2	
				1.020.1-3ПВ.2-4 39-02 КП-273		
				СБОРОЧНЫЕ ЕДИНИЦЫ		
А4		4	1.020-1/83.2-15 12-01	ИЗДЕЛИЕ ЗАКЛАДНОЕ МН-8	2	
				1.020.1-3ПВ.2-4 39-03 КП-274		

1.020.1-3ПВ.2-4 39

ШЕВЧЕНКО		
РЕБРОВ		
НИЧИПОРЕНКО		
НИЧИПОРЕНКО		
СКОРОБОГАТ		

Л
ПРОВ. ИЛ
РАЗРАБ

КАРКАС ПРОСТРАНСТВЕННЫЙ КП-271 - КП-275

СТАДИЯ	ЛИСТ	ЛИСТОВ
Р	1	2

ГОСГРАЖДАНСТРОЙ КиевЗНИИЭП

ФОРМАТ А4

ЭПВЦ Киев ЗНИИЭП | ОПЕРАТОР ТЛП КОРТ | ЩЕЙНИЧ

ФОРМАТ	ЗОНА	ПОЗ	ОБОЗНАЧЕНИЕ	НАИМЕНОВАНИЕ	КОЛ	ПРИМЕЧАНИЕ
				СБОРОЧНЫЕ ЕДИНИЦЫ		
А4		4	1.020-1/83.2-15 11-01	ИЗДЕЛИЕ ЗАКЛАДНОЕ МН-7	2	
				1.020.1-3ПВ.2-4 39-04 КП-275		

ВЗАМ ИНВ №
ПОДПИСЬ И ДАТА
ИНВ №ПОДЛ

107
9153/1

1.020.1-3ПВ.2-4 39

ЛИСТ 2

ФОРМАТ А4

РИС. 1

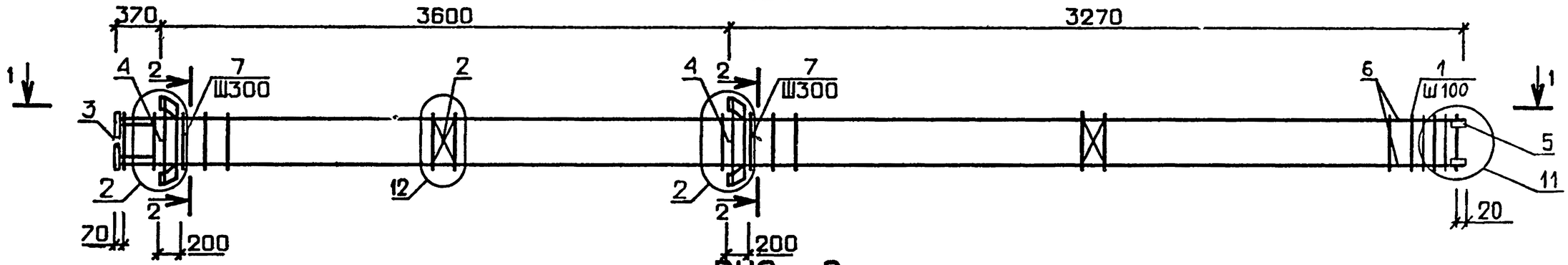

РИС. 2

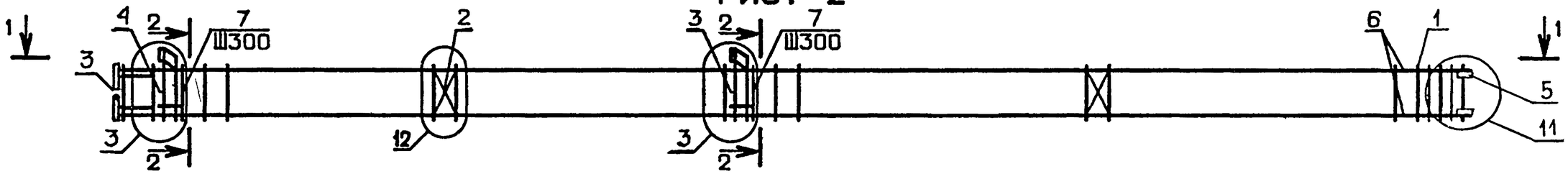

РИС. 3

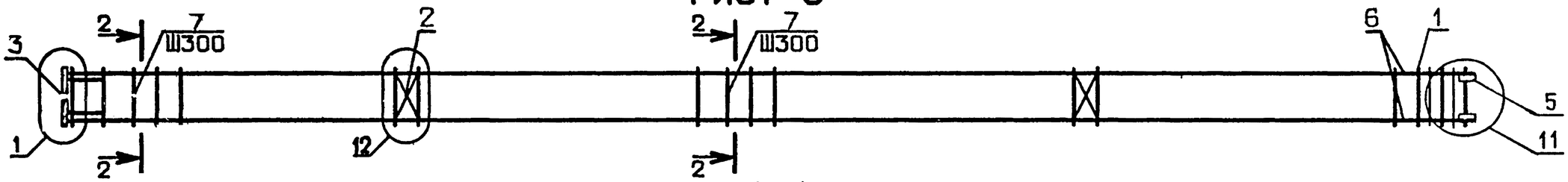

1 - 1

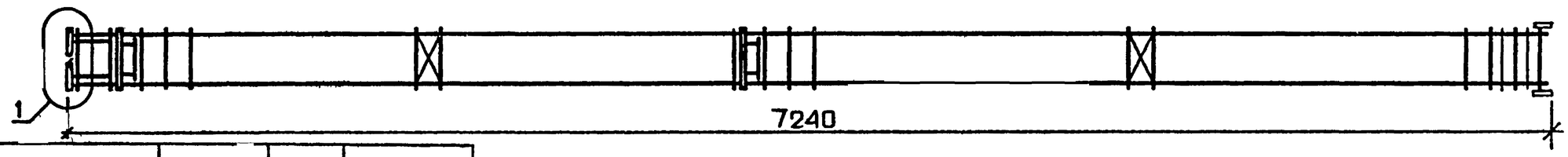

ОБОЗНАЧЕНИЕ	МАРКА	РИС	МАССА,кг
I.020.I-3ПВ.2-4 39	КП-27I	I	I03,4
-0I	КП-272	2	92,0
-02	КП-273	I	II2,8
-03	КП-274	2	99,2
-04	КП-275	3	73,3

2-2

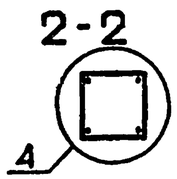

108
9153/1

НАЧОТД	ШЕВЧЕНКО	
НКОНТР	РЕБРОВ	
ГЛ.СПЕЦ	ЦИЧИПОРЕНКО	
ПРОВЕРИЛ	ЦИЧИПОРЕНКО	
РАЗРАБ.	СКОРОБОГАТ	

1.020.1-3ПВ.2-4 39СБ

КАРКАС ПРОСТРАНСТВЕННЫЙ КП-27I – КП-275. СБОРОЧНЫЙ ЧЕРТЕЖ

СТАДИЯ	МАССА	МАСШТАБ
Р	СМ ТАБЛ	
ЛИСТ	ЛИСТОВ 1	

ГОСГРАЖДАНСТРОЙ
КиевЗНИИЭП

ФОРМАТ	ЗОНА	ПОЗ	ОБОЗНАЧЕНИЕ	НАИМЕНОВАНИЕ	КОЛ	ПРИМЕЧАНИЕ
				ДОКУМЕНТАЦИЯ		
А3			1.020.1-3ПВ.2-4 40СВ	СБОРОЧНЫЙ ЧЕРТЕЖ		
А3			1.020.1-3ПВ.2-4 00Д1	УЗЛЫ АРМАТУРНЫЕ		
А4			1.020.1-3ПВ.2-4 00ТО	ТЕХНИЧЕСКОЕ ОПИСАНИЕ		
				СБОРОЧНЫЕ ЕДИНИЦЫ		
А4		1	1.020-1/83.2-15 09	СЕТКА КОСВ. АРМ. СКА-1	5	
А4		2	1.020-1/83.2-15 02	СЕТКА С-2	3	
А4		3	1.020-1/83.2-15 05	ИЗДЕЛИЕ ЗАКЛАДНОЕ МН-2	4	
А4		5	1.020.1-3ПВ.1-3 36	МН-53	4	
			ПЕРЕМЕННЫЕ ДАННЫЕ	ДЛЯ ИСПОЛНЕНИЙ:		
				1.020.1-3ПВ.2-4 40 КП-276		
				СБОРОЧНЫЕ ЕДИНИЦЫ		
А4		4	1.020-1/83.2-15 12	ИЗДЕЛИЕ ЗАКЛАДНОЕ МН-6	3	
				ДЕТАЛИ		
БЧ		6	16.013.10810	СТ. ОТД. ГОСТ 5781-82* Ф16 А-Ш L=10810	4	17.1КГ
А4		7	1.020-1/83.2-15 08-03	СТЕРЖЕНЬ ОТДЕЛЬНЫЙ	35	
				1.020.1-3ПВ.2-4 40-01 КП-277		
				СБОРОЧНЫЕ ЕДИНИЦЫ		
А4		4	1.020-1/83.2-15 11	ИЗДЕЛИЕ ЗАКЛАДНОЕ МН-5	3	
				ДЕТАЛИ		
БЧ		6	16.013.10810	СТ. ОТД. ГОСТ 5781-82* Ф16 А-Ш L=10810	4	17.1КГ
А4		7	1.020-1/83.2-15 08-03	СТЕРЖЕНЬ ОТДЕЛЬНЫЙ	35	
				1.020.1-3ПВ.2-4 40-02 КП-278		
				СБОРОЧНЫЕ ЕДИНИЦЫ		

1.020.1-3ПВ.2-4 40

НАЧ ОТД	ШЕВЦЕНКО	
Н КОНТР	ОБОРОВ	
ГЛ С	ЧИЧИПОРЕНКО	
ПРОВ	ЧИЧИПОРЕНКО	
РАЗРАБ	СКОРОБОГАТ	

КАРКАС ПРОСТРАНСТВЕННЫЙ КП-276 – КП-284

СТАДИЯ	ЛИСТ	ЛИСТОВ
Р	1	3

ГОСГРАЖДАНСТРОЙ КиевЗНИИЭП

ТЛП КОРТ КиевЗНИИЭП

ФОРМАТ А4

ФОРМАТ	ЗОНА	ПОЗ	ОБОЗНАЧЕНИЕ	НАИМЕНОВАНИЕ	КОЛ	ПРИМЕЧАНИЕ
А4		4	1.020-1/83.2-15 11-01	ИЗДЕЛИЕ ЗАКЛАДНОЕ МН-7	3	
				ДЕТАЛИ		
БЧ		6	16.013.10810	СТ. ОТД. ГОСТ 5781-82* Ф16 А-Ш L=10810	4	17.1КГ
А4		7	1.020-1/83.2-15 08-03	СТЕРЖЕНЬ ОТДЕЛЬНЫЙ	35	
				1.020.1-3ПВ.2-4 40-03 КП-279		
				ДЕТАЛИ		
БЧ		6	16.013.10810	СТ. ОТД. ГОСТ 5781-82* Ф16 А-Ш L=10810	4	17.1КГ
А4		7	1.020-1/83.2-15 08-03	СТЕРЖЕНЬ ОТДЕЛЬНЫЙ	35	
				1.020.1-3ПВ.2-4 40-04 КП-280		
				СБОРОЧНЫЕ ЕДИНИЦЫ		
А4		4	1.020-1/83.2-15 12-01	ИЗДЕЛИЕ ЗАКЛАДНОЕ МН-8	3	
				ДЕТАЛИ		
БЧ		6	16.013.10810	СТ. ОТД. ГОСТ 5781-82* Ф16 А-Ш L=10810	4	17.1КГ
А4		7	1.020-1/83.2-15 08-03	СТЕРЖЕНЬ ОТДЕЛЬНЫЙ	35	
				1.020.1-3ПВ.2-4 40-05 КП-281		
				СБОРОЧНЫЕ ЕДИНИЦЫ		
А4		4	1.020-1/83.2-15 12	ИЗДЕЛИЕ ЗАКЛАДНОЕ МН-6	3	
				ДЕТАЛИ		
БЧ		6	40.013.10810	СТ. ОТД. ГОСТ 5781-82* Ф40 А-Ш L=10810	4	107КГ
А4		7	1.020-1/83.2-15 08-05	СТЕРЖЕНЬ ОТДЕЛЬНЫЙ	35	
				1.020.1-3ПВ.2-4 40-06 КП-282		
				СБОРОЧНЫЕ ЕДИНИЦЫ		
А4		4	1.020-1/83.2-15 11	ИЗДЕЛИЕ ЗАКЛАДНОЕ МН-5	3	
				ДЕТАЛИ		

109
3155/1

1.020.1-3ПВ.2-4 40

ЛИС 2

ШЕЙНИЧ
ОПЕРАТОР ТЛП КОРТ
ЭПВЦ Киев ЗНИИЭП

ВЗАМ ИНВ №
ПОДПИСЬ И ДАТА
ИНВ № ПОДЛ

ФОРМАТ А4

ФОРМАТ	ЗОНА	ПОЗ	ОБОЗНАЧЕНИЕ	НАИМЕНОВАНИЕ	КОЛ	ПРИМЕЧАНИЕ
				СТ. ОТД. ГОСТ 5781-82*		
ВЧ	6		40.013.10810	Ф40 А-Ш L=10810	4	107КГ
А4	7		1.020-1/83.2-15 08-05	СТЕРЖЕНЬ ОТДЕЛЬНЫЙ	35	
				1.020.1-3ПВ.2-4 40-07 КП-283		
				СБОРОЧНЫЕ ЕДИНИЦЫ		
А4	4		1.020-1/83.2-15 12-01	ИЗДЕЛИЕ ЗАКЛАДНОЕ МН-8	3	
				ДЕТАЛИ		
				СТ. ОТД. ГОСТ 5781-82*		
ВЧ	6		40.013.10810	Ф40 А-Ш L=10810	4	107КГ
А4	7		1.020-1/83.2-15 08-05	СТЕРЖЕНЬ ОТДЕЛЬНЫЙ	35	
				1.020.1-3ПВ.2-4 40-08 КП-284		
				СБОРОЧНЫЕ ЕДИНИЦЫ		
А4	4		1.020-1/83.2-15 11-01	ИЗДЕЛИЕ ЗАКЛАДНОЕ МН-7	3	
				ДЕТАЛИ		
				СТ. ОТД. ГОСТ 5781-82*		
ВЧ	6		40.013.10810	Ф40 А-Ш L=10810	4	107КГ
А4	7		1.020-1/83.2-15 08-05	СТЕРЖЕНЬ ОТДЕЛЬНЫЙ	35	

ЭПВЦ Киев ЗНИИЭП

ОПЕРАТОР ТЛП КОРТ

ФОРМАТ	ЗОНА	ПОЗ	ОБОЗНАЧЕНИЕ	НАИМЕНОВАНИЕ	КОЛ	ПРИМЕЧАНИЕ

ВЗАМ ИНВ №

ПОДПИСЬ И ДАТА

ИНВ N ПОДЛ

РИС. 1

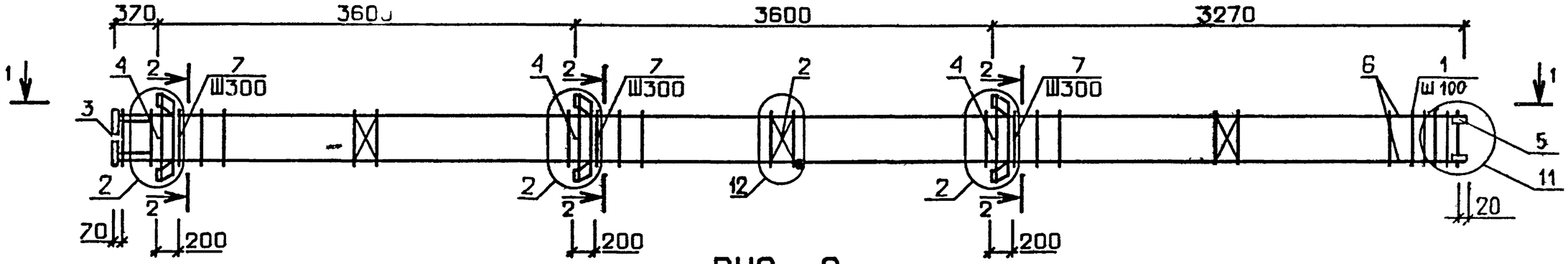

РИС. 2

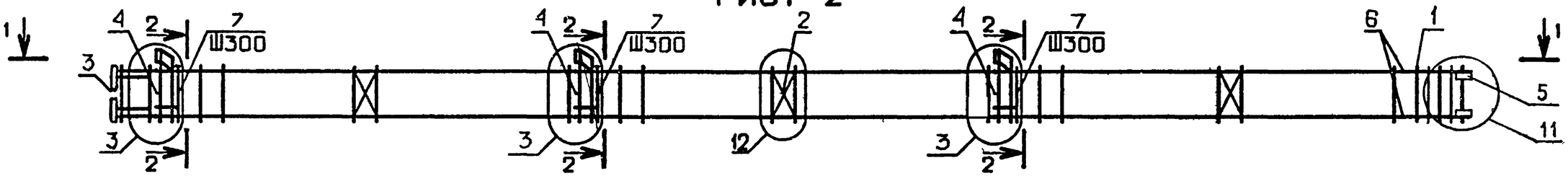

РИС. 3

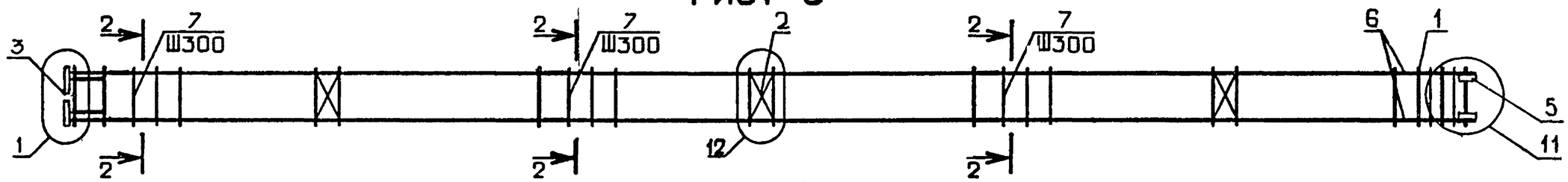

1 - 1

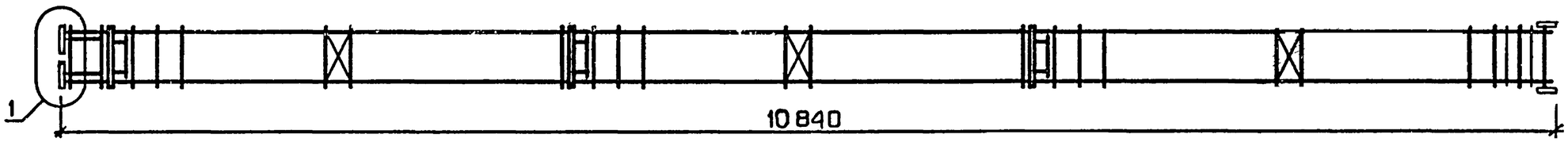

ОБОЗНАЧЕНИЕ	МАРКА	РИС.	МАССА,кг
I.020.I-3ПВ.2-4 40	КП-276	I	I46,0
-0I	КП-277	2	I28,8
-02	КП-278	2	I39,7
-03	КП-279	3	I00,8
-04	КП-280	I	I60,0
-05	КП-28I	I	525,4
-06	КП-282	2	508,4
-07	КП-283	I	539,5
-08	КП-284	2	5I9,3

2-2

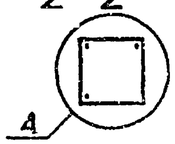

111
9153/1

НАЧ ОТД	ШЕВЧЕНКО		
Н КОНТР	РЕБРОВ		
ГЛ СПЕЦ	НИЧИПОРЕНКО		
ПРОВЕРИЛ	НИЧИПОРЕНКО		
РАЗРАБ	СКОРОБОГАТ		

1.020.1-3ПВ.2-4 40СБ

КАРКАС ПРОСТРАНСТВЕННЫЙ КП-276 - КП-284. СБОРОЧНЫЙ ЧЕРТЕЖ

СТАДИЯ	МАССА	МАСШТАБ
Р	СМ ТАБЛ	
ЛИСТ	ЛИСТОВ	

ГОСГРАЖДАНСТРОЙ
КиевЗНИИЭП

ФОРМАТ А3

ФОРМАТ	ЗОНА	ПОЗ	ОБОЗНАЧЕНИЕ	НАИМЕНОВАНИЕ	КОЛ	ПРИМЕЧАНИЕ
				ДОКУМЕНТАЦИЯ		
А3			1.020.1-3ПВ.2-4 41СВ	СВОРОЧНЫЙ ЧЕРТЕЖ		
А3			1.020.1-3ПВ.2-4 00Д1	УЗЛЫ АРМАТУРНЫЕ		
А4			1.020.1-3ПВ.2-4 00ТО	ТЕХНИЧЕСКОЕ ОПИСАНИЕ		
				СВОРОЧНЫЕ ЕДИНИЦЫ		
А4	1		1.020-1/83.2-15 09	СЕТКА КОСВ. АРМ. СКА-1	5	
А4	2		1.020-1/83.2-15 02	СЕТКА С-2	2	
А4	3		1.020-1/83.2-15 05	ИЗДЕЛИЕ ЗАКЛАДНОЕ МН-2	4	
А4	5		1.020.1-3ПВ.1-3 36	МН-53	4	
				ДЕТАЛИ		
ВЧ	6		16.013.8410	СТ. ОТД. ГОСТ 5781-82* Ф16 А-III L=8410	4	13.3КГ
А4	7		1.020-1/83.2-15 08-03	СТЕРЖЕНЬ ОТДЕЛЬНЫЙ	27	
			ПЕРЕМЕННЫЕ ДАННЫЕ	ДЛЯ ИСПОЛНЕНИЙ:		
				1.020.1-3ПВ.2-4 41 КП-285		
				СВОРОЧНЫЕ ЕДИНИЦЫ		
А4	4		1.020-1/83.2-15 12	ИЗДЕЛИЕ ЗАКЛАДНОЕ МН-6	2	
				1.020.1-3ПВ.2-4 41-01 КП-286		
				СВОРОЧНЫЕ ЕДИНИЦЫ		
А4	4		1.020-1/83.2-15 11	ИЗДЕЛИЕ ЗАКЛАДНОЕ МН-5	2	
				1.020.1-3ПВ.2-4 41-02 КП-287		
				СВОРОЧНЫЕ ЕДИНИЦЫ		
А4	4		1.020-1/83.2-15 12-01	ИЗДЕЛИЕ ЗАКЛАДНОЕ МН-8	2	
				1.020.1-3ПВ.2-4 41-03 КП-288		
				СВОРОЧНЫЕ ЕДИНИЦЫ		
А4	4		1.020-1/83.2-15 11-01	ИЗДЕЛИЕ ЗАКЛАДНОЕ МН-7	2	
				1.020.1-3ПВ.2-4 41-04 КП-289		

1.020.1-3ПВ.2-4 41

НАЧ ОТД	ШЕВЧЕНКО	
Н КОНТР	ДЕБРОВ	
ГЛ СПЕЦ	ЧИЧИПОРЕНКО	
ПРОВЕРИЛ	ЧИЧИПОРЕНКО	
РАЗРАБ	СКОРОБОГАТ	

КАРКАС ПРОСТРАНСТВЕННЫЙ КП-285 – КП-289

СТАДИЯ	ЛИСТ	ЛИСТОВ
Р	1	2

ГОСГРАЖДАНСТРОЙ КиевЗНИИЭП

ФОРМАТ А4

ЭПВЦ Киев ЗНИИЭП | ОПЕРАТОР ТЛП КОРТ | Шевчич

ВЗАМ ИНВ № | ПОДПИСЬ И ДАТА | ИНВ №ПОДЛ

1.020.1-3ПВ.2-4 41

ЛИСТ 2

112

9153/1

ФОРМАТ А4

КиевЗНИИЭП ТПП КОРТ

РИС. 1

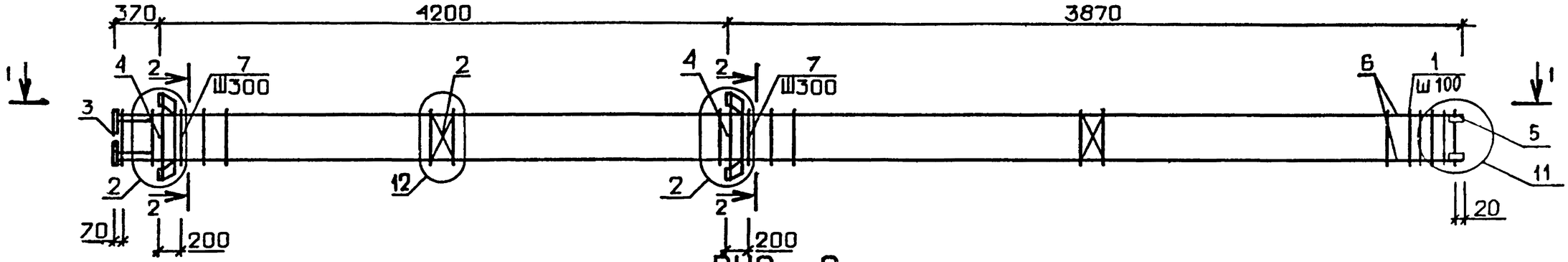

РИС. 2

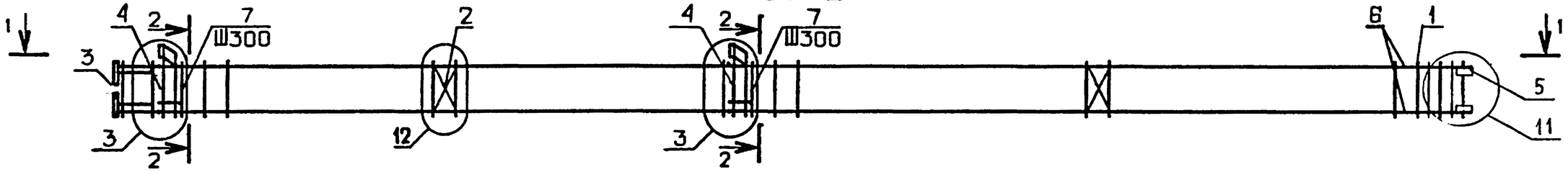

РИС. 3

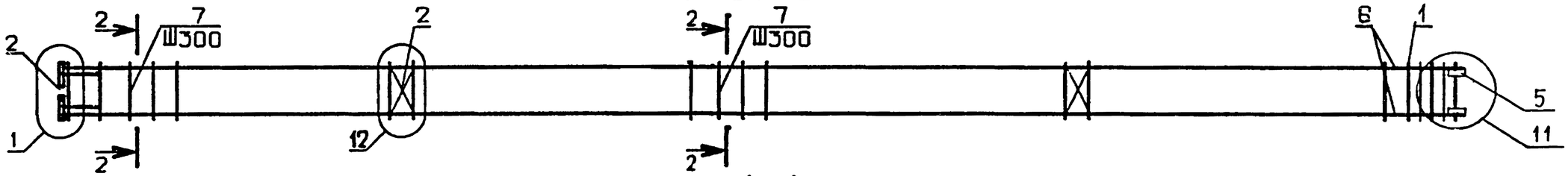

1-1

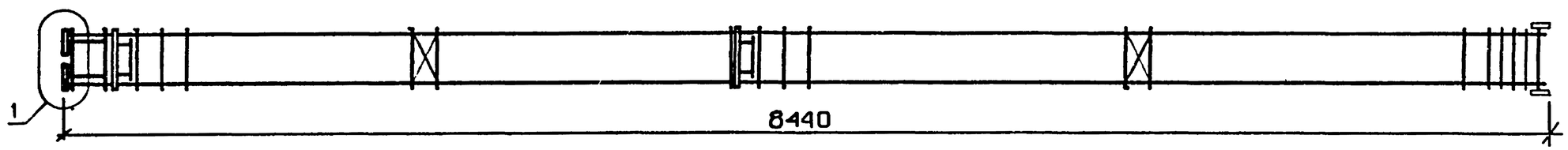

ОБОЗНАЧЕНИЕ	МАРКА	РИС	МАССА, кг
I.020.I-3ПВ.2-4 4I	КП-285	I	II2,2
-0I	КП-286	2	I00,8
-02	КП-287	I	I2I,6
-03	КП-288	2	I08,0
-04	КП-289	3	82,I

2-2

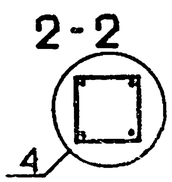

113
9153/1

НАЧОТД	ШЕВЧЕНКО	
НКОНТР	РЕБРОВ	
ГЛСПЕЦ	НИЧИПОРЕНКО	
УТВЕРИЛ	НИЧИПОРЕНКО	
ГИПРАБ	СКОРОБОГАТ	

1.020.1-3ПВ.2-4 41СБ

КАРКАС ПРОСТРАНСТВЕННЫЙ КП-285 – КП-289. СБОРОЧНЫЙ ЧЕРТЕЖ

СТАДИЯ	МАССА	МАСШТАБ
Р	СМ ТАБЛ	

ЛИСТ | ЛИСТОВ 1

ГОСГРАЖДАНСТРОЙ
КиевЗНИИЭП

ФОРМАТ	ЗОНА	ПОЗ	ОБОЗНАЧЕНИЕ	НАИМЕНОВАНИЕ	КОЛ	ПРИМЕЧАНИЕ
				ДОКУМЕНТАЦИЯ		
А3			1.020.1-3ПВ.2-4 42СБ	СБОРОЧНЫЙ ЧЕРТЕЖ		
А3			1.020.1-3ПВ.2-4 00Д1	УЗЛЫ АРМАТУРНЫЕ		
А4			1.020.1-3ПВ.2-4 00ТО	ТЕХНИЧЕСКОЕ ОПИСАНИЕ		
				СБОРОЧНЫЕ ЕДИНИЦЫ		
А4		1	1.020-1/83.2-15 09	СЕТКА КОСВ. АРМ. СКА-1	5	
А4		2	1.020-1/83.2-15 02	СЕТКА С-2	3	
А4		3	1.020-1/83.2-15 05	ИЗДЕЛИЕ ЗАКЛАДНОЕ МН-2	4	
А4		5	1.020.1-3ПВ.1-3 36	МН-53	4	
			ПЕРЕМЕННЫЕ ДАННЫЕ	ДЛЯ ИСПОЛНЕНИЙ:		
				1.020.1-3ПВ.2-4 42 КП-290		
				СБОРОЧНЫЕ ЕДИНИЦЫ		
А4		4	1.020-1/83.2-15 12	ИЗДЕЛИЕ ЗАКЛАДНОЕ МН-6	3	
				ДЕТАЛИ		
БЧ		6	16.013.12610	СТ. ОТД. ГОСТ 5781-82* Ф16 А-III L=12610	4	19.9КГ
А4		7	1.020-1/83.2-15 08-03	СТЕРЖЕНЬ ОТДЕЛЬНЫЙ	41	
				1.020.1-3ПВ.2-4 42-01 КП-291		
				СБОРОЧНЫЕ ЕДИНИЦЫ		
А4		4	1.020-1/83.2-15 11	ИЗДЕЛИЕ ЗАКЛАДНОЕ МН-5	3	
				ДЕТАЛИ		
БЧ		6	16.013.12610	СТ. ОТД. ГОСТ 5781-82* Ф16 А-III L=12610	4	19.9КГ
А4		7	1.020-1/83.2-15 08-03	СТЕРЖЕНЬ ОТДЕЛЬНЫЙ	41	
				1.020.1-3ПВ.2-4 42-02 КП-292		

			1.020.1-3ПВ.2-4 42
НАЧ ОТД	ШЕВЧЕНКО		
Н КОНТР	РЕБРОВ		КАРКАС ПРОСТРАНСТВЕННЫЙ КП-290 – КП-298
ГЛ СПЕЦ	НИЧИПОРЕНКО		СТАДИЯ Р; ЛИСТ 1; ЛИСТОВ 3
ПРОВЕРИЛ	НИЧИПОРЕНКО		ГОСГРАЖДАНСТРОЙ КиевЗНИИЭП
РАЗРАБ	СКОРОБОГАТ		

ФОРМАТ А4

ЭПВЦ Киев ЗНИИЭП
ОПЕРАТОР ТЛП КОРТ
Шейнич

ФОРМАТ	ЗОНА	ПОЗ	ОБОЗНАЧЕНИЕ	НАИМЕНОВАНИЕ	КОЛ	ПРИМЕЧАНИЕ
				СБОРОЧНЫЕ ЕДИНИЦЫ		
А4		4	1.020-1/83.2-15 11-01	ИЗДЕЛИЕ ЗАКЛАДНОЕ МН-7	3	
				ДЕТАЛИ		
БЧ		6	16.013.12610	СТ. ОТД. ГОСТ 5781-82* Ф16 А-III L=12610	4	19.9КГ
А4		7	1.020-1/83.2-15 08-03	СТЕРЖЕНЬ ОТДЕЛЬНЫЙ	41	
				1.020.1-3ПВ.2-4 42-03 КП-293		
				ДЕТАЛИ		
БЧ		6	16.013.12610	СТ. ОТД. ГОСТ 5781-82* Ф16 А-III L=12610	4	19.9КГ
А4		7	1.020-1/83.2-15 08-03	СТЕРЖЕНЬ ОТДЕЛЬНЫЙ	41	
				1.020.1-3ПВ.2-4 42-04 КП-294		
				СБОРОЧНЫЕ ЕДИНИЦЫ		
А4		4	1.020-1/83.2-15 12-01	ИЗДЕЛИЕ ЗАКЛАДНОЕ МН-8	3	
				ДЕТАЛИ		
БЧ		6	16.013.12610	СТ. ОТД. ГОСТ 5781-82* Ф16 А-III L=12610	4	19.9КГ
А4		7	1.020-1/83.2-15 08-03	СТЕРЖЕНЬ ОТДЕЛЬНЫЙ	41	
				1.020.1-3ПВ.2-4 42-05 КП-295		
				СБОРОЧНЫЕ ЕДИНИЦЫ		
А4		4	1.020-1/83.2-15 12	ИЗДЕЛИЕ ЗАКЛАДНОЕ МН-6	3	
				ДЕТАЛИ		
БЧ		6	40.013.12610	СТ. ОТД. ГОСТ 5781-82* Ф40 А-III L=12610	4	124КГ
А4		7	1.020-1/83.2-15 08-05	СТЕРЖЕНЬ ОТДЕЛЬНЫЙ	41	
				1.020.1-3ПВ.2-4 42-06 КП-296		
				СБОРОЧНЫЕ ЕДИНИЦЫ		
А4		4	1.020-1/83.2-15 11	ИЗДЕЛИЕ ЗАКЛАДНОЕ МН-5	3	

ВЗАМ ИНВ № | ПОДПИСЬ И ДАТА | ИНВ № ПОДЛ

	1.020.1-3ПВ.2-4 42	Лист 2

114
9153/1

ФОРМАТ А4

ФОРМАТ	ЗОНА	ПОЗ	ОБОЗНАЧЕНИЕ	НАИМЕНОВАНИЕ	КОЛ	ПРИМЕЧАНИЕ
				ДЕТАЛИ		
БЧ	6		40.013.12610	СТ. ОТД. ГОСТ 5781-82* Ф40 А-III L=12610	4	124КГ
А4	7		1.020-1/83.2-15 08-05	СТЕРЖЕНЬ ОТДЕЛЬНЫЙ	41	
				1.020.1-3ПВ.2-4 42-07 КП-297		
				СБОРОЧНЫЕ ЕДИНИЦЫ		
А4	4		1.020-1/83.2-15 12-01	ИЗДЕЛИЕ ЗАКЛАДНОЕ МН-8	3	
				ДЕТАЛИ		
БЧ	6		40.013.12610	СТ. ОТД. ГОСТ 5781-82* Ф40 А-III L=12610	4	124КГ
А4	7		1.020-1/83.2-15 08-05	СТЕРЖЕНЬ ОТДЕЛЬНЫЙ	41	
				1.020.1-3ПВ.2-4 42-08 КП-298		
				СБОРОЧНЫЕ ЕДИНИЦЫ		
А4	4		1.020-1/83.2-15 11-01	ИЗДЕЛИЕ ЗАКЛАДНОЕ МН-7	3	
				ДЕТАЛИ		
БЧ	6		40.013.12610	СТ. ОТД. ГОСТ 5781-82* Ф40 А-III L=12610	4	124КГ
А4	7		1.020-1/83.2-15 08-05	СТЕРЖЕНЬ ОТДЕЛЬНЫЙ	41	

Киев ЗНИИЭП ТЛП КОРТ

1.020.1-3ПВ.2-4 42

ЛИСТ 3

ФОРМАТ А4

ЭПВЦ Киев ЗНИИЭП ОПЕРАТОР ТЛП КОРТ

ФОРМАТ	ЗОНА	ПОЗ	ОБОЗНАЧЕНИЕ	НАИМЕНОВАНИЕ	КОЛ	ПРИМЕЧАНИЕ

ВЗАМ ИНВ № | ПОДПИСЬ И ДАТА | ИНВ №ПОДЛ

115
9153/1

ЛИСТ

ФОРМАТ А4

РИС. 1

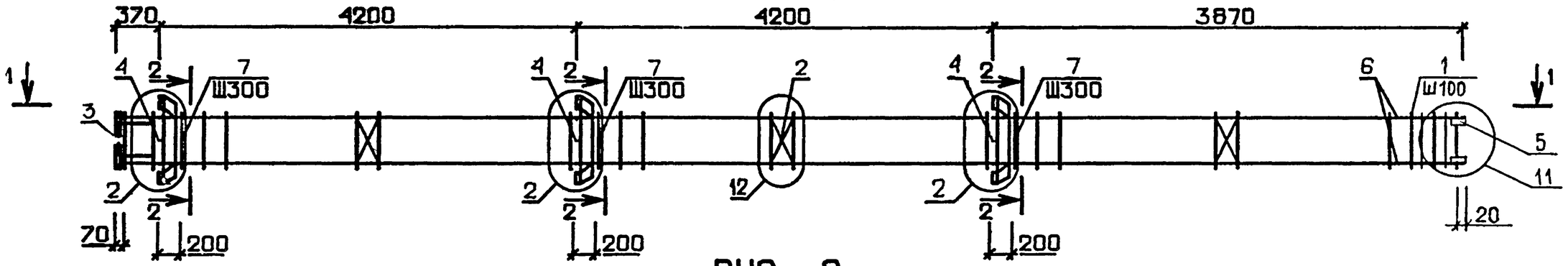

РИС. 2

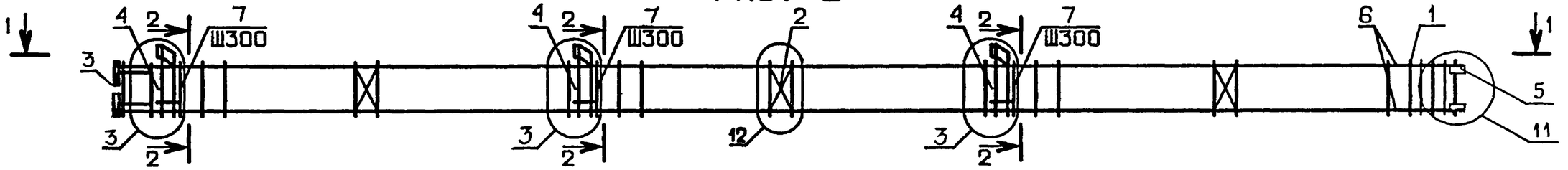

РИС. 3

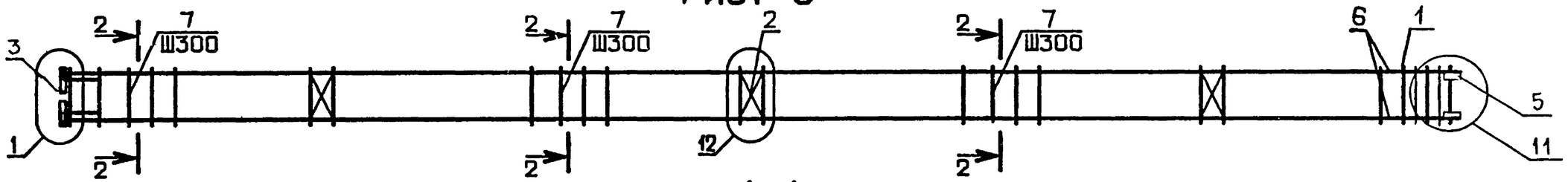

1-1

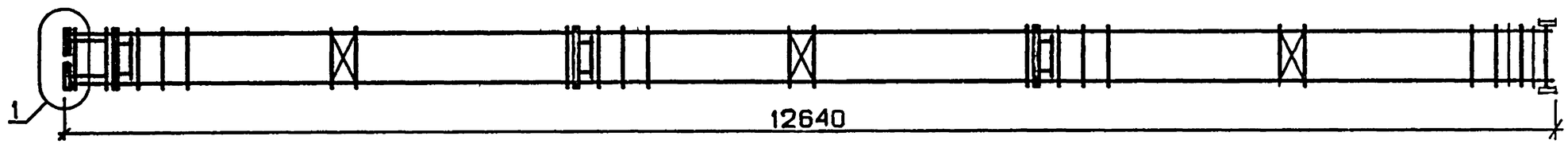

ОБОЗНАЧЕНИЕ	МАРКА	РИС.	МАССА, кг
I.020.I-3ПВ.2-4 42	КП-290	I	I59,I
-0I	КП-29I	2	I42,0
-02	КП-292	2	I52,9
-03	КП-293	3	II4,0
-04	КП-294	I	I73,2
-05	КП-295	I	60I,9
-06	КП-296	2	584,8
-07	КП-297	I	6I6,0
-08	КП-298	2	595,7

2-2

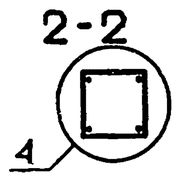

НАЧ ОТД	ЩЕВЧЕНКО	
Н КОНТР	РЕБРОВ	
ГЛ СПЕЦ	НИЧИПОРЕНКО	
ПРОВЕРИЛ	НИЧИПОРЕНКО	
РАЗРАБ	СКОРОБОГАТ	

1.020.1-3ПВ.2-4 420Б

КАРКАС ПРОСТРАНСТВЕННЫЙ КП-290 – КП-298. СБОРОЧНЫЙ ЧЕРТЕЖ

СТАДИЯ	МАССА	МАСШТАБ
Р	СМ ТАБЛ	

ЛИСТ | ЛИСТОВ 1

ГОСГРАЖДАНСТРОЙ
КиевЗНИИЭП

116
9153,1

ФОРМАТ А3

ФОРМАТ	ЗОНА	ПОЗ	ОБОЗНАЧЕНИЕ	НАИМЕНОВАНИЕ	КОЛ.	ПРИМЕЧАНИЕ
				ДОКУМЕНТАЦИЯ		
А3			1.020.1-3ПВ.2-4 43СВ	СБОРОЧНЫЙ ЧЕРТЕЖ		
А3			1.020.1-3ПВ.2-4 00Д1	УЗЛЫ АРМАТУРНЫЕ		
А4			1.020.1-3ПВ.2-4 00ТО	ТЕХНИЧЕСКОЕ ОПИСАНИЕ		
				СБОРОЧНЫЕ ЕДИНИЦЫ		
А4	1		1.020-1/83.2-15 09	СЕТКА КОСВ. АРМ. СКА-1	5	
А4	2		1.020-1/83.2-15 02	СЕТКА С-2	3	
А4	3		1.020-1/83.2-15 05	ИЗДЕЛИЕ ЗАКЛАДНОЕ МН-2	4	
А4	5		1.020.1-3ПВ.1-3 36	МН-53	4	
			ПЕРЕМЕННЫЕ ДАННЫЕ	ДЛЯ ИСПОЛНЕНИЙ:		
				1.020.1-3ПВ.2-4 43 КП-299		
				СБОРОЧНЫЕ ЕДИНИЦЫ		
А4	4		1.020-1/83.2-15 12	ИЗДЕЛИЕ ЗАКЛАДНОЕ МН-6	3	
				ДЕТАЛИ		
ВЧ	6		16.013.12010	СТ. ОТД. ГОСТ 5781-82* Ф16 А-III L=12010	4	19.0КГ
А4	7		1.020-1/83.2-15 08-03	СТЕРЖЕНЬ ОТДЕЛЬНЫЙ	39	
				1.020.1-3ПВ.2-4 43-01 КП-300		
				СБОРОЧНЫЕ ЕДИНИЦЫ		
А4	4		1.020-1/83.2-15 11	ИЗДЕЛИЕ ЗАКЛАДНОЕ МН-5	3	
				ДЕТАЛИ		
ВЧ	6		16.013.12010	СТ. ОТД. ГОСТ 5781-82* Ф16 А-III L=12010	4	19.0КГ
А4	7		1.020-1/83.2-15 08-03	СТЕРЖЕНЬ ОТДЕЛЬНЫЙ	39	
				1.020.1-3ПВ.2-4.43-02 КП-301		
				СБОРОЧНЫЕ ЕДИНИЦЫ		

			1.020.1-3ПВ.2-4 43
НАЧ ОТД	ШЕВЧЕНКО		КАРКАС ПРОСТРАНСТВЕННЫЙ КП-299 - КП-307
Н КОНТР	РЕБРОВ		СТАДИЯ: Р; ЛИСТ: 1; ЛИСТОВ: 3
ГЛ СПЕЦ	НИЧИПОРЕНКО		ГОСГРАЖДАНСТРОЙ КиевЗНИИЭП
ПРОВЕРИЛ	НИЧИПОРЕНКО		
РАЗРАБ	СКОРОБОГАТ		

ФОРМАТ А4

ЭПВЦ Киев ЗНИИЭП | ОПЕРАТОР ТЛП КОРТ | ШЕЙНИЧ

ФОРМАТ	ЗОНА	ПОЗ	ОБОЗНАЧЕНИЕ	НАИМЕНОВАНИЕ	КОЛ	ПРИМЕЧАНИЕ
А4	4		1.020-1/83.2-15 11-01	ИЗДЕЛИЕ ЗАКЛАДНОЕ МН-7	3	
				ДЕТАЛИ		
ВЧ	6		16.013.12010	СТ. ОТД. ГОСТ 5781-82* Ф16 А-III L=12010	4	19.0КГ
А4	7		1.020-1/83.2-15 08-03	СТЕРЖЕНЬ ОТДЕЛЬНЫЙ	39	
				1.020.1-3ПВ.2-4 43-03 КП-302		
				ДЕТАЛИ		
ВЧ	6		16.013.12010	СТ. ОТД. ГОСТ 5781-82* Ф16 А-III L=12010	4	19.0КГ
А4	7		1.020-1/83.2-15 08-03	СТЕРЖЕНЬ ОТДЕЛЬНЫЙ	39	
				1.020.1-3ПВ.2-4 43-04 КП-303		
				СБОРОЧНЫЕ ЕДИНИЦЫ		
А4	4		1.020-1/83.2-15 12-01	ИЗДЕЛИЕ ЗАКЛАДНОЕ МН-8	3	
				ДЕТАЛИ		
ВЧ	6		16.013.12010	СТ. ОТД. ГОСТ 5781-82* Ф16 А-III L=12010	4	19.0КГ
А4	7		1.020-1/83.2-15 08-03	СТЕРЖЕНЬ ОТДЕЛЬНЫЙ	39	
				1.020.1-3ПВ.2-4 43-05 КП-304		
				СБОРОЧНЫЕ ЕДИНИЦЫ		
А4	4		1.020-1/83.2-15 12	ИЗДЕЛИЕ ЗАКЛАДНОЕ МН-6	3	
				ДЕТАЛИ		
ВЧ	6		40.013.12010	СТ. ОТД. ГОСТ 5781-82* Ф40 А-III L=12010	4	119КГ
А4	7		1.020-1/83.2-15 08-05	СТЕРЖЕНЬ ОТДЕЛЬНЫЙ	39	
				1.020.1-3ПВ.2-4 43-06 КП-305		
				СБОРОЧНЫЕ ЕДИНИЦЫ		
А4	4		1.020-1/83.2-15 11	ИЗДЕЛИЕ ЗАКЛАДНОЕ МН-5	3	
				ДЕТАЛИ		

ВЗАМ ИНВ № | ПОДПИСЬ И ДАТА | ИНВ № ПОДЛ

	1.020.1-3ПВ.2-4 43	ЛИСТ 2

117
9153/1

ФОРМАТ А4

ФОРМАТ	ЗОНА	ПОЗ	ОБОЗНАЧЕНИЕ	НАИМЕНОВАНИЕ	КОЛ	ПРИМЕЧАНИЕ
				СТ. ОТД. ГОСТ 5781-82*		
ВЧ	6		40.013.12010	Ф40 А-III L=12010	4	119КГ
А4	7		1.020-1/83.2-15 08-05	СТЕРЖЕНЬ ОТДЕЛЬНЫЙ	39	
				1.020.1-3ПВ.2-4 43-07 КП-306		
				СБОРОЧНЫЕ ЕДИНИЦЫ		
А4	4		1.020-1/83.2-15 12-01	ИЗДЕЛИЕ ЗАКЛАДНОЕ МН-8	3	
				ДЕТАЛИ		
				СТ. ОТД. ГОСТ 5781-82*		
ВЧ	6		40.013.12010	Ф40 А-III L=12010	4	119КГ
А4	7		1.020-1/83.2-15 08-05	СТЕРЖЕНЬ ОТДЕЛЬНЫЙ	39	
				1.020.1-3ПВ.2-4 43-08 КП-307		
				СБОРОЧНЫЕ ЕДИНИЦЫ		
А4	4		1.020-1/83.2-15 11-01	ИЗДЕЛИЕ ЗАКЛАДНОЕ МН-7	3	
				ДЕТАЛИ		
				СТ. ОТД. ГОСТ 5781-82*		
ВЧ	6		40.013.12010	Ф40 А-III L=12010	4	119КГ
А4	7		1.020-1/83.2-15 08-05	СТЕРЖЕНЬ ОТДЕЛЬНЫЙ	39	

1.020.1-3ПВ.2-4 43

ЛИСТ 3

ФОРМАТ А4

ФОРМАТ	ЗОНА	ПОЗ	ОБОЗНАЧЕНИЕ	НАИМЕНОВАНИЕ	КОЛ	ПРИМЕЧАНИЕ

ЭПВЦ Киев ЗНИИЭП

ОПЕРАТОР ТЛП КОРТ

ВЗАМ ИНВ №

ПОДПИСЬ И ДАТА

ИНВ №ПОДЛ

11с

118
9153/1

ЛИСТ

ФОРМАТ А4

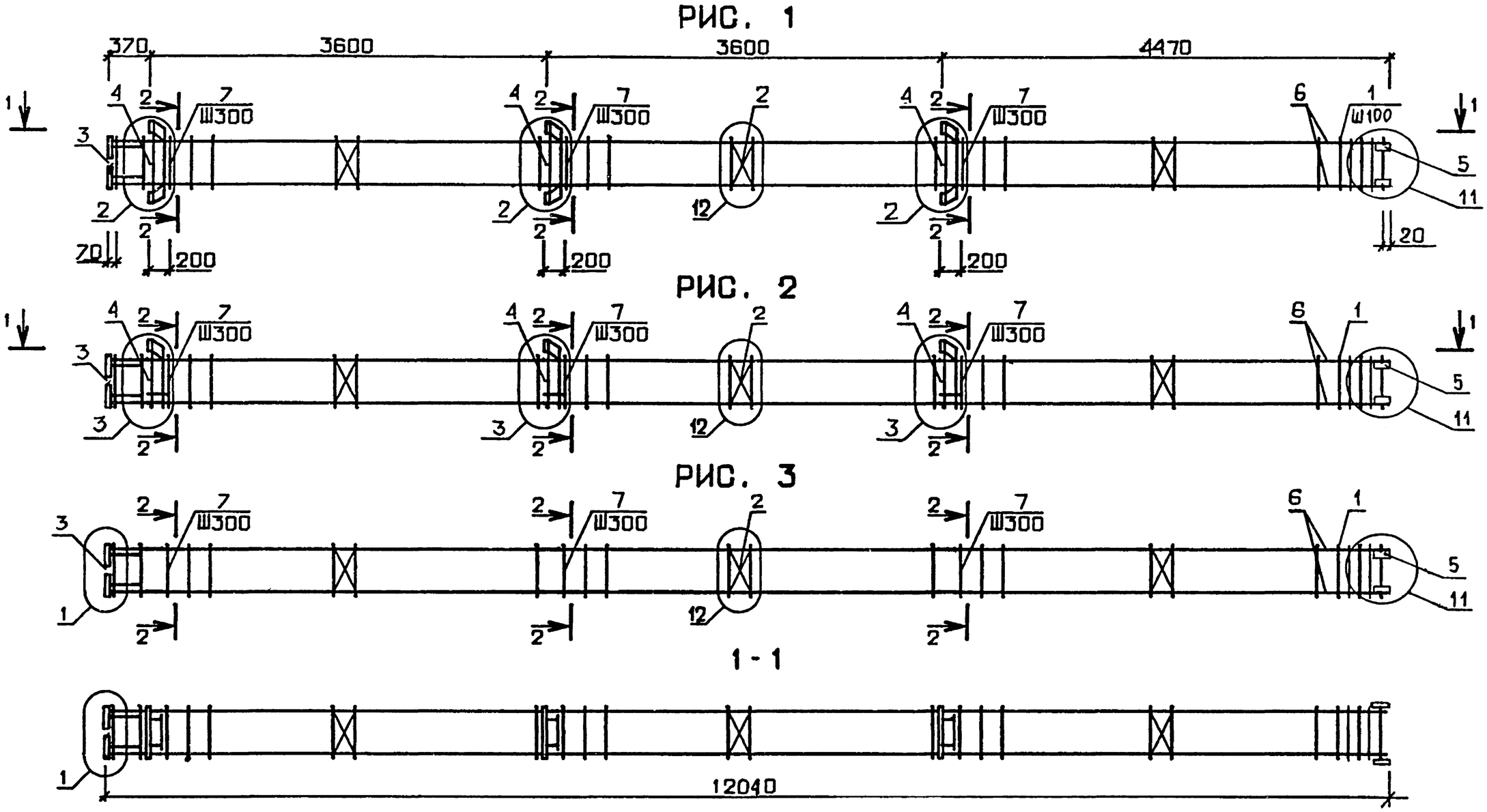

ОБОЗНАЧЕНИЕ	МАРКА	РИС.	МАССА,кг
I.020.I-3ПВ.2-4 43	КП-299	I	I54,7
-0I	КП-300	2	I37,6
-02	КП-30I	2	I48,5
-03	КП-302	3	I09,6
-04	КП-303	I	I68,8
-05	КП-304	I	576,4
-06	КП-305	2	559,3
-07	КП-306	I	590,5
-08	КП-307	2	570,2

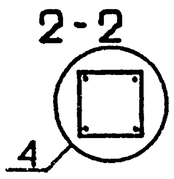

119
9153/1

НАЧ ОТД	ШЕВЧЕНКО		
Н КОНТР	РЕБРОВ		
ГЛ СПЕЦ	НИЧИПОРЕНКО		
ПРОВЕРИЛ	НИЧИПОРЕНКО		
РАЗРАБ	СКОРОБОГАТ		

1.020.1-3ПВ.2-4 43СБ

КАРКАС ПРОСТРАНСТВЕННЫЙ КП-299 - КП-307. СБОРОЧНЫЙ ЧЕРТЕЖ

СТАДИЯ	МАССА	МАСШТАБ
Р	СМ ТАБЛ	
ЛИСТ	ЛИСТОВ 1	

ГОСГРАЖДАНСТРОЙ
КиевЗНИИЭП

ФОРМАТ А3

ТЛП КОРТ
КиевЗНИИЭП

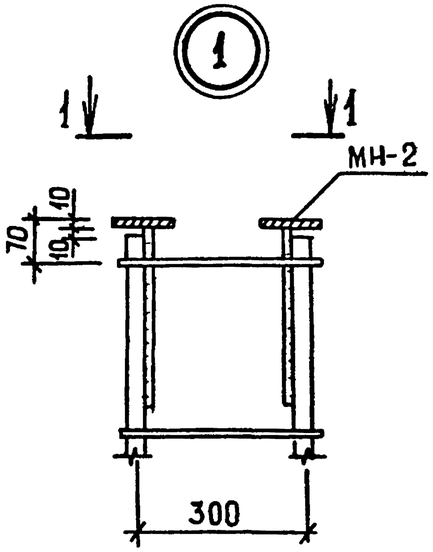

1-1

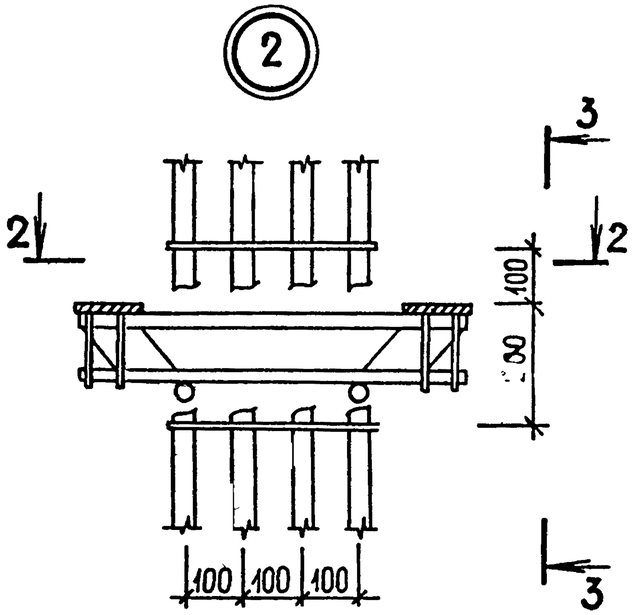

2-2

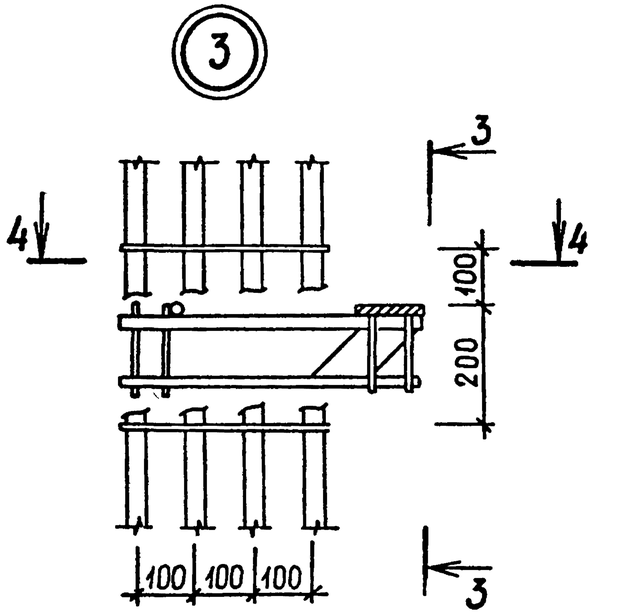

4-4

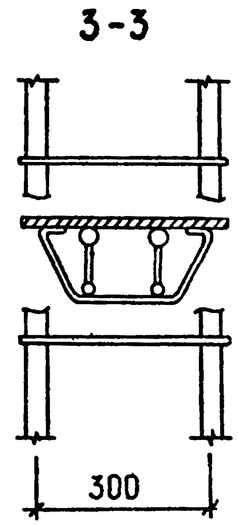

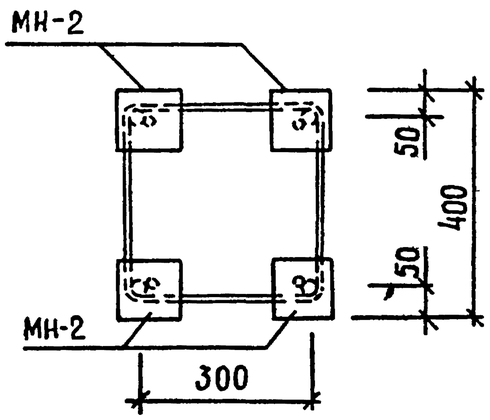

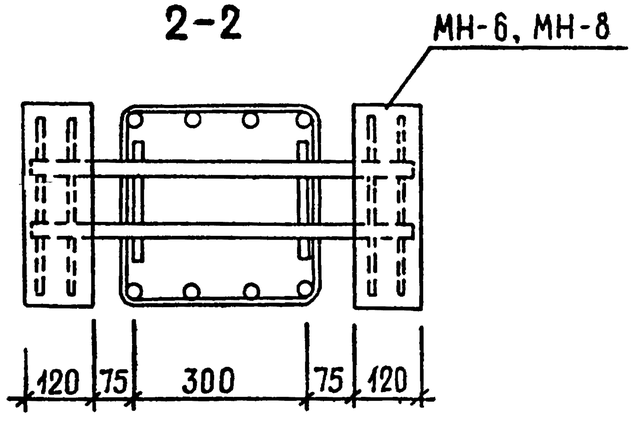

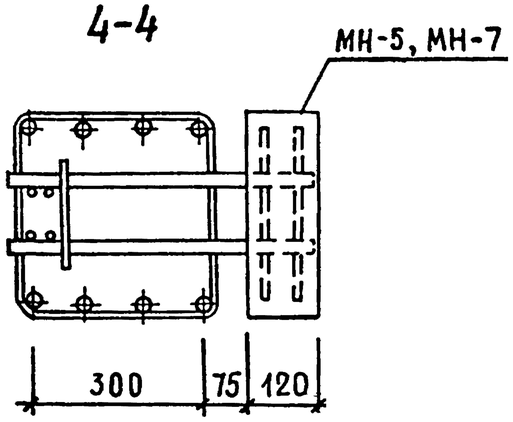

120
9153/1

				1.020.1-3ПВ.2-4 ООД1		
НАЧ ОТД	Шевченко					
Н КОНТР	Ребров			УЗЛЫ	СТАДИЯ	ЛИСТ	ЛИСТОВ
ГЛ СПЕЦ	Ничипоренко				Р	1	4
ПРОВЕРИЛ	Скоробогат				ГОСГРАЖДАНСТРОЙ	
РАЗРАБ	Греськив				КиевЗНИИЭП	

ФОРМАТ А3

7

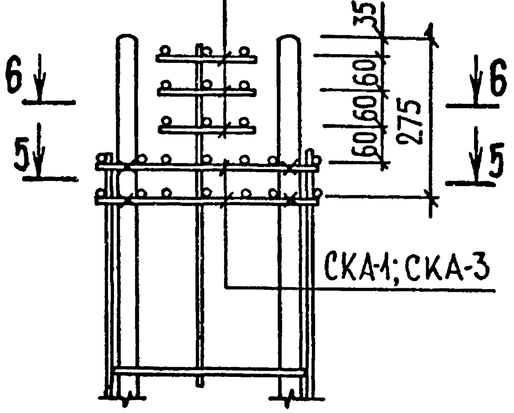

8

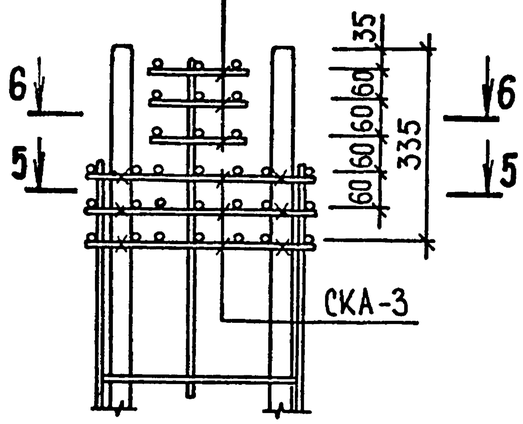

9

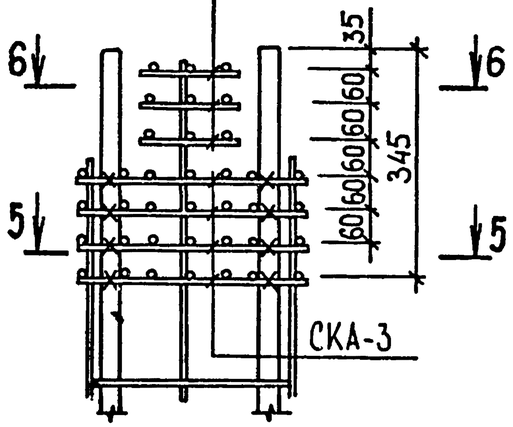

11

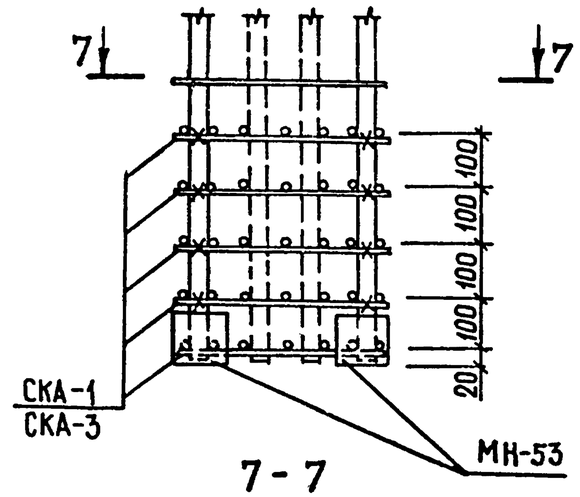

10

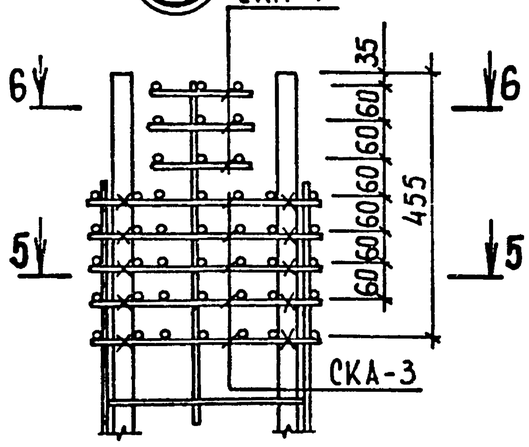

5 - 5

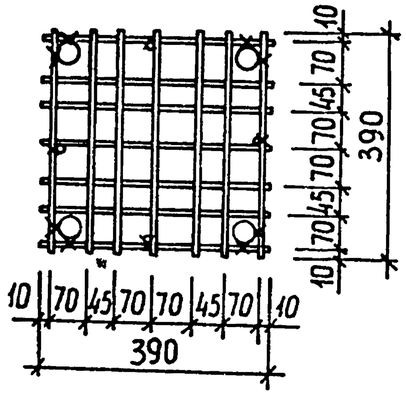

6 - 6

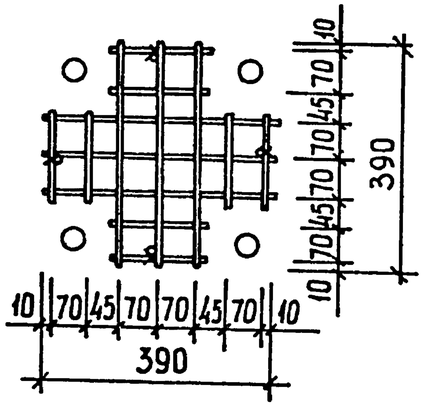

7 - 7

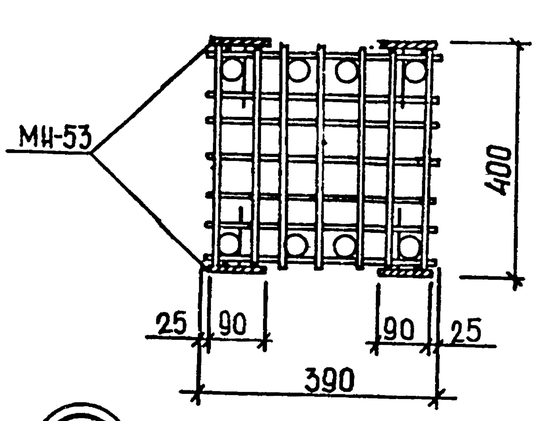

4

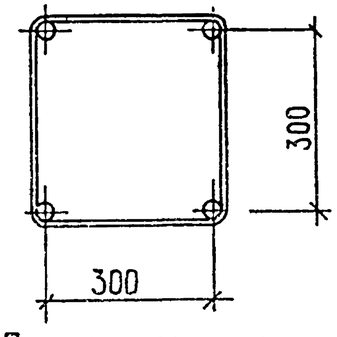

5

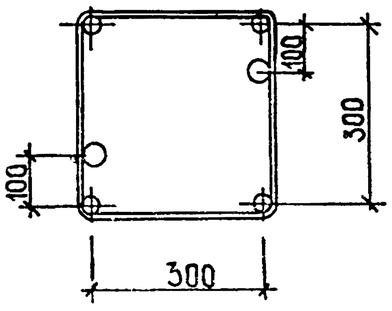

6

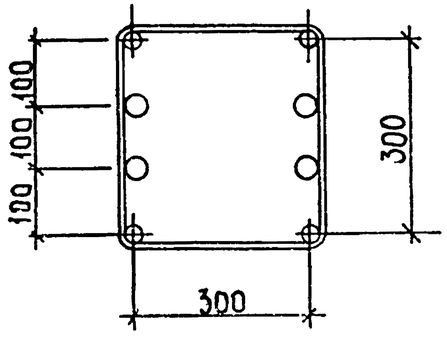

12

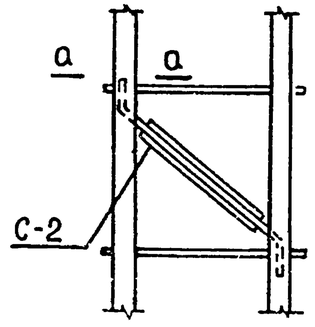

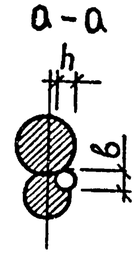

При установке закладных изделий МН-53 концы стержней нижней сетки СКА-1 (СКА-3) обрезать

121
9153/1

Примеры установки дополнительных закладных изделий

Для крепления диафрагм

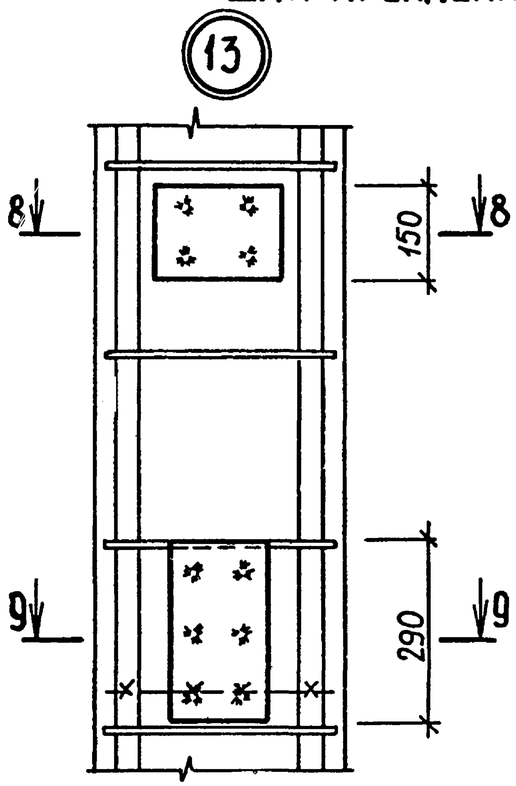

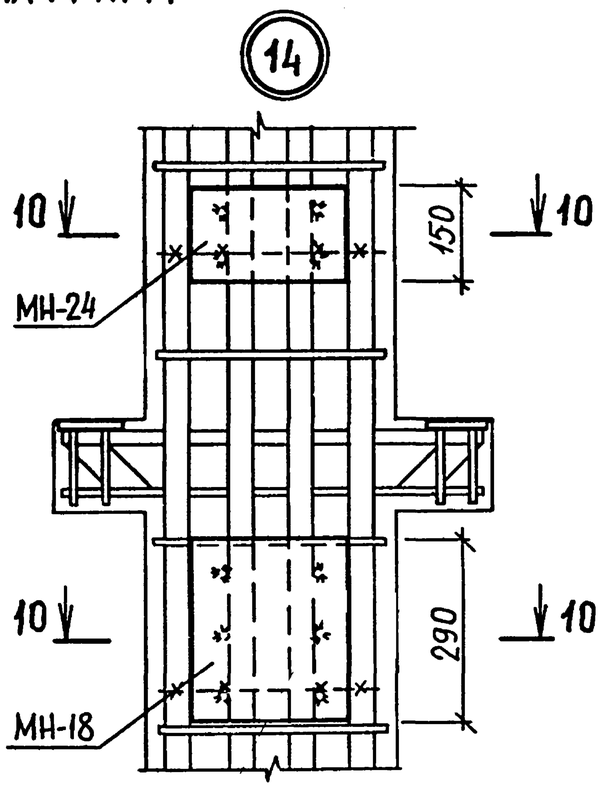

Для крепления стеновых панелей

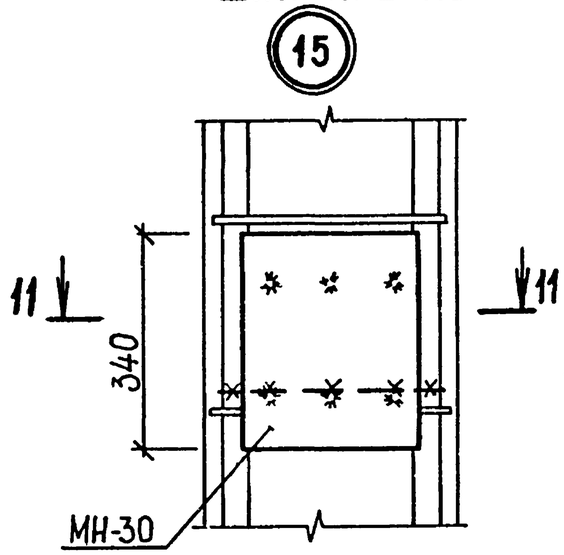

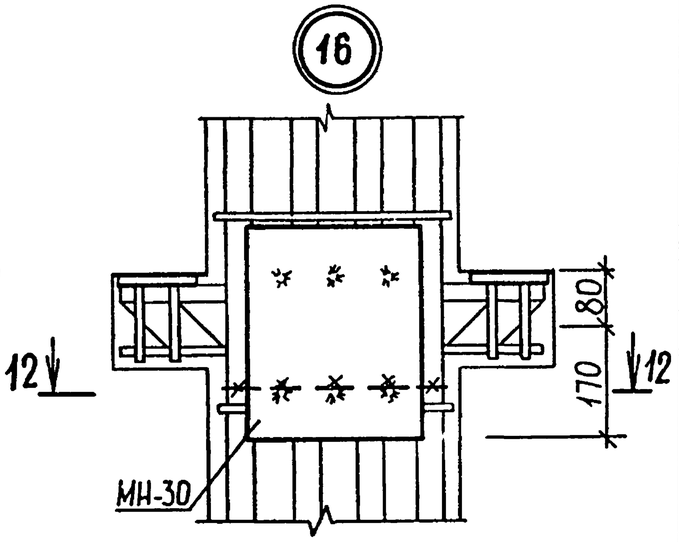

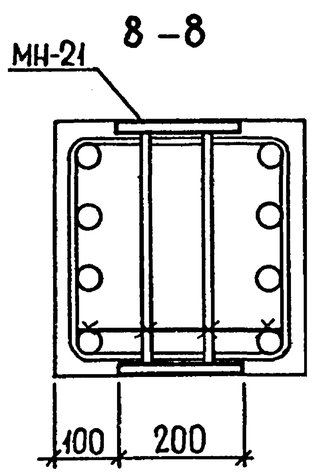

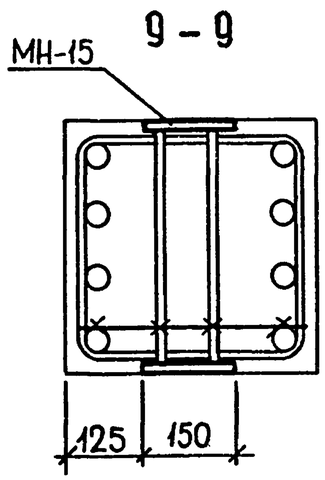

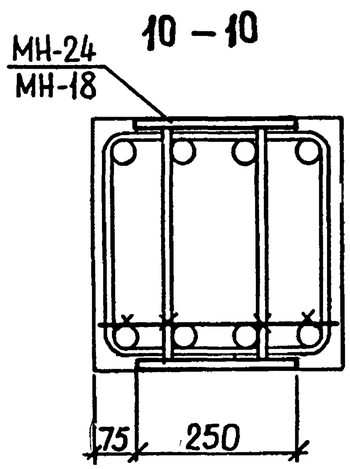

11 – 11

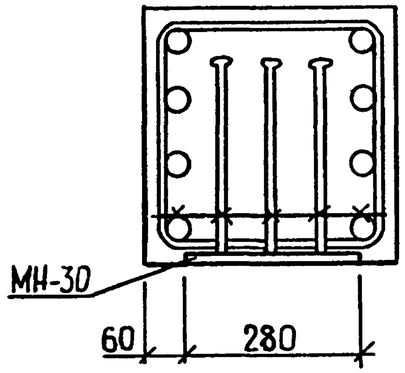

12 – 12

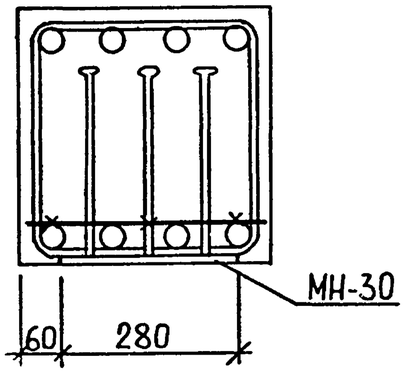

Примеры установки дополнительных закладных изделий

Для поворотного ригеля

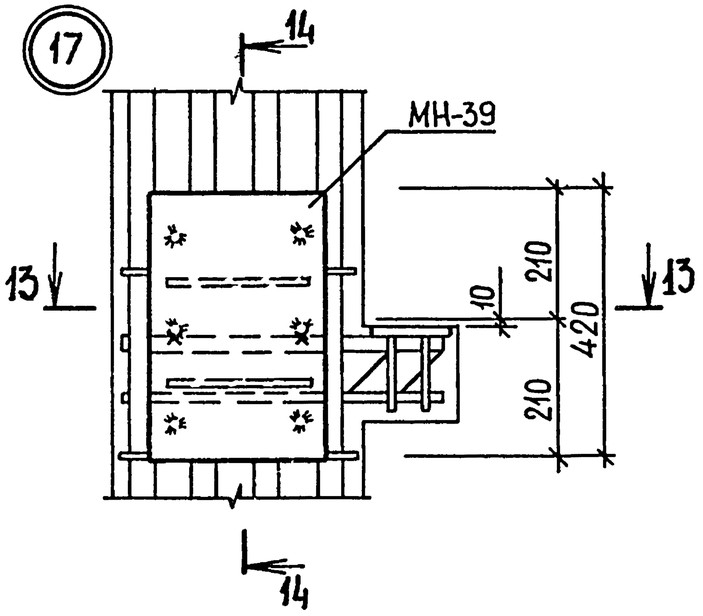

Для опорного столика крайней плиты

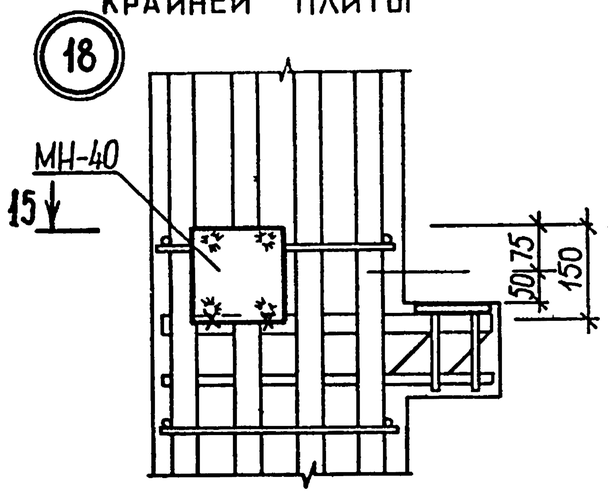

В зоне сеток косвенного армирования

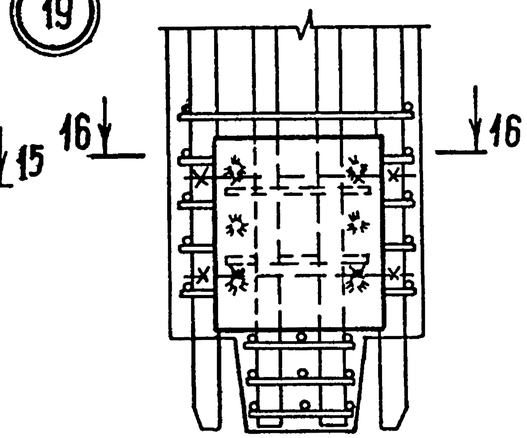

В зоне сеток косвенного армирования

