СССР
МИНИСТЕРСТВО ТРАНСПОРТНОГО СТРОИТЕЛЬСТВА
ГЛАВТРАНСПРОЕКТ

ГПИ СОЮЗДОРПРОЕКТ

ТИПОВОЙ ПРОЕКТ

СЕРИЯ 3.503-14

СБОРНЫЕ ЖЕЛЕЗОБЕТОННЫЕ ПРОЛЕТНЫЕ СТРОЕНИЯ
ДЛЯ АВТОДОРОЖНЫХ МОСТОВ

ВЫПУСК 2

ПРОЛЕТНЫЕ СТРОЕНИЯ С ДИАФРАГМАМИ
ИЗ ЦЕЛЬНОПЕРЕВОЗИМЫХ БАЛОК,
ДЛИНОЙ 12,15 И 18 М
С ВАРИАНТОМ ДЛИНОЙ 11,36; 14,06 И 16,76 М.,
АРМИРОВАННЫХ КАРКАСНОЙ АРМАТУРОЙ КЛАССА А-II.

ИНВ. № 710/2

МОСКВА 1977 г.

Сб. 7

С С С Р
МИНИСТЕРСТВО ТРАНСПОРТНОГО СТРОИТЕЛЬСТВА
ГЛАВТРАНСПРОЕКТ
ГПИ СОЮЗДОРПРОЕКТ

ТИПОВОЙ ПРОЕКТ

СЕРИЯ 3.503-14

СБОРНЫЕ ЖЕЛЕЗОБЕТОННЫЕ ПРОЛЕТНЫЕ СТРОЕНИЯ
ДЛЯ АВТОДОРОЖНЫХ МОСТОВ.

ВЫПУСК 2

ПРОЛЕТНЫЕ СТРОЕНИЯ С ДИАФРАГМАМИ
ИЗ ЦЕЛЬНОПЕРЕВОЗИМЫХ БАЛОК,
ДЛИНОЙ 12, 15 и 18 м
С ВАРИАНТОМ ДЛИНОЙ 11,36; 14,06 и 16,76 м,
АРМИРОВАННЫХ КАРКАСНОЙ АРМАТУРОЙ КЛАССА А-II

Проект утвержден
Министерством автомобильного
транспорта и шоссейных дорог РСФСР
19 июня 1969 г
протокол № 84.

Директор ГПИ Союздорпроект	Подпись	Звонков Н.Ф.
Главный инженер ГПИ Союздорпроект	—"—	Завадский В.Б.
Начальник отдела искусственных сооружений	—"—	Чаруйский А.П.
Главный инженер проекта	—"—	Гальперин Р.М.

МОСКВА 1977 г.

710/2	2

Наименование	NN листов.
Пояснения	4,5
Расчетный лист	6
Сводные таблицы расхода материалов	7,8,9,10 11,12
Компоновка габаритов для пролетов 12,15,18 м и 11,36, 14,06, 16.76 м.	13
Вариант с пониженными тротуарами. Компоновка габаритов для пролетов 12,15 и 18м; 11.36; 14.06; 16.76 м	14
Общий вид пролетного строения 12 м: Фасад и таблицы показателей.	15
Опалубочный чертеж крайней балки длиной 12.0 м. Марка Б кр.-12.	16
Опалубочный чертеж промежуточной балки длиной 12.0 м. Марка Б пр.-12.	17
Армирование ребра крайней и промежуточной балок длиной 12.0 м, Б кр.-12 и Б пр.-12	18
Схема разбивки закладных деталей для прикрепления тротуаров в балках Б кр-12.	19
Общий вид пролетного строения длиной 15 м. Фасад и таблицы показателей.	20
Опалубочный чертеж крайней балки длиной 15.0 м. Марка Б кр.-15.	21
Опалубочный чертеж промежуточной балки длиной 15.0 м. Марка Б пр.-15.	22
Армирование ребра крайней и промежуточной балок длиной 15.0 м, Б кр.-15 и Б пр-15.	23
Схема разбивки закладных деталей для крепления тротуаров в балках Б кр-15.	24
Общий вид пролетного строения длиной 18 м. Фасад и таблицы показателей.	25
Опалубочный чертеж крайней балки длиной 18.0 м. Марка Б кр-18.	26
Опалубочный чертеж промежуточной балки длиной 18.0 м. Марка Б пр.-18.	27
Армирование ребра крайней и промежуточной балок длиной 18.0 м. Б кр-18 и Б пр-18.	28
Схема разбивки закладных деталей для крепления тротуаров в балках Б кр-18.	29
Армирование плиты крайних балок длиной 12, 15 и 18 м.	30
Армирование плиты промежуточных балок длиной 12, 15 и 18 м.	31
Схема расположения арматурных сеток и выборка арматуры плит балок длиной 12,15 и 18 м.	32
Общий вид пролетного строения длиной 11.36 м. Фасад и таблицы показателей.	33
Опалубочный чертеж крайней балки длиной 11.36 м. Марка Б кр-11.36.	34
Опалубочный чертеж промежуточной балки длиной 11,36 м. Марка Б пр-11.36.	35
Армирование ребра крайней и промежуточной балок длиной 11.36 м.	36
Схема разбивки закладных деталей для крепления тротуаров в балках Б кр-11.36.	37
Армирование концевого участка плиты крайней и промежуточной балок длиной 11.36 м.	38
Общий вид пролетного строения длиной 14,06 м Фасад и таблицы показателей.	39
Опалубочный чертеж крайней балки длиной 14.06 м. Марка Б кр-14.06.	40
Опалубочный чертеж промежуточной балки длиной 14.06 м. Марка Б пр-14.06.	41
Армирование ребра крайней и промежуточной балок длиной 14,06 м, Б кр-14.06 и Б пр-14.06.	42
Схема разбивки закладных деталей для крепления тротуаров в балках Б кр-14.06.	43
Армирование концевого участка плиты крайней и промежуточной балок длиной 14.06 м.	44
Общий вид пролетного строения длиной 16.76 м. Фасад и таблицы показателей.	45
Опалубочный чертеж крайней балки длиной 16.76м. Марка Б кр.-16.76.	46
Опалубочный чертеж промежуточной балки длиной 16.76 м. Марка Б пр-16.76.	47
Армирование ребра крайней и промежуточной балок длиной 16.76 м. Б кр.-16.76 и Б пр-16.76.	48
Схема разбивки закладных деталей для крепления тротуаров в балках Б кр-16.76.	49
Армирование концевого участка плиты крайней и промежуточной балок длиной 16.76 м.	50
Схема расположения арматурных сеток и выборка арматуры плит балок длиной 11,36, 14,06 и 16.76 м.	51
Армирование концевых диафрагм крайних и промежуточных балок длиной 12, 15, 18 м и 11.36, 14.06 и 16.76м.	52
Конструкция стыка концевых диафрагм.	53
Армирование промежуточных диафрагм крайних и промежуточных балок длиной 12, 15, 18 м и 11.36; 14,06 и 16.76 м.	54
Конструкция стыка промежуточных диафрагм.	55
Детали приварки стержней в арматурных каркасах.	56
Схема разбивки тротуарных блоков, подтротуарных балок и перил для пролетных строений длиной 12.15 и 18 м.	57
Схема разбивки тротуарных блоков, подтротуарных балок и перил для пролетных строений длиной 11.36; 14.06 и 16.76 м.	58
Детали крепления тротуарных блоков, подтротуарных балок и перил.	59
Схема разбивки тротуарных блоков и перил при варианте проезжей части с пониженными тротуарами для пролетных строений длиной 12.15 и 18 м.	60
Схема разбивки тротуарных блоков и перил при варианте проезжей части с пониженными тротуарами для пролетных строений длиной 11.36; 14.06 и 16.76.	61
Детали прикрепления тротуарных блоков при пониженных тротуарах.	62
Конструкция металлических опорных частей для пролетных строений длиной 12,15 и 18 м; 11,36; 14.06 и 16,76м	63

В состав 2 выпуска типового проекта сборных железобетонных пролетных строений длиной от 6 до 21 м для автодорожных мостов входят рабочие чертежи пролетных строений с диафрагмами из цельноперевозимых балок длиной 12, 15 и 18 м и с вариантом балок длиной 11.36; 14.06 и 16.76 м, армированных каркасной арматурой класса А-II, выполненные в соответствии с планом типового проектирования Госстроя на 1968 г. и по протоколу технического совещания при главном инженере Управления капитального строительства Минавтошосдора РСФСР от 19 апреля 1968 г N 94, утвержденному заместителем министра автомобильного транспорта и шоссейных дорог РСФСР 2 июля 1968 г.

В проект внесены добавления, предусмотренные протоколом N 84 технического совещания при главном инженере Управления капитального строительства Минавтошосдора РСФСР, утвержденным заместителем министра автомобильного транспорта и шоссейных дорог РСФСР 19 июня 1969 г.

Конструкция пролетных строений предназначена для строительства и эксплуатации в местности с расчетной температурой минус 40°С и выше.

При назначении генеральных размеров мостов надлежит руководствоваться принятыми в проекте данными.

Полная длина пролетного строения, м	Расчетный пролет, м	Расстояние между осями опор, м
12	11,4	12.05
15	14.4	15,05
18	17.4	18.05
11.36	10.76	11.41
14.06	13,46	14,11
16.76	16,16	16, 81

§1. Технические условия.

Пролетные строения запроектированы в соответствии с Техническими условиями проектирования железнодорожных, автодорожных и городских мостов и труб (СН-200-62), Указаниями по проектированию железобетонных и бетонных конструкций железнодорожных, автодорожных и городских мостов и труб (СН 365-67).

При применении пролетных строений на путепроводах через электрифицированные пути руководствоваться инструкцией по защите железобетонных конструкций от коррозии, вызываемой блуждающими токами (СН-65-67)

Временная расчетная нагрузка принята Н-30 и НК-80; толпа на тротуарах 400 кг/м² в сочетании с нагрузкой Н-30.

Габариты проезжей части мостов и путепроводов предусмотрены Г-7, Г-8, Г-9 и Г-10,5 при ширине тротуаров 1.0 и 1.5 м.

§2. Материалы.

Для изготовления балок пролетных строений применяется гидротехнический бетон по ГОСТ 4795-68 марки 300 Мрз-300. Условия приготовления бетона предусмотрены по группе А, в соответствии с СН 365-67. Для районов строительства с климатическими условиями, соответствующими среднемесячной температуре наиболее холодного месяца минус 15°С и выше - марка бетона по морозостойкости должна быть не ниже Мрз-200.

При подборе состава бетона и укладке бетонной смеси обратить особое внимание на получение высокой плотности бетона, особенно в зоне расположения каркаса нижнего пояса.

Бетон должен изготавливаться на цементе с небольшой осадкой и с расходом не более 450 кг/м³.

Для изготовления бетонной смеси должны применяться цементы, удовлетворяющие требованиям ГОСТ 10178-62* и п.5.54 СН и П III.Д2-62.

В качестве крупного заполнителя рекомендуется применять промытый щебень из прочных и морозостойких изверженных и осадочных горных пород не ниже марки 1000. Щебень должен состоять из фракций 5-10 мм и 10-20 мм, дозируемых в бетонную смесь раздельно. Содержание глинистых, илистых и пылевидных частиц в щебне не должно превышать 1% по весу.

Для мелкого заполнителя следует применять промытый крупнозернистый и среднезернистый песок с содержанием пылевидных и глинистых (илистых) частиц не более 3% по весу.

При подборе состава бетона стремиться к повышению жесткости бетонной смеси, ограничивая ее жесткость только возможностью обеспечения высококачественной укладки плотного бетона в конструкции, учитывая принятые способы укладки и уплотнения бетонной смеси; для балок, как правило, следует принимать осадку конуса не выше 4.

При подборе состава бетона следует ограничивать водоцементное отношение величиной порядка 0,4.

Выдержку свежеформированной балки на посту с раскрывающейся опалубкой следует производить без применения искусственного обогрева (паровые рубашки и др.) Пропаривание балок должно выполняться по мягкому режиму при максимальной температуре 60-70°С, скорости подъема температуры и остывания 3-6 градусов в час.

Арматура несущих каркасов, рабочая арматура плиты и диафрагм и продольная противоусадочная арматура - стержни периодического профиля из углеродистой горячекатаной стали класса А-II по ГОСТ 5781-61 марки Ст.5сп мартеновской выплавки по ГОСТ 380-60*. При диаметрах до 28 мм разрешается применение стали марки Ст.5 сп конверторной выплавки по ГОСТ 380-60*.

Прочая арматура - гладкие круглые стержни из углеродистой горячекатаной стали класса А-I по ГОСТ 5781-61 марок ВМСт.3 сп и ВКСт.3 сп по ГОСТ 380-60*. Допускается применение арматурной стали класса А-I марок ВМ Ст.3пс и ВКСт.3пс, а также стали мартеновской и конверторной выплавки марок Ст.3сп и Ст.3пс.

Для подъемных петель применяется горячекатаная сталь спокойной выплавки класса А-I по ГОСТ 5781-61

марки ВМСт. 3 сп, а при диаметрах петель менее 28 мм, также марки ВКСт. 3 сп по ГОСТ 380-60*.

Закладные детали для прикрепления подтротуарных балок, тротуарных блоков и опорных частей принимаются из полосовой или универсальной стали по ГОСТ 82-57 и 103-57 марки ВМСт. 3сп по ГОСТ 380-60*.

Металл опорных частей - универсальный прокат по ГОСТ 82-57 из стали марки ВМСт. 3 сп по ГОСТ 380-60*.

§3. Особенности конструкции.

В поперечном направлении балки пролетных строений расставлены на расстоянии 1.40 м друг от друга.

Поперечное сечение пролетного строения компонуется из крайних и промежуточных балок. Крайние балки отличаются от промежуточных наличием односторонних диафрагм, закладных деталей для прикрепления подтротуарных балок, а в габаритах Г-7 с тротуарами 1.0 м, Г-8, Г-9 и Г-10,5 с тротуарами 1.5 м для прикрепления соответствующих тротуарных блоков.

При применении металлических опорных частей в опорных сечениях балок следует установить закладные листы для прикрепления верхних плит опорных частей.

При применении резиновых опорных частей закладные листы не устанавливаются.*)

Балки маркируются в зависимости от их длины и положения в поперечном сечении.

Пролетные строения запроектированы с диафрагмами. Соединение балок между собой производится только по диафрагмам - при помощи сварки выпусков арматуры, с последующим бетонированием стыка между диафрагмами. Бетонирование стыка должно производиться при тщательном контроле и с принятием мер по обеспечению сцепления бетона омоноличивания с бетоном конструкции.

*) Кроме случаев необходимости прикрепления к балкам стальных клиновидных прокладок при установке пролетных строений на продольном уклоне более 0,01

Тротуарные блоки Г-образной формы опираются свободными концами на подтротуарные балки по выравнивающему слою раствора. Для предохранения тротуарных блоков от сдвига, на поверхности крайних балок устраивается бетонный упор.

Кроме этого, блоки тротуаров шириной 1.0 м в габарите Г-7 и шириной 1.5 м в габаритах Г-8, Г-9 и Г-10.5 и подтротуарные балки прикрепляются через закладные детали к крайним балкам при помощи сварки.

В проекте приведена конструкция проезжей части с пониженными тротуарами и высокими ограждающими бордюрами.

Перила на пролетных строениях запроектированы бесстоечные. Прикрепление перильных блоков к тротуарам осуществляется при помощи приварки закладных деталей, имеющихся в тротуарных блоках и блоках перильного ограждения. Наружные поверхности закладных деталей защищаются от коррозии окраской, торкретированием цементным раствором или оцинковкой распылителем. Допускается также обмазка фенольным грунтом ФЛ-03К по ГОСТ 9109-59.

Конструкция тротуаров, перил, деформационных швов, резиновых опорных частей; конструкция и гидроизоляция проезжей части принимаются по выпуску 4 (приложение) типового проекта серии 3.503-14 (инв. № 710/4)

СДП	Сборные железобетонные пролетные строения длиной от 6 до 21 м для автодорожных мостов	Пролетные строения с диафрагмами с каркасной арматурой.	
1968		Пояснения	710/2 5

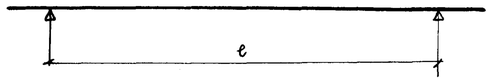

Длина пролетного строения	Расчетный пролет	Высота главной балки	Наименование усилий	Положение сечений	Нормативные усилия: от постоянной нагрузки	от толпы	от Н-30 (без динамического коэффициента)	от НК-80	Суммарные: постоянная нагрузка + толпа + Н-30	Суммарные: постоянная нагрузка + НК-80	Расчетные усилия: от постоянной нагрузки	от толпы	от Н-30	от НК-80	Суммарные: постоянная нагрузка + толпа + Н-30	Суммарные: постоянная нагрузка + НК-80	Площадь арматуры - Fa	Расчет на прочность по изгибающему моменту M ≤ Rc·Sб: Расчетное сопротивление: арматуры - Ra	бетона - Rc	h0 - полезная высота сечения	Высота сжатой зоны сечения - X	β2 X/h0 ≤ 0.55	Sб - статический момент площади сечения сжатой зоны бетона	Rc · Sб
м	м	см	—	—	—	—	—	—	—	—	—	—	—	—	—	—	см²	кг/см²	кг/см²	см	см	—	см³	тм
1	2	3	4	5	6	7	8	9	10	11	12	13	14	15	16	17	18	19	20	21	22	23	24	25
12	11.4	90	M	ℓ/2	26.3	4.7	22.3	52.0	53.3	78.3	31.4	6.6	39.0	57.2	77.0	88.6	48.3	2400	150	81.9	5.5	0.067	61100	91.6
				ℓ/4	19.8	—	—	39.0	—	58.8	23.6	—	—	42.9	—	66.5	48.3	2400	150	81.9	5.5	0.067	61100	91.6
			T-M	опора	—	—	—	—	—	—	—	—	—	—	—	—	16.1	2400	150	85.3	1.8	0.021	21700	32.6
			Q	ℓ/2	—	—	—	7.5	—	7.5	—	—	—	8.3	—	8.3	—	—	—	—	—	—	—	—
				ℓ/4	4.6	—	—	13.2	—	17.8	5.5	—	—	14.5	—	20.0	—	—	—	—	—	—	—	—
			T	опора	8.2	—	—	20.1	—	28.3	9.9	—	—	22.1	—	32.0	—	—	—	—	—	—	—	—
15	14.4	90	M	ℓ/2	37.2	6.5	31.0	67.4	74.7	104.6	44.8	9.1	53.4	74.1	107.3	118.3	68.3	2400	150	80.0	7.5	0.094	80300	121.0
				ℓ/4	27.8	4.9	23.2	50.6	55.9	78.4	33.5	6.8	40.0	55.7	80.3	89.2	48.2	2400	150	81.9	5.5	0.067	61000	91.4
			T-M	опора	—	—	—	—	—	—	—	—	—	—	—	—	32.2	2400	150	83.6	3.7	0.044	42000	63.0
			Q	ℓ/2	—	—	—	8.4	—	8.4	—	—	—	9.3	—	9.3	—	—	—	—	—	—	—	—
				ℓ/4	5.2	—	—	14.0	—	19.2	6.2	—	—	15.4	—	21.6	—	—	—	—	—	—	—	—
			T	опора	10.3	—	—	23.2	—	33.5	12.4	—	—	25.5	—	38.0	—	—	—	—	—	—	—	—
18	17.4	105	M	ℓ/2	61.0	9.2	41.3	87.0	111.5	148.0	72.6	12.9	70.1	95.7	155.6	168.3	84.4	2400	150	92.1	9.0	0.098	110800	108.0
				ℓ/4	45.7	6.9	32.7	65.2	85.3	110.9	54.4	9.7	55.3	71.8	119.4	126.2	64.3	2400	150	94.6	7.2	0.076	91800	137.0
			T-M	опора	—	—	—	—	—	—	—	—	—	—	—	—	32.2	2400	150	98.6	3.7	0.038	49600	75.0
			Q	ℓ/2	—	—	—	9.0	—	9.0	—	—	—	9.9	—	9.9	—	—	—	—	—	—	—	—
				ℓ/4	7.0	—	—	15.0	—	22.0	8.4	—	—	16.5	—	24.9	—	—	—	—	—	—	—	—
			T	опора	13.2	—	—	21.9	—	35.1	15.8	—	—	24.1	—	39.9	—	—	—	—	—	—	—	—
11.36	10.76	90	M	ℓ/2	23.6	—	—	48.5	—	72.1	28.0	—	—	53.3	—	81.3	48.3	2400	150	81.9	5.5	0.067	61100	91.6
				ℓ/4	17.6	—	—	36.3	—	53.9	21.0	—	—	39.9	—	60.9	32.2	2400	150	81.9	5.5	0.067	61100	91.6
			T-M	опора	—	—	—	—	—	—	—	—	—	—	—	—	16.1	2400	150	85.3	1.8	0.021	21700	32.6
			Q	ℓ/2	—	—	—	7.2	—	7.2	—	—	—	8.0	—	8.0	—	—	—	—	—	—	—	—
				ℓ/4	4.4	—	—	13.1	—	17.5	5.2	—	—	14.4	—	19.6	—	—	—	—	—	—	—	—
			T	опора	7.8	—	—	19.8	—	27.6	9.3	—	—	21.8	—	31.1	—	—	—	—	—	—	—	—
14.06	13.46	90	M	ℓ/2	32.4	—	—	61.6	—	94.0	39.0	—	—	67.8	—	106.8	64.3	2400	150	80.3	7.2	0.090	77100	115.5
				ℓ/4	24.5	—	—	46.4	—	70.9	29.5	—	—	51.0	—	80.5	48.2	2400	150	81.9	5.5	0.067	61000	91.4
			T-M	опора	—	—	—	—	—	—	—	—	—	—	—	—	32.2	2400	150	83.6	3.7	0.044	42000	63.0
			Q	ℓ/2	—	—	—	7.9	—	7.9	—	—	—	8.6	—	8.6	—	—	—	—	—	—	—	—
				ℓ/4	4.8	—	—	13.4	—	18.2	5.8	—	—	14.8	—	20.6	—	—	—	—	—	—	—	—
			T	опора	9.6	—	—	20.5	—	30.1	11.6	—	—	22.5	—	34.1	—	—	—	—	—	—	—	—
16.76	16.16	105	M	ℓ/2	53.0	—	—	80.0	—	133.0	63.2	—	—	88.0	—	151.2	80.4	2400	150	92.6	8.6	0.093	106500	160.0
				ℓ/4	39.7	—	—	59.7	—	99.4	47.2	—	—	65.7	—	112.9	64.3	2400	150	94.6	7.2	0.076	91800	137.0
			T-M	опора	—	—	—	—	—	—	—	—	—	—	—	—	32.2	2400	150	98.6	3.7	0.038	49600	75.0
			Q	ℓ/2	—	—	—	8.7	—	8.7	—	—	—	9.6	—	9.6	—	—	—	—	—	—	—	—
				ℓ/4	6.6	—	—	14.5	—	21.1	7.8	—	—	16.0	—	23.8	—	—	—	—	—	—	—	—
			T	опора	12.3	—	—	21.8	—	34.1	14.7	—	—	23.9	—	38.6	—	—	—	—	—	—	—	—

Длина пролетного строения	Расчетный пролет	Высота главной балки	Положение сечений	Расчет на прочность по поперечной силе Q ≤ max ΣRaFx + mao ΣRaFo Sinα + Qб: max ≤ RaFx - усилие в хомутах	mao ≤ RaFo Sinα - усилие в отгибах	Qб - усилие в бетоне	Суммарное усилие mao ≤ RaFo·Sinα + Qб	Расчетная поперечная сила у конца сечения Q	Величина раскрытия трещин: в сечении нормальном к продольной арматуре	в сечении нормальном к наклонной арматуре	Расчет на трещиностойкость по наклонным сечениям σг.р. = Q/Σb ≤ Rг.р.о.: Qo - расчетная поперечная сила	z - плечо внутренней пары сил	в - ширина сечения	σг.р. - главное растягивающее напряжение	Rг.р.о - расчетное сопротивление бетона
м	м	см	—	т	т	т	т	т	см	см	т	см	см	кг/см²	кг/см²
1	2	3	5	26	27	28	29	30	31	32	33	34	35	36	37
12	11.4	90	ℓ/2	Хомуты не учитываются, так как они не воспринимают крутящий момент, действующий на стенку.	—	—	—	—	0.007	—	—	—	—	—	—
			ℓ/4		—	—	—	—	0.007	—	—	—	—	—	—
			опора		—	—	—	—	0.011	—	—	—	—	—	—
			ℓ/2		—	—	—	—	—	—	6.0	79.1	17	4.5	32
			ℓ/4		3.9	16.7	20.6	16.0	—	—	—	—	—	—	—
			опора		15.5	22.2	37.7	27.0	—	0.015	24.3	84.4	17	17	32
15	14.4	90	ℓ/2		—	—	—	—	0.006	—	—	—	—	—	—
			ℓ/4		—	—	—	—	—	—	—	—	—	—	—
			опора		—	—	—	—	—	—	—	—	—	—	—
			ℓ/2		—	—	—	—	—	—	6.10	76.3	17	5.2	32
			ℓ/4		15.5	20.4	35.9	27.0	—	—	—	—	—	—	—
			опора		15.5	30.6	46.1	36.0	—	0.014	33.34	81.7	17	21.0	32
18	17.4	105	ℓ/2		—	—	—	—	0.007	—	—	—	—	—	—
			ℓ/4		—	—	—	—	0.007	—	—	—	—	—	—
			опора		—	—	—	—	0.008	—	—	—	—	—	—
			ℓ/2		3.9	18.7	22.6	18.5	—	0.011	7.2	88.3	17	4.8	32
			ℓ/4		15.5	21.1	36.6	28.0	—	0.011	—	—	—	—	—
			опора		15.5	42.4	57.9	37.0	—	0.010	30.7	96.7	17	18.7	32
11.36	10.76	90	ℓ/2		—	—	—	—	0.006	—	—	—	—	—	—
			ℓ/4		—	—	—	—	0.007	—	—	—	—	—	—
			опора		—	—	—	—	0.011	—	—	—	—	—	—
			ℓ/2		—	—	—	—	—	—	—	—	—	—	—
			ℓ/4		15.5	16.7	32.2	19.6	—	—	—	—	—	—	—
			опора		15.5	22.2	37.7	26.0	—	0.015	23.6	84.4	17	16.5	32
14.06	13.46	90	ℓ/2		—	—	—	—	0.005	—	—	—	—	—	—
			ℓ/4		—	—	—	—	0.007	—	—	—	—	—	—
			опора		—	—	—	—	0.007	—	—	—	—	—	—
			ℓ/2		—	—	—	—	—	—	—	—	—	—	—
			ℓ/4		3.9	17.8	21.7	21.0	—	0.015	—	—	—	—	—
			опора		15.5	37.3	52.8	31.0	—	0.009	26.0	81.7	17	18.8	32
16.76	16.16	105	ℓ/2		—	—	—	—	0.006	—	—	—	—	—	—
			ℓ/4		—	—	—	—	0.007	—	—	—	—	—	—
			опора		—	—	—	—	0.008	—	—	—	—	—	—
			ℓ/2		3.9	18.7	22.6	15.5	—	—	7.0	88.3	17	4.6	32
			ℓ/4		—	—	—	—	—	0.011	—	—	—	—	—
			опора		15.5	42.4	57.9	36.0	—	—	29.7	96.7	17	18.1	32

Минтрансстрой СССР Главтранспроект ГПИ Союздорпроект Отдел искусственных сооружений	Начальник отдела Чарийский	Гл. специалист отдела Понкратов	Гл. инженер проекта Гальперин
Составил Штеменко	Проверил Оранская	Руководитель бригады Озс	

СДП 1968	Сборные железобетонные пролетные строения длиной от 6 до 21 м для автодорожных мостов	Пролетные строения с диафрагмами с каркасной арматурой	710/2 — 6
		Расчетный лист	

Длина пролета, м	Габарит	Ширина тротуаров, м	Балки пролетных строений. Крайние. Марка балок	Количество, шт	Потребность материалов. Бетон. Марка	Бетон. Объем, м³	Сталь. Арматурная. Класса А-I, т	Арматурная. Класса А-II, т	Полосовая, т	Промежуточные. Марка балок	Количество, шт.	Потребность материалов. Бетон. Марка	Бетон. Объем, м³	Сталь. Арматурная. Класса А-I, т	Арматурная. Класса А-II, т	Полосовая, т	Поперечное соединение балок пролетного строения. Бетон омоноличивания. Марка	Бетон. Объем, м³	Сталь. Арматурная. Класса А-I, т	Полосовая, т	Итого на одно пролетное строение. Бетон. Марка	Бетон. Объем, м³	Сталь. Арматурная. Класса А-I, т	Арматурная. Класса А-II, т	Полосовая, т	Опорные части. Металлические. Арматурная, т	Полосовая, т	Итого, т	Резиновые. Резина, кг	Сталь, кг	Итого, кг
12	Г-7	1,0	Бкр-12	2	300	7,5	0,28	1,81	0,07	Бпр-12	4	300	15,4	0,62	3,78	—	300	1,9	0,17	0,06	300	24,8	1,07	5,59	0,13	0,02	0,38	0,40	23	43	66
		1,5	Бкр-12	2	300	7,5	0,28	1,80	0,02	Бпр-12	5	300	19,3	0,77	4,72	—	300	2,2	0,21	0,08	300	29,0	1,26	6,52	0,10	0,02	0,45	0,47	27	50	77
	Г-8	1,0	Бкр-12	2	300	7,5	0,28	1,80	0,02	Бпр-12	5	300	19,3	0,77	4,72	—	300	2,2	0,21	0,08	300	29,0	1,26	6,52	0,10	0,02	0,45	0,47	27	50	77
		1,5	Бкр-12	2	300	7,5	0,28	1,81	0,07	Бпр-12	5	300	19,3	0,77	4,72	—	300	2,2	0,21	0,08	300	29,0	1,26	6,53	0,15	0,02	0,45	0,47	27	50	77
	Г-9	1,0	Бкр-12	2	300	7,5	0,28	1,80	0,02	Бпр-12	6	300	23,1	0,93	5,67	—	300	2,6	0,24	0,09	300	33,2	1,45	7,47	0,11	0,02	0,51	0,54	30	58	88
		1,5	Бкр-12	2	300	7,5	0,28	1,81	0,07	Бпр-12	6	300	23,1	0,93	5,67	—	300	2,6	0,24	0,09	300	33,2	1,45	7,48	0,16	0,03	0,51	0,54	30	58	88
	Г-10,5	1,0	Бкр-12	2	300	7,5	0,28	1,80	0,02	Бпр-12	7	300	27,0	1,08	6,62	—	300	3,0	0,28	0,10	300	37,5	1,64	8,41	0,12	0,03	0,57	0,60	34	65	99
		1,5	Бкр-12	2	300	7,5	0,28	1,81	0,07	Бпр-12	7	300	27,0	1,08	6,62	—	300	3,0	0,28	0,10	300	37,5	1,64	8,42	0,17	0,03	0,57	0,60	34	65	99
15	Г-7	1,0	Бкр-15	2	300	9,4	0,34	2,66	0,03	Бпр-15	4	300	19,2	0,74	5,53	—	300	2,3	0,21	0,08	300	30,9	1,29	8,19	0,16	0,02	0,38	0,40	23	43	66
		1,5	Бкр-15	2	300	9,4	0,34	2,65	0,02	Бпр-15	5	300	24,1	0,93	6,90	—	300	2,8	0,25	0,09	300	36,3	1,52	9,55	0,11	0,02	0,45	0,47	27	50	77
	Г-8	1,0	Бкр-15	2	300	9,4	0,34	2,65	0,02	Бпр-15	5	300	24,1	0,93	6,90	—	300	2,8	0,25	0,09	300	36,3	1,52	9,55	0,11	0,02	0,45	0,47	27	50	77
		1,5	Бкр-15	2	300	9,4	0,34	2,66	0,08	Бпр-15	5	300	24,1	0,93	6,90	—	300	2,8	0,25	0,09	300	36,3	1,52	9,56	0,17	0,02	0,45	0,47	27	50	77
	Г-9	1,0	Бкр-15	2	300	9,4	0,34	2,65	0,02	Бпр-15	6	300	28,9	1,11	8,29	—	300	3,2	0,29	0,11	300	41,5	1,74	10,94	0,13	0,02	0,51	0,54	30	58	88
		1,5	Бкр-15	2	300	9,4	0,34	2,66	0,08	Бпр-15	6	300	28,9	1,11	8,29	—	300	3,2	0,29	0,11	300	41,5	1,74	10,95	0,19	0,03	0,51	0,54	30	58	88
	Г-10,5	1,0	Бкр-15	2	300	9,4	0,34	2,65	0,02	Бпр-15	7	300	33,7	1,30	9,67	—	300	3,7	0,33	0,13	300	46,8	1,97	12,32	0,15	0,03	0,57	0,60	34	65	99
		1,5	Бкр-15	2	300	9,4	0,34	2,66	0,08	Бпр-15	7	300	33,7	1,30	9,67	—	300	3,7	0,33	0,13	300	46,8	1,97	12,33	0,21	0,03	0,57	0,60	34	65	99
18	Г-7	1,0	Бкр-18	2	300	12,2	0,50	3,07	0,10	Бпр-18	4	300	25,0	1,08	6,38	—	300	2,8	0,25	0,09	300	40,0	1,83	9,45	0,19	0,02	0,38	0,40	23	43	66
		1,5	Бкр-18	2	300	12,2	0,50	3,05	0,03	Бпр-18	5	300	31,2	1,35	7,98	—	300	3,3	0,29	0,11	300	46,7	2,14	11,03	0,14	0,02	0,45	0,47	27	50	77
	Г-8	1,0	Бкр-18	2	300	12,2	0,50	3,05	0,03	Бпр-18	5	300	31,2	1,35	7,98	—	300	3,3	0,29	0,11	300	46,7	2,14	11,03	0,14	0,02	0,45	0,47	27	50	77
		1,5	Бкр-18	2	300	12,2	0,50	3,07	0,10	Бпр-18	5	300	31,2	1,35	7,98	—	300	3,3	0,29	0,11	300	46,7	2,14	11,05	0,21	0,02	0,45	0,47	27	50	77
	Г-9	1,0	Бкр-18	2	300	12,2	0,50	3,05	0,03	Бпр-18	6	300	37,4	1,61	9,57	—	300	3,9	0,34	0,13	300	53,5	2,45	12,62	0,16	0,02	0,51	0,54	30	58	88
		1,5	Бкр-18	2	300	12,2	0,50	3,07	0,10	Бпр-18	6	300	37,4	1,61	9,57	—	300	3,9	0,34	0,13	300	53,5	2,45	12,64	0,23	0,03	0,51	0,54	30	58	88
	Г-10,5	1,0	Бкр-18	2	300	12,2	0,50	3,05	0,03	Бпр-18	7	300	43,6	1,88	11,17	—	300	4,4	0,39	0,15	300	60,2	2,77	14,22	0,18	0,03	0,57	0,60	34	65	99
		1,5	Бкр-18	2	300	12,2	0,50	3,07	0,10	Бпр-18	7	300	43,6	1,88	11,17	—	300	4,4	0,39	0,15	300	60,2	2,77	14,24	0,25	0,03	0,57	0,60	34	65	99

СДП 1968	Сборные железобетонные пролетные строения длиной от 6 до 21 м для автодорожных мостов	Пролетные строения с диафрагмами с каркасной арматурой. Сводная таблица расхода материалов по балкам пролетных строений длиной 12, 15 и 18 м	710/2 — 7

Ж. ИНТРАНСТРОЙ СССР ГЛАВТРАНСПРОЕКТ ГПИ СОЮЗДОРПРОЕКТ	Отдел искусственных сооружений	
Начальник отдела	Чарийский	
Гл. специалист отдела	Ивянский	
Гл. инженер проекта	Гальперин	
Руководитель бригады	Озэ	
Проверил	Барцова	
Составил	Молчанов	

Длина пролета, м	Габарит	Ширина тротуаров, м	Балки пролетных строений. Крайние. Марка балок	Количество, шт.	Потребность материалов. Бетон. Марка	Бетон. Объем, м³	Сталь. Арматурная. Класса А-I, т	Арматурная. Класса А-II, т	Полосовая, т	Промежуточные. Марка балок	Количество, шт.	Потребность материалов. Бетон. Марка	Бетон. Объем, м³	Сталь. Арматурная. Класса А-I, т	Арматурная. Класса А-II, т	Полосовая, т	Поперечное соединение балок пролетного строения. Бетон омоноличивания. Марка	Бетон. Объем, м³	Сталь. Арматурная. Класса А-I, т	Полосовая, т	Итого на одно пролетное строение. Бетон. Марка	Бетон. Объем, м³	Сталь. Арматурная. Класса А-I, т	Арматурная. Класса А-II, т	Полосовая, т	Опорные части. Металлические. Арматурная сталь, т	Металлические. Полосовая сталь, т	Металлические. Итого, т	Резиновые. Резина, кг.	Резиновые. Сталь, кг.	Резиновые. Итого, кг.
11.36	Г-7	1.0	Бкр-11.36	2	300	7.1	0.26	1.72	0.07	Бпр-11.36	4	300	14.6	0.56	3.61	—	300	1.9	0.17	0.06	300	23.6	0.99	5.33	0.13	0.02	0.38	0.40	23	43	66
		1.5	Бкр-11.36	2	300	7.1	0.26	1.71	0.02	Бпр-11.36	5	300	18.2	0.70	4.51	—	300	2.2	0.21	0.08	300	27.5	1.47	6.22	0.10	0.02	0.45	0.47	27	50	77
	Г-8	1.0	Бкр-11.36	2	300	7.1	0.26	1.71	0.02	Бпр-11.36	5	300	18.2	0.70	4.51	—	300	2.2	0.21	0.08	300	27.5	1.47	6.22	0.10	0.02	0.45	0.47	27	50	77
		1.5	Бкр-11.36	2	300	7.1	0.26	1.72	0.07	Бпр-11.36	5	300	18.2	0.70	4.51	—	300	2.2	0.21	0.08	300	27.5	1.47	6.23	0.15	0.02	0.45	0.47	27	50	77
	Г-9	1.0	Бкр-11.36	2	300	7.1	0.26	1.71	0.02	Бпр-11.36	6	300	21.9	0.85	5.41	—	300	2.6	0.24	0.09	300	31.6	1.35	7.12	0.11	0.02	0.51	0.54	30	58	88
		1.5	Бкр-11.36	2	300	7.1	0.26	1.72	0.07	Бпр-11.36	6	300	21.9	0.85	5.41	—	300	2.6	0.24	0.09	300	31.6	1.35	7.13	0.16	0.03	0.51	0.54	30	58	88
	Г-10.5	1.0	Бкр-11.36	2	300	7.1	0.26	1.71	0.02	Бпр-11.36	7	300	25.5	0.99	6.31	—	300	3.0	0.28	0.10	300	35.6	1.53	8.02	0.12	0.03	0.57	0.60	34	65	99
		1.5	Бкр-11.36	2	300	7.1	0.26	1.72	0.07	Бпр-11.36	7	300	25.5	0.99	6.31	—	300	3.0	0.28	0.10	300	35.6	1.53	8.03	0.17	0.03	0.57	0.60	34	65	99
14.06	Г-7	1.0	Бкр-14.06	2	300	8.8	0.32	2.45	0.08	Бпр-14.06	4	300	18.1	0.71	5.10	—	300	2.3	0.21	0.08	300	29.2	1.24	7.55	0.16	0.02	0.38	0.40	23	43	66
		1.5	Бкр-14.06	2	300	8.8	0.32	2.44	0.02	Бпр-14.06	5	300	22.6	0.88	6.38	—	300	2.8	0.25	0.09	300	34.2	1.45	8.82	0.11	0.02	0.45	0.47	27	50	77
	Г-8	1.0	Бкр-14.06	2	300	8.8	0.32	2.44	0.02	Бпр-14.06	5	300	22.6	0.88	6.38	—	300	2.8	0.25	0.09	300	34.2	1.45	8.82	0.11	0.02	0.45	0.47	27	50	77
		1.5	Бкр-14.06	2	300	8.8	0.32	2.45	0.08	Бпр-14.06	5	300	22.6	0.88	6.38	—	300	2.8	0.25	0.09	300	34.2	1.45	8.83	0.17	0.02	0.45	0.47	27	50	77
	Г-9	1.0	Бкр-14.06	2	300	8.8	0.32	2.44	0.02	Бпр-14.06	6	300	27.1	1.06	7.66	—	300	3.2	0.29	0.11	300	39.1	1.67	10.10	0.13	0.02	0.51	0.54	30	58	88
		1.5	Бкр-14.06	2	300	8.8	0.32	2.45	0.08	Бпр-14.06	6	300	27.1	1.06	7.66	—	300	3.2	0.29	0.11	300	39.1	1.67	10.11	0.19	0.03	0.51	0.54	30	58	88
	Г-10.5	1.0	Бкр-14.06	2	300	8.8	0.32	2.44	0.02	Бпр-14.06	7	300	31.6	1.24	8.93	—	300	3.7	0.33	0.13	300	44.1	1.89	11.37	0.15	0.03	0.57	0.60	34	65	99
		1.5	Бкр-14.06	2	300	8.8	0.32	2.45	0.08	Бпр-14.06	7	300	31.6	1.24	8.93	—	300	3.7	0.33	0.13	300	44.1	1.89	11.38	0.21	0.03	0.57	0.60	34	65	99
16.76	Г-7	1.0	Бкр-16.76	2	300	11.4	0.47	3.05	0.10	Бпр-16.76	4	300	23.2	1.03	6.34	—	300	2.8	0.25	0.09	300	37.4	1.75	9.44	0.19	0.02	0.38	0.40	23	43	66
		1.5	Бкр-16.76	2	300	11.4	0.47	3.03	0.03	Бпр-16.76	5	300	29.0	1.28	7.92	—	300	3.3	0.29	0.11	300	43.7	2.04	11.02	0.14	0.02	0.45	0.47	27	50	77
	Г-8	1.0	Бкр-16.76	2	300	11.4	0.47	3.03	0.03	Бпр-16.76	5	300	29.0	1.28	7.92	—	300	3.3	0.29	0.11	300	43.7	2.04	11.02	0.14	0.02	0.45	0.47	27	50	77
		1.5	Бкр-16.76	2	300	11.4	0.47	3.05	0.10	Бпр-16.76	5	300	29.0	1.28	7.92	—	300	3.3	0.29	0.11	300	43.7	2.04	11.02	0.21	0.02	0.45	0.47	27	50	77
	Г-9	1.0	Бкр-16.76	2	300	11.4	0.47	3.03	0.03	Бпр-16.76	6	300	34.8	1.54	9.51	—	300	3.9	0.34	0.13	300	50.1	2.35	12.60	0.16	0.02	0.51	0.54	30	58	88
		1.5	Бкр-16.76	2	300	11.4	0.47	3.05	0.10	Бпр-16.76	6	300	34.8	1.54	9.51	—	300	3.9	0.34	0.13	300	50.1	2.35	12.60	0.23	0.03	0.51	0.54	30	58	88
	Г-10.5	1.0	Бкр-16.76	2	300	11.4	0.47	3.03	0.03	Бпр-16.76	7	300	40.6	1.79	11.09	—	300	4.4	0.39	0.15	300	56.4	2.65	14.19	0.18	0.03	0.57	0.60	34	65	99
		1.5	Бкр-16.76	2	300	11.4	0.47	3.05	0.10	Бпр-16.76	7	300	40.6	1.79	11.09	—	300	4.4	0.39	0.15	300	56.4	2.65	14.19	0.25	0.03	0.57	0.60	34	65	99

Минтрансстрой СССР ГЛАВТРАНСПРОЕКТ ГПИ СОЮЗДОРПРОЕКТ	Отдел искусственных сооружен.	
Начальник отдела	Чарэйский	
Гл. специалист отдела	Ивянский	
Гл. инженер проекта	Гальперин	
Руководитель группы	Озг	
Проверил	Борцова	
Составил	Молчанов	

СДП 1968	Сборные железобетонные пролетные строения длиной от 6 до 21 м. для автодорожных мостов	Пролетные строения с диафрагмами с каркасной арматурой. Сводная таблица расхода материалов по балкам пролетных строений длиной 11.36, 14.06 и 16.76	— 710/2 8

Длина пролетов, м	Габарит	Ширина тротуаров, м	Подтротуарные балки: Марка балок	Количество, шт.	Потребность материалов: Бетон М-300, м³	Сталь: Арматурная класса А-I, т	Арматурная класса А-II, т	Полосовая, т	Тротуарные блоки: Марка блоков	Количество, шт.	Потребность материалов: Бетон М-300, м³	Сталь: Арматурная класса А-I, т	Арматурная класса А-II, т	Полосовая, т	Бетон упоров М-200, м³	Цементный раствор под тротуарами М-200, м³	Перила: Марка блоков	Количество, шт.	Потребность материалов: Бетон М-300, м³	Сталь: Арматурная класса А-I, т	Арматурная класса А-II, т	Полосовая, т	Итого на одно пролетное строение: Бетон и цементный раствор, м³	Сталь: Арматурная класса А-I, т	Арматурная класса А-II, т	Полосовая, т
12	Г-7	1.0	Б	8	0.8	0.05	0.07	0.01	Т-1	8	3.7	0.35	0.03	0.13	0.38	0.18	ПО	8	0.8	0.06	0.28	0.04	5.9	0.46	0.38	0.18
		1.5	Б	8	0.8	0.05	0.07	0.01	Т-2	8	4.6	0.43	0.02	0.11	0.38	0.58	ПО	8	0.8	0.06	0.28	0.04	7.2	0.54	0.37	0.16
	Г-8	1.0	Б	8	0.8	0.05	0.07	0.01	Т-1	8	3.7	0.35	0.02	0.11	0.38	0.34	ПО	8	0.8	0.06	0.28	0.04	6.0	0.46	0.37	0.16
		1.5	Б	8	0.8	0.05	0.07	0.01	Т-2	8	4.6	0.43	0.03	0.13	0.38	0.34	ПО	8	0.8	0.06	0.28	0.04	6.9	0.54	0.38	0.18
	Г-9	1.0	Б	8	0.8	0.05	0.07	0.01	Т-1	8	3.7	0.35	0.03	0.13	0.38	0.15	ПО	8	0.8	0.06	0.28	0.04	5.8	0.46	0.38	0.18
		1.5	Б	8	0.8	0.05	0.07	0.01	Т-2	8	4.6	0.43	0.02	0.11	0.38	0.50	ПО	8	0.8	0.06	0.28	0.04	7.1	0.54	0.37	0.16
	Г-10.5	1.0	Б	8	0.8	0.05	0.07	0.01	Т-1	8	3.7	0.35	0.03	0.13	0.38	0.20	ПО	8	0.8	0.06	0.28	0.04	5.9	0.46	0.38	0.18
		1.5	Б	8	0.8	0.05	0.07	0.01	Т-2	8	4.6	0.43	0.02	0.11	0.38	0.54	ПО	8	0.8	0.06	0.28	0.04	7.1	0.54	0.37	0.16
15	Г-7	1.0	Б	10	1.0	0.06	0.08	0.01	Т-1	10	4.6	0.43	0.03	0.16	0.48	0.23	ПО	10	1.0	0.08	0.35	0.06	7.3	0.57	0.46	0.23
		1.5	Б	10	1.0	0.06	0.08	0.01	Т-2	10	5.8	0.54	0.02	0.14	0.48	0.73	ПО	10	1.0	0.08	0.35	0.06	9.0	0.68	0.45	0.21
	Г-8	1.0	Б	10	1.0	0.06	0.08	0.01	Т-1	10	4.6	0.43	0.02	0.14	0.48	0.43	ПО	10	1.0	0.08	0.35	0.06	7.5	0.57	0.45	0.21
		1.5	Б	10	1.0	0.06	0.08	0.01	Т-2	10	5.8	0.54	0.03	0.16	0.48	0.43	ПО	10	1.0	0.08	0.35	0.06	8.7	0.68	0.46	0.23
	Г-9	1.0	Б	10	1.0	0.06	0.08	0.01	Т-1	10	4.6	0.43	0.03	0.16	0.48	0.19	ПО	10	1.0	0.08	0.35	0.06	7.3	0.57	0.46	0.23
		1.5	Б	10	1.0	0.06	0.08	0.01	Т-2	10	5.8	0.54	0.02	0.14	0.48	0.63	ПО	10	1.0	0.08	0.35	0.06	8.9	0.68	0.45	0.21
	Г-10.5	1.0	Б	10	1.0	0.06	0.08	0.01	Т-1	10	4.6	0.43	0.03	0.16	0.48	0.25	ПО	10	1.0	0.08	0.35	0.06	7.3	0.57	0.46	0.23
		1.5	Б	10	1.0	0.06	0.08	0.01	Т-2	10	5.8	0.54	0.02	0.14	0.48	0.67	ПО	10	1.0	0.08	0.35	0.06	9.0	0.68	0.45	0.21
18	Г-7	1.0	Б	12	1.2	0.07	0.10	0.02	Т-1	12	5.5	0.52	0.04	0.19	0.58	0.28	ПО	12	1.2	0.09	0.41	0.07	8.8	0.68	0.55	0.28
		1.5	Б	12	1.2	0.07	0.10	0.02	Т-2	12	7.0	0.65	0.02	0.17	0.58	0.87	ПО	12	1.2	0.09	0.41	0.07	10.9	0.81	0.53	0.26
	Г-8	1.0	Б	12	1.2	0.07	0.10	0.02	Т-1	12	5.5	0.52	0.02	0.17	0.58	0.51	ПО	12	1.2	0.09	0.41	0.07	9.0	0.68	0.53	0.26
		1.5	Б	12	1.2	0.07	0.10	0.02	Т-2	12	7.0	0.65	0.04	0.19	0.58	0.51	ПО	12	1.2	0.09	0.41	0.07	10.5	0.81	0.55	0.28
	Г-9	1.0	Б	12	1.2	0.07	0.10	0.02	Т-1	12	5.5	0.52	0.04	0.19	0.58	0.22	ПО	12	1.2	0.09	0.41	0.07	8.7	0.68	0.55	0.28
		1.5	Б	12	1.2	0.07	0.10	0.02	Т-2	12	7.0	0.65	0.02	0.17	0.58	0.75	ПО	12	1.2	0.09	0.41	0.07	10.7	0.81	0.53	0.26
	Г-10.5	1.0	Б	12	1.2	0.07	0.10	0.02	Т-1	12	5.5	0.52	0.04	0.19	0.58	0.30	ПО	12	1.2	0.09	0.41	0.07	8.8	0.68	0.55	0.28
		1.5	Б	12	1.2	0.07	0.10	0.02	Т-2	12	7.0	0.65	0.02	0.17	0.58	0.81	ПО	12	1.2	0.09	0.41	0.07	10.8	0.81	0.53	0.26

СДП 1968	Сборные железобетонные пролетные строения длиной от 6 до 21м для автодорожных мостов	Пролетные строения с диафрагмами с каркасной арматурой. Сводная таблица расхода материалов по тротуарам и перилам пролетных строений длиной 12, 15 и 18м	710/2 — 9

Минтрансстрой СССР
Главтранспроект
ГПИ Союздорпроект
Отдел искусственных сооружений

Начальник отдела Чарийский
Гл. специалист отдела Ивянский
Гл. инженер проекта Гальперин
Руководитель бригады Озе
Проверил Борцова
Составил Молчанов

Длина пролетов, м	Габарит	Ширина тротуаров, м	Подтротуарные балки: Марка балок	Количество, шт.	Потребность материалов: Бетон М-300, м³	Сталь: Арматурная класса А-I, т	Арматурная класса А-II, т	Полосовая, т	Тротуарные блоки: Марка блоков	Количество, шт.	Потребность материалов: Бетон М-300, м³	Сталь: Арматурная класса А-I, т	Арматурная класса А-II, т	Полосовая, т	Бетон упоров М-200, м³	Цементный раствор под тротуарами М-200, м³	Перила: Марка блоков	Количество, шт.	Потребность материалов: Бетон М-300, м³	Сталь: Арматурная класса А-I, т	Арматурная класса А-II, т	Полосовая, т	Итого на одно пролетное строение: Бетон и цементный раствор, м³	Сталь: Арматурная класса А-I, т	Арматурная класса А-II, т	Полосовая, т
11.36	Г-7	1.0	Б	4	0.8	0.05	0.06	0.01	Т-1	4	3.5	0.33	0.03	0.13	0.37	0.17	ПО	4	0.8	0.06	0.27	0.04	5.7	0.44	0.36	0.18
			Бу	4					Т-1у	4							ПОу	4								
		1.5	Б	4	0.8	0.05	0.06	0.01	Т-2	4	4.4	0.41	0.02	0.11	0.37	0.49	ПО	4	0.8	0.06	0.27	0.04	6.9	0.52	0.35	0.16
			Бу	4					Т-2у	4							ПОу	4								
	Г-8	1.0	Б	4	0.8	0.05	0.06	0.01	Т-1	4	3.5	0.33	0.02	0.11	0.37	0.26	ПО	4	0.8	0.06	0.27	0.04	5.8	0.44	0.35	0.16
			Бу	4					Т-1у	4							ПОу	4								
		1.5	Б	4	0.8	0.05	0.06	0.01	Т-2	4	4.4	0.41	0.03	0.13	0.37	0.26	ПО	4	0.8	0.06	0.27	0.04	6.7	0.52	0.36	0.18
			Бу	4					Т-2у	4							ПОу	4								
	Г-9	1.0	Б	4	0.8	0.05	0.06	0.01	Т-1	4	3.5	0.33	0.02	0.11	0.37	0.35	ПО	4	0.8	0.06	0.27	0.04	5.9	0.44	0.35	0.16
			Бу	4					Т-1у	4							ПОу	4								
		1.5	Б	4	0.8	0.05	0.06	0.01	Т-2	4	4.4	0.41	0.03	0.13	0.37	0.35	ПО	4	0.8	0.06	0.27	0.04	6.8	0.52	0.36	0.18
			Бу	4					Т-2у	4							ПОу	4								
	Г-10,5	1.0	Б	4	0.8	0.05	0.06	0.01	Т-1	4	3.5	0.33	0,02	0.11	0.37	0.33	ПО	4	0.8	0.06	0.27	0.04	5.8	0.44	0.35	0.16
			Бу	4					Т-1у	4							ПОу	4								
		1.5	Б	4	0.8	0.05	0.06	0.01	Т-2	4	4.4	0.41	0.03	0.13	0.37	0.33	ПО	4	0.8	0,06	0.27	0.04	6.7	0.52	0.36	0.18
			Бу	4					Т-2у	4							ПОу	4								
14.06	Г-7	1.0	Б	4	1.0	0.06	0.08	0.01	Т-1	4	4.3	0.41	0.03	0.16	0.45	0.21	ПО	4	1.0	0.08	0.33	0.06	7.0	0.55	0.44	0.23
			Бу	6					Т-1у	4							ПОу	6								
		1.5	Б	4	1.0	0.06	0.08	0.01	Т-2	4	5,5	0.51	0.02	0.11	0.45	0.60	ПО	4	1.0	0.08	0.33	0.06	8.6	0.65	0.43	0.21
			Бу	6					Т-2у	4							ПОу	6								
	Г-8	1.0	Б	4	1.0	0.06	0.08	0.01	Т-1	4	4.3	0.41	0.02	0.14	0.45	0.32	ПО	4	1.0	0.08	0.33	0.06	7.1	0.55	0.43	0.21
			Бу	6					Т-1у	6							ПОу	6								
		1.5	Б	4	1.0	0.06	0.08	0.01	Т-2	4	5.5	0.51	0.03	0.16	0.45	0.32	ПО	4	1.0	0.08	0.33	0.06	8.3	0.65	0.44	0.23
			Бу	6					Т-2у	6							ПОу	6								
	Г-9	1.0	Б	4	1.0	0.06	0.08	0.01	Т-1	4	4.3	0.41	0.02	0.14	0.45	0.44	ПО	4	1.0	0.08	0.33	0.06	7.2	0.55	0.43	0.21
			Бу	6					Т-1у	6							ПОу	6								
		1.5	Б	4	1.0	0.06	0.08	0.01	Т-2	4	5.5	0.51	0.03	0.16	0.45	0.44	ПО	4	1.0	0.08	0.33	0.06	8.4	0.65	0.44	0.23
			Бу	6					Т-2у	6							ПОу	6								
	Г-10,5	1.0	Б	4	1.0	0.06	0.08	0.01	Т-1	4	4.3	0.41	0.02	0.14	0.45	0.41	ПО	4	1.0	0.08	0.33	0.06	7.2	0.55	0.43	0.21
			Бу	6					Т-1у	6							ПОу	6								
		1.5	Б	4	1.0	0.06	0.08	0.01	Т-2	4	5.5	0.51	0.03	0.16	0.45	0.41	ПО	4	1.0	0.08	0.33	0.06	8.4	0.65	0.44	0.23
			Бу	6					Т-2у	6							ПОу	6								
16,76	Г-7	1.0	Б	4	1.1	0.07	0.09	0,02	Т-1	4	5.1	0.48	0.04	0.19	0.54	0.25	ПО	4	1.1	0.09	0.39	0.07	8.1	0.64	0.52	0.28
			Бу	8					Т-1у	8							ПОу	8								
		1.5	Б	4	1.1	0.07	0.09	0.02	Т-2	4	6.5	0.61	0.02	0.17	0.54	0.72	ПО	4	1.1	0.09	0.39	0.07	10.0	0.77	0.50	0.26
			Бу	8					Т-2у	8							ПОу	8								
	Г-8	1.0	Б	4	1.1	0.07	0.09	0.02	Т-1	4	5.1	0.48	0.02	0.17	0.54	0.38	ПО	4	1.1	0.09	0.39	0.07	8.3	0.64	0.50	0.26
			Бу	8					Т-1у	8							ПОу	8								
		1.5	Б	4	1.1	0.07	0.09	0.02	Т-2	4	6.5	0.61	0.04	0.19	0.54	0.38	ПО	4	1.1	0.09	0.39	0.07	9.7	0.77	0.52	0.28
			Бу	8					Т-2у	8							ПОу	8								
	Г-9	1.0	Б	4	1.1	0.07	0.09	0.02	Т-1	4	5.1	0.48	0.02	0.17	0.54	0.52	ПО	4	1.1	0.09	0.39	0.07	8.4	0.64	0.50	0.26
			Бу	8					Т-1у	8							ПОу	8								
		1.5	Б	4	1.1	0.07	0.09	0.02	Т-2	4	6.5	0.61	0.04	0.19	0.54	0.52	ПО	4	1.1	0.09	0.39	0.07	9.9	0.77	0.52	0.28
			Бу	8					Т-2у	8							ПОу	8								
	Г-10,5	1.0	Б	4	1.1	0.07	0.09	0.02	Т-1	4	5.1	0.48	0.02	0.17	0.54	0.48	ПО	4	1.1	0.09	0.39	0.07	8.3	0.64	0.50	0.26
			Бу	8					Т-1у	8							ПОу	8								
		1.5	Б	4	1.1	0.07	0.09	0.02	Т-2	4	6.5	0.61	0.04	0.19	0.54	0.48	ПО	4	1.1	0.09	0.39	0.07	9.7	0.77	0.52	0.28
			Бу	8					Т-2у	8							ПОу	8								

Составил	Молчанов	
Проверил	Борцова	
Руководитель бригады	Озе	
Гл. инженер проекта	Гальперин	
Гл. специалист отдела	Ивянский	
Начальник отдела	Чарунский	

Минтрансстрой СССР
Главтранспроект
ГПИ Союздорпроект
Отдел искусственных сооружений

СДП 1968	Сборные железобетонные пролетные строения длиной от 6 до 21 м. для автодорожных мостов	Пролетные строения с диафрагмами с каркасной арматурой. Сводная таблица расхода материалов по тротуарам и перилам пролетных строений длиной 11.36; 14.06 и 16.76 м.	—
			710/2 — 10

Длина пролетов, м	Габарит	Ширина тротуаров, м	Деформационные швы — металл: Пролетное строение, вариант № 1: Алюминиевый лист б=2 мм, кг	Пролетное строение, вариант № 1: Оцинкованный лист б=2 мм, кг	Пролетное строение, вариант № 2: Латунный лист б=2 мм, кг	Тротуары, вариант № 1: Алюминиевый лист б=2 мм, кг	Тротуары, вариант № 1: Оцинкованный лист б=2 мм, кг	Тротуары, вариант № 2: Латунный лист б=2 мм, кг	Итого на один шов, вариант № 1: Алюминиевый лист б=2 мм, кг	Итого на один шов, вариант № 1: Оцинкованный лист б=2 мм, кг	Итого на один шов, вариант № 2: Латунный лист б=2 мм, кг	Покрытие проезжей части: Цементная смазка М-200 б=3 см, м²/м³	Окаймленная гидроизоляция б=1 см, м²	Защитная арматурная сетка ф 3 мм, т	Асфальтобетонное покрытие: Защитный слой б=4 см бетон М-200, м³	Асфальтобетон б=5-7 см, м²	Цементобетонное покрытие б=8 см бетон М-300, м³	Покрытие тротуаров: Обмазка битумом в 2 слоя под тротуарами, м²	Асфальтобетонное покрытие б=2 см, м²	Итого по проезжей части на одно пролетное строение: При асфальтобетонном покрытии: Бетон и цементный раствор, м³	При асфальтобетонном покрытии: Сталь арматурная класса А-I, т	При цементобетонном покрытии: Бетон и цементный раствор, м³	При цементобетонном покрытии: Сталь арматурная класса А-I, т
12	Г-7	1,0	13,8	44,5	49,5	1,3	4,2	4,6	15,1	48,7	54,1	89/2,7	88	0,10	3,5	84	6,8	12	20	6,2	0,10	9,5	0,10
		1,5	13,8	44,5	49,5	4,7	14,6	16,2	18,4	59,1	65,7	89/2,7	88	0,10	3,5	84	6,8	29	32	6,2	0,10	9,5	0,10
	Г-8	1,0	15,8	50,8	56,5	2,6	8,3	9,2	18,4	59,1	65,7	101/3,0	100	0,11	3,9	96	7,8	17	20	6,9	0,11	10,8	0,11
		1,5	15,8	50,8	56,5	2,6	8,3	9,2	18,4	59,1	65,7	101/3,0	100	0,11	3,9	96	7,8	17	32	6,9	0,11	10,8	0,11
	Г-9	1,0	17,8	57,2	63,3	1,1	3,3	3,7	18,9	60,5	67,0	113/3,4	112	0,12	4,4	108	8,7	22	20	7,8	0,12	12,1	0,12
		1,5	17,8	57,2	63,3	3,9	12,5	13,8	21,7	69,7	77,1	113/3,4	112	0,12	4,4	108	8,7	22	32	7,8	0,12	12,1	0,12
	Г-10,5	1,0	20,7	66,6	73,8	1,4	4,6	5,0	22,1	71,2	78,8	131/3,9	130	0,14	5,1	126	10,2	21	20	9,0	0,14	14,1	0,14
		1,5	20,7	66,6	73,8	4,2	13,5	14,9	24,9	80,1	88,7	131/3,9	130	0,14	5,1	126	10,2	21	32	9,0	0,14	14,1	0,14
15	Г-7	1,0	13,8	44,5	49,5	1,3	4,2	4,6	15,1	48,7	54,1	111/3,3	110	0,12	4,3	105	8,5	15	25	7,6	0,12	11,8	0,12
		1,5	13,8	44,5	49,5	4,7	14,6	16,2	18,4	59,1	65,7	111/3,3	110	0,12	4,3	105	8,5	36	40	7,6	0,12	11,8	0,12
	Г-8	1,0	15,8	50,8	56,5	2,6	8,3	9,2	18,4	59,1	65,7	126/3,8	125	0,14	4,9	120	9,7	21	25	8,7	0,14	13,5	0,13
		1,5	15,8	50,8	56,5	2,6	8,3	9,2	18,4	59,1	65,7	126/3,8	125	0,14	4,9	120	9,7	21	40	8,7	0,14	13,5	0,13
	Г-9	1,0	17,8	57,2	63,3	1,1	3,3	3,7	18,9	60,5	67,0	141/4,2	140	0,15	5,5	135	10,9	27	25	9,7	0,15	15,1	0,15
		1,5	17,8	57,2	63,3	3,9	12,5	13,8	21,7	69,7	77,1	141/4,2	140	0,15	5,5	135	10,9	27	40	9,7	0,15	15,1	0,15
	Г-10,5	1,0	20,7	66,6	73,8	1,4	4,6	5,0	22,1	71,2	78,8	164/4,9	162	0,18	6,4	158	12,7	25	25	11,3	0,18	17,6	0,18
		1,5	20,7	66,6	73,8	4,2	13,5	14,9	24,9	80,1	88,7	164/4,9	162	0,18	6,4	158	12,7	25	40	11,3	0,18	17,6	0,18
18	Г-7	1,0	13,8	44,5	49,5	1,3	4,2	4,6	15,1	48,7	54,1	133/4,0	132	0,14	5,2	126	10,3	18	30	9,2	0,14	14,3	0,14
		1,5	13,8	44,5	49,5	4,6	14,6	16,2	18,4	59,1	65,7	133/4,0	132	0,14	5,2	126	10,3	43	48	9,2	0,14	14,3	0,14
	Г-8	1,0	15,8	50,8	56,5	2,6	8,3	9,2	18,4	59,1	65,7	152/4,6	149	0,16	5,9	144	11,7	25	30	10,5	0,16	16,3	0,16
		1,5	15,8	50,8	56,5	2,6	8,3	9,2	18,4	59,1	65,7	152/4,6	149	0,16	5,9	144	11,7	25	48	10,5	0,16	16,3	0,16
	Г-9	1,0	17,8	57,2	63,3	1,1	3,3	3,7	18,9	60,5	67,0	169/5,1	167	0,18	6,6	162	13,1	32	30	11,7	0,18	18,2	0,18
		1,5	17,8	57,2	63,3	3,9	12,5	13,8	21,7	69,7	77,1	169/5,1	167	0,18	6,6	162	13,1	32	48	11,7	0,18	18,2	0,18
	Г-10,5	1,0	20,7	66,6	73,8	1,4	4,6	5,0	22,1	71,2	78,8	196/5,9	194	0,21	7,7	189	15,3	30	30	13,6	0,21	21,2	0,21
		1,5	20,7	66,6	73,8	4,2	13,5	14,9	24,9	80,1	88,7	196/5,9	194	0,21	7,7	189	15,3	30	48	13,6	0,21	21,2	0,21

СДП 1968	Сборные железобетонные пролетные строения длиной от 6 до 21 м для автодорожных мостов	Пролетное строение с диафрагмами с каркасной арматурой	
		Сводная таблица расхода материалов по проезжей части и деформационным швам пролетных строений длиной 12, 15 и 18 м.	710/2 — 11

Минтрансстрой СССР ГЛАВТРАНСПРОЕКТ ГПИ СОЮЗДОРПРОЕКТ	Отдел искусственных сооружений	Начальник отдела	Чарутский
		Гл. специалист отдела	Ивянский
		Гл. инженер проекта	Галперин
		Руководитель бригады	Озе
		Проверил	Борцова
		Составил	Молчанов

Длина пролетов, м	Габарит	Ширина тротуаров, м	Деформационные швы – металл. Пролетное строение. Вариант №1. Алюминиевый лист δ=2мм, кг	Пролетное строение. Вариант №1. Оцинкованный лист δ=2мм, кг	Пролетное строение. Вариант №2. Латунный лист δ=2мм, кг	Тротуары. Вариант №1. Алюминиевый лист δ=2мм, кг	Тротуары. Вариант №1. Оцинкованный лист δ=2мм, кг	Тротуары. Вариант №2. Латунный лист δ=2мм, кг	Итого на один шов. Вариант №1. Алюминиевый лист δ=2мм, кг	Итого на один шов. Вариант №1. Оцинкованный лист δ=2мм, кг	Итого на один шов. Вариант №2. Латунный лист δ=2мм, кг	Покрытие проезжей части. Цементная смазка М-200 δ=3см, м²/м³	Покрытие проезжей части. Оклеечная гидроизоляция δ=1см, м²	Покрытие проезжей части. Защитная арматурная сетка ф3мм, т	Покрытие проезжей части. Асфальтобетонное покрытие. Защитный слой δ=4см бетон М-200, м³	Покрытие проезжей части. Асфальтобетонное покрытие. Асфальтобетон, δ=5-7, см, м²	Покрытие проезжей части. Цементобетонное покрытие δ=8см бетон М-300, м³	Покрытие тротуаров. Обмазка битумом в 2 слоя под тротуарами, м²	Покрытие тротуаров. Асфальтобетонное покрытие δ=2см, м²	Итого по проезжей части на одно пролетное строение. При асфальтобетонном покрытии. Бетон и цементный раствор, м³	При асфальтобетонном покрытии. Сталь. Арматурная класса А-I, т	При цементобетонном покрытии. Бетон и цементный раствор, м³	При цементобетонном покрытии. Сталь. Арматурная класса А-I, т
11,36	Г-7	1,0	13,8	44,5	49,5	1,3	4,2	4,6	15,1	48,7	54,1	84/2,6	83	0,09	3,3	80	6,4	11	19	5,9	0,09	9,0	0,09
		1,5	13,8	44,5	49,5	4,6	14,6	16,2	18,4	59,1	65,7	84/2,6	83	0,09	3,3	80	6,4	28	30	5,9	0,09	9,0	0,09
	Г-8	1,0	15,8	50,8	56,5	2,6	8,3	9,2	18,4	59,1	65,7	96/2,9	95	0,10	3,7	91	7,4	16	19	6,6	0,10	10,3	0,10
		1,5	15,8	50,8	56,5	2,6	8,3	9,2	18,4	59,1	65,7	96/2,9	95	0,10	3,7	91	7,4	16	30	6,6	0,10	10,3	0,10
	Г-9	1,0	17,8	57,2	63,3	1,1	3,3	3,7	18,9	60,5	67,0	107/3,2	106	0,11	4,2	102	8,2	21	19	7,4	0,11	11,4	0,11
		1,5	17,8	57,2	63,3	3,9	12,5	13,8	21,7	69,7	77,1	107/3,2	106	0,11	4,2	102	8,2	21	30	7,4	0,11	11,4	0,11
	Г-10,5	1,0	20,7	66,6	73,8	1,4	4,6	5,0	22,1	71,2	78,8	124/3,7	123	0,13	4,8	119	9,7	20	19	8,5	0,13	13,4	0,13
		1,5	20,7	66,6	73,8	4,2	13,5	14,9	24,9	80,1	88,7	124/3,7	123	0,13	4,8	119	9,7	20	30	8,5	0,13	13,4	0,13
14,06	Г-7	1,0	13,8	44,5	49,5	1,3	4,2	4,6	15,1	48,7	54,1	105/3,1	104	0,11	4,1	100	8,0	14	24	7,2	0,11	11,1	0,11
		1,5	13,8	44,5	49,5	4,6	14,6	16,2	18,4	59,1	65,7	105/3,1	104	0,11	4,1	100	8,0	34	38	7,2	0,11	11,1	0,11
	Г-8	1,0	15,8	50,8	56,5	2,6	8,3	9,2	18,4	59,1	65,7	119/3,6	118	0,13	4,6	114	9,2	20	24	8,2	0,13	12,8	0,13
		1,5	15,8	50,8	56,5	2,6	8,3	9,2	18,4	59,1	65,7	119/3,6	118	0,13	4,6	114	9,2	20	38	8,2	0,13	12,8	0,13
	Г-9	1,0	17,8	57,2	63,3	1,1	3,3	3,7	18,9	60,5	67,0	133/4,0	131	0,14	5,2	128	10,3	26	24	9,2	0,14	14,3	0,14
		1,5	17,8	57,2	63,3	3,9	12,5	13,8	21,7	69,7	77,1	133/4,0	131	0,14	5,2	128	10,3	26	38	9,2	0,14	14,3	0,14
	Г-10,5	1,0	20,7	66,6	73,8	1,4	4,6	5,0	22,1	71,2	78,8	154/4,6	152	0,17	6,1	148	12,0	24	24	10,7	0,17	16,6	0,17
		1,5	20,7	66,6	73,8	4,2	13,5	14,9	24,9	80,1	88,	154/4,6	152	0,17	6,1	148	12,0	24	38	10,7	0,17	16,6	0,17
16,76	Г-7	1,0	13,8	44,5	49,5	1,3	4,2	4,6	15,1	48,7	54,1	125/3,8	123	0,13	6,9	117	9,5	17	29	8,7	0,13	13,3	0,13
		1,5	13,8	44,5	49,5	4,6	14,6	16,2	18,4	59,1	65,7	125/3,8	123	0,13	4,9	117	9,5	41	45	8,7	0,13	13,3	0,13
	Г-8	1,0	15,8	50,8	56,5	2,6	8,3	9,2	18,8	59,1	65,7	149/4,3	140	0,15	5,6	135	10,9	24	29	9,9	0,15	15,2	0,15
		1,5	15,8	50,8	56,5	2,6	8,3	9,2	18,4	59,1	65,7	142/4,3	140	0,15	5,6	135	10,9	24	45	9,9	0,15	15,2	0,15
	Г-9	1,0	17,8	57,2	63,3	1,1	3,3	3,7	18,9	60,5	67,0	158/4,8	156	0,17	6,3	151	12,2	30	29	11,1	0,17	17,0	0,17
		1,5	17,8	57,2	63,3	3,9	12,5	13,8	21,7	69,7	77,1	158/4,8	156	0,17	6,3	151	12,2	30	45	11,1	0,17	17,0	0,17
	Г-10,5	1,0	20,7	66,6	73,8	1,4	4,6	5,0	22,1	71,2	78,8	183/5,5	181	0,20	7,3	177	14,3	28	29	12,8	0,20	19,8	0,20
		1,5	20,7	66,6	73,8	4,2	13,5	14,9	24,9	80,1	88,7	183/5,5	181	0,20	7,3	177	14,3	28	45	12,8	0,20	19,8	0,20

Составил	Молчанов	
Проверил	Борцова	
Руководитель бригады	Озе	
Гл. инженер проекта	Гальперин	
Гл. специалист отдела	Ивянский	
Начальник отдела	Чарутский	
Минтрансстрой СССР Главтранспроект ГПИ Союздорпроект Отдел искусственных сооружений		

СДП 1968	Сборные железобетонные пролетные строения длиной от 6 до 21 м для автодорожных мостов	Пролетное строение с диафрагмами с каркасной арматурой. Сводная таблица расхода материалов по проезжей части и деформационным швам пролетных строений длиной 11,36, 14,06 и 16,76 м	— 710/2 12

Таблица строительных высот, мм

Габариты	Длина пролетных строений, м					
	12 и 11,36		15 и 14,06		18 и 16.76	
	Ширина тротуаров, м					
	1.0	1.5	1.0	1.5	1.0	1.5
Г-7	1092 (1082)	1106 (1096)	1092 (1082)	1106 (1096)	1242 (1232)	1256 (1246)
Г-8	1106 (1096)	1106 (1096)	1106 (1096)	1106 (1096)	1256 (1246)	1256 (1246)
Г-9	1120 (1110)	1120 (1110)	1120 (1110)	1120 (1110)	1270 (1260)	1270 (1260)
Г-10.5	1134 (1124)	1134 (1124)	1134 (1124)	1134 (1124)	1284 (1274)	1284 (1274)

Г-7

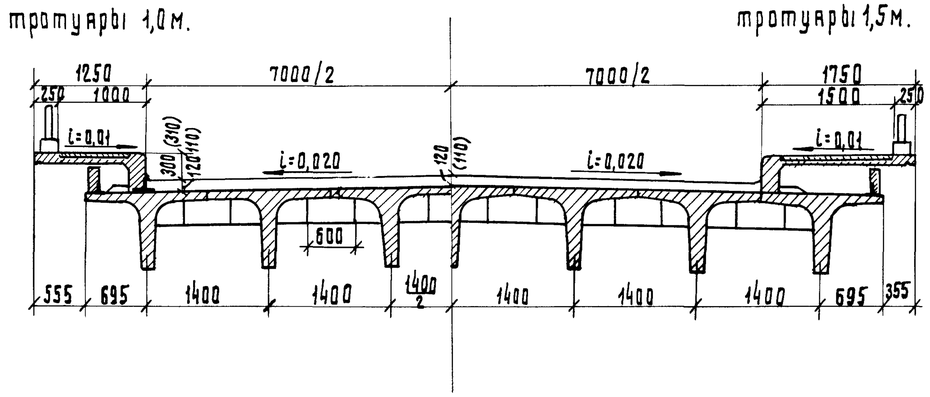

Г-8

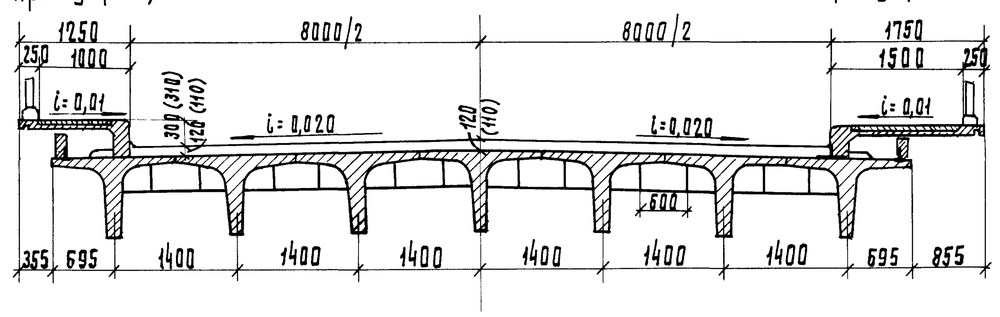

Г-9

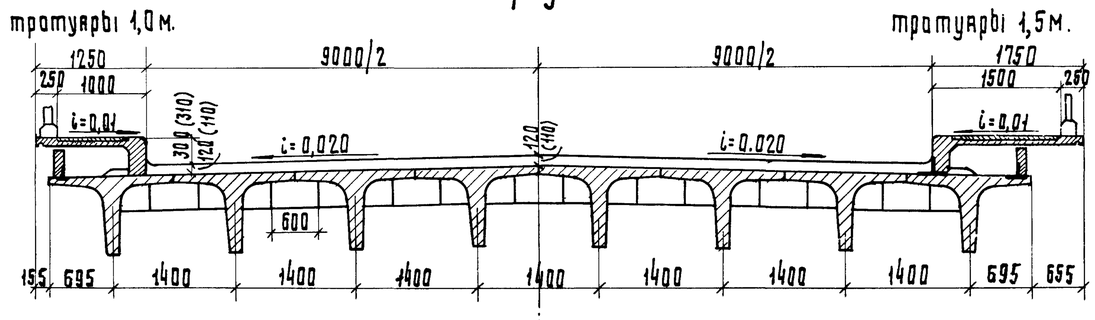

Г-10,5

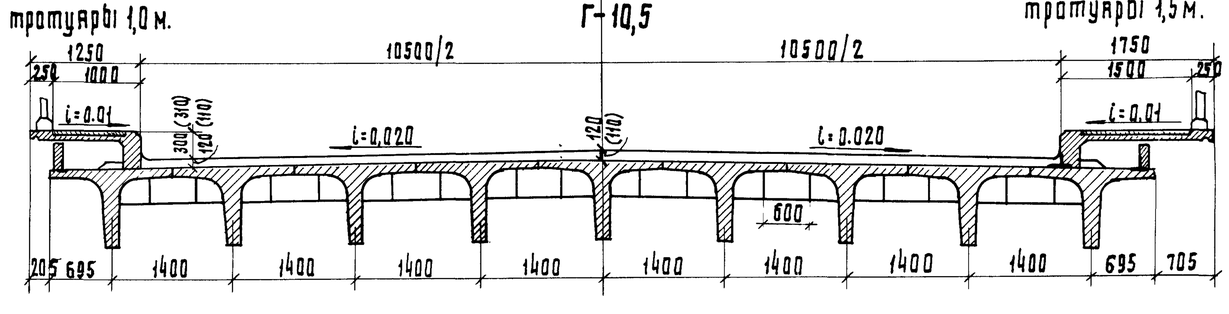

В пролетных строениях, при габаритах Г-8, Г-9 и Г-10,5 с тротуарами 1.5м и Г-7 с тротуарами 1.0м, тротуарные блоки прикрепляются к закладным стальным планкам в крайних балках в соответствии с деталями на листах 59

Примечания.

1. Балки пролетных строений устанавливаются по подферменнику, имеющему поперечный уклон i=0,020.
2. В скобках указана толщина покрытия и возвышение бордюра над проезжей частью при цементно-бетонном покрытии, без скобок – при асфальтобетонном.
3. Все размеры в мм.
4. Общие виды пролетных строений с таблицами показателей см. листы 15, 20, 25, 33, 39 и 45

СДП 1968	Сборные железобетонные пролетные строения длиной от 6 до 21 м для автодорожных мостов	Пролетные строения с диафрагмами с каркасной арматурой	Масштаб 1:50.	
		Компоновка габаритов для пролетов 12, 15, 18 м и 11,36, 14,06, 16,76 м	710/2	13

Минтрансстрой СССР Главтранспроект ГПИ Союздорпроект Отдел искусств. сооружений	Начальник отдела	Чарудский
	Гл. специалист отдела	Панкратов
	Гл. инженер проекта	Гальперин
	Руководитель группы	Озе
	Проверил	Оранская
	Составил	Александров
		Александров

ГАБАРИТ Г-7

ТРОТУАРЫ 0.75 м ТРОТУАРЫ 1.5 м

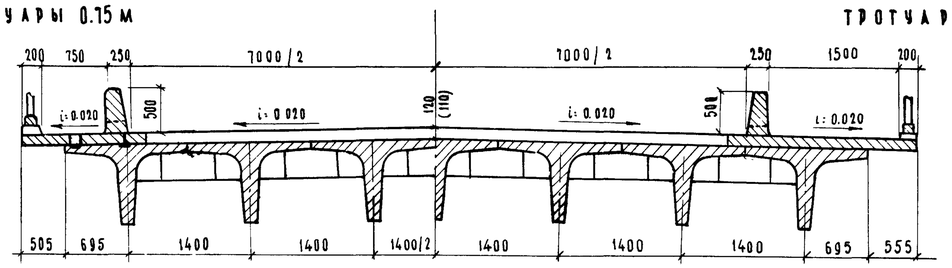

ГАБАРИТ Г-8

ТРОТУАРЫ 0.75 м ТРОТУАРЫ 1.5 м

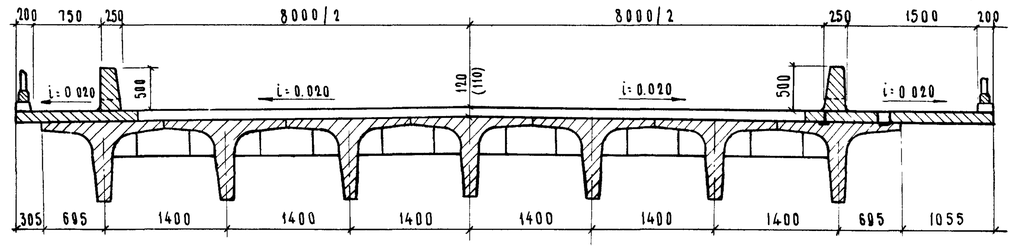

ГАБАРИТ Г-9

ТРОТУАРЫ 0.75 м ТРОТУАРЫ 1.5 м

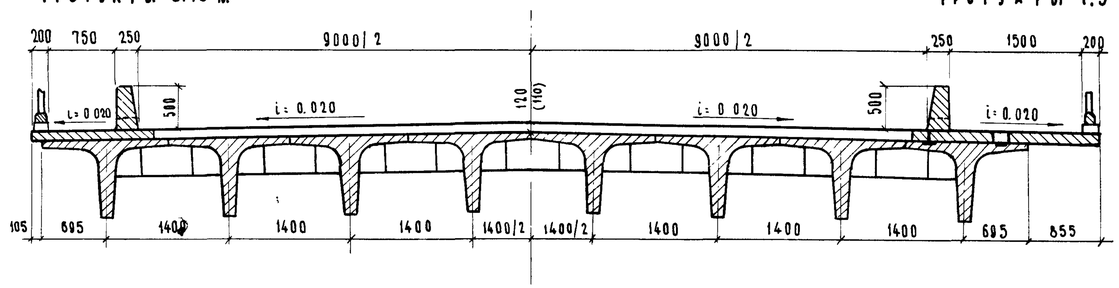

ГАБАРИТ Г-10.5

ТРОТУАРЫ 0.75 м ТРОТУАРЫ 1.5 м

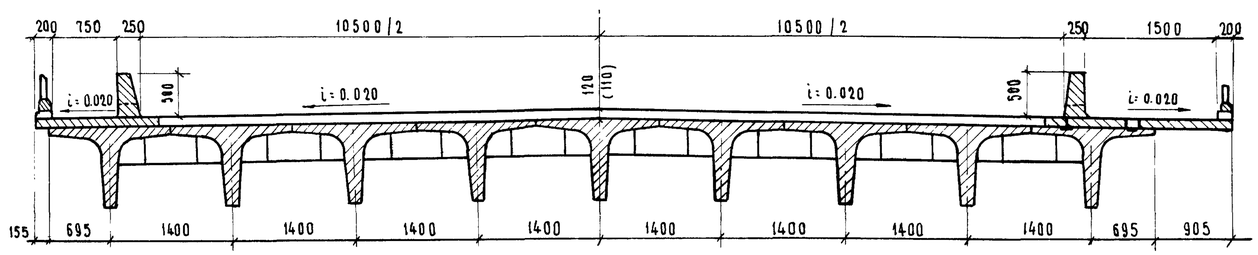

Таблица строительных высот, мм

Габариты	Длина пролетных строений, м					
	12 и 11.36		15 и 14.06		18 и 16.76	
	Ширина тротуаров, м					
	1.0	1.5	1.0	1.5	1.0	1.5
Г-7	1092 (1082)	1106 (1096)	1092 (1082)	1106 (1096)	1242 (1232)	1256 (1246)
Г-8	1106 (1096)	1106 (1096)	1106 (1096)	1106 (1096)	1256 (1246)	1256 (1246)
Г-9	1120 (1110)	1120 (1110)	1120 (1110)	1120 (1110)	1270 (1260)	1270 (1260)
Г-10.5	1134 (1124)	1134 (1124)	1134 (1124)	1134 (1124)	1284 (1274)	1284 (1274)

Примечания.

1. Балки пролетных строений устанавливаются по подферменникам, имеющим поперечный уклон i = 0.020
2. В скобках указаны строительная высота и толщина покрытия при цементобетонной проезжей части, без скобок — при асфальтобетонной.
3. Детали прикрепления тротуарных блоков даны на листе 62
4. Все размеры в мм.

Составил	Александров		
Проверил	Мухина		
Руководитель бригады	Озс		
Гл. инженер проекта	Гальперин		
Гл. специалист отдела	Поникратов		
Начальник отдела	Чарушский		
Минтрансстрой СССР Главтранспроект ГПИ Союздорпроект Отдел искусственных сооружений			

СДП 1968	Сборные железобетонные пролетные строения длиной от 6 до 21 м для автодорожных мостов	Пролетные строения с диафрагмами с каркасной арматурой. Вариант с пониженными тротуарами. Компоновка габаритов для пролетов 12, 15 и 18 м и 11.36, 14.06 и 16.76 м	Масштаб 1:50
			710/2 — 14

ФАСАД

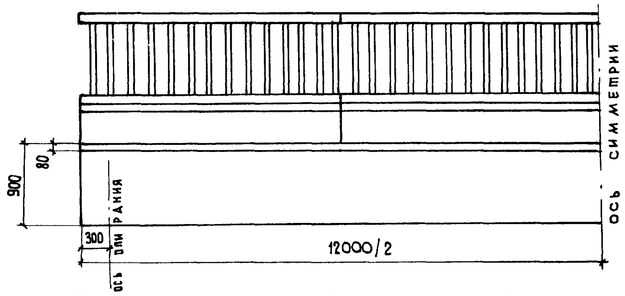

ТАБЛИЦА МОНТАЖНЫХ ЭЛЕМЕНТОВ НА ОДНО ПРОЛЕТНОЕ СТРОЕНИЕ

Наименование элементов	Марка бетона	Г-7						Г-8						Г-9						Г-10.5					
		при тротуарах широкой																							
		1.0			1.5			1.0			1.5			1.0			1.5			1.0			1.5		
		Марка	Вес, т	Количество, шт.	Марка	Вес, т	Количество, шт.	Марка	Вес, т	Количество, шт.	Марка	Вес, т	Количество, шт.	Марка	Вес, т	Количество, шт.	Марка	Вес, т	Количество, шт.	Марка	Вес, т	Количество, шт.	Марка	Вес, т	Количество, шт.
Балки пролетного строения	300	Бпр-12	9.6	4	Бпр-12	9.6	5	Бпр-12	9.6	5	Бпр-12	9.6	5	Бпр-12	9.6	6	Бпр-12	9.6	6	Бпр-12	9.6	7	Бпр-12	9.6	7
		Бкр-12	9.4	2	Бкр-12	9.4	2	Бкр-12	9.4	2	Бкр-12	9.4	2	Бкр-12	9.4	2	Бкр-12	9.4	2	Бкр-12	9.4	2	Бкр-12	9.4	2
Подтротуарные балки	300	Б-1	0.25	8	Б-1	0.25	8	Б-1	0.25	8	Б-1	0.25	8	Б-1	0.25	8	Б-1	0.25	8	Б-1	0.25	8	Б-1	0.25	8
Тротуарные блоки	300	Т-1	1.2	8	—	—	—	Т-1	1.2	8	—	—	—	Т-1	1.2	8	—	—	—	Т-1	1.2	8	—	—	—
		—	—	—	Т-2	1.5	8	—	—	—	Т-2	1.5	8	—	—	—	Т-2	1.5	8	—	—	—	Т-2	1.5	8
Перильное ограждение	300	ПО	0.25	8	ПО	0.25	8	ПО	0.25	8	ПО	0.25	8	ПО	0.25	8	ПО	0.25	8	ПО	0.25	8	ПО	0.25	8

ТАБЛИЦА РАСХОДА ОСНОВНЫХ МАТЕРИАЛОВ НА ОДНО ПРОЛЕТНОЕ СТРОЕНИЕ

№ п.п.	Наименование					Измеритель	Г-7		Г-8		Г-9		Г-10.5	
							при тротуарах широкой							
							1.0 *	1.5	1.0	1.5 *	1.0	1.5 *	1.0	1.5 *
1	Балки пролетного строения	Сборные элементы	Бетон марки 300			м³	22.9	26.8	26.8	26.8	30.6	30.6	34.5	34.5
			Сталь	Арматурная	класса А-I	т	0.90	1.05	1.05	1.05	1.21	1.21	1.36	1.36
					класса А-II	т	5.59	6.52	6.52	6.53	7.47	7.48	8.41	8.42
				Полосовая		т	0.12	0.10	0.10	0.14	0.11	0.15	0.12	0.16
		Омоноличив.	Бетон марки 300			м³	1.9	2.2	2.2	2.2	2.6	2.6	3.0	3.0
			Сталь	Арматурная	класса А-I	т	0.17	0.21	0.21	0.21	0.24	0.24	0.28	0.28
2	Подтротуарные балки	Сборные элементы	Бетон марки 300			м³	0.8	0.8	0.8	0.8	0.8	0.8	0.8	0.8
			Сталь	Арматурная	класса А-I	т	0.05	0.05	0.05	0.05	0.05	0.05	0.05	0.05
					класса А-II	т	0.07	0.07	0.07	0.07	0.07	0.07	0.07	0.07
				Полосовая		т	0.01	0.01	0.01	0.01	0.01	0.01	0.01	0.01
		Омоноличив.	Сварные швы		К=6 мм	м	1.6	1.6	1.6	1.6	1.6	1.6	1.6	1.6
3	Тротуарные блоки	Сборные элементы	Бетон марки 300			м³	3.7	4.6	3.7	4.6	3.7	4.6	3.7	4.6
			Сталь	Арматурная	класса А-I	т	0.35	0.43	0.35	0.43	0.35	0.43	0.35	0.43
					класса А-II	т	0.03	0.02	0.02	0.03	0.02	0.03	0.02	0.03
				Полосовая		т	0.13	0.11	0.11	0.13	0.11	0.13	0.11	0.13
		Омоноличиван.	Сварные швы		К=6 мм	м	2.4	—	—	2.4	—	2.4	—	2.4
4	Бетон упоров и цементный раствор под тротуарами марки 250					м³	0.6	0.9	0.7	0.7	0.8	0.8	0.7	0.7
5	Перильное ограждение	Сборные элементы	Бетон марки 300			м³	0.8	0.8	0.8	0.8	0.8	0.8	0.8	0.8
			Сталь	Арматурная	класса А-I	т	0.06	0.06	0.06	0.06	0.06	0.06	0.06	0.06
					класса А-II	т	0.28	0.28	0.28	0.28	0.28	0.28	0.28	0.28
				Полосовая		т	0.04	0.04	0.04	0.04	0.04	0.04	0.04	0.04
		Омоноличив.	Бетон марки 300			м³	0.1	0.1	0.1	0.1	0.1	0.1	0.1	0.1
			Сталь	Арматурная	класса А-I	т	0.001	0.001	0.001	0.001	0.001	0.001	0.0.01	0.0,01
				Сварные швы	К=6 мм	м	11.6	11.6	11.6	11.6	11.6	11.6	11.6	11.6

ПРИМЕЧАНИЯ.

1. Поперечные разрезы пролетного строения и примечания см. лист 13
2. Расход материалов на опорные части и проезжую часть см. лист 11
3. Звездочкой (*) отмечены габариты в которых предусмотрено крепление тротуарных блоков.
4. Все размеры в мм.

СДП 1968	Сборные железобетонные пролетные строения длиной от 6 до 21м для автодорожных мостов	Пролетные строения с диафрагмами с каркасной арматурой. Общий вид пролетного строения длиной 12м, фасад и таблицы показателей.	Масштаб 1:50
			710/2 15

Минтрансстрой СССР
Главтранспроект
ГПИ Союздорпроект
Отдел искусственных сооружений

Составил Оранская
Проверил Мухина
Руководитель бригады Озе
Гл. инженер проекта Гальперин
Главный специалист отдела Понкратов
Начальник отдела Чарзийский

Фасад

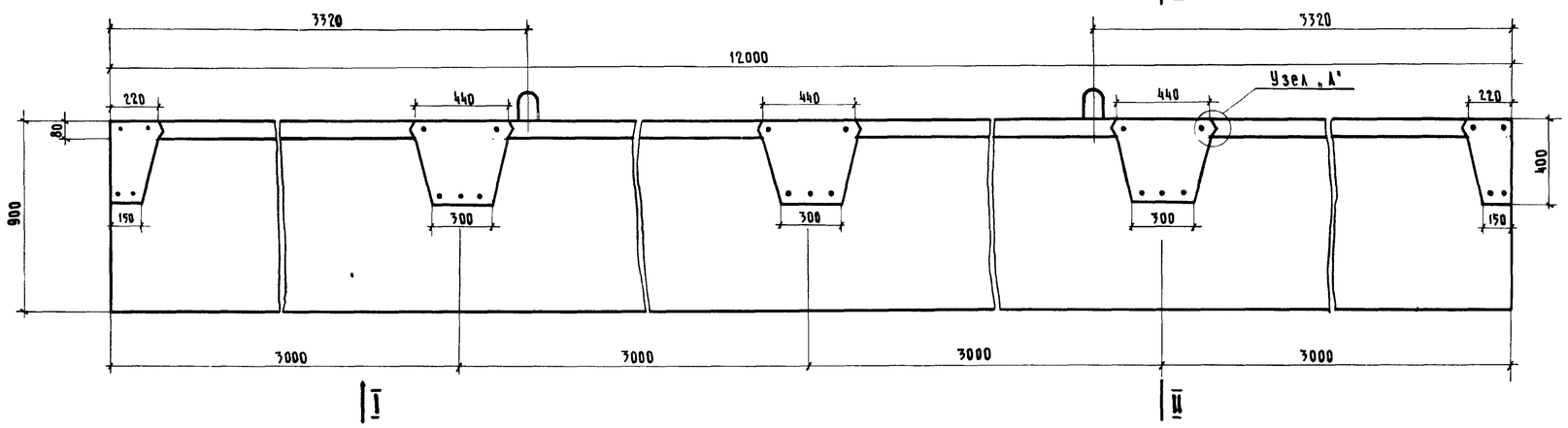

I-I

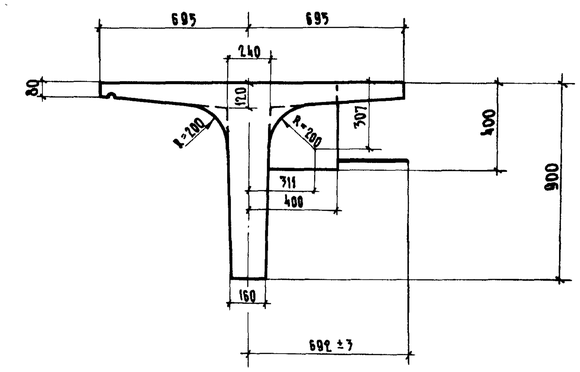

План

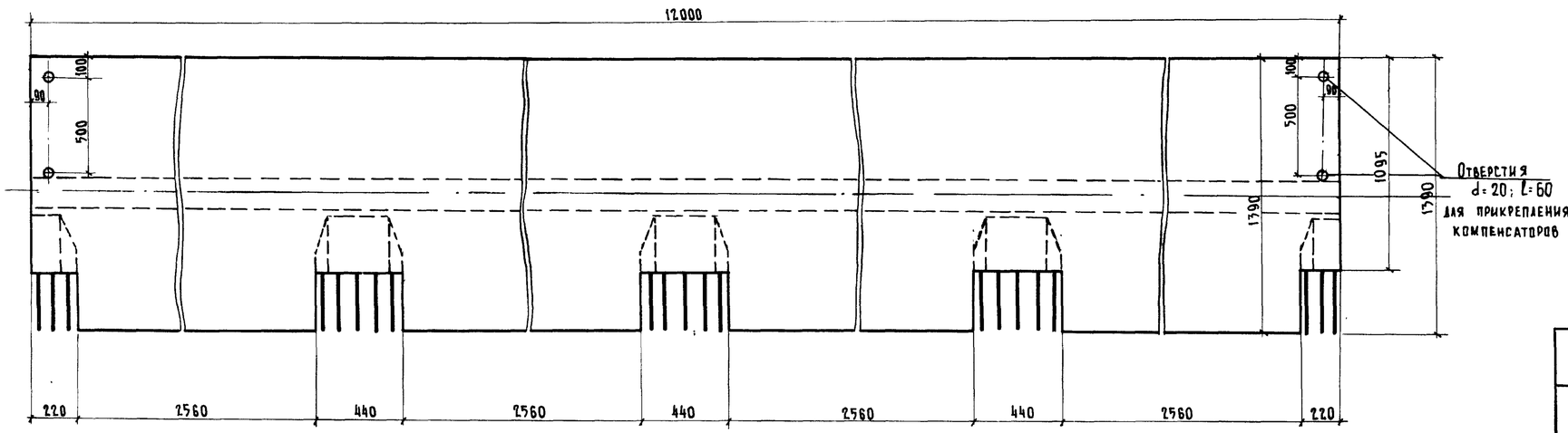

Узел „А"

м 1:2

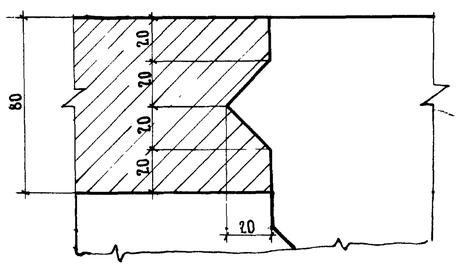

II-II (м 1:10)

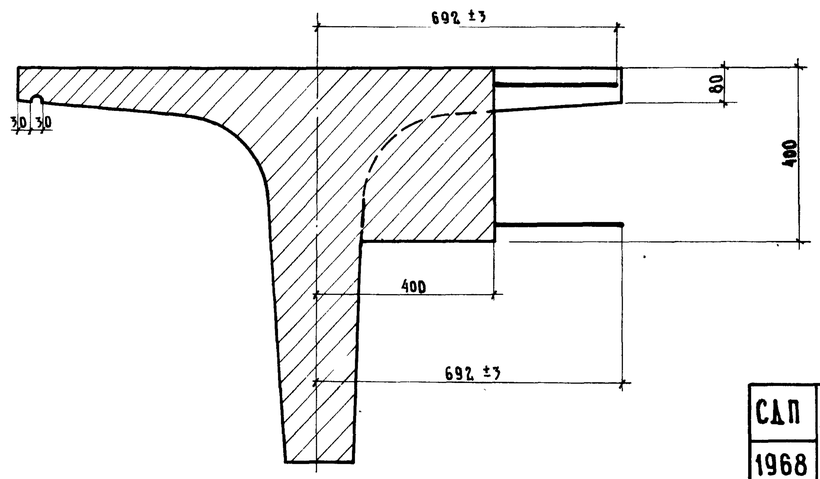

Бетон гидротехнический
по ГОСТ 4795-68
марка 300
Мрз 300 x)

x) Для районов строительства с климатическими условиями, соответствующими средней месячной температуре наиболее холодного месяца выше минус 15° С, морозостойкость должна быть не менее Мрз 200.

Марка блока	Объем бетона, м³	Вес блока, т
Бкр-12	3.76	9.4

Примечания.

1. Армирование балки см. лист 18
2. Все размеры в мм.

Минтрансстрой СССР Главтрансстроипроект ГПИ Союздорпроект	Составил	Александров	
Отдел искусств. сооружений	Проверил	Клейменова	
	Руководитель бригады	Озе	
	ГА инженер проекта	Гальперин	
	ГА специалист отдела	Понкратов	
	Начальник отдела	Чарнуский	

СДП 1968	Сборные железобетонные пролетные строения длиной от 6 до 21 м для автодорожных мостов	Пролетные строения с диафрагмами с каркасной арматурой. Опалубочный чертеж крайней балки длиной 12.0 м. Марка Бкр-12	Масштаб 1:20	
			710/2	16

Фасад

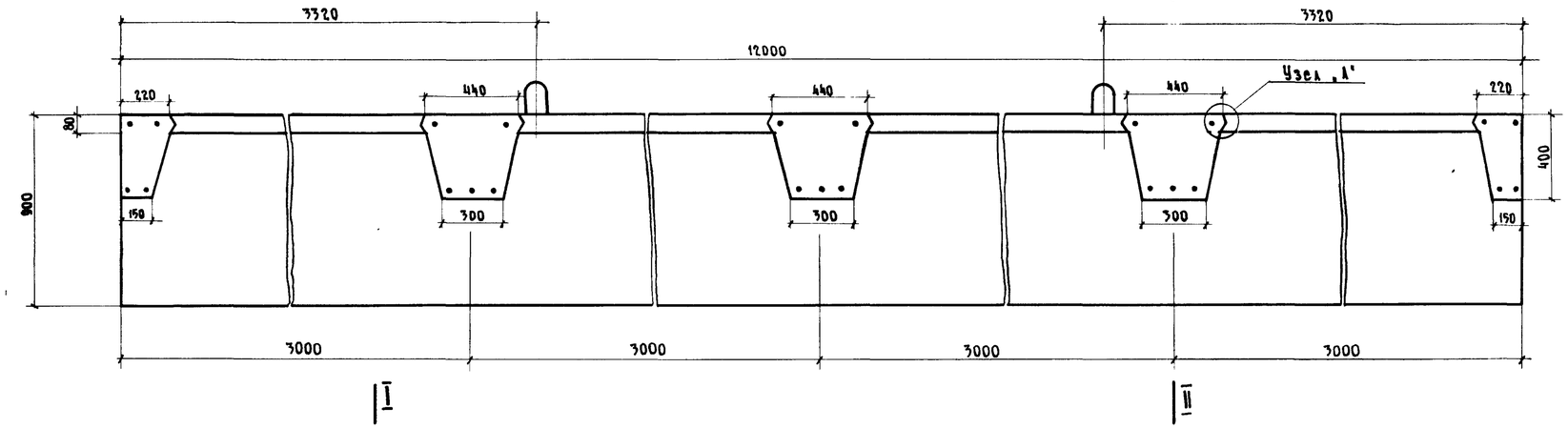

I-I

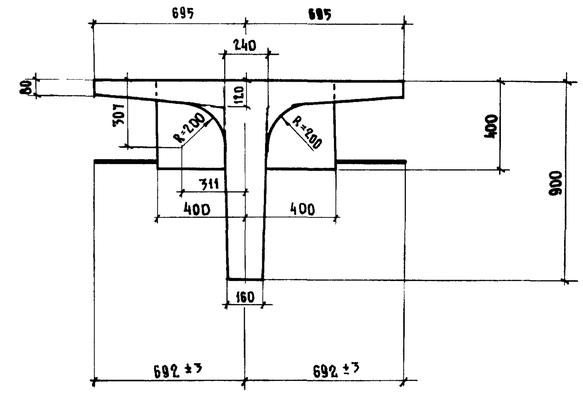

План

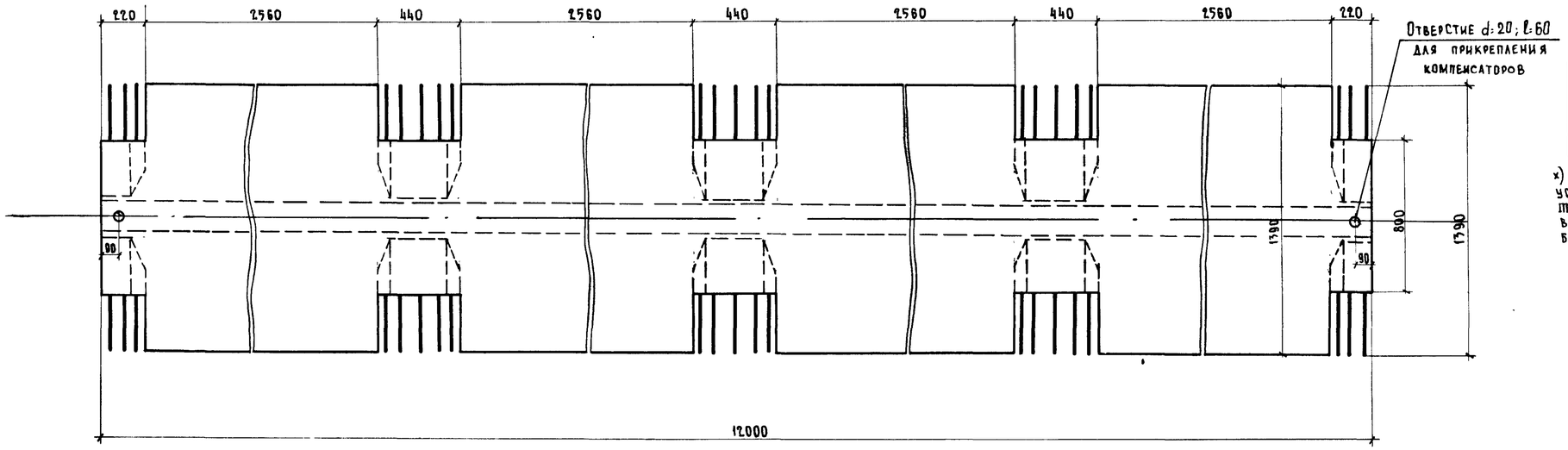

Бетон гидротехнический
по ГОСТ 4795-68
марка 300
Мрз 300 x)

x) Для районов строительства с климатическими условиями соответствующими средней месячной температуре наиболее холодного месяца выше минус 15°С, морозостойкость должна быть не менее Мрз 200.

Марка блока	Объем бетона, м³	Вес блока, т
Бпр-12	3.85	9.6

Узел „А"

М 1:2

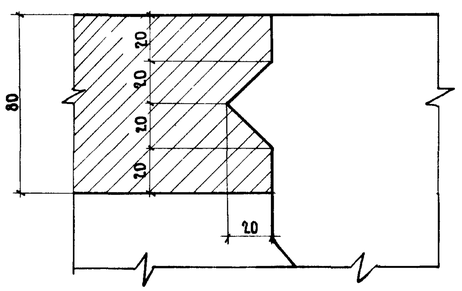

II-II (М 1:10)

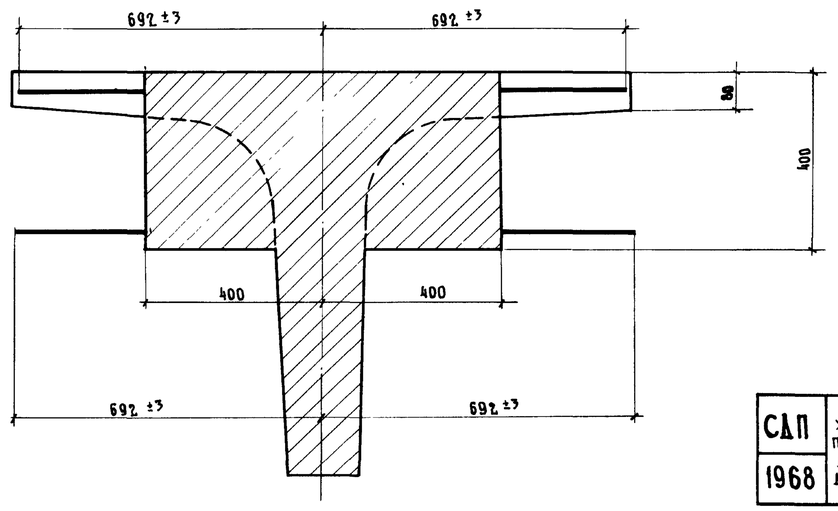

Примечания.

1. Армирование балки см лист 18
2. Все размеры в мм.

СДП	Сборные железобетонные пролетные строения длиной от 6 до 21 м для автодорожных мостов	Пролетные строения с диафрагмами с каркасной арматурой	Масштаб	1:20
1968		Опалубочный чертеж промежуточной балки длиной 12.0 м Марка Бпр-12	710/2	17

Минтрансстрой СССР Главтрансспроект ГПИ СОЮЗДОРПРОЕКТ Отдел искусств. сооружений	Начальник отдела Чарутский	Гл. специалист отдела Поукратов	Гл. инженер проекта Гальперин
Руководитель бригады Озе	Проверил Клейменова	Составил Александров	

Фасад
(сетки вутов не показаны)

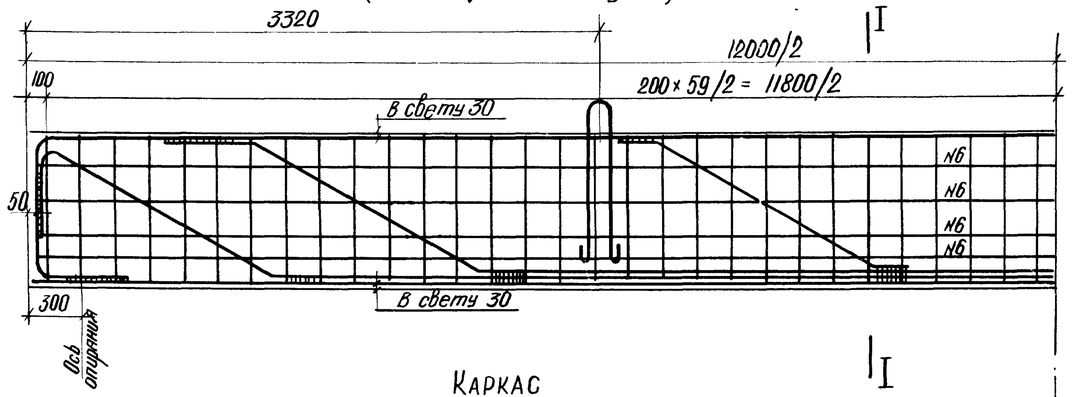

Каркас

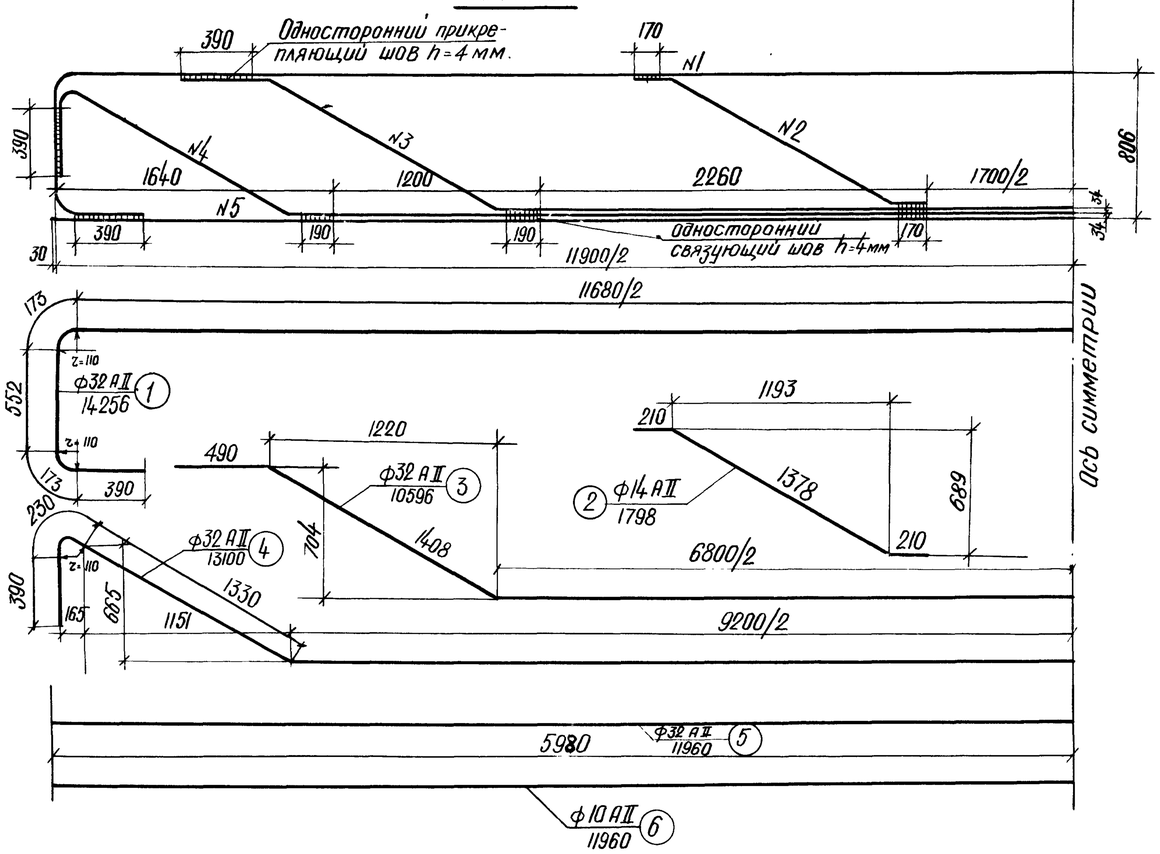

Разрез по I-I

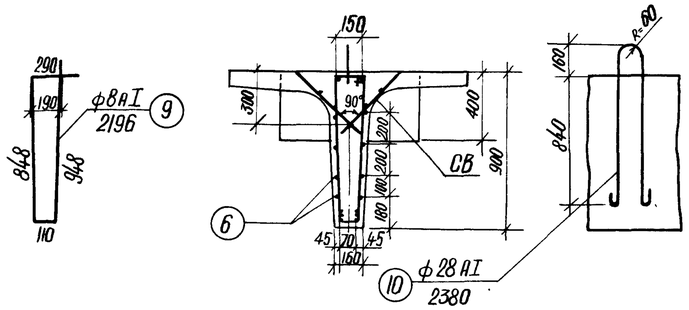

Спецификация арматуры на балку

Наименов. элементов	№№ стержней	Профиль, мм	Длина стержней, мм	На 1 элемент: Количество, шт	На 1 элемент: Длина, м	Количество элементов, шт.	Общая длина, м
Каркас	1	ф32 АII	14256	1	14.3	2	28.6
	2	ф14 АII	1798	2	3.6		7.2
	3	ф32 АII	10596	1	10.6		21.2
	4	ф32 АII	13100	1	13.1		26.2
	5	ф32 АII	11960	1	12.0		24.0
Продольные стержни	6	ф10 АII	11960	1	11.9	8	95.6
Сетки вутов СВ	7	ф6 АI	490	14	6.9	8	55.2
	8	ф6 АI	2960	2	5.9		47.2
Хомуты	9	ф8 АI	2196	1	2.2	60	132.0
Петля	10	ф28 АI	2380	1	2.4	2	4.8

Выборка арматуры на балку

Наименован элементов	Профиль, мм	Вес 1пм, кг	Общая длина, м	Общий вес, кг
Каркас	ф32 АII	6.31	100.0	631.0
	ф14 АII*	1.21	7.2	8.7
Продольные стержни	ф10 АII*	0.617	95.6	59.0
СВ	ф6 АI	0.222	102.4	22.7
Хомуты	ф8 АI	0.395	132.0	52.2
Петля	ф28 АI	4.83	4.8	23.2
Итого				797

*) Допускается применение стали марки Ст. 5сп конверторной выплавки.

Длина сварных швов h=4мм — 10п.м.

Арматурная сталь:

- Класса А-I по ГОСТ-5781-61 марок ВМСт.3сп, ВКСт.3сп, ВМСт.3пс, ВКСт.3пс, а также мартеновской и конверторной выплавки Ст.3сп и Ст 3 пс по ГОСТ 380-60*
- Класса А-II по ГОСТ 5781-61 марк Ст.5сп мартеновской выплавки по ГОСТ 380-60*
- Подъемные петли только из арматурной стали класса А-I по ГОСТ 5781-61 марки ВМСт.3сп

СВ

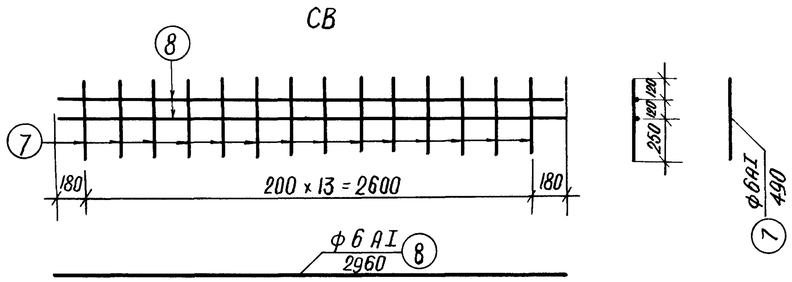

Примечания.

1. При применении металлических опорных частей в балке предусмотреть установку закладных деталей для прикрепления верхних опорных подушек в соответствии с листом 63. При резиновых опорных частях - закладные детали в балке не устанавливать.
2. Детали приварки стержней см. лист 56
3. Армирование плиты см. листы 30 и 31
4. Армирование диафрагм см. листы 52 и 54
5. Все размеры в мм.

СДП	Сборные железобетонные пролетные строения длиной от 6 до 21м для автодорожных мостов	Пролетные строения с диафрагмами, с каркасной арматурой	Масштаб 1:25	
1968г.		Армирование ребра крайней и промежуточной балок длиной 12,0м Бкр-12 и Бпр-12	710/2	18

Минтрансстрой СССР ГПИ „Союздорпроект" Ленгипродорпроект	Составил	Донских
	Проверил	Кузнецов
	Руководитель бригады	Озе
	Гл. инженер проекта	Гальперин
	Гл. специалист отдела	Понкратов
	Начальник отдела	Чарицкий
	Отдел искусств сооружений	

Г-7 тротуары 1.0м
Г-8 тротуары 1.5м

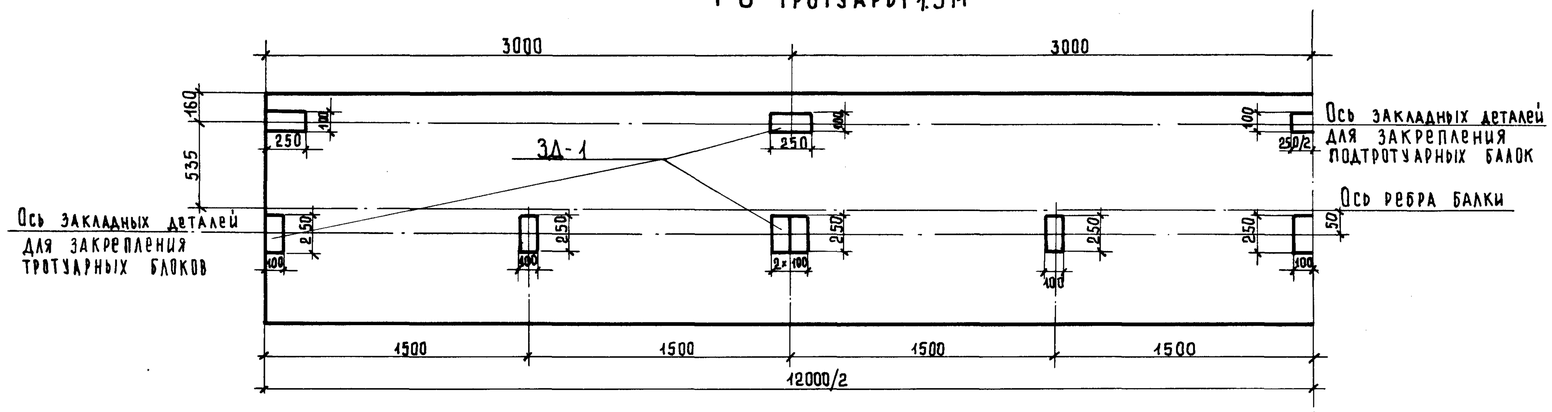

Г-9 тротуары 1.5м
Г-10.5 тротуары 1.5м

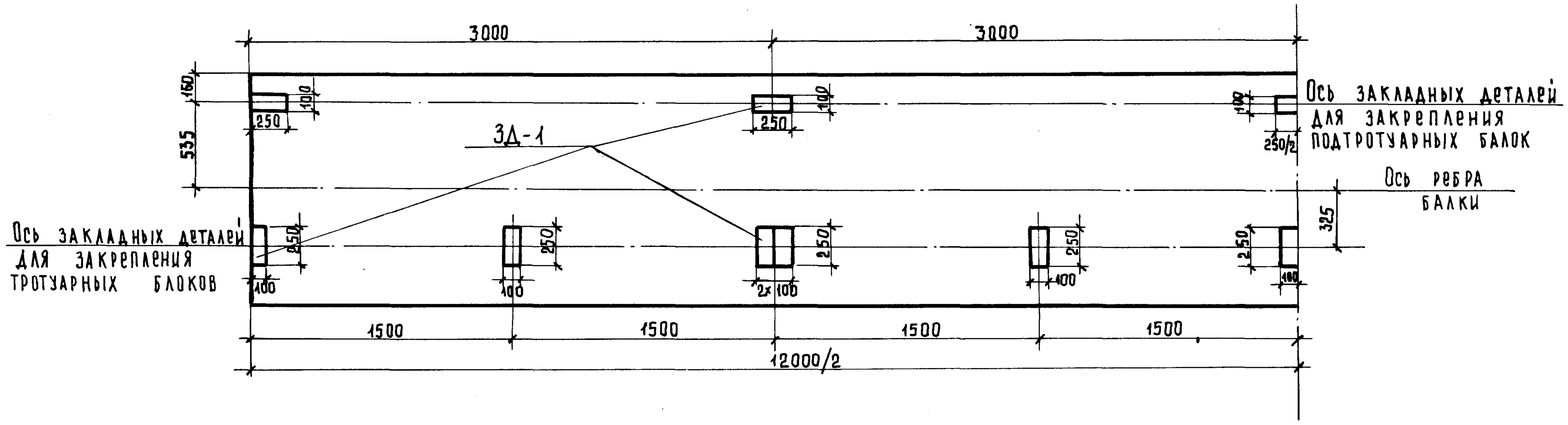

Закладная деталь ЗД-1

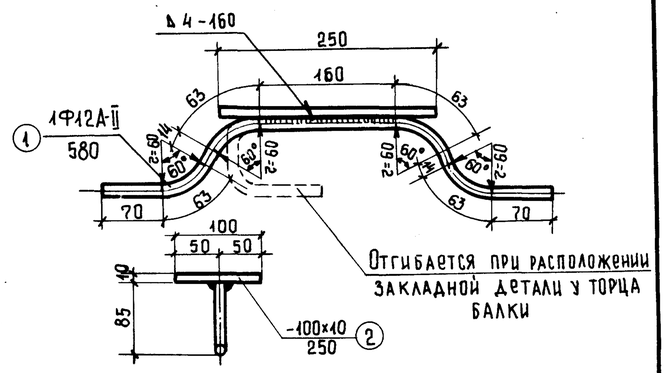

Примечания.

1. Закладные детали для прикрепления подтротуарных балок устанавливаются во всех крайних балках, а для прикрепления тротуарных блоков — только при габаритах Г-7 с тротуарами 1.0 м, Г-8, Г-9 и Г-10.5 с тротуарами 1.5м.
2. При пониженных тротуарах блоки прикрепляются к закладным деталям, предусмотренным в балках для прикрепления нормальных тротуарных блоков и подтротуарных балок.
3. В таблице расхода материалов в числителе приведены показатели для балок без крепления тротуарных блоков, в знаменателе — с креплением тротуарных блоков.
4. Все размеры в мм.

Спецификация стали на одну деталь.

Марка детали	NN элементов	Профиль, мм.	Длина, мм.	Количество, шт.	Общая длина м	Вес 1п.м.(шт.), кг	Общий вес, кг
ЗД-1	1	Ф12А-II	580	1	0.58	0.89	0.52
	2	-100×10	250	1	—	1.96	1.96
Сварных швов h=4мм п.м						0.32	

Арматурная сталь класса А-II по ГОСТ 5781-61 марки Ст.5сп. мартеновской и конверторной выплавки по ГОСТ 380-60*. Полосовая сталь по ГОСТ 103-57* марок ВМ Ст.3сп. и ВК Ст 3сп. по ГОСТ 380-60*.

Расход стали закладных деталей на одну крайнюю балку.

Назначение закладных деталей	Марка детали	Расход стали на одну деталь, кг.		Количество деталей на балку, шт.	Расход стали на одну балку, кг.	
		А-I	Полосовая		А-I	Полосовая
Для крепления подтротуарных балок	ЗД-1	0.52	1.96	5	2.60	9.80
Для крепления тротурных блоков	ЗД-1	0.52	1.96	12	6.24	23.52
Итого					2.60/8.84	9.80/33.32
Сварных швов h=4 мм. п.м					1.6/5.5	

СДП 1968	Сборные железобетонные пролетные строения длиной от 6 до 21 м. для автодорожных мостов.	Пролетные строения с диафрагмами с каркасной арматурой	Масштаб 1:25
		Схема разбивки закладных деталей для закрепления тротуаров в балках БКР-12	710/2 19

Минтрансстрой СССР ГЛАВТРАНСПРОЕКТ ГПИ СОЮЗДОРПРОЕКТ	Отдел искусственных сооруж.	Начальник отдела	Чарутский
		Гл. специалист отдела	Иванский
		Гл. инженер проекта	Гальперин
		Руководитель бригады	Озе
		Проверил	Борцова
		Составил	Кунцурашвили

ФАСАД

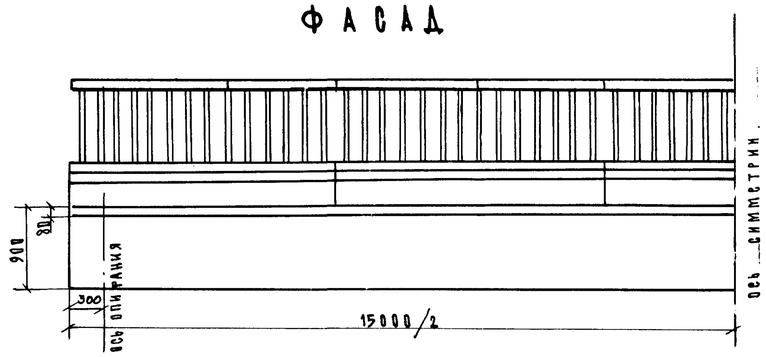

ТАБЛИЦА МОНТАЖНЫХ ЭЛЕМЕНТОВ НА ОДНО ПРОЛЕТНОЕ СТРОЕНИЕ

Наименование элементов	Марка бетона	Г—7 при тротуарах 1.0			Г—7 при тротуарах 1.5			Г—8 при тротуарах 1.0			Г—8 при тротуарах 1.5			Г—9 при ширине 1.0			Г—9 при ширине 1.5			Г—10,5 при ширине 1.0			Г—10,5 при ширине 1.5		
		Марка	Вес, т	Количество, шт.	Марка	Вес, т	Количество, шт.	Марка	Вес, т	Количество, шт.	Марка	Вес, т	Количество, шт.	Марка	Вес, т	Количество, шт.	Марка	Вес, т	Количество, шт.	Марка	Вес, т	Количество, шт.	Марка	Вес, т	Количество, шт.
Балки пролетного строения	300	Бпр-15	12.1	4	Бпр-15	12.1	5	Бпр-15	12.1	5	Бпр-15	12.1	5	Бпр-15	12.1	6	Бпр-15	12.1	6	Бпр-15	12.1	7	Бпр-15	12.1	7
		Бкр-15	11,8	2	Бкр-15	11.8	2	Бкр-15	11.8	2	Бкр-15	11.8	2	Бкр-15	11.8	2	Бкр-15	11.8	2	Бкр-15	11.8	2	Бкр-15	11.8	2
Подтротуарные балки	300	Б-1	0.25	10	Б-1	0.25	10	Б-1	0.25	10	Б-1	0.25	10	Б-1	0.25	10	Б-1	0.25	10	Б-1	0.25	10	Б-1	0.25	10
Тротуарные блоки	300	Т-1	1,2	10	—	—	—	Т-1	1.2	10	—	—	—	Т-1	1.2	10	—	—	—	Т-1	1.2	10	—	—	—
		—	—	—	Т-2	1.5	10	—	—	—	Т-2	1.5	10	—	—	—	Т-2	1.5	10	—	—	—	Т-2	1.5	10
Перильное ограждение	300	ПО	0.25	10	ПО	0.25	10	ПО	0.25	10	ПО	0.25	10	ПО	0.25	10	ПО	0.25	10	ПО	0.25	10	ПО	0.25	10

ТАБЛИЦА РАСХОДА ОСНОВНЫХ МАТЕРИАЛОВ НА ОДНО ПРОЛЕТНОЕ СТРОЕНИЕ

NN п/п	Наименование					Измеритель	Г-7 при тротуарах 1.0 *	Г-7 при тротуарах 1.5	Г-8 при тротуарах 1.0	Г-8 при тротуарах 1.5 *	Г-9 при ширине 1.0	Г-9 при ширине 1.5 *	Г-10.5 при ширине 1.0	Г-10.5 при ширине 1.5 *
1	Балки пролетного строения	Сборные элементы	Бетон марки 300			м³	28,6	33,5	33.5	33.5	38.3	38.3	43.1	43.1
			Сталь	Арматурная	Класса А-I	т	1.08	1.27	1.27	1.27	1.45	1,45	1.64	1.64
					Класса А-II	т	8.19	9.55	9.55	9.56	10.94	10.95	12.32	12.33
				Полосовая		т	0.15	0.11	0.11	0.17	0.13	0.18	0.15	0.20
		Омоноличивание	Бетон марки 300			м³	2.3	2.8	2.8	2.8	3.2	3.2	3.7	3.7
			Сталь	Арматурная	Класса А-I	т	0.21	0.25	0.25	0.25	0.29	0.29	0.33	0.33
2	Подтротуарные балки	Сборные элементы	Бетон марки 300			м³	1.0	1.0	1.0	1.0	1.0	1.0	1.0	1.0
			Сталь	Арматурная	Класса А-I	т	0.06	0.06	0.06	0.06	0.06	0.06	0.06	0.06
					Класса А-II	т	0.08	0.08	0.08	0.08	0.08	0.08	0.08	0.08
				Полосовая		т	0.01	0.01	0.01	0.01	0.01	0.01	0.01	0.01
		Омоноличивание	Сварные швы К=6 мм			м	2.0	2.0	2.0	2.0	2.0	2.0	2.0	2.0
3	Тротуарные блоки	Сборные элементы	Бетон марки 300			м³	4,6	5.8	4.6	5.8	4.6	5.8	4.6	5.8
			Сталь	Арматурная	Класса А-I	т	0.43	0.54	0.43	0.54	0.43	0.54	0.43	0.54
					Класса А-II	т	0.03	0.02	0.02	0.03	0.02	0.03	0.02	0.03
				Полосовая		т	0.16	0.14	0.14	0.16	0.14	0.16	0.14	0.16
		Омоноличивание	Сварные швы К=6 мм			м	3.0	—	—	3.0	—	3.0	—	3.0
4	Бетон упоров и цементный раствор под тротуарами марки 250					м³	0.7	1.1	0.8	0.8	1.0	1.0	0.9	0.9
5	Перильное ограждение	Сборные элементы	Бетон марки 300			м³	1.0	1.0	1.0	1.0	1.0	1.0	1.0	1.0
			Сталь	Арматурная	Класса А-I	т	0.08	0.08	0.08	0.08	0.08	0.08	0.08	0.08
					Класса А-II	т	0.35	0.35	0.35	0,35	0.35	0.35	0.35	0.35
				Полосовая		т	0.06	0.06	0.06	0.06	0.06	0.06	0.06	0.06
		Омоноличивание	Бетон марки 300			м³	0.1	0.1	0.1	0.1	0.1	0.1	0.1	0.1
			Сталь	Арматурная	Класса А-I	т	0.001	0.001	0.001	0.001	0.001	0.001	0.001	0.001
			Сварные швы К=6 мм			м	14.4	14.4	14.4	14.4	14.4	14.4	14.4	14.4

Примечания.

1. Поперечные разрезы пролетного строения и примечания см. лист 13
2. Расход материалов на опорные части и проезжую часть см. лист 11
3. Звездочкой *) отмечены габариты, в которых предусмотрено крепление тротуарных блоков
4. Все размеры в мм.

СДП 1968	Сборные железобетонные пролетные строения длиной от 6 до 21 м для автодорожных мостов	Пролетные строения с диафрагмами с каркасной арматурой. Общий вид пролетного строения длиной 15 м. Фасад и таблицы показателей.	Масштаб 1:50
			710/2 — 20

Составил: Оранская
Проверил: Мухина
Руководитель бригады: Озр
Гл. инженер проекта: Гальперин
Гл. специалист отдела: Шикратов
Начальник отдела: Чартийский
Минтрансстрой СССР ГЛАВТРАНСПРОЕКТ ГПИ Союздорпроект Отдел искусственных сооружений

Фасад

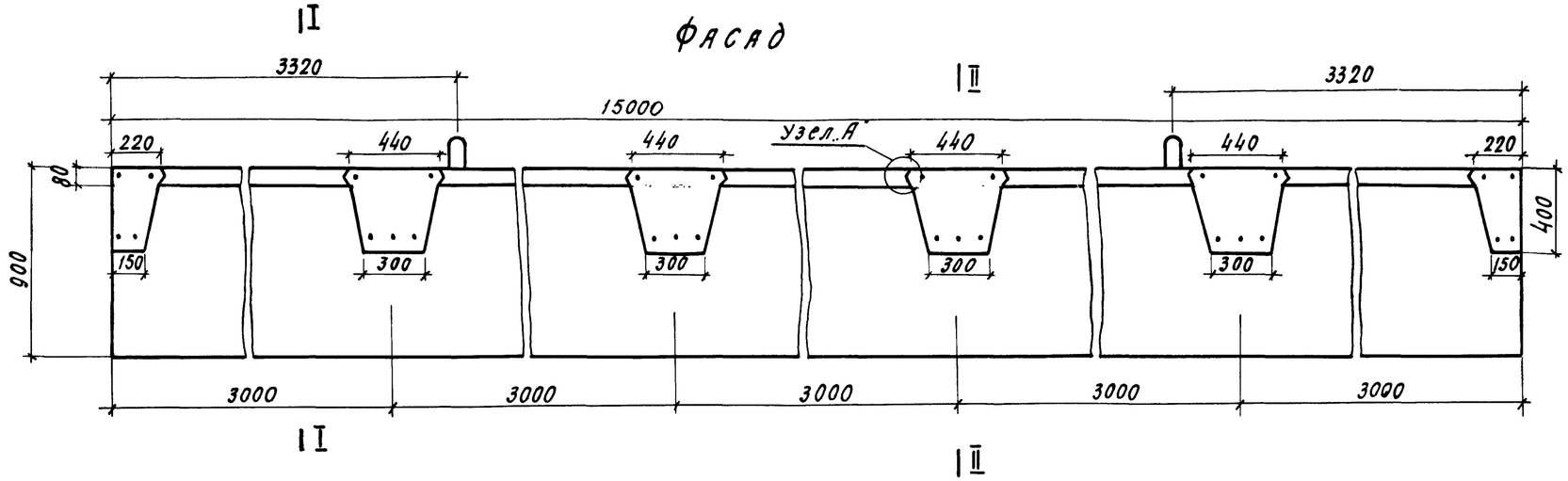

I – I

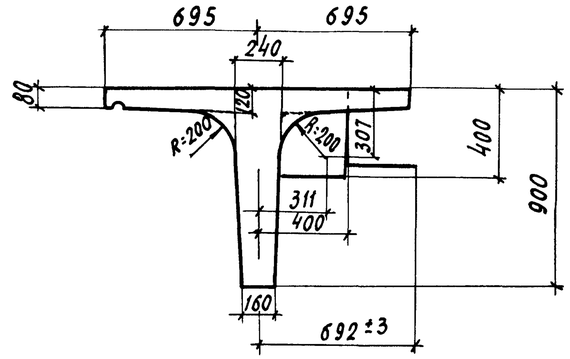

План

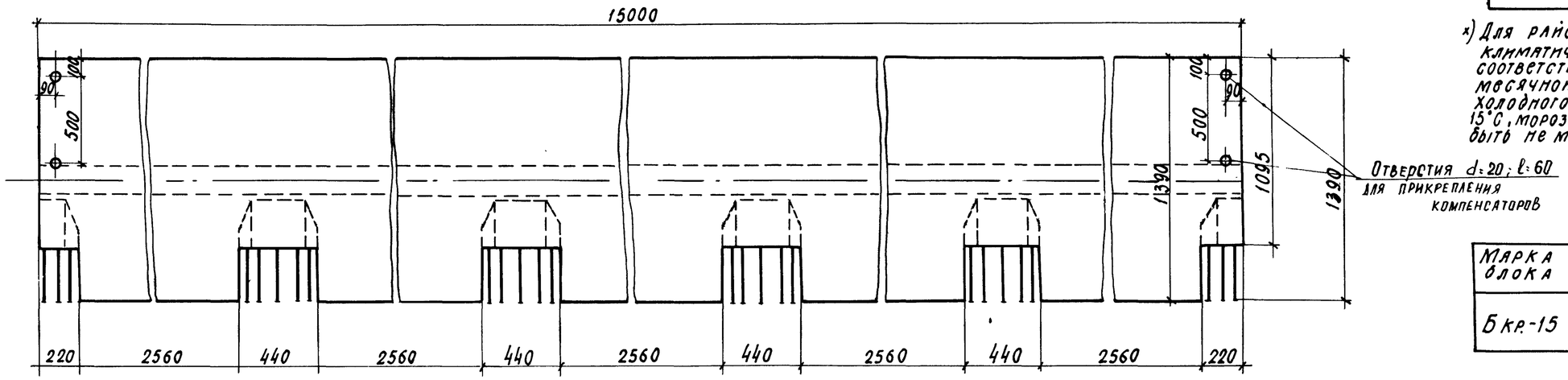

Бетон гидротехнический по ГОСТ 4795-68 марка 300 МРЗ 300 x)

x) Для районов строительства с климатическими условиями, соответствующими средней месячной температуре наиболее холодного месяца выше минус 15°С, морозостойкость должна быть не менее МРЗ 200

Отверстия d=20; l=60 для прикрепления компенсаторов

Марка блока	Объем бетона, м³	Вес блока, т
Бкр-15	4.70	11,8

Узел „А"
М 1:2

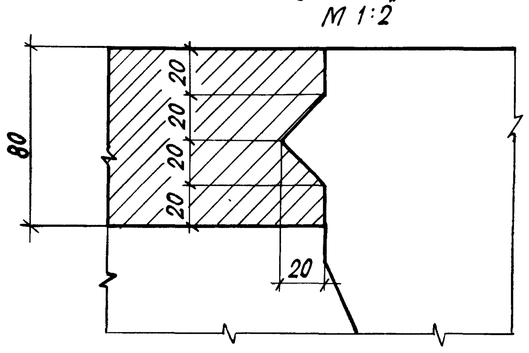

II – II М 1:10

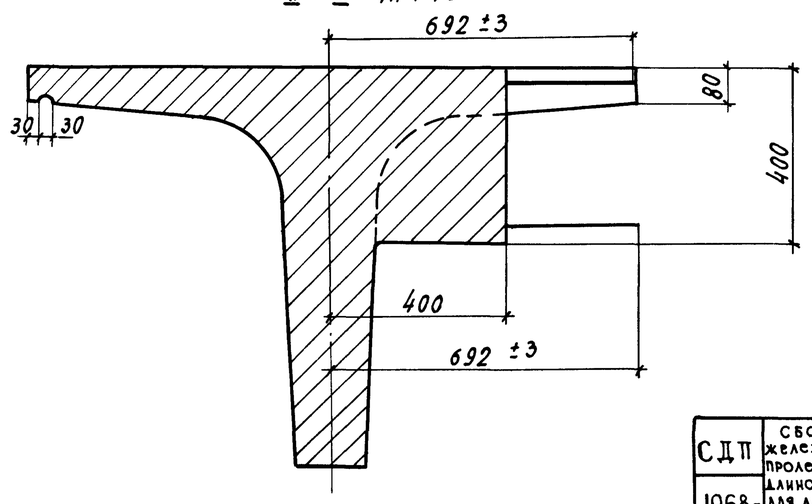

Примечания.

1. Армирование балки см. лист 23
2. Все размеры в мм.

СДП 1968г	Сборные железобетонные пролетные строения длиной от 6 до 21м для автодорожных мостов	Пролетные строения с диафрагмами с каркасной арматурой	Масштаб 1:20
		Опалубочный чертеж крайней балки длиной 15,0м Марка Бкр-15	710/2 21

Минтрансстрой СССР Главтрансспроект ГПИ Союздорпроект Отдел искусств. сооружений	Начальник отдела	Чарунский	
	Гл. специалист отдела	Понкратов	
	Гл. инженер проекта	Гальперин	
	Руководит. группы	Озв	
	Проверил	Клименова	
	Составил	Александров	

Фасад

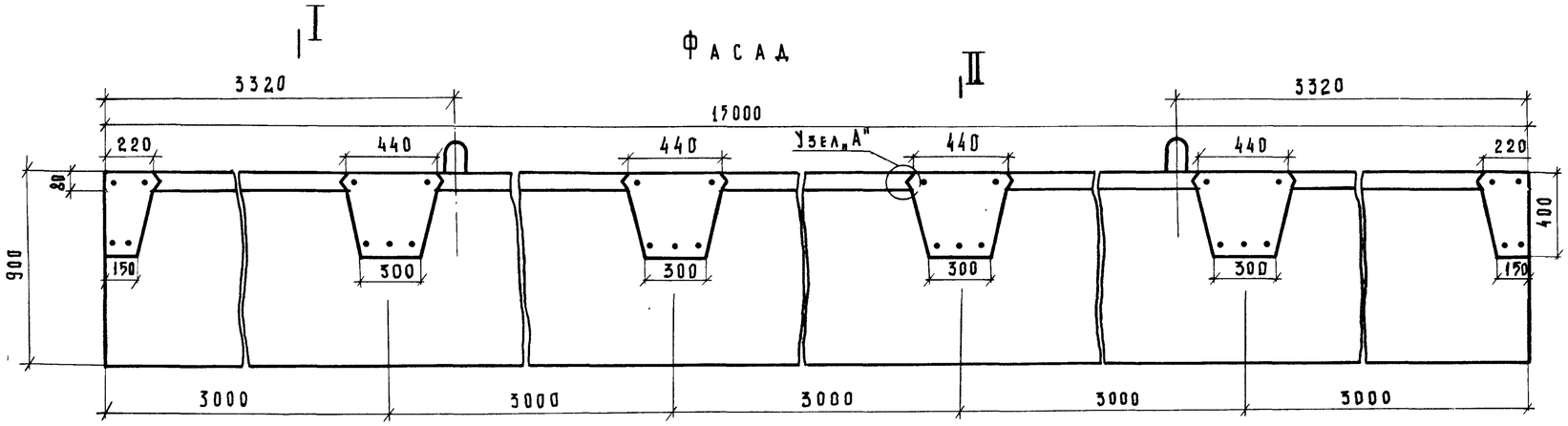

I-I

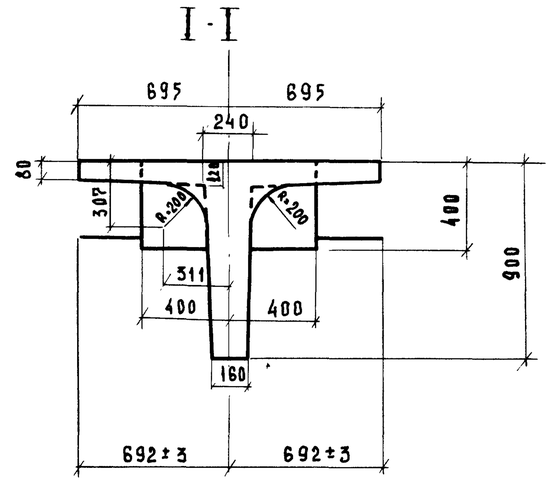

План

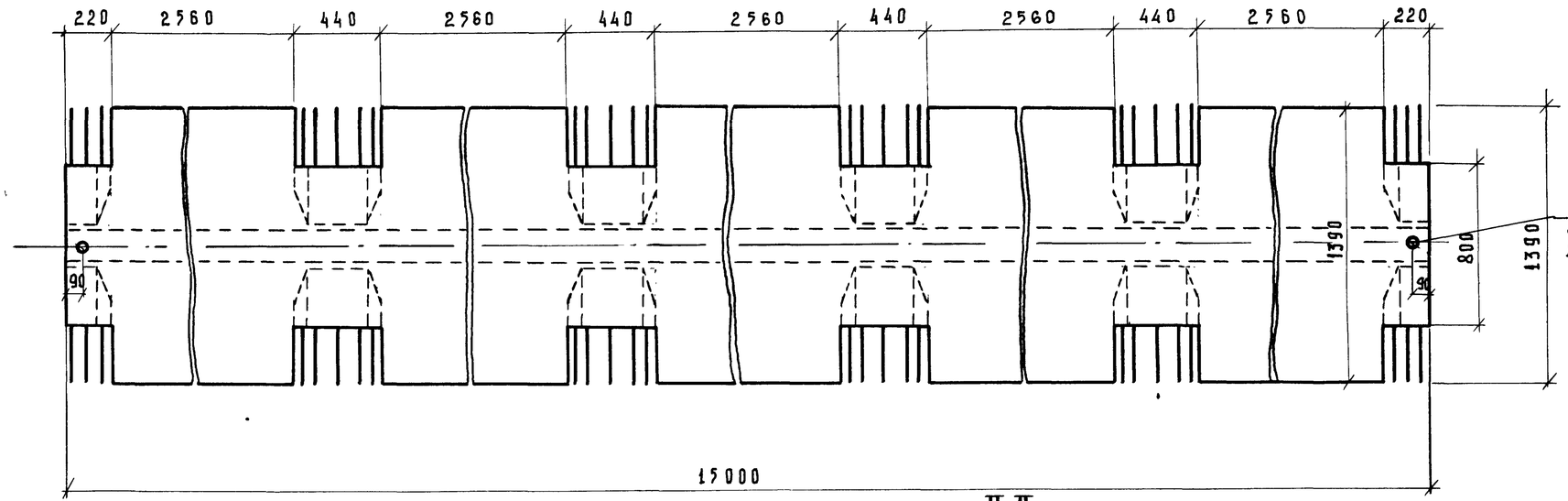

Отверстие
d=20; l=60
для прикрепления
компенсаторов

Бетон гидротехнический
по ГОСТ 4795-68
марка 300
Мрз 300 *)

*) Для районов строительства с климатическими условиями соответствующими средней месячной температуре наиболее холодного месяца выше минус 15°С, морозостойкость должна быть не менее Мрз 200

Марка блока	Объем бетона, м³	Вес блока, т
Бпр-15	4,81	12,1

Узел „А"
М 1:2

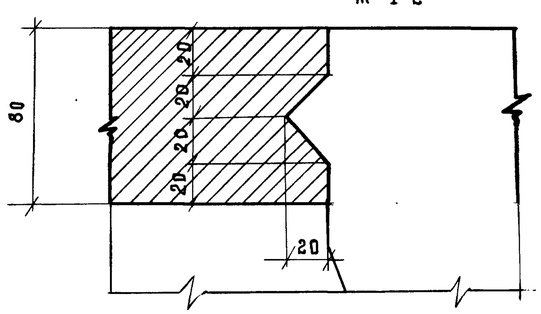

II-II (М 1:10)

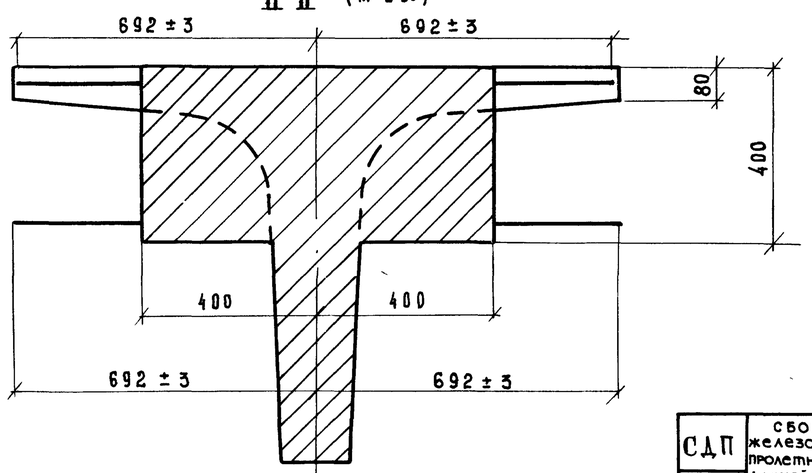

Примечания.

1. Армирование балки см. лист 23
2. Все размезы в мм.

СДП	Сборные железобетонные пролетные строения длиной от 6 до 21 м для автодорожных мостов	Пролетные строения с диафрагмами с каркасной арматурой	Масштаб 1:20
1968 г.		Опалубочный чертеж промежуточной балки длиной 15,0 м Марка Бпр-15	710/2 22

Минтрансстрой СССР Главтранспроект ГПИ Союздорпроект	Составил	Александров
	Проверил	Клейменова
	Руководитель бригады	Озе
	Гл. инженер проекта	Гальперин
	Гл. специалист отдела	Понкратов
	Начальник отдела	Чарузский
Отдел искусств. сооружений		

Фасад
(сетки вутов не показаны)

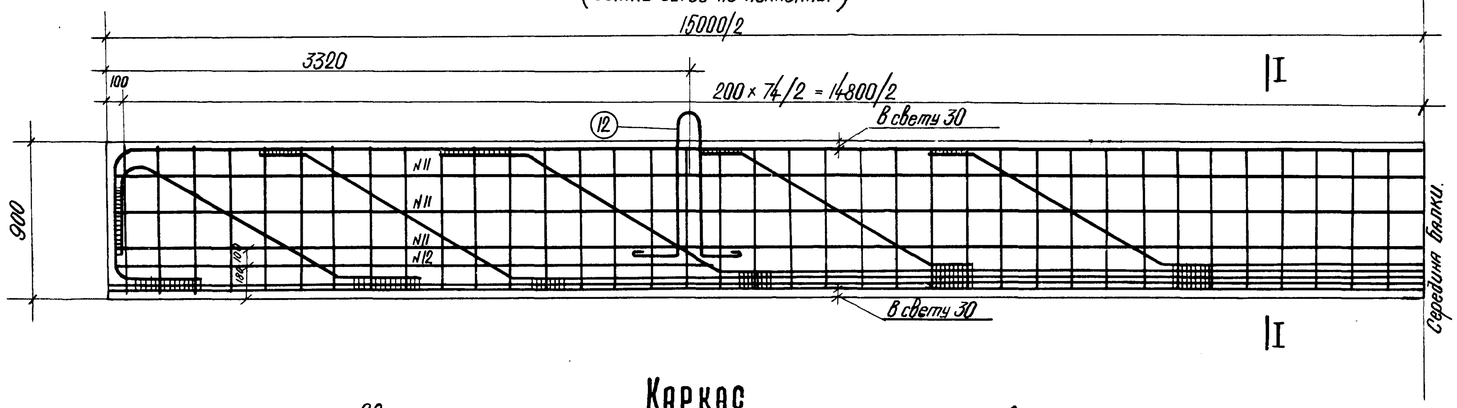

I-I

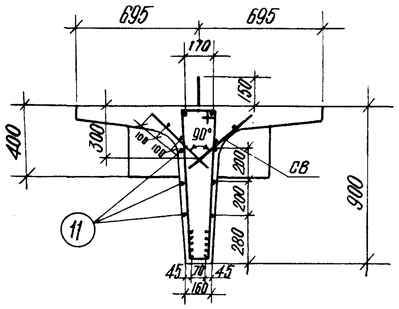

Каркас

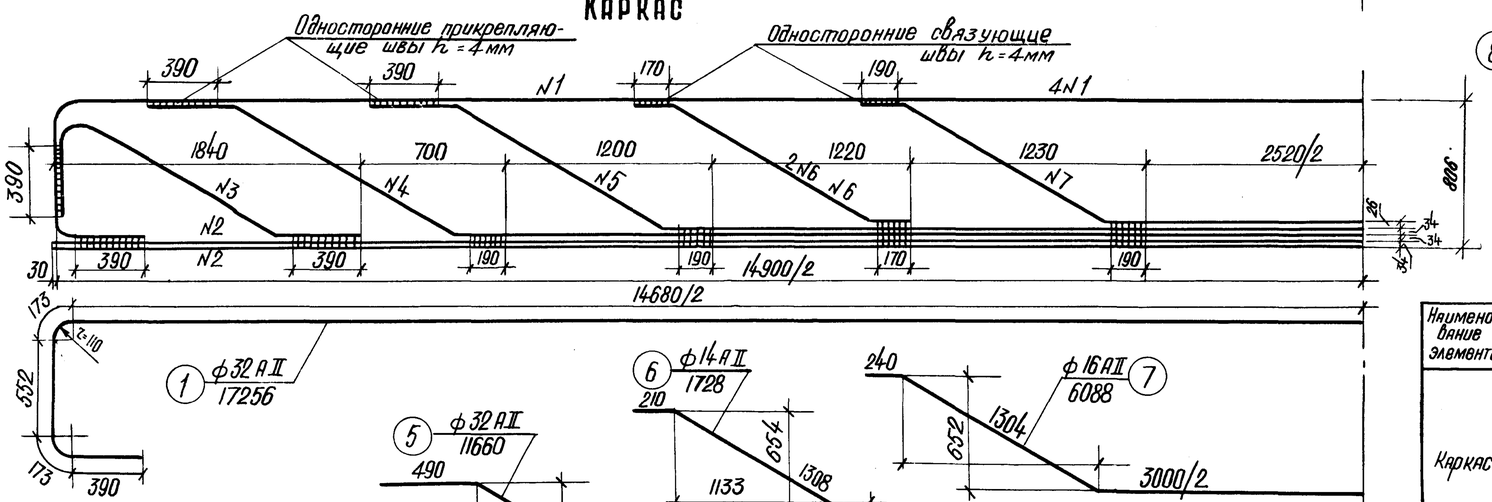

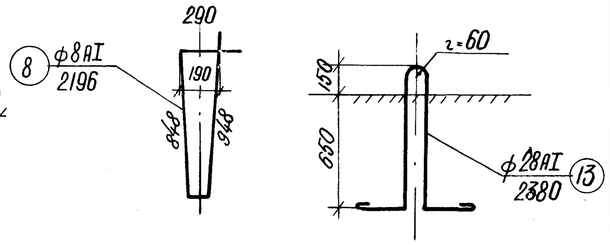

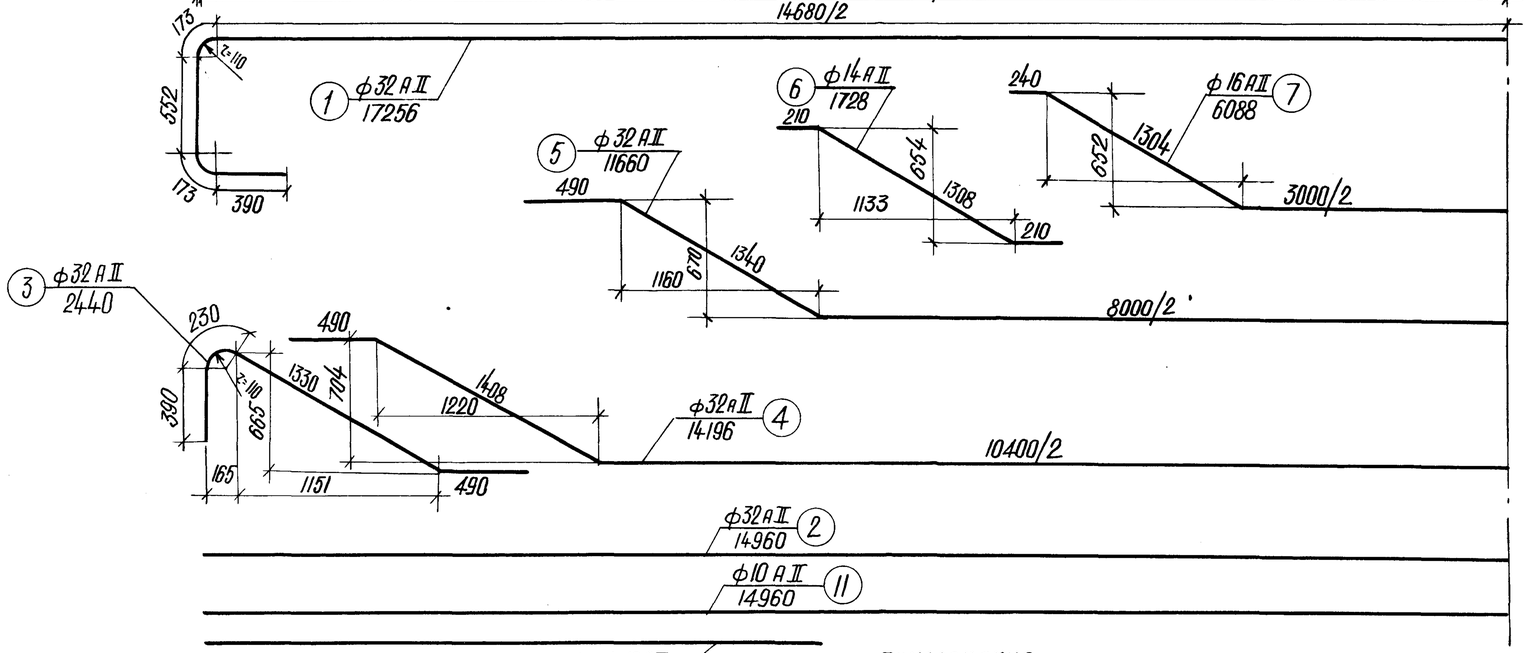

СВ

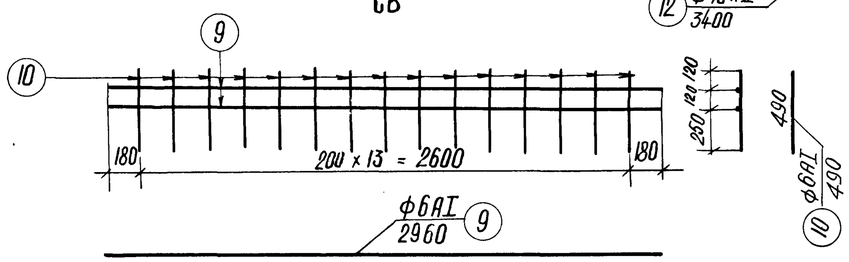

Спецификация арматуры на балку

Наименование элементов	NN стержней	Профиль, мм.	Длина стержня, мм	на 1 элемент: Количество, шт.	на 1 элемент: Длина, м	Количество элементов, шт.	Общая длина, м.
Каркас	1	ф32АII	17256	1	17.3	2	34.6
	2	ф32АII	14960	2	30.0		60.0
	3	ф32АII	2440	2	4.9		9.8
	4	ф32АII	14196	1	14.2		28.4
	5	ф32АII	11660	1	11.7		23.4
	6	ф14АII	1728	2	3.5		7.0
	7	ф16АII	6088	1	6.1		12.2
Хомуты	8	ф8АI	2196	1	2.2	75	165.0
Сетки вутов СВ	9	ф6АI	2960	2	5.9	10	59.0
	10	ф6АI	490	14	6.9		69.0
Продольная арматура	11	ф10АII	14960	1	15.0	6	90.0
	12	ф10АII	3400	1	3.4	4	13.6
Петля	13	ф28АI	2380	1	2.4	2	4.8

Выборка арматуры на балку

Наименование элементов	Профиль, мм	Вес 1 п.м, кг.	Общая длина, м	Общий вес, кг.
Каркас	ф32АII	6.31	156.2	985.0
	ф16АII	1.58	12.2	19.3
	ф14АII*	1.21	7.0	8.5
Продольная арматура	ф10АII*	0.617	103.6	64.0
СВ	ф6АI	0.222	128.0	28.4
Хомуты	ф8АI	0.395	165.0	65.3
Петля	ф28АI	4.83	4.8	23.2
Итого				1194

*) Допускается применение стали марки Ст.5сп конверторной выплавки

Примечания.

1. При применении металлических опорных частей в балке предусмотреть установку закладных деталей для прикрепления верхних опорных подушек в соответствии с листом 63. При резиновых опорных частях закладные детали в балке не устанавливать.
2. Детали приварки стержней см. лист 56
3. Армирование плиты см. листы 30 и 31
4. Армирование диафрагм см. листы 52 и 54
5. Все размеры в мм.

Длина сварных швов h = 4мм — 22 п.м
Арматурная сталь: - Класса А-I по ГОСТ 5781-61 марок ВМСт.3сп, ВКСт.3сп, ВМСт.3пс, ВКСт.3пс, а также мартеновской и конверторной выплавки Ст.3сп и Ст.3пс по ГОСТ 380-60.*
- класса А-II по ГОСТ 5781-61 марки Ст.5сп мартеновской выплавки по ГОСТ 380-60*
Подъемные петли только из арматурной стали класса А-I по ГОСТ 5781-61 марки ВМСт.3сп.

СДП 1968	Сборные железобетонные пролетные строения длиной от 6 до 21м для автодорожных мостов	Пролетные строения с диафрагмами с каркасной арматурой. Армирование ребра крайней и промежуточной балок длиной 15,0м, Бкр-15 и Бпр-15	Масштаб 1:25	710/2 23

Минтрансстрой СССР Главтранспроект ГПИ Союздорпроект Отдел искусств. сооружений.			
Начальник отдела	Чарутский	Гл. специалист отдела	Понкратов
Гл. инженер отдела	Гальперин	Руководитель бригады	Озв
Проверил	Кузнецов	Составил.	Александров

Г-7 ТРОТУАРЫ 1.0м.
Г-8 ТРОТУАРЫ 1.5м.

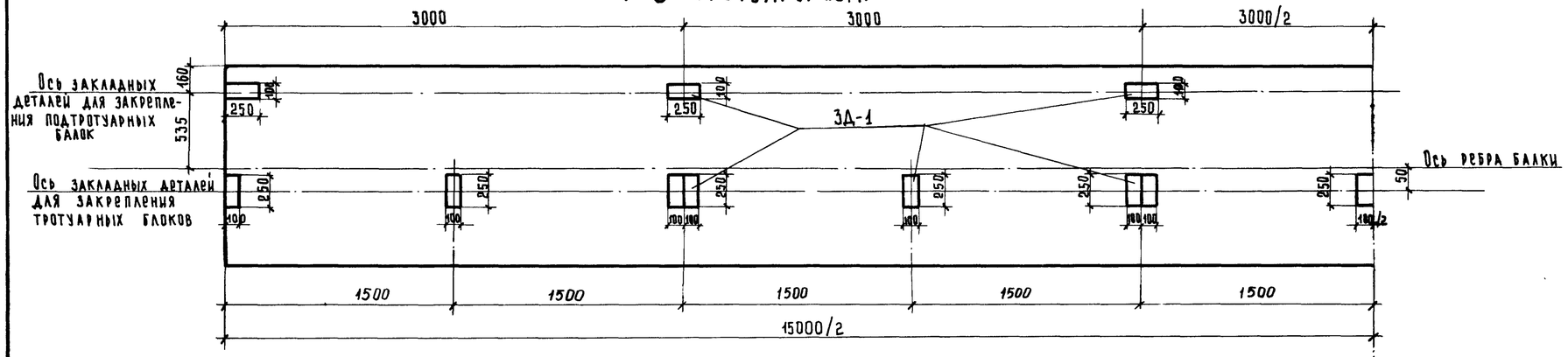

Г-9 ТРОТУАРЫ 1.5м
Г-10.5 ТРОТУАРЫ 1.5м

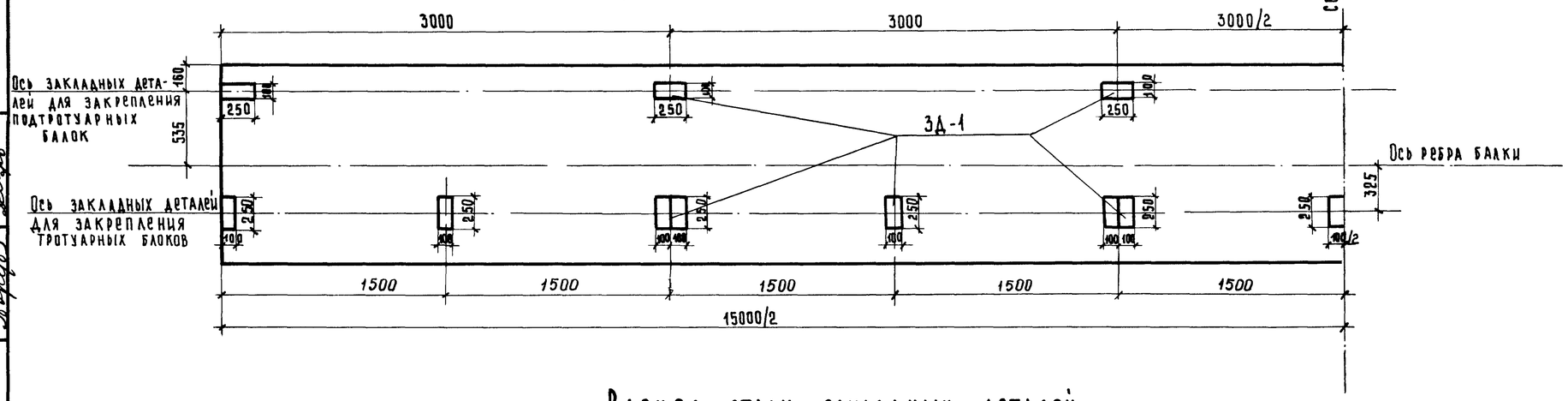

Расход стали закладных деталей на одну крайнюю балку.

Назначение закладных деталей	Марка детали	Расход стали на одну деталь, кг		Количество деталей на балку, шт.	Расход стали на одну балку, кг	
		А-II	Полосовая		А-I	Полосовая
Для крепления подтротуарных балок	ЗД-1	0.52	1.96	6	3.12	11.76
Для крепления тротуарных блоков	ЗД-1	0.52	1.96	15	7.80	29.40
Итого					3.12/10.92	11.76/41.16
Сварных швов к-4мм. п.м.					1.9/6.7	

Примечания.

1. Закладные детали для прикрепления подтротуарных балок устанавливаются во всех крайних балках, а для прикрепления тротуарных блоков – только при габаритах Г-7 с тротуарами 1.0м., Г-8, Г-9 и Г-10.5 с тротуарами 1.5м.
2. При пониженных тротуарах блоки прикрепляются к закладным деталям, предусмотренным в балках для прикрепления нормальных тротуарных блоков и подтротуарных балок.
3. В таблице расхода материалов в числителе приведены показатели для балок без крепления тротуарных блоков, в знаменателе – с креплением тротуарных блоков.
4. Конструкция закладной детали ЗД-1 даны на листе 19
5. Все размеры в мм.

Составил	Кинжурашвили		
Проверил	Борцова		
Руководитель бригады	Озе		
Гл. инженер проекта	Гальперин		
Гл. специалист отдела	Ивянский		
Начальник отдела	Чарушский		
Минтранстрой СССР ГЛАВТРАНСПРОЕКТ ГПИ СОЮЗДОРПРОЕКТ	Отдел искусственных сооруж.		

СДП 1968	Сборные железобетонные пролетные строения длиной от 6 до 21м. для автодорожных мостов	Пролетные строения с диафрагмами с каркасной арматурой	Масштаб 1:25
		Схема разбивки закладных деталей для закрепления тротуаров в балках БКР-15	710/2 24

ФАСАД

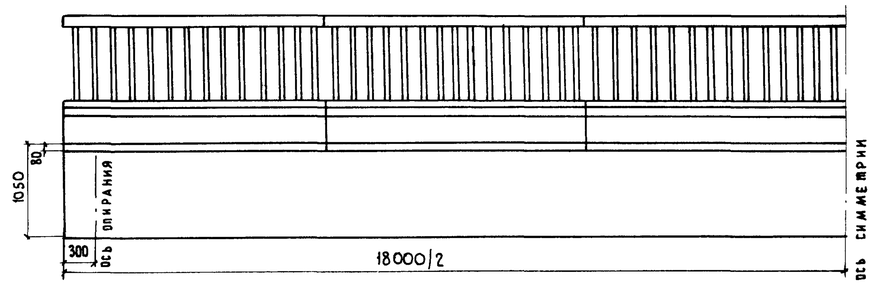

ТАБЛИЦА МОНТАЖНЫХ ЭЛЕМЕНТОВ НА ОДНО ПРОЛЕТНОЕ СТРОЕНИЕ

Наименование элементов	Марка бетона	Г-7 при 1.0 марка	вес, т	количество, шт.	Г-7 при 1.5 марка	вес, т	количество, шт.	Г-8 при 1.0 марка	вес, т	количество, шт.	Г-8 при 1.5 марка	вес, т	количество, шт.	Г-9 при 1.0 марка	вес, т	количество, шт.	Г-9 при 1.5 марка	вес, т	количество, шт.	Г-10.5 при 1.0 марка	вес, т	количество, шт.	Г-10.5 при 1.5 марка	вес, т	количество, шт.
Балки пролетного строения	300	Бпр-18	15.6	4	Бпр-18	15.6	5	Бпр-18	15.6	5	Бпр-18	15.6	5	Бпр-18	15.6	6	Бпр-18	15.6	6	Бпр-18	15.6	7	Бпр-18	15.6	7
		Бкр-18	15.3	2	Бкр-18	15.3	2	Бкр-18	15.3	2	Бкр-18	15.3	2	Бкр-18	15.3	2	Бкр-18	15.3	2	Бкр-18	15.3	2	Бкр-18	15.3	2
Подтротуарные балки	300	Б-1	0.25	12	Б-1	0.25	12	Б-1	0.25	12	Б-1	0.25	12	Б-1	0.25	12	Б-1	0.25	12	Б-1	0.25	12	Б-1	0.25	12
Тротуарные блоки	300	Т-1	1.2	12	—	—	—	Т-1	1.2	12	—	—	—	Т-1	1.2	12	—	—	—	Т-1	1.2	12	—	—	—
		—	—	—	Т-2	1.5	12	—	—	—	Т-2	1.5	12	—	—	—	Т-2	1.5	12	—	—	—	Т-2	1.5	12
Перильное ограждение	300*	ПО	0.25	12	ПО	0.25	12	ПО	0.25	12	ПО	0.25	12	ПО	0.25	12	ПО	0.25	12	ПО	0.25	12	ПО	0.25	12

ТАБЛИЦА РАСХОДА ОСНОВНЫХ МАТЕРИАЛОВ НА ОДНО ПРОЛЕТНОЕ СТРОЕНИЕ

№№ п.п	Наименование					Измеритель	Г-7 при 1.0*	Г-7 при 1.5	Г-8 при 1.0	Г-8 при 1.5*	Г-9 при 1.0	Г-9 при 1.5*	Г-10.5 при 1.0	Г-10.5 при 1.5*
1.	Балки пролетного строения	Сборные элементы	Бетон марки 300			м³	37.2	43.4	43.4	43.4	49.6	49.6	55.8	55.8
			Сталь	Арматурная	класса А-I	т	1.58	1.85	1.85	1.85	2.11	2.11	2.38	2.38
					класса А-II	т	9.45	11.03	11.03	11.05	12.62	12.64	14.22	14.24
				Полосовая		т	0.18	0.14	0.14	0.20	0.15	0.22	0.17	0.24
		Омоноличивание	Бетон марки 300			м³	2.8	3.3	3.3	3.3	3.9	3.9	4.4	4.4
			Сталь	Арматурная	класса А-I	т	0.25	0.29	0.29	0.29	0.34	0.34	0.39	0.39
2.	Подтротуарные блоки	Сборные элементы	Бетон марки 300			м³	1.2	1.2	1.2	1.2	1.2	1.2	1.2	1.2
			Сталь	Арматурная	класса А-I	т	0.07	0.07	0.07	0.07	0.07	0.07	0.07	0.07
					класса А-II	т	0.1	0.1	0.1	0.1	0.1	0.1	0.1	0.1
				Полосовая		т	0.02	0.02	0.02	0.02	0.02	0.02	0.02	0.02
		Омоноличиван.	Сварные швы К=6 мм			м	2.4	2.4	2.4	2.4	2.4	2.4	2.4	2.4
3.	Тротуарные блоки	Сборные элементы	Бетон марки 300			м³	5.5	7.0	5.5	7.0	5.5	7.0	5.5	7.0
			Сталь	Арматурная	класса А-I	т	0.52	0.65	0.52	0.65	0.52	0.65	0.52	0.65
					класса А-II	т	0.04	0.02	0.02	0.04	0.02	0.04	0.02	0.04
				Полосовая		т	0.19	0.17	0.17	0.19	0.17	0.19	0.17	0.19
		Омоноличиван.	Сварные швы К=6мм			м	3.6	—	—	3.6	—	3.6	—	3.6
4.	Бетон упоров и цементный раствор под тротуарами марки 250					м³	0.9	1.3	1.0	1.0	1.2	1.2	1.0	1.0
5.	Перильное ограждение	Сборные элементы	Бетон марки 300			м³	1.2	1.2	1.2	1.2	1.2	1.2	1.2	1.2
			Сталь	Арматурная	класса А-I	т	0.09	0.09	0.09	0.09	0.09	0.09	0.09	0.09
					класса А-II	т	0.41	0.41	0.41	0.41	0.41	0.41	0.41	0.41
				Полосовая		т	0.07	0.07	0.07	0.07	0.07	0.07	0.07	0.07
		Омоноличиван	Бетон марки 300			м³	0.1	0.1	0.1	0.1	0.1	0.1	0.1	0.1
			Сталь	Арматурная	класса А-I	т	0.002	0.002	0.002	0.002	0.002	0.002	0.002	0.002
			Сварные швы К=6мм			м	17.3	17.3	17.3	17.3	17.3	17.3	17.3	17.3

ПРИМЕЧАНИЯ.

1. Поперечные разрезы пролетного строения и примечания см. лист. 13
2. Расход материалов на опорные части и проезжую часть см лист. 11
3. Звездочкой (*) отмечены габариты, в которых предусмотрено крепление тротуарных блоков.
4. Все размеры в мм.

СДП 1968	Сборные железобетонные пролетные строения длиной от 6 до 24 м для автодорожных мостов	Пролетные строение с диафрагмами с каркасной арматурой. Общий вид пролетного строения длиной 18 м. Фасад и таблицы показателей	Масштаб 1:50
			710/2 — 25

Составил: Оранская
Проверил: Мухина
Руководитель бригады: Озе
Гл. инженер проекта: Гальперин
Гл. специалист отдела: Понкратов
Начальник отдела: Чарунский
Минтрансстрой СССР, Главтранспроект, ГПИ Союздорпроект, Отдел искусственных сооружений

Фасад

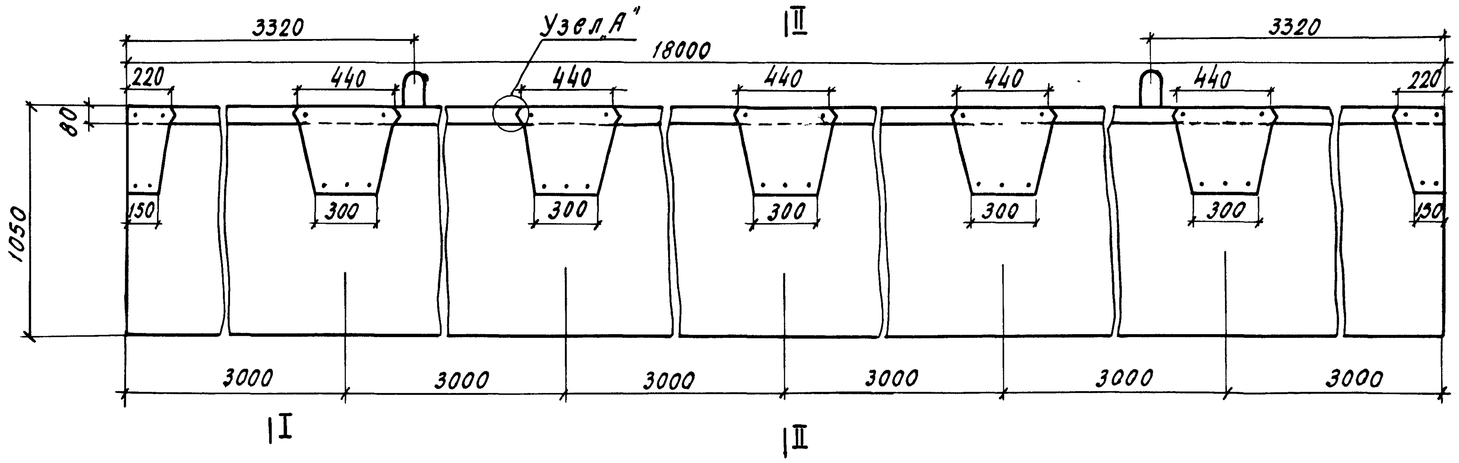

I-I

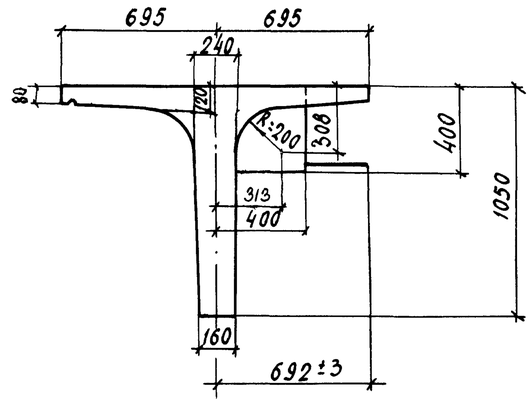

План

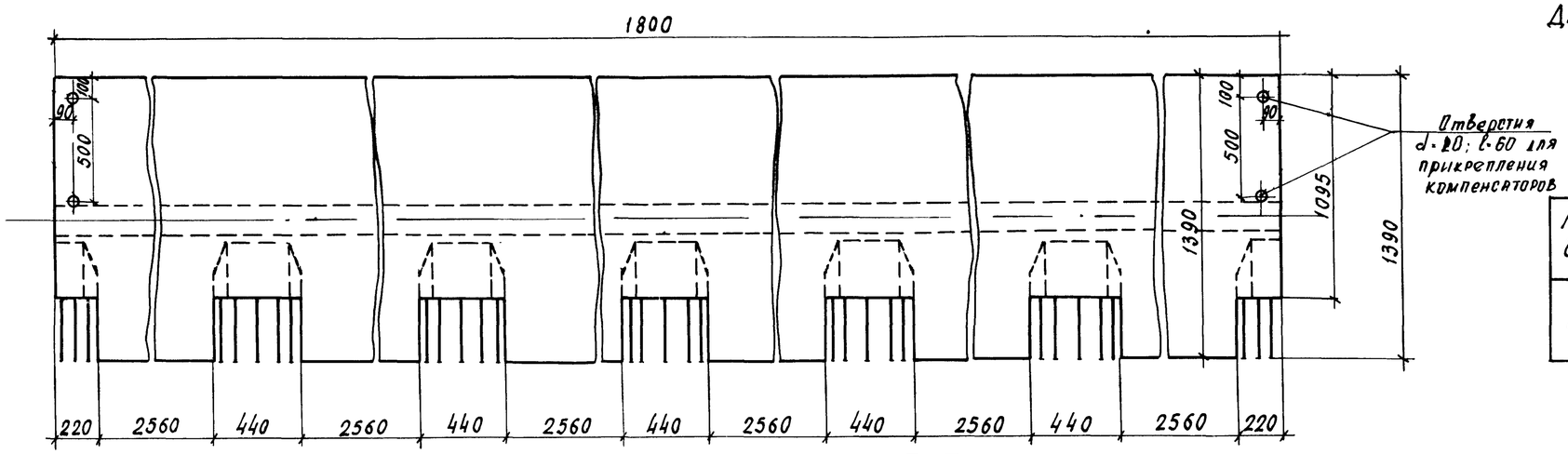

II-II М 1:10

Бетон гидротехнический
по ГОСТ 4795-68
МАРКА 300
МРЗ 300 x)

Для районов строительства с климатическими условиями соответствующими средней месячной температуре наиболее холодного месяца выше минус 15°С морозостойкость должна быть не менее МРЗ 200.

Марка блока	Объем бетона, $м^3$	Вес блока, т
Бкр-18	6,11	15.3

Примечания.

1. Армирование балки см. лист 28
2. Все размеры в мм.

Узел „А"

М 1:2

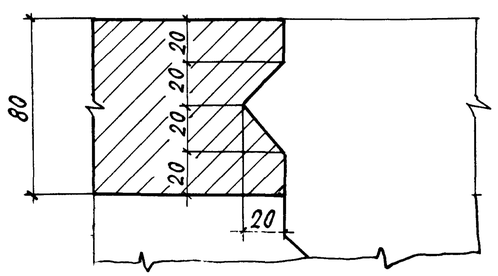

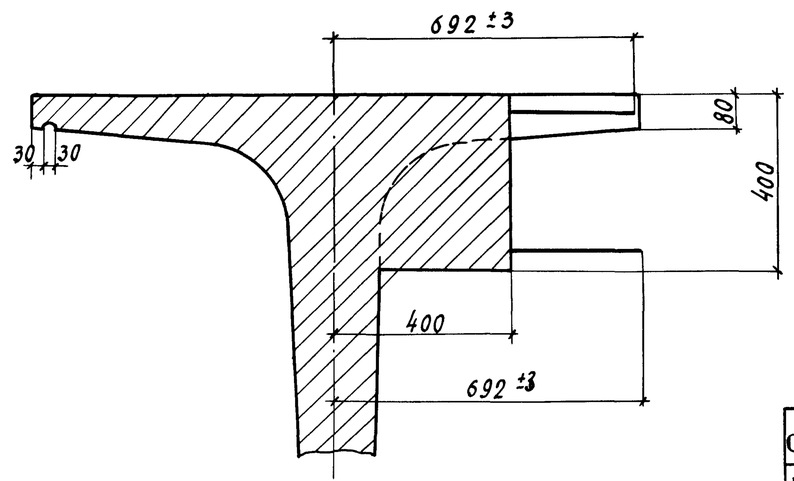

СДП 1968	Сборные железобетонные пролетные строения длиной от 6 до 21 м для автодорожных мостов	Пролетные строения с диафрагмами с каркасной арматурой. Опалубочный чертеж крайней балки длиной 18,0 м. Марка Бкр-18,0	Масштаб 1:20 710/2 26

Минтрансстрой СССР Главтранспроект ГПИ Союздорпроект Отдел искусств. сооружений	Начальник отдела Чарунский	Гл. специалист отдела Панкратов	Гл. инженер проекта Гальперин
Руководитель группы Озв	Проверил Клементьева	Составил Александров	

Фасад

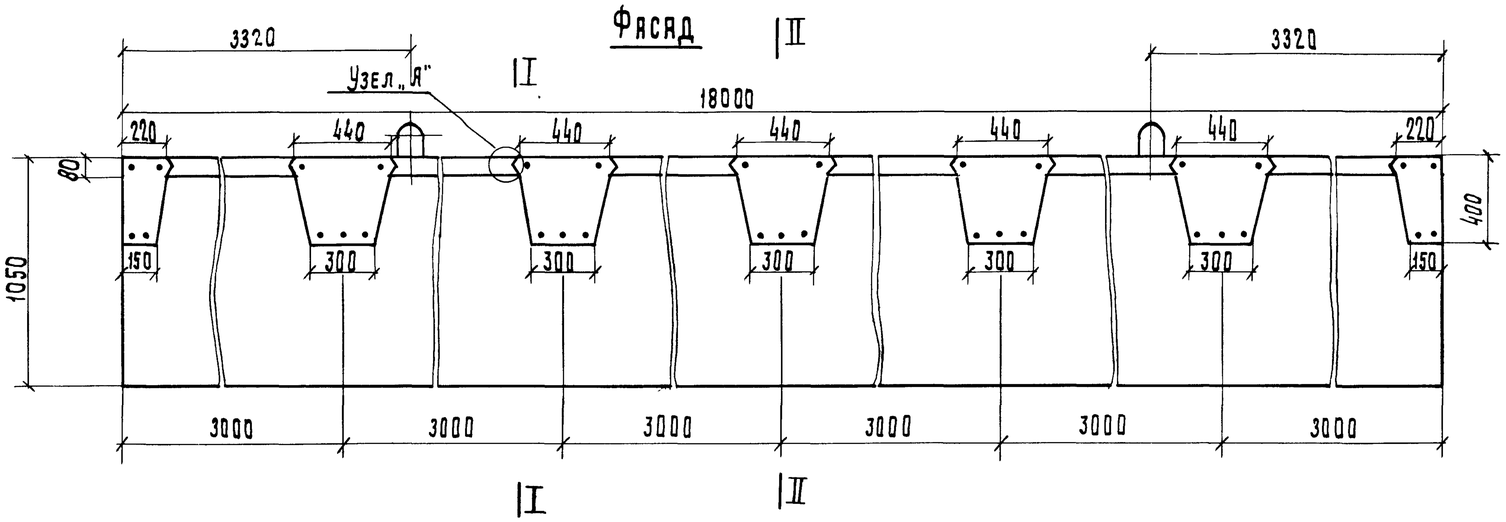

I-I

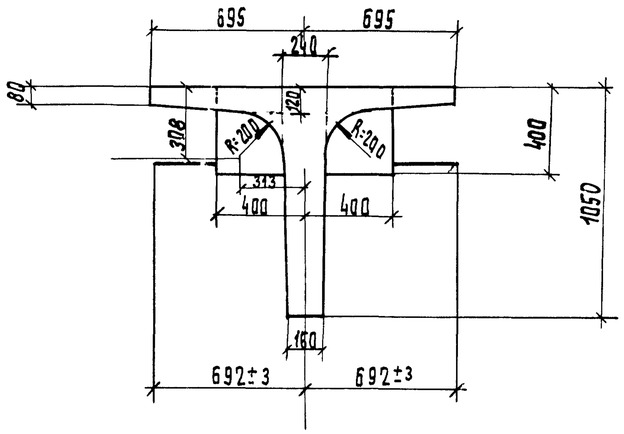

План

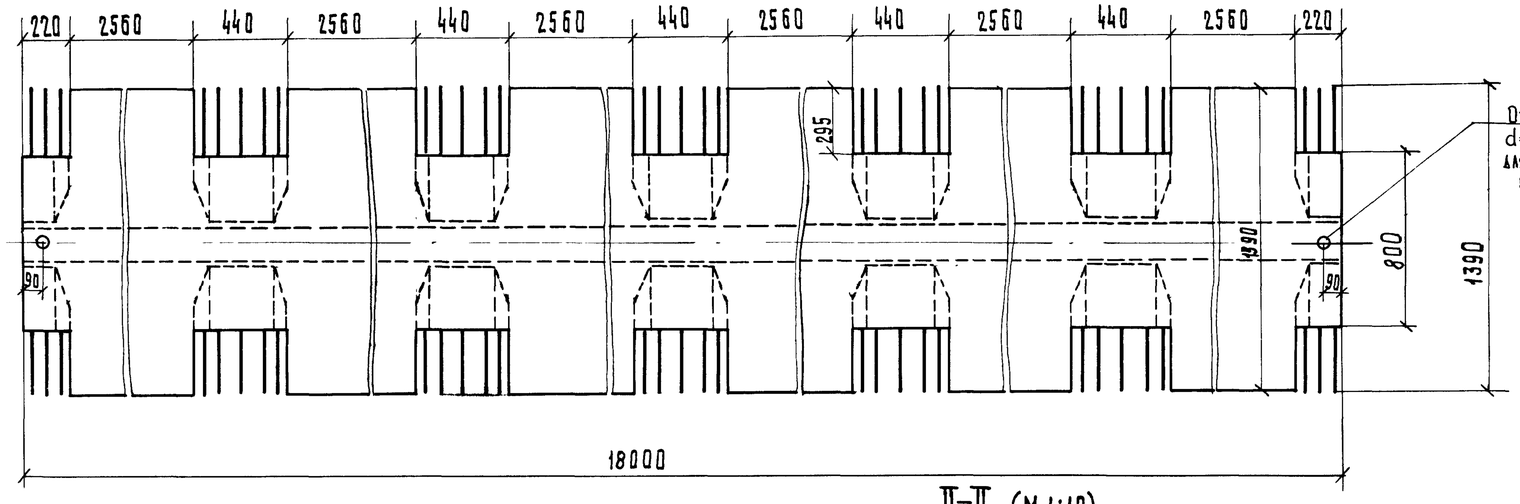

Отверстие d=20; l=60 для прикрепления компенсаторов

Бетон гидротехнический по ГОСТ 4795-68 Марка 300 Мрз 300 x)

x) Для районов строительства с климатическими условиями, соответствующими среднемесячной температуре наиболее холодного месяца выше минус 15°С, морозостойкость должна быть не менее Мрз 200.

Марка блока	Объем бетона, м³	Вес блока, т
Бпр-18	6,23	15,6

II-II (М 1:10)

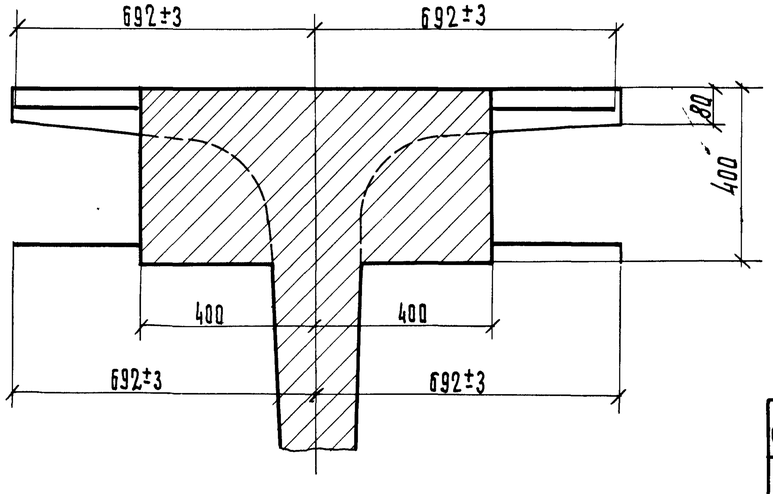

Узел „А" М 1:2

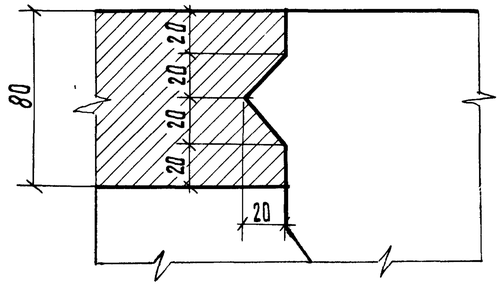

Примечания.

1. Армирование балки см. лист 28
2. Все размеры даны в мм.

Составил	Александров		
Проверил	Клебанова		
Руководитель бригады	Озе		
Гл. инженер проекта	Гальперин		
Гл. специалист отдела	Панкратов		
Начальник отдела	Чарушский		
Минтрансстрой СССР Главтранспроект ГПИ Союздорпроект Отдел искусств. сооружений			

СДП 1968г	Сборные железобетонные пролетные строения длиной от 6 до 21м для автодорожных мостов	Пролетные строения с диафрагмами с каркасной арматурой	Масштаб 1:20	
		Опалубочный чертеж промежуточной балки длиной 18м. Марка Бпр-18	710/2	27

Фасад
(сетки бутов не показаны)

Каркас

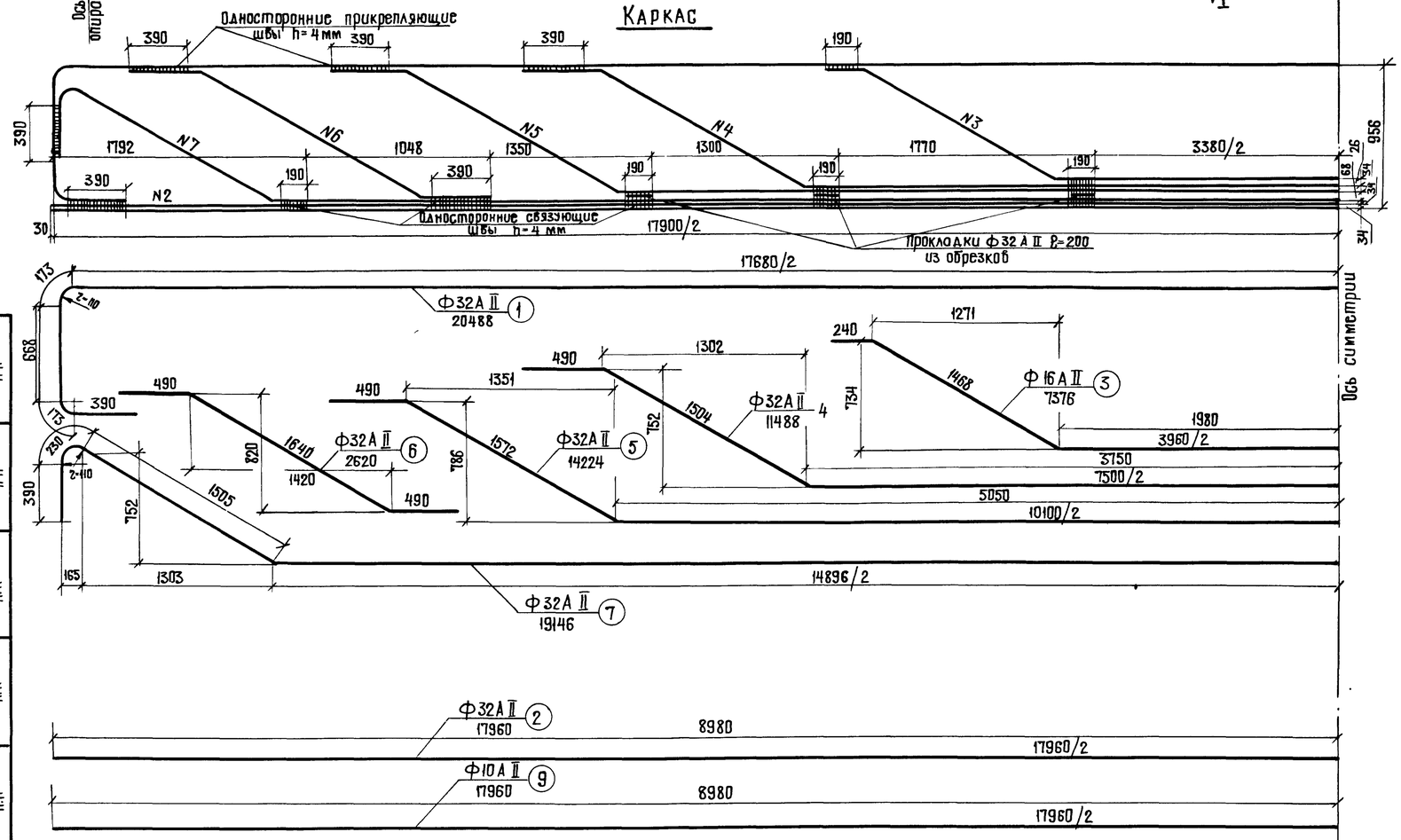

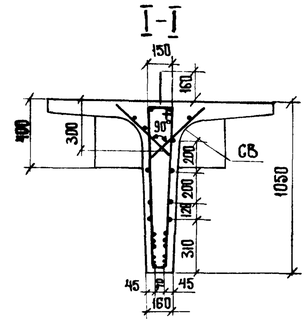

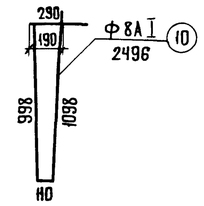

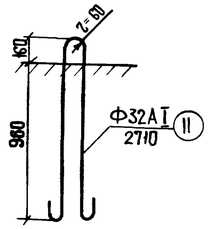

СВ

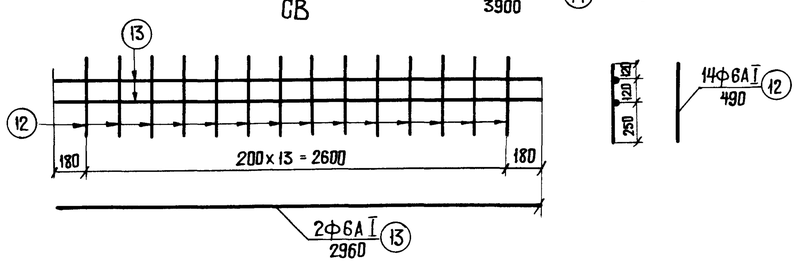

Спецификация арматуры на балку

Наименов элемент	NN стержн	Профиль мм	Длина стержн, мм	На 1 элемент Кол-во шт	На 1 элемент Длина, м	Количество элементов, шт	Общая длина, м
Каркас	1	Ф32А II	20488	1	20.5	2	41.0
	2	Ф32А II	17960	1	18.0		36.0
	3	Ф16А II	7376	1	7.4		15.8
	4	Ф32А II	11488	1	11.5		23.0
	5	Ф32А II	14224	1	14.2		28.4
	6	Ф32А II	2620	2	5.3		10.6
	7	Ф32А II	19146	1	19.1		38.2
Продольн стержни	9	Ф10А II	17960	1	18.0	8	143.6
Продольн стержни	14	Ф10А II	3900	1	3.9	4	15.6
Хомуты	10	Ф8А I	2496	1	2.5	120	300.0
Сетки бутов СВ	12	Ф6А I	490	14	6.9	12	82.8
	13	Ф6А I	2960	2	5.9		70.8
Петля	11	Ф32А I	2710	1	2.7	2	5.4

Выборка арматуры на балку

Наименование элементов	Профиль, мм	Вес 1 п.м. кг	Общая длина, м	Общий вес, кг
Каркас	Ф32А II	6.31	177.2	1120,0
	Ф16А II*	1.58	15.8	25.0
Продольные стержни	Ф10А II*	0.617	143.6	88.6
Хомуты	Ф8А I	0.395	300.0	118.6
СВ	Ф6А I	0.222	153.6	34.1
Петля	Ф32А I	6.31	5.4	34.2
Итого				1421

*) Допускается применение стали марки Ст5сп конверторной выплавки

Длина сборных швов h=4мм - 30 п.м.
Арматурная сталь - Класса А-I по ГОСТ 5781-61 марок ВМСт.3сп, ВКСт.3сп, ВМСт.3пс, ВКСт3пс, а также мартеновской и конверторной выплавки Ст.3сп и Ст.3пс по ГОСТ 380-60*
- класса А-II по ГОСТ 5781-61 марки Ст.5сп, мартеновской выплавки по ГОСТ 380-60*
- Подъемные петли только из арматурной стали класса А-I по ГОСТ 5781-61 марки ВМСт.3сп

Примечания:

1. При применении металлических опорных частей в балке предусмотреть установку закладных деталей для прикрепления верхних опорных подушек в соответствии с листом 63. При резиновых опорных частях - закладные детали в балке не устанавливать.
2. Детали приварки стержней см. лист 56
3. Армирование плиты см листы 30 и 31
4. Армирование диафрагм см. листы 52 и 54
5. Все размеры в мм.

СДП 1968г	Сборные железобетонные пролетные строения длиной от 6 до 24 м для автодорожных мостов	Пролетные строения с диафрагмами, с каркасной арматурой	Масштаб 1:25
		Армирование ребра крайней и промежуточной балок длиной 18,0 м Бкр-18 и Бпр-18	710/2 28

Составил	Донских	п.п
Проверил	Кузнецов	п.п
Руководитель бригады	Озе	п.п
Гл. инженер проекта	Гольперин	п.п
Гл. специалист отдела	Понкратов	п.п
Начальник отдела	Чарушский	п/п

Минтрансстрой СССР
Главтранспроект
ГПИ „Союздорпроект"
Отдел искусств. сооружен.

Г-7 тротуары 1.0 м
Г-8 тротуары 1.5 м

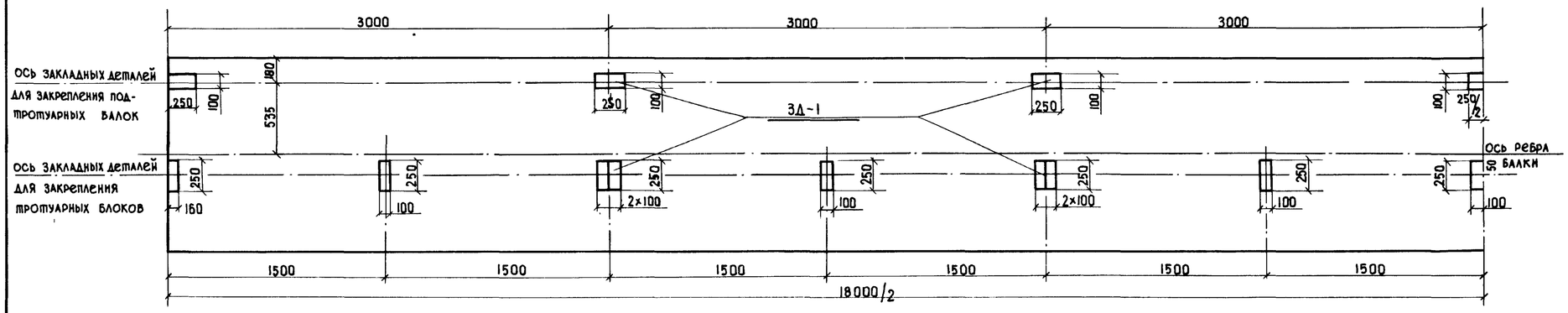

Г-9 тротуары 1.5 м
Г-5 тротуары 1.5 м

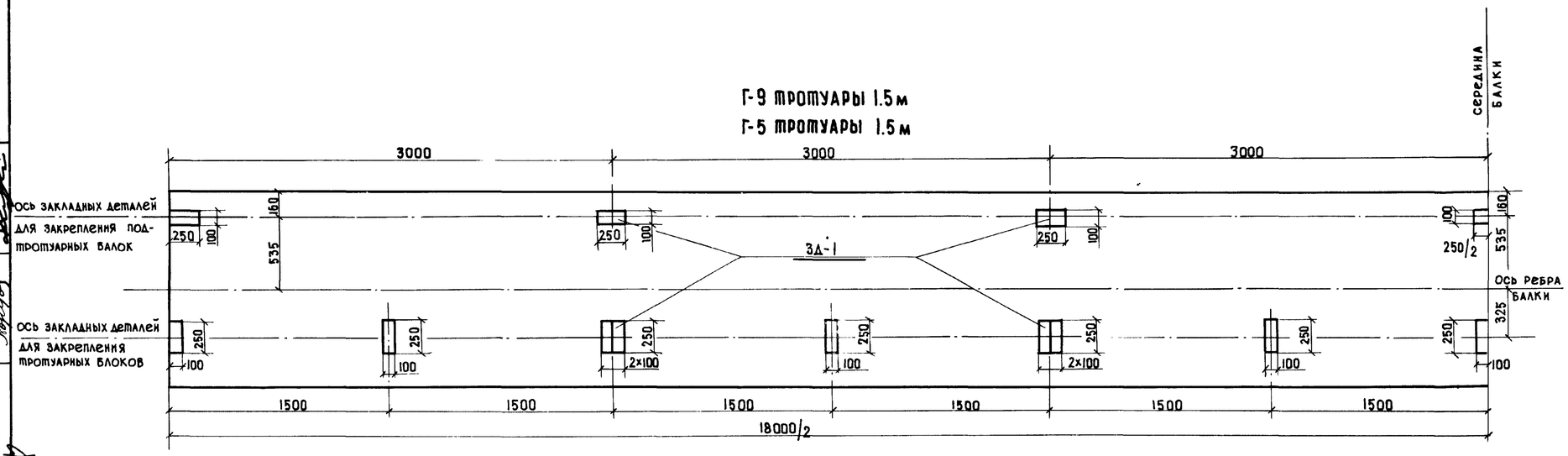

Примечания.

1. Закладные детали для прикрепления подтротуарных балок устанавливаются во всех крайних балках, а для прикрепления тротуарных блоков-только при габаритах Г-7 с тротуарами 1.0 м, Г-8, Г-9 и Г-10.5 с тротуарами 1.5 м.
2. При пониженных тротуарах блоки прикрепляются к закладным деталям, предусмотренным в балках для прикрепления нормальных тротуарных блоков и подтротуарных балок.
3. В таблице расхода материалов в числителе приведены показатели для балок без крепления тротуарных блоков, в знаменателе- с креплением тротуарных блоков
4. Конструкция закладной детали 3Д-1 дана на листе 19
5. Все размеры в мм.

Расход стали закладных деталей на одну крайнюю балку

Назначение закладных деталей	Марка детали	Расход стали на одну деталь, кг		Количество деталей на балку, шт.	Расход стали на одну балку, кг	
		А-II	полосовая		А-II	полосовая
для закрепления подтротуарных балок	3Д-1	0.52	1.96	7	3.64	13.72
для закрепления тротуарных блоков	3Д-1	0.52	1.96	18	9.36	35.28
итого					3.64/13.00	13.72/49.00
сварных швов h=4 мм п.м.					2.2/8.0	

СДП 1968	Сборные железобетонные пролетные строения длиной от 6 до 21 м для автодорожных мостов	Пролетные строения с диафрагмами с каркасной арматурой	Масштаб 1:25
		Схема разбивки закладных деталей для закрепления тротуаров в балках $Б_{кр}$-18	710/2 29

Минтрансстрой СССР ГЛАВТРАНСПРОЕКТ ГПИ Союздорпроект Отдел искусственных сооружений		
Начальник отдела	Чарийский	
Гл. специалист отдела	Ивянский	
Гл. инженер проекта	Гальперин	
Руководитель бригады	Озе	
Проверил	Борцова	
Составил	Кишурадзиян	

I-I

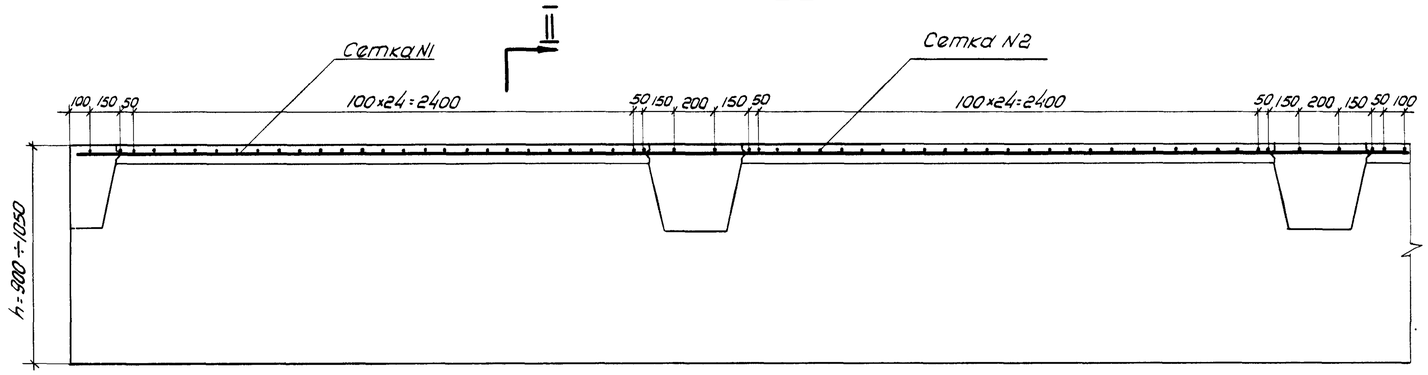

II-II

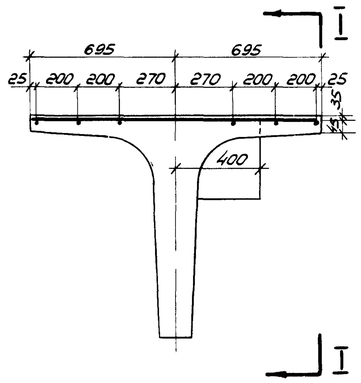

План

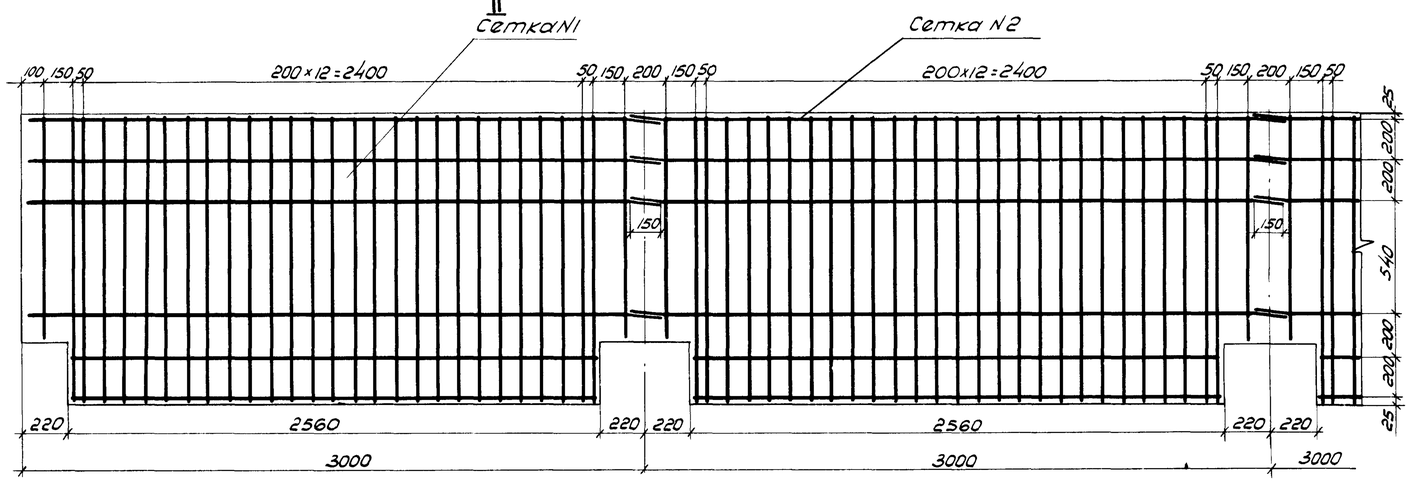

Спецификация арматуры на одну сетку

Наименов. элементов	NN стержней	Профиль, мм	Длина стержня, мм	Количество стержней, шт.	Общая длина м
Сетка N1	1	ф10 А II	1380	27	37.3
	2	ф8 А I	3070	4	12.3
	3	ф8 А I	2550	2	5.1
	5	ф10 А II	1080	2	2.16
Сетка N2	1	ф10 А II	1380	27	37.3
	3	ф8 А I	2550	2	5.1
	4	ф8 А I	3150	4	12.6
	5	ф10 А II	1080	2	2.16

Сетка N1

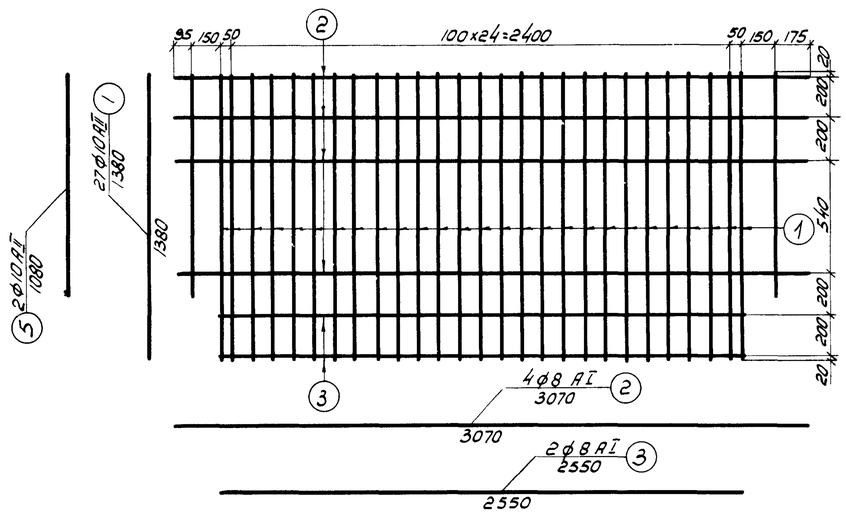

Сетка N2

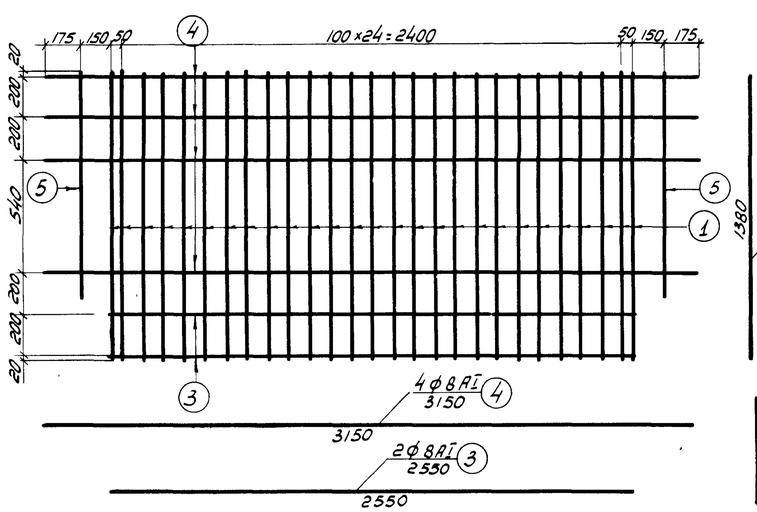

Выборка арматуры на одну сетку

Арматурная сталь:
- класса А I по ГОСТ 5781-61 марок ВМСт.3сп, ВКСт3сп, ВМСт.3пс, ВКСт.3пс, а также мартеновской и конверторной выплавки Ст 3сп и Ст.3пс по ГОСТ 380-60*
- класса А II по ГОСТ 5781-61 марки Ст.5сп мартеновской и конверторной выплавки по ГОСТ 380-60*

Наименов. элементов	Профиль, мм	Общая длина, м	Вес 1п.м, кг	Общий вес, кг
Сетка N1	ф10 А II	39.5	0.617	24.4
	ф8 А I	17.4	0.395	6.9
Сетка N2	ф10 А II	39.5	0.617	24.4
	ф8 А I	17.7	0.395	7.0

Примечания.

1. Схему расположения сеток и выборку арматуры плиты см. лист 32
2. На чертеже показано армирование одного конца балки, для другого конца вместо сетки N1 требуется изготовить сетку зеркальную ей
3. Все размеры в мм.

СДП 1968г	Сборные железобетонные пролетные строения длиной от 6 до 21 м для автодорожных мостов	Пролетные строения с диафрагмами с каркасной арматурой. Армирование плиты крайних балок длиной 12, 15 и 18 м	Масштаб 1:20 710/2 30

Минтрансстрой СССР Главтранспроект ГПИ Союздорпроект Отдел искусственных сооружений	Начальник отдела	Чаруйский
	Гл. специалист отдела	Понкратов
	Гл. инженер проекта	Галперин
	Руководит. группы	Озв
	Проверил	Кузнецов
	Составил	Донских

Вид по I-I

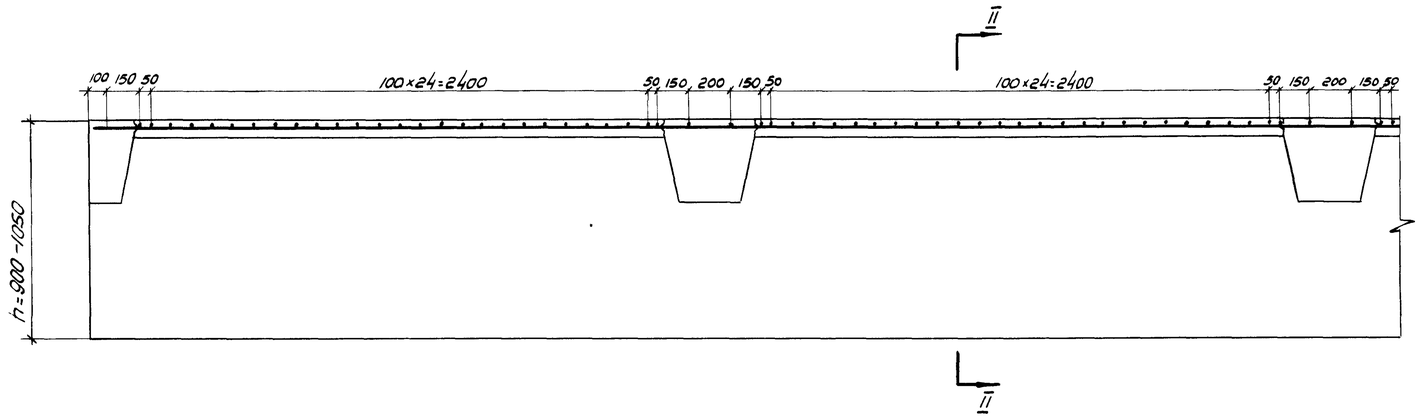

Разрез по II-II

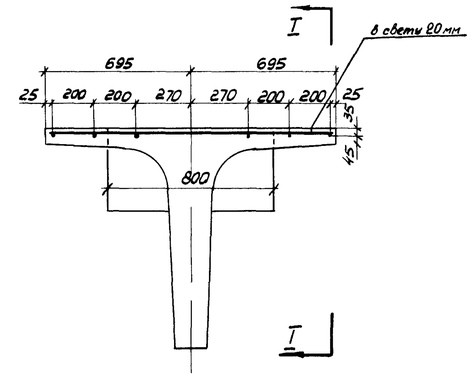

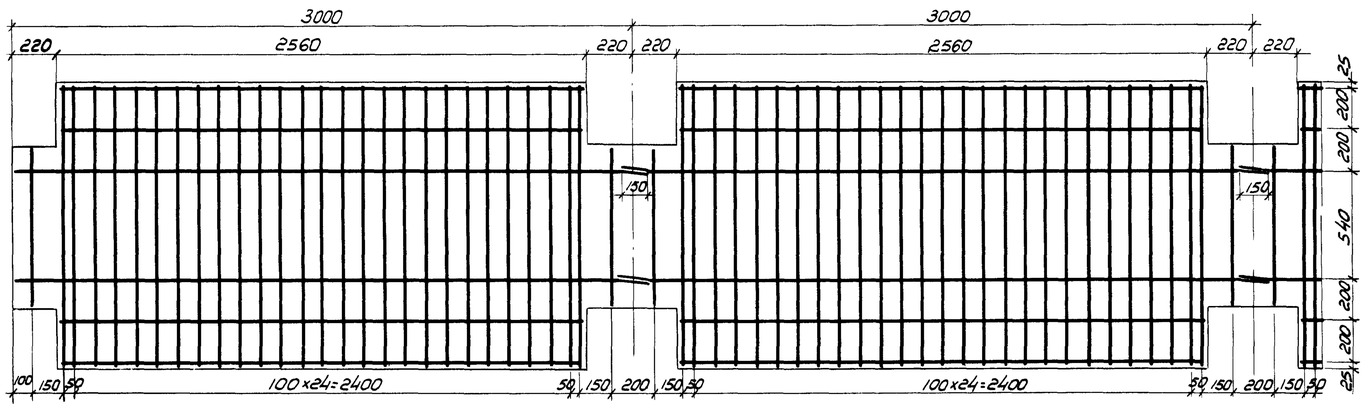

Спецификация арматуры на одну сетку

Наименов. элементов	N N стержней	Профиль, мм	Длина стержней, мм	Количество стержней, шт.	Общая длина, м
Сетка N3	1	ф10 А II	1380	27	37.3
	2	ф10 А II	790	2	1.6
	3	ф8 А I	3070	2	6.14
	4	ф8 А I	2550	4	10.2
Сетка N4	1	ф10 А II	1380	27	37.3
	2	ф10 А II	790	2	1.6
	4	ф8 А I	2550	4	10.2
	5	ф8 А I	3150	2	6.3

Сетка N3

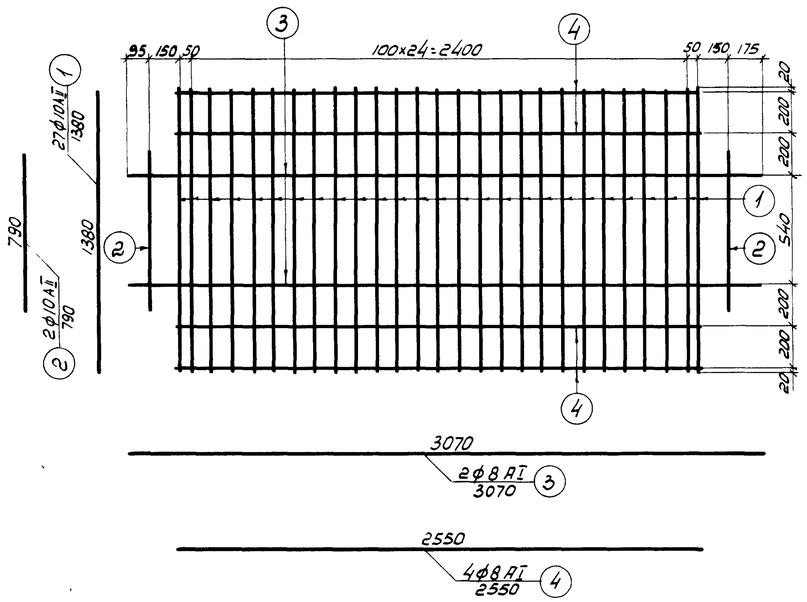

Сетка N4

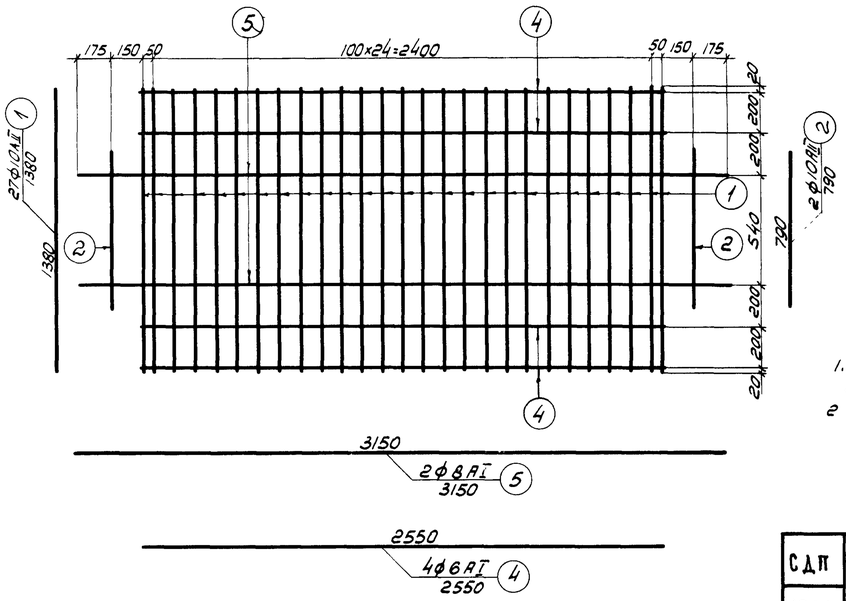

Выборка арматуры на одну сетку

Наименов. элементов	Профиль, мм	Общая длина, м	Вес 1п.м, кг	Общий вес, кг
Сетка N3	ф10 А II	38.9	0.617	24.0
	ф8 А I	16.3	0.395	6.5
Сетка N4	ф10 А II	38.9	0.617	24.0
	ф8 А I	16.5	0.395	6.5

Арматурная сталь:
- класса А-I по ГОСТ 5781-61 марок ВМСт3сп, ВКСт3сп, ВМСт3пс, ВКСт3пс, а также мартеновской и конверторной выплавки Ст.3сп и Ст.3пс по ГОСТ 380-60.*
- класса А-II по ГОСТ 5781-61 марки Ст.5сп мартеновской и конверторной выплавки по ГОСТ 380-60*

Примечания.

1. Схему расположения сеток и выборку арматуры плиты см. лист 32
2. Все размеры в мм.

Минтрансстрой СССР Главтрансгипроект ГПИ „Союздорпроект" Отдел искусственных сооруж.	Начальник отдела Чарнский	Гл. специалист отдела Понкратов	Гл. инженер проекта Галлерин
Руководитель группы Озе	Проверил Кузнецов	Составил Донских	

СДП 1968г	Сборные железобетонные пролетные строения длиной от 6 до 21 м для автодорожных мостов	Пролетные строения с диафрагмами с каркасной арматурой	Масштаб 1:20
		Армирование плиты промежуточных балок длиной 12, 15 и 18 м	710/2 31

Пролет 12 м

Крайняя балка Бкр-12

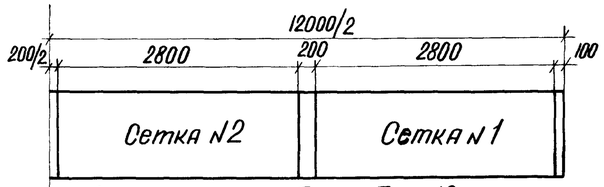

Промежуточная балка Бпр-12

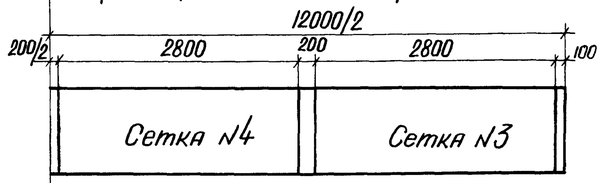

Пролет 15 м

Крайняя балка Бкр-15

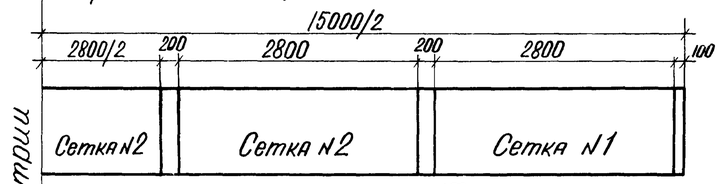

Ось симметрии

Промежуточная балка Бпр-15

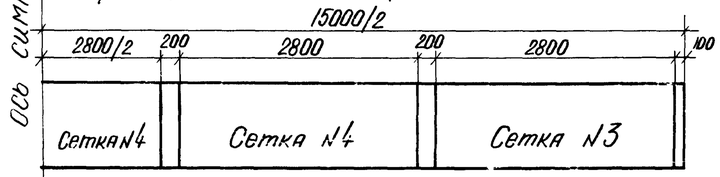

Пролет 18 м

Крайняя балка Бкр-18

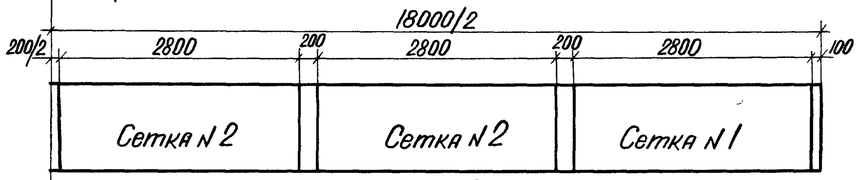

Промежуточная балка Бпр-18

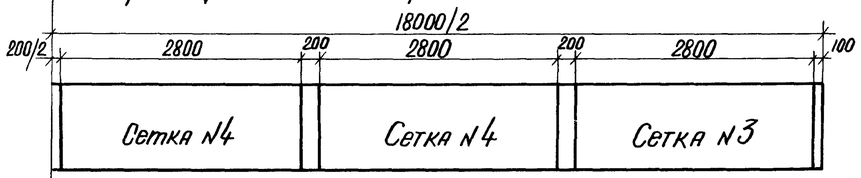

Таблица арматурных сеток плиты крайней балки

Марка балки	NN сеток	Вес сетки, кг	Количество сеток на балку шт
Бкр-12	1 т/н	31.3	2
	2	31.4	2
Бкр-15	1 т/н	31.3	2
	2	31.4	3
Бкр-18	1 т/н	31.3	2
	2	31.4	4

Таблица арматурных сеток плиты промежуточной балки

Марка балки м	NN сеток	Вес сетки, кг	Количество сеток на балку, шт.
Бпр-12	3	30.5	2
	4	30.5	2
Бпр-15	3	30.5	2
	4	30.5	3
Бпр-18	3	30.5	2
	4	30.5	4

Выборка арматуры на плиту крайней балки

Марка балки	Диаметр стержней, мм	Общая длина на балку, м	Вес 1 п м, кг	Общий вес на балку, кг
Бкр-12	ф10 AII	158.0	0.617	97.5
	ф8 AI	70.2	0.395	27.8
			Итого	126
Бкр-15	ф10 AII	197.5	0.617	122
	ф8 AI	87.2	0.395	34.5
			Итого	157
Бкр-18	ф10 AII	237.1	0.617	146
	ф8 AI	105.6	0.395	41.7
			Итого	188

Выборка арматуры на плиту промежуточной балки.

Марка балки	Диаметр стержней мм	Общая длина на балку, м	Вес 1 п м, кг	Общий вес на балку, кг
Бпр-12	ф10 AII	155.6	0.617	96.0
	ф8 AI	65.7	0.395	26.0
			Итого:	122
Бпр-15	ф10 AII	194.5	0.617	120.0
	ф8 AI	82.2	0.395	32.5
			Итого	152
Бпр-18	ф10 AII	233.4	0.617	144.0
	ф8 AI	98.7	0.395	39.0
			Итого	183

Арматурная сталь.

- Класса A-I по ГОСТ 5781-61 марок ВМСт 3сп, ВКСт 3сп. ВМСт-3пс, ВКСт.3пс, а также мартеновской и конверторной выплавки Ст 3сп и Ст 3пс по ГОСТ 380-60*
- Класса A-II по ГОСТ 5781-61 марки Ст 5сп мартеновской и конверторной выплавки по ГОСТ 380-60*

Примечания.

1. Конструкция сеток дана на листах 30 и 31
2. В крайних балках на одном конце устанавливать сетки N 1 изготовленные по чертежу на листе 30 другом - зеркальные им.
3. Все размеры в мм.

СДII 1968	Сборные железобетонные пролетные строения длиной от 6 до 21 м для автодорожных мостов	Пролетные строения с диафрагмами с каркасной арматурой. Схема расположения арматурных сеток и выборка арматуры плит балок длиной 12, 15 и 18 м.	Масштаб 1:50 710/2 32

Минтрансстрой СССР Главтрансстройпроект ГПИ „Союздорпроект" Отдел Искусствен. сооружен.	Составил	Донских
	Проверил	Кузнецов
	Руководитель бригады	Озе
	Гл. инженер проекта	Гальперин
	Гл. специалист отдела	Понкратов
	Начальник отдела	Чарнуйский

ФАСАД

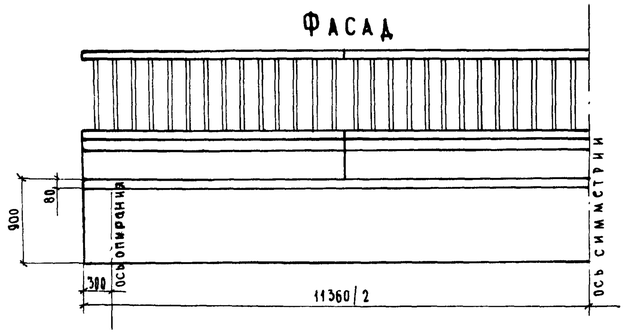

Таблица монтажных элементов на одно пролетное строение.

Наименование элементов	Марка бетона	Г-7 при тротуарах 1.0 Марка	Вес, т	Количество, шт.	Г-7 1.5 Марка	Вес, т	Количество, шт.	Г-8 1.0 Марка	Вес, т	Количество, шт.	Г-8 1.5 Марка	Вес, т	Количество, шт.	Г-9 шириной 1.0 Марка	Вес, т	Количество, шт.	Г-9 1.5 Марка	Вес, т	Количество, шт.	Г-10.5 1.0 Марка	Вес, т	Количество, шт.	Г-10.5 1.5 Марка	Вес, т	Количество, шт.
Балки пролетного строения	300	Бпр-11.36	9,1	4	Бпр-11.36	9,1	5	Бпр-11.36	9,1	5	Бпр-11.36	9,1	5	Бпр-11.36	9,1	6	Бпр-11.36	9,1	6	Бпр-11.36	9,1	7	Бпр-11.36	9,1	7
		Бкр-11.36	8,9	2	Бкр-11,36	8,9	2	Бкр-11.36	8,9	2	Бкр-11.36	8,9	2	Бкр-11.36	8,9	2	Бкр-11.36	8,9	2	Бкр-11.36	8,9	2	Бкр-11.36	8,9	2
Подтротуарные балки	300	Б-1	0.25	4	Б-1	0.25	4	Б-1	0.25	4	Б-1	0.25	4	Б-1	0.25	4	Б-1	0.25	4	Б-1	0.25	4	Б-1	0.25	4
		Б-1у	0.23	4	Б-1у	0.23	4	Б-1у	0.23	4	Б-1у	0.23	4	Б-1у	0.23	4	Б-1у	0.23	4	* Б-1у	0.23	4	Б-1у	0.23	4
Тротуарные блоки	300	Т-1	1.2	4	—	—	—	Т-1	1.2	4	—	—	—	Т-1	1.2	4	—	—	—	Т-1	1.2	4	—	—	—
		Т-1у	1.03	4	—	—	—	Т-1у	1.03	4	—	—	—	Т-1у	1.03	4	—	—	—	Т-1у	1.03	4	—	—	—
		—	—	—	Т-2	1.3	4	—	—	—	Т-2	1.5	4	—	—	—	Т-2	1.5	4	—	—	—	Т-2	1.5	4
		—	—	—	Т-2у	1.3	4	—	—	—	Т-2у	1.3	4	—	—	—	Т-2у	1.3	4	—	—	—	Т-2у	1.3	4
Перильное ограждение	300	ПО	0.25	4	ПО	0,25	4	ПО	0.25	4	ПО	0.25	4	ПО	0.25	4	ПО	0.25	4	ПО	0.25	4	ПО	0.25	4
		ПОу	0.23	4	ПОу	0.23	4	ПОу	0.23	4	ПОу	0.23	4	ПОу	0.23	4	ПОу	0.23	4	ПОу	0.23	4	ПОу	0.23	4

Таблица расхода основных материалов на одно пролетное строение.

NN п.п.	Наименование					Измеритель	Г-7 при тротуарах 1.0 *	Г-7 1.5	Г-8 1.0	Г-8 15 *	Г-9 шириной 1.0	Г-9 1.5 *	Г-10.5 1.0	Г-10.5 1.5 *
1.	Балки пролетного строения	Сборные элементы	Бетон марки 300			м³	21.7	25,3	25,3	25,3	29.0	29.0	32.6	32.6
			Сталь	Арматурная	Класса А-I	т	0.82	0,96	0.96	0,96	1.11	1.11	1,25	1.25
					Класса А-II	т	5.33	6.22	6.22	6,23	7.12	7.13	8,02	8,04
				Полосовая		т	0.12	0,10	0,10	0,14	0,11	0.15	0.12	0,16
		Омоноличивание	Бетон марки 300			м³	1.9	2.2	2.2	2.2	2.6	2.6	3.0	3.0
			Сталь	Арматурная	Класса А-I	т	0.17	0.21	0,21	0.21	0.24	0,24	0,28	0.28
2	Подтротуарные балки	Сборные элементы	Бетон марки 300			м³	0.8	0.8	0,8	0.8	0,8	0.8	0.8	0.8
			Сталь	Арматурная	Класса А-I	т	0.05	0.05	0,05	0.05	0.05	0.05	0.05	0.05
					Класса А-II	т	0.06	0.06	0.06	0.06	0.06	0.06	0.06	0.06
				Полосовая		т	0.01	0.01	0.01	0.01	0.01	0.01	0.01	0.01
		Омоноличивание	Сварные швы к=6 мм			м	1.6	1.6	1.6	1.6	1,6	1.6	1.6	1.6
3	Тротуарные блоки	Сборные элементы	Бетон марки 300			м³	3.5	4,4	3.5	4,4	3.5	4,4	3,5	4,4
			Сталь	Арматурная	Класса А-I	т	0.33	0.41	0.33	0.41	0.33	0.41	0.33	0.41
					Класса А-II	т	0.03	0,02	0.02	0.03	0.02	0.03	0,02	0.03
				Полосовая		т	0.13	0,11	0,11	0,13	0,11	0,13	0,11	0.13
		Омоноличивание	Сварные швы к=6 мм			м	2.4	—	—	2.4	—	2.4	—	2.4
4	Бетон упоров и цементный раствор подтротуарами марки 250					м³	0.6	0.9	0,7	0.7	0.8	0.8	0,7	0.7
5	Перильное ограждение	Сборные элементы	Бетон марки 300			м³	0.8	0.8	0.8	0.8	0.8	0.8	0.8	0.8
			Сталь	Арматурная	Класса А-I	т	0.06	0.06	0.06	0.06	0.06	0.06	0.06	0.06
					Класса А-II	т	0.27	0.27	0,27	0.27	0.27	0.27	0.27	0.27
				Полосовая		т	0.04	0.04	0.04	0.04	0.04	0.04	0.04	0.04
		Омоноличивание	Бетон марки 300			м³	0,1	0,1	0,1	0,1	0,1	0,1	0,1	0,1
			Сталь	Арматурная	Класса А-I	т	0.001	0.001	0.001	0.001	0.001	0.001	0.001	0.001
				Сварные швы к=6 мм		м	11.6	11,6	11.6	11.6	11.6	11.6	11,6	11.6

Примечания.

1. Поперечные разрезы пролетного строения и примечания см. лист 13
2. Звездочкой (*) отмечены габариты, в которых предусмотрено крепление тротуарных блоков.
3. Расход материалов на опорные части и проезжую часть см лист 12
4. Все размеры в мм.

СДП 1968	Сборные железобетонные пролетные строения длиной от 6 до 21 м для автодорожных мостов	Пролетные строения с диафрагмами с каркасной арматурой. Общий вид пролетного строения длиной 11,36 м. Фасад и таблицы показателей.	Масштаб 1:50 710/2 33

Составил	Оранская	
Проверил	Мухина	
Руководитель бригады	Озе	
Гл. инженер проекта	Гальперин	
Гл. специалист отдела	Понкратов	
Начальник отдела	Чарийский	

Минтрансстрой СССР Главтранспроект ГПИ Союздорпроект Отдел искусственных сооружений

Фасад

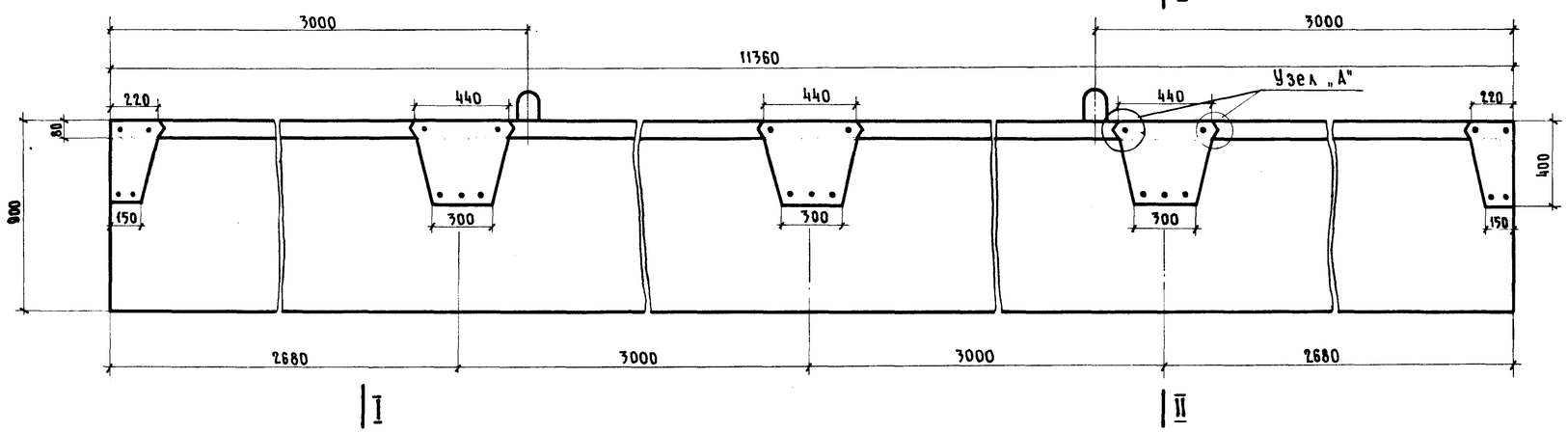

I-I

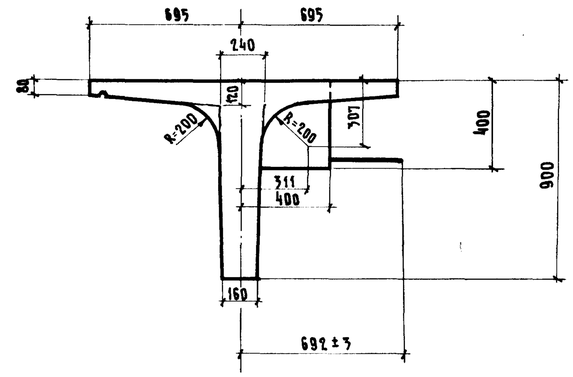

План

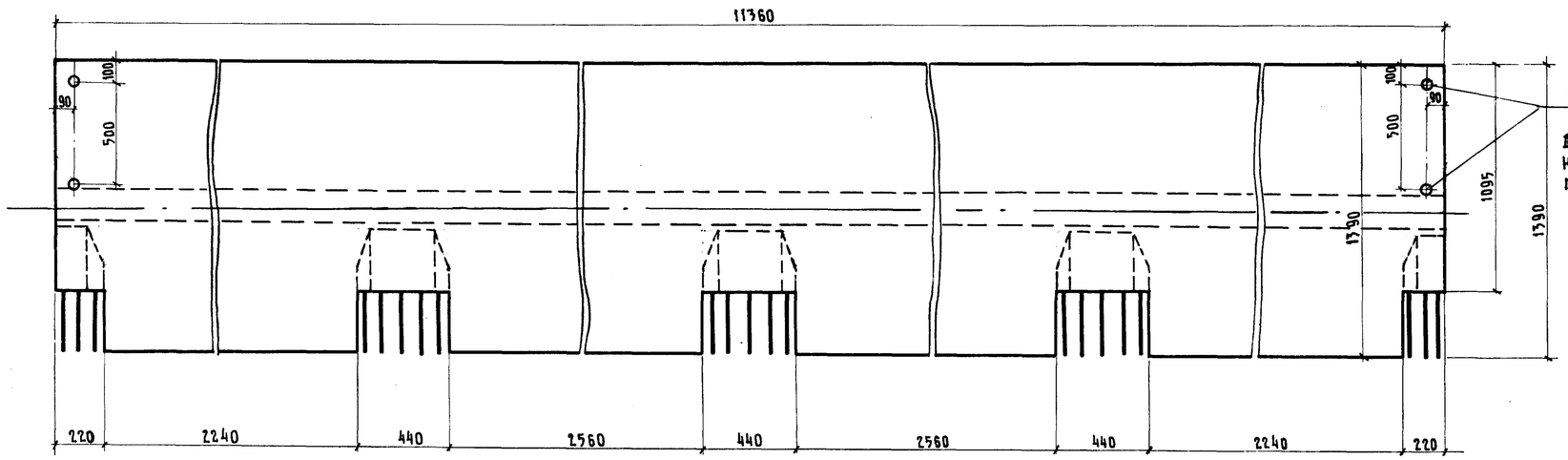

Отверстия d=20; l=60 для прикрепления компенсаторов

Бетон гидротехнический по ГОСТ 4795-68 марка 300 Мрз 300 x)

x) Для районов строительства с климатическими условиями, соответствующими средней месячной температуре наиболее холодного месяца выше минус 15°С, морозостойкость должна быть не менее Мрз 200.

Марка блока	Объем бетона, м³	Вес блока, т
Бкр-11.36	3.55	8.9

Узел „А"

М 1:2

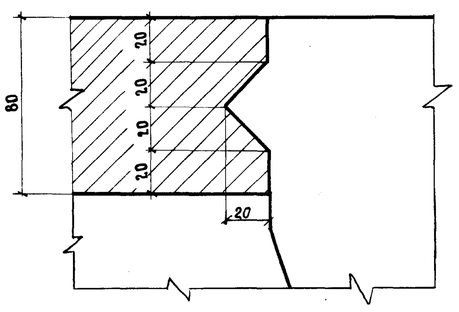

II-II (М 1:10)

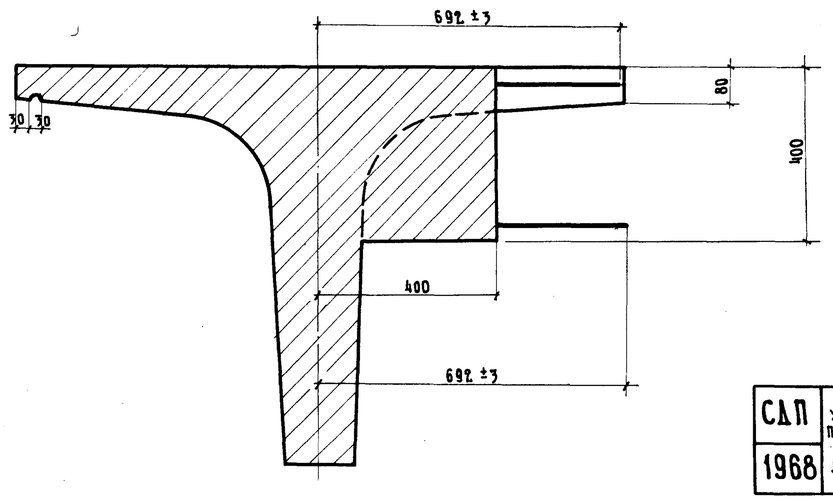

Примечания.

1. Армирование балки см. лист 36
2. Все размеры в мм.

СДП 1968	Сборные железобетонные пролетные строения длиной от 6 до 21м для автодорожных мостов	Пролетные строения с диафрагмами с каркасной арматурой	Масштаб 1:20
		Опалубочный чертеж крайней балки длиной 11,36м. Марка Бкр-11,36	710/2 34

Минтрансстрой СССР Главтранспроект ГПИ Союздорпроект Отдел искусств. сооружений	Составил	Александров
	Проверил	Клеймёнова
	Руководитель бригады	Озе
	Гл. инженер проекта	Гальперин
	Гл. специалист отдела	Понкратов
	Начальник отдела	Чаруйский

Фасад

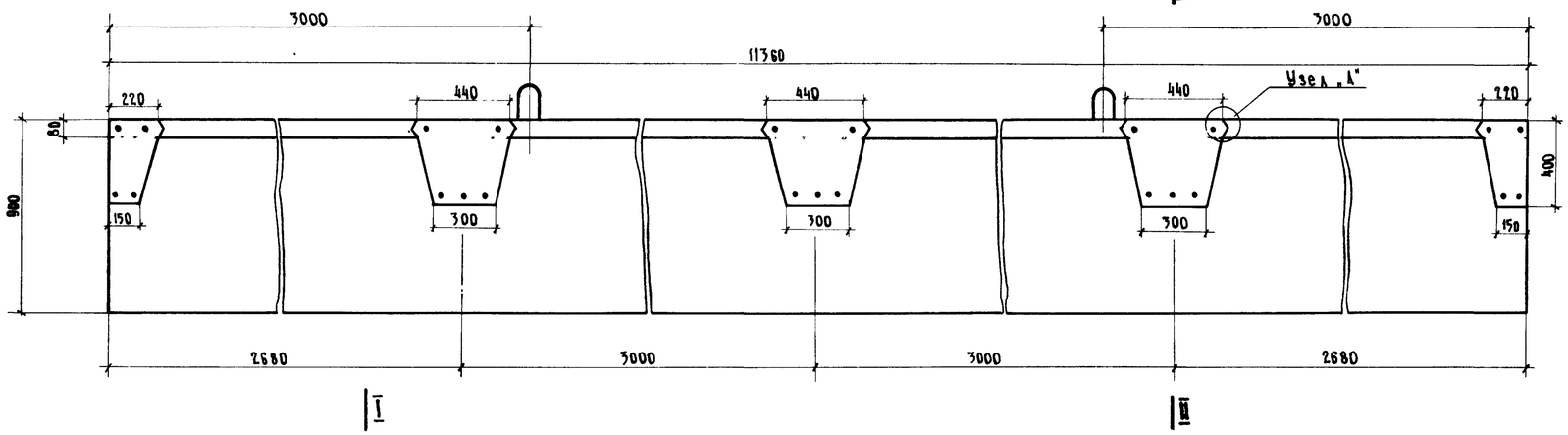

I-I

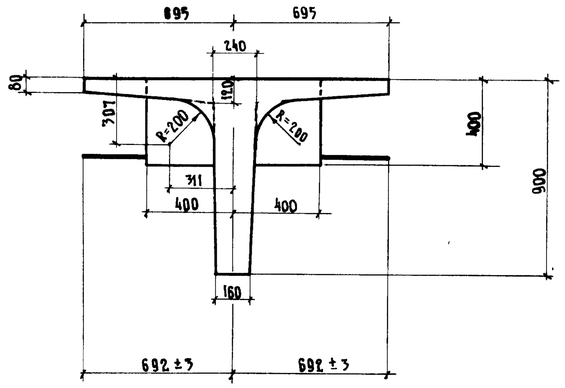

План

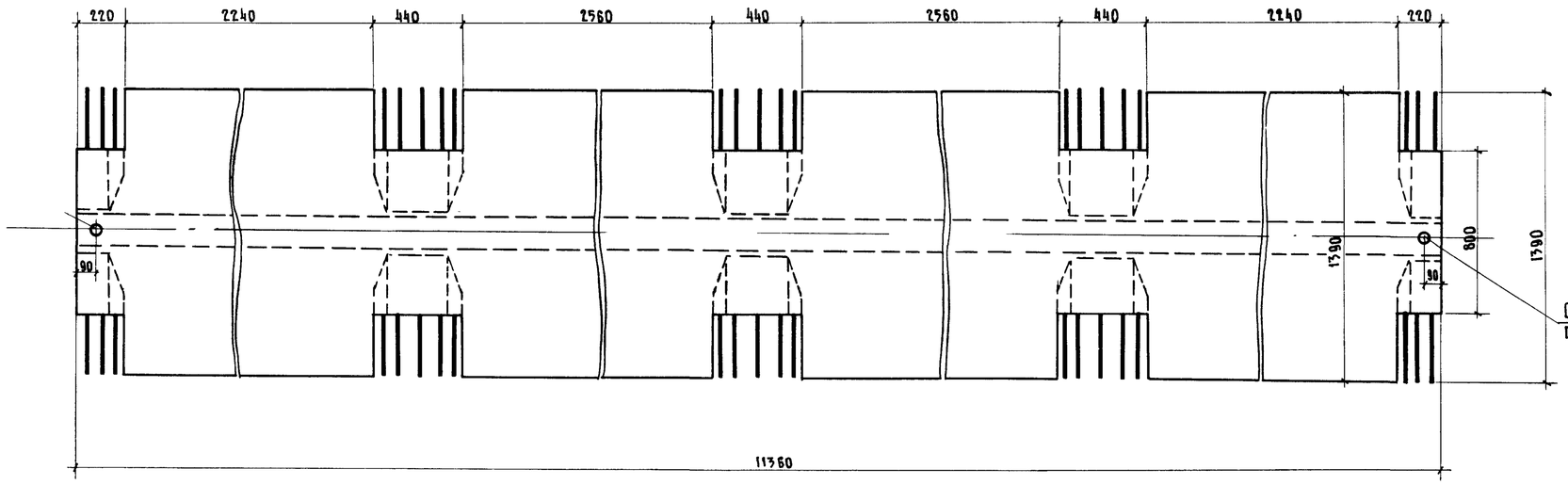

Бетон гидротехнический по ГОСТ 4795-68
марка 300
Мрз 300 x)

x) Для районов строительства с климатическими условиями, соответствующими средней месячной температуре наиболее холодного месяца выше минус 15°С, морозостойкость должна быть не менее Мрз 200.

Марка блока	Объем бетона, м³	Вес блока, т
Бпр-11.36	3.64	9.1

Узел „А"

М 1:2

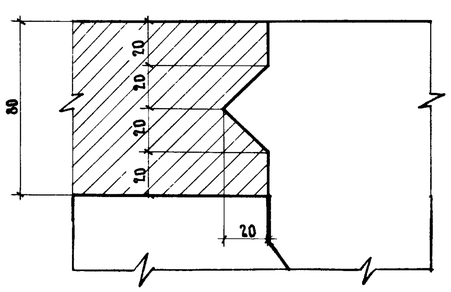

II-II (М 1:10)

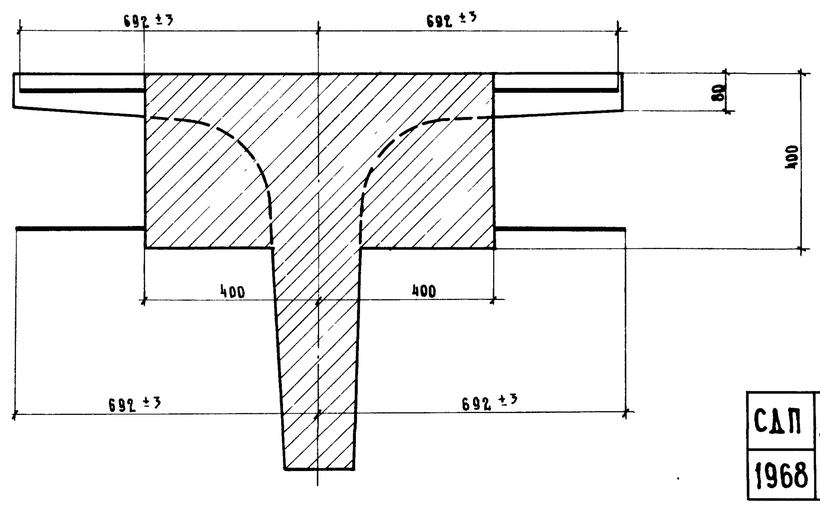

Примечания.

1. Армирование балки см лист 36
2. Все размеры в мм.

Составил	Александров		
Проверил	Клейменова		
Руководитель бригады	Озе		
Гл инженер проекта	Гальперин		
Гл специалист отдела	Понкратов		
Начальник отдела	Чарийский		
Минтрансстрой СССР Главтранспроект ГПИ СОЮЗДОРПРОЕКТ	Отдел искусств сооружений		

СДП 1968	Сборные железобетонные пролетные строения длиной от 6 до 21м для автодорожных мостов	Пролетные строения с диафрагмами с каркасной арматурой	Масштаб 1:20	
		Опалубочный чертеж промежуточной балки длиной 11.36м Марка Бпр-11.36	710/2	35

Фасад
(сетки вутов не показаны)

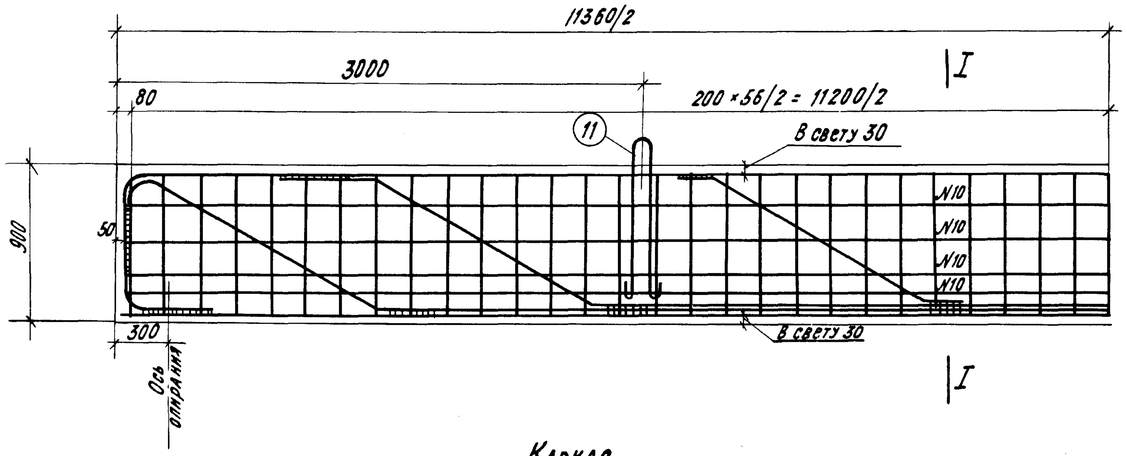

I-I

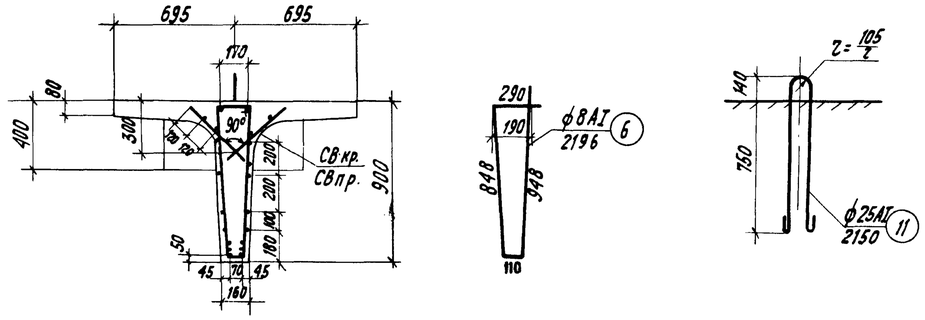

Каркас

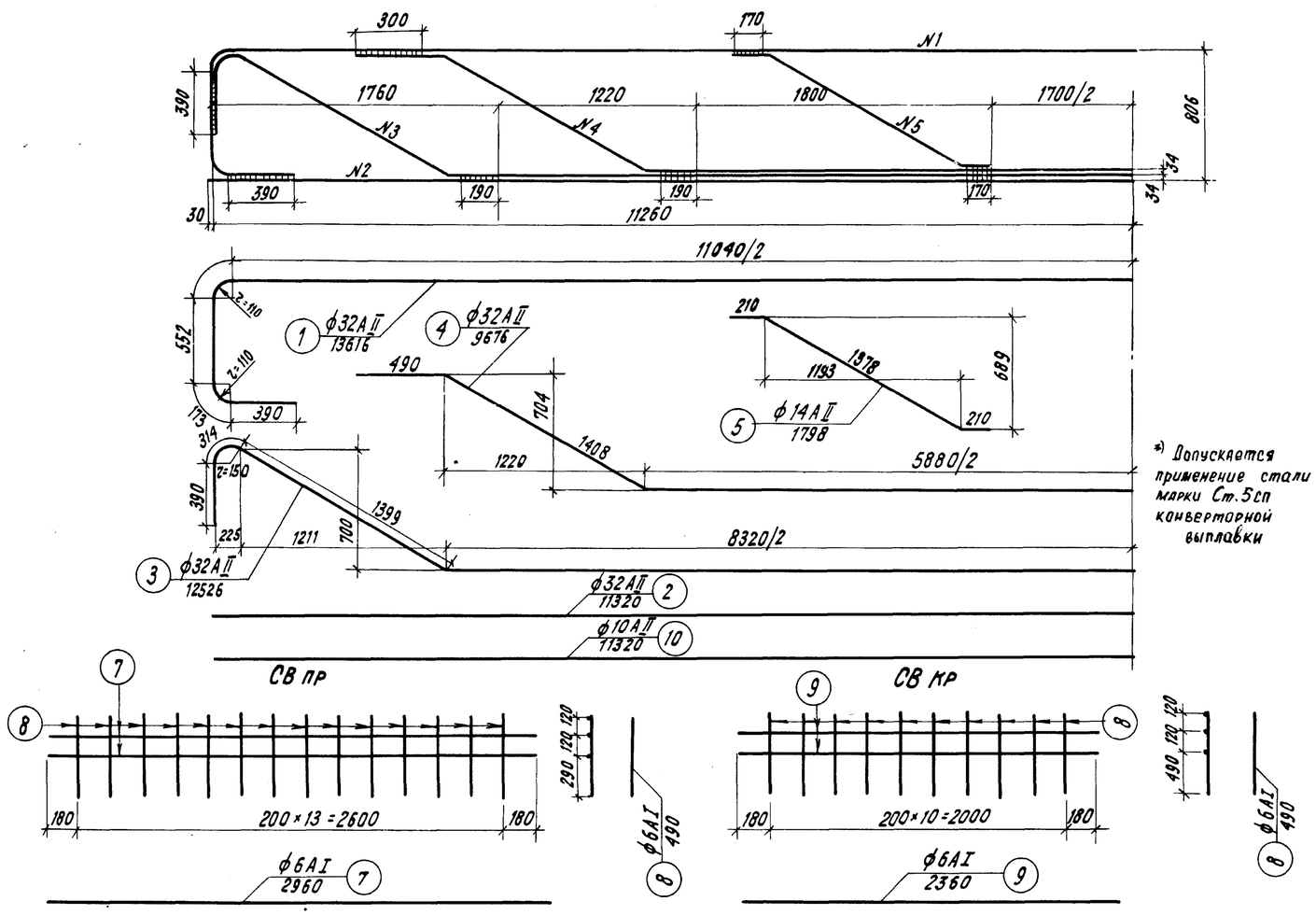

*) Допускается применение стали марки Ст.5сп конверторной выплавки

Спецификация арматуры на одну балку

Наименование элементов	NN стержн.	Профиль, мм	Длина стержня, мм	На 1 элемент: Колич., шт.	На 1 элемент: Длина, м.	Колич. элемент, шт.	Общая длина, м
Каркас	1	ф 32АII	13616	1	13.6	2	27.2
	2	ф32АII	11320	1	11.3		22.6
	3	ф32АII	12526	1	12.5		25.0
	4	ф32АII	9676	1	9.7		19.4
	5	ф14АII	1798	2	3.8		7.6
Хомуты	6	ф8АI	2196	1	2.2	57	125.4
Сетки вутов СВ пр.	7	ф6АI	2960	2	5.9	4	23.6
	8	ф6АI	490	14	6.9		27.6
Сетки вутов СВ кр.	9	ф6АI	2360	11	4.7	4	18.8
	8	ф6АI	490	2	5.4		21.6
Продольн. арматура	10	ф10АII	11320	1	11.3	8	90.4
Петля	11	ф25АI	2150	1	2.15	2	4.3

Выборка арматуры на одну балку

Наименование элементов	Профиль, мм.	Вес 1п.м, кг	Общая длина, м	Общий вес, кг
Каркас	ф32АII	6.31	94.2	596.0
	ф14АII	1.21	7.6	9.2
Продольн. арматура	ф10АII *)	0.617	90.4	55,7
СВ пр.	ф6АI	0.222	51.2	11.3
СВ кр.	ф6АI	0.222	40.4	8.9
Хомуты	ф8АI	0.395	125.4	49.6
Петля	ф25АI	3.85	4.3	17.0
Итого				74.8

Длина сварных швов h=4мм - 10п.м.

Арматурная сталь:
- Класса А-I по ГОСТ 5781-61 марок ВМСт.3сп, ВКСт.3сп, ВМСт.3пс, ВКСт.3пс, а также мартеновской выплавки Ст.3сп и Ст.3пс по ГОСТ 380-60*
- Класса А-II по ГОСТ 5781-61 марки Ст.5сп мартеновской выплавки по ГОСТ 380-60*

Подъемные петли только из арматурной стали класса А-I по ГОСТ 5781-61 марки ВМ ст. 3 сп.

Примечания.

1. При применении металлических опорных частей в балке предусмотреть установку закладных частей, для прикрепления верхних опорных подушек в соответствии с листом 63
   При применении резиновых опорных частей закладные детали в балке не устанавливать.
2. Армирование плиты см. листы 30,31 и 38
3. Армирование диафрагм см. листы 52 и 54
4. Детали приварки стержней см. лист 56
5. Все размеры в мм.

СДП 1968г	Сборные железобетонные пролетные строения длиной от 6 до 21м для автодорожных мостов	Пролетные строения с диафрагмами с каркасной арматурой. Армирование ребра крайней и промежуточной балок длиной 11,36м, Бкр-11,36 и Бпр-11,36	Масштаб 1:25 — 710/2 — 36

Минтранстрой СССР ГЛАВТРАНСПРОЕКТ ГПИ Союздорпроект Отдел искусственн. сооружений	Начальник отдела Чарунский	Гл. специал. отдела Понкратов	Гл. инженер проекта Гальперин
Руководитель бригады Озг	Проверил Кузнецов	Составил Александров	

Г-7 ТРОТУАРЫ 1.0 м
Г-8 ТРОТУАРЫ 1.5 м

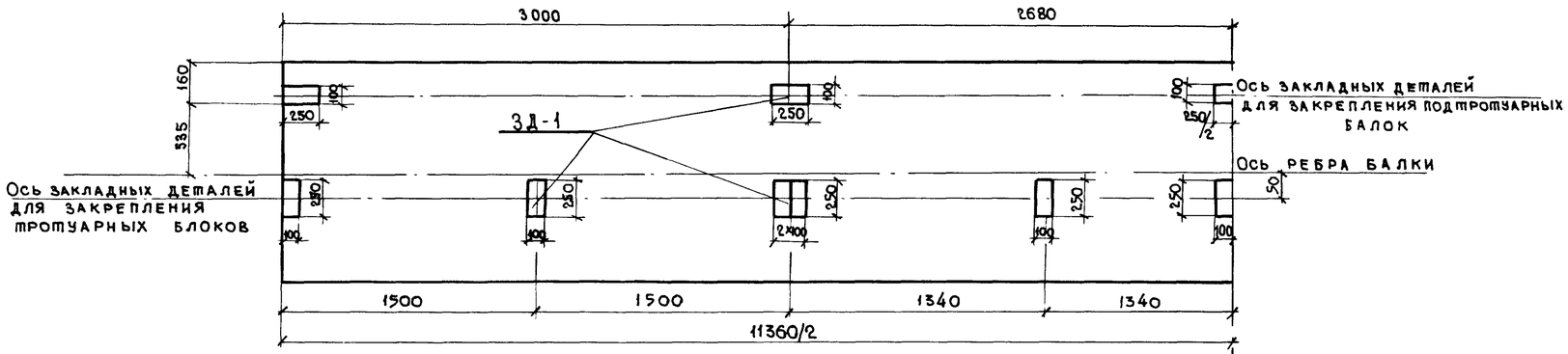

Г-9 ТРОТУАРЫ 1.5 м
Г-10.5 ТРОТУАРЫ 1.5 м

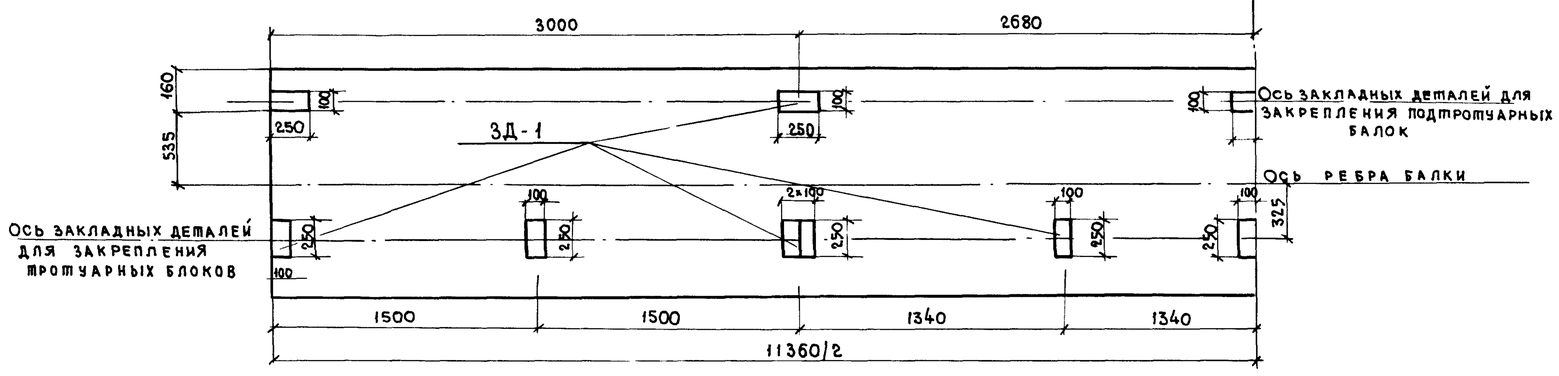

ПРИМЕЧАНИЯ.

1. Закладные детали для прикрепления подтротуарных балок устанавливаются во всех крайних балках, а для прикрепления тротуарных блоков - только при габаритах Г-7 с тротуарами 1.0 м, Г-8, Г-9, и Г-10,5 с тротуарами 1.5 м
2. При пониженных тротуарах блоки прикрепляются к закладным деталям, предусмотренным в балках для прикрепления нормальных тротуарных блоков и подтротуарных балок.
3. В таблице расхода материалов в числителе приведены показатели для балок без крепления тротуарных блоков, в знаменателе - с креплением тротуарных блоков.
4. Конструкция закладной детали 3Д-1 дана на листе 19
5. Все размеры в мм

РАСХОД СТАЛИ ЗАКЛАДНЫХ ДЕТАЛЕЙ НА ОДНУ КРАЙНЮЮ БАЛКУ.

Назначение закладных деталей	Марка детали	Расход стали на одну деталь, кг		Количество деталей на балку, шт.	Расход стали на одну балку, кг	
		А-II	Полосовая		А-II	Полосовая
Для крепления подтротуарных балок	3Д-1	0,52	1.96	5	2.60	9.80
Для крепления тротуарных блоков	3Д-1	0,52	1,96	12	6,24	23,52
Итого					2.60/8.84	9.80/33,32
Сварных швов $h = 4$ мм				п.м.	1.6/5,5	

СДП 1968	Сборные железобетонные пролетные строения длиной от 6 до 21 м для автодорожных мостов	Пролетные строения с диафрагмами с каркасной арматурой	Масштаб 1:25
		Схема разбивки закладных деталей для закрепления тротуаров в балках Бкр-11.36	710/2 — 37

Минтрансстрой СССР Главтранспроект ГПИ Союздорпроект Отдел искусственн. сооружен	Начальник отдела	Чарийский
	Гл. специалист отдела	Ивянский
	Гл. инженер проекта	Гальперин
	Руководитель бригады	Озе
	Проверил	Борцова
	Составил	Кинцурашвили

Крайняя балка

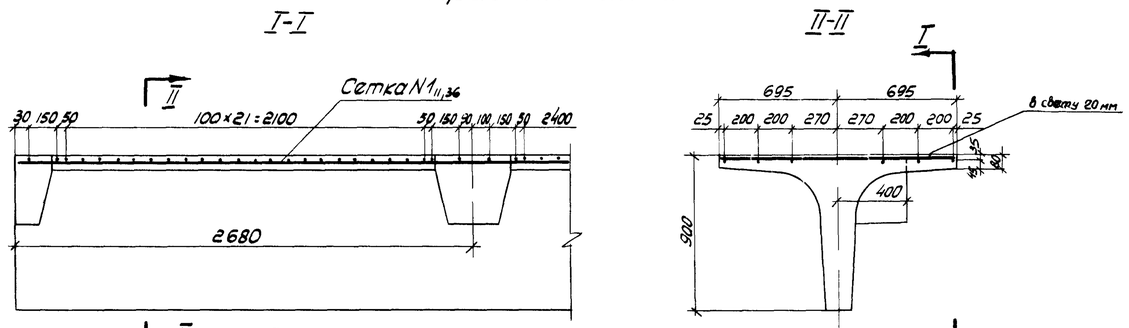

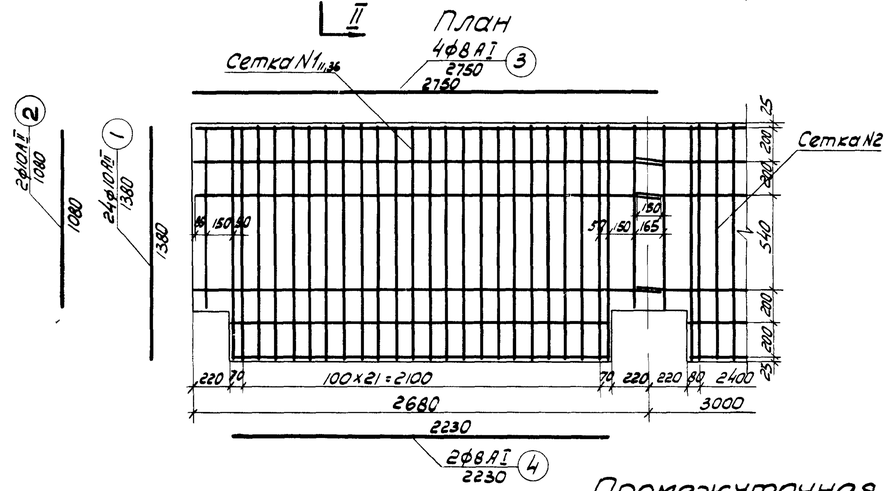

Промежуточная балка

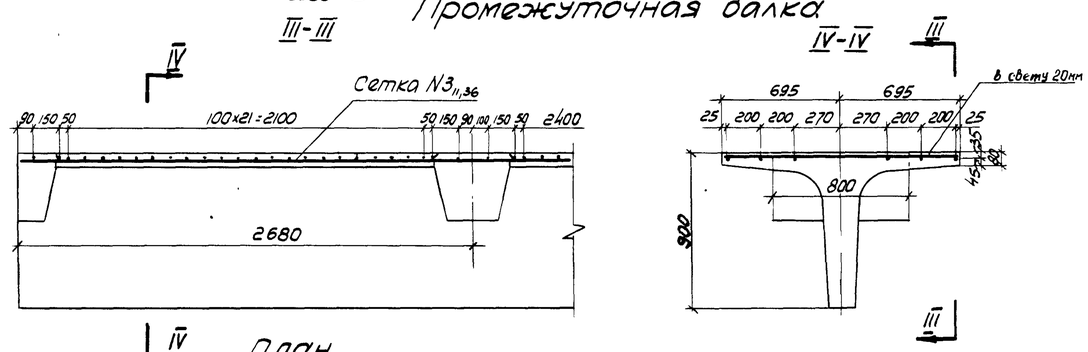

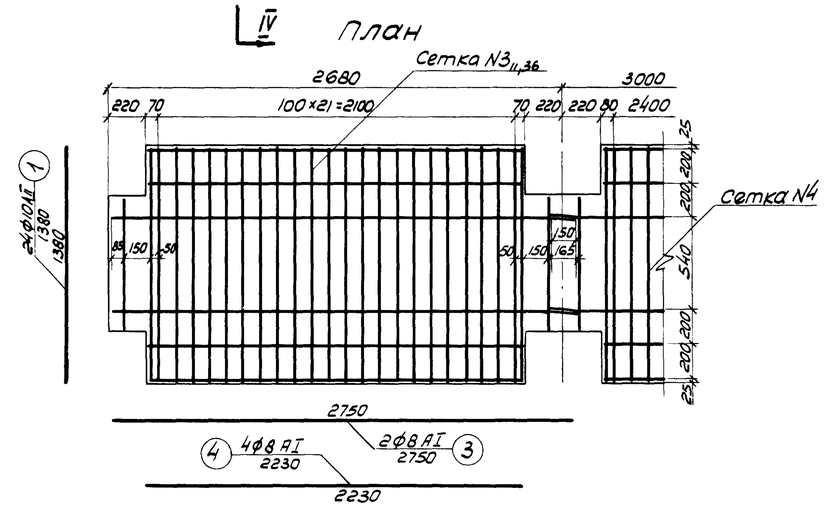

Примечания.

1. Схему расположения сеток и выборку арматуры плиты см. на листе 51
2. Концевые сетки $N1_{11,36}$ изготовить: одну по чертежу, другую в зеркальном изображении.
3. Конструкцию промежуточных сеток N2 и N4 см. листы 30 и 31
4. Все размеры в мм.

Спецификация арматуры на одну концевую сетку крайней балки

Наименов. элементов	NN стержн.	Профиль, мм	Длина стержней, мм	Количество стержней, шт.	Общая длина, м
Сетка $N1_{11,36}$	1	ф10 AII	1380	24	33.1
	2	ф10 AII	1080	2	2.16
	3	ф8 AI	2750	4	11.0
	4	ф8 AI	2230	2	4.46

Выборка арматуры на 1 сетку крайней балки

Наименов. элементов	Диаметр стержн., мм	Общая длина, м	Вес 1п.м, кг	Общий вес кг
Сетка $N1_{11,36}$	ф10 AII	35.3	0.617	21.8
	ф8 AI	15.5	0.395	6.1

Спецификация арматуры на одну концевую сетку промежуточной балки

Наименов элементов	NN стержней	Профиль, мм	Длина стержней, мм	Количество стержней, шт.	Общая длина, м
Сетка $N3_{11,36}$	1	ф10 AII	1380	24	33.1
	5	ф10 AII	790	2	1.58
	3	ф8 AI	2750	2	5.50
	4	ф8 AI	2230	4	8.92

Выборка арматуры на концевую сетку промежуточной балки

Наименов элементов	Профиль, мм	Общая длина, м	Вес 1п.м, кг	Общий вес, кг
Сетка $N3_{11,36}$	ф10 AII	34.7	0.617	21.4
	ф8 AI	14.4	0.395	5.7

Арматурная сталь:
- класса A-I по ГОСТ 5781-61 марок ВМСт.3сп, ВКСт.3сп, ВМСт.3пс, ВКСт.3пс, а также мартеновской и конверторной выплавки Ст.3сп и Ст.3пс по ГОСТ 380-60*.
- класса A-II по ГОСТ 5781-61 марки Ст.5сп мартеновской и конверторной выплавки по ГОСТ 380-60*.

СДП 1968г	Сборные железобетонные пролетные строения длиной от 6 до 21м для автодорожных мостов	Пролетные строения с диафрагмами с каркасной арматурой	Масштаб 1:25	
		Армирование концевого участка плиты крайней и промежуточной балок длиной 11,36м	710/2	38

Минтрансстрой СССР Главтранспроект ГПИ „Союздорпроект" Отдел искусственных сооруж.	Составил	Донских
	Проверил	Кузнецов
	Руководитель группы	Озе
	Гл. инженер проекта	Гальперин
	Гл. специалист отдела	Понкратов
	Начальник отдела	Чарукский

Фасад

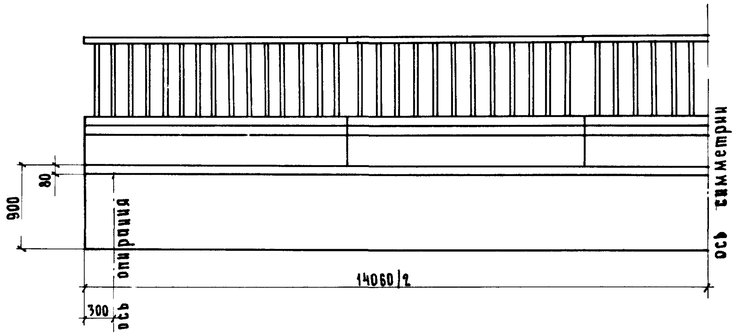

Таблица монтажных элементов на одно пролетное строение

Наименование элементов	Марка бетона	Г-7 при тротуарах шириной 1.0			Г-7 при тротуарах шириной 1.5			Г-8 при тротуарах шириной 1.0			Г-8 при тротуарах шириной 1.5			Г-9 при тротуарах шириной 1.0			Г-9 при тротуарах шириной 1.5			Г-10.5 при тротуарах шириной 1.0			Г-10.5 при тротуарах шириной 1.5		
		Марка	Вес, т	Количество, шт	Марка	Вес, т	Количество, шт	Марка	Вес, т	Количество, шт.	Марка	Вес, т	Количество, шт.	Марка	Вес, т	Количество, шт	Марка	Вес, т	Количество, шт	Марка	Вес, т	Количество, шт	Марка	Вес, т	Количество, шт.
Балки пролетного строения	300	Бпр-14.06	11.3	4	Бпр-14.06	11.3	5	Бпр-14.06	11.3	5	Бпр-14.06	11.3	5	Бпр-14.06	11.3	6	Бпр-14.06	11.3	6	Бпр-14.06	11.3	7	Бпр-14.06	11.3	7
		Бкр-14.06	11,1	2	Бкр-14.06	11.1	2	Бкр-14.06	11.1	2	Бкр-14.06	11.1	2	Бкр-14.06	11.1	2	Бкр-14.06	11.1	2	Бкр-14.06	11.1	2	Бкр-14.06	11.1	2
Подтротуарные балки	300	Б-1	0.25	4	Б-1	0.25	4	Б-1	0.25	4	Б-1	0.25	4	Б-1	0.25	4	Б-1	0.25	4	Б-1	0.25	4	Б-1	0.25	4
		Б-1у	0.23	6	Б-1у	0.23	6	Б-1у	0.23	6	Б-1у	0.23	6	Б-1у	0.23	6	Б-1у	0.23	6	Б-1у	0.23	6	Б-1у	0.23	6
Тротуарные блоки	300	Т-1	1.2	4	—	—	—	Т-1	1.2	4	—	—	—	Т-1	1.2	4	—	—	—	Т-1	1.02	4	—	—	—
		Т-1у	1.03	6	—	—	—	Т-1у	1.03	6	—	—	—	Т-1у	1.03	6	—	—	—	Т-1у	1.03	6	—	—	—
		—	—	—	Т-2	1.5	4	—	—	—	Т-2	1.5	4	—	—	—	Т-2	1.5	4	—	—	—	Т-2	1.5	4
		—	—	—	Т-2у	1.3	6	—	—	—	Т-2у	1.3	6	—	—	—	Т-2у	1.3	6	—	—	—	Т-2у	1.3	6
Перильное ограждение	300	ПО	0.25	4	ПО	0.25	4	ПО	0.25	4	ПО	0.25	4	ПО	0.25	4	ПО	0.25	4	ПО	0.25	4	ПО	0.25	4
		ПОу	0.23	6	ПОу	0.23	6	ПОу	0.23	6	ПОу	0.23	6	ПОу	0.23	6	ПОу	0.23	6	ПОу	0.23	6	ПОу	0.23	6

Таблица расхода основных материалов на одно пролетное строение

№№ п/п	Наименование					Измеритель	Г-7 при тротуарах шириной 1.0*	Г-7 при тротуарах шириной 1.5	Г-8 при тротуарах шириной 1.0	Г-8 при тротуарах шириной 1.5*	Г-9 при тротуарах шириной 1.0	Г-9 при тротуарах шириной 1.5*	Г-10.5 при тротуарах шириной 1.0	Г-10.5 при тротуарах шириной 1.5*
1	Балки пролетного строения	Сборные элементы	Бетон М-300			$м^3$	26.9	31.4	31.4	31.4	35.9	35.9	40.4	40.4
			Сталь	Арматурная	Класса А-I	т	1.03	1.20	1.20	1.20	1.38	1.38	1.56	1.56
					Класса А-II	т	7.55	8.82	8.82	8.83	10.10	10.11	11.37	11.38
				Полосовая		т	0.15	0.11	0.11	0.17	0.13	0.18	0.15	0.20
		Омоноличив.	Бетон М-300			$м^3$	2.3	2.8	2.8	2.8	3.2	3.2	3.7	3.7
			Сталь	Арматурная	Класса А-I	т	0.21	0.25	0.25	0.25	0.29	0.29	0.33	0.33
2	Подтротуарные балки	Сборные элементы	Бетон М-300			$м^3$	1.0	1.0	1.0	1.0	1.0	1.0	1.0	1.0
			Сталь	Арматурная	Класса А-I	т	0.06	0.06	0.06	0.06	0.06	0.06	0.06	0.06
					Класса А-II	т	0.08	0.08	0.08	0.08	0.08	0.08	0.08	0.08
				Полосовая		т	0.01	0.01	0.01	0.01	0.01	0.01	0.01	0.01
		Омоноличивание	Сварные швы К=6 мм.			м	2.0	2.0	2.0	2.0	2.0	2.0	2.0	2.0
3	Тротуарные блоки	Сборные элементы	Бетон М-300			$м^3$	4.3	5.5	4.3	5.5	4.3	5.5	4.3	5.5
			Сталь	Арматурная	Класса А-I	т	0.41	0.51	0.41	0.51	0.41	0.51	0.41	0.51
					Класса А-II	т	0.03	0.02	0.02	0.03	0.02	0.03	0.02	0.03
				Полосовая		т	0.16	0.14	0.14	0.16	0.14	0.16	0.14	0.16
		Омоноличивание	Сварные швы К=6 мм.			м	3.0	—	—	3.0	—	3.0	—	3.0
4	Бетон упоров и цементный раствор под тротуарами М-250					$м^3$	0.7	1.1	0.8	0.8	1.0	1.0	0.9	0.9
5	Перильное ограждение	Сборные элементы	Бетон М-300			$м^3$	1.0	1.0	1.0	1.0	1.0	1.0	1.0	1.0
			Сталь	Арматурная	Класса А-I	т	0.08	0.08	0.08	0.08	0.08	0.08	0.08	0.08
					Класса А-II	т	0.33	0.33	0.33	0.33	0.33	0.33	0.33	0.33
				Полосовая		т	0.06	0.06	0.06	0.06	0.06	0.06	0.06	0.06
		Омоноличив.	Бетон М-300			$м^3$	0.1	0.1	0.1	0.1	0.1	0.1	0.1	0.1
			Сталь	Арматурная	Класса А-I	т	0.001	0.001	0.001	0.001	0.001	0.001	0.001	0.001
				Сварные швы К=6 мм		м	14.4	14.4	14.4	14.4	14.4	14.4	14.4	14.4

Примечания.

1. Поперечные разрезы пролетного строения и примечания см лист 13
2. Расход материала на опорные части и проезжую часть см лист 12
3. Звездочкой (*) отмечены габариты, в которых предусмотрено крепление тротуарных блоков
4. Все размеры в мм

СДП 1968	Сборные железобетонные пролетные строения длиной от 6 до 21 м для автодорожных мостов	Пролетные строения с диафрагмами с каркасной арматурой. Общий вид пролетного строения длиной 14,06 м. Фасад и таблицы показателей	Масштаб 1:50 710/2 39

Минтрансстрой СССР ГПИ Союздорпроект	Главтрансстроя Союздорпроект	Отдел искусственных сооружений
Начальник отдела	Чарчский	
Гл. специалист отдела	Донкратов	
Гл. инженер проекта	Гальперин	
Руководит. бригады	Озе	
Проверил	Мухина	
Составил	Оранская	Т. Оранская

Фасад

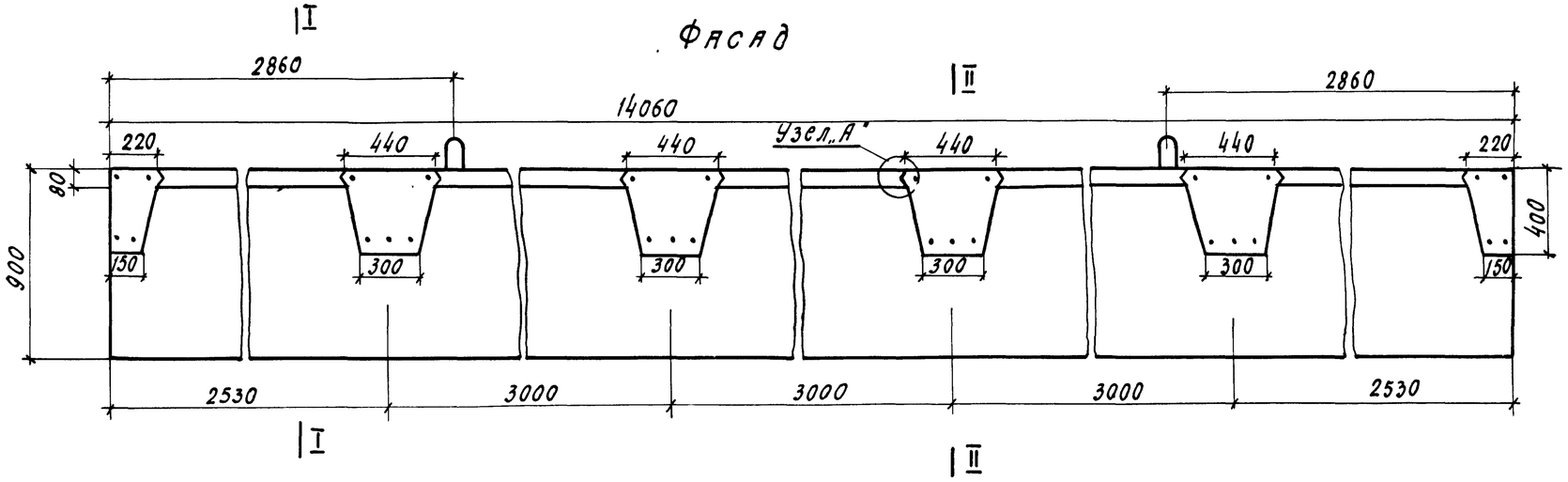

I – I

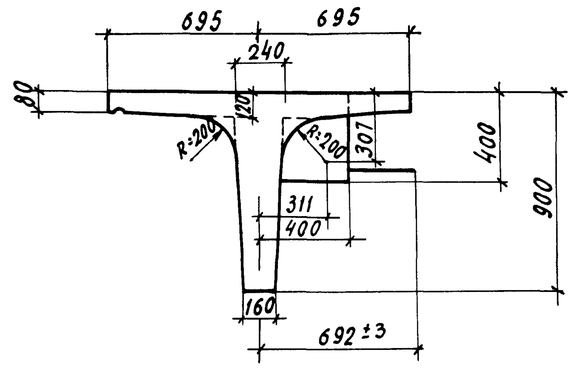

План

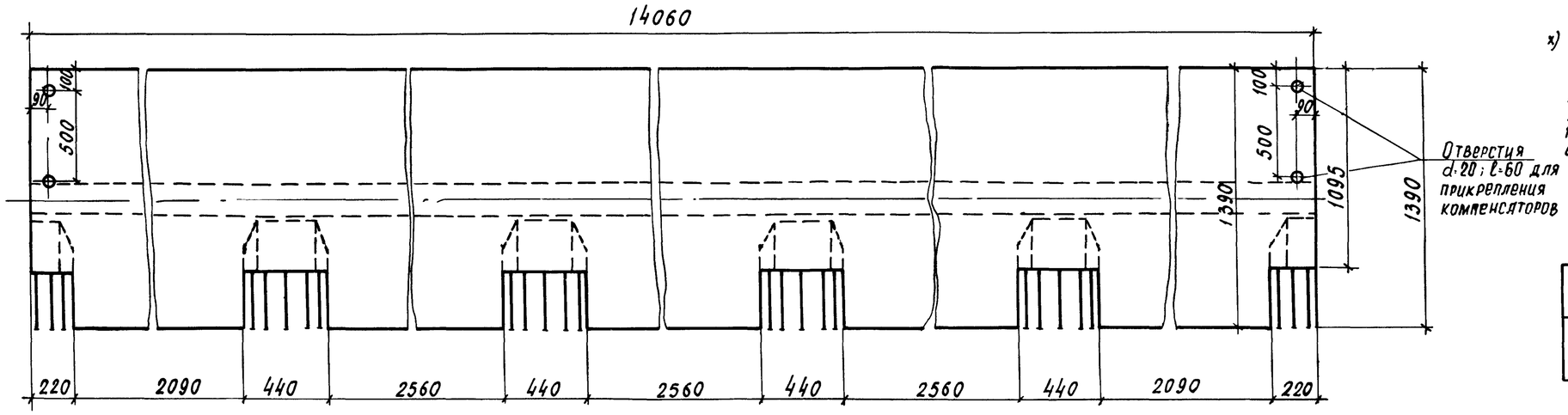

Отверстия d=20; l=60 для прикрепления компенсаторов

Бетон гидротехнический по ГОСТ 4795-68 марка 300 МРЗ 300 x)

x) Для районов строительства с климатическими условиями, соответствующими средней месячной температуре наиболее холодного месяца выше минус 15°С, морозостойкость должна быть не менее МРЗ 200

Марка блока	Объем бетона, $м^3$	Вес блока, т
Бкр-14.06	4.41	11.1

Узел „А"
М 1:2

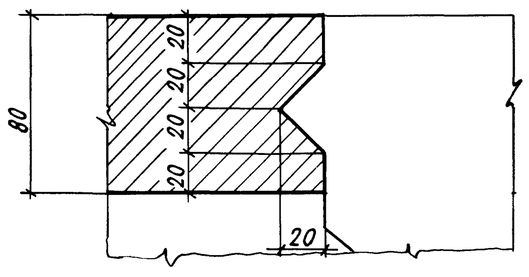

II – II М 1:10

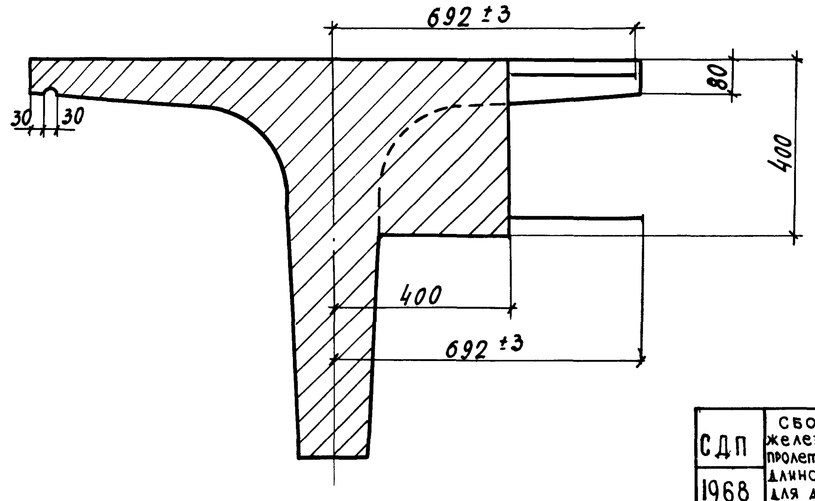

Примечания.

1. Армирование балки см. лист 42
2. Все размеры в мм.

Министрстрой СССР Главтрансстроя ГПИ Союздорпроект	Начальник отдела Чарунский	Гл. специалист отдела Понкратов	Гл. инженер проекта Гальперин	Руководит. бригады Озе	Проверил Клейнгонов	Составил Александров
Отдел искусств. сооружений						

СДП	Сборные железобетонные пролетные строения длиной от 6 до 21 м для автодорожных мостов	Пролетные строения с диафрагмами с каркасной арматурой	Масштаб 1:20	
1968		Опалубочный чертеж крайней балки длиной 14,06 м. марка Бкр-14,06	710/2	40

Фасад

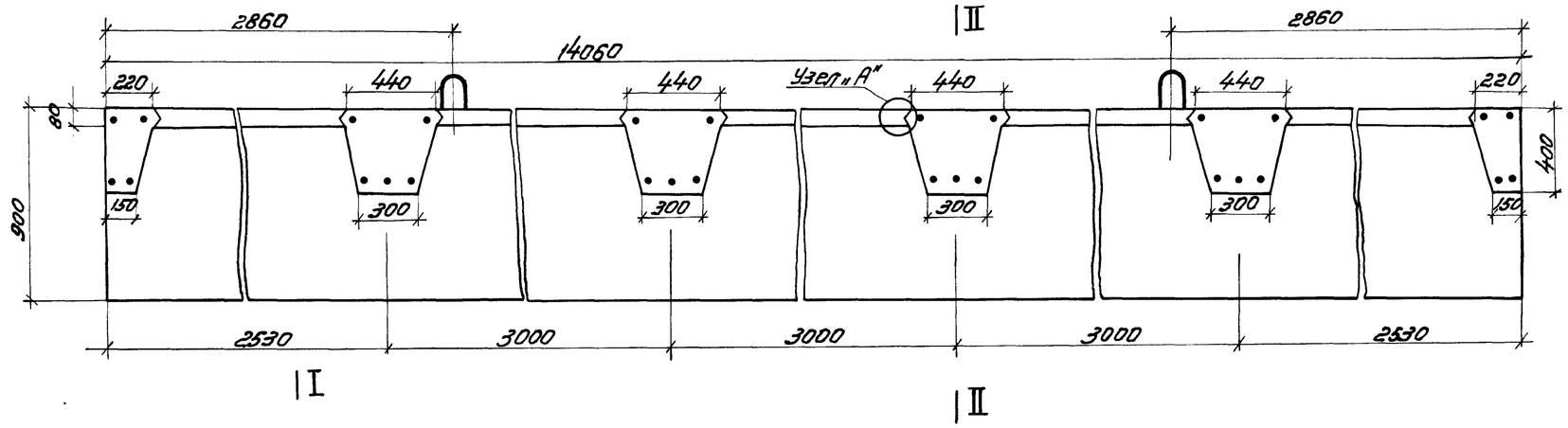

I-I

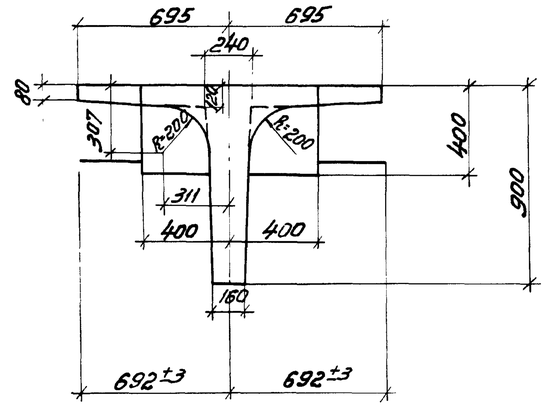

План

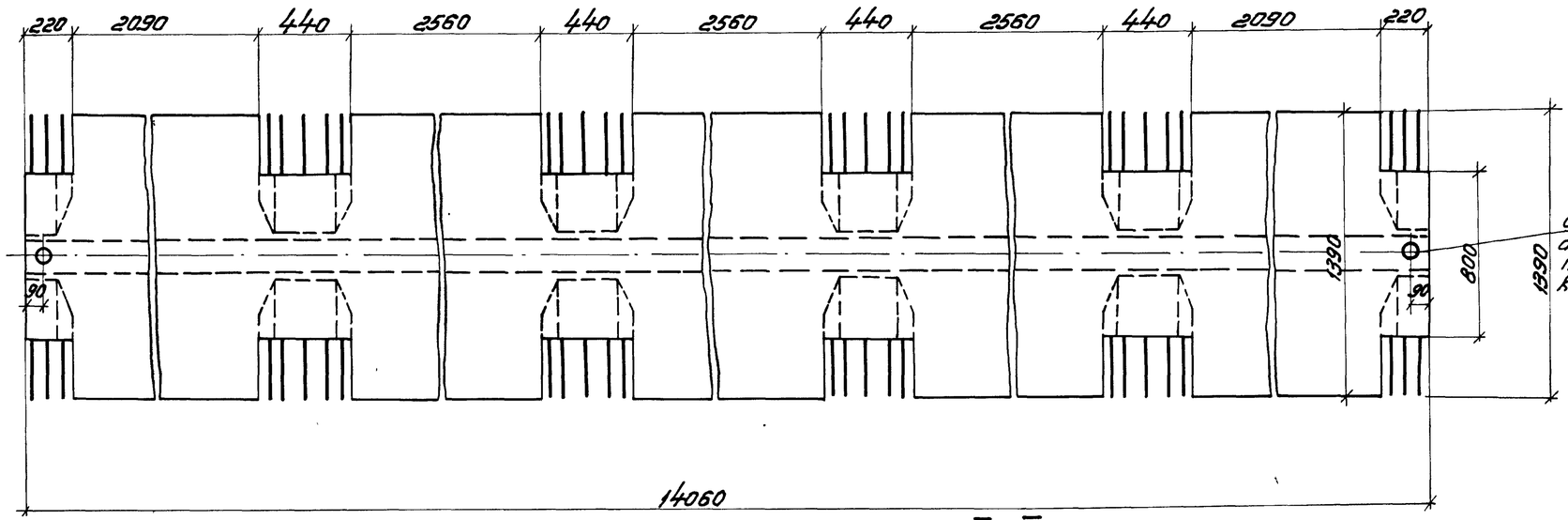

Отверстие d=20; l=60 для прикрепления компенсаторов

Бетон гидротехнический по ГОСТ 4795-68 Марка 300 МРЗ 300*)

*) Для районов строительства с климатическими условиями соответствующими средней месячной температуре наиболее холодного месяца выше минус 15°С, морозостойкость должна быть не менее МРЗ 200

Марка блока	Объем бетона м3	Вес блока, т
Бпр-14.06	4.51	11.3

II-II (м 1:10)

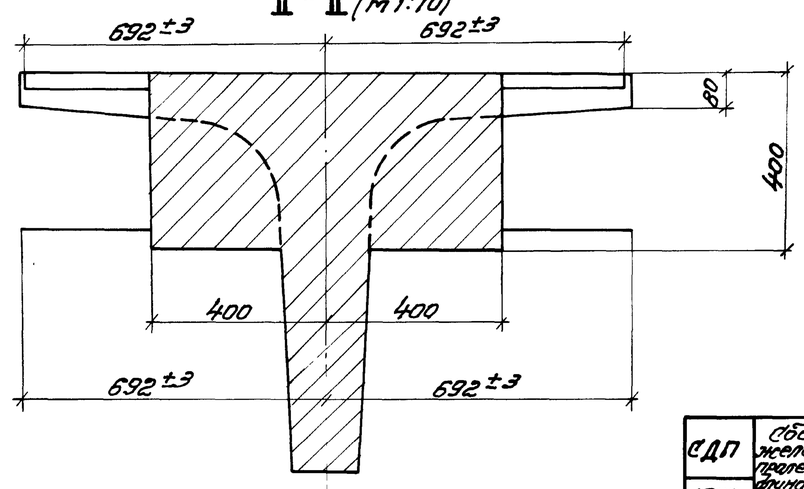

Узел „А"
м 1:2

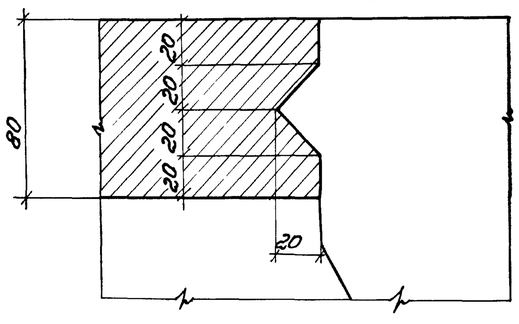

Примечания

1. Армирование балки см. лист 42
2. Все размеры в мм.

СДП	Сборные железобетонные пролетные строения длиной от 6 до 21 м для автодорожных мостов	Пролетные строения с диафрагмами с каркасной арматурой	Масштаб 1:20
1968г		Опалубочный чертеж промежуточной балки длиной 14.06 м марка Бпр-14.06	710/2 41

ГПИ Гипротрансмостпроект Гипротрансстроя Союздорпроект	Гл. инженер проекта	Руководит. группы	Проверил
Нач. отдела	Председатель отдела	Гл. инженер проекта	Составил
Чарнецкий	Пономарев	Тальгофин	Клитенова
Подп. и дата	Инв. № подл.		Взам. инв. №

Копир. Яковлева Сверил:

Кол. Яковлева

ФАСАД
(СЕТКИ ВУТОВ НЕ ПОКАЗАНЫ)

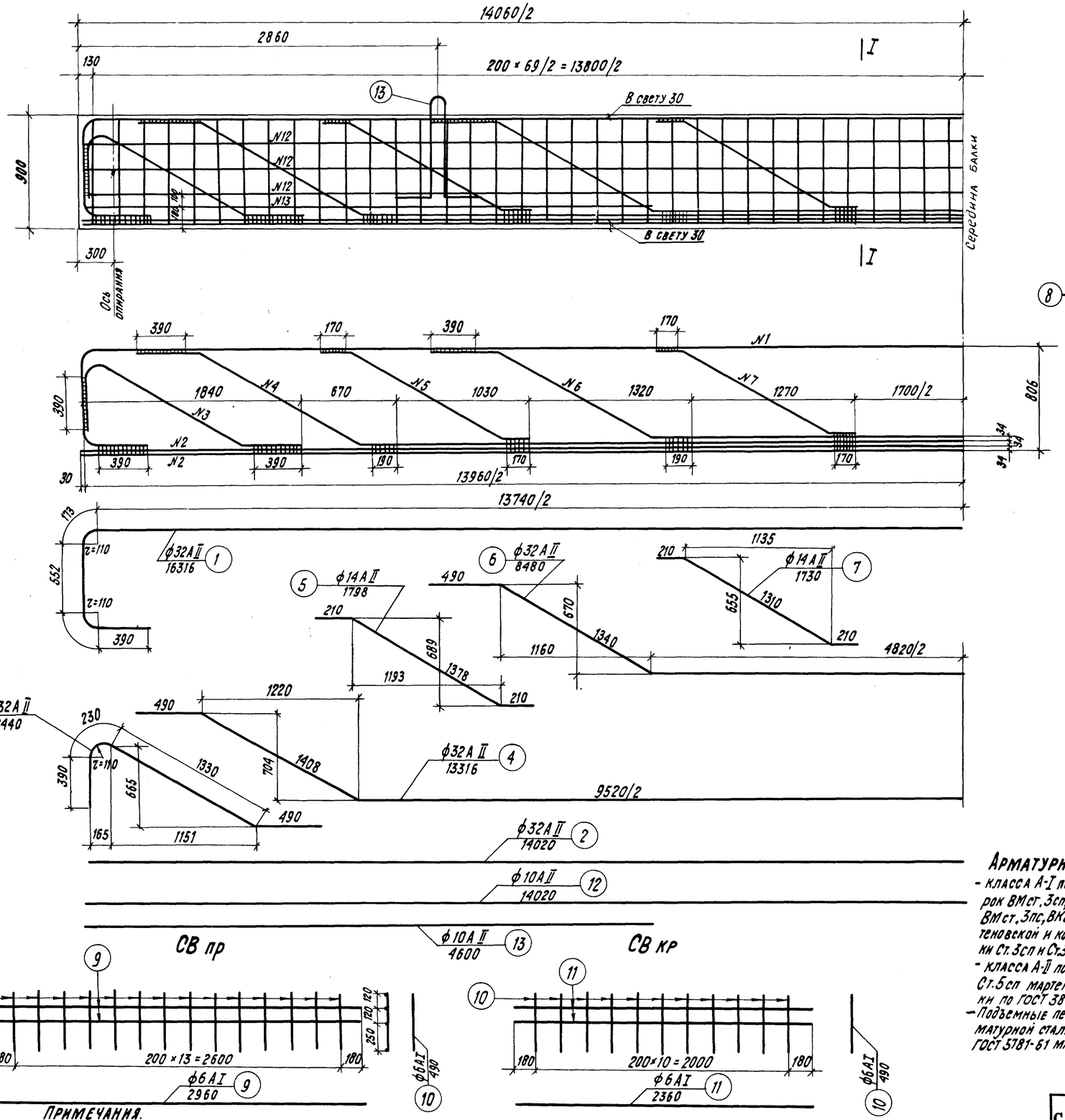

I-I

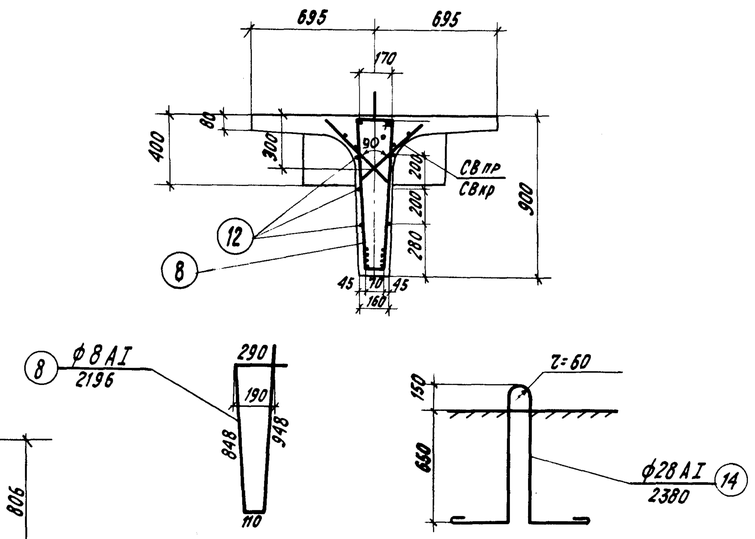

Спецификация арматуры на одну балку

Наименование элементов	NN стержней	Профиль, мм	Длина стержня, мм.	На 1 сетку, или каркас: Количест. шт.	Длина, м	Колич. сеток или каркасов, шт.	Общая длина, м.
Каркас	1	ф32АII	16316	1	16.3	2	32.6
	2	ф32АII	14020	2	28.0		56.0
	3	ф32АII	2440	2	2.9		5.8
	4	ф32АII	13316	1	13.3		26.6
	5	ф14АII	1798	2	3.8		7.6
	6	ф32АII	8480	1	8.5		17.0
	7	ф14АII	1730	2	3.5		7.0
Хомуты	8	ф8АI	2200	1	2.2	70	154.0
Сетки вутов СВ пр	9	ф6АI	2960	2	5.9	6	35.4
	10	ф6АI	490	14	6.9		41.4
Сетки вутов СВ кр	11	ф6АI	2360	2	4.7	4	18.8
	10	ф6АI	490	11	5.4		21.6
Продольная арматура	12	ф10АII	14020	1	14.0	6	84.0
	13	ф10АII	4600	1	4.6	4	18.4
Петля	14	ф28АI	2380	1	2.4	2	4.8

Выборка арматуры на одну балку

Наименование элементов	Профиль, мм	Вес 1 п.м, кг	Общая длина, м	Общий вес, кг
Каркас	ф32АII	6.31	145.6	920
	ф14АII*	1.21	7.0	8.5
Продольная арматура	ф10АII*	0.617	84.0	51.8
СВ пр.	ф6АI	0.222	76.8	17.0
СВ кр.	ф6АI	0.222	40.4	8.9
Хомуты	ф8АI	0.395	154.0	60.8
Петля	ф28АI	4.83	4.8	23.2
Итого				1090

*) Допускается применение стали марки Ст.5сп конверторной выплавки

Длина сварных швов h=4мм - 22 п.м.

Арматурная сталь:

- класса А-I по ГОСТ 5781-61 марок ВМст.3сп, ВКст.3сп, ВМст.3пс, ВКст.3пс, а также мартеновской и конвертерной выплавки Ст.3сп и Ст.3пс по ГОСТ 380-60*.
- класса А-II по ГОСТ 5781-61 марки Ст.5сп мартеновской выплавки по ГОСТ 380-60*.
- Подъемные петли только из арматурной стали класса А-I по ГОСТ 5781-61 марки ВМст.3сп.

Примечания.

1. При применении металлических опорных частей в балке предусматривать установку закладных частей для прикрепления верхних опорных подушек в соответствии с листом 63. При применении резиновых опорных частей закладные детали в балке не устанавливать.
2. Детали приварки см. лист 56
3. Армирование плиты см. листы 30, 31 и 44
4. Армирование диафрагм см. листы 52 и 54
5. Все размеры в мм.

СДП 1968	Сборные железобетонные пролетные строения длиной от 6 до 21 м для автодорожных мостов	Пролетные строения с диафрагмами с каркасной арматурой. Армирование ребра крайней и промежуточной балок длиной 14.06 м, Бкр-14.06 и Бпр-14.06	Масштаб 1:25
			710/2 42

Минтрансстрой СССР ГУ Союздорпроект ГПИ Отдел искусств. сооружений		
Начальник отдела	Чарунский	
Гл. специал. отдела	Панкратов	
Гл. инженер проекта	Гальперин	
Руководитель бригады	Озе	
Проверил	Кузнецов	
Составил	Александров	

Г-7 тротуары 1.0 м
Г-8 тротуары 1.5 м

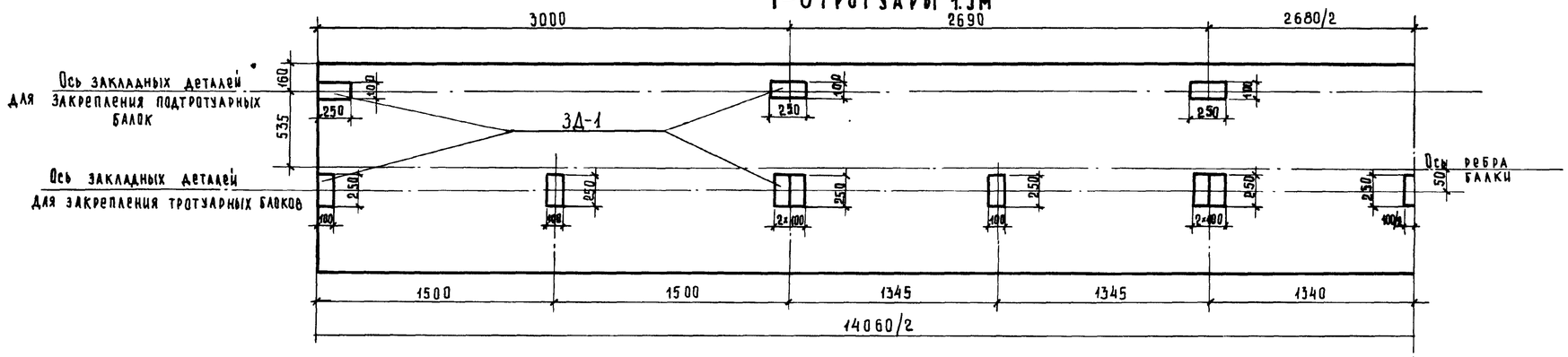

Г-9 тротуары 1.5 м
Г-10.5 тротуары 1.5 м

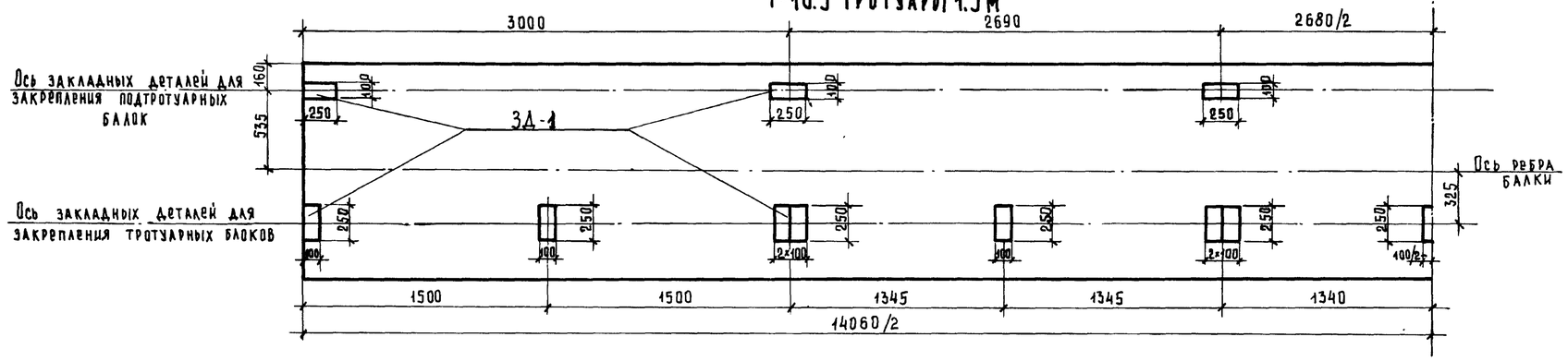

Середина балки

Примечания.

1. Закладные детали для прикрепления подтротуарных балок устанавливаются во всех крайних балках, а для прикрепления тротуарных блоков — только при габаритах Г-7 с тротуарами 1.0м, Г-8, Г-9 и Г-10.5 с тротуарами 1.5м.
2. При пониженных тротуарах блоки прикрепляются к закладным деталям, предусмотренным в балках для прикрепления нормальных тротуарных блоков и подтротуарных балок.
3. В таблице расхода материалов в числителе приведены показатели для балок без крепления тротуарных блоков, в знаменателе — с креплением тротуарных блоков.
4. Конструкция закладной детали ЗД-1 дана на листе 19
5. Все размеры в мм.

Расход стали закладных деталей на одну крайнюю балку

Назначение закладных деталей.	Марка детали	Расход стали на одну деталь, кг.		Количество деталей на балку, шт.	Расход стали на одну балку, кг.	
		А-II	Полосовая		А-II	Полосовая
Для закрепления подтротуарных балок	ЗД-1	0.52	1.96	6	3.12	11.76
Для закрепления тротуарных блоков	ЗД-1	0.52	1.96	15	7.80	29.40
Итого					3.12/10.92	11.76/41.16
Сварных швов h=4мм, п.м					1.9/6.7	

СДП 1968	Сборные железобетонные пролетные строения длиной от 6 до 21м для автодорожных мостов	Пролетные строения с диафрагмами с каркасной арматурой	Масштаб 1:25	
		Схема разбивки закладных деталей для закрепления тротуаров в балках Бкр-14.06	710/2	43

Минтрансстрой СССР ГЛАВТРАНСПРОЕКТ ГПИ СОЮЗДОРПРОЕКТ	Отдел искусственных сооруж.		
Начальник отдела	Чарутский	Гл. специалист отдела	Ивянский
Гл. инженер проекта	Гальперин	Руководитель бригады	Озе
Проверил	Борцова	Составил	Кинцурашвили

Крайняя балка

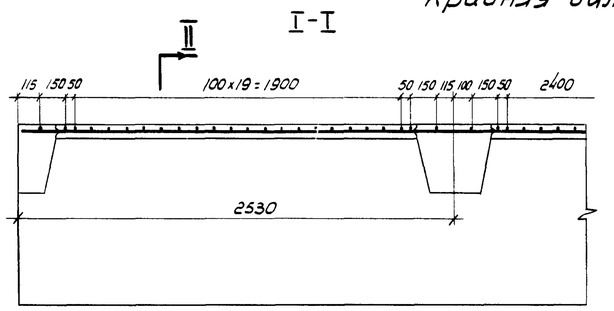

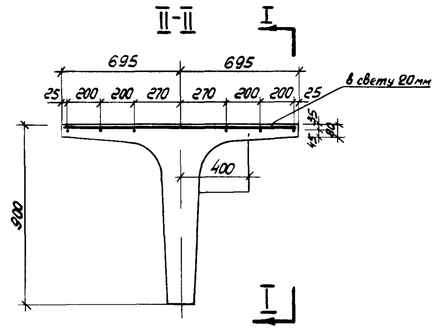

План

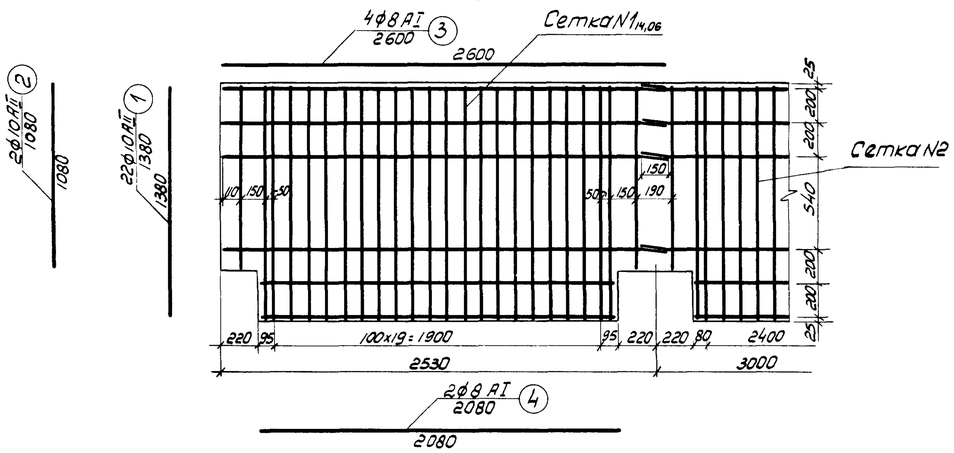

Промежуточная балка

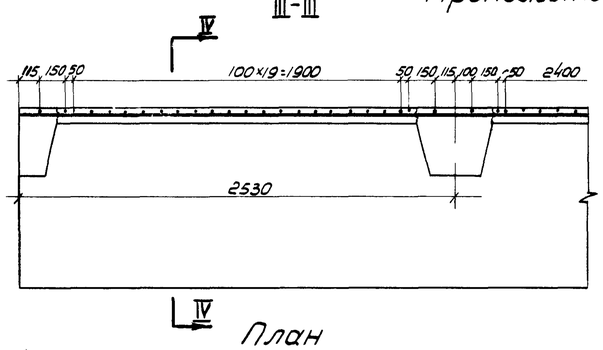

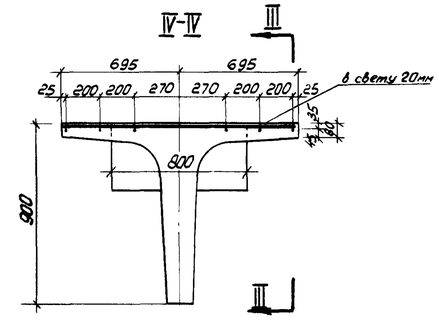

План

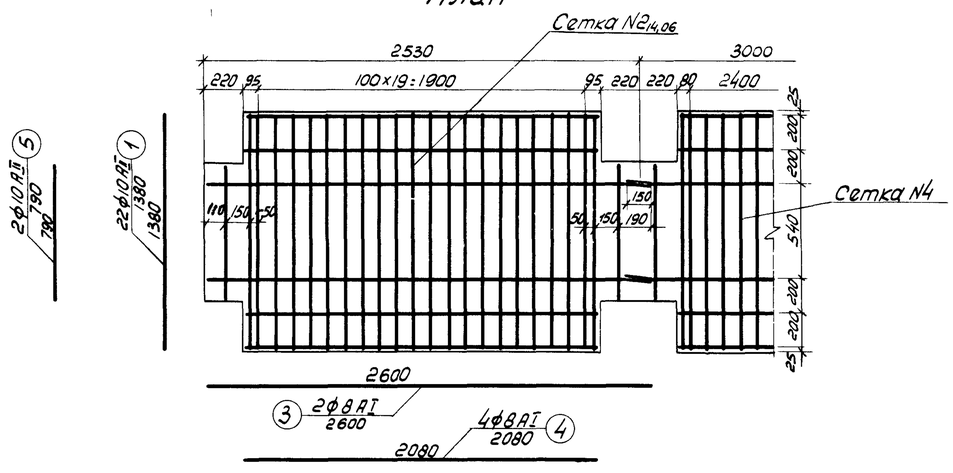

Примечания.

1. Схему расположения сеток и выборку арматуры плиты см. на листе 51
2. Концевые сетки N1 14,06 изготовить: одну по чертежу, другую в зеркальном изображении.
3. Конструкцию промежуточных сеток N2 и N4 см. листы 30 и 31
4. Все размеры в мм.

Спецификация арматуры на одну концевую сетку крайней балки

Наименов. элементов	NN стержней	Профиль, мм	Длина стержней, мм	Количество стержней, шт.	Общая длина, м
Сетка N1 14,06	1	ф10 AII	1380	22	30.4
	2	ф10 AII	1080	2	2.16
	3	ф8 AI	2600	4	10.40
	4	ф8 AI	2080	2	4.16

Выборка арматуры на одну концевую сетку крайней балки

Наименов. элементов	Профиль, мм	Общая длина, м	Вес 1 п.м, кг	Общий вес, кг
Сетка N1 14,06	ф10 AII	32.6	0.617	20.1
	ф8 AI	14.6	0.395	5.8

Спецификация арматуры на одну концевую сетку промежуточной балки

Наименов. элементов	NN стержней	Профиль, мм	Длина стержней, мм	Количество стержней, шт.	Общая длина, м
Сетка N3 14,06	1	ф10 AII	1380	22	30.4
	5	ф10 AII	790	2	1.58
	3	ф8 AI	2600	2	5.20
	4	ф8 AI	2080	4	8.32

Выборка арматуры на одну концевую сетку промежуточной балки

Наименов. элементов	Профиль, мм	Общая длина, м	Вес 1 п.м, кг	Общий вес кг
Сетка N3 14,06	ф10 AII	32.0	0.617	19.7
	ф8 AI	13.5	0.395	5.3

Арматурная сталь:
- класса A-I по ГОСТ 5781-61 марок ВМСт.3сп, ВКСт.3сп, ВМСт.3пс, ВКСт.3пс, а также мартеновской и конверторной выплавки Ст.3сп и Ст.3пс по ГОСТ 380-60*
- класса A-II по ГОСТ-5781-61 марки Ст.5сп мартеновской и конверторной выплавки по ГОСТ 380-60*.

Минтрансстрой СССР Главтранспроект ГПИ „Союздорпроект" Отдел искусственных сооруж.	Начальник отдела Чарнуский	Гл. специалист отдела Понкратов	Гл. инженер проекта Гальперин
Составил Донских	Проверил Кузнецов	Руководитель бригады Озе	

СДП 1968г	Сборные железобетонные пролетные строения длиной от 6 до 21м для автодорожных мостов	Пролетные строения с диафрагмами с каркасной арматурой	Масштаб 1:25
		Армирование концевого участка плиты крайней и промежуточной балок длиной 14,06 м	710/2 44

ФАСАД

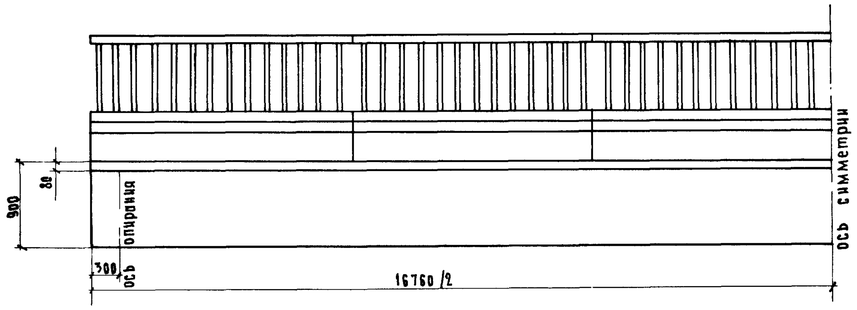

ТАБЛИЦА МОНТАЖНЫХ ЭЛЕМЕНТОВ НА ОДНО ПРОЛЕТНОЕ СТРОЕНИЕ

Наименование элементов	Марка бетона	Г-7 при тротуарах шириной 1.0			Г-7 при тротуарах шириной 1.5			Г-8 при тротуарах шириной 1.0			Г-8 при тротуарах шириной 1.5			Г-9 при тротуарах шириной 1.0			Г-9 при тротуарах шириной 1.5			Г-10.5 при тротуарах шириной 1.0			Г-10.5 при тротуарах шириной 1.5		
		Марка	Вес, т	Количество, шт	Марка	Вес, т	Количество, шт	Марка	Вес, т	Количество, шт.	Марка	Вес, т	Количество, шт	Марка	Вес, т	Количество, шт	Марка	Вес, т	Количество, шт	Марка	Вес, т	Количество, шт	Марка	Вес, т	Количество, шт
Балки пролетного строения	300	Бпр-16.76	14.5	4	Бпр-16.76	14.5	5	Бпр-16.76	14.5	5	Бпр-16.76	14.5	5	Бпр-16.76	14.5	6	Бпр-16.76	14.5	6	Бпр-16.76	14.5	7	Бпр-16.76	14.5	7
		Бкр-16.76	14.2	2	Бкр-16.76	14.2	2	Бкр-16.76	14.2	2	Бкр-16.76	14.2	2	Бкр-16.76	14.2	2	Бкр-16.76	14.2	2	Бкр-16.76	14.2	2	Бкр-16.76	14.2	2
Подтротуарные балки	300	Б-1	0.25	4	Б-1	0.25	4	Б-1	0.25	4	Б-1	0.25	4	Б-1	0.25	4	Б-1	0.25	4	Б-1	0.25	4	Б-1	0.25	4
		Б-1у	0.23	8	Б-1у	0.23	8	Б-1у	0.23	8	Б-1у	0.23	8	Б-1у	0.23	8	Б-1у	0.23	8	Б-1у	0.23	8	Б-1у	0.23	8
Тротуарные блоки	300	Т-1	1.2	4	—	—	—	Т-1	1.2	4	—	—	—	Т-1	1.2	4	—	—	—	Т-1	1.2	4	—	—	—
		Т-1у	1.03	8	—	—	—	Т-1у	1.03	8	—	—	—	Т-1у	1.03	8	—	—	—	Т-1у	1.03	8	—	—	—
		—	—	—	Т-2	1.5	4	—	—	—	Т-2	1.5	4	—	—	—	Т-2	1.5	4	—	—	—	Т-2	1.5	4
		—	—	—	Т-2у	1.3	8	—	—	—	Т-2у	1.3	8	—	—	—	Т-2у	1.3	8	—	—	—	Т-2у	1.3	8
Перильное ограждение	300	ПО	0.25	4	ПО	0.25	4	ПО	0.25	4	ПО	0.25	4	ПО	0.25	4	ПО	0.25	4	ПО	0.25	4	ПО	0.25	4
		ПОу	0.23	8	ПОу	0.23	8	ПОу	0.23	8	ПОу	0.23	8	ПОу	0.23	8	ПОу	0.23	8	ПОу	0.23	8	ПОу	0.23	8

ТАБЛИЦА РАСХОДА ОСНОВНЫХ МАТЕРИАЛОВ НА ОДНО ПРОЛЕТНОЕ СТРОЕНИЕ

№№ п/п	Наименование					Измеритель	Г-7 при тротуарах шириной 1.0 *	Г-7 при тротуарах шириной 1.5	Г-8 при тротуарах шириной 1.0	Г-8 при тротуарах шириной 1.5 *	Г-9 при тротуарах шириной 1.0	Г-9 при тротуарах шириной 1.5 *	Г-10.5 при тротуарах шириной 1.0	Г-10.5 при тротуарах шириной 1.5 *
1	Балки пролетного строения	Сборные элементы	Бетон М-300			$м^3$	34.6	40.4	40.4	40.4	46.2	46.2	52.0	52.0
			Сталь	Арматурная	Класса А-I	т	1.50	1.75	1.75	1.75	2.01	2.01	2.26	2.26
					Класса А-II	т	9.39	10.95	10.95	10.97	12.54	12.56	14.12	14.14
				Полосовая		т	0.18	0.14	0.14	0.20	0.15	0.22	0.17	0.24
		Омоноличивание	Бетон М-300			$м^3$	2.8	3.3	3.3	3.3	3.9	3.9	4.4	4.4
			Сталь	Арматурная	Класса А-I	т	0.25	0.29	0.29	0.29	0.34	0.34	0.39	0.39
2	Подтротуарные балки	Сборные элементы	Бетон М-300			$м^3$	1.1	1.1	1.1	1.1	1.1	1.1	1.1	1.1
			Сталь	Арматурная	Класса А-I	т	0.07	0.07	0.07	0.07	0.07	0.07	0.07	0.07
					Класса А-II	т	0.09	0.09	0.09	0.09	0.09	0.09	0.09	0.09
				Полосовая		т	0.02	0.02	0.02	0.02	0.02	0.02	0.02	0.02
		Омоноличивание	Сварные швы К=6 мм.			м	2.4	2.4	2.4	2.4	2.4	2.4	2.4	2.4
3	Тротуарные блоки	Сборные элементы	Бетон М-300			$м^3$	5.1	6.5	5.1	6.5	5.1	6.5	5.1	6.5
			Сталь	Арматурная	Класса А-I	т	0.48	0.61	0.48	0.61	0.48	0.61	0.48	0.61
					Класса А-II	т	0.04	0.02	0.02	0.04	0.02	0.04	0.02	0.04
				Полосовая		т	0.19	0.17	0.17	0.19	0.17	0.19	0.17	0.19
		Омоноличивание	Сварные швы К=6 мм			м	3.6	—	—	3.6	—	3.6	—	3.6
4	Бетон упоров и цементный раствор под тротуарами М-250					$м^3$	0.8	1.3	1.0	1.0	1.1	1.1	1.0	1.0
5	Перильное ограждение	Сборные элементы	Бетон М-300			$м^3$	1.1	1.1	1.1	1.1	1.1	1.1	1.1	1.1
			Сталь	Арматурная	Класса А-I	т	0.09	0.09	0.09	0.09	0.09	0.09	0.09	0.09
					Класса А-II	т	0.39	0.39	0.39	0.39	0.39	0.39	0.39	0.39
				Полосовая		т	0.07	0.07	0.07	0.07	0.07	0.07	0.07	0.07
		Омоноличив.	Бетон М-300			$м^3$	0.1	0.1	0.1	0.1	0.1	0.1	0.1	0.1
			Сталь	Арматурная	Класса А-I	т	0.002	0.002	0.002	0.002	0.002	0.002	0.002	0.002
				Сварные швы	К=6 мм.	м	17.3	17.3	17.3	17.3	17.3	17.3	17.3	17.3

Примечания.

1. Поперечные разрезы пролетного строения и примечания см лист 13
2. Расход материалов на опорные части и проезжую часть см лист 12
3. Звездочкой (*) отмечены габариты, в которых предусмотрено крепление тротуарных блоков
4. Все размеры в мм

СДП 1968	Сборные железобетонные пролетные строения длиной от 6 до 21 м для автодорожных мостов	Пролетные строения с диафрагмами с каркасной арматурой	Масштаб 1:50
		Общий вид пролетного строения длиной 16.76 м Фасад и таблицы показателей.	710/2 45

Минтрансстрой СССР Главтрансстроя ГПИ Союздорпроект Отдел искусственных сооружений

Составил Орлиская

Проверил Мучкина

Руководит. бригады Озе

Гл. инженер проекта Гальперин

Гл. специалист отдела Пократов

Начальник отдела Чарийский

Фасад

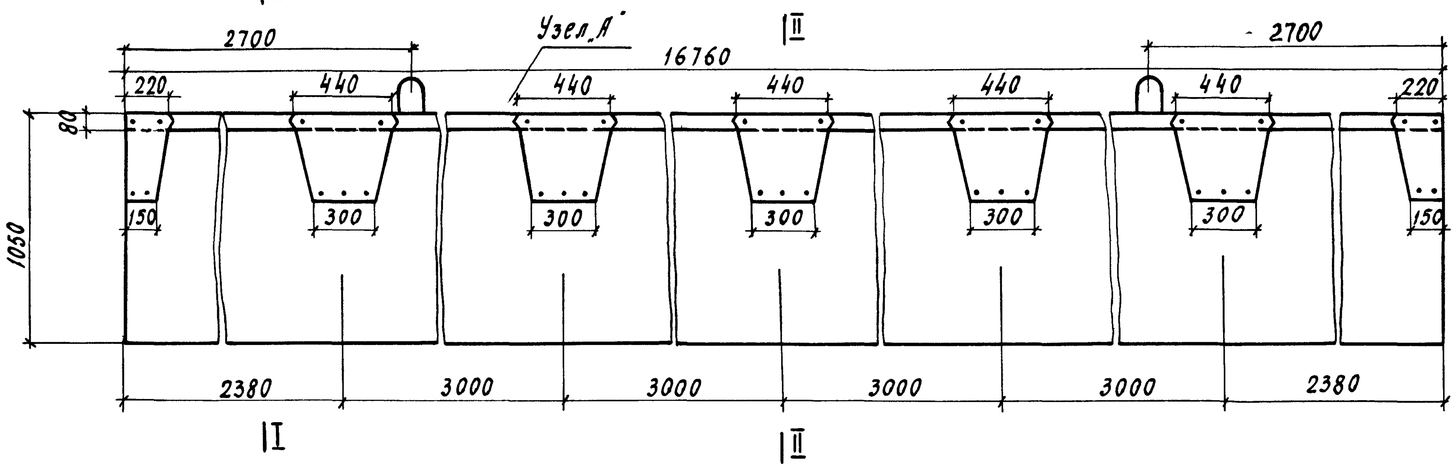

I-I

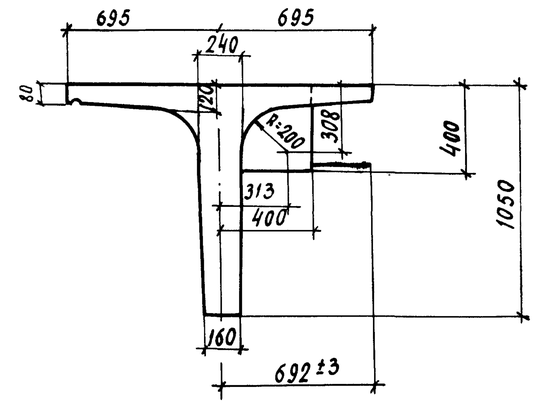

План

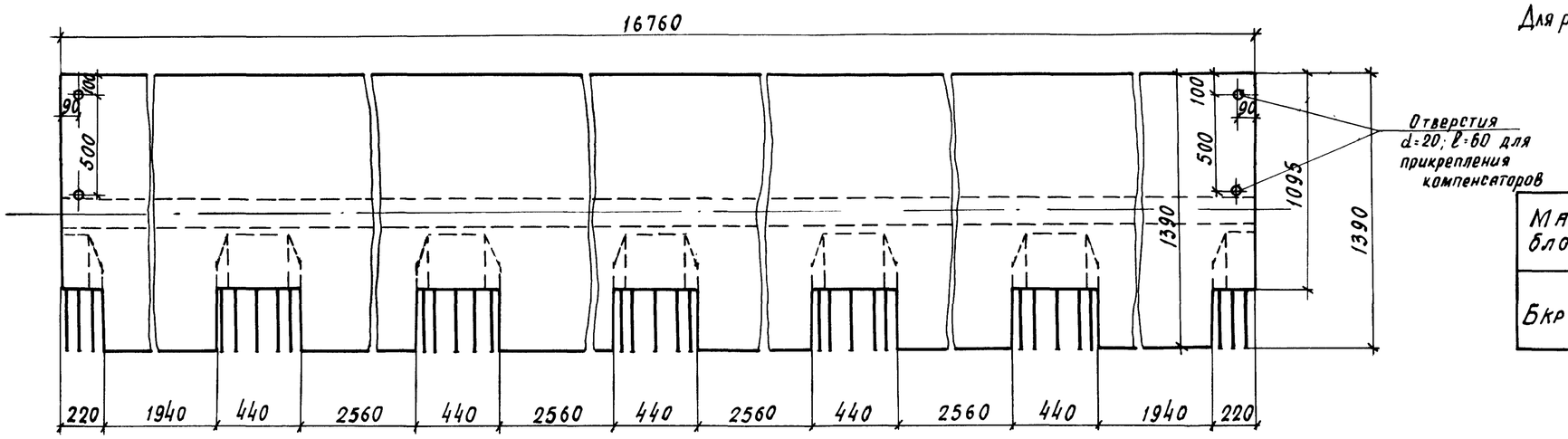

II-II М 1:10

Бетон гидротехнический по ГОСТ 4795-68 марка 300 МРЗ 300 *)

Для районов строительства с климатическими условиями соответствующими средней месячной температуре наиболее холодного месяца выше минус 15 °С, морозостойкость должна быть не менее МРЗ 200.

Марка блока	Объем бетона, м³	Вес блока, т
Бкр-16.76	5.68	14.2

Узел „А"

М 1:2

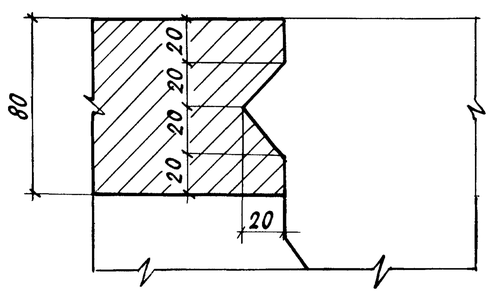

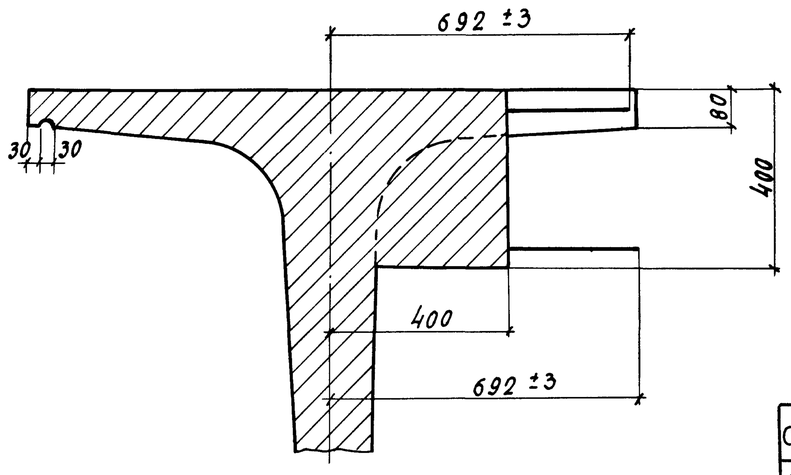

Примечания.

1. Армирование балки см. лист 48
2. Все размеры в мм.

Минтрансстрой СССР Главтрансстройпроект ГПИ Союздорпроект Отдел искусств. сооружений	Начальник отдела Чарунский	Гл. специалист отдела Понкратов	Гл. инженер проекта Гальперин	Руководитель бригады Озв	Проверил Клейменов	Составил Александров

СДП 1968	Сборные железобетонные пролетные строения длиной от 6 до 21 м для автодорожных мостов	Пролетные строения с диафрагмами с каркасной арматурой. Опалубочный чертеж крайней балки длиной 16,76 м. Марка Бкр-16,76	Масштаб 1:20	710/2	46

Фасад

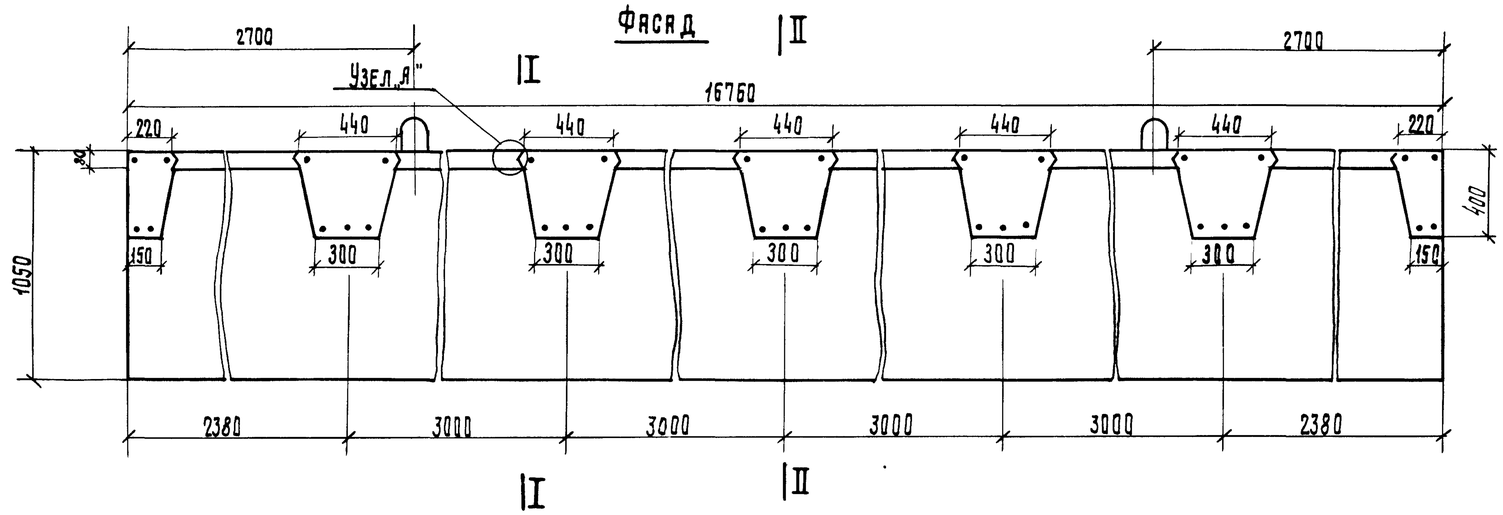

I-I

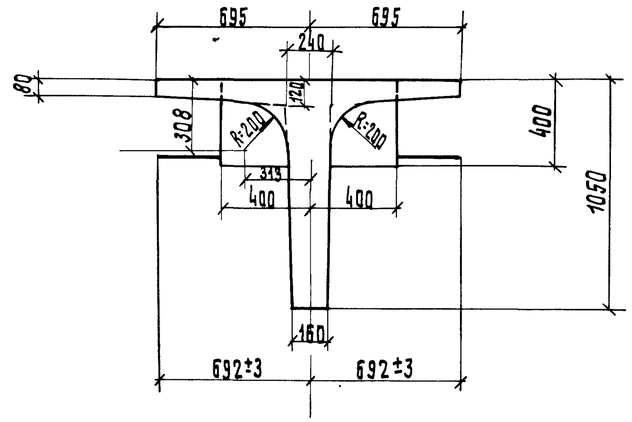

План

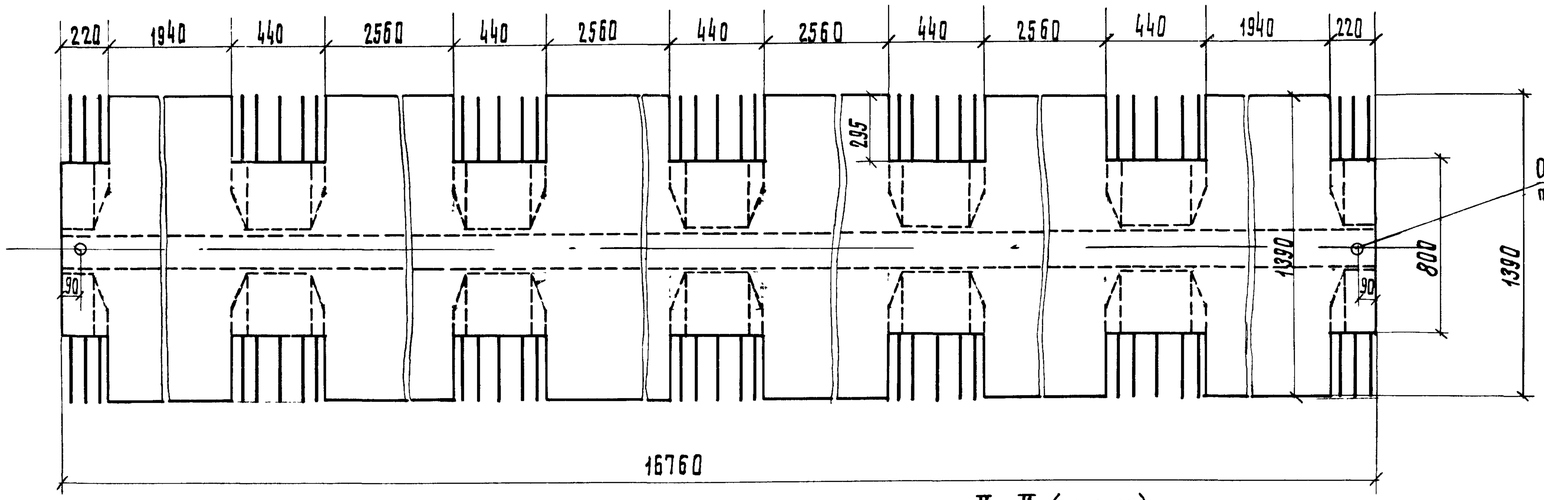

Отверстие d=20; l=60 для прикрепления компенсаторов

Бетон гидротехнический по ГОСТ 4795-68 Марка 300 Мрз 300x)

x) Для районов строительства с климатическими условиями, соответствующими среднемесячной температуре наиболее холодного месяца выше минус 15°С, морозостойкостью должна быть не менее Мрз 200.

Марка блока	Объем бетона, м³	Вес блока, т
Бпр-16,76	5,80	14,5

II-II (М 1:10)

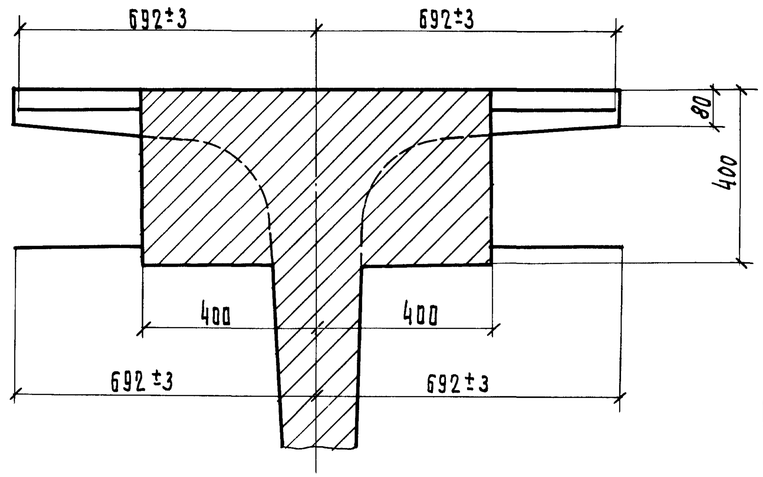

Узел „А"
М 1:2

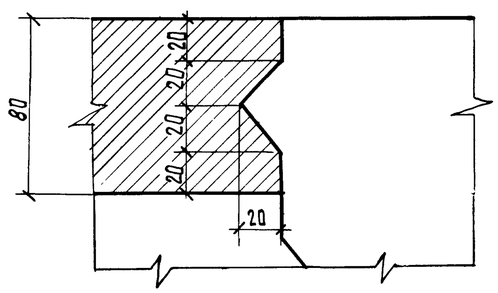

Примечания.

1. Армирование балки см. лист 48
2. Все размеры даны в мм.

Составил	Александров		
Проверил	Клейменова		
Руководитель бригады	Озе		
Гл. инженер проекта	Галперин		
Гл. специалист отдела	Панкратов		
Начальник отдела	Чарутский		
Минтрансстрой СССР ГЛАВТРАНСПРОЕКТ ГПИ Союздорпроект Отдел искусств. сооружений			

СДП 1968г	Сборные железобетонные пролетные строения длиной от 6 до 21 м для автодорожных мостов	Пролетные строения с диафрагмами с каркасной арматурой	Масштаб 1:20	
		Опалубочный чертеж промежуточной балки длиной 16,76 м марка Бпр-16.76	710/2	47

ФАСАД
(СЕТКИ ВУТОВ НЕ ПОКАЗАНЫ)

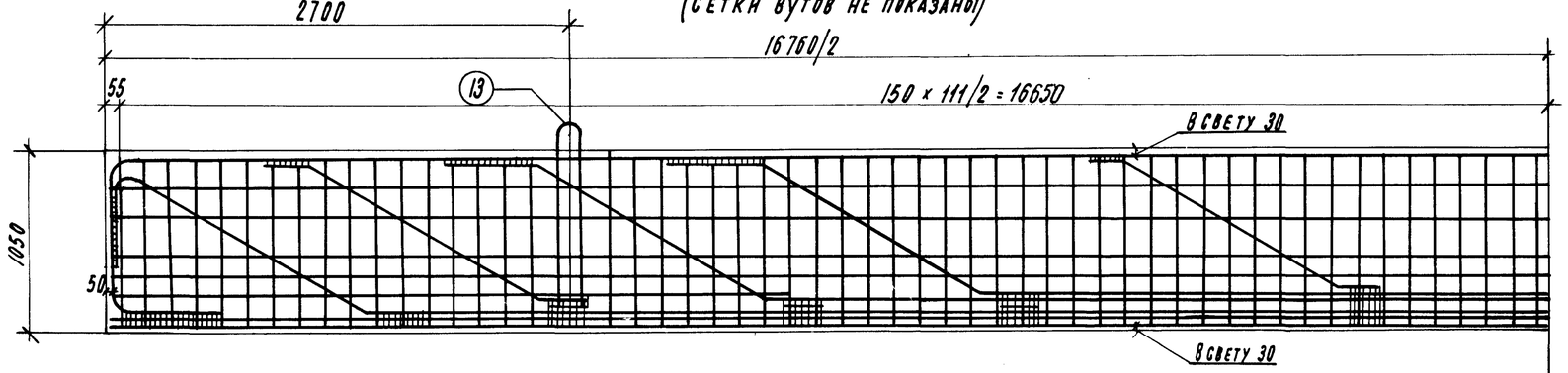

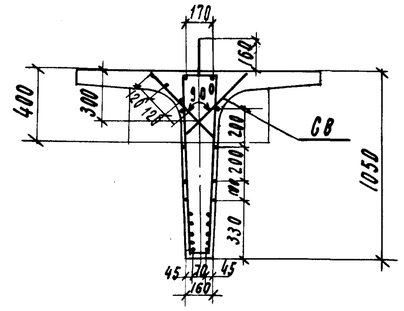

КАРКАС

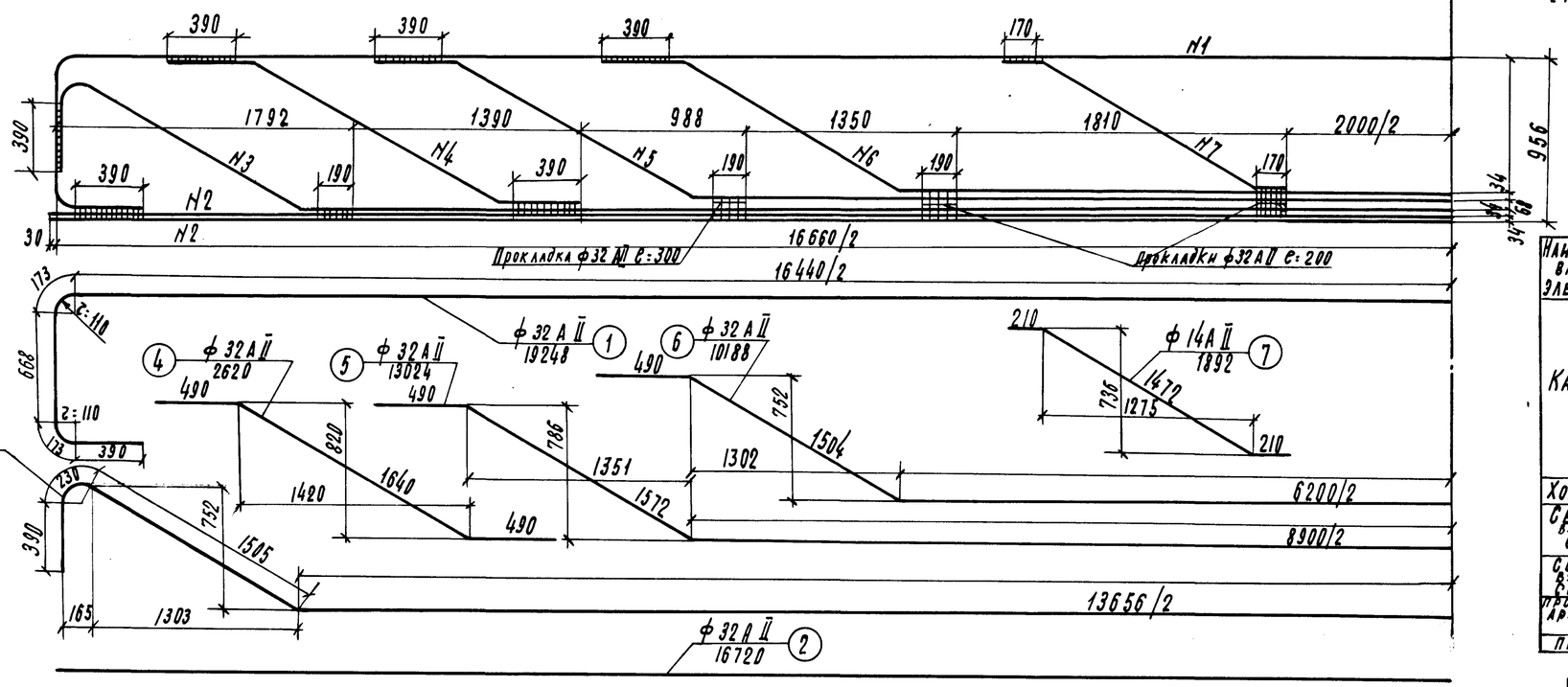

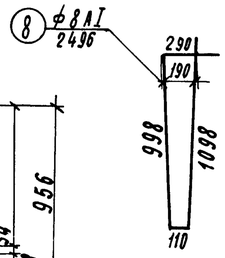

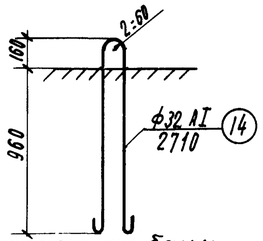

Спецификация арматуры на балку

Наименование элементов	Nн стержня	Профиль мм	Длина стержня мм	На 1 элемент. Колич., шт.	На 1 элемент. Длина, м	Количество элем., шт.	Общая длина, м
Каркас	1	ф32 AII	19248	1	19,2	2	38.4
	2	ф32 AII	16720	2	33,5		67.0
	3	ф32 AII	17906	1	17,9		17.9
	4	ф32 AII	2620	2	5,2		10.4
	5	ф32 AII	13024	1	13,0		26.0
	6	ф32 AII	10188	1	10.2		20.4
	7	ф14 AII	1892	1	1,9		3.8
Хомуты	8	ф8 AI	2496	1	2,5	112	280.0
Сетки вутов Св пр.	9	ф6 AI	2960	2	5,9	8	47.1
	10	ф6 AI	490	14	6,9		55.1
Сетки вутов Св кр.	11	ф6 AI	2360	2	4,7	4	18.8
	10	ф6 AI	490	11	5,4		21.6
Продольная арматура	12	ф10 AII	16720	1	16,7	8	133.5
	13	ф32 AI	4000	1	4,0	4	16.0
Петля	14	ф32 AI	2710	1	2,7	2	5.4

Выборка арматуры на балку

Наименование элементов	Профиль мм	Вес 1 п.м, кг	Общая длина, м	Общий вес, кг
Каркас	ф32 AII	6,31	180.1	1136
	ф14 AII*)	1,21	3,8	4,6
Продольная арматура	ф10 AII*)	0,617	149.5	92,2
Св пр.	ф6 AI	0,222	102.2	22,7
Св кр.	ф6 AI	0,222	40.4	9,0
Хомуты	ф8 AI	0,395	280,0	110.6
Петля	ф32 AI	6,31	5,4	34,1
Итого				1409

*) Допускается применение стали марки Ст 5сп конверторной выплавки

Длина сварных швов h=4мм - 30 п.м

Арматурная сталь:- Класса А-I по ГОСТ 5781-61 марок ВМСт.3сп, ВКСт.3сп, ВМСт-3пс, ВКСт 3пс, а также мартеновской и конверторной выплавки Ст.3сп. и Ст3пс по ГОСТ 380-60*
-Класса А-II по ГОСТ 5781-61 марки Ст 5сп мартеновской выплавки по ГОСТ 380-60*
-Подъемные петли только из арматурной стали класса AI по ГОСТ 5781-61 марки ВМСт.3сп

Св пр.

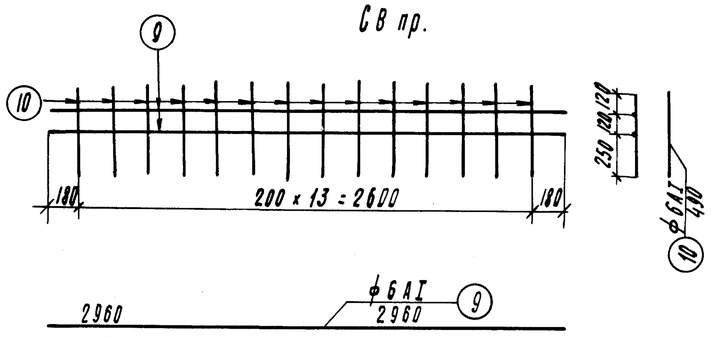

Св кр.

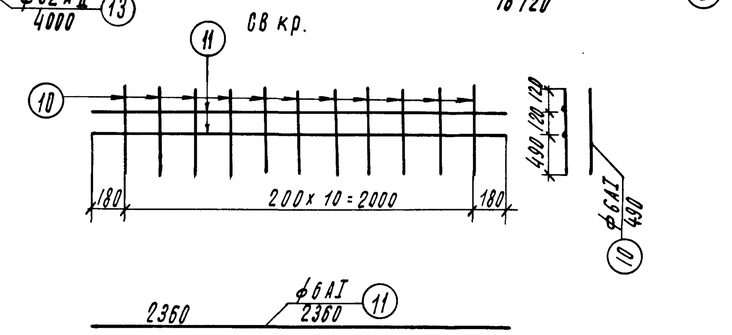

Примечания.
1. При применении металлических опорных частей в балке предусмотреть установку закладных частей для прикрепления верхних опорных подушек в соответствии с листом 63. При применении резиновых опорных частей закладные детали в балке не устанавливать.
2. Детали приварки см. лист 56. 3. Армирование плиты см. лист. 4. Армирование диафрагм см. листы 52 и 54.
5. Все размеры в мм.

СДП 1968г	Сборные железобетонные пролетные строения длиной от 6 до 21 м для автодорожных мостов	Пролетные строения с диафрагмами с каркасной арматурой	Масштаб 1:25
		Армирование ребра крайней и промежуточной балок длиной 16,76 м, Бкр-16,76 и Бпр-16,76	710/2 — 48

Минтрансстрой СССР Главтранспроект ГПИ „Союздорпроект" Отдел искусств. сооружений	Начальник отдела Чарунский	Гл. спец. отдела Понкратов	Гл. инженер проекта Гальперин
Руководитель бригады Озе	Проверил Кузнецов	Составил Александров	

Г-7 тротуары 1.0м
Г-8 тротуары 1.5м

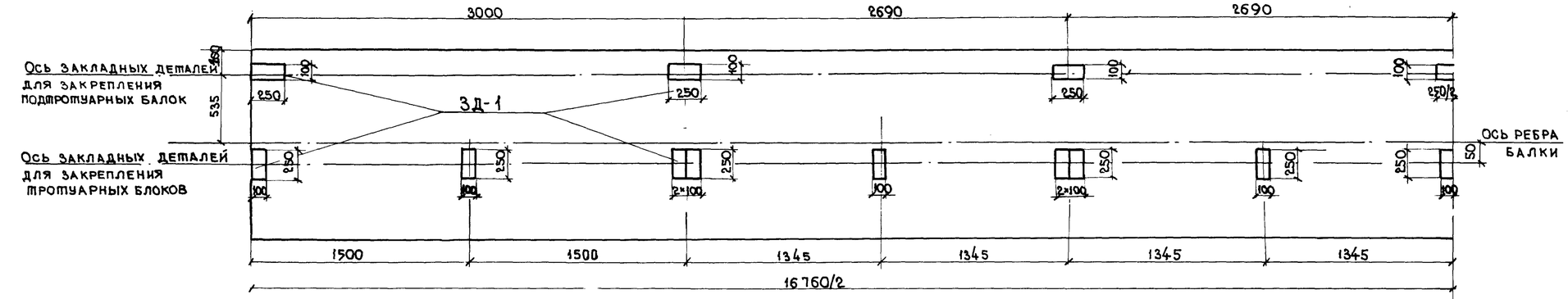

Г-9 тротуары 1,5м
Г-10,5 тротуары 1.5м

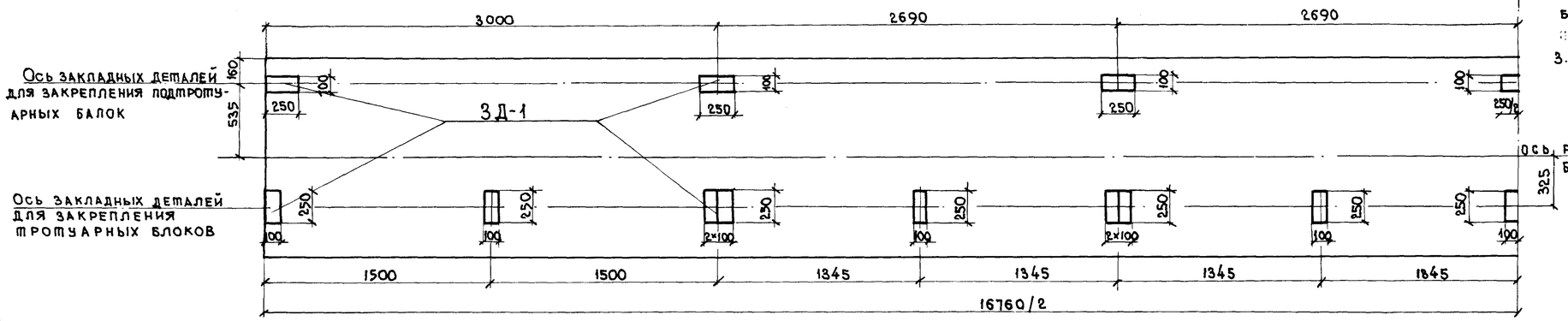

Середина балки

ПРИМЕЧАНИЯ.

1. Закладные детали для прикрепления подтротуарных балок устанавливаются во всех крайних балках, а для прикрепления тротуарных блоков- только при габаритах Г-7 с тротуарами 1.0м Г-8; Г-9 и Г-10,5с тротуарами 1,5м
2. При пониженных тротуарах блоки прикрепляются к закладным деталям, предусмотренным в балках для прикрепления нормальных тротуарных блоков и подтротуарных балок [illegible]
3. В таблице расхода материалов в числителе приведены показатели для балок без крепления тротуарных блоков, в знаменателе-с креплением тротуарных блоков.
4. Конструкция закладной детали ЗД-1 дана на листе.19
5. Все размеры в мм.

РАСХОД СТАЛИ ЗАКЛАДНЫХ ДЕТАЛЕЙ НА ОДНУ КРАЙНЮЮ БАЛКУ

Назначение закладных деталей	Марка детали	Расход стали на одну деталь, кг		Количество деталей на балку, шт.	Расход стали на одну балку, кг	
		А-II	полосовая		А-II	полосовая
Для крепления подтротуарных балок	ЗД-1	0,52	1,96	7	3,64	13.72
Для крепления тротуарных блоков	ЗД-1	0,52	1,96	18	9.36	35.28
Итого					3.64/13.0	13.72/49.00
Сварных швов h=4мм п.м					2.2/8.0	

СДП 1968	Сборные железобетонные пролетные строения длиной от 6 до 21 м для автодорожных мостов	Пролетное строение с диафрагмами с каркасной арматурой	Масштаб 1:25
		Схема разбивки закладных деталей для закрепления тротуаров в балках Бкр-16,76	710/2 49

Составил	Кинцурашвили	
Проверил	Бордова	
Руководитель бригады	Озе	
Гл. инженер проекта	Гальперин	
Гл. специалист отдела	Ивянский	
Начальник отдела	Чарчийский	

Минтрансстрой СССР Главтранспроект ГПИ Союздорпроект Отдел искусств. сооружений

Крайняя балка

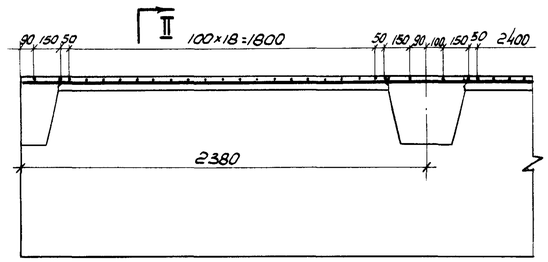

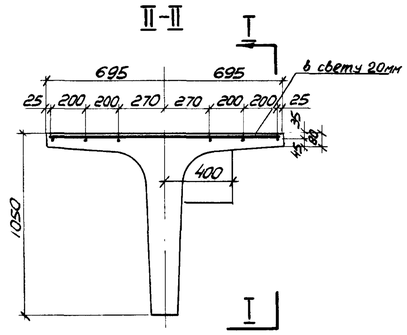

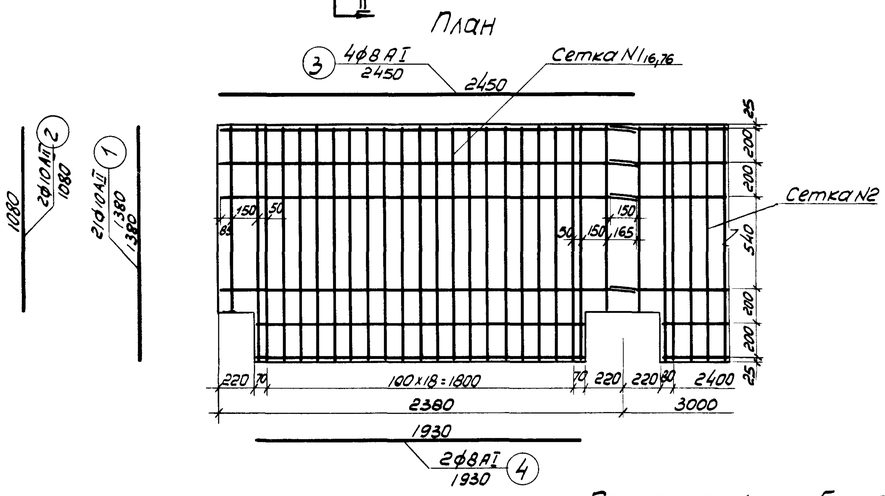

Промежуточная балка

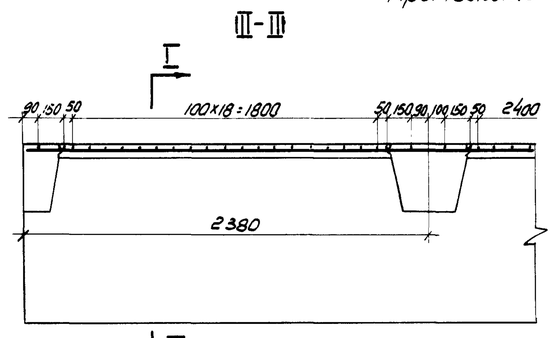

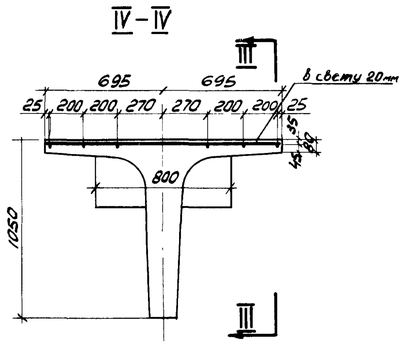

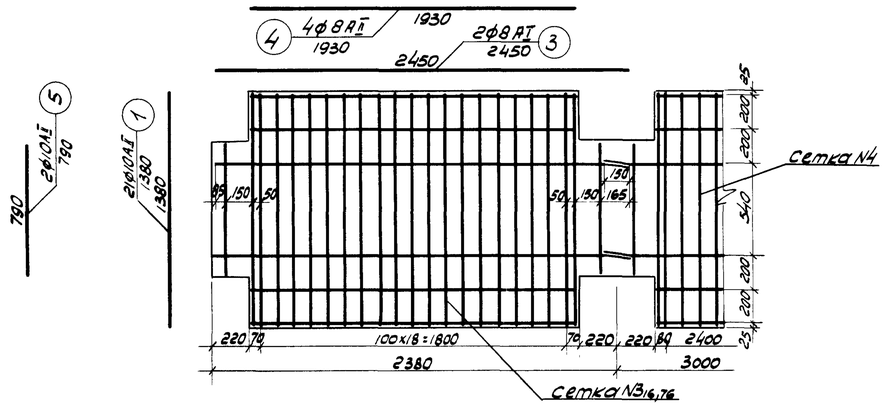

Спецификация арматуры на одну концевую сетку крайней балки

Наимен. элементов	NN стержн.	Профиль, мм	Длина стержней, мм	Количество стержней, шт.	Общая длина, м
Сетка N1 16,76	1	ф10АII	1380	21	29.0
	2	ф10АII	1080	2	2.16
	3	ф8АI	2450	4	9.80
	4	ф8АI	1930	2	3.86

Выборка арматуры на одну концевую сетку крайней балки

Наименов. элементов	Профиль, мм	Общая длина м	Вес 1п.м, кг	Общий вес, кг
Сетка N1 16,76	ф10АII	31.2	0.617	19.2
	ф8АI	13.7	0.395	5.41

Спецификация арматуры на одну концевую сетку промежуточной балки.

Наименов элемент.	NN стержней	Профиль мм	Длина стержней, мм	Количество стержней, шт.	Общая длина, м
Сетка N3 16,76	1	ф10АII	1380	21	29.0
	5	ф10АII	790	2	1.58
	3	ф8АI	2450	2	4.90
	4	ф8АI	1930	4	7.72

Выборка арматуры на одну концевую сетку промежуточной балки

Наименов. элементов	Профиль, мм	Общая длина, м	Вес 1п.м, кг	Общий вес, кг
Сетка N3 16,76	ф10АII	30.6	0.617	18.9
	ф8АI	12.6	0.395	4.98

Арматурная сталь:

- класса А-I по ГОСТ 5781-61 марок ВМСт.3сп, ВКСт.3сп, ВМСт.3пс, ВКСт.3пс, а также мартеновской и конверторной выплавки Ст.3сп и Ст.3пс по ГОСТ 380-60*.
- класса А-II по ГОСТ 5781-61 марки Ст.5сп мартеновской и конверторной выплавки по ГОСТ 380-60*.

Примечания.

1. Схему расположения сеток и выборку арматуры плиты см. на листе 51
2. Концевые сетки N1 16,76 изготовить: одну по чертежу, другую в зеркальном изображении.
3. Конструкцию промежуточных сеток N2 и N4 см. листы 30 и 31
4. Все размеры в мм.

СДП 1968	Сборные железобетонные пролетные строения длиной от 6 до 21 м для автодорожных мостов	Пролетные строения с диафрагмами с каркасной арматурой	Масштаб 1:25	
		Армирование концевой части плиты крайней и промежуточной балок с диафрагмами длиной 16,76 м	710/2	50

Минтранстрой СССР Главтрансгрупроект ГПИ, Союздорпроект	Составил	Донских	
	Проверил	Кузнецов	
	Руководит. отдела	Дригоев	
	Гл. инженер проекта	Гальперин	
	Гл. специал. отдела	Понкратов	
	Начальник отдела	Чернский	
	Отдел искусственных сооружен.		

Пролет 11.36 м

крайняя балка Бкр-11.36

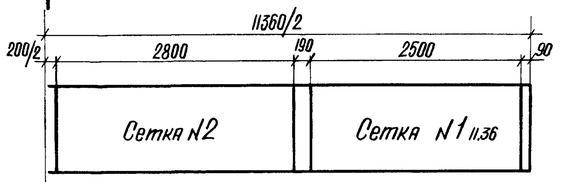

промежуточная балка Бпр-11.36

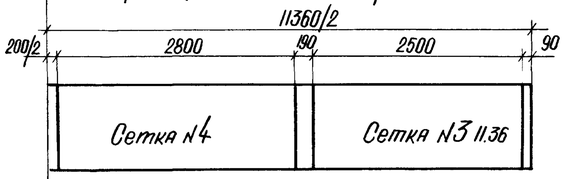

Пролет 14.06 м

Крайняя балка Бкр-14.06

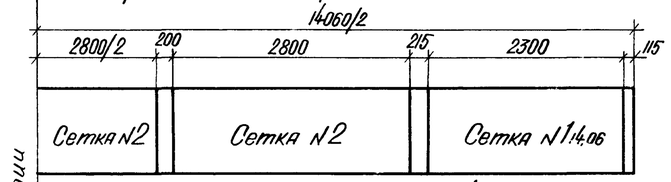

промежуточная балка Бпр-14.06

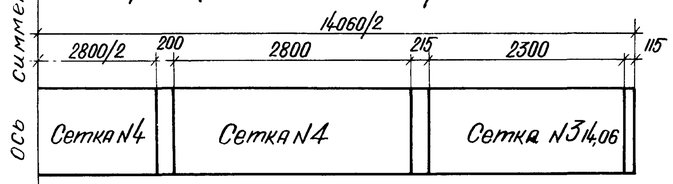

ось симметрии

Пролет 16.76 м

крайняя балка Бкр-16.76

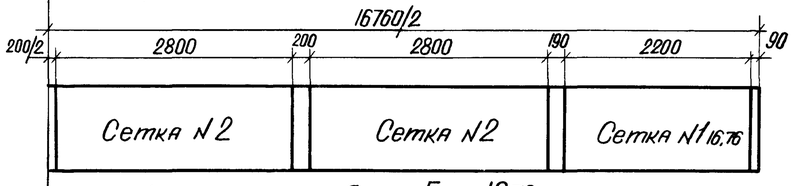

промежуточная балка Бпр-16.76

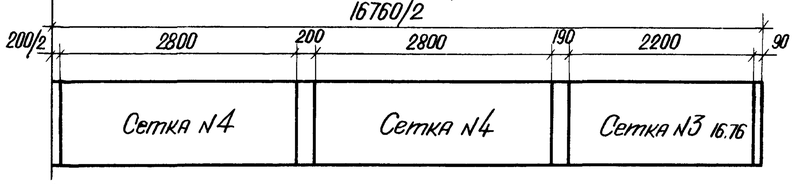

Таблица арматурных сеток
плиты крайних балок

Марка балки	NN сеток	Вес сетки, кг	Количество сеток на балку, шт.
Бкр-11.36	1 11.36	27.9	2
	2	31.4	2
Бкр-14.06	1 14.06	25.9	2
	2	31.4	3
Бкр-16.76	1 16.76	24.6	2
	2	31.4	4

Выборка арматуры
плиты крайних балок

Марка балки	Диаметр стержней, мм	Общая длина на балку, м	Вес 1 п.м, кг	Общий вес на балку, кг
Бкр-11.36	ф10 AII	149.6	0.617	92.3
	ф8 AI	66.4	0.395	26.2
			Итого	118
Бкр-14.06	ф10 AII	183.6	0.617	113.3
	ф8 AI	82.3	0.395	32.5
			Итого	146
Бкр-16.76	ф10 AII	220.4	0.617	136.0
	ф8 AI	98.3	0.395	38.8
			Итого	175

Таблица арматурных сеток
плиты промежуточных балок

Марка балки	NN сеток	Вес сетки, кг	Количество сеток на балку, шт.
Бпр-11.36	3 11.36	27.1	2
	4	30.5	2
Бпр-14.06	3 14.06	25.0	2
	4	30.5	3
Бпр-16.76	3 16.76	23.9	2
	4	30.5	4

Выборка арматуры
плиты промежуточных балок

Марка балки	Диаметр стержней, мм	Общая длина на балку, м	Вес 1 п.м, кг	Общий вес на балку, кг
Бпр-11.36	ф10 AII	147.3	0.617	90.9
	ф8 AI	61.8	0.395	24.4
			Итого	115
Бпр-14.06	ф10 AII	180.7	0.617	111.4
	ф8 AI	76.5	0.395	30.2
			Итого	142
Бпр-16.76	ф10 AII	216.8	0.617	133.9
	ф8 AI	91.2	0.395	36.1
			Итого	170

Арматурная сталь.

- Класса А-I по ГОСТ 5781-61 марок ВМСт.3сп, ВКСт.3сп, ВМСт.3пс, ВКСт.3пс, а также мартеновской и конверторной выплавки Ст.3сп и Ст.3пс по ГОСТ 380-60*
- Класса А-II по ГОСТ 5781-61 марки Ст.5сп мартеновской и конверторной выплавки по ГОСТ 380-60*

Примечания.

1. Конструкция сеток дана на листах 30, 31, 38, 44 и 50
2. В крайних балках на одном конце устанавливать сетки N1 изготовленные, по чертежу на листах 30, 38, 44 и 50 на другом — зеркальные
3. Все размеры в мм.

СДП 1968	Сборные железобетонные пролетные строения длиной от 6 до 21 м для автодорожных мостов	Пролетные строения с диафрагмами с каркасной арматурой. Схема расположения арматурных сеток и выборка арматуры плит балок длиной 11.36; 14.06 и 16.76 м	Масштаб 1:50
			710/2 — 51

Минтрансстрой СССР. ГАВТРАНСПРОЕКТ ГПИ „Союздорпроект"	Начальник отдела	Чарушский	Составил Донских
Отдел искусственных сооружений	Гл. специалист отдела	Понкратов	Проверил Кузнецов
	А. инженер проекта	Гальперин	Руководитель бригады Озе

Вид по I-I

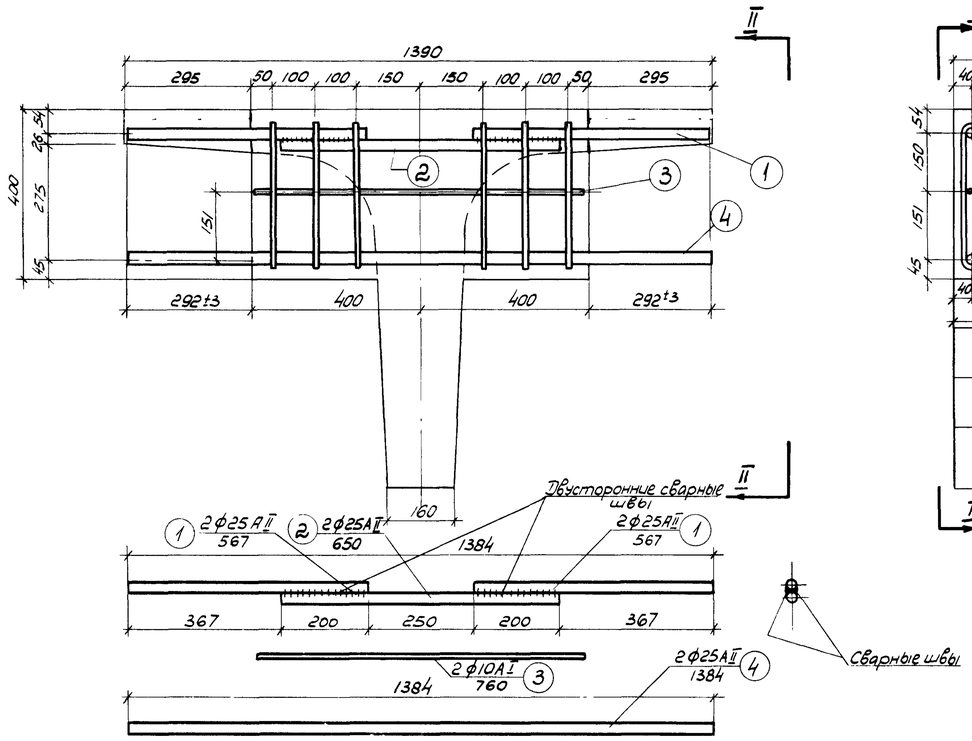

Вид по II-II

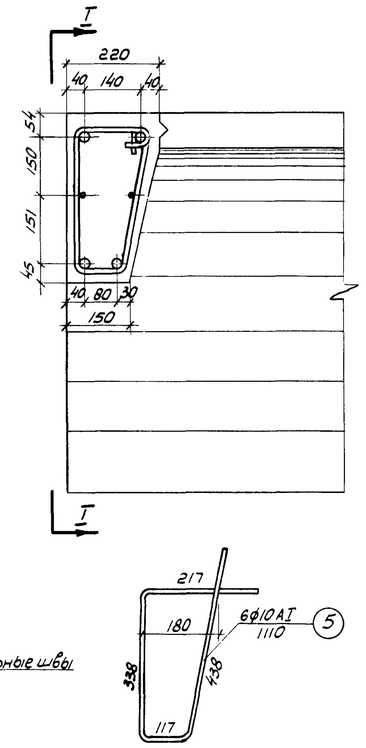

Вид по III-III

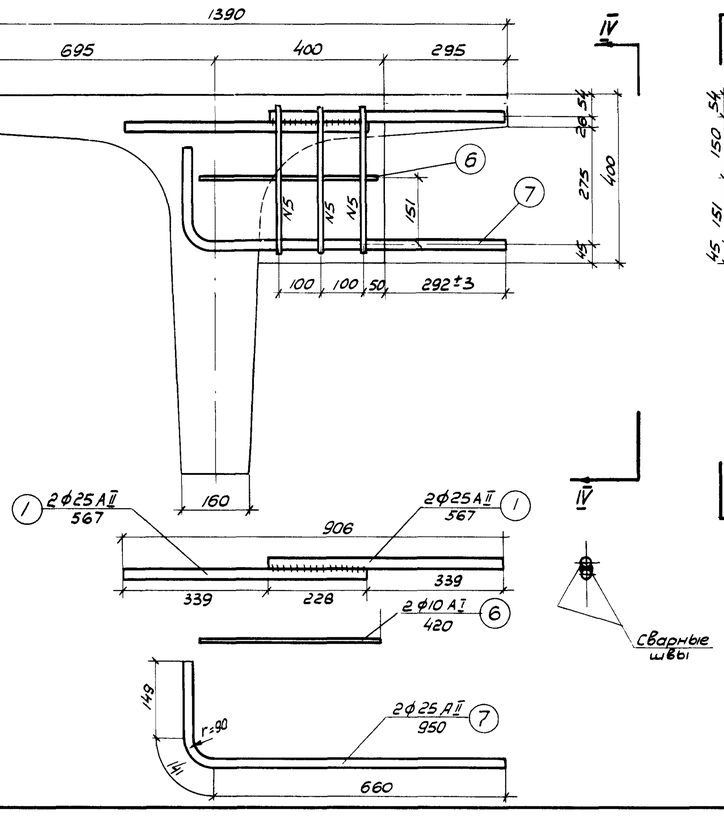

Вид по IV-IV

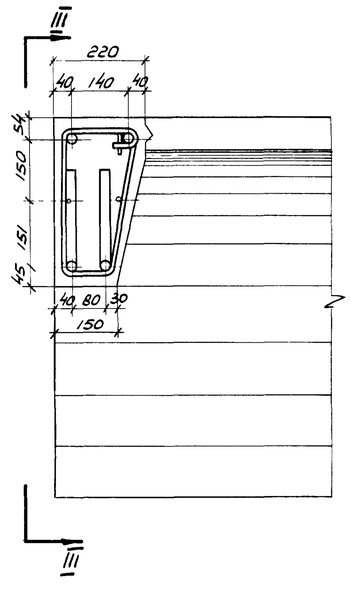

Спецификация арматуры на одну концевую диафрагму промежуточной балки

N№ стержней	Профиль, мм	Длина стержней, мм	Количество стержней, шт.	Общая длина, м
1	ф25 АII	567	4	2.27
2	ф25 АII	650	2	1.30
3	ф10 АI	760	2	1.52
4	ф25 АII	1384	2	2.77
5	ф10 АI	1110	6	6.66

Выборка арматуры на одну концевую диафрагму промежуточной балки

Профиль мм	Общая длина, м	Вес 1п.м. кг	Общий вес, кг
ф25 АII	6.34	3.85	24.4
ф10 АI	8.18	0.617	5.0
Итого			29.4

Сварных швов h=4мм, 0.8п.м

Спецификация арматуры на одну концевую диафрагму крайней балки

NN стержней	Профиль, мм	Длина стержней, мм	Количество стержней, шт.	Общая длина, м
1	ф25 АII	567	4	2.21
6	ф10 АI	420	2	0.84
7	ф25 АII	950	2	1.90
5	ф10 АI	1110	3	3.33

Выборка арматуры на одну концевую диафрагму крайней балки

Профиль мм	Общая длина, м	Вес 1п.м, кг	Общий вес, кг
ф25 АII	4.17	3.85	16.0
ф10 АI	4.17	0.617	2.6
Итого			18.6

Сварных швов h=4мм 0.46пм.

Арматурная сталь:
- класса А-I по ГОСТ 5781-61 марок ВМСт.3сп, ВКСт.3сп, ВМСт.3пс, ВКСт3пс, а также мартеновской и конвертерной выплавки Ст5сп и Ст5пс по ГОСТ 380-60*.
- класса АII по ГОСТ5781-61 марки Ст. 5сп мартеновской и конвертерной выплавки по ГОСТ380-60*.

Примечание. Все размеры в мм.

Составил	Донских		
Проверил	Кузнецов		
Руководитель бригады	Озе		
Гл. инженер проекта	Гальперин		
Гл. специалист отдела	Понкратов		
Начальник отдела	Чарыйский		
Минтрансстрой СССР Главтрансспроект ГПИ „Союздорпроект"			

СДП 1968г	Сборные железобетонные пролетные строения длиной от 6 до 21 м для автодорожных мостов	Пролетные строения с диафрагмами с каркасной арматурой. Армирование концевых диафрагм крайних и промежуточных балок длиной 12; 15; 18 м и 11,36; 14,06; 16,76 м	Масштаб 1:10
			710/2 52

I-I

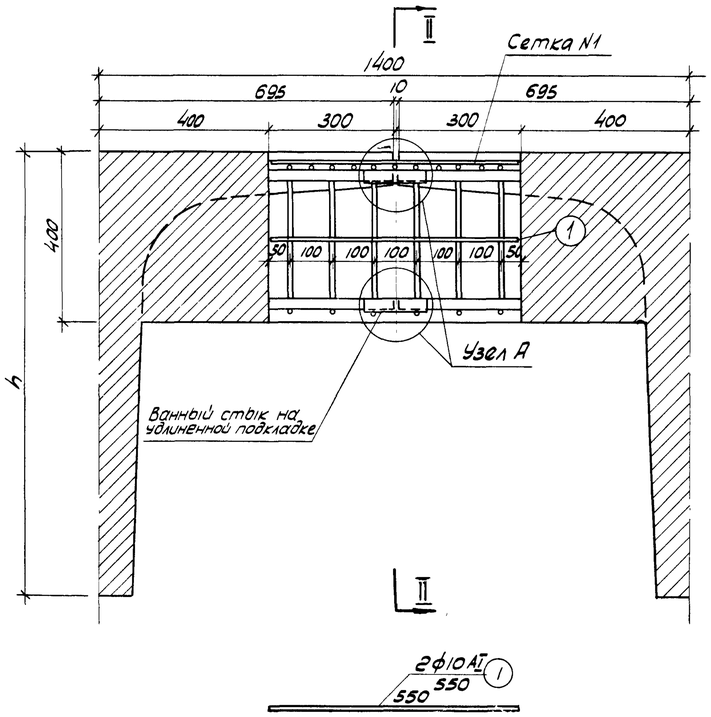

II-II

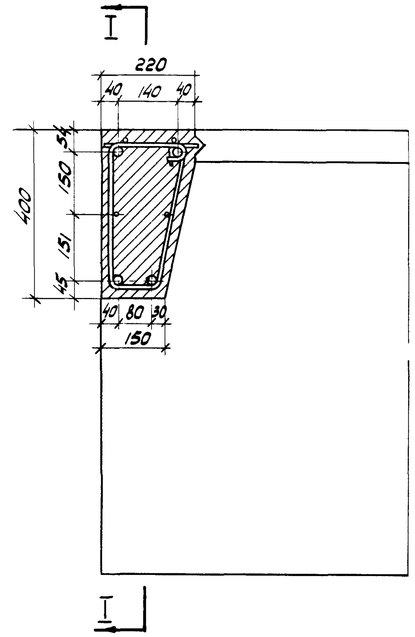

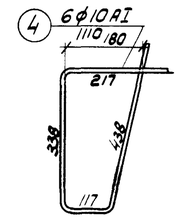

Узел А
(хомуты не показаны)

Спецификация стали на один стык

Наимен. элементов	NN элементов	Профиль, мм	Длина, мм	Количество, шт.	Общая длина, м
Отдельные стержни	1	ф10АI	550	2	1.1
Сетка N1	2	ф10АI	550	2	1.1
	3	ф10АI	220	5	1.1
Хомуты	4	ф10АI	1110	6	6.7
Подкладки	5	-6×80	135	4	0.54

Выборка стали на один стык

Профиль, мм	Общая длина, м	Вес 1 п.м, кг	Общий вес, кг
ф10 АI	10.0	0.617	6.2
-6×80	0.54	3.77	2.0
Итого			8.2

Арматурная сталь класса А-I по ГОСТ 5781-67 марок ВМСт.3сп, ВКСт.3сп, ВМСт.3пс, ВКСт.3пс, а также мартеновской и конверторной выплавки Ст.3сп и Ст.3пс по ГОСТ 380-60*.

Сетка N1

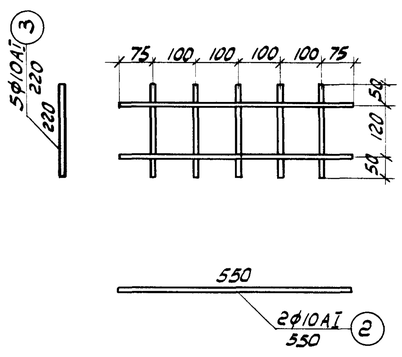

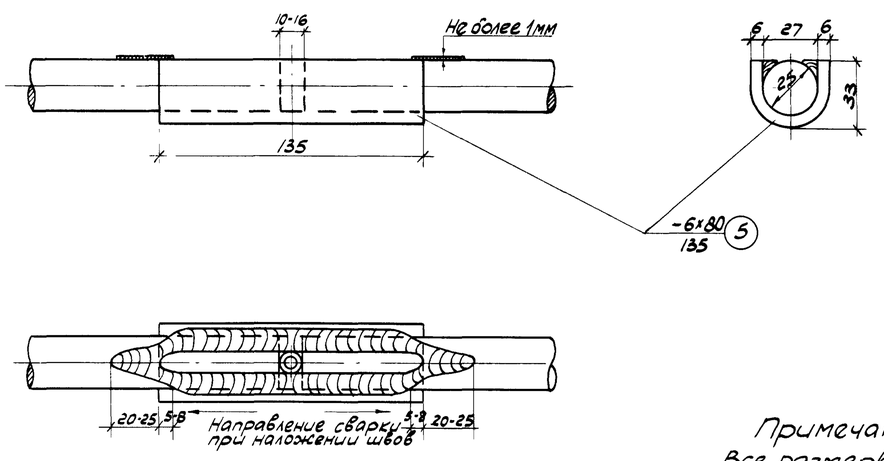

Примечание.
Все размеры в мм.

Расход бетона омоноличивания на один стык - 0.05 м³.
Бетон гидротехнический по ГОСТ 4795-68 марки 300
Мрз - 300*

*) Для районов строительства с климатическими условиями соответствующими средней месячной температуре наиболее холодного месяца выше минус 15°С морозостойкость должна быть не менее Мрз - 200.

Минтрансстрой СССР Главтранспроект ГПИ Союздорпроект Отдел искусственных сооружений	Начальник отдела Чарнуский	Гл. специалист отдела Понкратов	Гл. инженер проекта Гальперин
Руководит. бригады Озе	Проверил Кузнецов	Составил Донских	

СДП 1968	Сборные железобетонные пролетные строения длиной от 6 до 21 м для автодорожных мостов	Пролетные строения с диафрагмами с каркасной арматурой. Конструкция стыка концевых диафрагм	Масштаб 1:10; 1:2. 710/2 53

Разрез по I-I

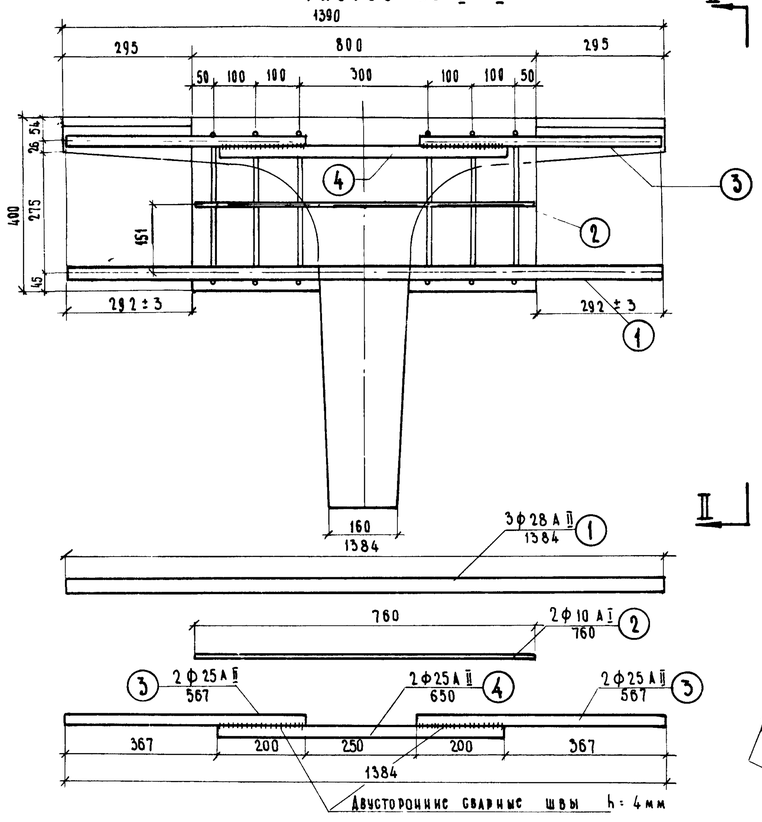

Вид по II-II

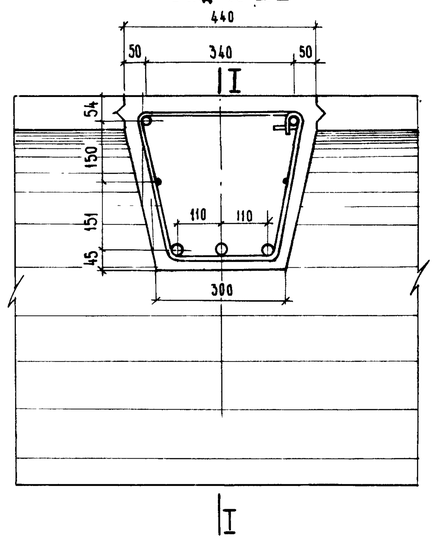

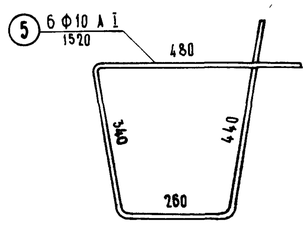

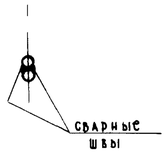

Спецификация арматуры на одну диафрагму промежуточной балки.

NN стержней	Профиль, мм	Длина стержней мм	Количество стержней, шт.	Общая длина, м
1	ф 28 А II	1384	3	4.15
2	ф 10 А I	760	2	1.52
3	ф 25 А II	567	4	2.27
4	ф 25 А II	650	2	1.30
5	ф 10 А I	1520	6	9.11

Выборка арматуры на одну диафрагму промежуточной балки

Профиль, мм	Общая длина, м	Вес 1 пм, кг	Общий вес, кг
ф 28 А II	4.15	4.88	20.0
ф 25 А II	3.57	3.85	13.7
ф 10 А I	10.6	0.617	6.6
Итого			40.3

Сварных швов h=4 мм, 0,4 п.м

Разрез по I-I

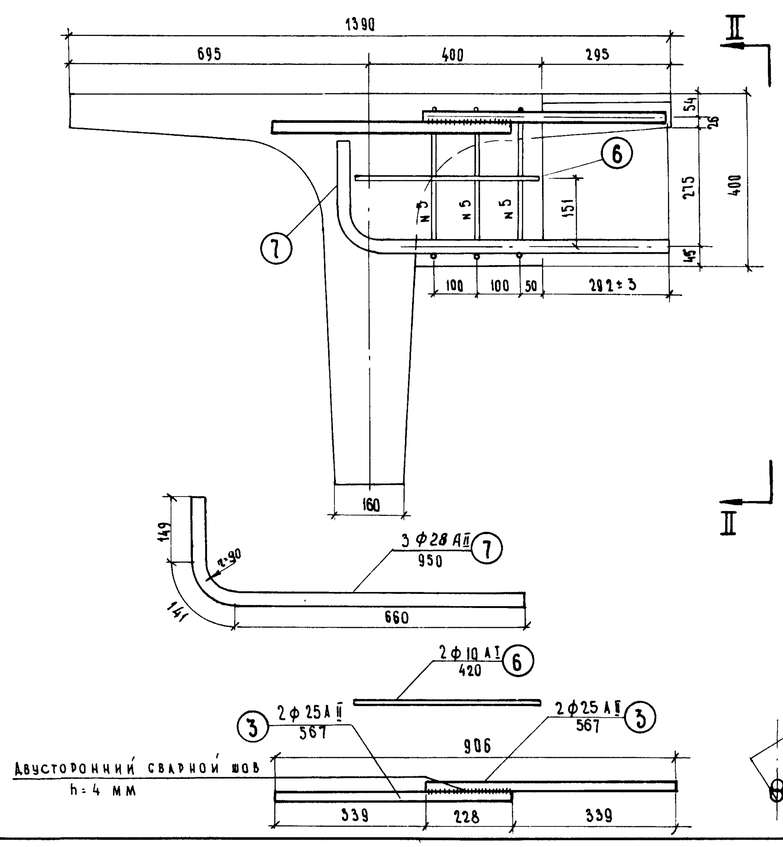

Вид по II-II

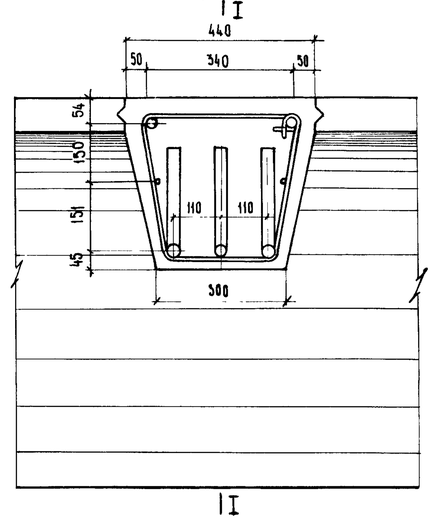

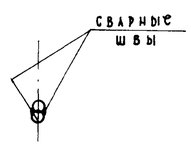

Арматурная сталь:
- Класса А-I по ГОСТ 5781-61 марок ВМСт3сп, ВКСт.3сп, ВМСт3пс, ВКСт.3пс, а также мартеновской и конверторной выплавки Ст3сп и Ст3пс по ГОСТ 380-60*
- Класса А-II по ГОСТ 5781-61 марки Ст5сп мартеновской и конверторной выплавки по ГОСТ 380-60*

Спецификация арматуры на одну диафрагму крайней балки

NN стержней	Профиль, мм	Длина стержней мм	Количество стержней, шт	Общая длина, м
3	ф 25 А II	567	4	2.27
5	ф 10 А I	1520	3	4,56
6	ф 10 А I	420	2	0.84
7	ф 28 А II	950	3	2.85

Выборка арматуры на одну диафрагму крайней балки

Диаметр стержней, мм	Общая длина, м	Вес 1 п.м. кг	Общий вес, кг
ф 28 А II	2.85	4.83	13,7
ф 25 А II	2.27	3.85	8,8
ф 10 А I	5.40	0.617	3.3
Итого			25.8

Сварных швов h=4 мм, 0,23 п.м

Примечание. Все размеры в мм.

СДП 1968г	Сборные железобетонные пролетные строения длиной от 6 до 21 м для автодорожных мостов	Пролетные строения с диафрагмами и с каркасной арматурой. Армирование промежуточных диафрагм крайних и промежуточных балок длиной 12,15,18 м и 11,36, 14.06, 16,76 м	Масштаб 1:10 710/2 54

Минтрансстрой СССР Главтранспроект ГПИ Союздорпроект Отдел искусственных сооружений		
Начальник отдела	Чарийский	
Гл. специалист отдела	Понкратов	
Гл. инженер проекта	Гальперин	
Руководитель бригады	Озс	
Проверил	Кузнецов	
Составил	Донских	

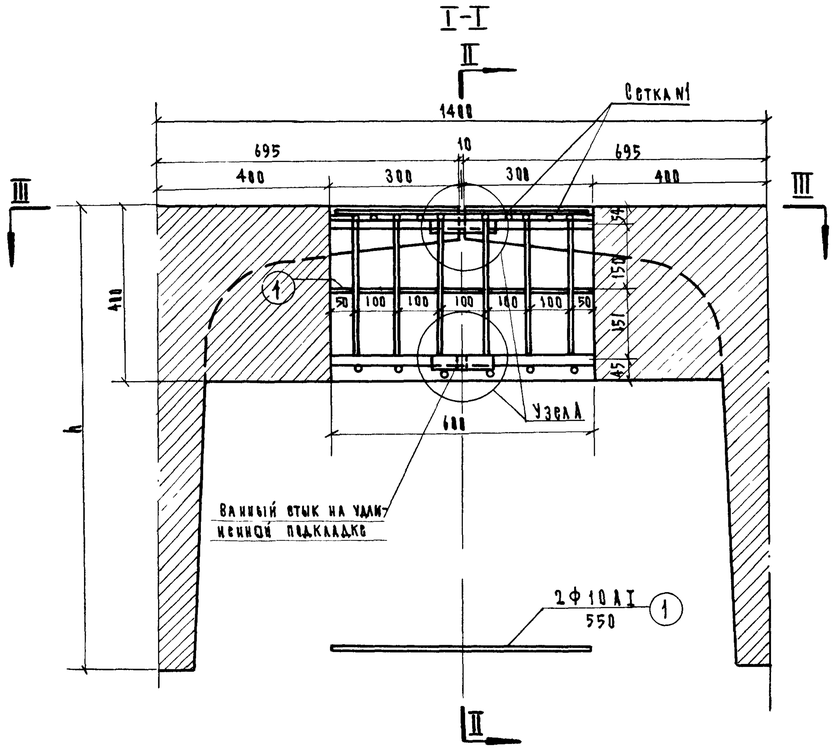

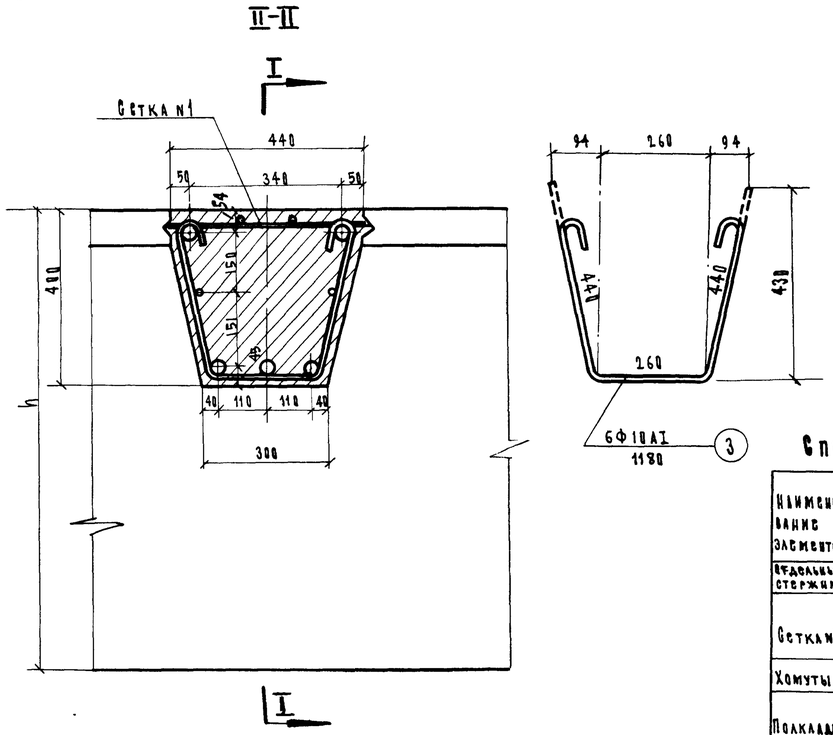

Спецификация стали на один стык

Наименование элементов	Nн элементов	Профиль, мм	Длина, мм	Количество шт.	Общая длина, м
Отдельные стержни	1	Ф10 А I	550	2	1.1
Сетка N1	1	Ф10 А I	550	2	1.1
	2	Ф10 А I	460	5	2.3
Хомуты	3	Ф10 А I	1180	6	7.1
Подкладки	4	−6×90	150	3	0.45
	5	−6×80	135	2	0.27

Выборка стали на один стык

Профиль, мм	Общая длина, м	Вес 1п.м.	Общий вес, кг
Ф10 А I	11.8	0.617	7.3
−6×90	0.45	4.24	1.9
−6×80	0.27	3.77	1.0
Итого			10.2

Арматурная сталь класса А I по ГОСТ 5781-61 марок ВМСТ.3сп, ВКСТ.3сп, ВМСТ.3пс, ВКСТ.3пс, а также мартеновской и конверторной выплавки Ст3сп и Ст3пс по ГОСТ 380-60*

Сетка N1

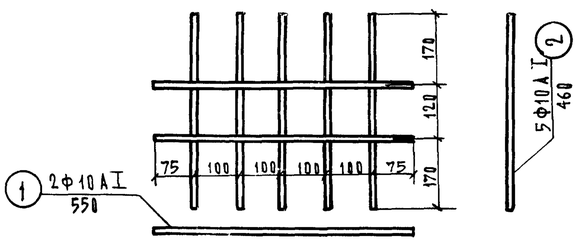

Узел А (хомуты не показаны)

М 1:2

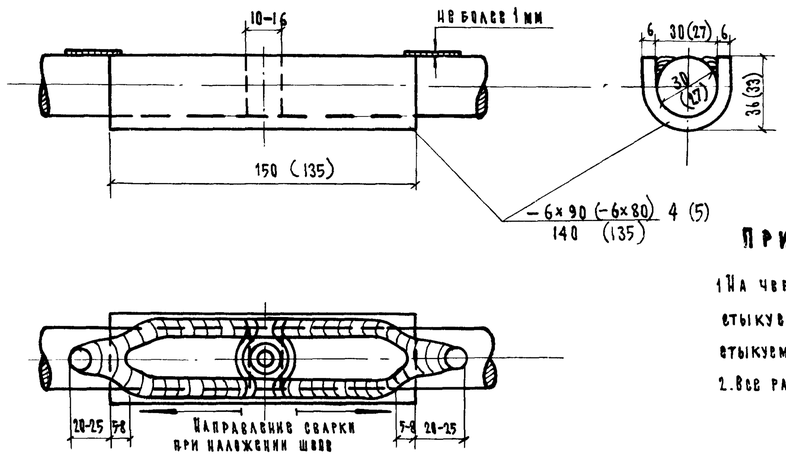

Примечания.

1. На чертеже узла А цифры без скобок относятся к нижним стыкуемым стержням из арматуры Ф28 А II в скобках – к верхним стыкуемым стержням из арматуры Ф25 А II.
2. Все размеры в мм.

Расход бетона омоноличивания на один стык — 0,09 м³, бетон гидротехнический по ГОСТ 4795-68 марки 300 Мрз 300*)

*) Для районов строительства с климатическими условиями, соответствующими среднемесячной температуре наиболее холодного месяца выше минус 15°С, морозостойкость должна быть не менее Мрз-200

СДП 1968	Сборные железобетонные пролетные строения длиной от 6 до 21 м для автодорожных мостов	Пролетные строения с диафрагмами с каркасной арматурой	Масштаб 1:10, 1:2
		Конструкция стыка промежуточных диафрагм	710/2 55

Минтрансстрой СССР Главтрансстройпроект ГПИ Союздорпроект	Начальник отдела Чарутский	Гл. специалист отдела Поникратов	Гл. инженер проекта Галкевич
Руководитель бригады Озв	Проверил Кузнецов	Составил Карпаев	
Отдел искусственных сооружений			

Детали сварки стержней каркасов

Приварка конца отогнутого стержня ф32 А II вверху

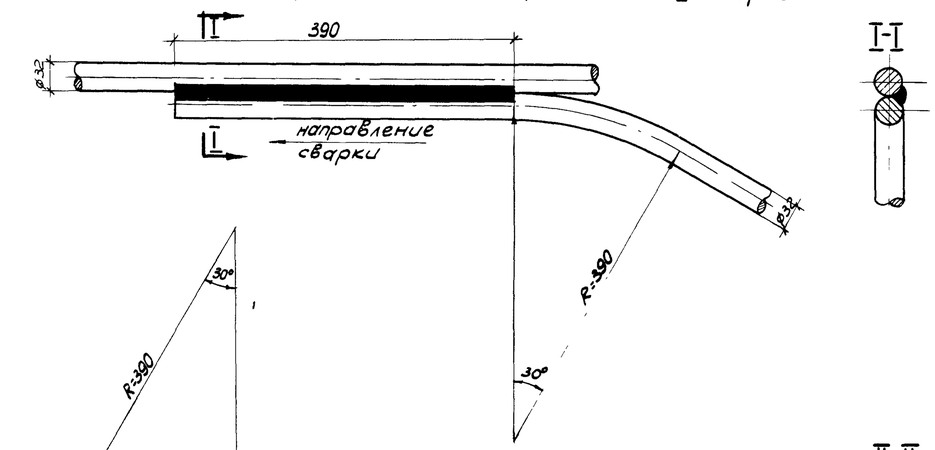

Сварка стержней каркаса (ф32 А II)

Приварка конца отогнутого стержня ф14 А II внизу

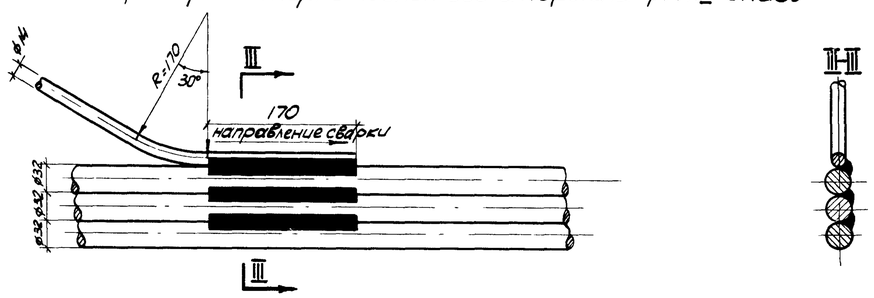

Сварка стержней каркаса [ф32 А II и ф16 А II (ф14 А II)]

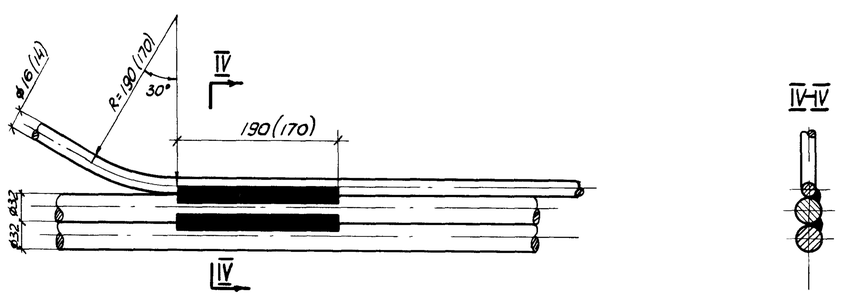

Приварка конца отогнутого стержня ф16 А II вверху

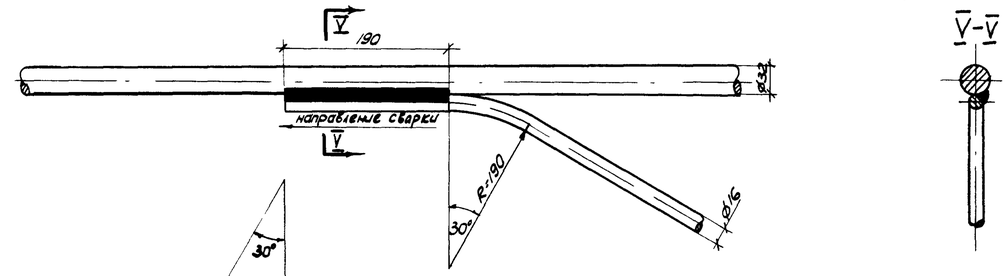

Приварка конца отогнутого стержня ф32 А II внизу

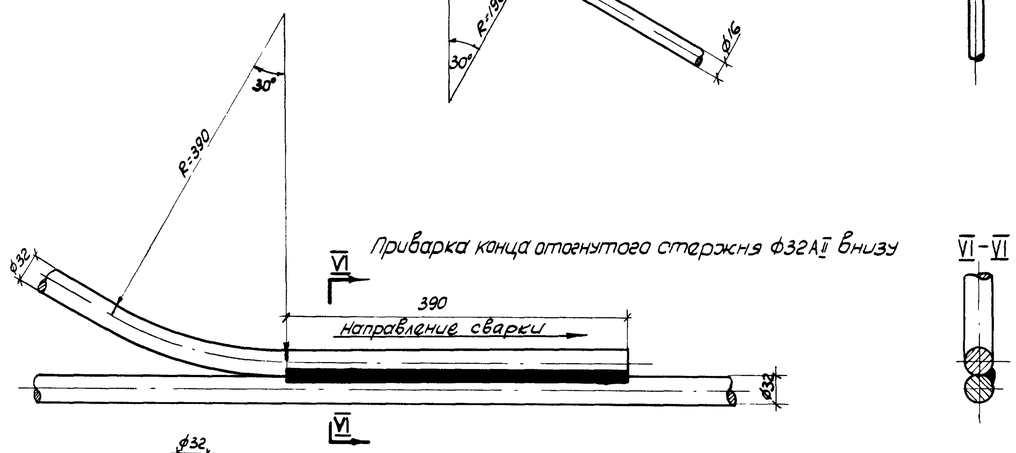

Приварка конца стержней ф32 А II внизу

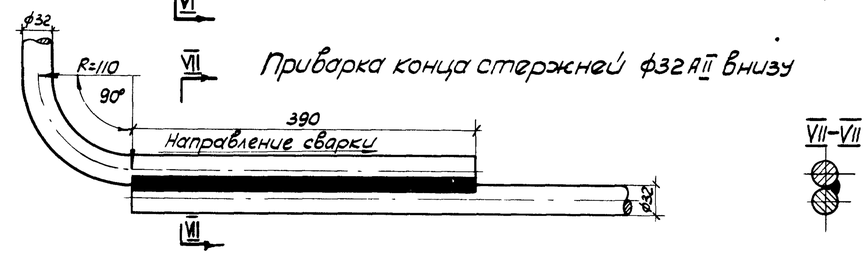

Контактный стык после частичной зачистки

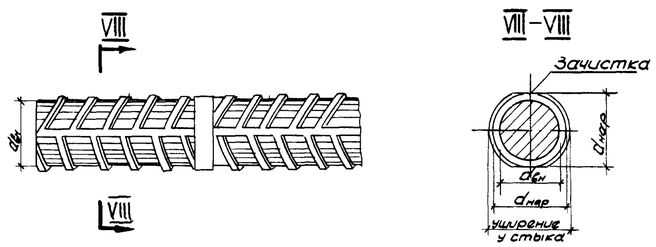

Примечания.

1. Сварка стержней предусмотрена односторонняя.
2. Все швы приварки стержней и сварки их между собой h=4мм.
3. Стыки стержней выполнять контактной сваркой.
4. Все размеры в мм.

Составил	Королев		
Проверил	Кузнецов		
Руководитель бригады	Озе		
Гл. инженер проекта	Гальперин		
Гл. специалист отдела	Донкратов		
Начальник отдела	Чарийский		
Минтрансстрой СССР Гласдорпроектпроект ГПИ, Союздорпроект Отдел искусственных сооружений			

СДП 1968	Сборные железобетонные пролетные строения длиной от 6 до 21 м для автодорожных мостов	Пролетные строения с диафрагмами каркасной арматурой. Детали сварных арматурных каркасов	Масштаб 1:5 710/2 56

Пролет L = 12,0 м

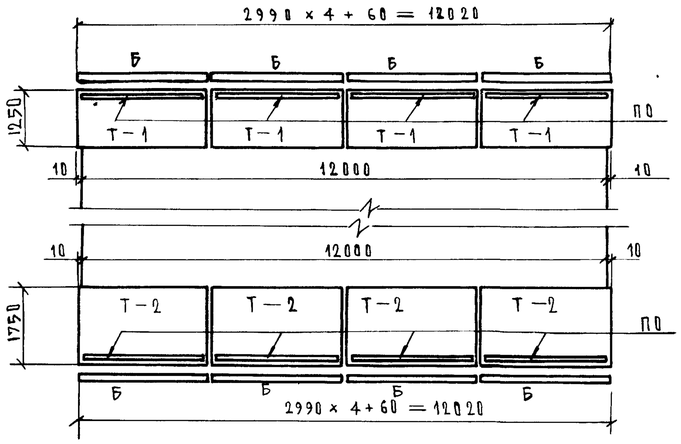

ТРОТУАРЫ 1,0 м

ТРОТУАРЫ 1,5 м

Пролет L = 15,0 м

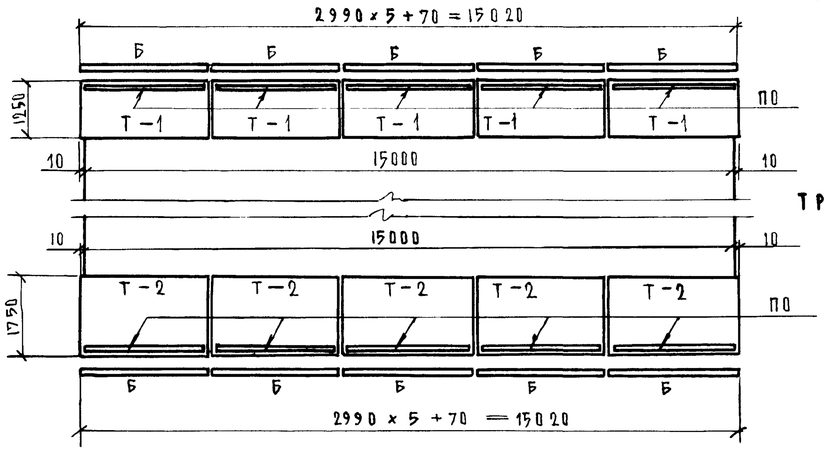

ТРОТУАРЫ 1,0 м

ТРОТУАРЫ 1,5 м

Пролет L = 18,0 м

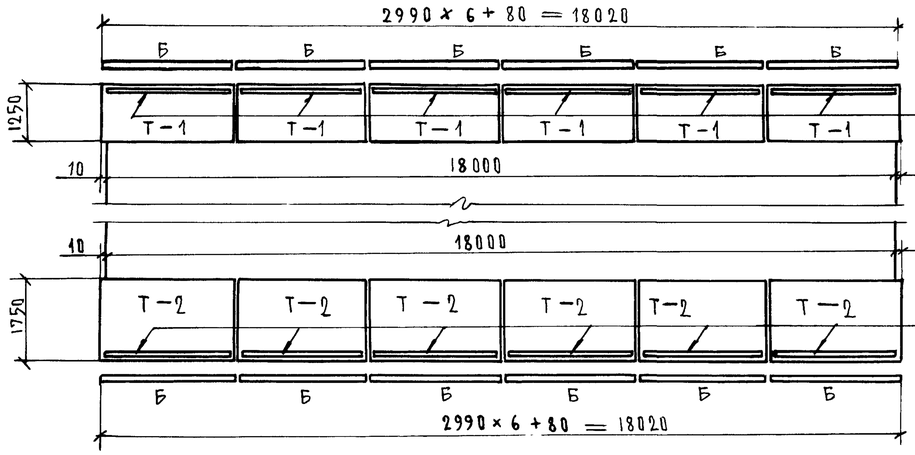

ТРОТУАРЫ 1,0 м

ТРОТУАРЫ 1,5 м

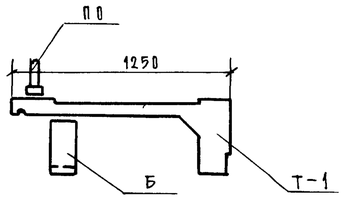

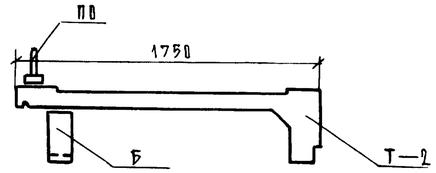

ТАБЛИЦА
МОНТАЖНЫХ ЭЛЕМЕНТОВ НА ОДНО ПРОЛЕТНОЕ СТРОЕНИЕ

Длина пролетного строения	Ширина тротуаров, м	Марка элемента	Вес марки, т	Количество марок, шт
12,0	1,0	Т-1	1,20	8
		Б	0,25	8
		ПО	0,25	8
	1,5	Т-2	1,50	8
		Б	0,25	8
		ПО	0,25	8
15,0	1,0	Т-1	1,20	10
		Б	0,25	10
		ПО	0,25	10
	1,5	Т-2	1,50	10
		Б	0,25	10
		ПО	0,25	10
18,0	1,0	Т-1	1,20	12
		Б	0,25	12
		ПО	0,25	12
	1,5	Т-2	1,50	12
		Б	0,25	12
		ПО	0,25	12

Примечания.

1. Конструкция подтротуарных балок, тротуарных блоков и перил приведена в выпуске 4 типового проекта серии 3.503-14 (инв. № 710/4)
2. Детали прикрепления подтротуарных балок и тротуарных блоков к крайним балкам и перил к тротуарным блокам даны на листе 59
3. Все размеры в мм.

СДП 1968	Сборные железобетонные пролетные строения длиной от 6 до 21 м для автодорожных мостов	Пролетные строения с диафрагмами с каркасной арматурой. Схема разбивки тротуарных блоков, перил и подтротуарных балок для пролетных строений длиной 12, 15 и 18 м	Масштаб 1:100	710/2 57

Составил	Александров	
Проверил	Борщова	
Руководитель бригады	Озе	
Гл. инженер проекта	Гальперин	
Гл. специалист отдела	Иванский	
Начальник отдела	Чарийский	

Министрой СССР Главтранспроект ГПИ Союздорпроект Отдел искусственных сооружений

Пролет 11.36 м.

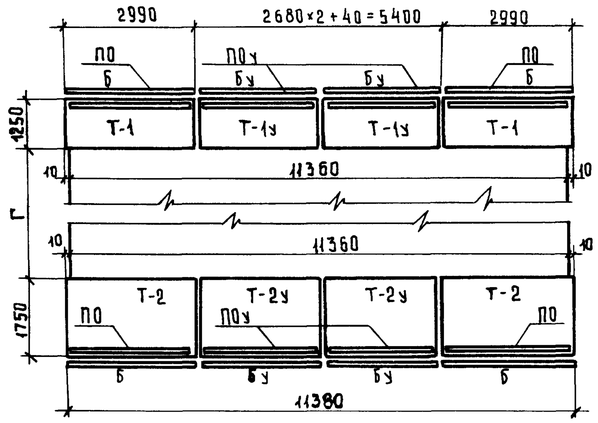

Тротуары 1.0 м

Тротуары 1.5 м.

Пролет 14.06 м.

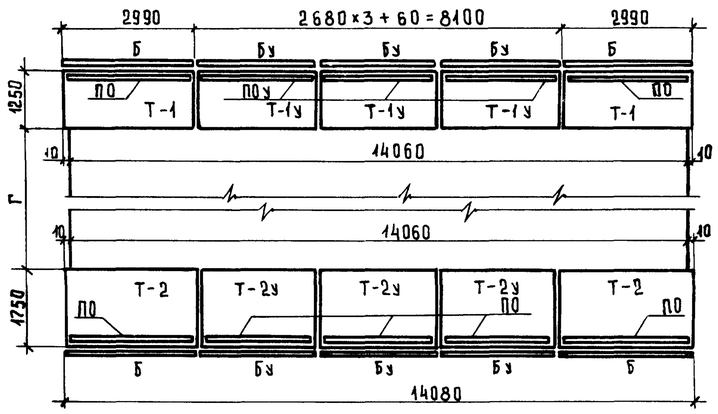

Тротуары 1.0 м.

Тротуары 1.5 м.

Пролет 16.76 м.

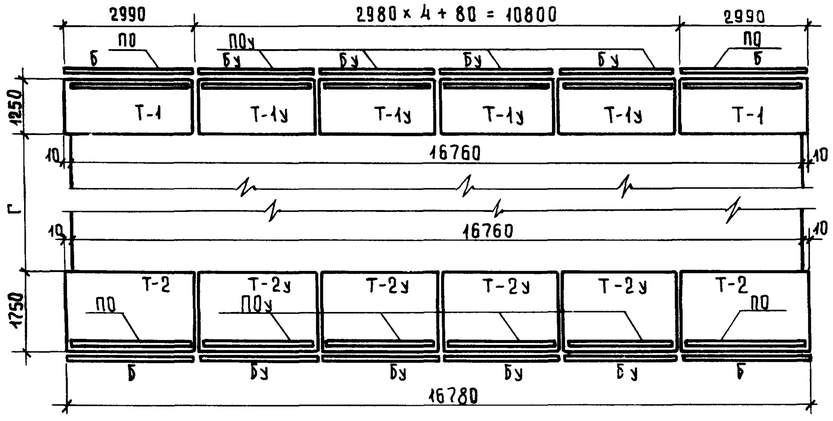

Тротуары 1.0 м.

Тротуары 1.5 м.

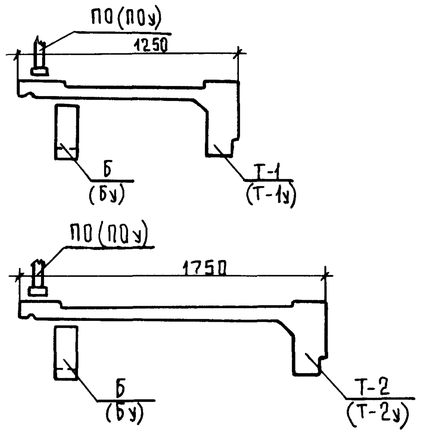

Таблица монтажных элементов на одно пролетное строение

Длина пролетного строения	Ширина тротуаров	Марка элемента	Вес марки, т.	Количество марок шт.
11.36	1.0	Т-1 / Т-1у	1.20 / 1.03	4 / 4
		Б / Бу	0.25 / 0.23	4 / 4
		ПО / ПОу	0.25 / 0.23	4 / 4
	1.5	Т-2 / Т-2у	1.50 / 1.30	4 / 4
		Б / Бу	0.25 / 0.23	4 / 4
		ПО / ПОу	0.25 / 0.23	4 / 4
14.06	1.0	Т-1 / Т-1у	1.20 / 1.03	4 / 6
		Б / Бу	0.25 / 0.23	4 / 6
		ПО / ПОу	0.25 / 0.23	4 / 6
	1.5	Т-2 / Т-2у	1.50 / 1.30	4 / 6
		Б / Бу	0.25 / 0.23	4 / 6
		ПО / ПОу	0.25 / 0.23	4 / 6
16.76	1.0	Т-1 / Т-1у	1.20 / 1.03	4 / 8
		Б / Бу	0.25 / 0.23	4 / 8
		ПО / ПОу	0.25 / 0.23	4 / 8
	1.5	Т-2 / Т-2у	1.50 / 1.30	4 / 8
		Б / Бу	0.25 / 0.23	4 / 8
		ПО / ПОу	0.25 / 0.23	4 / 8

Примечания.

1. Конструкция тротуарных блоков, подтротуарных балок и перил приведена в выпуске 4 типового проекта серии 3.503-14 (Инв. N 710/4)
2. Детали прикрепления тротуарных блоков подтротуарных балок и перил приведены на листе 59
3. Все размеры в мм.

Минтрансстрой СССР ГЛАВТРАНСПРОЕКТ ГПИ СОЮЗДОРПРОЕКТ Отдел искуствен. сооружен.	Начальник отдела Чарушский	Гл. специалист отдела Ивянский	Гл. инженер проекта Гальперин
Руководитель бригады Озе	Проверил Молчанов	Составил Борцова	

СДП 1968	Сборные железобетонные пролетные строения длиной от 6 до 21 м для автодорожных мостов	Пролетные строения с диафрагмами с каркасной арматурой. Схема разбивки тротуарных блоков, подтротуарных балок и перил для пролетных строений длиной 11.36; 14.06, 16.76 м.	Масштаб 1:100; 1:20
			710/2 58

Тротуарные блоки крепятся сваркой к пролетному строению

Тротуары 1.0м.

Г-7

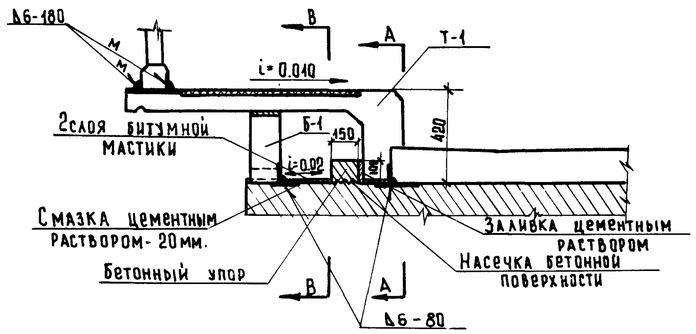

Тротуары 1.5м.

Г-8; Г-9; Г-10,5

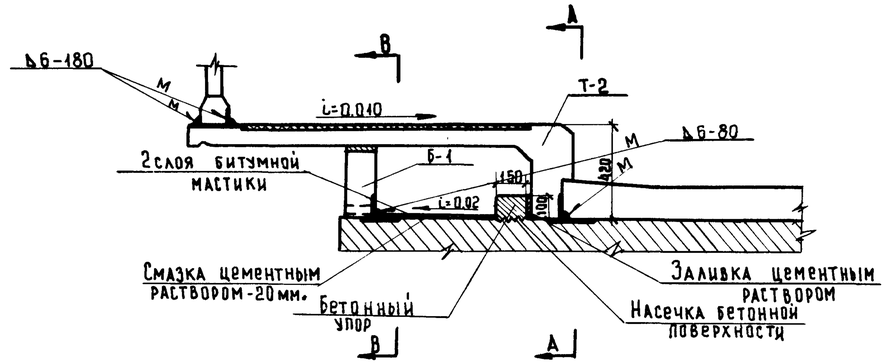

Тротуарные блоки ставятся без крепления

Тротуары 1.0м.

Г-8; Г-9; Г-10,5

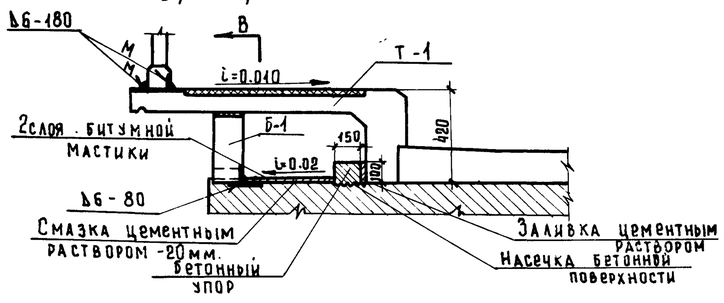

Тротуары 1.5м.

Г-7

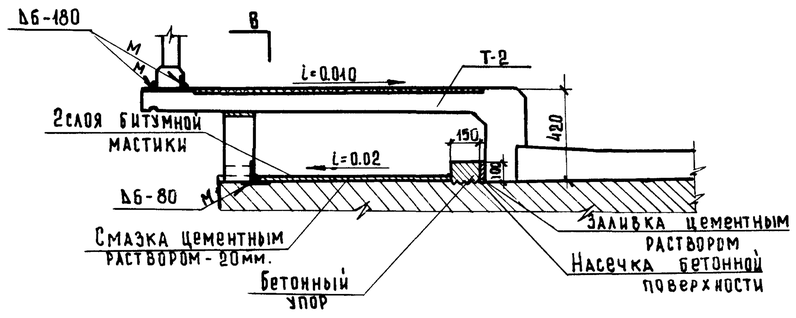

А-А

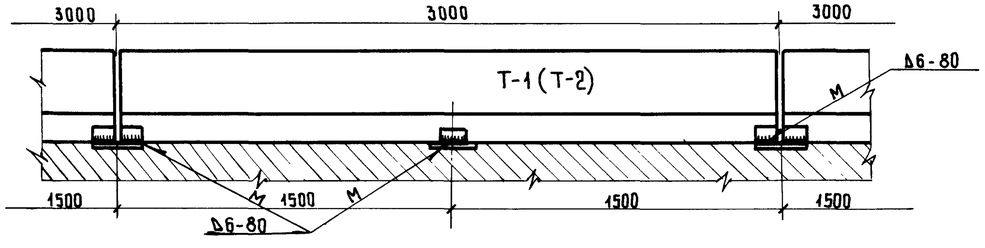

В-В

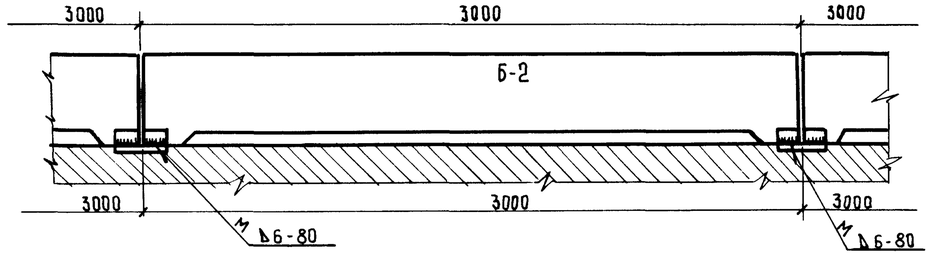

Деталь крепления перил

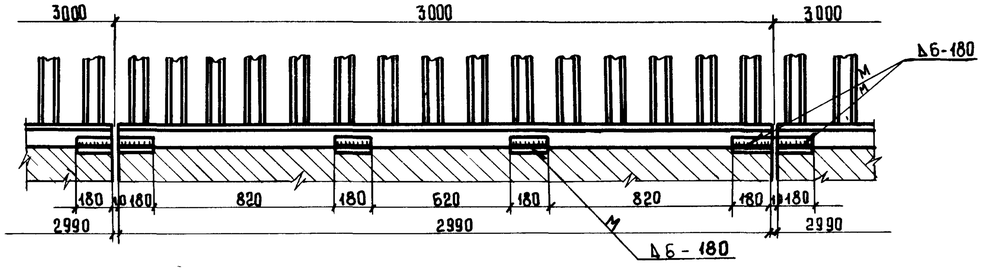

Наружные поверхности закладных деталей должны быть защищены от коррозии окраской, торкретированием, цементным раствором или оцинковкой при помощи распылителя. Допускается также обмазка фенольным грунтом ФЛ-03к по ГОСТ 9109-59.

Примечания.

1. Схема разбивки закладных деталей для прикрепления тротуарных блоков и подтротуарных балок дана на листах 19, 24, 29, 37, 43 и 49
2. Все размеры в мм.

СДП 1968	Сборные железобетонные пролетные строения длиной от 6 до 21 м. для автодорожных мостов	Пролетные строения с диафрагмами с каркасной арматурой. Детали крепления тротуарных блоков, подтротуарных балок и перил.	Масштаб 1:20 710/2 59

Минтрансстрой СССР ГЛАВТРАНСПРОЕКТ ГПИ СОЮЗДОРПРОЕКТ Отдел искусственных сооружений		
Начальник отдела	Чарыйский	
Гл. специалист отдела	Понкратов	
Гл. инженер проекта	Гальперин	
Руководитель бригады	Озе	
Проверил	Борцова	
Составил	Кунцурашвили	

пролет L-12.0 м

тротуары 0.75 м

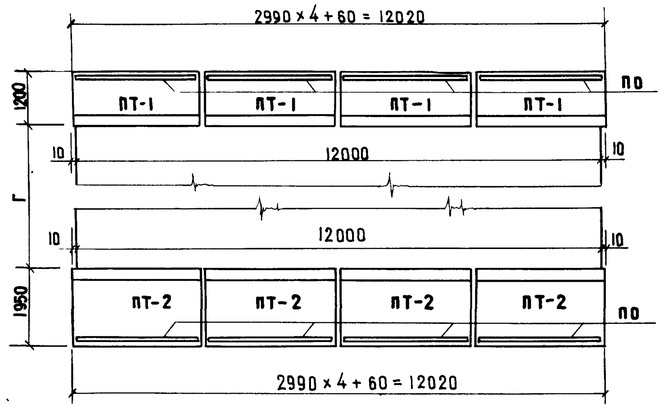

тротуары 1.5 м

пролет L= 15.0 м

тротуары 0.75 м

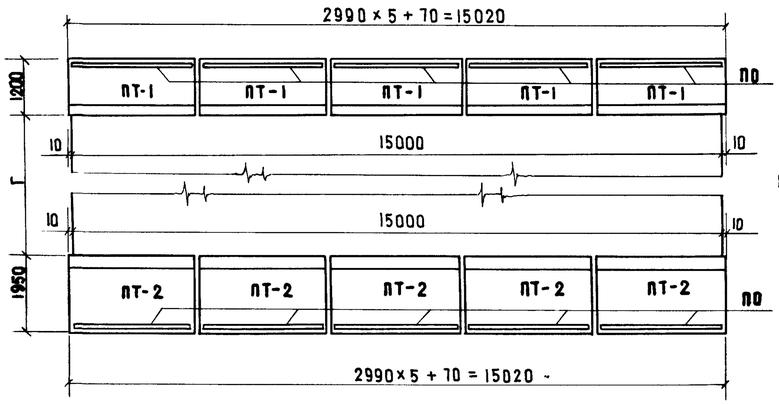

тротуары 1.5 м

пролет L= 18.0 м

тротуары 0.75 м

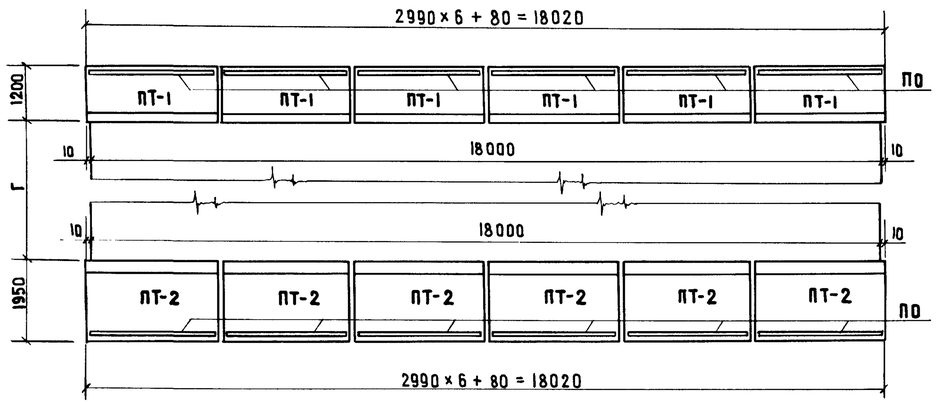

тротуары 1.5 м

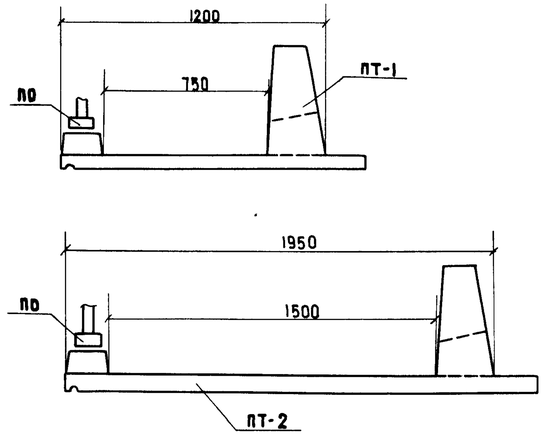

таблица монтажных элементов на одно пролетное строение

Длина пролетного строения	ширина тротуаров	марка элемента	вес марки, т	количество марок, шт.
12.0	0,75	ПТ-1	1.55	8
		ПО	0 25	8
	1.5	ПТ-2	2 00	8
		ПО	0.25	8
15.0	0,75	ПТ-1	1.55	10
		ПО	0.25	10
	1.5	ПТ-2	2.00	10
		ПО	0.25	10
18.0	0,75	ПТ-1	1.55	12
		ПО	0.25	12
	1.5	ПТ-2	2.00	12
		ПО	0.25	12

примечания

1 Конструкция тротуарных блоков и перил приведена в выпуске 4 типового проекта серии 3 503-14 (инв. N 710/4)
2. Детали прикрепления тротуарных блоков см. лист 62, Детали прикрепления перил приведены на листе 59
3 Все размеры в мм

СДП 1968	сборные железобетонные пролетные строения длиной от 6 до 21 м для автодорожных мостов	Пролетные строения с диафрагмами с каркасной арматурой	масштаб 1:100 ; 1:20
		Схема разбивки тротуарных блоков и перил при варианте проезжей части с пониженными тротуарами для пролетных строений длиной 12, 15 и 18 м	710/2 60

Составил	Молчанов	
Проверил	Борцова	
Руководитель бригады	Озе	
Гл инженер проекта	Гальперин	
Гл. специалист отдела	Ивянский	
Начальник отдела	Царуйский	
Минтрансстрой СССР Главтранспроект ГПИ „Союздорпроект" Отдел искусственных сооружений		

Пролет 11,36 м

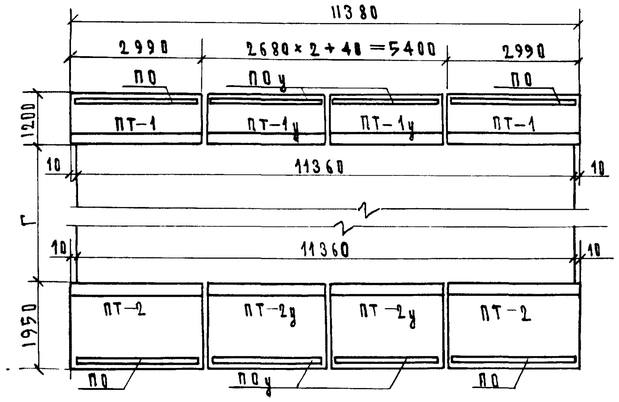

ТРОТУАРЫ 0,75 м

ТРОТУАРЫ 1,5 м

Пролет 14,06 м

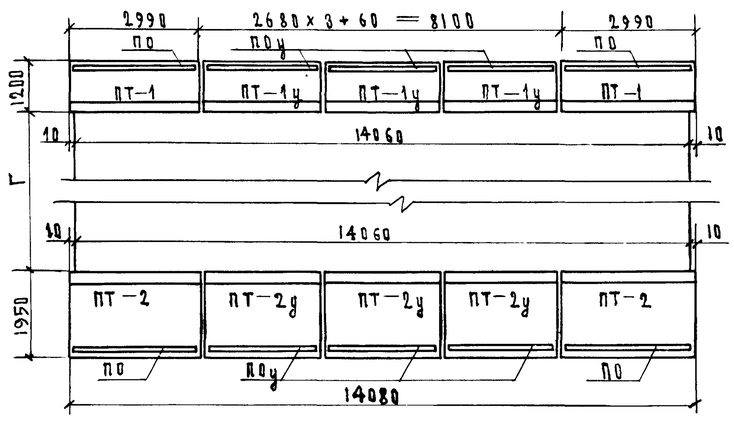

ТРОТУАРЫ 0,75 м

ТРОТУАРЫ 1,5 м

Пролет 16,76 м

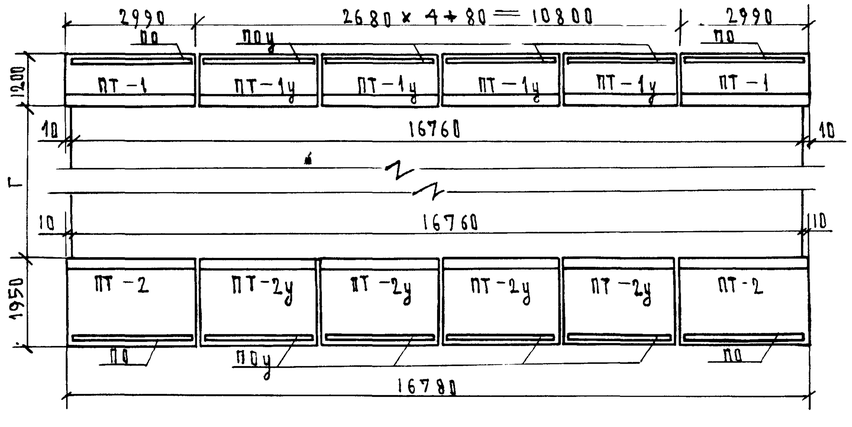

ТРОТУАРЫ 0,75 м

ТРОТУАРЫ 1,5 м

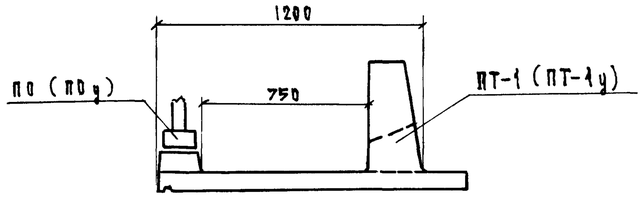

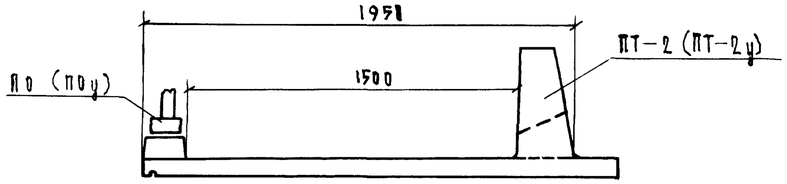

Таблица монтажных элементов на одно пролетное строение

Длина пролетного строения	Ширина тротуаров	Марка элемента	Вес марки, т	Количество марок, шт.
11,36	0,75	ПТ-1 / ПТ-1у	1,55 / 1,4	4 / 4
		ПО / ПОу	0,25 / 0.23	4 / 4
	1,5	ПТ-2 / ПТ-2у	2.00 / 1.8	4 / 4
		ПО / ПОу	0.25 / 0.23	4 / 4
14,06	0,75	ПТ-1 / ПТ-1у	1,55 / 1,4	4 / 6
		ПО / ПОу	0,25 / 0.23	4 / 6
	1,5	ПТ-2 / ПТ-2у	2.00 / 1.8	4 / 6
		ПО / ПОу	0,25 / 0.23	4 / 6
16,76	0,75	ПТ-1 / ПТ-1у	1.55 / 1.4	4 / 8
		ПО / ПОу	0.25 / 0.23	4 / 8
	1,5	ПТ-2 / ПТ-2у	2.00 / 1.8	4 / 8
		ПО / ПОу	0,25 / 0.23	4 / 8

Примечания

1. Конструкция тротуарных блоков и перил приведена в выпуске 4 Типового проекта серии 3.503-14 (инв. N 710/4)
2. Детали прикрепления тротуарных блоков см. лист 62 Детали прикрепления перил приведены на листе 59
3. Все размеры в мм.

СДП 1968	Сборные железобетонные пролетные строения длиной от 6 до 21 м для автодорожных мостов	Пролетные строения с диафрагмами с каркасной арматурой. Схема разбивки тротуарных блоков и перил пролетных строений длиной 11,36; 14,06; 16,76 м	Масштаб 1:100, 1:20
			710/2 61

Минтрансстрой СССР Главтранспроект ГПИ Союздорпроект	Отдел искусственных сооружений	
Начальник отдела	Чарчуйский	
Гл. специалист отдела	Ивянский	
Гл. инженер проекта	Гальперин	
Руководитель бригады	Озе	
Проверил	Борцова	
Составил	Мдачанов	

ТРОТУАРЫ 0,75 м

Деталь прикрепления „Д"

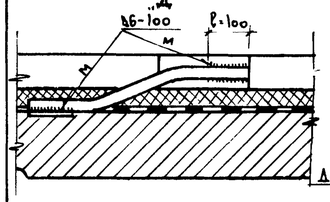

Г-7

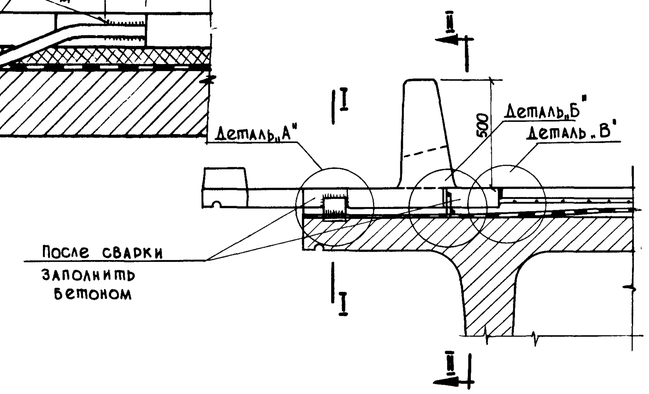

Г-8; Г-9; Г-10,5

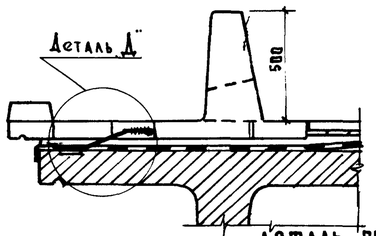

ТРОТУАРЫ 1,5 м

Г-8; Г-9; Г-10,5

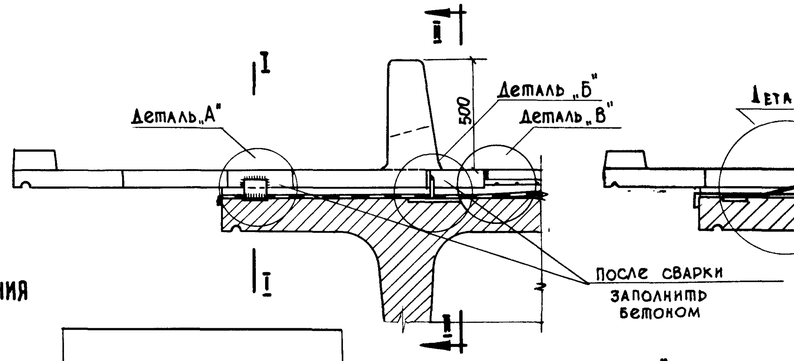

Г-7

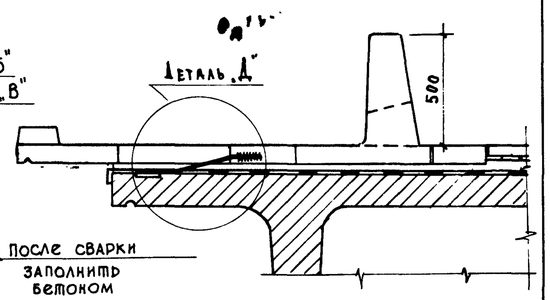

Деталь прикрепления „А"

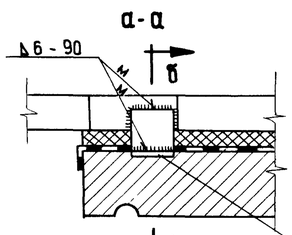

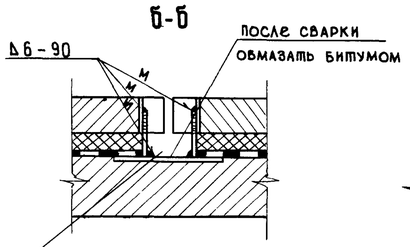

Деталь прикрепления „Б"

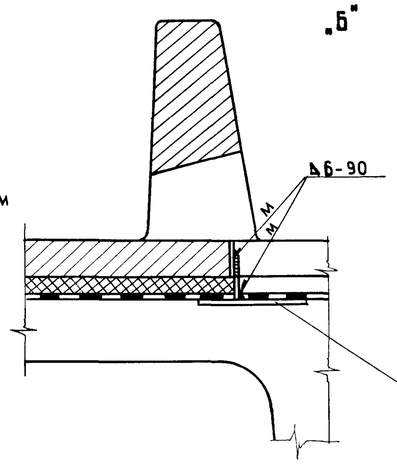

Деталь „В"

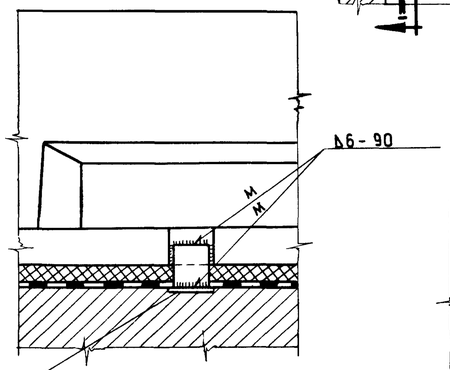

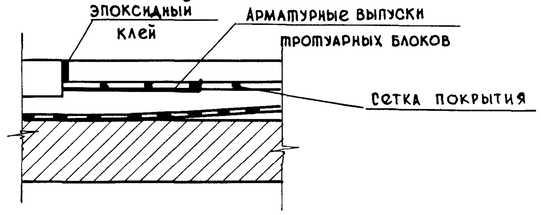

План

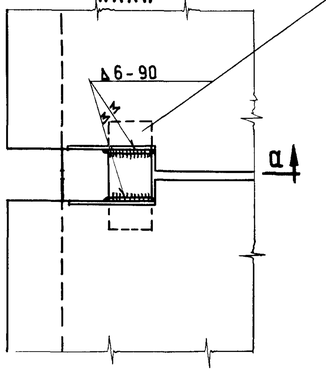

Закладная деталь
ЗД-1 /в балке/

Стержень связи

Планка

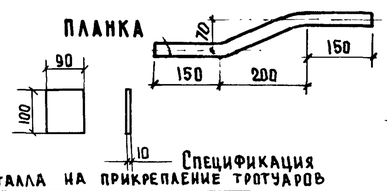

Спецификация металла на прикрепление тротуаров

Деталь	Профиль, мм	Длина, мм	Вес, кг
Планка	90×10	100	0.71
Стержень связи	ø32	525	3,31

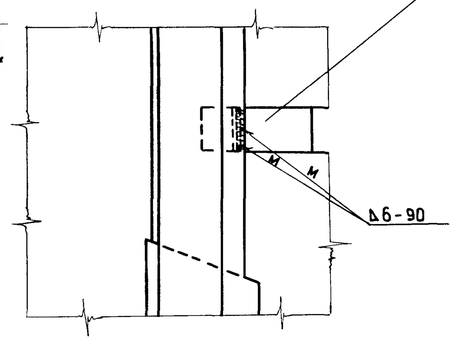

Закладная деталь
ЗД-1 /в балке/

II-II

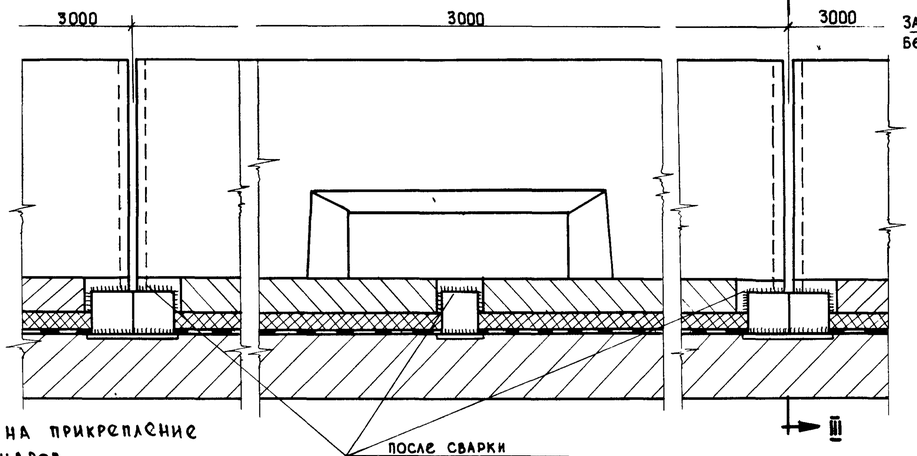

III-III

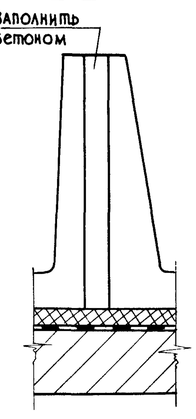

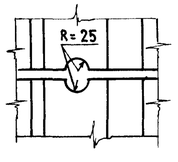

I-I

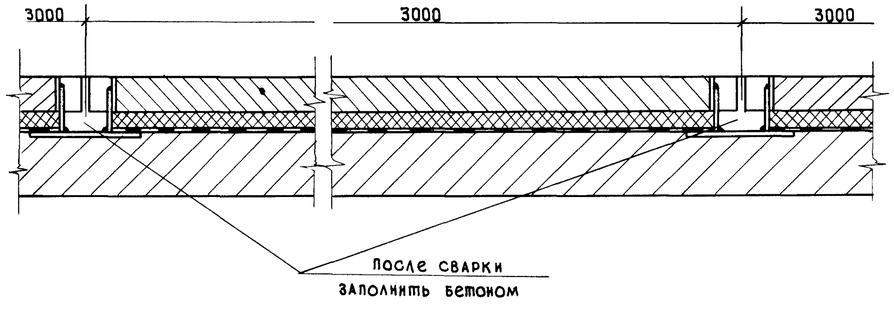

Расход металла на прикрепление тротуаров

	12 м (11,36 м)		15 м (14,06 м)		18 м (16,76 м)	
	Количество шт.	Вес, кг	Количество шт.	Вес, кг	Количество шт.	Вес, кг
Планка	40	28.4	50	35,5	60	42.6
Стержень связи	16	53.0	20	66,2	24	79.4

Примечание

1. Схему разбивки закладных деталей для прикрепления тротуарных блоков см. листы 19, 24, 29, 37, 43 и 49
2. Длина стержня связи дана наибольшая. Допускается обрезка стержня по месту с обеспечением наименьшей длины сварного шва ℓ=100 мм
3. Все размеры в мм

СДП 1968	Сборные железобетонные пролетные строения длиной от 6 до 21 м для автодорожных мостов	Пролетные строения с диафрагмами с каркасной арматурой	Масштаб 1:20; 1:10	
		Детали прикрепления тротуарных блоков при пониженных тротуарах	710/2	62

Составил	Молчанов	
Проверил	Борцова	
Руководитель бригады	Озе	
Гл. инженер проекта	Гальперин	
Гл. специалист отдела	Ивянский	
Начальник отдела	Чарийский	

Минтрансстрой СССР
Главтрансстроя
ГПИ Союздорпроект
Отдел искусственных сооружений

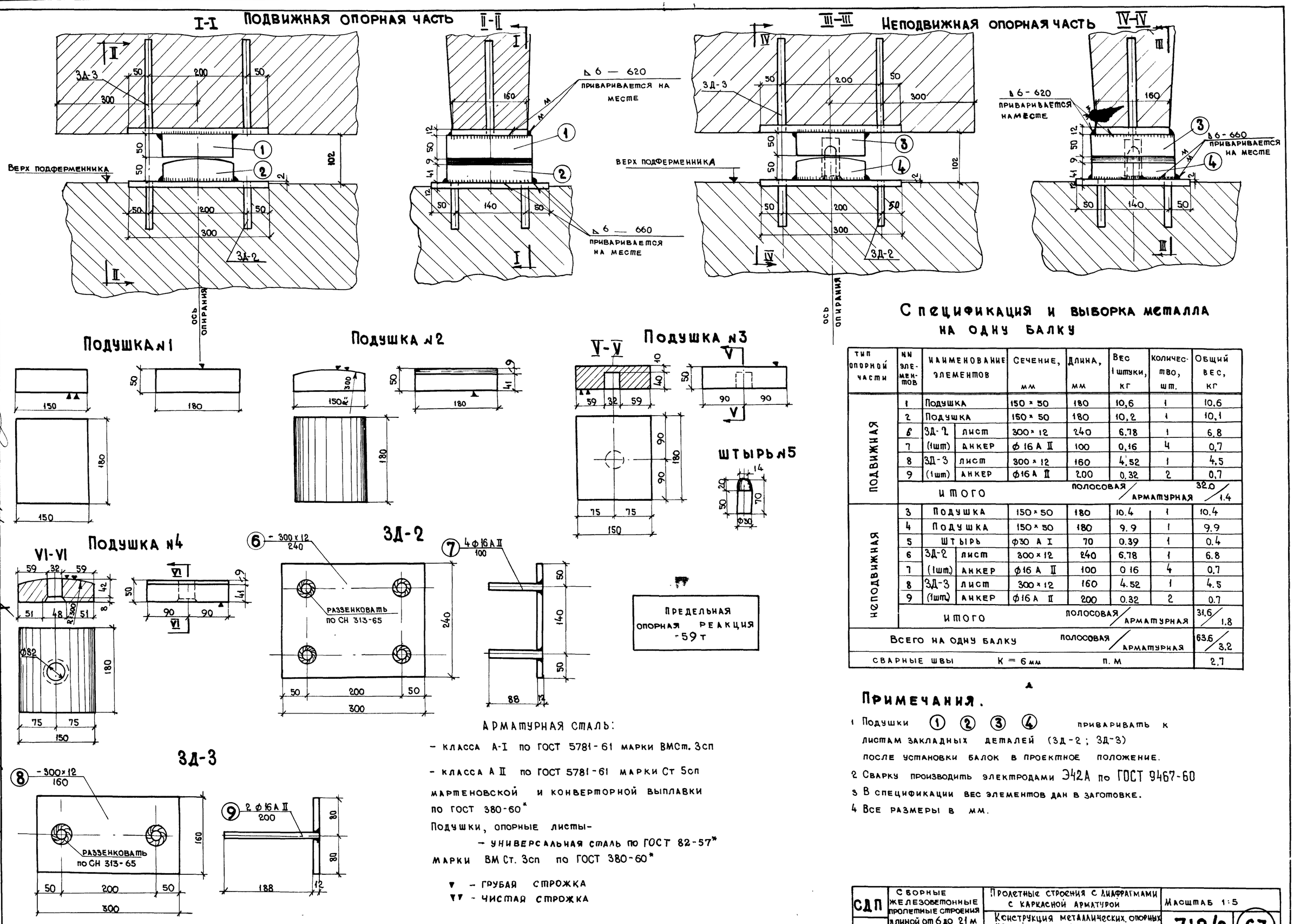

Спецификация и выборка металла на одну балку

Тип опорной части	NN элементов	Наименование элементов		Сечение, мм	Длина, мм	Вес 1 штуки, кг	Количество, шт.	Общий вес, кг
Подвижная	1	Подушка		150 × 50	180	10,6	1	10.6
	2	Подушка		150 × 50	180	10,2	1	10,1
	6	ЗД-2	лист	300 × 12	240	6.78	1	6,8
	7	(1шт)	анкер	Φ 16 А II	100	0,16	4	0,7
	8	ЗД-3	лист	300 × 12	160	4,52	1	4,5
	9	(1шт)	анкер	Φ16 А II	200	0,32	2	0,7
	Итого				полосовая / арматурная			32.0 / 1.4
Неподвижная	3	Подушка		150 × 50	180	10.4	1	10.4
	4	Подушка		150 × 50	180	9.9	1	9.9
	5	Штырь		Φ30 А I	70	0.39	1	0.4
	6	ЗД-2	лист	300 × 12	240	6.78	1	6.8
	7	(1шт.)	анкер	Φ16 А II	100	0 16	4	0.7
	8	ЗД-3	лист	300 × 12	160	4.52	1	4.5
	9	(1шт.)	анкер	Φ16 А II	200	0.32	2	0.7
	Итого				полосовая / арматурная			31.6 / 1.8
Всего на одну балку					полосовая / арматурная			63.6 / 3.2
Сварные швы				К = 6 мм		п. м		2,7

Примечания.

1. Подушки ① ② ③ ④ приваривать к листам закладных деталей (ЗД-2; ЗД-3) после установки балок в проектное положение.
2. Сварку производить электродами Э42А по ГОСТ 9467-60
3. В спецификации вес элементов дан в заготовке.
4. Все размеры в мм.

Арматурная сталь:

- класса А-I по ГОСТ 5781-61 марки ВМСт. 3сп
- класса А II по ГОСТ 5781-61 марки Ст 5сп мартеновской и конверторной выплавки по ГОСТ 380-60*

Подушки, опорные листы-
- универсальная сталь по ГОСТ 82-57* марки ВМ Ст. 3сп по ГОСТ 380-60*

▼ - грубая строжка
▼▼ - чистая строжка

СДП 1968	Сборные железобетонные пролетные строения длиной от 6 до 21 м для автодорожных мостов	Пролетные строения с диафрагмами с каркасной арматурой. Конструкция металлических опорных частей пролетных строений длиной 12 (11,36); 15 (14,06); 18 (16,76)	Масштаб 1:5 710/2 (63)

Минтрансстрой СССР Главтранспроект ГПИ Союздорпроект Отдел искусственных сооружений	Начальник отдела	Чарутский
	Гл. специалист отдела	Ивянский
	Гл. инженер проекта	Гальперин
	Руководитель бригады	Озе
	Проверила	Борцова
	Составил	Молчанов