ГОССТРОЙ СССР
СОЮЗМЕТАЛЛУРГСТРОЙНИИПРОЕКТ
УРАЛЬСКИЙ ПРОМСТРОЙНИИПРОЕКТ

СЕРИЯ О-221-84

УНИФИЦИРОВАННЫЕ СБОРНЫЕ ФУНДАМЕНТЫ ПОД КОЛОННЫ ПРОМЫШЛЕННЫХ ЗДАНИЙ

ВЫПУСК 4

ТЕХНИЧЕСКИЕ РЕШЕНИЯ И РАБОЧИЕ ЧЕРТЕЖИ ДЛЯ ЭКСПЕРИМЕНТАЛЬНОГО СТРОИТЕЛЬСТВА

1984

ГОССТРОЙ СССР
СОЮЗМЕТАЛЛУРГСТРОЙНИИПРОЕКТ
УРАЛЬСКИЙ ПРОМСТРОЙНИИПРОЕКТ

СЕРИЯ О-221-84

УНИФИЦИРОВАННЫЕ СБОРНЫЕ ФУНДАМЕНТЫ ПОД КОЛОННЫ ПРОМЫШЛЕННЫХ ЗДАНИЙ

ВЫПУСК 4

ТЕХНИЧЕСКИЕ РЕШЕНИЯ И РАБОЧИЕ ЧЕРТЕЖИ ДЛЯ ЭКСПЕРИМЕНТАЛЬНОГО СТРОИТЕЛЬСТВА

Главный инженер института
Носков С. М.

Главный инженер проекта
Обухов Ю. Н.

Заведующий отделом ЖБК
Эпп А. Я.

1984

Инв. № подл. | Подпись и дата | Взам. инв. №

Обозначение	Наименование	Стр.
0-221.4-84-00 ПЗ	Пояснительная записка	7
0-221.4-84-00 ТО	Техническое описание	33
0-221.4-84-00РР1	Блок-стакан верхний ВБ9.10...	35
	блок промежуточный ПБ9.10.30.	
	График несущей способности	
0-221.4-84-00РР2	Блок-стакан верхний ВБ9.12...	36
	блок промежуточный ПБ9.12.30.	
	График несущей способности	
0-221.4-84-00РР3	Блок-стакан верхний ВБ9.14...	37
	блок промежуточный ПБ9.14.30	
	График несущей способности	
0-221.4-84-00РР4	Блок-стакан верхний ВБ10.12...	38
	блок промежуточный ПБ10.12.30	
	График несущей способности	
0-221.4-84-00РР5	Плита фундаментная	39
	Ф1-1-11... Ф1-1-14	
	Ф1-2-21... Ф1-2-24	
	Ф1-3-21... Ф1-3-24	
	График несущей способности	
0-221.4-84-00РР6	Плита фундаментная	40
	Ф1-4-31... Ф1-4-34	
	Ф1-5-31... Ф1-5-33	
	Ф2-6-11... Ф2-6-14	
	График несущей способности	
0-221.4-84-00РР7	Плита фундаментная	41
	Ф2-8-21... Ф2-8-24	
	Ф2-10-21... Ф2-10-24	
	Ф2-12-31... Ф2-12-34	
	Ф2-14-31... Ф2-14-34	
	График несущей способности	

продолжение

Обозначение	Наименование	Стр.
0-221.4-84-00РР8	Плита фундаментная	42
	Ф3-7-11... Ф3-7-14	
	Ф3-9-21... Ф3-9-24	
	Ф3-11-21... Ф3-11-24	
	График несущей способности	
0-221.4-84-00РР9	Плита фундаментная	43
	Ф3-13-21... Ф3-13-24	
	Ф3-15-31... Ф3-15-34	
	График несущей способности	
0-221.4-84-00РР10	Плита фундаментная	44
	Ф4-7-11... Ф4-7-14	
	Ф4-9-21... Ф4-9-24	
	Ф4-13-31... Ф4-13-34	
	График несущей способности	
0-221.4-84-00РР11	Плита фундаментная	45
	Ф4-11-21... Ф4-11-24	
	Ф4-15-31... Ф4-15-34	
	Ф5-16-11... Ф5-16-13	
	График несущей способности	
0-221.4-84-00РР12	Плита фундаментная	46
	Ф5-17-21... Ф5-17-24	
	Ф5-18-31... Ф5-18-34	
	График несущей способности	

ГИП	Обухов		
Гл. конст.	Тутов		
Нач. отд.	Козина		26.11.84
Н. контр.	Лобова		
Гл. конс	Одарченко		
Рук. гр.			
Провер.	Лобова		
Исполн.	Журбенко		

0-221.4-84-00

Содержание

Стадия	Лист	Листов
Р	1	5

УРАЛЬСКИЙ ПРОМСТРОЙНИИПРОЕКТ

Инв. № подл. | Подпись и дата | Взамен инв. №

Копировал

Формат А 3

продолжение

Обозначение	Наименование	Стр.
0-221.4-84-00РР13	Плита фундаментная Ф5-19-31... Ф5-19-34 Ф5-20-31... Ф5-20-34	47
	График несущей способности	
0-221.4-84-00ТБ1	Расчетное давление на основание под плитой Ф1-1-1; Ф1-2-2.	48
0-221.4-84-00ТБ2	Расчетное давление на основание под плитой Ф1-3-2; Ф1-4-3	49
0-221.4-84-00ТБ3	Расчетное давление на основание под плитой Ф1-5-3; Ф2-6-1.	50
0-221.4-84-00ТБ4	Расчетное давление на основание под плитой Ф2-8-2; Ф2-10-2	51
0-221.4-84-00ТБ5	Расчетное давление на основание под плитой Ф2-12-3; Ф2-14-3	52
0-221.4-84-00ТБ6	Расчетное давление на основание под плитой Ф3-7-1; Ф4-7-1; Ф3-9-2; Ф4-9-2.	53
0-221.4-84-00ТБ7	Расчетное давление на основание под плитой Ф3-11-2; Ф4-11-2; Ф3-13-3; Ф4-13-3.	54
0-221.4-84-00ТБ8	Расчетное давление на основание под плитой Ф3-15-3; Ф4-15-3; Ф5-16-1.	55
0-221.4-84-00ТБ9	Расчетное давление на основание под плитой Ф5-17-2; Ф5-18-2	56

продолжение

Обозначение	Наименование	Стр
0-221.4-84-00ТБ10	Расчетное давление на основание под плитой Ф5-19-3; Ф5-20-3.	57
0-221.4-84-01.00.00.00	Блок-стакан верхний ВБ /ВБ 9.10.15 ... ВБ 9.10.60/	58
0-221.4-84-01.00.00.00 СБ	Блок-стакан верхний ВБ /ВБ 9.10.15 ... ВБ 9.10.60/ Сборочный чертеж	60
0-221.4-84-02.00.00.00	Блок-стакан верхний ВБ /ВБ 9.12.18 ... ВБ 9.12.60/	62
0-221.4-84-02.00.00.00СБ	Блок-стакан верхний ВБ /ВБ 9.12.18 ... ВБ 9.12.60/ Сборочный чертеж	64
0-221.4-84-03.00.00.00	Блок-стакан верхний ВБ /ВБ 9.14.18 ... ВБ 9.14.60/	66
0-221.4-84-03.00.00.00СБ	Блок-стакан верхний ВБ /ВБ 9.14.18 ... ВБ 9.14.60/ Сборочный чертеж	68
0-221.4-84-04.00.00.00	Блок-стакан верхний ВБ /ВБ 10.12.15 ... ВБ 10.12.60/	70
0-221.4-84-04.00.00.00СБ	Блок-стакан верхний ВБ /ВБ 10.12.15 ... ВБ 10.12.60/ Сборочный чертеж	72
0-221.4-84-01 ВС	Ведомость расхода стали на верхние блок-стаканы	74
0-221.4-84-05.00.00.00	Блок промежуточный ПБ /ПБ 9.10.30; ПБ 9.12.30; ПБ 9.14.30; ПБ 10.12.30/	77
0-221.4-84-02 ВС	Ведомость расхода стали на промежуточные блоки	77

Инв. № подл. | Подпись и дата | Взам. инв. №

Копировал Формат А3

продолжение

Обозначение	Наименование	Стр.
0-221.4-84-05.00.00.00 СБ	Блок промежуточный ПБ /ПБ9.10.30; ПБ9.12.30; ПБ9.14.30; ПБ10.12.30/ Сборочный чертеж	78
0-221.4-84-11.00.00.00	Плита фундаментная Ф /Ф1-1-11; Ф1-1-12; Ф1-1-13; Ф1-1-14/	80
0-221.4-84-11.00.00.00 СБ	Плита фундаментная Ф /Ф1-1-11; Ф1-1-12; Ф1-1-13; Ф1-1-14/ Сборочный чертеж	81
0-221.4-84-12.00.00.00	Плита фундаментная Ф /Ф1-2-21; Ф1-2-22; Ф1-2-23; Ф1-2-24; Ф1-3-21; Ф1-3-22; Ф1-3-23/	82
0-221.4-84-12.00.00.00 СБ	Плита фундаментная Ф /Ф1-2-21; Ф1-2-22; Ф1-2-23; Ф1-2-24; Ф1-3-21; Ф1-3-22; Ф1-3-23/ Сборочный чертеж	83
0-221.4-84-13.00.00.00	Плита фундаментная Ф /Ф1-4-31; Ф1-4-32; Ф1-4-33; Ф1-4-34; Ф1-5-31; Ф1-5-32; Ф1-5-33/	84
0-221.4-84-13.00.00.00 СБ	Плита фундаментная Ф /Ф1-4-31; Ф1-4-32; Ф1-4-33; Ф1-4-34; Ф1-5-31; Ф1-5-32; Ф1-5-33/ Сборочный чертеж	85
0-221.4-84-14.00.00.00	Плита фундаментная Ф /Ф2-6-11; Ф2-6-12; Ф2-6-13; Ф2-6-14/	86
0-221.4-84-14.00.00.00 СБ	Плита фундаментная Ф /Ф2-6-11; Ф2-6-12; Ф2-6-13; Ф2-6-14/ Сборочный чертеж	87
0-221.4-84-15.00.00.00	Плита фундаментная Ф /Ф2-8-21; Ф2-8-22; Ф2-8-23; Ф2-8-24; Ф2-10-21; Ф2-10-22; Ф2-10-23; Ф2-10-24/	88

продолжение

Обозначение	Наименование	Стр.
0-221.4-84-15.00.00.00 СБ	Плита фундаментная Ф /Ф2-8-21; Ф2-8-22; Ф2-8-23; Ф2-8-24; Ф2-10-21; Ф2-10-22; Ф2-10-23; Ф2-10-24/ Сборочный чертеж	89
0-221.4-84-16.00.00.00	Плита фундаментная Ф /Ф2-12-31; Ф2-12-32; Ф2-12-33; Ф2-12-34; Ф2-14-31; Ф2-14-32; Ф2-14-33; Ф2-14-34/	90
0-221.4-84-16.00.00.00 СБ	Плита фундаментная Ф /Ф2-12-31; Ф2-12-32; Ф2-12-33; Ф2-12-34; Ф2-14-31; Ф2-14-32; Ф2-14-33; Ф2-14-34/ Сборочный чертеж	91
0-221.4-84-17.00.00.00	Плита фундаментная Ф /Ф3-7-11; Ф3-7-12; Ф3-7-13; Ф3-7-14/	92
0-221.4-84-17.00.00.00 СБ	Плита фундаментная Ф /Ф3-7-11; Ф3-7-12; Ф3-7-13; Ф3-7-14/ Сборочный чертеж	93
0-221.4-84-18.00.00.00	Плита фундаментная Ф /Ф3-9-21; Ф3-9-22; Ф3-9-23; Ф3-9-24; Ф3-11-21; Ф3-11-22; Ф3-11-23; Ф3-11-24/	94
0-221.4-84-18.00.00.00 СБ	Плита фундаментная Ф /Ф3-9-21; Ф3-9-22; Ф3-9-23; Ф3-9-24; Ф3-11-21; Ф3-11-22; Ф3-11-23; Ф3-11-24/ Сборочный чертеж	95
0-221.4-84-19.00.00.00	Плита фундаментная Ф /Ф3-13-31; Ф3-13-32; Ф3-13-33; Ф3-13-34; Ф3-15-31; Ф3-15-32, Ф3-15-33; Ф3-15-34/	96
0-221.4-84-19.00.00.00 СБ	Плита фундаментная Ф /Ф3-13-31; Ф3-13-32; Ф3-13-33; Ф3-13-34; Ф3-15-31; Ф3-15-32; Ф3-15-33; Ф3-15-34/ Сборочный чертеж	97

Инв. № подл. | Подпись и д. | Взамен инв. №

Копировал

Формат А3

продолжение

Обозначение	Наименование	Стр.
0-221.4-84-20.00.00.00	Плита фундаментная Ф /Ф4-7-11; Ф4-7-12; Ф4-7-13; Ф4-7-14/	98
0-221.4-84-20.00.00.00СБ	Плита фундаментная Ф /Ф4-7-11; Ф4-7-12; Ф4-7-13; Ф4-7-14/ Сборочный чертеж	99
0-221.4-84-21.00.00.00	Плита фундаментная Ф /Ф4-9-21; Ф4-9-22; Ф4-9-23; Ф4-9-24; Ф4-11-21; Ф4-11-22; Ф4-11-23; Ф4-11-24/	100
0-221.4-84-21.00.00.00СБ	Плита фундаментная Ф /Ф4-9-21; Ф4-9-22; Ф4-9-23; Ф4-9-24; Ф4-11-21; Ф4-11-22; Ф4-11-23; Ф4-11-24/ Сборочный чертеж	101
0-221.4-84-22.00.00.00	Плита фундаментная Ф /Ф4-13-31; Ф4-13-32; Ф4-13-33; Ф4-13-34; Ф4-15-31; Ф4-15-32; Ф4-15-33; Ф4-15-34/	102
0-221.4-84-22.00.00.00СБ	Плита фундаментная Ф /Ф4-13-31; Ф4-13-32; Ф4-13-33; Ф4-13-34; Ф4-15-31; Ф4-15-32; Ф4-15-33; Ф4-15-34/ Сборочный чертеж	103
0-221.4-84-23.00.00.00	Плита фундаментная Ф /Ф5-16-11; Ф5-16-12; Ф5-16-13/	104
0-221.4-84-23.00.00.00СБ	Плита фундаментная Ф /Ф5-16-11; Ф5-16-12; Ф5-16-13/ Сборочный чертеж	105
0-221.4-84-24.00.00.00	Плита фундаментная Ф /Ф5-17-21; Ф5-17-22; Ф5-17-23; Ф5-17-24; Ф5-18-21; Ф5-18-22; Ф5-18-23; Ф5-18-24/	106
0-221.4-84-24.00.00.00СБ	Плита фундаментная Ф /Ф5-17-21; Ф5-17-22; Ф5-17-23; Ф5-17-24; Ф5-18-21; Ф5-18-22; Ф5-18-23; Ф5-18-24/ Сборочный чертеж	107

продолжение

Обозначение	Наименование	Стр
0-221.4-84-25.00.00.00	Плита фундаментная Ф /Ф5-19-31; Ф5-19-32, Ф5-19-33; Ф5-19-34; Ф5-20-31; Ф5-20-32; Ф5-20-33; Ф5-20-34/	108
0-221.4-84-25.00.00.00СБ	Плита фундаментная Ф /Ф5-19-31; Ф5-19-32; Ф5-19-33; Ф5-19-34; Ф5-20-31; Ф5-20-32; Ф5-20-33; Ф5-20-34/ Сборочный чертеж	109
0-221.4-84-03 ВС	Ведомость расхода стали на фундаментные плиты	110
0-221.4-84-26.00.00.00	Балка фундаментная БФ /БФ1, БФ2, БФ3/	115
0-221.4-84-26.01.00.00	Каркас пространственный КП /КП 13, КП 14, КП 15/	116
0-221.4.84-26.01.01.00	Каркас плоский КР /КР1, КР2, КР3/	117
0-221.4-84-00.01.00.00	Каркас пространственный КП /КП 1; КП 4/	118
0-221.4-84-00.02.00.00	Каркас пространственный КП /КП 2; КП3/	119
0-221.4-84-00.03.00.00	Каркас пространственный КП /КП5-15 ... КП5-60/	120
0-221.4-84-00.03.00.00СБ	Каркас пространственный КП /КП5-15 ... КП5-60/ Сборочный чертеж	121
0-221.4-84-00.04.00.00	Каркас пространственный КП /КП6-18 ... КП6-60/	122
0-221.4-84-00.04.00.00СБ	Каркас пространственный КП /КП6-18 ... КП6-60/ Сборочный чертеж	123

Инв. № подл. | Подпись и дата | Взам. инв. №

Копировал формат А3

продолжение

Обозначение	Наименование	Стр.
0-221.4-84-00.05.00.00	Каркас пространственный КП /КП 7-18 ... КП 7-60/	124
0-221.4-84-00.05.00.00СБ	Каркас пространственный КП /КП 7-18 ... КП 7-60/ Сборочный чертеж	125
0-221.4-84-00.06.00.00	Каркас пространственный КП /КП 8-15 ... КП 8-60/	126
0-221.4-84-00.06.00.00СБ	Каркас пространственный КП /КП 8-15 ... КП 8-60/ Сборочный чертеж	127
0-221.4-84-00.07.00.00	Каркас пространственный КП /КП 9-30 ... КП 12-30/	128
0-221.4-84-00.07.00.00СБ	Каркас пространственный КП /КП 9-30 ... КП 12-30/ Сборочный чертеж	129
0-221.4-84-00.00.01.00	Сетка С /С1 ... С8/	130
0-221.4-84-00.00.01.00СБ	Сетка С /С1 ... С8/ Сборочный чертеж	131
0-221.4-84-00.00.02.00	Сетка С /С9 ... С16/	132
0-221.4-84-00.00.02.00СБ	Сетка С /С9 ... С16/ Сборочный чертеж	133
0-221.4-84-00.00.03.00	Сетка С /С17, С18/	134
0-221.4-84-00.00.04.00	Сетка С /С20 ... С23/	135
0-221.4-84-00.00.05.00	Сетка С /С25 ... С31/	136
0-221.4-84-00.00.06.00	Сетка С /С32 ... С38/	137
0-221.4-84-00.00.07.00	Сетка С /С40 ... С47/	138
0-221.4-84-00.00.08.00	Изделие закладное МН /МН1, МН2/	139

продолжение

Обозначение	Наименование	Стр

Инв. № подл. | Подпись и дата | Взам. инв. №

Копировал

Формат А3

Серия 0-221 выпуск 4 „Унифицированные сборные фундаменты под колонны промышленных зданий" разработана в соответствии с заданием, утвержденным Главсредуралстроем Минтяжстроя СССР 31 октября 1984 года с целью расширения области применения сборных фундаментов, снижения трудозатрат и сокращения количества опалубочных форм.

Основные отличия фундаментов, разработанных в данном выпуске, обусловлены принятием способа формования элементов подколонников в горизонтальном положении в формах с раскрывающимися бортами. Это обеспечило возможность максимального укрупнения элементов подколонника с исключением стыков по их высоте, упростило конструкцию форм, условия укладки и уплотнения бетона.

Фундаментные плиты в выпуске 4 приняты по размерам и армированию такими же, как в выпуске 3, что позволяет использовать имеющиеся на заводах формы без существенной переделки.

Рабочие чертежи сборных фундаментов разработаны для их опытно-промышленного производства заводами железобетонных изделий по стендовой технологии.

1. Назначение и область применения

1.1. Сборные железобетонные фундаменты, разработанные в данном выпуске, предназначены преимущественно для применения под типовые железобетонные колонны каркасов промышленных и общественных зданий по сериям: 1.020-1/83; 1.420; 1.423; 1.424 и 1.427.

1.2. Возможно применение сборных фундаментов для опирания стальных типовых колонн по сериям 1.423-4 и 1.424-4, при этом в верхнюю часть подколонников, имеющую прямоугольное сечение в плане, устанавливается блок анкерных болтов.

1.3. В случае применения фундаментов под конструкции технических этажей на высокие подколонники могут непосредственно опираться ригели сборных или сборно-монолитных перекрытий.

1.4. Нагрузки, на которые рассчитаны фундаменты, охватывают большую часть возможных нагрузок на фундаменты, приведенных в типовых сериях колонн.

1.5. Сборные фундаменты предназначены для применения в грунтах с расчетным давлением до 0,7 МПа (7 кгс/см²).

1.6. В случае применения фундаментов при агрессивных грунтовых водах требования к материалам фундаментов и антикоррозийной защите принимать в соответствии с СНиП II-28-73* „Защита строительных конструкций от коррозии."

Инв. № подл.	Подпись и дата	Взам. инв. №				

Нач. отд.	Лозина		26.12.84	0-221.4-84-00ПЗ			
Н. контр.	Лобова						
Гл. констр.	Одарченко			Пояснительная записка	Стадия	Лист	Листов
Рук. гр.					Р	1	26
Разраб.	Одарченко				Уральский Промстройниипроект		
Пров.	Романова						
Исполн.	Верходанова						

Копировал

Формат А3

2. Конструктивная часть

2.1. Сборные фундаменты состоят из квадратных или прямоугольных в плане опорных плит и блоков подколонника с сечением в форме двутавра. Опорные плиты устанавливаются на песчано-гравийную подготовку со строго горизонтальной поверхностью, как правило, с ориентацией большего размера в направлении действия большего изгибающего момента.

При глубинах заложения фундаментов до отметки −7,0м на фундаментную плиту устанавливается один блок подколонника, имеющий в верхней части оголовок прямоугольного сечения, в котором выполнен стакан для соединения фундамента с колоннами каркаса. При большей глубине заложения на опорной плите монтируется вначале промежуточный блок двутаврового сечения высотой 3,0м, а затем с ним стыкуется верхний блок подколонника требуемой высоты.

Размеры верхних блоков по высоте могут изменяться с шагом 0,3м.

Для устройства фундаментов в температурных швах разработаны специальные опорные плиты, на которых могут монтироваться сразу два подколонника.

2.2. Схемы расположения элементов фундаментов и таблица их применения в зависимости от сечения железобетонных колонн даны на листах 4...7.

2.3. Пример использования верхних блок-стаканов под типовые стальные колонны приведен на листе 8.

Минимальная привязка болтов от края блока должна быть не менее 150мм. Если размеры блока недостаточны для расположения болтов по рабочим чертежам типовых серий, то болты следует располагать в соответствии с рекомендациями авторского свидетельства № 667659 „База стальных двухветвевых колонн."

Для двухветвевых колонн под каждую ветвь устанавливается отдельный блок-стакан. Оба блока монтируются на одну плиту с поворотом её на 90°.

В конкретном проекте в зависимости от нагрузки, передаваемой стальной колонной, необходимо выполнить армирование прямоугольной части верхнего блок-стакана вместо пространственных каркасов КП1...КП4.

2.4. Отметка верха сборных фундаментов настоящей серии принята равной −0,15м. Опирание фундаментных балок рекомендуется выполнять на верхний обрез фундамента: при наличии навесных панельных стен применять балки по серии 1.415-1 вып 1 с арматурными выпусками; при наличии самонесущих панельных стен и кирпичных участков стен возможно применение фундаментных балок по чертежам № АС-13-167/1, разработанным трестом Уралтяжтрубстрой.

2.5. В настоящем выпуске дополнительно разработаны три укороченные фундаментные балки длиной 4,25м, 4,55м и 4,95м для применения в крайних пролетах, в пролетах у температурных швов и при устройстве фундаментов из блоков шириной 1,0м.

Инв. № подл. | Подпись и дата | Взам. инв. №

2.6. На листах 9,10 приведены примеры устройства консолей для опирания ригелей перекрытий подвалов и фундаментных балок под кирпичные стены для фундаментов глубокого заложения. При глубине заложения фундаментов до 4,0м рекомендуется выполнять опирание балок и ригелей на монолитные столбики.

2.7. Если при подборе элементов сборная фундаментная плита не подходит по расчету, возможна установка сборных блок-стаканов на монолитную железобетонную плиту, разрабатываемую в конкретном проекте. При этом пространственный арматурный каркас, устанавливаемый в монолитную плиту, должен изготавливаться с точностью, обеспечивающей соосность его стержней с выпусками из сборных блоков подколонника в соответствии с требованиями ГОСТ 10922-75.

2.8. Промежуточный блок и верхний блок-стакан устанавливаются на слой из пластичного цементного раствора марки 200 толщиной 10мм на отсеянном песке.

2.9. Фундаментная плита и блок-стаканы имеют арматурные выпуски, которые свариваются при помощи ванной сварки по узлу „1" на листе 7 после монтажа сборных элементов.

Производство сварки допускается после установления соответствия проектному положению в плане верха подколонника с отклонением осей блока от разбивочных не более ±10мм и после набора раствором швов прочности не менее 4,0 МПа (40 кг/см²)

2.10. Подрезки бетона в полках блоков подколонника в местах расположения арматурных выпусков после их сварки должны быть омоноличены мелкозернистым бетоном марки 400 с тщательным уплотнением с помощью специальных вибропрессующих опалубок.

Работа бетона омоноличивания учтена в расчете подколонника на косое внецентренное сжатие.

2.11. Заполнение зазоров между колонной и стенками стакана производится бетоном марки 300 на мелком щебне с тщательным вибрированием.

2.12. Плиты фундаментов устанавливаются на песчано-гравийную подготовку толщиной 100мм Размеры подготовки в плане должны превышать размеры фундаментной плиты на 100мм в каждом направлении.

2.13. Обратную засыпку пазух фундаментов выполнять в соответствии с СНиП III-8-76 „Земляные сооружения. Правила производства и приемки работ."

Инв. № подл. | Подпись и дата | Взам. инв. №

Схемы расположения элементов рядовых фундаментов

Для Нф ≤ 7,05 м

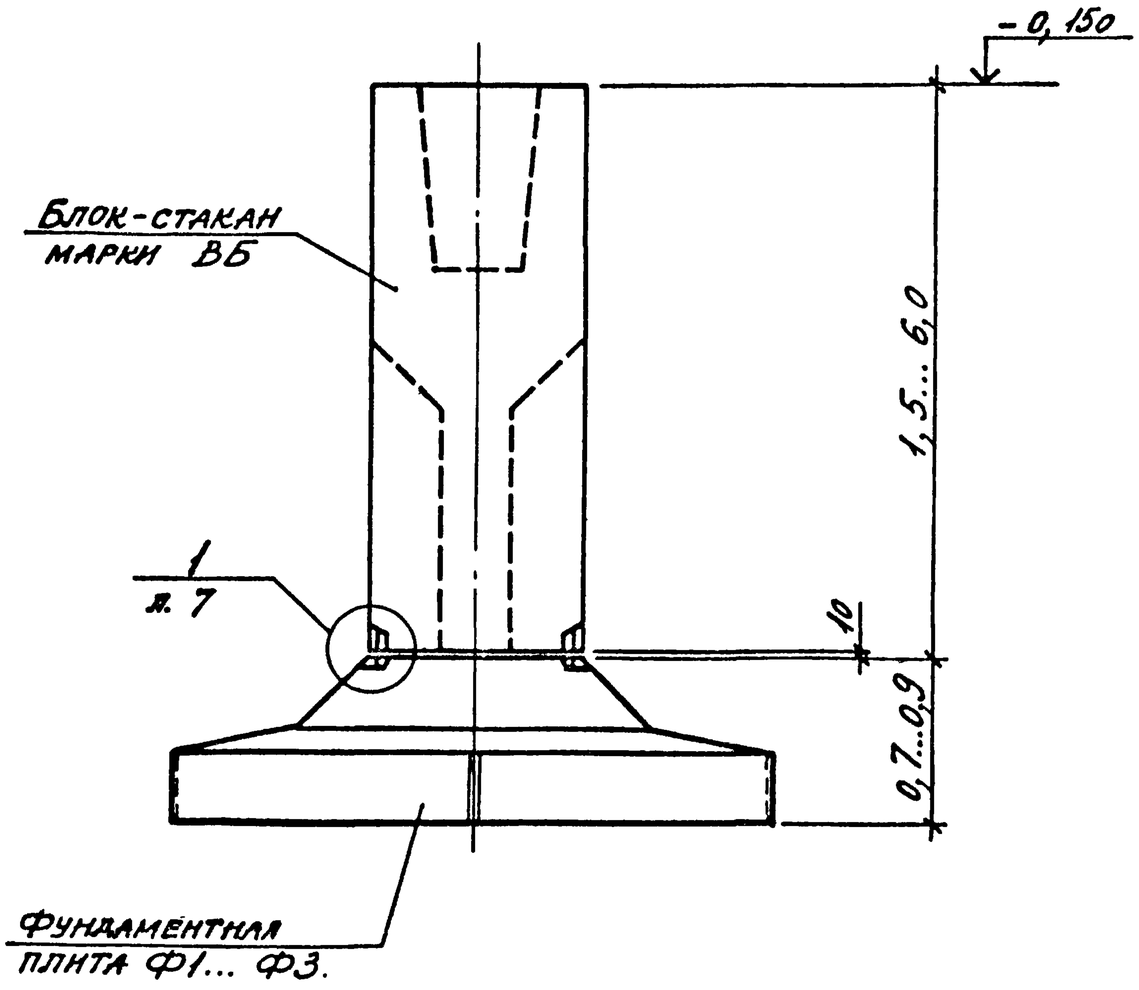

Для Нф > 7,05 м

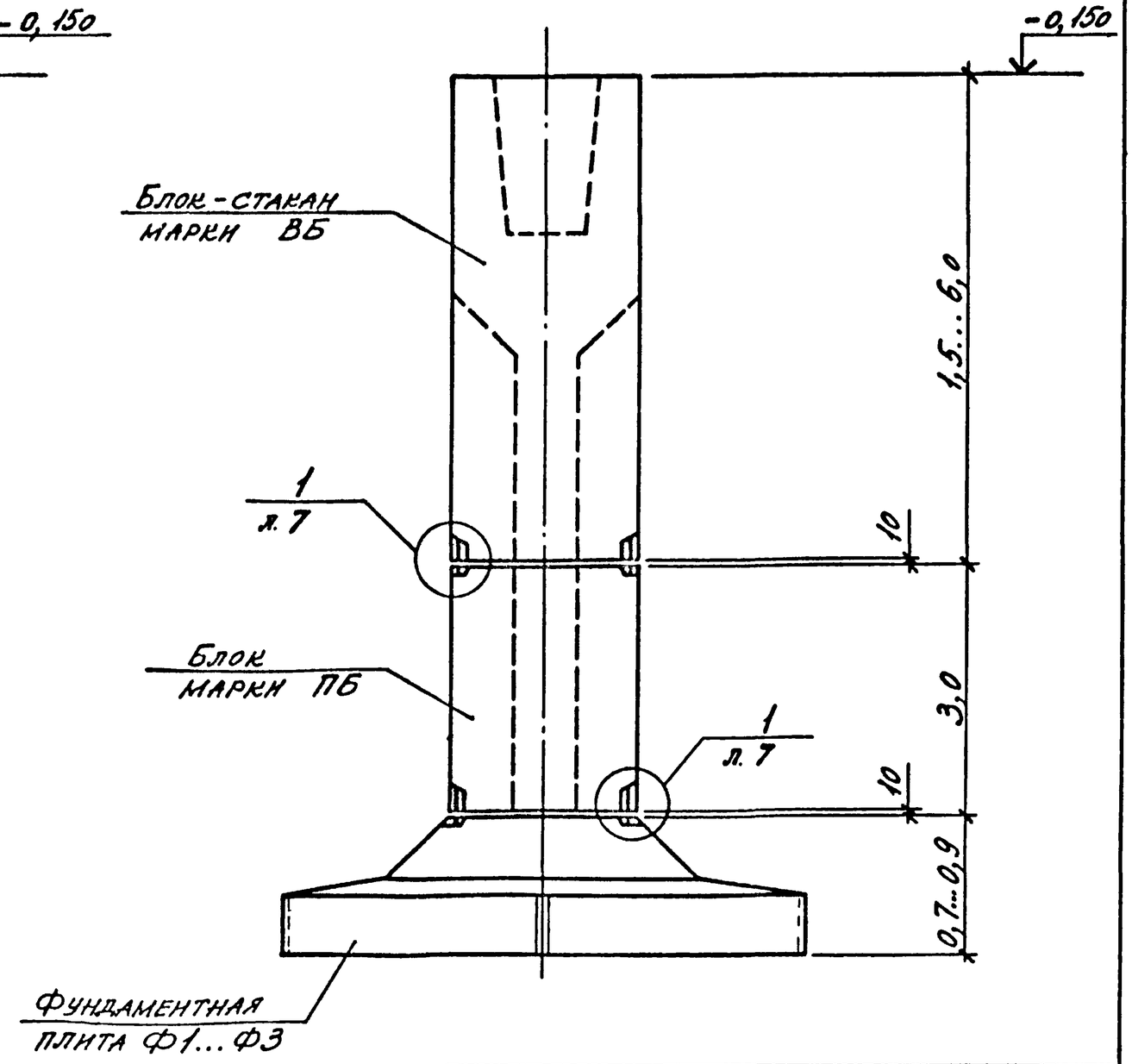

Инв. N подл.	Подпись и дата	Взам. инв. N	

Схемы расположения элементов фундаментов в температурных швах

Для Hф ≤ 7,05 м

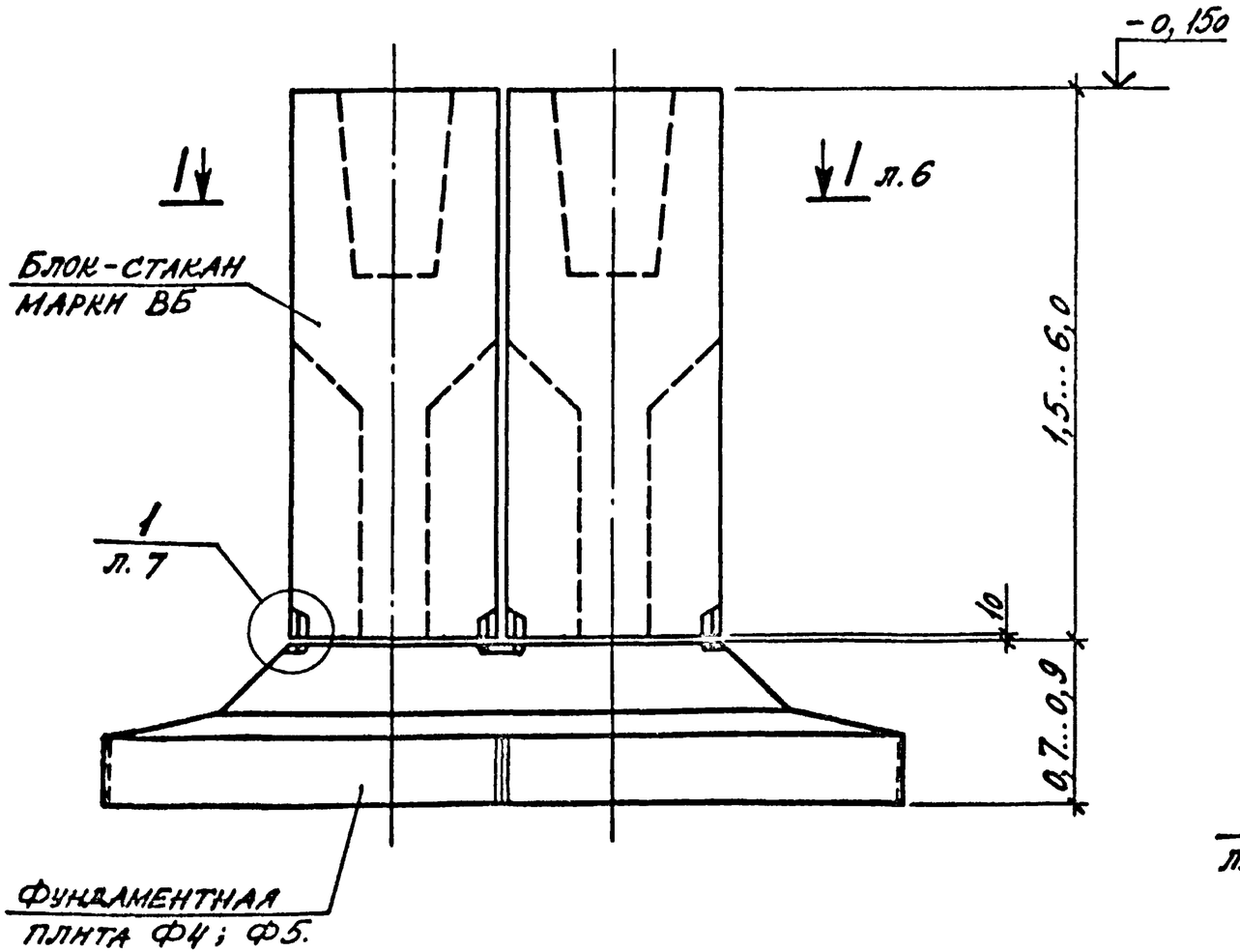

Для Hф > 7,05 м

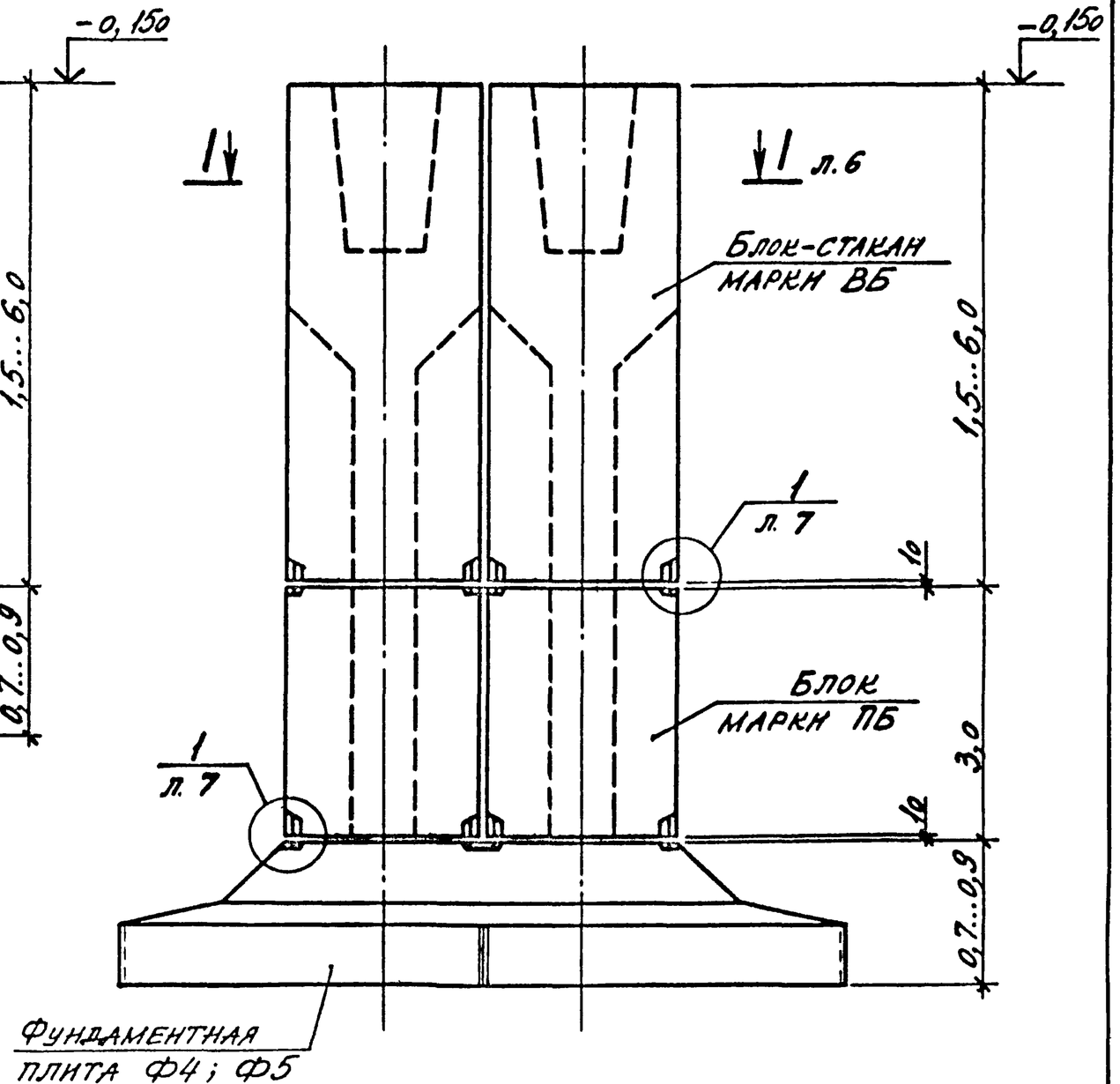

Инв. N подл.	Подпись и дата	Взам. инв. N

0-221.4-84-00ПЗ

Лист 5

Копировал

Формат А3

1 – 1

Для блоков шириной 900 мм

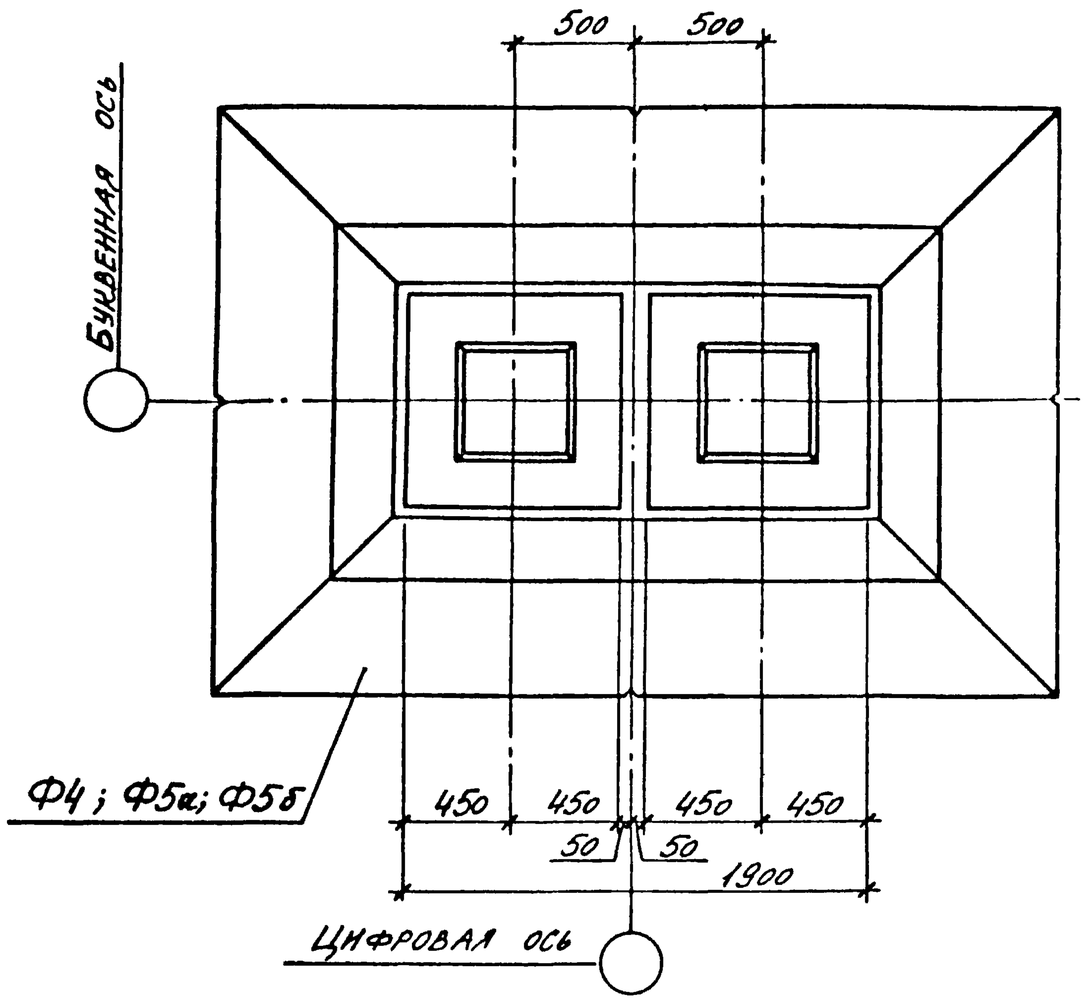

Для блоков шириной 1000 мм

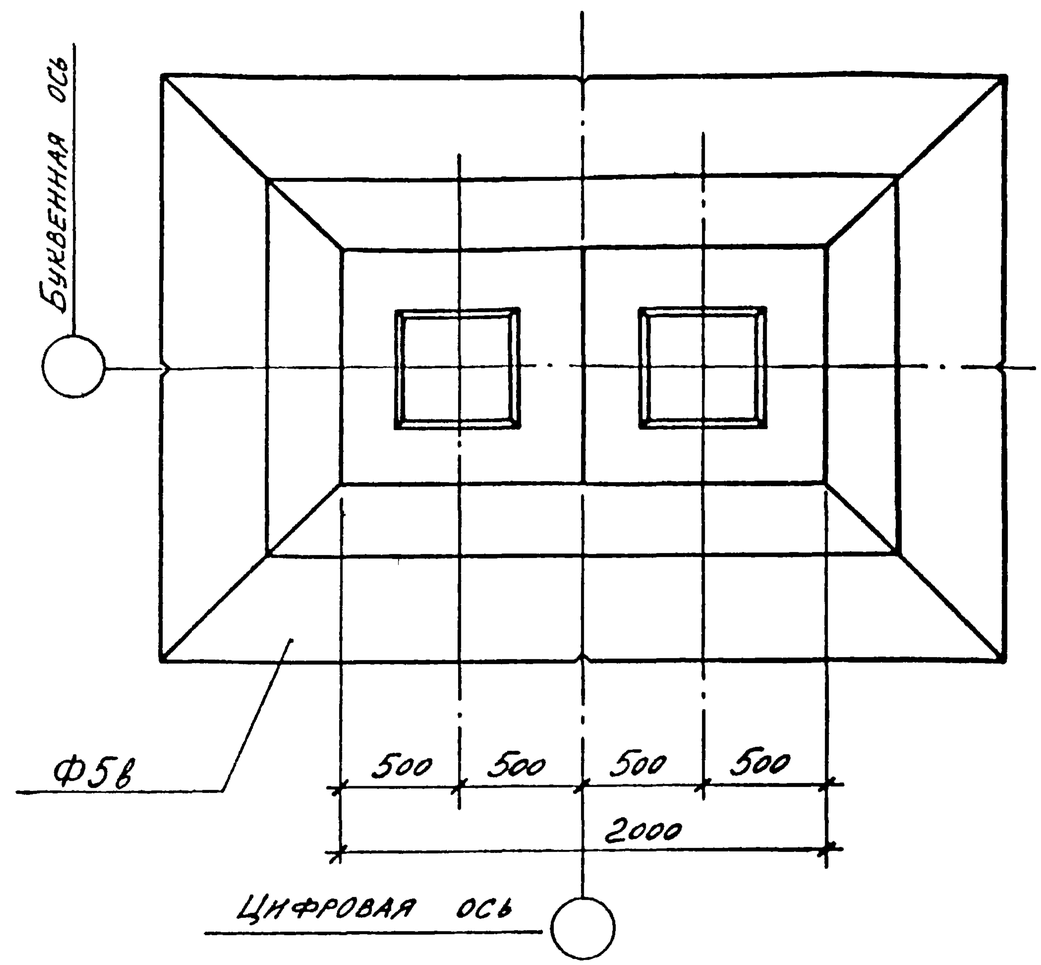

Инв. N подл.	Подпись и дата	Взам. инв. N

Копировал

Формат А3

Таблица применения сборных элементов фундаментов

Сечение колонны: эскиз	Сечение колонны: a×b, мм	Глубина заделки колонны, мм	Марка верхнего блок-стакана	Марка промежуточного блока для Hф > 7,0 м	Марка плиты для рядовых фундаментов	Марка плиты для фундаментов в температурных швах
	300 × 300	650	ВБ9.10... -1	ПБ9.10.30	Ф1	Ф4
	300 × 400	750	ВБ9.10... -2			
	300 × 500		ВБ9.10... -3			
	400 × 400		ВБ9.10... -4			
	400 × 500		ВБ9.10... -5			
	400 × 600		ВБ9.12... -1	ПБ9.12.30	Ф2а	Ф5б
	400 × 600	1000	ВБ9.12... -2			
	400 × 700	900	ВБ9.12... -3			
	400 × 800		ВБ9.14... -1	ПБ9.14.30	Ф3	Ф5а
	400 × 900	1050	ВБ9.14... -2			
	450 × 450	750	ВБ10.12... -1	ПБ10.12.30	Ф2б	Ф5в
	500 × 500					
	500 × 600		ВБ10.12... -2			

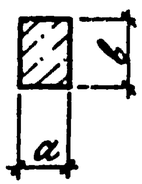

В марках верхних блок-стаканов условно опущен цифровой индекс, обозначающий длину блока.

В марках плит указан только индекс, характеризующий типоразмер плиты в плане по верху. Буквенные индексы (а,б,в) характеризуют привязку арматурных выпусков для крепления блоков в зависимости от их размеров.

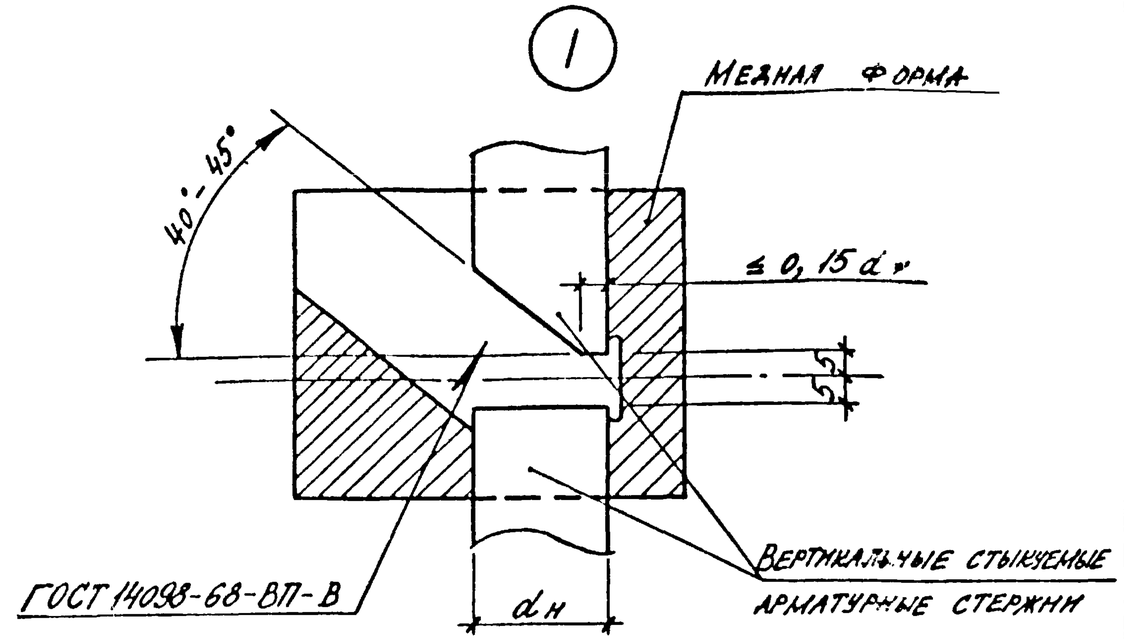

1. Сварку выпусков вертикальной арматуры производить ванной полуавтоматической сваркой под флюсом в инвентарных медных формах. (Возможно соединение вертикальных стыкуемых стержней при помощи ручной ванной сварки на стальных скобах-подкладках).

2. Сварку выполнять в соответствии с требованиями ГОСТ 14098-68 и „Инструкции по сварке соединений арматуры и закладных деталей железобетонных конструкций" СН 393-78.

3. Отклонение положения угловых стержней, подлежащих сварке встык, от проектного на торцах изделий не должно превышать 0,1 диаметра стержня.

Инв. N подл. | Подпись и дата | Взам. инв. N

Пример использования сборных блок-стаканов под типовые стальные колонны

Для колонн сплошного сечения.

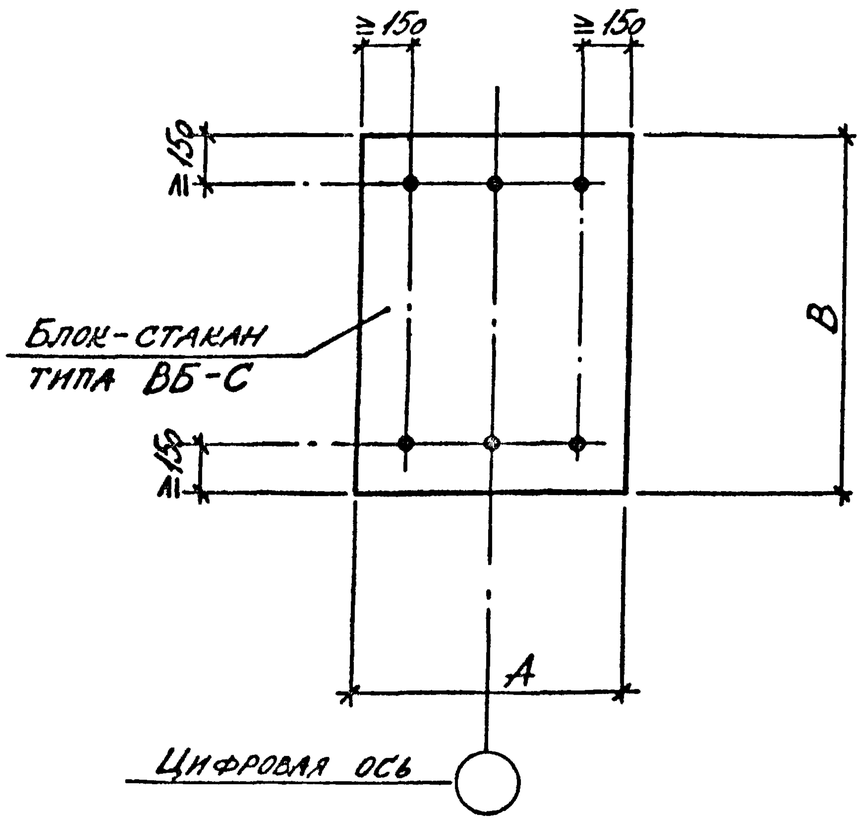

Для двутавровых колонн

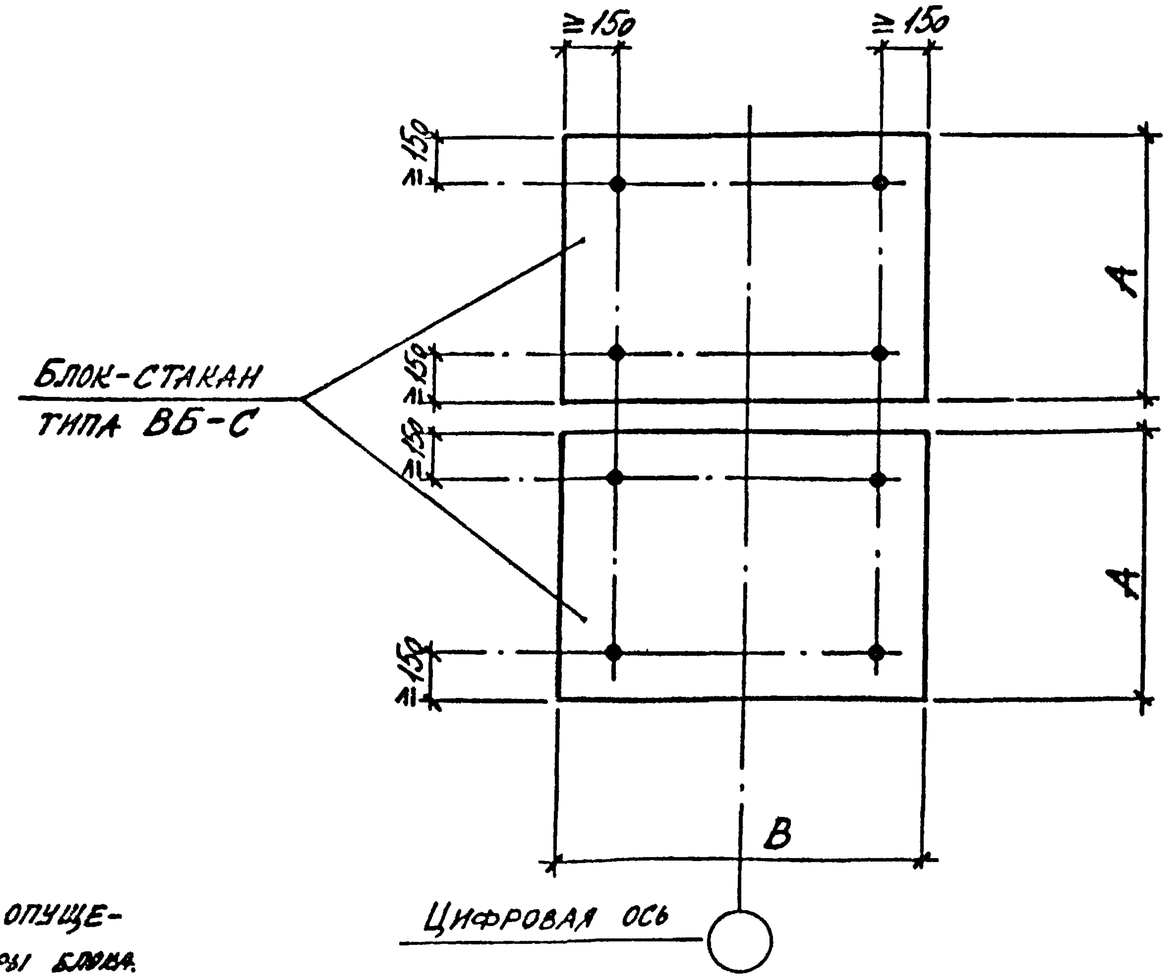

В марках верхних блок-стаканов условно опущены цифровые индексы, обозначающие размеры блока.

При применении блоков под стальные колонны в марку добавляется индекс „С."

Пример: ВБ 10. 12. 15 - С.

0-221.4-84-00ПЗ	Лист 8

Инв. № подл. | Подпись и дата | Взам. инв. №

Копировал

Формат А3

Пример устройства консолей для опирания ригелей перекрытий подвалов

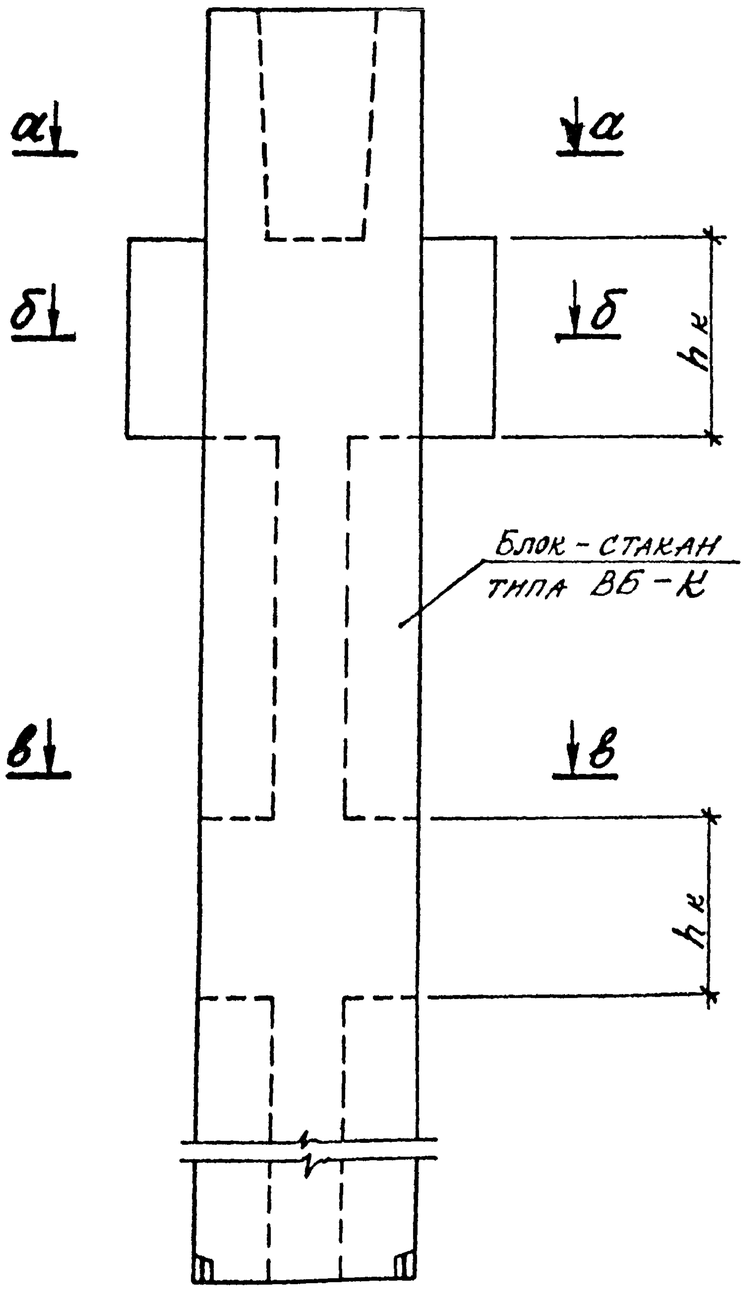

а – а

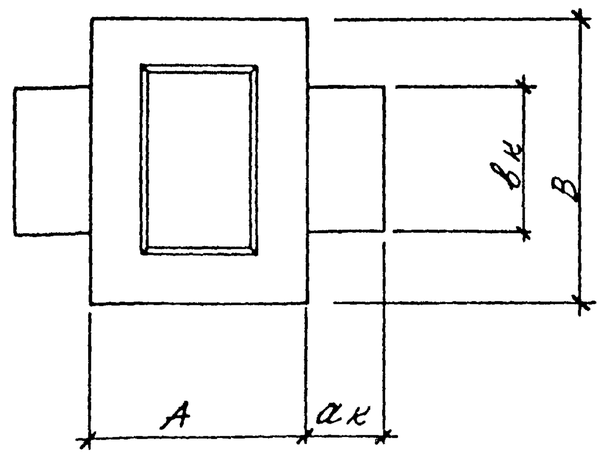

б – б

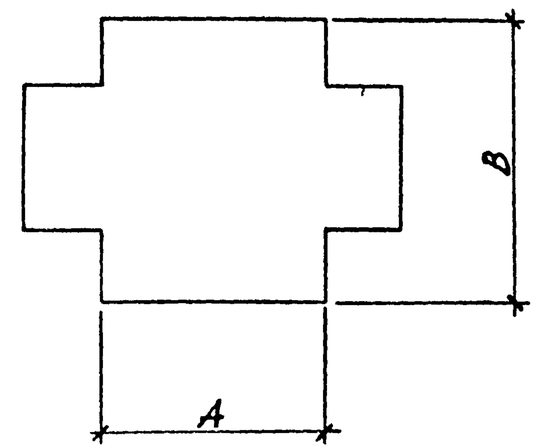

в – в

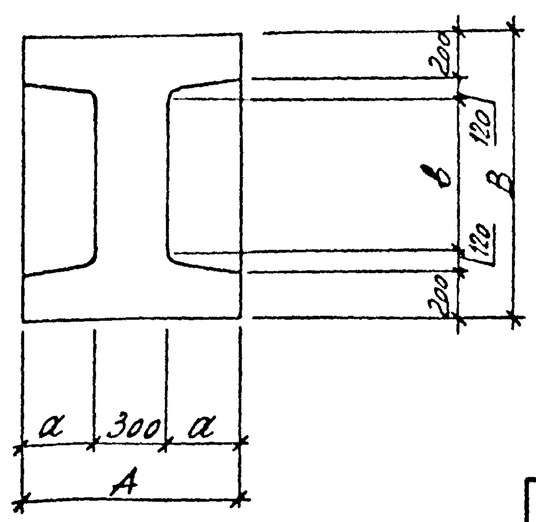

Размеры консолей: $a_к$, $b_к$ и $h_к$ и их армирование определяются в конкретном проекте в зависимости от принятой нагрузки.

Расход арматуры на консоли учитывается дополнительно. В марку блока добавляется индекс К.

Пример: ВБ9. 12.27-1-К.

Инв. № подл.	Подпись и дата	Взам. инв. №

Пример устройства консолей для опирания фундаментных балок

Для крайних рядов фундаментов.

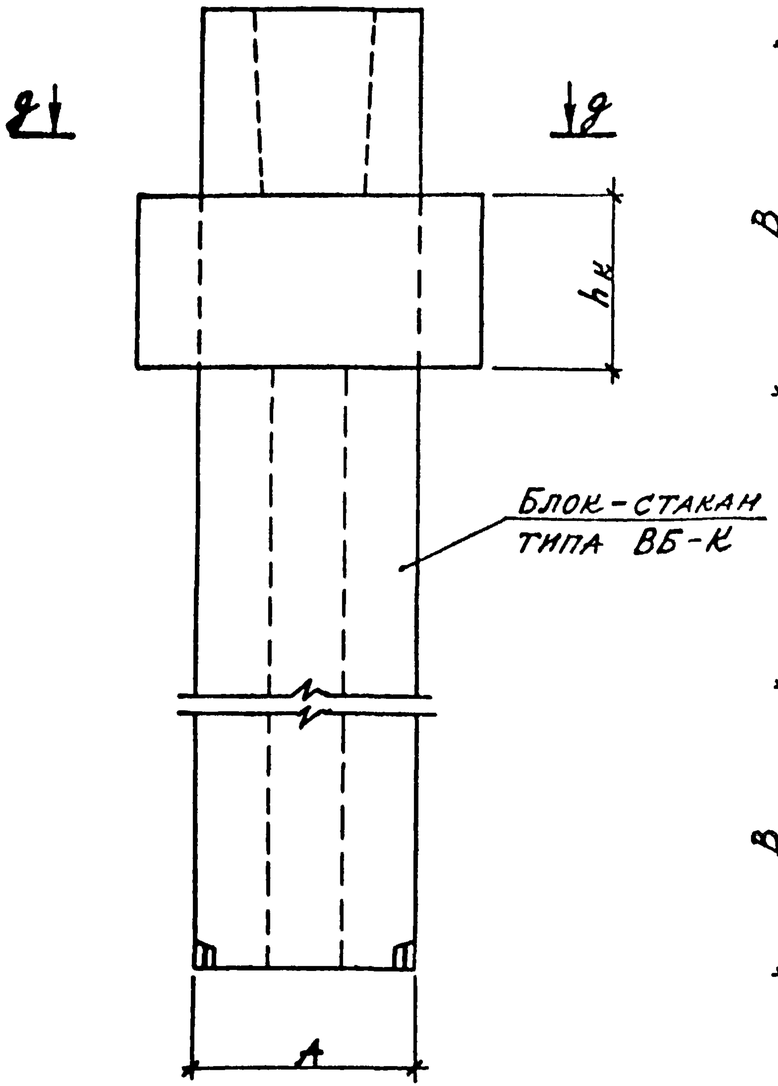

g — g
Для кирпичных стен б=510 мм

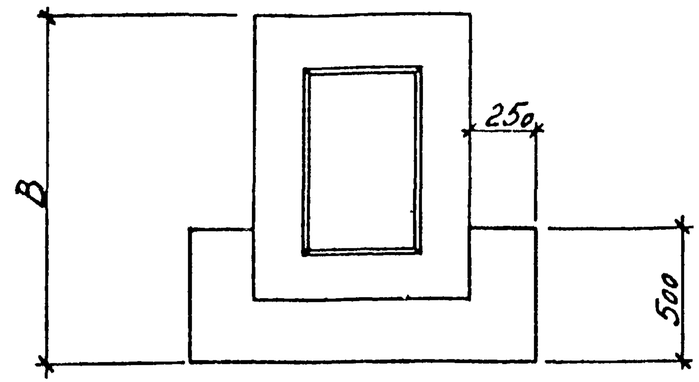

g — g
Для кирпичных стен б=380 мм

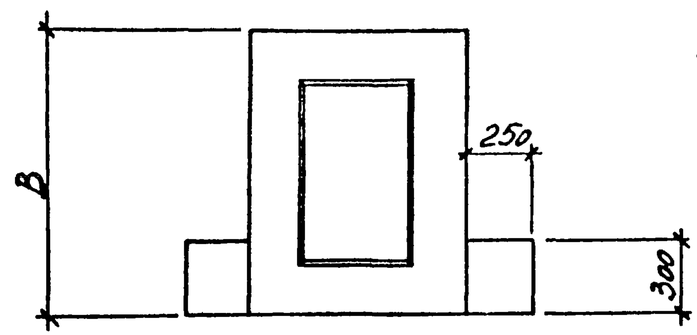

Для средних рядов фундаментов

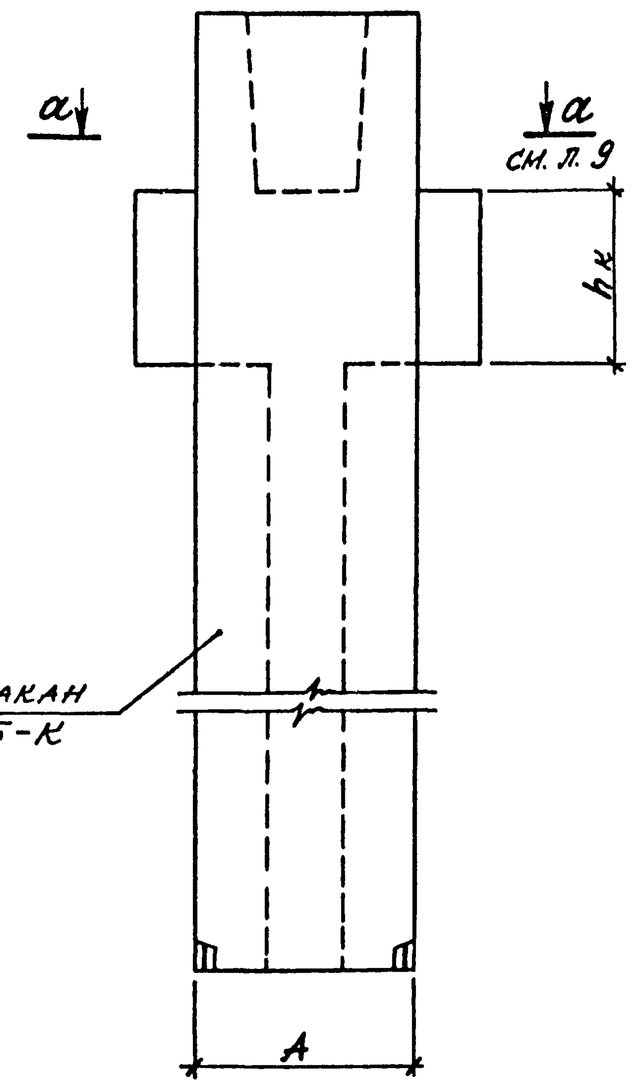

Инв. № подл.	Подпись	Дата	Взам. инв. №

0-221.4-84-00 ПЗ	Лист 10

Копировал

Формат А3

3. Марки фундаментов и номенклатура

3.1. В выпуске 4 разработаны верхние блок-стаканы, промежуточные блоки и фундаментные плиты для рядовых фундаментов и в местах температурных швов.

3.2. Верхние блок-стаканы по размерам в плане имеют 4 типоразмера, по высоте – 16 типоразмеров, начиная от 1,5м или от 1,8м в зависимости от необходимой заделки колонны в стакан до 6,0м с градацией через 0,3м.

Промежуточные блоки имеют в плане такие же размеры, как и верхние блок-стаканы, а по высоте один размер – 3,0м для набора требуемой высоты фундаментов глубокого заложения.

Фундаментные плиты по верху имеют пять типоразмеров в зависимости от типов и различной установки блоков для рядовых фундаментов и в температурных швах.

По подошве фундаментные плиты имеют двадцать типоразмеров, а по высоте три – 0,7м; 0,8м и 0,9м.

3.3. Маркировка блок-стаканов и фундаментных плит принята из буквенных и цифровых индексов. Буквенный индекс обозначает вид конструкции: блок-стакан верхний – ВБ, блок промежуточный – ПБ, фундаментная плита – Ф.

Цифровые индексы для верхних блок-стаканов состоят из двух групп: в первой группе цифры обозначают размеры блока в плане и по высоте в дм, во второй группе цифра обозначает типоразмер блока в зависимости от размеров колонны.

Пример: ВБ9.10.45-1 блок-стакан верхний с размерами в плане 900×1000мм и высотой 4500мм, первый типоразмер по сечению колонны, заделываемой в стакан.

Если блок-стакан применяется для опирания стальных колонн, то во второй группе вместо цифрового индекса ставится буква С: ВБ9.10.45-С.

Если блок-стакан выполняется с консолями для опирания ригелей или фундаментных балок, то в марке блока в третьей группе ставится буквенный индекс К: ВБ9.10.45-3-К.

В марках промежуточных блоков цифры обозначают размеры блока в плане и по высоте в дм

Пример: ПБ9.10.30 – промежуточный блок с размерами 900×1000мм в плане и 3000мм по высоте.

Марка фундаментных плит состоит из трех групп. В первой группе цифра, стоящая после буквы Ф обозначает типоразмер плиты по верху, вторая группа цифр обозначает типоразмер плиты по подошве, в третьей группе первая цифра обозначает типоразмер по высоте плиты, вторая цифра – несущую способность плиты.

Инв. № подл. | Подпись и дата | Взам. инв. №

Первая группа дополняется цифрой перед буквой Ф, обозначающей принятую марку закладной детали. В зависимости от диаметра выпуска из блока, устанавливаемого на плиту, приняты две марки закладных деталей в плитах При диаметре стыкуемого стержня 28мм (в верхних блок-стаканах высотой ≤3,0м) в плитах должна устанавливаться закладная деталь МН1. При диаметре стыкуемого стержня 32мм (в верхних блок-стаканах высотой >3,0м) и 36мм (в промежуточных блоках) в плитах должна устанавливаться закладная деталь МН2.

В маркировке плиты буква и цифра перед ней означают:

1Ф – условное обозначение фундаментной плиты с закладной деталью МН1;

2Ф – условное обозначение фундаментной плиты с закладной деталью МН2.

Буквенные индексы в третьей группе (а, б, в) характеризуют привязку закладной детали в зависимости от размеров блок-стаканов, устанавливаемых на плите (см. таблицу применения сборных элементов фундаментов на листе 7).

Пример: 1Ф5-20-32а – фундаментная плита с закладной деталью МН1 пятого типоразмера по верху, двадцатого по подошве, третьего по высоте и второго по несущей способности.

Номенклатура верхних блок-стаканов приведена на л. 13...15, промежуточных блоков – на л. 16, фундаментных плит – на л. 17...22, фундаментных балок – на л. 22.

Инв. № подл. | Подпись и дата | Взам. инв. №

Номенклатура верхних блок-стаканов

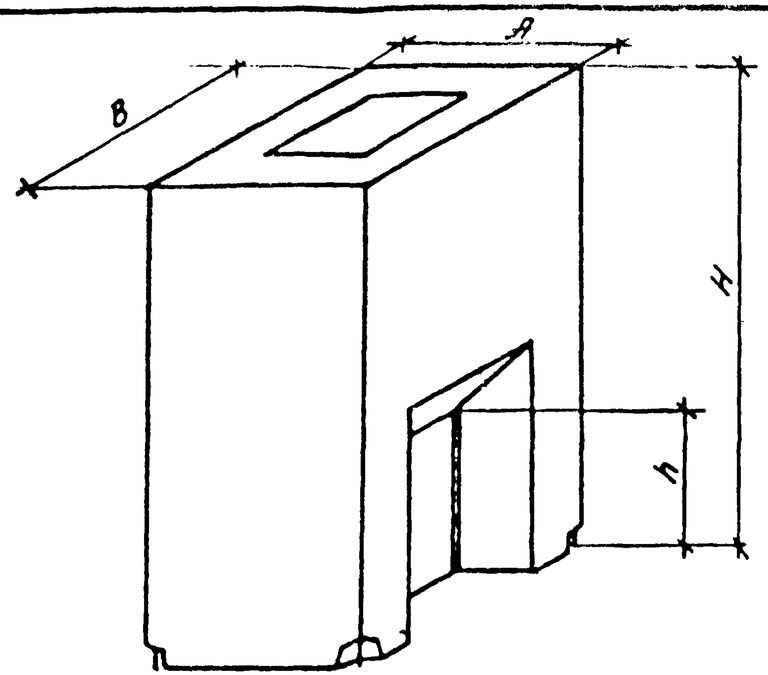

Таблица 1

Обозначение	Марка блока	Размеры, мм				Марка бетона	Расход материалов		Масса блока, кг	Примечание
		A	B	H	h		бетон, м³	арматура, кг		
0-221.4-84- 01.00.00.00	ВБ9.10.15	900	1000	1490	90	300	1,23	104,3	3060	
-01	ВБ9.10.18			1790	390		1,41	114,5	3520	
-02	ВБ9.10.21			2090	690		1,60	124,7	3990	
-03	ВБ9.10.24			2390	990		1,78	135,2	4450	
-04	ВБ9.10.27			2690	1290		1,97	145,4	4940	
-05	ВБ9.10.30			2990	1590		2,16	155,7	5400	
-06	ВБ9.10.33			3290	1890		2,34	185,4	5860	
-07	ВБ9.10.36			3590	2190		2,53	197,1	6320	
-08	ВБ9.10.39			3890	2490		2,71	209,5	6790	
-09	ВБ9.10.42			4190	2790		2,90	221,7	7250	
-10	ВБ9.10.45			4490	3090		3,08	233,7	7710	
-11	ВБ9.10.48			4790	3390		3,27	245,8	8170	
-12	ВБ9.10.51			5090	3690		3,45	258,0	8640	

В маркировке блоков условно опущен индекс, характеризующий размеры стакана в зависимости от устанавливаемой колонны.

Инв.№ подл. | Подпись | Дата | Взамен инв.№

Продолжение табл. 1

Обозначение	Марка блока	Размеры, мм A	B	H	h	Марка бетона	Расход материалов: бетон $м^3$	арматура кг	Масса блока, кг	Примечание
-13	ВБ9.10.54	900	1000	5390	3990	300	3,64	270,0	9100	
-14	ВБ9.10.57			5690	4290		3,82	281,9	9590	
-15	ВБ9.10.60			5990	4590		4,02	294,0	10050	
0-221.4-84-02.00.00.00	ВБ9.12.18		1200	1790	90		1,64	131,3	4100	
-01	ВБ9.12.21			2090	390		1,84	142,3	4610	
-02	ВБ9.12.24			2390	690		2,04	153,5	5100	
-03	ВБ9.12.27			2690	990		2,24	164,3	5610	
-04	ВБ9.12.30			2990	1290		2,45	175,4	6120	
-05	ВБ9.12.33			3290	1590		2,65	205,6	6640	
-06	ВБ9.12.36			3590	1890		2,86	218,4	7150	
-07	ВБ9.12.39			3890	2190		3,06	231,3	7660	
-08	ВБ9.12.42			4190	2490		3,27	244,0	8170	
-09	ВБ9.12.45			4490	2790		3,47	256,8	8690	
-10	ВБ9.12.48			4790	3090		3,68	269,4	9200	
-11	ВБ9.12.51			5090	3390		3,88	282,9	9710	
-12	ВБ9.12.54			5390	3690		4,08	295,2	10200	
-13	ВБ9.12.57			5690	3990		4,28	307,6	10710	
-14	ВБ9.12.60			5990	4290		4,47	320,4	11220	
0-221.4-84.-03.00.00.00	ВБ9.14.18		1400	1790	90		1,81	147,6	4520	
-01	ВБ9.14.21			2090	390		2,03	160,0	5090	
-02	ВБ9.14.24			2390	690		2,26	172,6	5650	
-03	ВБ9.14.27			2690	990		2,47	185,1	6190	
-04	ВБ9.14.30			2990	1290		2,70	197,6	6750	
-05	ВБ9.14.33			3290	1590		2,92	229,5	7310	
-06	ВБ9.14.36			3590	1890		3,14	243,7	7850	

Инв.№ подл. | Подпись и дата | Взамен инв.№

Продолжение табл. 1

Обозначение	Марка блока	Размеры, мм				Марка бетона	Расход материалов		Масса блока, кг	Примечание
		A	B	H	h		бетон, м³	арматура кг		
-07	ВБ9.14.39	900	1400	3890	2190	300	3,36	258,1	8410	
-08	ВБ9.14.42			4190	2490		3,59	272,4	8970	
-09	ВБ9.14.45			4490	2790		3,81	286,7	9540	
-10	ВБ9.14.48			4790	3090		4,03	301,0	10070	
-11	ВБ9.14.51			5090	3390		4,25	315,3	10640	
-12	ВБ9.14.54			5390	3690		4,48	330,0	11200	
-13	ВБ9.14.57			5690	3990		4,69	343,7	11740	
-14	ВБ9.14.60			5990	4290		4,92	358,0	12300	
0-221.4-84-04.00.00.00	ВБ10.12.15	1000	1200	1490	90		1,49	121,1	3720	
-01	ВБ10.12.18			1790	390		1,71	133,7	4270	
-02	ВБ10.12.21			2090	690		1,93	146,3	4810	
-03	ВБ10.12.24			2390	990		2,14	159,0	5360	
-04	ВБ10.12.27			2690	1290		2,36	171,7	5900	
-05	ВБ10.12.30			2990	1590		2,59	184,2	6470	
-06	ВБ10.12.33			3290	1890		2,81	216,3	7020	
-07	ВБ10.12.36			3590	2190		3,03	230,7	7560	
-08	ВБ10.12.39			3890	2490		3,24	245,2	8110	
-09	ВБ10.12.42			4190	2790		3,46	259,7	8650	
-10	ВБ10.12.45			4490	3090		3,68	274,0	9200	
-11	ВБ10.12.48			4790	3390		3,90	288,5	9740	
-12	ВБ10.12.51			5090	3690		4,12	303,0	10290	
-13	ВБ10.12.54			5390	3990		4,33	317,4	10830	
-14	ВБ10.12.57			5690	4290		4,55	331,7	11380	
-15	ВБ10.12.60			5990	4590		4,78	346,0	11950	

Инв. № подл. | Подпись и дата | Взам. инв. №

Копировал

Формат А3

Номенклатура промежуточных блоков

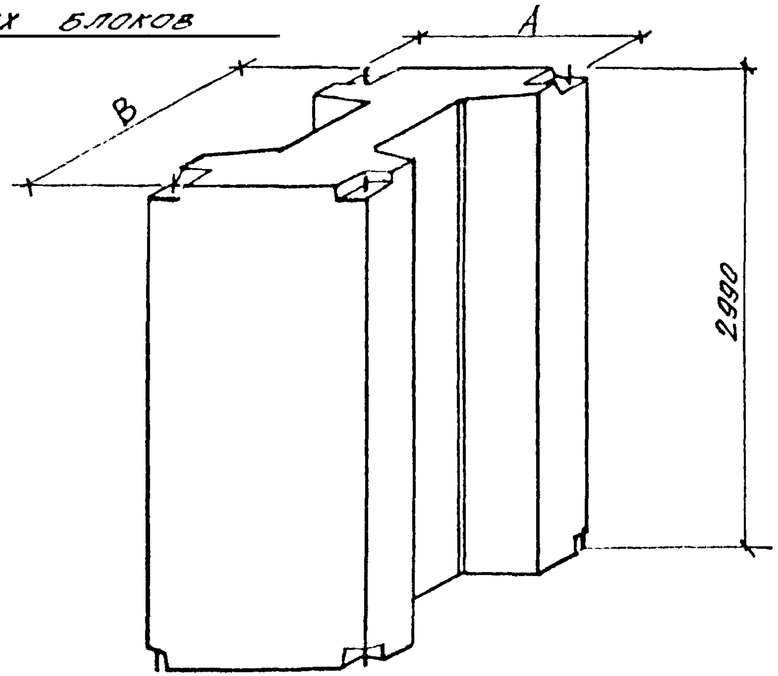

Таблица 2

Обозначение	Марка блока	Размеры, мм				Марка бетона	Расход материалов		Масса блока, кг	Примечание
		A	B				Бетон, $м^3$	Арматура, кг		
0-221.4-84-05 00 00 00	ПБ9.10.30	900	1000			400	1,85	155,9	4620	
-01	ПБ9.12.30		1200				2,05	164,0	5120	
-02	ПБ9.14.30		1400				2,25	181,3	5620	
-03	ПБ10.12.30	1000	1200				2,18	172,2	5450	

Взам. инв. №
Подпись и дата
Инв. № подл.

Номенклатура фундаментных плит

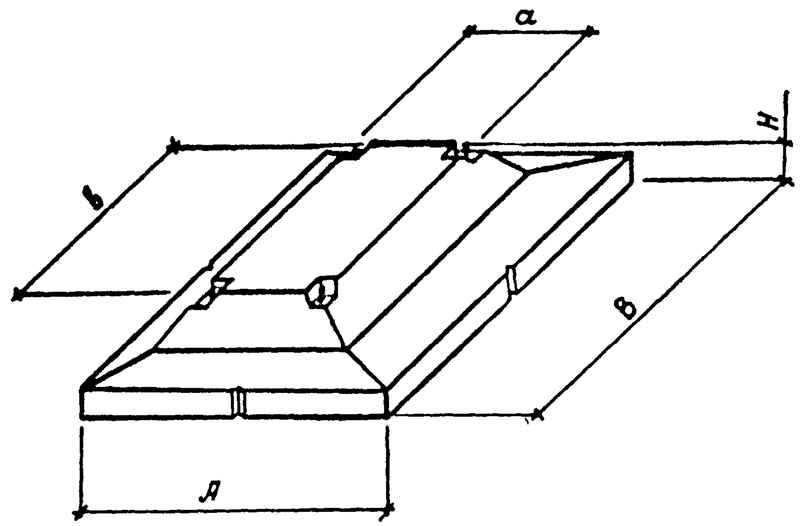

Таблица 3

Обозначение	Марка плиты	Размеры, мм					Марка бетона	Расход материалов			Масса плиты, кг
		а	в	А	В	Н		бетон, м³	арматура с учетом БГ		
									МН1	МН2	
0-221.4-84-11.00.00.00	ФП-1-11	1000	1000	1800	1800	700	200	1,4	45,7	65,7	3430
-01	ФП-1-12								65,4	85,4	
-02	ФП-1-13								77,7	97,7	
-03	ФП-1-14						300		88,2	108,2	
0-221.4-84-12.00.00.00	ФП-2-21	1000	1000	2100	2100	800	200	2,0	53,0	73,0	4900
-01	ФП-2-22								79,8	99,8	
-02	ФП-2-23								96,5	116,5	
-03	ФП-2-24						300		115,4	135,4	

В маркировке плит условно опущены индексы, характеризующие марку закладной детали и её привязку в зависимости от размеров блока, устанавливаемого на плиту. В конкретном проекте перед обозначением плиты ставится индекс 1, если принята закладная деталь МН1 и индекс 2, если принята МН2

Инв № подл | Подпись и дата | Взамен инв №

продолжение табл. 3

Обозначение	Марка плиты	Размеры, мм а	в	А	В	Н	Марка бетона	Расход материалов: бетон, м³	арматура с учетом, кг МН1	МН2	Масса плиты, кг
0-221.4-84-12.00.00.00 -04	ф1-3-21	1000	1000	2400	2400	800	200	2,3	77,4	97,4	5750
-05	ф1-3-22								138,0	158,0	
-06	ф1-3-23						300		164,4	184,4	
0-221.4-84-13.00.00.00	ф1-4-31	1000	1000	2700	2700	900	200	3,2	91,2	111,2	7780
-01	ф1-4-32								142,2	162,2	
-02	ф1-4-33								173,6	193,6	
-03	ф1-4-34						300		207,2	227,2	
-04	ф1-5-31	1000	1000	3000	3000	900	200	3,5	106,4	126,4	8530
-05	ф1-5-32								169,5	189,5	
-08	ф1-5-33						300		244,2	264,2	
0-221.4-84-14.00.00.00	ф2-6-11а,б	1000	1400	1800	2400	700	200	2,0	60,4	80,4	4830
-01	ф2-6-12а,б								73,6	93,6	
-02	ф2-6-13а,б								89,0	109,0	
-03	ф2-6-14а,б						300		106,6	126,6	
0-221.4-84-15.00.00.00	ф2-8-21а,б	1000	1400	2100	2700	800	200	2,7	70,1	90,1	6680
-01	ф2-8-22а,б								87,3	107,3	
-02	ф2-8-23а,б								107,3	127,3	
-03	ф2-8-24а,б						300		130,1	150,1	
-04	ф2-10-21а,б	1000	1400	2400	3000	800	200	2,9	82,3	102,4	7350
-05	ф2-10-22а,б								129,6	149,6	
-08	ф2-10-23а,б								158,7	178,7	
-07	ф2-10-24а,б						300		184,6	204,6	

Инв. № подл. | Подпись и дата | Взам. инв. №

продолжение табл 3

Обозначение	Марка плиты	Размеры, мм					Марка бетона	Расход материалов			Масса плиты, кг
		а	в	А	В	Н		бетон, м³	арматура с учетом, кг		
									МН1	МН2	
0-221.4-84-16.00.00.00	ФП2-12-31а,б	1000	1400	2700	3300	900	200	4,0	94,8	114,8	10100
-01	ФП2-12-32а,б								152,8	172,8	
-02	ФП2-12-33а,б								188,6	208,6	
-03	ФП2-12-34а,б						300		228,6	248,6	
-04	ФП2-14-31а,б	1000	1400	3000	3600	900	200	4,4	109,7	129,7	10930
-05	ФП2-14-32а,б								180,3	200,3	
-08	ФП2-14-33а,б								223,8	243,8	
-07	ФП2-14-34а,б						300		264,7	284,7	
0-221.4-84-17.00.00.00	ФП3-7-11	1000	1400	1800	3300	700	200	2,5	84,2	104,2	6350
-01	ФП3-7-12								133,1	153,1	
-02	ФП3-7-13								187,5	207,5	
-03	ФП3-7-14						300		227,3	247,3	
0-221.4-84-18.00.00.00	ФП3-9-21	1000	1400	2100	3600	800	200	3,5	96,5	116,5	8750
-01	ФП3-9-22								155,6	175,6	
-02	ФП3-9-23								221,4	241,4	
-03	ФП3-9-24						300		288,4	308,4	
-04	ФП3-11-21	1000	1400	2400	3900	800	200	3,8	116,0	136,0	9530
-05	ФП3-11-22								183,4	203,4	
-08	ФП3-11-23								298,3	318,3	
-07	ФП3-11-24						300		365,7	385,7	

Инв. № подл. | Подпись и дата | Взам. инв. №

продолжение табл. 3

Обозначение	Марка плиты	Размеры, мм					Марка бетона	Расход материалов			Масса плиты, кг
		а	б	Я	В	Н		бетон, $м^3$	арматура, с учетом кг		
									МН1	МН2	
0-221.4-84-19.00.00.00	ф3-13-31	1000	1400	2700	4200	900	200	5,2	131,0	151,0	12980
-01	ф3-13-32								209,8	229,8	
-02	ф3-13-33								361,8	381,8	
-03	ф3-13-34						300		443,0	463,0	
-04	ф3-15-31	1000	1400	3000	4500	900	200	5,6	154,4	174,4	13930
-05	ф3-15-32								250,8	270,8	
-06	ф3-15-33								418,7	438,7	
-07	ф3-15-34						300		516,9	536,9	
0-221.4-84-20.00.00.00	ф4-7-11	1000	2000	1800	3300	700	200	2,7	94,7	134,7	6830
-01	ф4-7-12								113,1	153,1	
-02	ф4-7-13								134,6	174,6	
-03	ф4-7-14						300		159,2	199,2	
0-221.4-84-21.00.00.00	ф4-9-21	1000	2000	2100	3600	800	200	3,7	104,9	144,9	9200
-01	ф4-9-22								127,4	167,4	
-02	ф4-9-23								153,6	193,6	
-03	ф4-9-24						300		183,7	223,7	
-04	ф4-11-21	1000	2000	2400	3900	800	200	4,0	120,8	160,8	10000
-05	ф4-11-22								149,6	189,6	
-06	ф4-11-23								183,8	223,8	
-07	ф4-11-24						300		255,4	295,4	

Инв. N подл. | Подпись и дата | Взам. инв. N

продолжение табл. 3

Обозначение	Марка плиты	Размеры, мм а	в	Я	В	Н	Марка бетона	Расход материалов: бетон, м³	арматура с учетом, кг МН1	МН2	Масса плиты, кг
0-221.4-84-22.00.00.00	ФЧ-13-31	1000	2000	2700	4200	900	200	5,4	133,3	173,3	13430
-01	ФЧ-13-32								167,0	207,0	
-02	ФЧ-13-33								206,3	246,3	
-03	ФЧ-13-34								301,5	341,5	
-04	ФЧ-15-31	1000	2000	3000	4500	900	200	5,6	152,5	192,5	14380
-05	ФЧ-15-32								193,7	233,7	
-06	ФЧ-15-33								241,8	281,8	
-07	ФЧ-15-34						300		348,1	388,1	
0-221.4-84-23.00.00.00	Ф5-16-11а,б,в	1400	2000	1800	4200	700	200	3,5	121,4	161,4	8950
-01	Ф5-16-12а,б,в								183,5	223,5	
-02	Ф5-16-13а,б,в						300		252,8	292,8	
0-221.4-84-24.00.00.00	Ф5-17-21а,б,в	1400	2000	2100	4500	800	200	4,8	136,9	176,9	11050
-01	Ф5-17-22а,б,в								188,5	228,5	
-02	Ф5-17-23а,б,в								297,1	337,1	
-03	Ф5-17-24а,б,в						300		358,7	398,7	
-04	Ф5-18-21а,б,в	1400	2000	2400	4800	800	200	5,1	158,0	198,0	12800
-05	Ф5-18-22а,б,в								222,1	262,1	
-06	Ф5-18-23а,б,в								354,5	394,5	
-07	Ф5-18-24а,б,в						300		412,2	452,2	

Инв. № подл. | Подпись и дата | Взам. инв. №

продолжение табл. 3

Обозначение	Марка плиты	Размеры, мм					Марка бетона	Расход материалов			Масса плиты, кг
		а	в	А	В	Н		бетон, м³	арматура, с учетом, кг		
									МН1	МН2	
0-221.4-84-25.00.00.00	ФБ5-19-31а,б,в	1400	2000	2700	5100	900	200	6,8	176,5	216,5	16930
-01	ФБ5-19-32а,б,в								251,2	291,2	
-02	ФБ5-19-33а,б,в								429,5	469,5	
-03	ФБ5-19-34а,б,в						300		528,0	568,0	
-04	ФБ5-20-31а,б,в	1400	2000	3000	5400	900	200	7,2	232,8	272,8	17980
-05	ФБ5-20-32а,б,в								429,7	469,7	
-06	ФБ5-20-33а,б,в								503,9	543,9	
-07	ФБ5-20-34а,б,в								594,9	634,9	

Номенклатура фундаментных балок

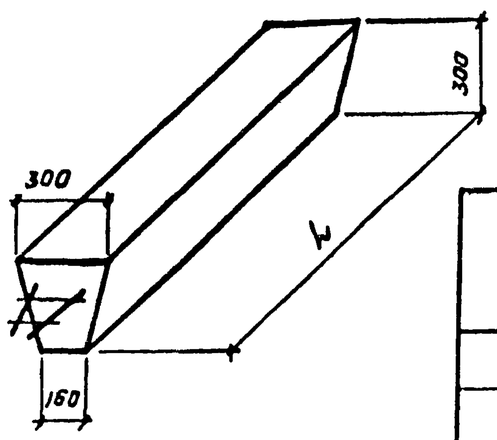

Таблица 4

Обозначение	Марка балки	Длина балки L мм	Марка бетона	Расход материалов		Масса кг	Примечание
				бетон м³	арматура кг		
0-221.4-84-26.00.00.00	БФ 1	4250	200	0,30	19,3	750	
-01	БФ 2	4550		0,31	20,3	780	
-02	БФ 3	4950		0,34	21,5	850	

Взамен инв. №

Подпись и дата

Инв. № подл.

4. Расчет фундаментов

4.1. Расчет и конструирование сборных элементов фундаментов произведены в соответствии с главами СНиП II-6-74, СНиП II-15-74, СНиП II-21-75 с учетом дополнений и изменений по постановлениям Госстроя СССР и „Руководства по проектированию фундаментов на естественном основании под колонны зданий и сооружений промышленных предприятий" (Москва 1978 г.)

4.2. Дополнительные положения по расчету стенок стаканов разработаны Уральским Промстройниипроектом по результатам специальных экспериментальных исследований на моделях и натурных образцах.

4.3. Для всех сборных элементов из условий прочности и ограничения раскрытия трещин определены допустимые сочетания расчетных вертикальных нагрузок и изгибающих моментов, а также определена несущая способность оснований для всех типоразмеров фундаментных плит.

4.4. Несущая способность сборных элементов подколонников определена расчетом на косое внецентренное сжатие двутаврового сечения и расчетом стенок стакана на усилия, вызываемые заделкой колонны. При расчете стенок стакана учтено сцепление бетона замоноличивания со стенками стакана и с бетоном колонны.

По результатам расчетов построены графики допустимых комбинаций M_x и N при нескольких значениях M_y. Промежуточные комбинации принимать по интерполяции.

4.5. Несущая способность фундаментных плит определена расчетом на продавливание плиты по наклонным сечениям, начинающимся от наружных граней контура подколонников и консолей, по наклонным сечениям, проходящим через места перегиба верхней поверхности плит, а также расчетом консолей на изгиб и по ограничению раскрытия трещин для трех вертикальных сечений - по месту перегиба верхней поверхности, по наружной грани подколонника, по внутренней грани двутавровых элементов подколонника.

По результатам расчетов построены графики минимальной несущей способности плит, как в плоскости рамы (сплошная линия), так и из плоскости рамы (пунктирная линия), кроме плит квадратных в плане. Для этих плит построен один график на каждую несущую способность, т.к. их размеры одинаковы в том и другом направлении.

4.6. Материал сборных фундаментов - бетон марок 300 и 400 для блок-стаканов и марок 200 и 300 для фундаментных плит. Бетон готовить на естественных заполнителях из твердых горных пород в соответствии с требованиями п. 3.3. СНиП II-28-73*. Арматурная сталь принята классов А-I и А-III.

4.7. Армирование блок-стаканов выполняется пространственными каркасами, собираемыми из сеток и отдельных стержней.

Инв. № подл. | Подпись и дата | Взам. инв. №

4.8. Плиты армируются плоскими сетками по ГОСТ 23279-78

4.9. Защитный слой бетона для рабочей арматуры принят согласно СНиП II-21-75 и уточняется при привязке проекта в соответствии с требованиями СНиП II-28-73*.

5. Указания по применению материалов серии

5.1. По таблице на листе 7 определяются марки блок-стаканов и фундаментных плит, соответствующие сечению колонны.

5.2. По результатам статического расчета вычисляются усилия от основного сочетания нагрузок в уровне подошвы фундамента, а также в уровнях стыков сборных элементов и низа стакана подколонника. Продольные силы определяются с учетом собственного веса фундамента. Моменты вычисляются с учетом поперечных сил относительно центров указанных сечений.

При большой глубине заложения (>3,9м) рекомендуется вводить фундамент в расчетную схему поперечной рамы, принимая защемление стоек в уровне верха плиты фундамента и учитывая реальные условия взаимодействия подколонника с окружающим грунтом. В этом случае подбор сборных элементов фундамента производится по комбинациям N, M и Q, получаемым непосредственно в статическом расчете рам.

5.3. По расчетным усилиям с использованием графиков несущей способности элементов подколонников нужного размера в плане проверяется прочность сборных блок-стаканов.

5.4. По характеристикам C_{II}, φ_{II}, γ_{II} в соответствии с указаниями СНиП II-15-74 определяется расчетное давление на основание R. По таблицам расчетных давлений на основание в зависимости от нагрузки на фундамент и эксцентриситета, принимается размер плиты по подошве.

Коэффициент перегрузки для определения расчетных усилий принимается равным 1,0. Нормальная сила N считается с учетом веса грунта на уступах фундамента.

5.5. По графикам несущей способности в зависимости от усилий N^p и M^p, действующих в уровне низа фундаментной плиты, определяется марка плиты по несущей способности.

В данном случае нормальная сила N вычисляется без учета веса плиты фундамента и грунта на его уступах.

5.6. Пример.

Дано: колонна среднего ряда серии 1.424.1-5 сечением 400×800, заглубление колонны в стакан 900мм

Нормативная величина нагрузок на отметке верха фундамента −0,150м:

$N_к^н = 1380$ кН, $M_к^н = 52,35$ кН·м, $Q_к^н = 27,8$ кН

Расчетные усилия на отметке −0,150м:

$N_к^p = 1650$ кН, $M_к^p = 62,8$ кН·м, $Q^p = 33,3$ кН

Инв. N подл. | Подпись и дата | Взам. инв. №

Копировал

Формат А4

Расчетная схема фундамента

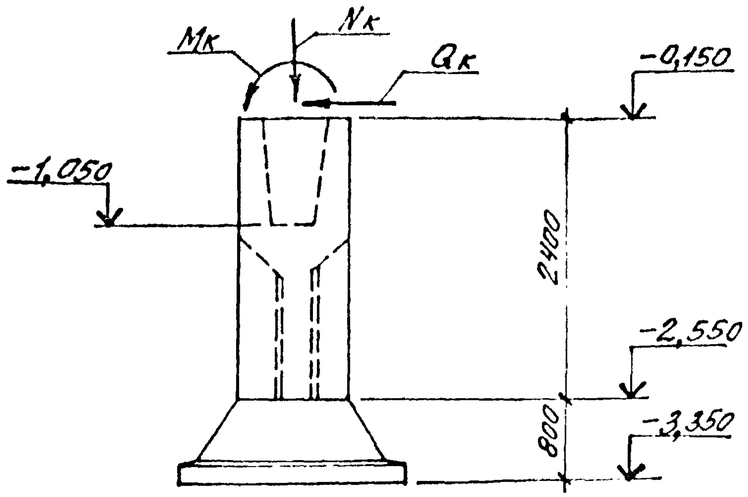

1) Для колонны сечением 400×800 по таблице на листе 7 подходят следующие элементы: ВБ9.14...-1 и ФЗ

Принимаем верхний блок-стакан марки ВБ9.14.24-1. Так как выпуски стыкуемой арматуры из блока ф28мм, принимаем фундаментную плиту с закладным элементом МН1 – 1Ф3-11-2.

2) Определяем усилия на отметке торца колонны -1,050м, на отметке низа блока – 2,550м и на отметке низа плиты -3,35м.

Расчетные усилия на отм. -1,05м

$N^p = 1650$ кН, $\Sigma M^p = 62,8 + 33,3 \times 0,9 = 92,8$ кН·м.

Расчетные усилия на отм. -2,55

$\Sigma N^p = 1650 + 56,5 \times 1,1 = 1712$ кН

$\Sigma M^p = 62,8 + 33,3 \times 2,4 = 142,8$ кН м

Расчетные усилия на отм. -3,35м

а) для подбора плиты по расчетному давлению на основание:

$\Sigma N^p = 1380 \times 1,0 + \gamma_{ср} \cdot H_ф \cdot F_ф = 1380,0 + 19,6 \times 3,2 \times 2,4 \times 3,9 = 1740$ кН

$\Sigma M^p = 52,35 \times 1,0 + 27,8 \times 1,0 \times 3,2 = 138,7$ кН·м

б) для подбора плиты по прочности

$\Sigma N^p = 1712$ кН, $\Sigma M^p = 62,8 + 33,3 \times 3,2 = 166$ кН·м.

3) По расчетным усилиям на отм. -1,05 по графику на стр. 37 определяем, что прочность блока достаточна.

4) Для подбора плиты определяем предварительно расчетное давление на основание R.

Грунты: супесь маловлажная $C_{II} = 0,02$ кг/см², $\varphi_{II} = 16°$, $\gamma_{II} = 1,8$ т/м³.

Находим коэффициенты А, В и Д при $\varphi_{II} = 16°$ по табл 16 СНиП II-15-74: А=0,36; В=2,43; Д=5,0. По табл. 17 определяем коэффициенты $m_1 = 1,3$, $m_2 = 1,1$, $K_н = 1,1$.

Размеры плиты 1Ф3-11-2 2,4×3,9м

$R = \frac{1,3 \times 1,1}{1,1} (0,36 \times 2,4 \times 1,8 + 2,43 \times 3,2 \times 1,8 + 5,0 \times 0,2) = 20,8$ т/м² = = 208 кПа.

По таблице на стр. 54 при $\Sigma N = 1740$ кН, $e = \frac{138,7}{1740} =$ = 0,080м, находим R = 200 кПа.

Принятые размеры плиты проходят по расчетному давлению на основание.

По несущей способности на расчетные усилия $\Sigma N^p = 1712$ кН, $\Sigma M^p = 166$ кН·м по графику на стр. 42 принимаем 1Ф3-11-21.

Инв.№ подл. | Подпись и дата | Взам. инв.№

6. Указания по транспортированию и складированию фундаментов

6.1. Правила транспортирования и хранения должны соответствовать требованиям ГОСТ 13015.4-84.

6.2. Габариты блок-стаканов и фундаментных плит допускают перевозку их автомобильным и железнодорожным транспортом. Блок-стаканы перевозятся и складируются на деревянных подкладках в горизонтальном положении плашмя в один ряд по высоте. Подкладки должны размещаться на расстоянии 500мм от торцов. Если блок лежит на боковой стороне, то подкладки должны быть от торцов на расстоянии не менее 1000мм.

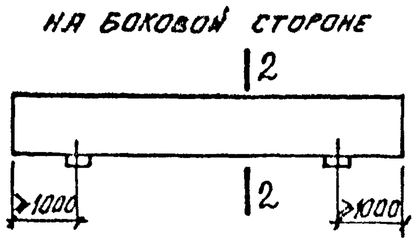

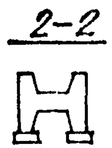

Фундаментные плиты перевозятся и складируются в горизонтальном положении в один ряд по высоте на деревянных подкладках, расположенных на расстоянии 200–400мм от края плиты.

6.3. Монтаж сборных элементов фундаментов должен производиться в соответствии с требованиями СНиП III-16-80 „Бетонные и железобетонные конструкции сборные", СНиП III-4-80 „Техника безопасности в строительстве" и указаниями проекта организации производства работ.

6.4. Подъем сборных железобетонных элементов при транспортировке и монтаже осуществляется при помощи траверс и специальных захватов за 2 отверстия, расположенные в боковых гранях блок-стаканов, в фундаментных плитах – за 4 конические отверстия.

6.5. Учитывая, что в существующей практике строительства подобные конструкции не применяются, а также значительный вес сборных элементов фундаментов, при разработке проектов организации производства работ обратить особое внимание на раздел монтажа сборных конструкций и выбор монтажных приспособлений.

Инв. № подл. | Подпись и дата | Взам. инв. №

1.1. Изготовление сборных подколонников и фундаментных плит должно производиться в соответствии с требованиями ГОСТ 13015.0-83 „Конструкции и изделия бетонные и железобетонные сборные. Общие технические требования."

1.2. Методы контроля и испытаний должны соответствовать требованиям ГОСТ 13015-75.

1.3. Приёмка подколонников и плит должна производиться в соответствии с требованиями ГОСТ 13015.1-81 „Правила приёмки."

1.4. Нанесение маркировочных надписей и знаков следует производить по ГОСТ 13015.2-81 „Правила маркировки"

1.5. Требования к паспорту на изделия должны соответствовать ГОСТ 13015.3-81 „Документ о качестве."

1.6. Транспортирование и хранение блоков и плит должны производиться в соответствии с требованиями ГОСТ 13015.4-84 „Правила транспортирования и хранения."

1.7. Сварные сетки и каркасы подколонников сваривать контактной точечной сваркой во всех пересечениях стержней в соответствии с ГОСТ 14098-68 „Соединения сварные арматуры железобетонных изделий и конструкций. Контактная и ванная сварка. Основные типы и конструктивные элементы." Сборка пространственных каркасов должна производиться в специальном кондукторе, обеспечивающем фиксацию всех элементов в проектном положении с заданными допусками с применением контактной точечной сварки. Изготовление, контроль и приёмку сварной арматуры производить в соответствии с требованиями СН 393-78 „Инструкция по сварке соединений арматуры и закладных деталей железобетонных конструкций" и ГОСТ 10922-75 „Арматурные изделия и закладные детали сварные для железобетонных конструкций. Технические требования и методы испытаний."

1.8. Сетки сварные для фундаментных плит должны выполняться в соответствии с требованиями ГОСТ 23279-78 „Сетки сварные из стержневой арматуры диаметром до 40 мм. Общие технические условия."

1.9. Арматура горячекатаная круглая гладкая и периодического профиля классов А-I и А-III должна соответствовать требованиям ГОСТ 5781-82 „Сталь горячекатаная для армирования железобетонных конструкций. Технические условия."

1.10. Для выполнения требований технических условий по сварке арматурных выпусков встык некоторые размеры сборных элементов должны быть выполнены с повышенной точностью.

Торцы стыкуемых на монтаже стержней должны располагаться в плоскости торцов блоков с допусками +3мм (выступает), -2мм (втоплен). Заготовку стержней следует осуществлять резкой их вулканитовым кругом или механической пилой. При резке ацетиленовой горелкой или на пресс-ножницах концы стержней следует обтачивать наждачным

Нач. отд.	Козина		26.12.84	0-221.4-84-00ТО		
Н. контр.	Лобова					
Гл. конст.	Одарченко			Техническое описание.	Стад.	Лист	Листов
Рук. гр.					Р	1	2
Разраб.	Одарченко				Уральский промстройниипроект	
Провер.	Лобова					
Исполн.	Романова					

Инв. № подл. | Подпись и дата | Взам. инв. №

Формат А3

кругом для удаления заусенец. Допуск на длину заготовок ±2 мм, на отгиб конца от оси стержня на длине 150 мм ± 1 мм. Продольные рабочие стержни, стыкуемые ванной сваркой, не входят в состав сварных пространственных арматурных каркасов. Они устанавливаются в проектное положение в готовый каркас отдельно и раскрепляются привязкой к поперечным стержням каркаса с шагом 600 мм по длине.

Концы этих стержней в местах устройства подрезки бетона в полке двутавра должны жестко фиксироваться строго в проектном положении специальными зажимами на торцевых бортах форм.

Неперпендикулярность плоскостей торцов блоков к их продольной оси допускается в пределах 1:500. Допуск на отклонение отдельных точек торцевой поверхности от плоскости вследствие местных искривлений и пропеллерности днища и верхних обрезов бортов форм ±3 мм. Допуск на общую высоту блока (+3, −5) мм, максимальная разница длин двух любых образующих ±5 мм.

Габаритные размеры блоков в плане должны выполняться по 8 классу точности. Допуск на ширину граней ±5 мм. Перекос углов (ромбовидность) допускается в пределах 1:500.

Допуски на положение дна стакана по высоте (+5, −10) мм, на несовпадение осей стакана и всего блока ±5 мм, на поворот стакана в плане 1:200, на толщину перемычки для опирания колонны ±5 мм, на толщину стенок стакана ±8 мм, на расстояние от осей арматурных выпусков до граней подрезки бетона ±3 мм.

Отклонение граней блока от плоскости по величине просвета под серединой или концами строганой рейки ±3 мм. На боковых гранях блоков не допускаются осадочные или появляющиеся в процессе извлечения вкладыша горизонтальные трещины с раскрытием ≥ 3 мм.

Для фундаментных плит допуски на размеры по верхней грани элемента те же, что и для блок-стаканов. Остальные размеры должны соответствовать 10 классу точности.

Схема основных размеров блок-стаканов с указанием допусков.

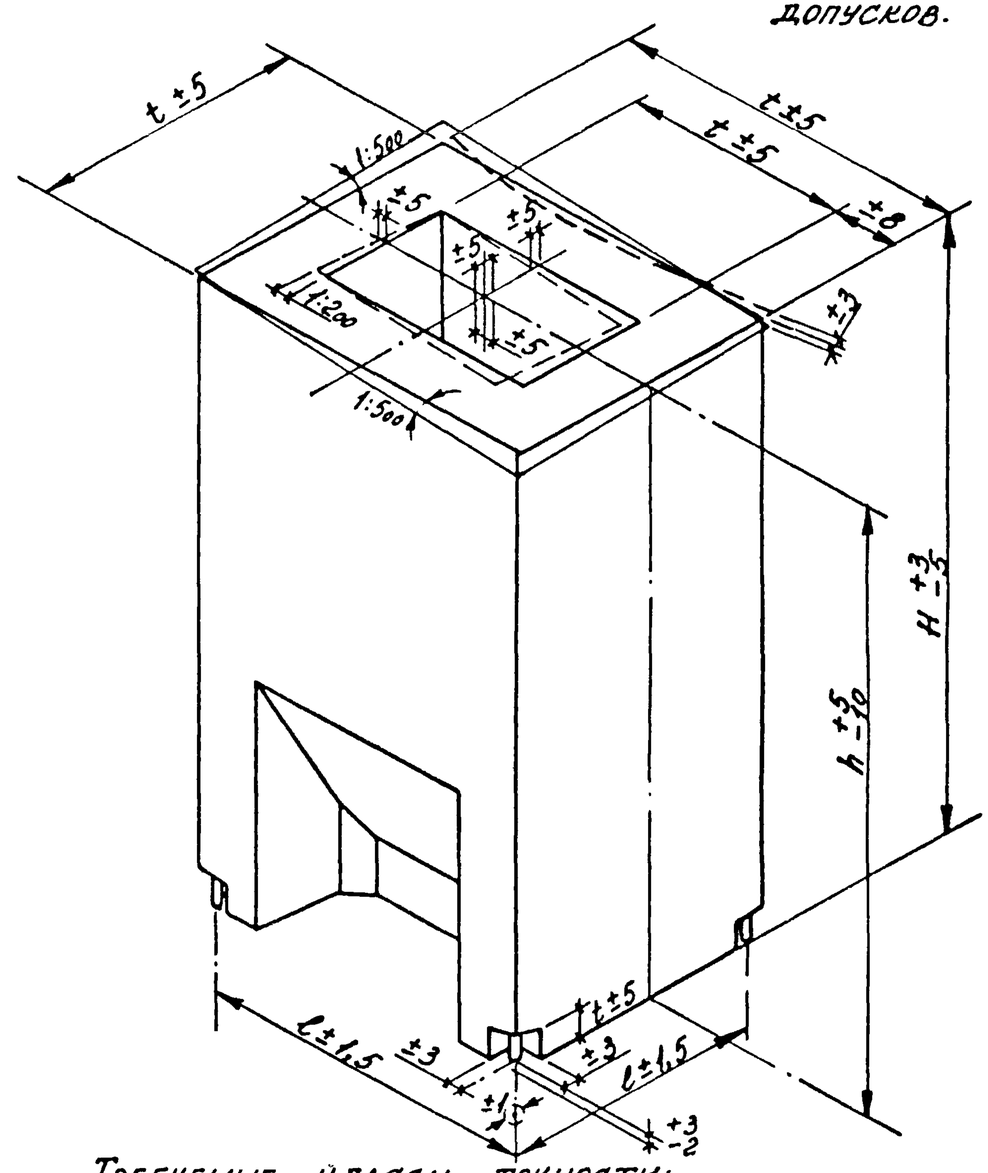

Требуемые классы точности:

на расстояния между осями арматурных выпусков и на перпендикулярность торцевых поверхностей к продольной оси блоков — 5 класс; на положение каркаса в опалубке и габаритные размеры — 8 класс.

Инв. № подл.	Подпись и дата	Взам. инв. №

ВБ 9.10...
(СТАКАННАЯ ЧАСТЬ)

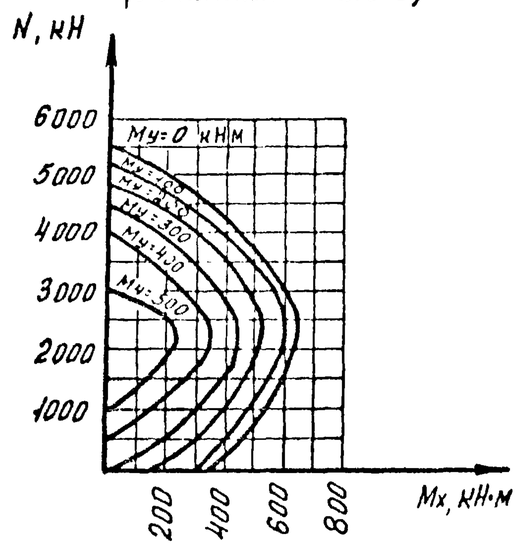

ВБ 9.10.15... ВБ 9.10.30

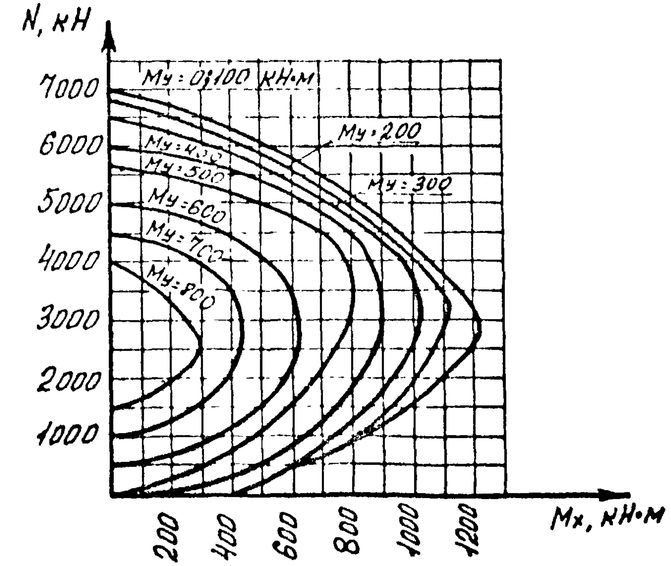

ВБ 9.10.33... ВБ 9.10.60

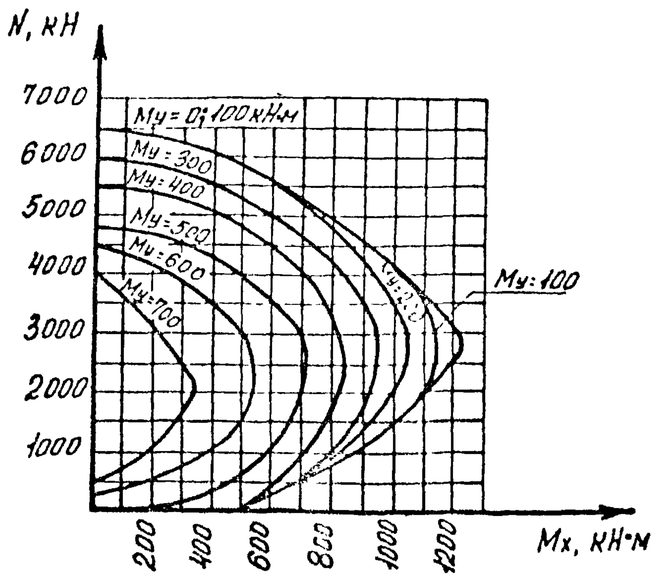

ПБ 9.10.30

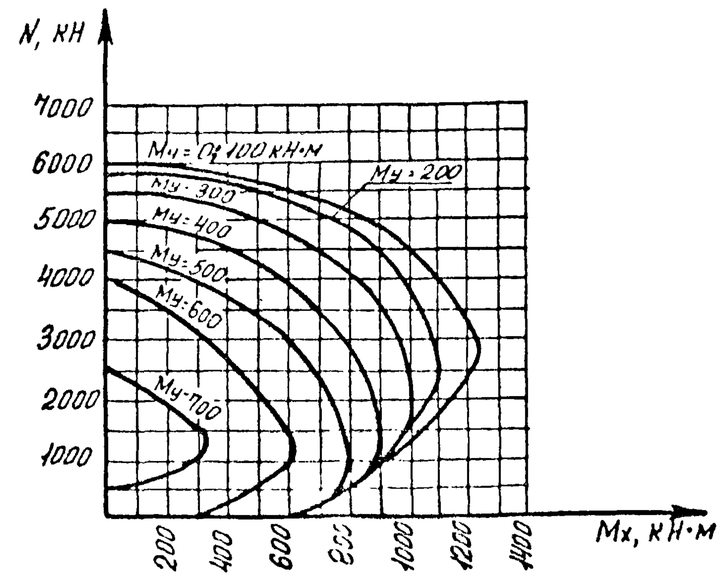

Нач.отд.	Козина		26.12.84	0-221.4-84-00РР1
Н.контр.	Козина			
Гл.конст.	Одарченко			Блок-стакан верхний ВБ9.10... / Блок промежуточный ПБ9.10.30 / График несущей способности
Рук. гр.				
Разраб.	Шлюндт			Стадия: Р; Лист: ; Листов: 1
Пров.	Одарченко			УРАЛЬСКИЙ ПРОМСТРОЙНИИПРОЕКТ
Исполн.	Лобова			

Инв.№ подл. | Подпись и дата | Взам.инв.№

Копировал

Формат А3

ВБ 9.12...
(стаканная часть)

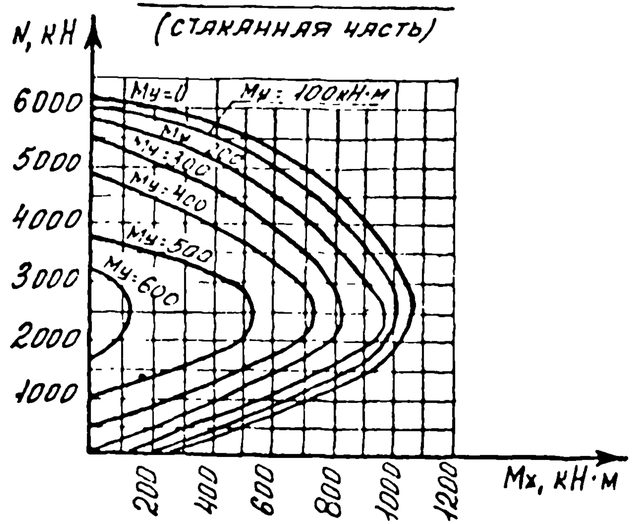

ВБ 9.12.18... ВБ 9.12.30

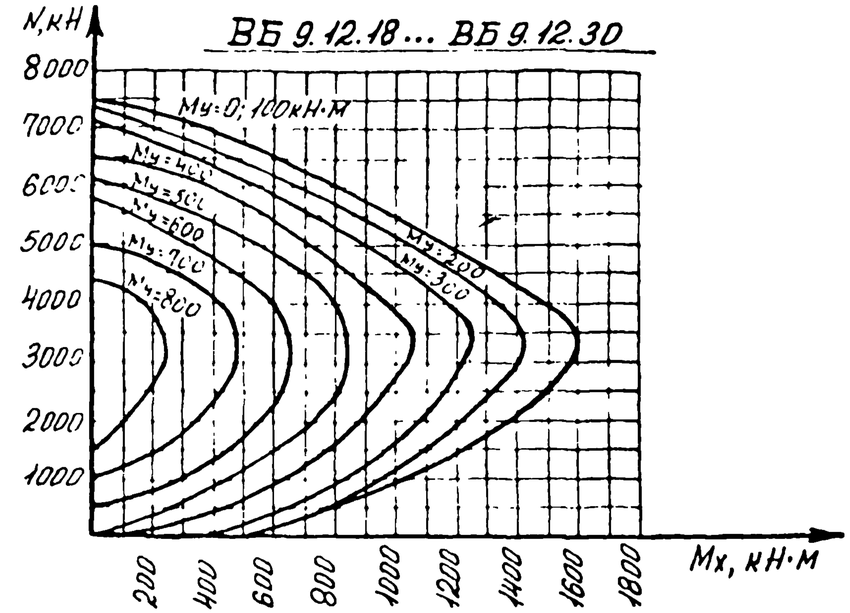

ВБ 9.12.33... ВБ 9.12.60

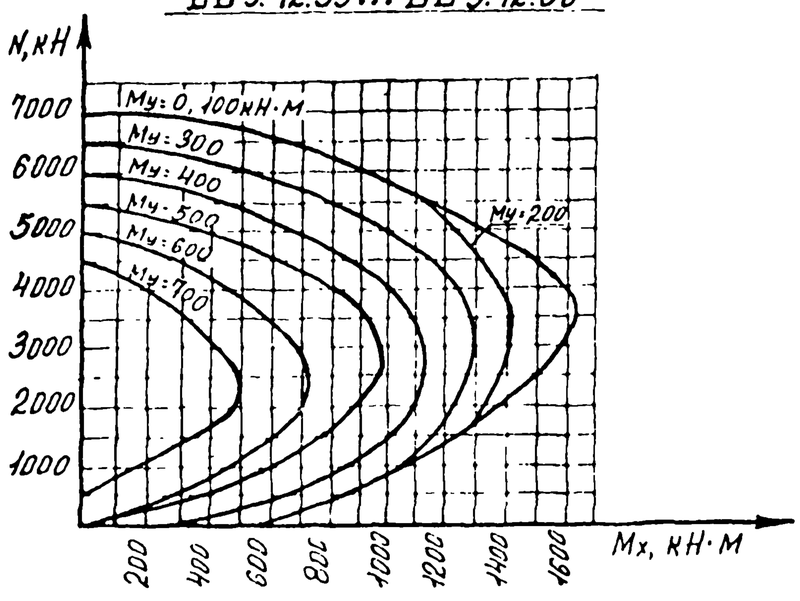

ПБ 9.12.30

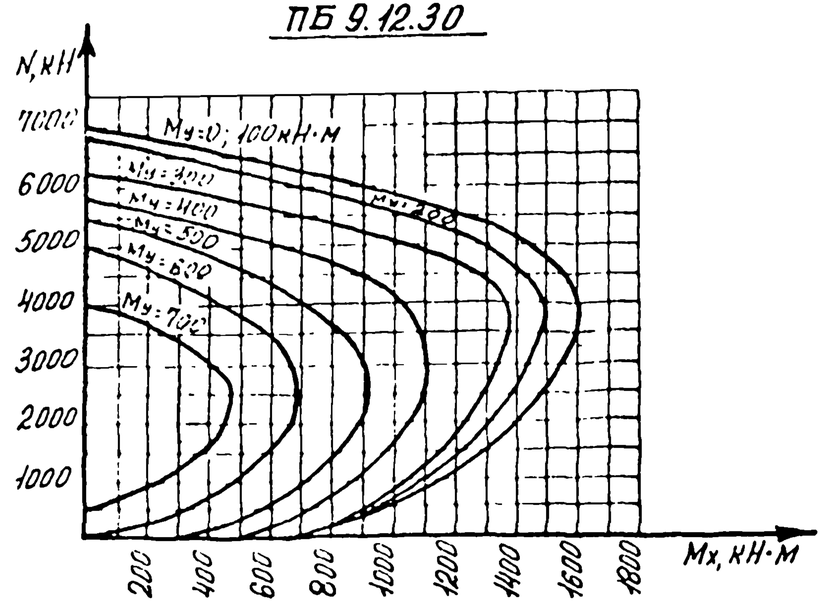

Инв. № подл	Подпись и дата	Взам. инв №					

Нач.отд.	Козина			0-221.4-84-00 РР2			
Н.контр.	Козина						
Гл.конст.	Сдарченко			Блок-стакан верхний ВБ9.12...	Стадия	Лист	Листов
Рук. гр.				Блок промежуточный ПБ9.12.30	Р		1
Разраб.	Шлюндт			График несущей способности	УРАЛЬСКИЙ ПРОМСТРОЙНИИПРОЕКТ		
Пров.	Сдарченко						
Исполн.	Лобова						

Копировал

Формат А3

ВБ 9.14...
(стаканная часть)

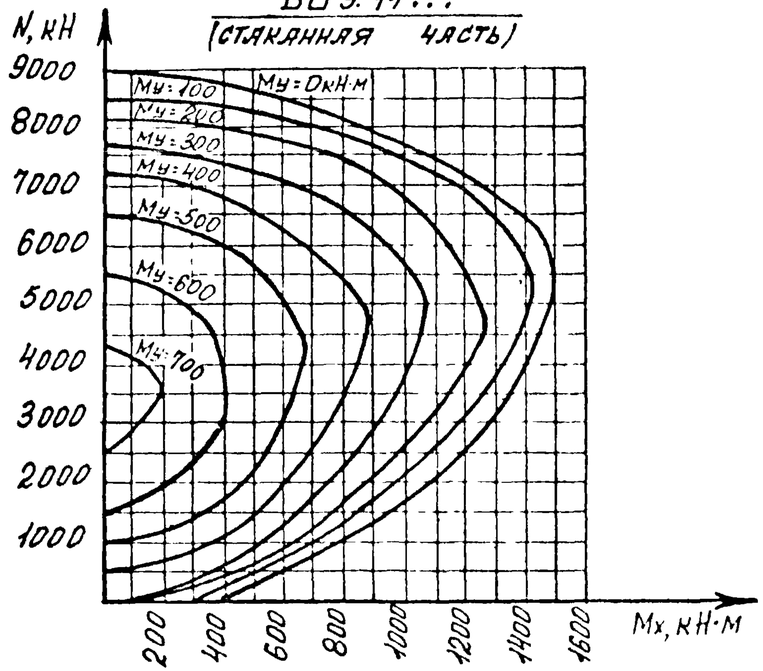

ВБ 9.14.18... ВБ 9.14.30

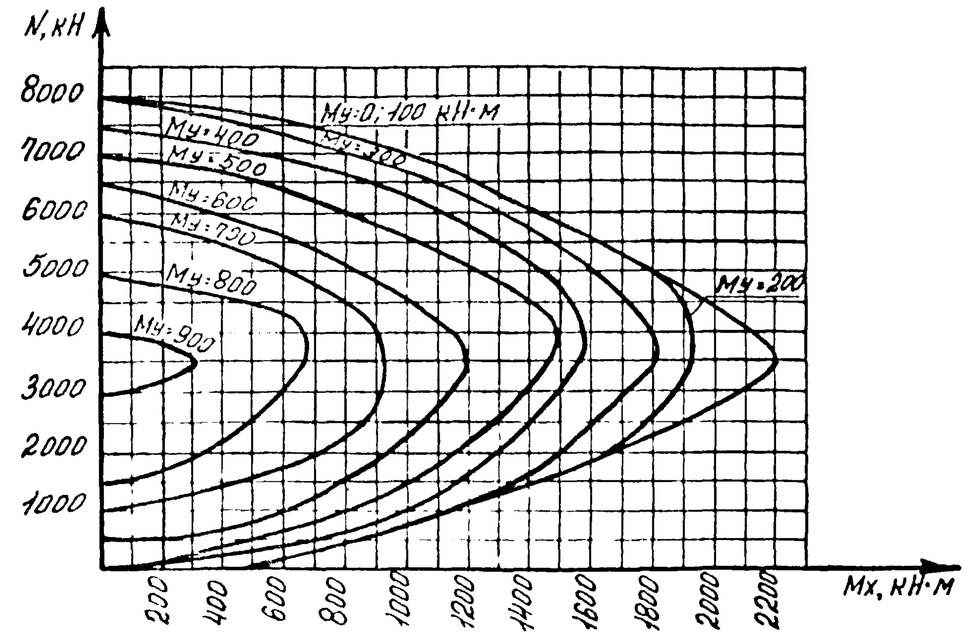

ВБ 9.14.33... ВБ 9.14.60

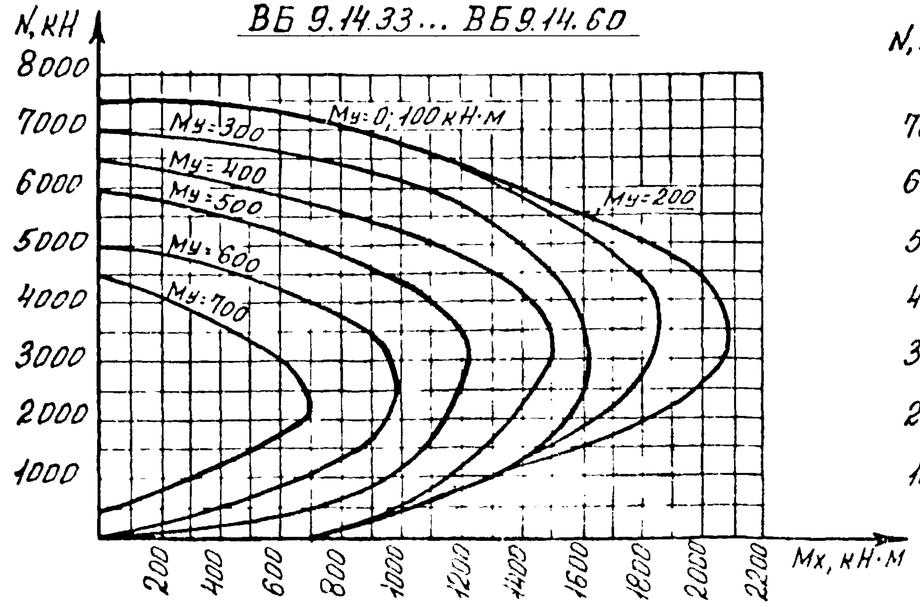

ПБ 9.14.30

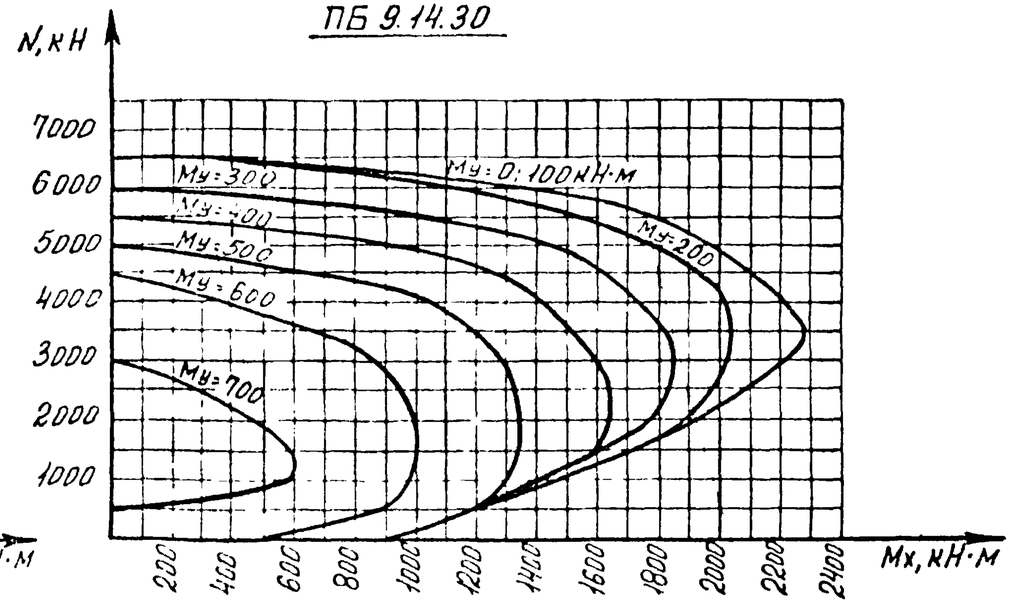

Нач.отд	Козина		25.12.8	0-221.4-84-00 РР3
Н.контр	Козина			
Гл.конст	Сдырченко			Блок-стакан верхний ВБ9.14... / Блок промежуточный ПБ9.14.30 / График несущей способности
Рук. гр				
Разраб.	Шюндт			
Пров.	Одарченко			
Исполн	Любова			

Стадия	Лист	Листов
Р		1

УРАЛЬСКИЙ ПРОМСТРОЙНИИПРОЕКТ

Инв.№ подл | Подпись и дата | Взам.инв.№

Копировал

Формат А3

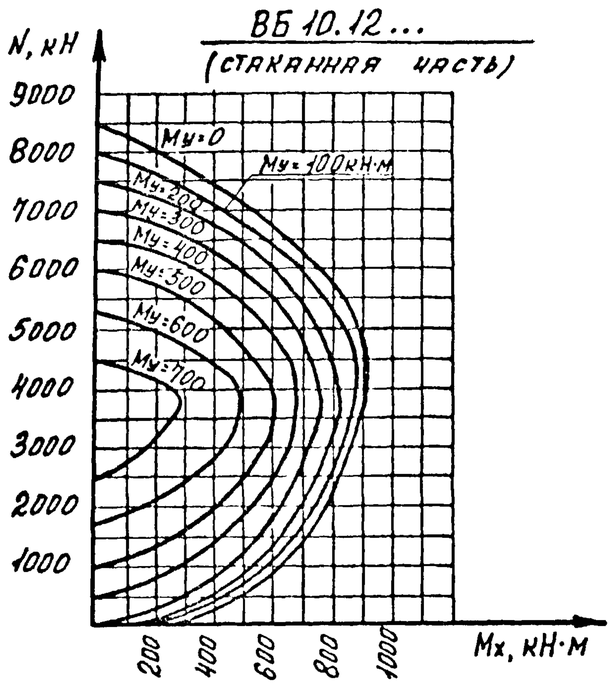

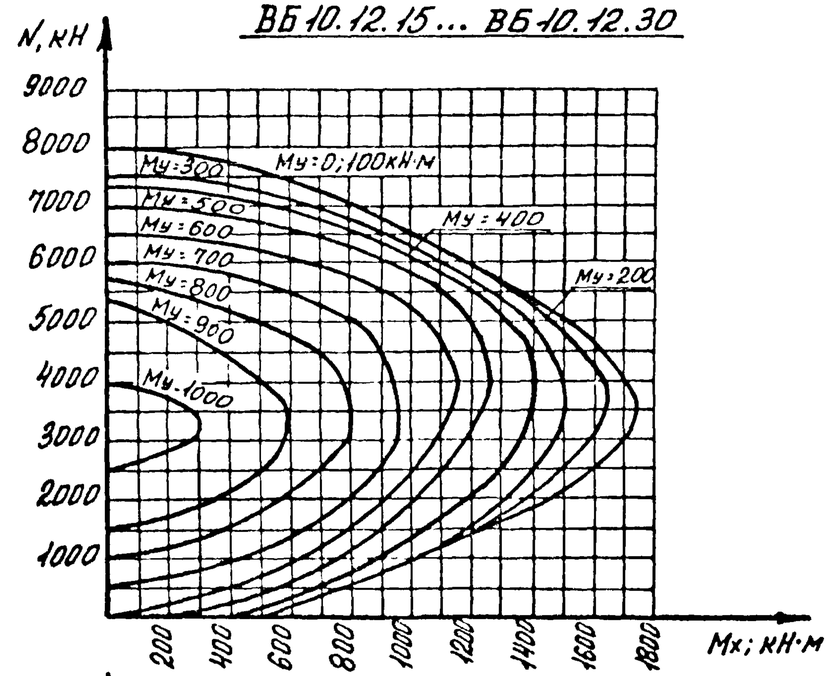

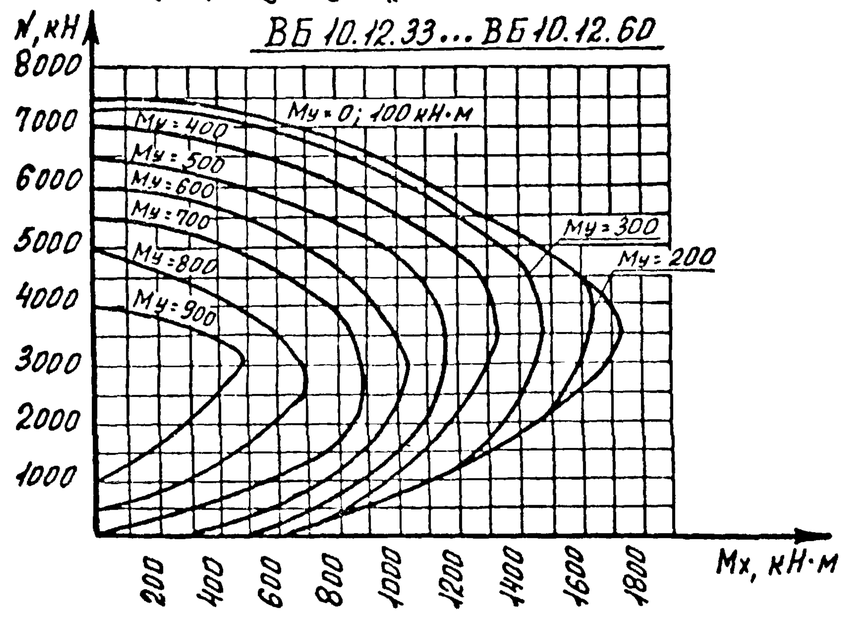

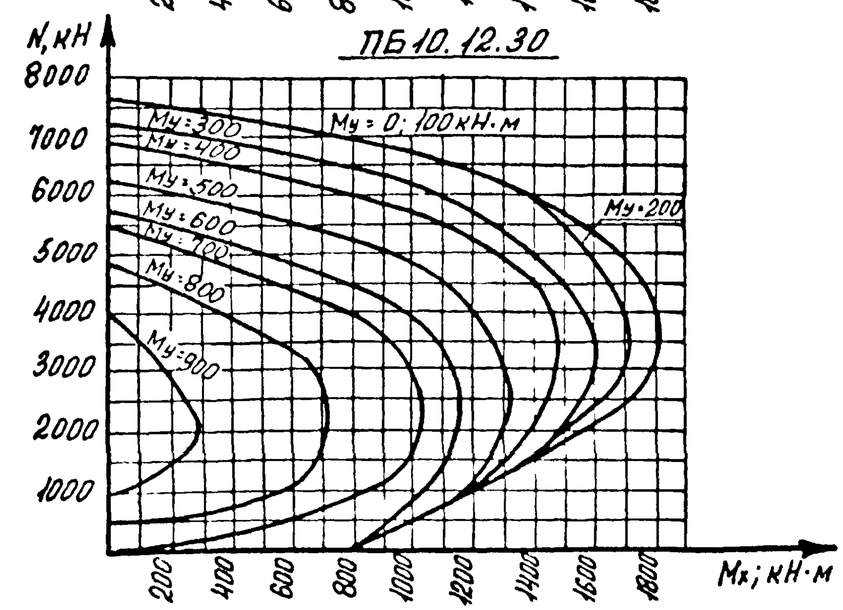

Нач.отд.	Козина		26.12.84	0-221.4-84-00РР4
Н.контр.	Козина			
Гл.конст.	Одарченко			Блок стакан верхний ВБ10.12...
Рук. гр.				Блок промежуточный ПБ10.12.30
Разраб.	Шлюндт			График несущей способности
Пров.	Одарченко			
Исполн.	Лобова			

Стадия	Лист	Листов
Р		1

УРАЛЬСКИЙ ПРОМСТРОЙНИИПРОЕКТ

Инв. подл. | Подпись и дата | Взам. инв. №

Копировал

Формат А3

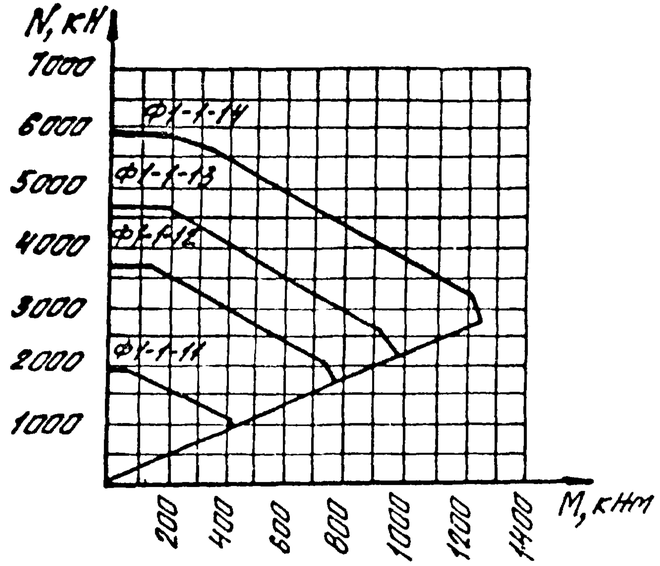

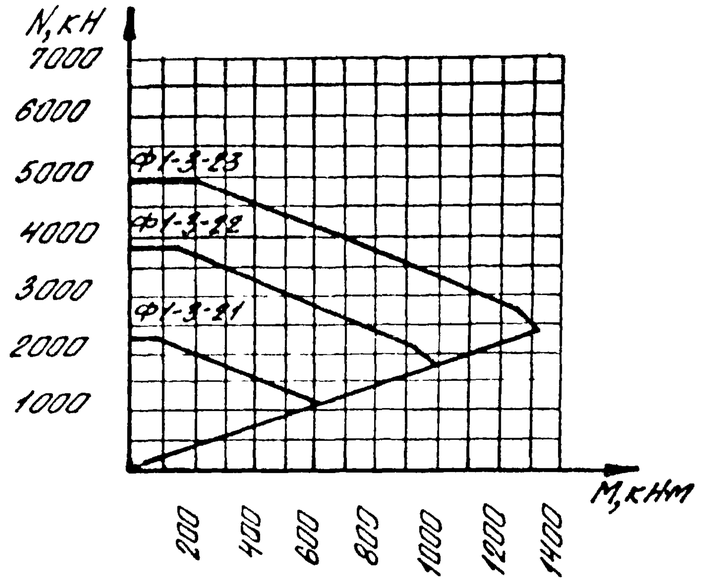

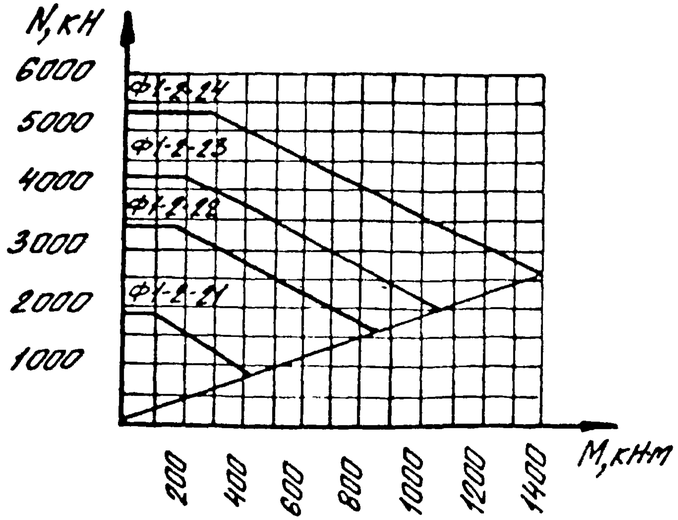

Начотд	Козина		26.11.84	0-221.4-84-00 РР5			
Нконтр	Лобова						
Гл.конс	Одарченко			Плита фундаментная Ф1-1-11 ... Ф1-1-14 Ф1-2-21 ... Ф1-2-24 Ф1-3-21 ... Ф1-3-23	Стад	Лист	Листов
Рук.гр					Р		1
Разраб	Шлюндт				УРАЛЬСКИЙ ПРОМСТРОЙНИПРОЕКТ		
Пров.	Лопатина						
Исполн	Журбенко			График несущей способности			

Копировал

Формат А3

Инв.№ подл. | Подпись и дата | Взам.инв.

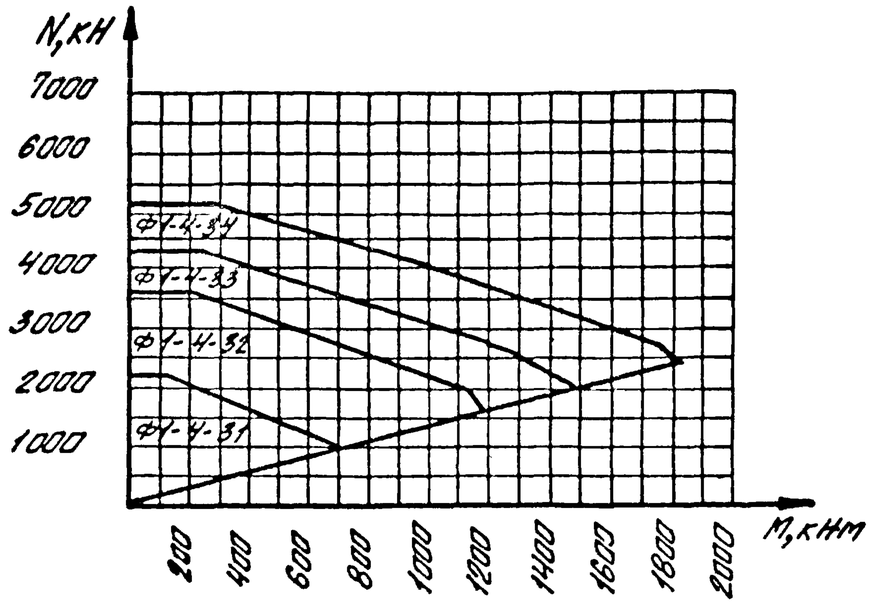

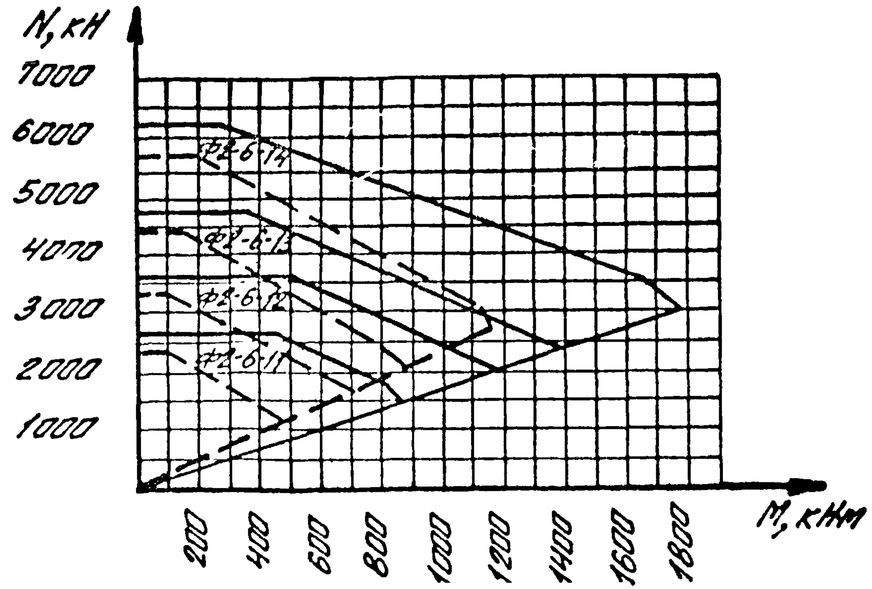

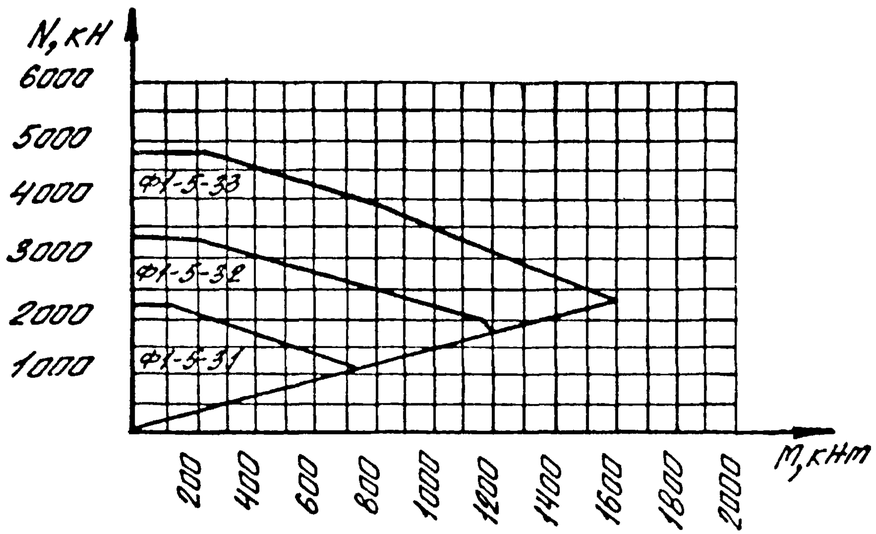

На графиках сплошной линией показана несущая способность плит в плоскости рамы, а пунктирной линией – из плоскости рамы.

Начотд	Козина		26.12.84	0-221.4-84-00 РР 6			
Нконтр	Лобова						
Гл.конс	Одарченко			Плита фундаментная Ф1-4-31... Ф1-4-34 Ф1-5-31... Ф1-5-33 Ф2-6-11... Ф2-6-14	Стад	Лист	Листов
Рук гр					Р		1
Разраб	Шлюндт						
Пров.	Лопатина						
Исполн	Журбенко			График несущей способности	УРАЛЬСКИЙ ПРОМСТРОЙНИЙПРОЕКТ		

Инв.№ подл | Подпись | Дата | Взам.инв.№

Копировал

Формат А3

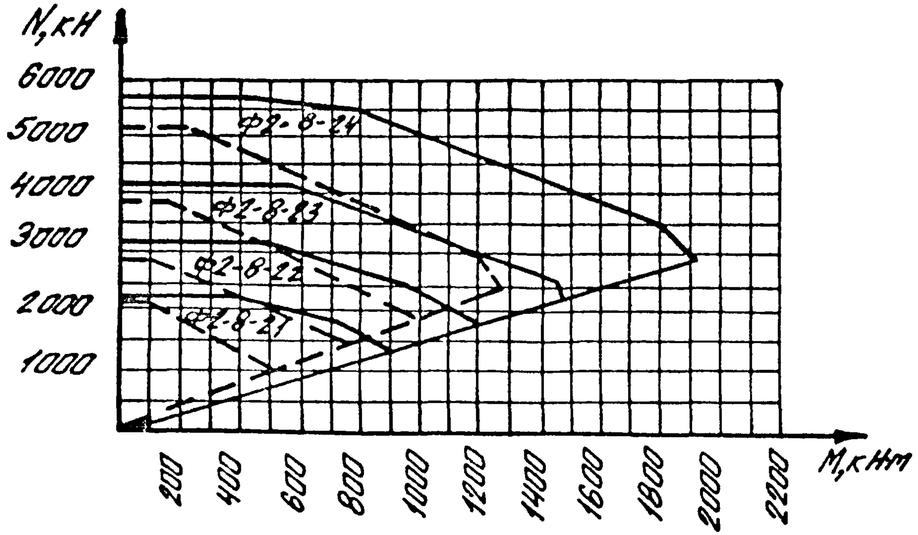

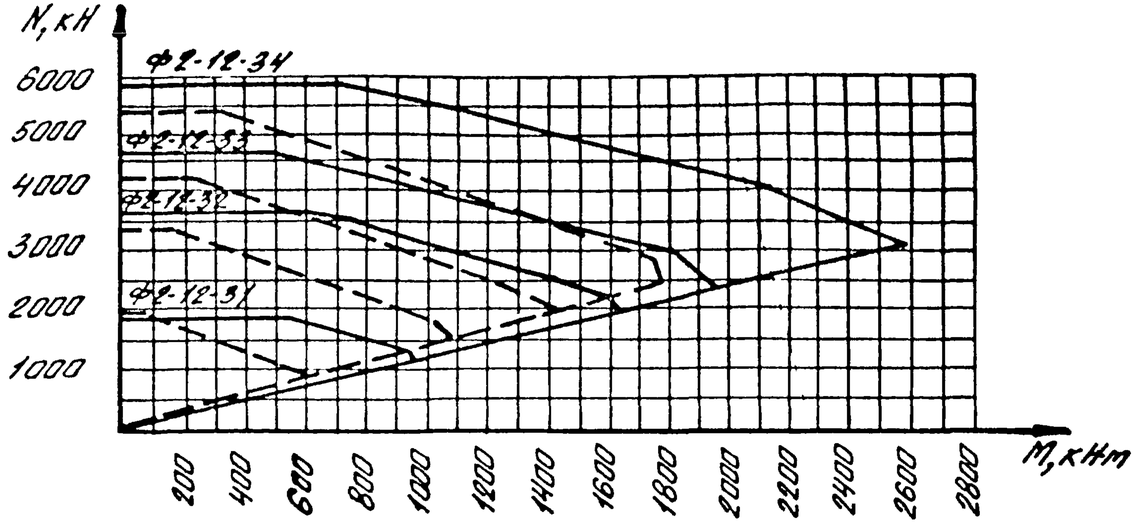

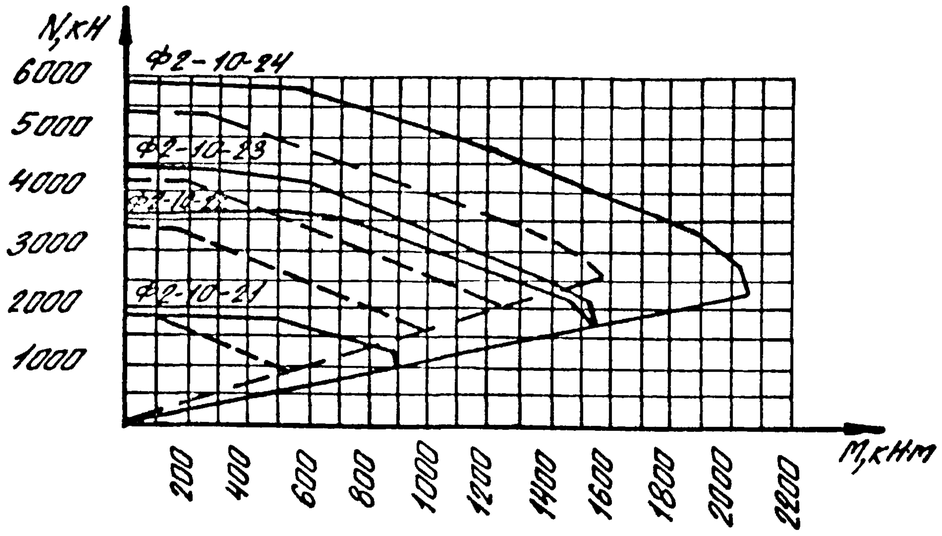

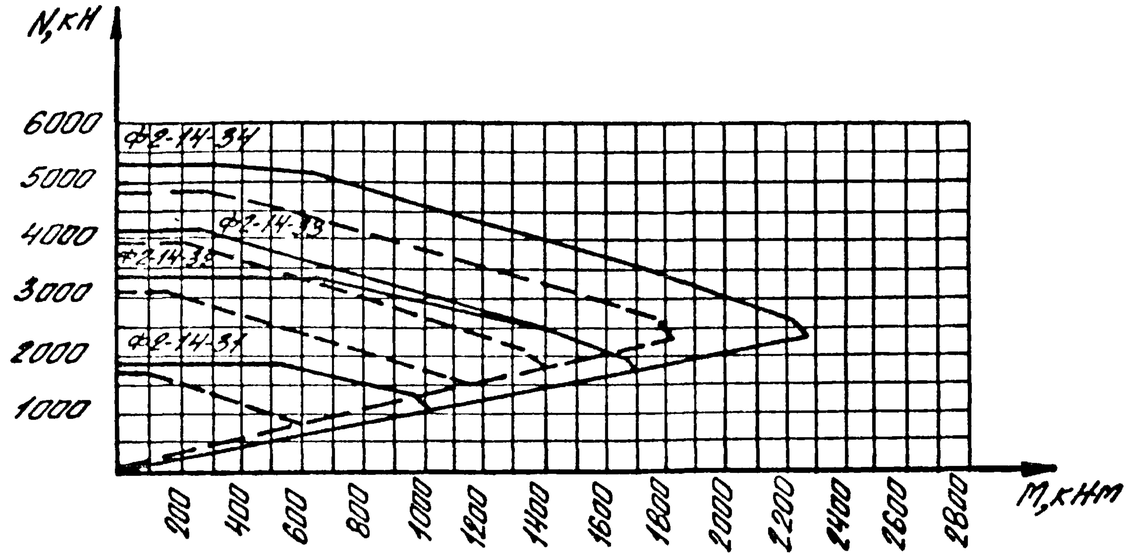

На графиках сплошной линией показана несущая способность плит в плоскости рамы, а пунктирной линией – из плоскости рамы.

Начотд	Козина		26.12.91	0-221.4-84-00 РР 7
Нконтр	Лобова			
Гл.конс	Одарченко			Плита фундаментная Ф2-8-21... Ф2-8-24 Ф2-10-21... Ф2-10-24 Ф2-12-31... Ф2-12-34 Ф2-14-31... Ф2-14-34
Рук гр				
Разраб	Шлюндт			
Пров.	Полятина			График несущей способности
Исполн	Журбенко			

Стад	Лист	Листов
Р		7

УРАЛГИПРОСТРОЙНИИПРОЕКТ

Инв.№ подл | Подпись и дата | Взам.инв.№

Копировал

Формат А3

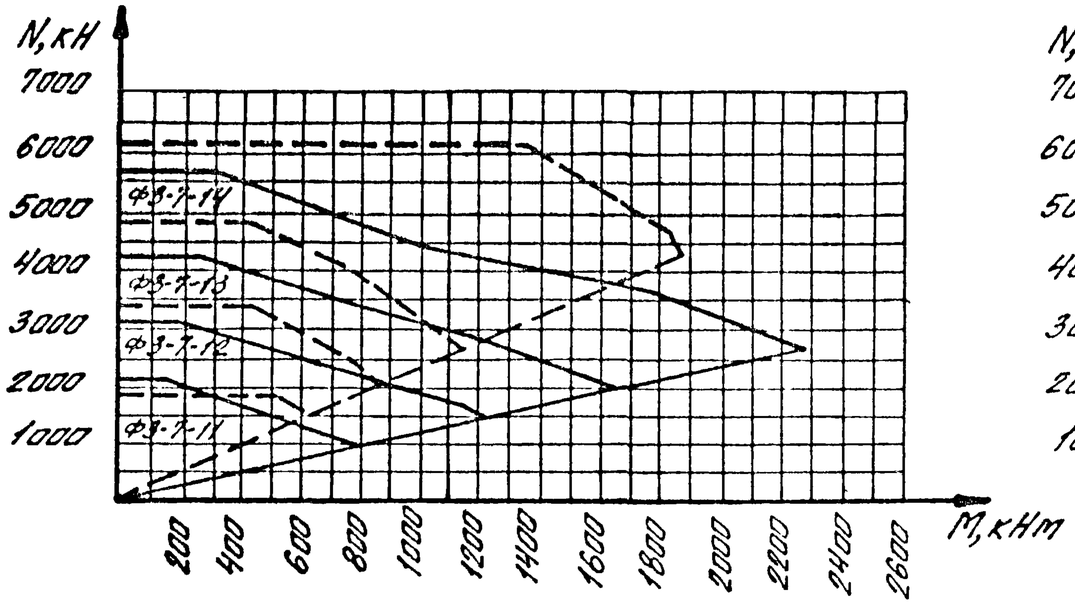

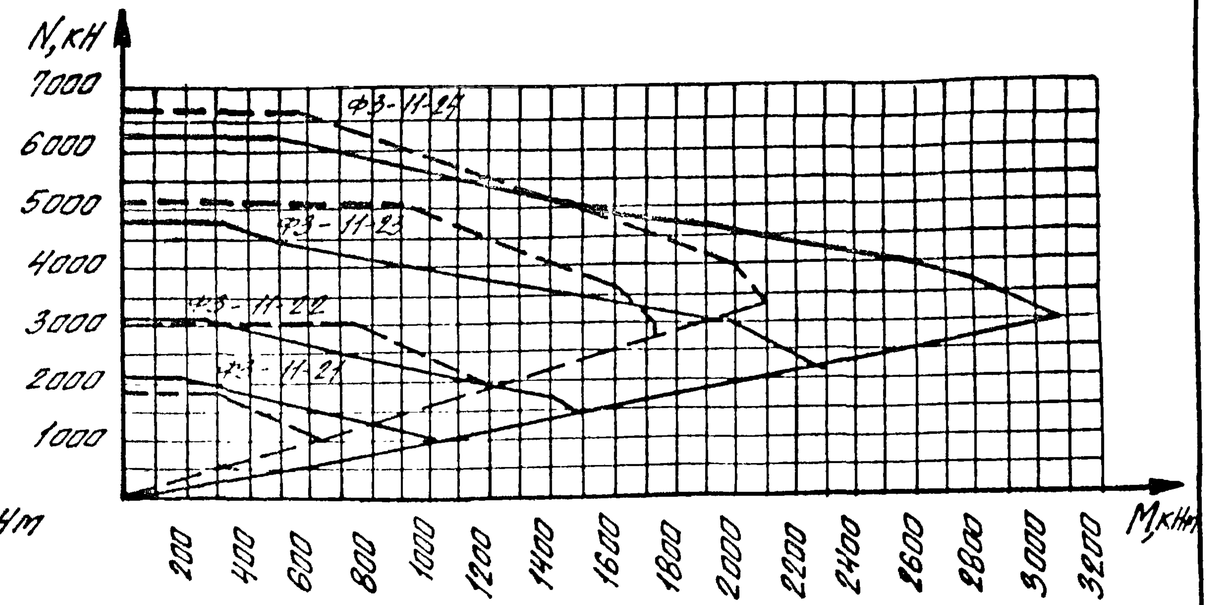

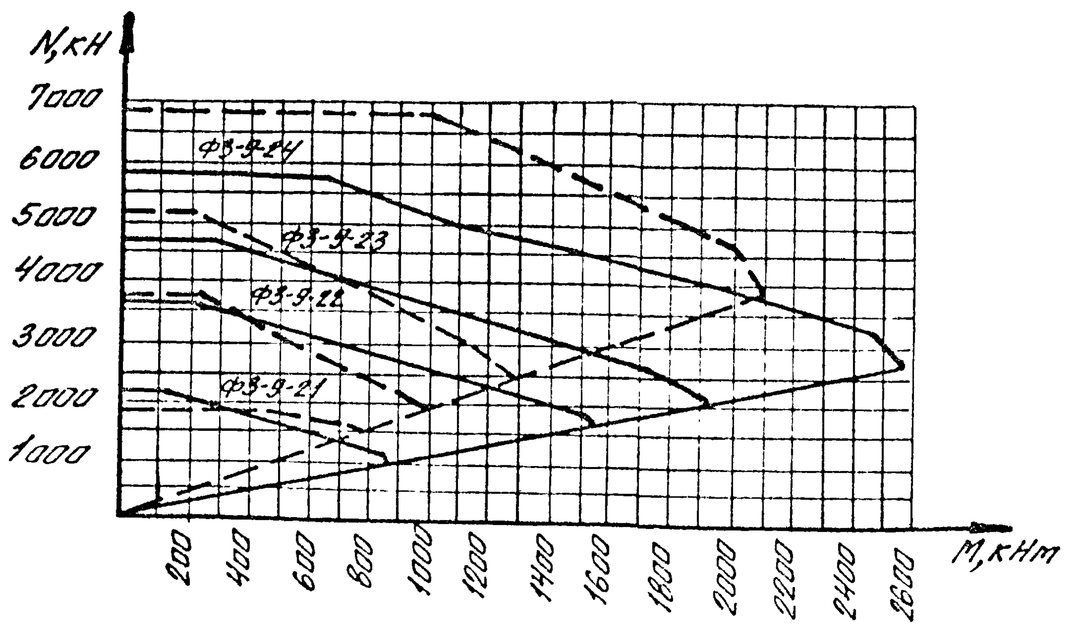

На графиках сплошной линией показана несущая способность плит в плоскости рамы, а пунктирной линией – из плоскости рамы.

Начотд	Козина	[signature]	26.12.84	0-221.4-84-00РР 8			
Нконтр	Лобова	[signature]					
Гл.конс	Одарченко	[signature]		Плита фундаментная ФЗ-7-11... ФЗ-7-14 ФЗ-9-21... ФЗ-9-24 ФЗ-11-21... ФЗ-11-24	Стад	Лист	Листов
Рук гр					Р		1
Разраб	Шлюндт	[signature]					
Пров.	Лопатина	[signature]					
Исполн	Курбенко	[signature]		График несущей способности	Уральский промстройпроект		

Копировал

Формат А3

Инв.№ подл. | Подпись и дата | Взам.инв.№

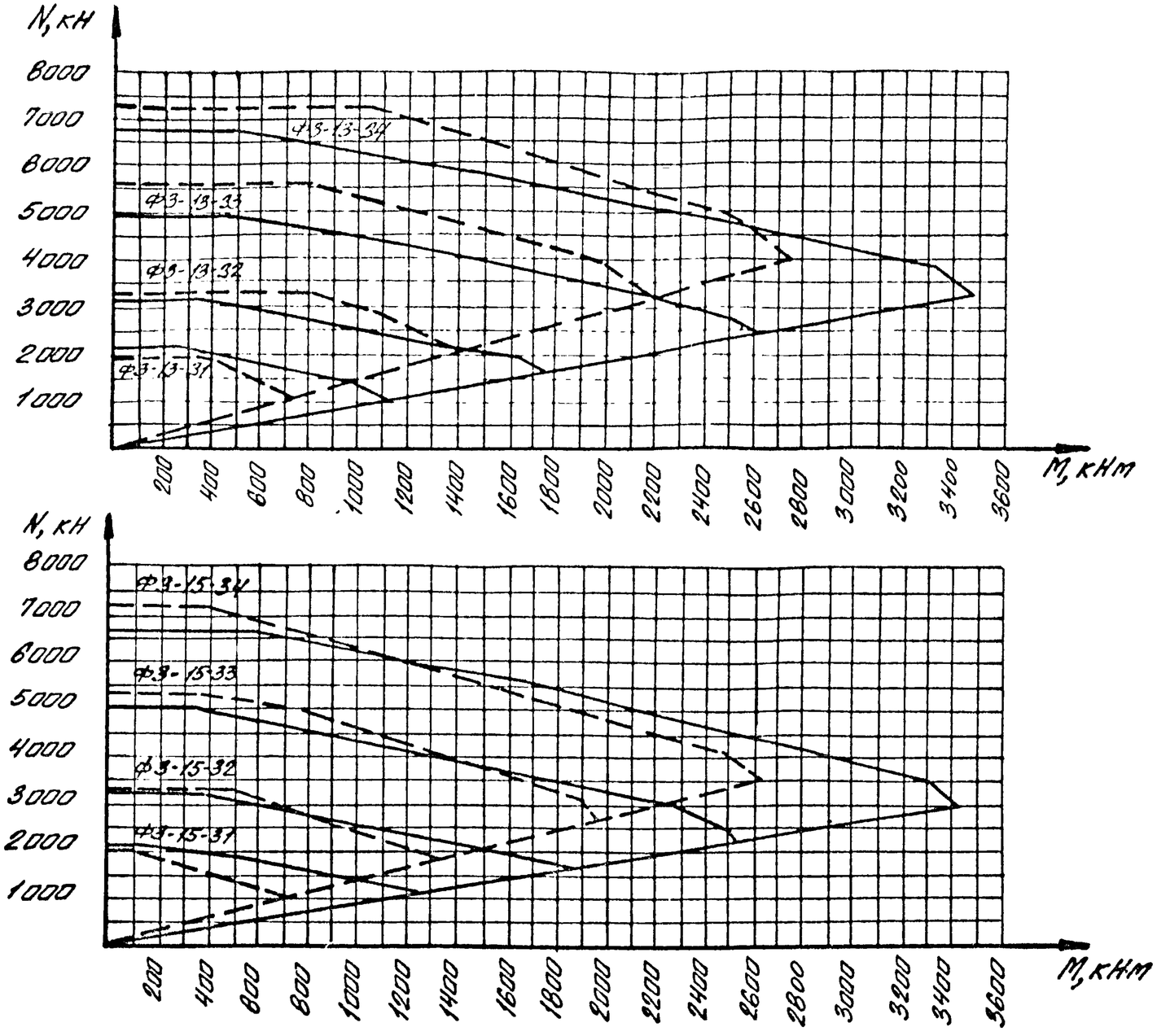

На графиках пунктирной линией показана несущая способность плит в плоскости рамы, а пунктирной линией – из плоскости рамы.

Начотд	Козина		26.12.84	0-221.4-84-00 РР 9
Нконтр	Побова			
Гл.конс	Одарченко			Плита фундаментная ФЗ-13-31... ФЗ-13-34 ФЗ-15-31... ФЗ-15-34
Рук гр				
Разраб	Шлюндт			
Пров.	Лопатина			
Исполн	Журбенко			График несущей способности

Стад	Лист	Листов
Р		1

УРАЛЬСКИЙ ПРОМСТРОЙНИПРОЕКТ

Инв.№ подл | Подпись и дата | Взам.инв №

Копировал

Формат А3

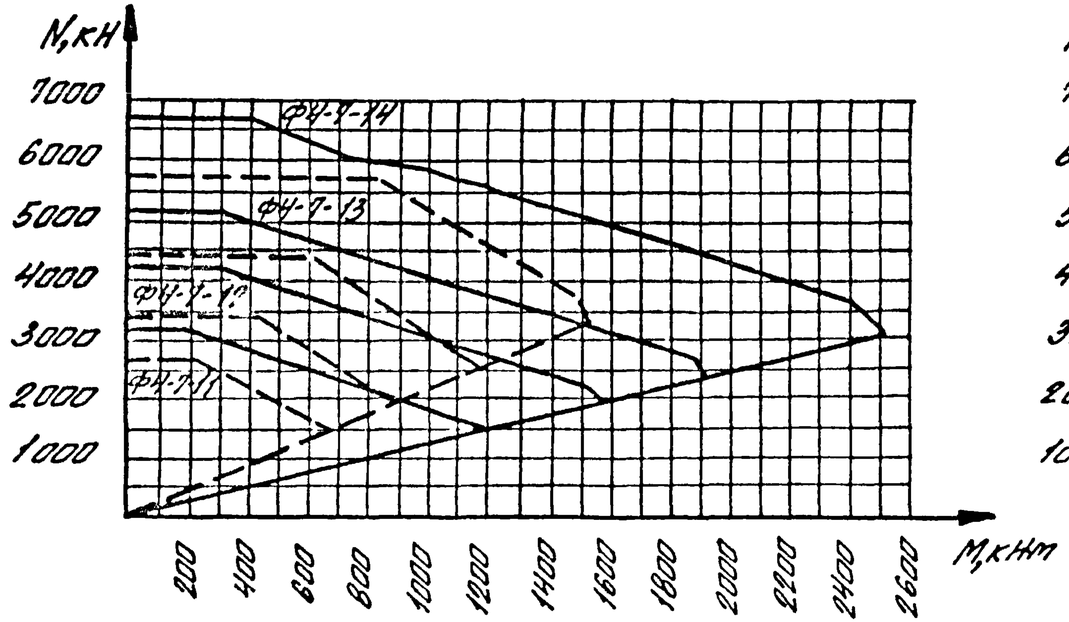

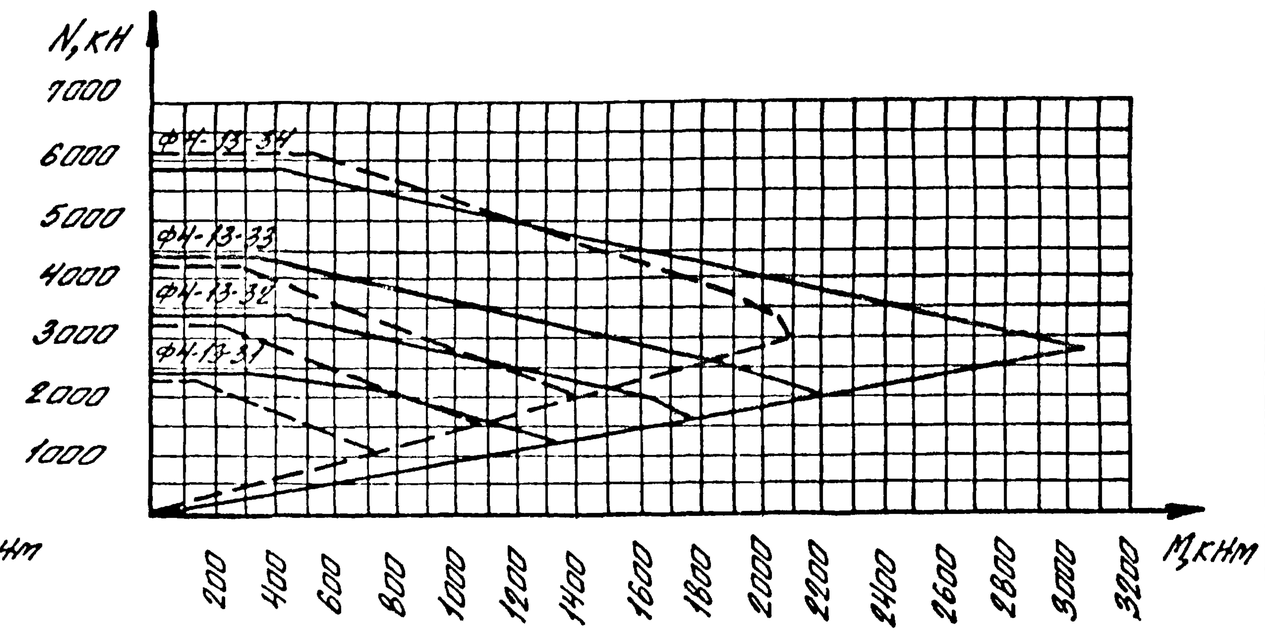

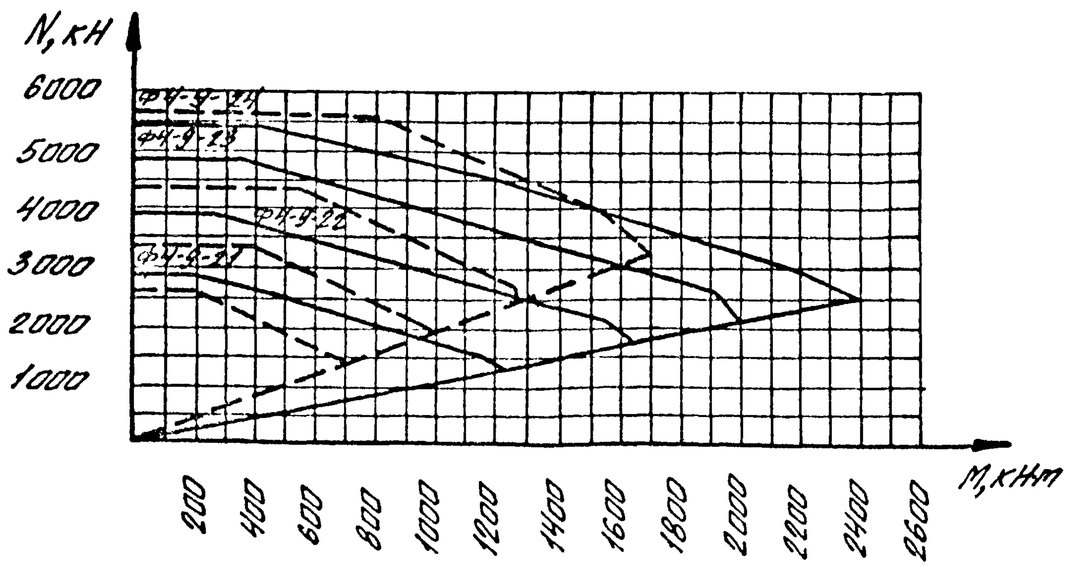

На графиках сплошной линией показана несущая способность плит в плоскости рамы, а пунктирной линией – из плоскости рамы.

Начотд	Козина	[signature]	26.12.84	0-221.4-84-00РР10			
Нконтр	Лобова	[signature]					
Гл.конс	Одарченко	[signature]		Плита фундаментная Ф4-7-11... Ф4-7-14 Ф4-9-21... Ф4-9-24 Ф4-13-31... Ф4-13-34	Стад	Лист	Листов
Рук гр					Р		1
Разраб	Шлюндт	[signature]					
Пров.	Лопатина	[signature]					
Исполн	Журбенко	[signature]		График несущей способности	УРАЛЬСКИЙ ПРОМСТРОЙНИИПРОЕКТ		

Инв.№ подл | Подпись и дата | Взам.инв.№

Копировал

Формат А3

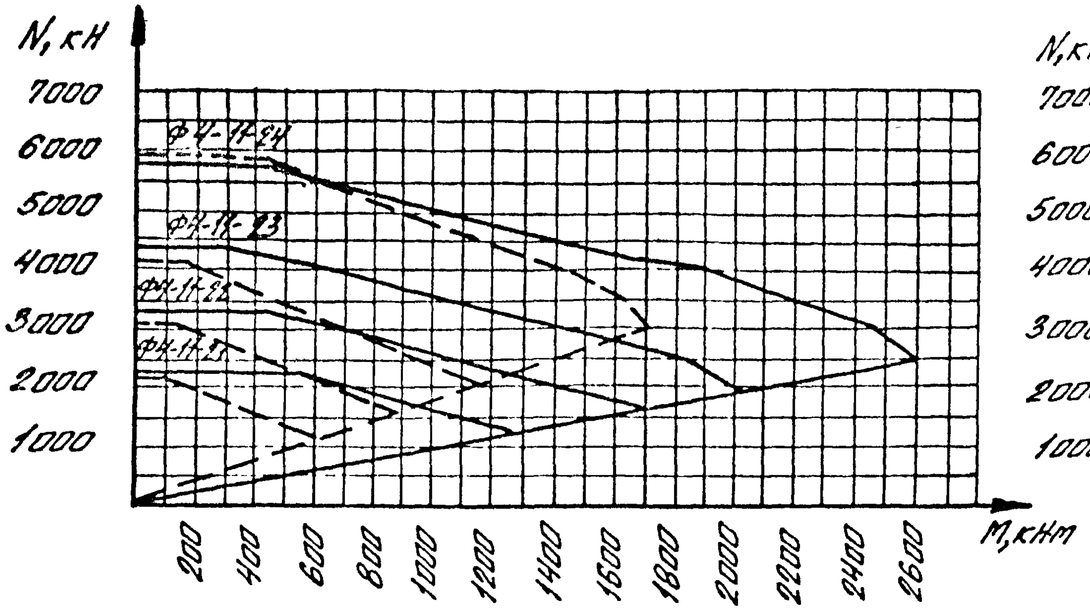

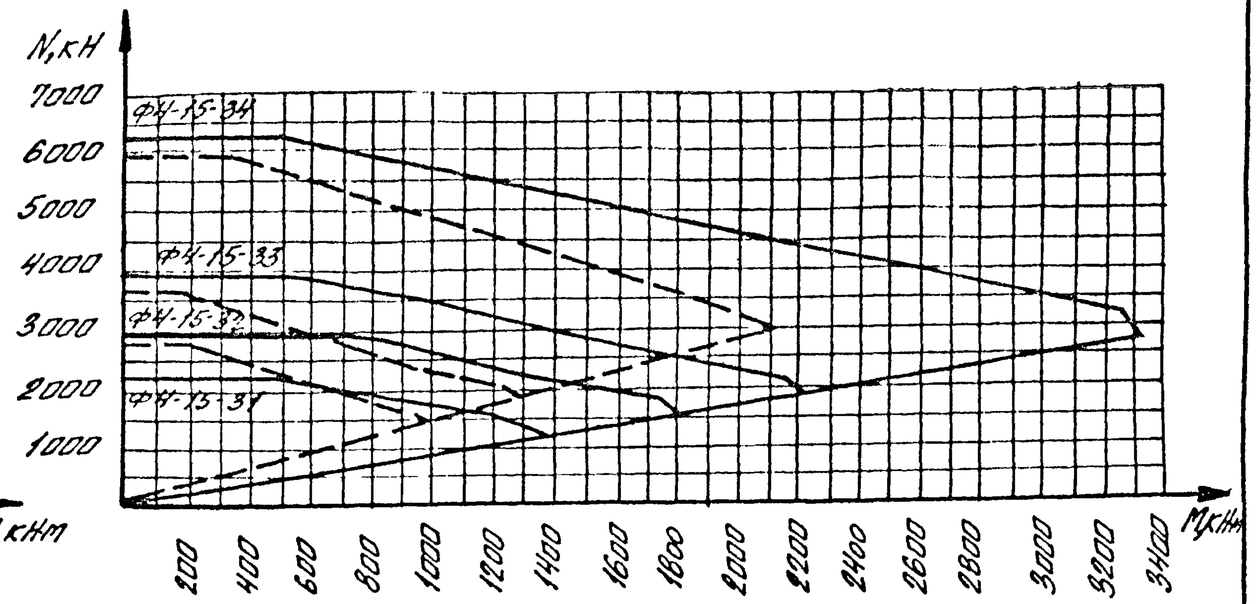

На графиках сплошной линией показана несущая способность плит в плоскости рамы, а пунктирной линией – из плоскости рамы.

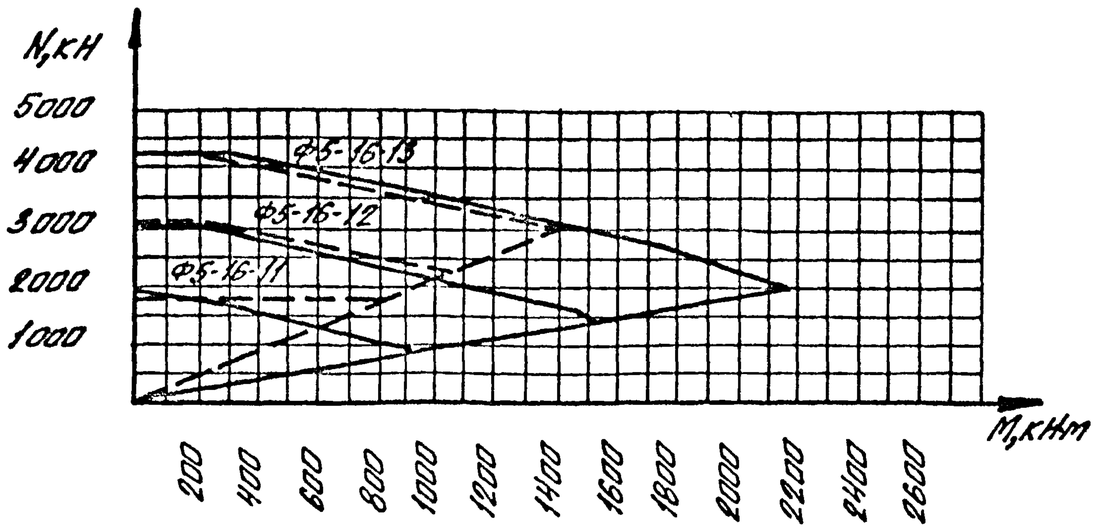

Начотд	Козина	[signature]	26.11.87	0-221.4-84-00РР 11			
Нконтр	Лобова	[signature]					
Гл.конс	Одарченко	[signature]		Плита фундаментная Ф4-11-21 ... Ф4-11-24 Ф4-15-31 ... Ф4-15-34 Ф5-16-11 ... Ф5-16-13	Стад	Лист	Листов
Рук гр					Р		1
Разраб	Шлюндт	[signature]					
Пров.	Лопатина	[signature]					
Исполн	Журбенко	[signature]		График несущей способности	Уральский промстройниипроект		

Инв.№ подл | Подпись и дата | Взам.инв.№

Копировал

Формат А3

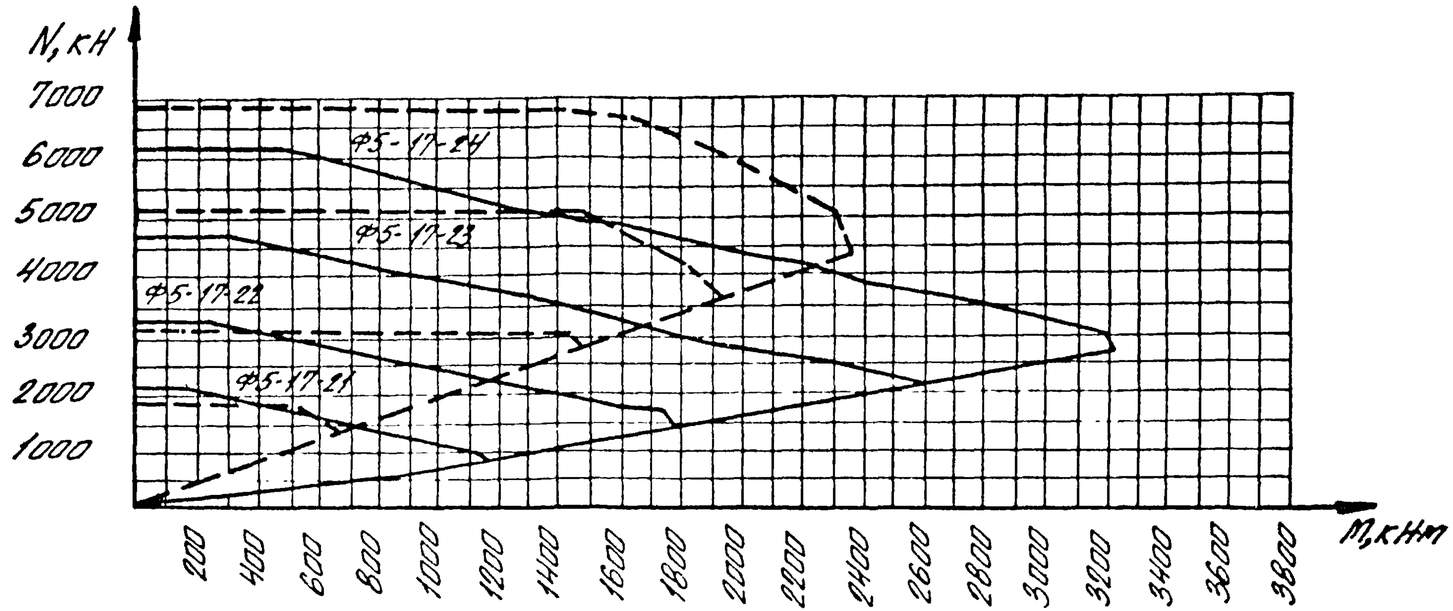

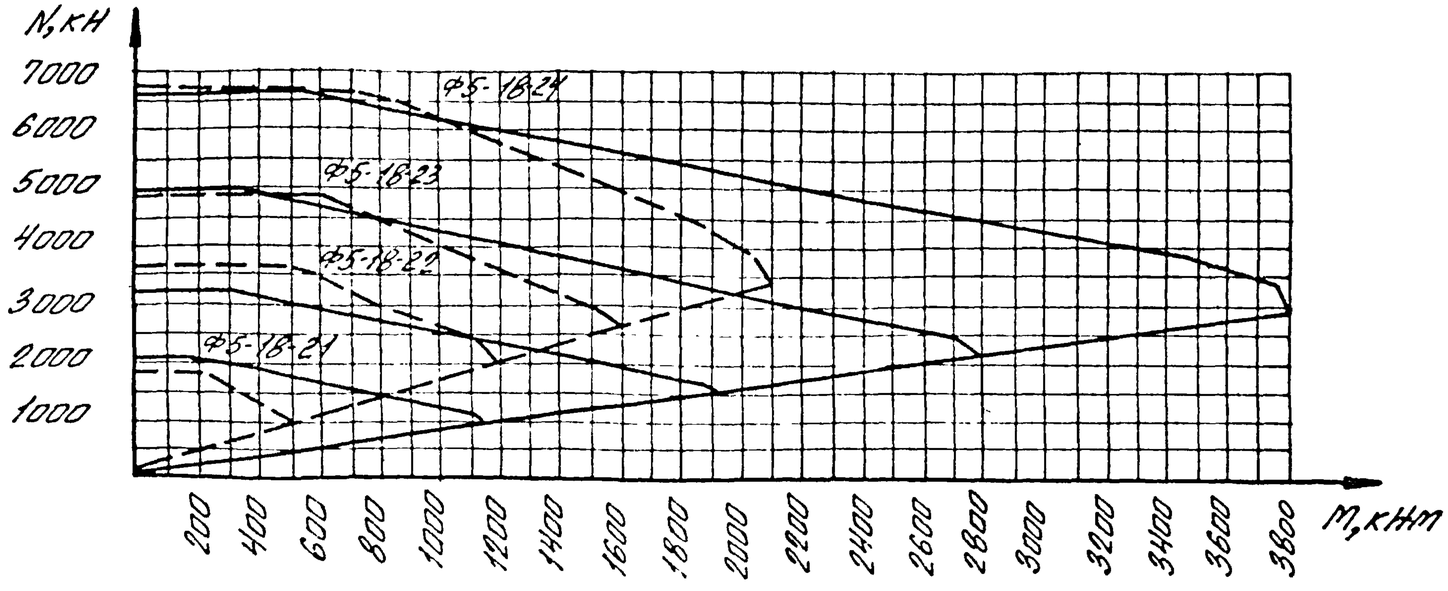

На графиках сплошной линией показана несущая способность плит в плоскости рамы, а пунктирной линией – из плоскости рамы.

Начотд	Козина			0-221.4-84-00 РР 12		
Нконтр	Лобова					
Гл.конс	Дударенко			Плита фундаментная Ф5-17-21... Ф5-17-24 Ф5-18-21... Ф5-18-24. График несущей способности	Стад	Лист	Листов
Рук.гр					Р		1
Разраб	Шлюндт				Уральский Промстройниипроект		
Пров.	Лопатина						
Исполн	Журбенко						

Инв.№ подл. | Подпись и дата | Взам.инв.№

Копировал

Формат А3

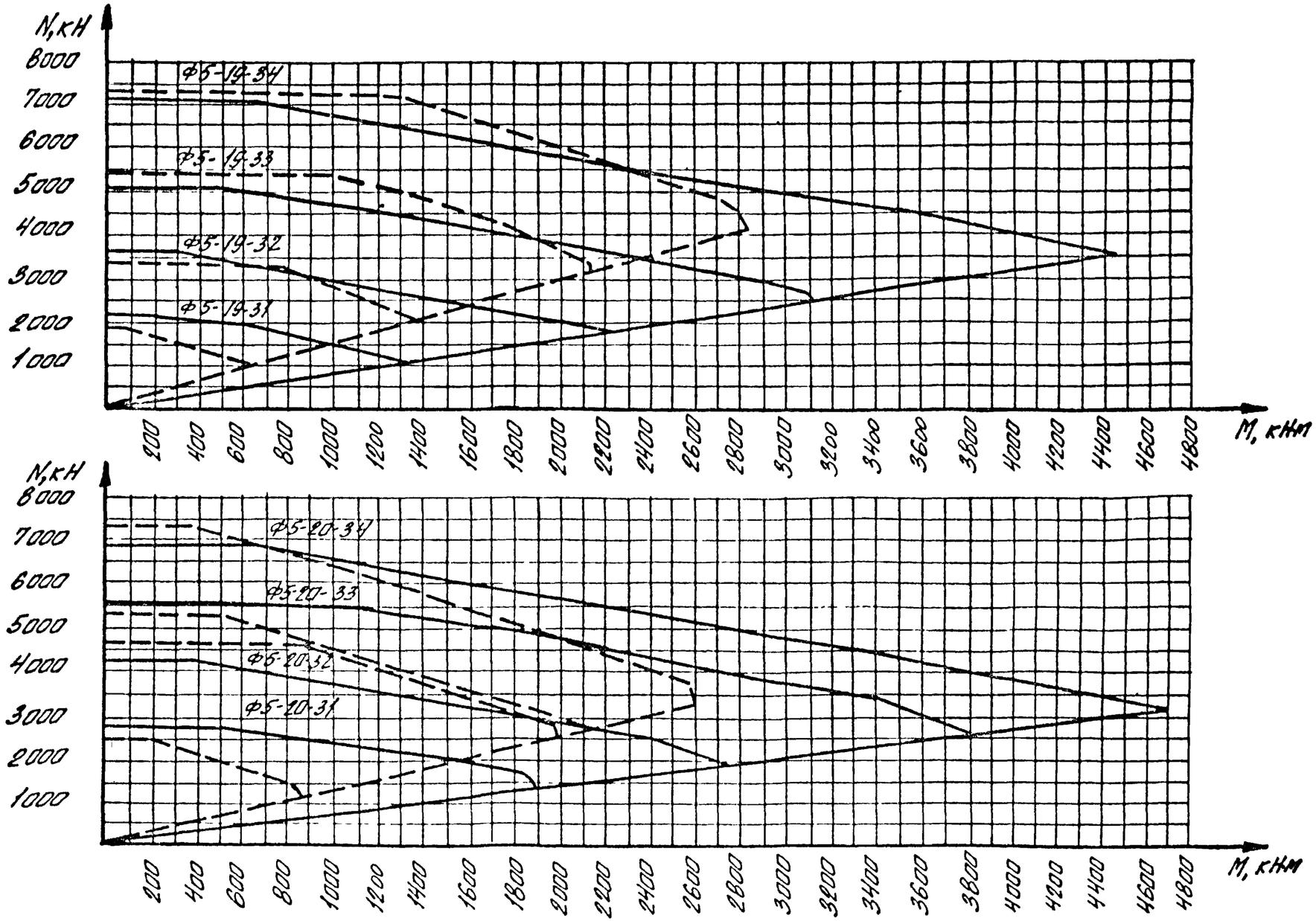

На графиках сплошной линией показана несущая способность плит в плоскости рамы, а пунктирной линией – из плоскости рамы.

Начотд	Козина			0-221.4-84-ООРР13		
Нконтр	Лобова					
Гл.конс	Дударченко			Плита фундаментная Ф5-19-31 ... Ф5-19-34 Ф5-20-31 ... Ф5-20-34	Стад	Лист	Листов
Рук. гр					Р		1
Разраб	Шлюндт						
Пров.	Лопатина				Уральский Промстройниипроект		
Исполн	Журбенко			График несущей способности			

Копировал

Формат А3

Инв.№подл | Подпись и дата | Взам.инв.

Расчетное давление на основание под плитой Ф1-1-1

Нагрузка на фундамент N в кН (1кН = 0,1 т)	Расчётное давление на основание в кПа (1кПа = 0,1 т/м²) при эксцентриситете равном, см:													
	6	9	12	15	18	21	24	27	30	33	36	39	42	45
98	30	40	40	50	50	50	60	60	60	60	70	70	80	80
196	60	80	90	90	100	100	110	120	120	130	140	150	150	160
294	90	120	130	140	150	160	170	180	190	190	210	220	230	250
392	120	160	170	190	200	210	220	230	250	260	270	290	310	330
490	150	200	220	230	250	260	280	290	310	320	340	360	390	410
588	190	240	260	280	300	310	330	350	370	390	410	440	460	490
686	220	280	300	320	350	370	390	410	430	450	480	510	540	580
784	250	320	350	370	400	420	440	470	490	520	550	580	620	660
882	280	360	390	420	440	470	500	530	560	580	620	650	690	740
980	310	400	430	460	490	520	560	590	620	650	690	730	770	
1078	340	440	480	510	540	580	610	650	680	710	750			
1176	370	480	520	560	590	630	670	700	740	780				
1274	400	520	560	600	640	680	720	780						
1372	430	560	600	650	690	730	780							
1470	460	600	650	690	740	790								
1568	490	640	690	740	790									
1666	520	680	730	790										
1764	560	720	780											
1862	590	760												
1960	620													
2058	650													
2156	680													
2254	710													
2352	740													

Расчетное давление на основание под плитой Ф1-2-2

Нагрузка на фундамент N в кН (1кН = 0,1 т)	Расчётное давление на основание в кПа (1кПа = 0,1 т/м²) при эксцентриситете равном, см:													
	7	10,5	14	17,5	21	24,5	28	31,5	35	38,5	42	45,5	49	52,5
98	20	30	30	30	40	40	40	40	60	50	50	50	60	60
245	60	70	80	90	90	100	100	110	110	120	130	130	140	150
392	90	120	130	140	150	150	160	170	180	190	200	210	230	240
539	120	160	170	190	200	210	220	240	250	260	280	290	310	330
686	160	210	220	240	250	270	290	300	320	330	350	370	400	420
833	190	250	270	290	310	330	350	370	390	410	430	450	480	510
980	230	290	320	340	360	390	410	430	450	480	500	530	570	600
1127	260	340	370	390	420	440	470	500	520	550	580	610	650	700
1274	290	380	410	440	470	500	530	560	590	620	660	690	740	790
1421	330	430	460	490	530	560	590	620	660	690	730	770		
1568	360	470	510	540	580	620	650	690	730	760				
1715	400	520	560	600	630	670	710	750	790					
1862	430	560	600	650	690	730	780							
2009	460	600	650	700	740	790								
2156	500	650	700	750										
2303	530	690	750											
2450	570	740	790											
2597	600	780												
2744	630													
2891	670													
3038	700													
3185	740													
3332	770													
3479	800													

Начотд	Козина		26.12.84
Нконтр	Лобова		
Гл.кон.	Дзарченко		
Рук гр			
Разраб	Шлюндт		
Пров.	Мехтюшина		
Исполн	Травкина		

0-221.4-84-00 ТБ1

Расчётное давление на основание под плитой Ф1-1-1; Ф1-2-2.

Стад	Лист	Листов
Р		1

УРАЛЬСКИЙ ПРОМСТРОЙНИИПРОЕКТ

Инв.№ подл. | Подпись и дата | Взам.инв.№

Копировал

Формат А3

Расчетное давление на основание под плитой Ф1-3-2

Нагрузка на фундамент N в кН (1кН = 0,1 т)	Расчетное давление на основание в кПа (1 кПа = 0,1 т/м²) при эксцентриситете равном, см:													
	8	12	16	20	24	28	32	36	40	44	48	52	56	60
98	20	20	20	30	30	30	30	30	30	40	40	40	40	50
245	40	60	60	70	70	70	80	80	90	90	100	100	110	120
392	70	90	100	100	110	120	120	130	140	150	150	160	170	190
539	100	120	130	140	150	160	170	180	190	200	210	220	240	250
686	120	160	170	180	190	210	220	230	240	260	270	290	300	320
833	150	190	210	220	240	250	270	280	300	310	330	350	370	390
980	170	230	240	260	280	300	310	330	350	370	390	410	430	460
1127	200	260	280	300	320	340	360	380	400	420	440	470	500	530
1274	230	290	320	340	360	380	410	430	450	480	500	530	560	600
1421	250	330	350	380	400	430	450	480	500	530	560	590	630	670
1568	280	360	390	420	440	470	500	530	560	580	620	650	690	740
1715	300	390	430	460	490	520	550	580	610	640	680	710	760	
1862	330	430	460	490	530	560	590	630	660	690	730	780		
2009	360	460	500	530	570	610	640	680	710	750	790			
2156	380	500	530	570	610	650	690	730	760					
2303	410	530	570	610	650	690	730	780						
2450	430	560	610	650	690	740	780							
2597	460	600	640	690	740	780								
2744	490	630	680	730	780									
2891	510	670	720	770										
3038	540	700	750											
3185	560	730	790											
3332	590	770												
3479	620													

Расчетное давление на основание под плитой Ф1-4-3

Нагрузка на фундамент N в кН (1кН = 0,1 т)	Расчётное давление на основание в кПа (1кПа=0,1 т/м²) при эксцентриситете равном, см:													
	9	13,5	18	22,5	27	31,5	36	40,5	45	49,5	54	58,5	63	67,5
98	10	20	20	20	20	20	20	30	30	30	30	30	30	40
294	40	50	60	60	70	70	70	80	80	90	90	100	100	110
490	70	90	100	100	110	120	120	130	140	140	150	160	170	180
686	100	120	130	140	150	160	170	180	190	200	210	230	240	260
882	120	160	170	190	200	210	220	230	250	260	270	290	310	330
1078	150	200	210	230	240	260	270	290	300	320	340	360	380	400
1274	180	230	250	270	290	300	320	340	360	380	400	420	450	480
1470	210	270	290	310	330	350	370	390	410	430	460	480	510	550
1666	230	300	330	350	370	400	420	440	470	490	520	550	580	620
1862	260	340	360	390	420	440	470	500	520	550	580	610	650	700
2058	290	370	400	430	460	490	520	550	580	610	640	680	720	770
2254	320	410	440	470	500	540	570	600	630	660	700	740	790	
2450	340	450	480	510	550	580	620	650	690	720	760			
2646	370	480	520	560	590	630	670	700	740	780				
2842	400	520	560	600	640	680	720	760						
3038	430	550	600	640	680	720	770							
3234	450	590	630	680	720	770								
3430	480	620	670	720	770									
3626	510	660	710	760										
3822	530	700	750											
4018	560	730	790											
4214	590	770												
4410	620													
4606	640													

Начотд	Козина	[illegible]	26.11.84
Нконтр	Лобова	[illegible]	
Гл конс	Одарченко	[illegible]	
Рук гр			
Разраб	Шлюндт	[illegible]	
Пров.	Механошина	[illegible]	
Исполн	Травкина	[illegible]	

0-221.4-84-00 ТБ2

Расчетное давление на основание под плитой Ф1-3-2; Ф1-4-3.

Стад	Лист	Листов
Р		1

УРАЛЬСКИЙ ПРОМСТРОЙНИЙПРОЕКТ

Инв. подл | Подпись и дата | Взам инв.

Копировал

Формат А3

Расчетное давление на основание под плитой Ф1-5-3

Нагрузка на фундамент N в кН (1кН = 0,1т)	Расчетное давление на основание в кПа (1кПа=0,1т/м²) при эксцентриситете равном, см:													
	10	15	20	25	30	35	40	45	50	55	60	65	70	75
98	10	10	20	20	20	20	20	20	20	20	20	30	30	30
343	40	50	50	60	60	70	70	70	80	80	90	90	100	100
588	70	90	90	100	110	110	120	130	130	140	150	160	170	180
833	90	120	130	140	150	160	170	180	190	200	210	220	240	250
1078	120	160	170	180	200	210	220	230	240	260	270	290	310	330
1323	150	200	210	230	240	260	270	290	300	320	330	350	380	400
1568	180	230	250	270	280	300	320	340	360	370	400	420	440	470
1813	210	270	290	310	330	350	370	390	410	430	460	480	510	550
2058	230	300	330	350	370	400	420	440	470	490	520	550	580	620
2303	260	340	370	390	420	440	470	500	520	560	580	610	650	700
2548	290	380	400	430	460	490	520	550	580	610	640	680	720	770
2793	320	410	440	480	510	540	570	600	630	670	700	750	790	
3038	340	450	480	520	550	590	620	650	690	730	770			
3283	370	480	520	560	600	630	670	710	740	780				
3528	400	520	560	600	640	680	720	760						
3773	430	560	600	640	680	730	770							
4018	460	590	640	680	730	770								
4263	480	630	680	730	770									
4508	510	660	720	770										
4753	540	700	750											
4998	570	740	790											
5243	590	770												
5488	620													
5733	650													

Расчетное давление на основание под плитой Ф2-6-1

Нагрузка на фундамент N в кН (1кН = 0,1т)	Расчетное давление на основание в кПа (1кПа=0,1т/м²) при эксцентриситете равном, см:													
	8	12	16	20	24	28	32	36	40	44	48	52	56	60
98	20	30	30	30	40	40	40	40	50	50	50	50	60	60
245	60	80	80	90	90	100	100	110	120	120	130	140	140	150
392	90	120	130	140	150	160	170	180	190	190	210	220	230	250
539	130	170	180	190	200	220	230	240	250	270	280	300	320	340
686	160	210	230	240	260	280	290	310	320	340	380	380	410	430
833	200	260	280	300	310	330	350	370	390	410	440	460	490	520
980	230	300	320	350	370	390	420	440	460	490	510	540	580	620
1127	270	350	370	400	430	450	480	510	530	560	590	630	670	710
1274	300	390	420	450	480	510	540	570	600	630	670	710	750	
1421	340	440	470	500	540	570	600	640	670	710	750	790		
1568	370	480	520	560	590	630	670	700	740	780				
1715	410	530	570	610	650	690	730	770						
1862	440	570	620	660	700	750	790							
2009	470	620	660	710	760									
2156	510	660	710	760										
2303	540	710	760											
2450	580	750												
2597	610													
2744	650													
2891	680													
3038	720													
3185	750													
3332	790													
3479	820													

Начотд	Козина		
Нконтр	Лобова		
Гл. кон.	Одарченко		
Рук. гр			
Разраб.	Шлюндт		
Провер	Механошина		
Исполн	Травкина		

0-221.4-84-00 ТБ3

Расчетное давление на основание под плитой Ф1-5-3; Ф2-6-1

Стад.	Лист	Листов
Р		1

УРАЛЬСКИЙ ПРОМСТРОЙНИИПРОЕКТ

Инв.№ подл. | Подпись и дата | Взам.инв.№

Копировал

Формат А3

Расчетное давление на основание под плитой Ф2-8-2

Нагрузка на фундамент N в кН (1кН = 0,1 т)	Расчётное давление на основание в кПа (1кПа=0,1 т/м²) при эксцентриситете равном, см:													
	9	13,5	18	22,5	27	31,5	36	40,5	45	49,5	54	58,5	63	67,5
98	20	20	20	30	30	30	30	30	40	40	40	40	40	50
245	40	60	80	70	70	70	80	80	90	90	100	100	110	120
392	70	90	100	110	110	120	130	130	140	150	160	170	180	190
539	100	130	140	150	160	160	170	180	190	200	220	230	240	260
886	120	160	170	190	200	210	220	230	250	260	270	290	310	330
833	150	190	210	220	240	250	270	280	300	320	330	350	370	400
980	180	230	250	260	280	300	320	340	350	370	390	410	440	470
1127	200	260	280	300	320	340	370	390	410	430	450	480	510	540
1274	230	300	320	340	370	390	410	440	460	480	510	540	570	810
1421	260	330	360	380	410	430	460	490	510	540	570	600	840	680
1568	280	370	400	420	450	480	510	540	580	590	630	660	710	750
1715	310	400	430	460	490	520	560	590	620	650	690	730	770	
1862	340	440	470	500	540	570	600	640	670	710	740	790		
2009	360	470	510	540	580	610	650	690	720	760				
2156	390	500	540	580	620	660	700	740	780					
2303	410	540	580	620	660	700	750	790						
2450	440	570	620	660	710	750	790							
2597	470	610	650	700	750	790								
2744	490	640	690	740	790									
2891	520	680	730	780										
3038	550	710	770											
3185	570	750												
3332	600	780												
3479	630													

Расчетное давление на основание под плитой Ф2-10-2

Нагрузка на фундамент N в кН (1кН = 0,1 т)	Расчетное давление на основание в кПа (1кПа=0,1 т/м²) при эксцентриситете равном, см:													
	10	15	20	25	30	35	40	45	50	55	60	65	70	75
98	10	20	20	20	20	20	30	30	30	30	30	30	30	40
294	40	50	60	60	70	70	80	80	80	90	90	100	100	110
490	70	90	100	100	110	120	130	130	140	150	150	160	170	190
686	100	130	140	150	160	170	180	180	190	200	220	230	240	260
882	120	160	180	190	200	210	230	240	250	260	280	290	310	330
1078	150	200	210	230	240	260	280	290	310	320	340	360	380	410
1274	180	230	250	270	290	310	330	340	360	380	400	420	450	480
1470	210	270	290	310	330	350	380	400	420	440	460	490	520	560
1666	240	310	330	350	380	400	430	450	470	500	520	560	590	630
1862	260	340	370	400	420	450	480	500	530	560	590	620	660	700
2058	290	380	410	440	470	500	630	550	580	610	650	690	730	780
2254	320	420	450	480	510	540	580	810	640	670	710	750		
2450	350	450	490	520	560	590	630	660	690	730	770			
2646	380	490	530	560	600	640	680	710	750	790				
2842	400	520	560	600	640	680	730	770						
3038	430	560	600	650	690	730	780							
3234	460	600	640	690	730	780								
3430	490	630	680	730	780									
3626	510	610	720	770										
3822	540	700	760											
4018	570	740												
4214	600	780												
4410	620													
4606	650													

Начотд	Казина		23.1.84
Нконтр	Лобова		
Гл.кон.	Одарченко		
Рук. гр			
Разраб	Шлюндт		
Провер	Мухлышина		
Исполн	Травкина		

0-221.4-84-00 ТБ4

Расчетное давление на основание под плитой Ф2-8-2 ; Ф2-10-2.

Стад	Лист	Листов
Р		1

УРАЛЬСКИЙ ПРОМСТРОЙНИИПРОЕКТ

Инв.№ подл | Подпись и дата | Взамин №

Копировал

Формат А3

Расчетное давление на основание под плитой Ф2-12-3

Нагрузка на фундамент N в кН (1кН = 0,1 т)	Расчетное давление на основание в кПа (1кПа = 0,1 т/м²) при эксцентриситете равном, см:													
	11	16,5	22	27,5	33	38,5	44	49,5	55	60,5	66	71,5	77	82,5
98	10	10	20	20	20	20	20	20	20	20	20	30	30	30
343	40	50	50	60	60	70	70	70	80	80	90	90	100	100
588	70	90	90	100	110	110	120	130	130	140	150	160	170	180
833	100	120	130	140	150	160	170	180	190	200	210	220	240	250
1078	120	160	170	190	200	210	220	230	250	260	270	290	310	330
1323	150	200	210	230	240	280	270	290	300	320	340	360	380	400
1568	180	230	250	270	290	310	320	340	360	380	400	420	450	480
1813	210	270	290	310	330	350	370	390	420	440	460	490	520	550
2058	240	310	330	350	380	400	420	460	470	600	520	550	590	830
2303	260	340	370	400	420	450	470	500	530	580	590	820	860	700
2548	290	380	410	440	470	500	530	550	580	610	650	690	730	780
2793	320	420	450	480	510	540	580	610	640	670	710	750		
3038	350	450	490	520	560	590	630	660	700	730	770			
3283	380	490	530	560	600	640	680	710	750	790				
3528	400	530	570	610	650	690	730	770						
3773	430	580	600	650	690	730	780							
4018	460	600	640	690	740	780								
4263	490	630	680	730	780									
4508	520	670	720	770										
4753	540	710	760											
4998	570	740												
5243	600	780												
5488	630													
5733	660													

Расчетное давление на основание под плитой Ф2-14-3

Нагрузка на фундамент N в кН (1кН = 0,1 т)	Расчетное давление на основание в кПа (1кПа = 0,1 т/м²) при эксцентриситете равном, см:													
	12	18	24	30	36	42	48	54	60	66	72	78	84	90
98	10	10	10	10	10	20	20	20	20	20	20	20	20	20
392	40	50	50	60	60	80	70	70	70	80	80	90	90	100
686	60	80	90	100	100	110	120	120	130	140	140	150	160	170
980	90	120	130	140	150	160	170	180	190	190	210	220	230	250
1274	120	150	170	180	190	200	220	230	240	250	270	280	300	320
1568	150	190	210	220	240	250	270	280	300	310	330	350	370	400
1862	180	230	250	260	280	300	320	330	350	370	390	410	440	470
2156	200	260	290	310	330	350	370	390	410	430	450	480	510	540
2450	230	300	320	350	370	390	420	440	460	490	510	540	580	620
2744	260	340	360	390	410	440	470	490	520	550	580	610	650	690
3038	290	370	400	430	460	490	520	550	570	600	640	680	720	770
3332	310	410	440	470	500	540	570	600	630	660	700	740	790	
3626	340	450	480	510	550	580	620	650	690	720	760			
3920	370	480	520	560	590	630	670	700	740	780				
4214	400	520	560	600	640	680	720	760						
4508	430	550	600	640	680	720	770							
4802	450	590	640	680	730	770								
5096	480	630	670	720	770									
5390	510	660	710	760										
5684	540	700	750											
5978	560	730	790											
6272	590	770												
6566	620													
6860	650													

Начотд	Козина		26.11.84
Нконтр	Лабова		
Гл. кон.	Одарченко		
Рук. гр.			
Разраб	Шлюндт		
Провер	Механошина		
Исполн	Травкина		

0-221.4-84-00 ТБ5

Расчетное давление на основание под плитой Ф2-12-3 ; Ф2-14-3.

Стад.	Лист	Листов
Р		1

УРАЛЬСКИЙ ПРОМСТРОЙНИИПРОЕКТ

Инв. № подл. | Подпись и дата | Взам. инв. №

Копировал

Формат А3

Расчётное давление на основание под плитой Ф3-7-1; Ф4-7-1.

Нагрузка на фундамент N в кН (1кН = 0,1т)	Расчетное давление на основание в кПа (1кПа = 0,1 т/м²) при эксцентриситете равном, см:													
	11	16,5	22	27,5	33	38,5	44	49,5	55	60,5	66	71,5	77	82,5
98	20	20	20	30	30	30	30	30	30	40	40	40	40	40
245	40	60	60	60	70	70	80	80	80	90	90	100	110	110
392	70	90	90	100	110	110	120	130	130	140	150	160	170	180
539	90	120	130	140	150	160	170	180	190	190	210	220	230	250
686	120	150	160	180	190	200	210	220	240	250	260	280	290	310
833	140	190	200	210	230	240	260	270	290	300	320	340	360	380
980	170	220	240	250	270	290	300	320	340	350	370	400	420	450
1127	190	250	270	290	310	330	350	370	390	410	430	460	480	520
1274	220	280	310	330	350	370	390	420	440	460	480	510	550	580
1421	240	320	340	370	390	410	440	460	490	510	540	570	610	650
1568	270	350	380	400	430	460	480	510	540	570	600	630	670	720
1715	290	380	410	440	470	500	530	560	590	620	650	690	740	790
1862	320	420	450	480	510	540	580	610	640	670	710	750		
2009	350	450	480	520	550	590	620	660	690	730	770			
2158	370	480	520	560	590	630	670	700	740	780				
2303	400	510	550	590	630	670	710	750	790					
2450	420	550	590	630	670	720	760							
2597	450	580	620	670	710	760								
2744	470	610	660	710	750									
2891	500	650	700	740	790									
3038	520	680	730	780										
3185	550	710	770											
3332	570	740												
3479	600	780												

Расчетное давление на основание под плитой Ф3-9-2; Ф4-9-2.

Нагрузка на фундамент N в кН (1кН = 0,1 т)	Расчетное давление на основание в кПа (1кПа = 0,1 т/м²) при эксцентриситете равном, см:													
	12	18	24	30	36	42	48	54	60	66	72	78	84	90
98	10	20	20	20	20	20	20	30	30	30	30	30	30	40
294	40	50	60	60	60	70	70	80	80	80	90	90	100	110
490	70	90	90	100	110	110	120	130	130	140	150	160	170	180
686	90	120	130	140	150	160	170	180	190	190	210	220	230	250
882	120	150	170	180	190	200	210	230	240	250	260	280	300	320
1078	150	190	200	220	230	250	260	280	290	310	320	340	360	390
1274	170	220	240	260	280	290	310	330	340	360	380	400	430	460
1470	200	260	280	300	320	340	360	380	400	420	440	470	500	530
1666	220	290	310	340	360	380	400	430	450	470	500	530	560	600
1862	250	330	350	380	400	430	450	480	500	530	550	590	630	670
2058	280	360	390	420	440	470	500	530	560	580	620	650	690	740
2254	300	400	430	460	490	520	550	580	610	640	680	720	760	
2450	330	430	460	500	530	560	600	630	660	700	730	780		
2646	360	460	500	540	570	610	640	680	710	750	790			
2842	380	500	540	580	610	650	690	730	770					
3038	410	530	570	620	660	700	740	780						
3234	440	570	610	650	700	740	790							
3430	460	600	650	690	740	790								
3626	490	640	690	730	780									
3822	520	670	720	770										
4018	540	710	760											
4214	570	740												
4410	600	770												
4606	620													

Инв. №подл. | Подпись и дата | Взам. инв. №

Начотд	Козина		26.11.84
Нконтр	Лобова		
Гл. кон.	Одарченко		
Рук. гр			
Разраб	Шлюндт		
Провер	Чеханошина		
Исполн	Травкина		

0-221.4-84-00 ТБ6

Расчетное давление на основание под плитой Ф3-7-1; Ф4-7-1; Ф3-9-2; Ф4-9-2;

Стад.	Лист	Листов
Р		1

УРАЛЬСКИЙ ПРОМСТРОЙНИИПРОЕКТ

Копировал

Формат А3

Расчетное давление на основание под плитой Ф3-11-2; Ф4-11-2

Нагрузка на фундамент N в кН (1кН = 0,1т)	Расчетное давление на основание в кПа (1кПа=0,1т/м²) при эксцентриситете равном, см:													
	13	19,5	26	32,5	39	45,5	52	58,5	65	71,5	78	84,5	91	97,5
98	10	10	10	20	20	20	20	20	20	20	20	30	30	30
343	40	50	50	60	60	60	70	70	70	80	80	90	90	100
588	60	80	90	100	100	110	120	120	130	130	140	150	160	170
833	90	120	130	140	150	150	160	170	180	190	200	210	230	240
1078	120	150	160	180	190	200	210	220	240	250	260	280	290	310
1323	140	190	200	220	230	250	260	270	290	300	320	340	360	380
1568	170	220	240	260	270	290	310	320	340	360	380	400	430	460
1813	200	260	280	300	320	340	360	380	400	420	440	470	490	530
2058	220	290	310	340	360	380	400	430	450	470	500	530	560	600
2303	250	330	350	380	400	430	450	480	500	530	560	590	630	670
2548	280	360	390	420	440	470	500	530	560	580	620	650	690	740
2793	300	400	430	460	490	520	550	580	610	640	680	720	760	
3038	330	430	460	500	530	560	600	630	660	700	740	780		
3283	360	470	500	540	570	610	640	680	720	750				
3528	380	500	540	580	620	650	690	730	770					
3773	410	530	580	620	660	700	740	780						
4018	440	570	610	660	700	740	790							
4263	460	600	650	700	740	790								
4608	490	640	690	740	790									
4753	520	670	730	780										
4998	540	710	760											
5243	570	740												
5488	600	780												
5733	620													

Расчетное давление на основание под плитой Ф3-13-3; Ф4-13-3

Нагрузка на фундамент N в кН (1кН = 0,1т)	Расчетное давление на основание в кПа (1кПа=0,1т/м²) при эксцентриситете равном, см:													
	14	21	28	35	42	49	56	63	70	77	84	91	98	105
98	10	10	10	10	10	10	20	20	20	20	20	20	20	20
392	40	50	50	50	60	60	60	70	70	70	80	80	90	90
686	60	80	90	90	100	100	110	120	120	130	140	150	150	160
980	90	110	120	130	140	150	160	170	180	190	200	210	220	240
1274	110	150	160	170	180	190	210	220	230	240	250	270	290	310
1568	140	180	200	210	230	240	250	270	280	300	310	330	350	380
1862	170	220	230	250	270	280	300	320	340	350	370	390	420	450
2156	190	250	270	290	310	330	350	370	390	410	430	460	490	520
2450	220	290	310	330	350	370	400	420	440	460	490	520	550	590
2744	250	320	350	370	400	420	440	470	490	520	550	580	620	660
3038	270	380	380	410	440	460	490	520	550	580	610	640	680	730
3332	300	390	420	450	480	510	540	570	600	630	670	710	750	
3626	330	420	460	490	520	550	580	620	650	690	730	770		
3920	350	480	490	530	560	600	630	670	710	740	780			
4214	380	490	530	570	610	640	680	720	760					
4508	410	530	570	610	650	690	730	770						
4802	430	560	600	650	690	730	780							
5096	460	600	640	690	730	780								
5390	490	630	680	730	780									
5684	510	680	720	770										
5978	540	700	750											
6272	560	730	790											
6566	590	770												
6860	620													

Начотд	Козина		06.1984
Нконтр	Лобова		
Гл.кон.	Одарченко		
Рук. гр.			
Разраб	Шлюндт		
Провер	Чеханоежина		
Исполн	Травкина		

0-221.4-84-00 ТБ7

Расчетное давление на основание под плитой ф3-11-2; ф4-11-2; ф3-13-3; ф4-13-3;

Стад	Лист	Листов
Р		1

УРАЛЬСКИЙ ПРОМСТРОЙНИИПРОЕКТ

Инв. № подл. | Подпись и дата | Взам. инв. №

Копировал

Формат А3

Расчетное давление на основание под плитой Ф3-15-3; Ф4-15-3.

Нагрузка на фундамент N в кН (1кН = 0,1т)	Расчетное давление на основание в кПа (1кПа = 0,1 т/м²) при эксцентриситете равном, см:													
	15	22,5	30	37,5	45	52,5	60	67,5	75	82,5	90	97,5	105	112,5
98	10	10	10	10	10	10	10	10	10	20	20	20	20	20
441	30	40	50	50	50	60	60	60	70	70	70	80	80	90
784	60	80	80	90	90	100	110	110	120	120	130	140	150	160
1127	90	110	120	130	140	140	150	160	170	180	190	200	210	230
1470	110	140	160	170	180	190	200	210	220	230	250	260	280	300
1813	140	180	190	210	220	230	250	260	270	290	300	320	340	370
2156	160	210	230	240	260	280	290	310	330	340	360	380	410	430
2499	190	250	260	280	300	320	340	360	380	400	420	440	470	500
2842	210	280	300	320	340	370	390	410	430	450	480	510	540	570
3185	240	310	340	360	390	410	430	460	480	510	530	570	600	640
3528	270	360	370	400	430	450	480	510	530	560	590	630	670	710
3871	290	380	410	440	470	500	530	560	590	620	650	690	730	780
4214	320	410	450	480	510	540	570	610	640	670	710	750		
4557	340	450	480	520	550	590	620	650	690	730	770			
4900	370	480	520	560	590	630	670	700	740	780				
5243	400	520	550	590	630	670	710	750	790					
5586	420	550	590	630	680	720	760							
5929	450	580	630	670	720	760								
6272	470	620	680	710	760									
6615	500	650	700	750										
6958	530	680	740	790										
7301	550	720	770											
7644	580	750												
7987	600	780												

Расчетное давление на основание под плитой Ф5-16-1

Нагрузка на фундамент N в кН (1кН = 0,1т)	Расчетное давление на основание в кПа (1кПа = 0,1 т/м²) при эксцентриситете равном, см:													
	14	21	28	35	42	49	56	63	70	77	84	91	98	105
98	10	20	20	20	20	20	20	30	30	30	30	30	30	40
294	40	50	60	60	60	70	70	80	80	80	90	90	100	110
490	70	90	90	100	110	110	120	130	130	140	150	160	170	180
686	90	120	130	140	150	160	170	180	190	190	210	220	230	250
882	120	150	170	180	190	200	210	230	240	250	260	280	300	320
1078	150	190	200	220	230	250	260	280	290	310	320	340	360	390
1274	170	220	240	260	280	290	310	330	340	360	380	400	430	460
1470	200	260	280	300	320	340	360	380	400	420	440	470	500	530
1666	220	290	310	340	360	380	400	430	450	470	500	530	560	600
1862	250	330	350	380	400	430	450	480	500	530	560	590	630	670
2058	280	360	390	420	440	470	500	530	560	580	620	650	690	740
2254	300	400	430	460	490	520	550	580	610	640	680	720	760	
2450	330	430	460	500	530	560	600	630	660	700	730	780		
2646	360	460	500	540	570	610	640	690	710	750	790			
2842	380	500	540	580	610	650	690	730	770					
3038	410	530	570	620	660	700	740	780						
3234	440	570	610	650	700	740	790							
3430	460	600	650	690	740	790								
3626	490	640	690	730	780									
3822	520	670	720	770										
4018	540	710	760											
4214	570	740												
4410	600	770												
4606	620													

Нач отд	Козина		26.11.84
Н контр	Лобова		
Гл. кон.	Одарченко		
Рук. гр			
Разраб	Шлюндт		
Провер	Механошина		
Исполн	Травкина		

0-221.4-84-00 ТБ8

Расчетное давление на основание под плитой Ф3-15-3; Ф4-15-3; Ф 5-18-1.

Стад.	Лист	Листов
Р		1

УРАЛЬСКИЙ ПРОМСТРОЙНИИПРОЕКТ

Инв. № подл. | Подпись и дата | Взам. инв. №

Расчетное давление на основание под плитой Ф5-17-2

Нагрузка на фундамент N в кН (1 кН = 0,1 т)	Расчетное давление на основание в кПа (1кПа=0,1 т/м²) при эксцентриситете равном, см:													
	15	22,5	30	37,5	45	52,5	60	67,5	75	82,5	90	97,5	105	112,5
98	10	10	10	20	20	20	20	20	20	20	20	20	30	30
343	40	50	50	60	60	60	70	70	70	80	80	90	90	100
588	60	80	90	100	100	110	110	120	130	130	140	150	160	170
833	90	120	130	130	140	150	160	170	180	190	200	210	220	240
1078	120	150	180	170	190	200	210	220	230	250	260	270	290	310
1323	140	190	200	210	230	240	260	270	290	300	320	340	360	380
1568	170	220	240	250	270	290	300	320	340	360	380	400	420	450
1813	200	250	270	290	310	330	350	370	390	410	440	460	490	520
2058	220	290	310	330	360	380	400	420	440	470	490	520	560	590
2303	250	320	350	370	400	420	450	470	500	520	550	590	620	660
2548	280	360	390	410	440	470	500	520	550	580	610	650	690	730
2793	300	390	420	450	480	510	540	570	600	630	670	710	750	
3038	330	430	460	490	520	560	590	620	660	690	730	770		
3283	350	460	500	530	570	600	640	670	710	750	790			
3528	380	500	530	570	610	650	690	720	760					
3773	410	530	570	610	650	690	730	770						
4018	430	560	610	650	690	740	780							
4263	460	600	640	690	740	780								
4508	490	630	680	730	780									
4753	510	670	720	770										
4998	540	700	760											
5243	570	740	790											
5488	590	770												
5733	620													

Расчетное давление на основание под плитой Ф5-18-2

Нагрузка на фундамент N в кН (1 кН = 0,1 т)	Расчетное давление на основание в кПа (1кПа=0,1 т/м²) при эксцентриситете равном, см:													
	16	24	32	40	48	56	64	72	80	88	96	104	112	120
98	10	10	10	10	10	10	20	20	20	20	20	20	20	20
392	30	50	50	50	60	60	60	70	70	70	80	80	90	90
686	60	80	90	90	100	100	110	120	120	130	140	140	150	160
980	90	110	120	130	140	150	160	160	170	180	190	200	220	230
1274	110	150	160	170	180	190	200	210	230	240	250	270	280	300
1568	140	180	190	210	220	240	250	260	280	290	310	330	350	370
1862	160	210	230	250	260	280	300	310	330	350	370	390	410	440
2156	190	250	270	290	310	320	340	360	380	400	420	450	480	510
2450	220	280	300	330	350	370	390	410	430	460	480	510	540	580
2744	240	320	340	360	390	410	440	460	490	510	540	570	610	650
3038	270	350	380	400	430	460	480	510	540	570	600	630	670	720
3332	300	380	410	440	470	500	530	560	590	620	680	690	740	790
3626	320	420	450	480	510	550	580	610	640	680	710	780		
3920	350	450	490	520	560	590	620	680	690	730	770			
4214	370	490	520	560	600	630	670	710	750	790				
4508	400	520	560	600	640	680	720	760						
4802	430	550	600	640	680	720	770							
5096	450	590	630	680	720	770								
5390	480	620	670	720	760									
5684	500	650	700	760										
5978	530	690	740	790										
6272	560	720	780											
6566	580	760												
6860	610	790												

Инв.№подл | Подпись и дата | Взам.инв.№

Начотд	Козина		26.11.84
Нконтр	Лабова		
Гл.кон.	Одарченко		
Рук. гр			
Разраб	Шлюндт		
Провер	Мыханошина		
Исполн	Травкина		

0-221.4-84-00 ТБ9

Расчетное давление на основание под плитой Ф5-17-2; Ф5-18-2

Стад.	Лист	Листов
Р		1

УРАЛЬСКИЙ ПРОМСТРОЙНИИПРОЕКТ

Копировал

Формат А3

Расчетное давление на основание под плитой Ф5-19-3

Нагрузка на фундамент N в кН (1 кН = 0,1 т)	Расчетное давление на основание в кПа (1кПа = 0,1 т/м²) при эксцентриситете равном, см:													
	17	25,5	34	42,5	51	59,5	68	76,5	85	93,5	102	110,5	119	127,5
98	10	10	10	10	10	10	10	10	10	20	20	20	20	20
441	30	40	50	50	50	60	60	60	70	70	70	80	80	90
784	60	80	80	90	90	100	100	110	120	120	130	140	150	150
1127	80	110	120	130	130	140	150	160	170	180	190	200	210	220
1470	110	140	150	160	170	190	200	210	220	230	240	260	270	290
1813	130	170	190	200	210	230	240	260	270	280	300	320	340	360
2156	160	210	220	240	260	270	290	300	320	340	360	380	400	430
2499	190	240	260	280	300	310	330	350	370	390	410	440	460	490
2842	210	270	290	320	340	360	380	400	420	440	470	500	530	560
3185	240	310	330	350	380	400	420	450	470	500	520	560	590	630
3528	260	340	370	390	420	440	470	500	520	550	580	620	650	700
3871	290	370	400	430	460	490	520	550	570	600	640	670	720	760
4214	310	410	440	470	500	530	560	590	620	660	690	730	780	
4557	340	440	470	510	540	570	610	640	680	710	750	790		
4900	360	410	510	540	580	620	650	690	730	760				
5243	390	510	540	580	620	660	700	740	780					
5586	410	540	580	620	660	700	750	790						
5929	440	570	620	660	700	750	790							
6272	460	600	650	700	740	790								
6615	490	640	690	740	780									
6958	520	670	720	770										
7301	540	700	760											
7644	570	740	790											
7987	590	770												

Расчетное давление на основание под плитой Ф5-20-3

Нагрузка на фундамент N в кН (1 кН = 0,1 т)	Расчетное давление на основание в кПа (1кПа = 0,1 т/м²) при эксцентриситете равном, см:													
	18	27	36	45	54	63	72	81	90	99	108	117	126	135
98	10	10	10	10	10	10	10	10	10	10	10	10	20	20
539	30	40	50	50	50	60	60	60	70	70	80	80	80	90
980	60	80	90	90	100	100	110	120	120	130	140	150	150	160
1421	90	120	130	130	140	150	160	170	180	190	200	210	220	240
1862	120	150	160	180	190	200	210	220	230	250	260	280	290	310
2303	150	190	200	220	230	250	260	280	290	310	320	340	360	390
2744	170	220	240	260	280	290	310	330	350	360	380	410	430	460
3185	200	260	280	300	320	340	360	380	400	420	450	470	500	530
3626	230	300	320	340	370	390	410	430	460	480	510	540	570	610
4067	260	330	360	380	410	440	460	490	510	540	570	600	640	680
4508	280	370	400	430	450	480	510	540	570	600	630	670	710	760
4949	310	410	440	470	500	530	560	590	620	660	690	730	780	
5390	340	440	480	510	540	580	610	650	680	710	750			
5831	370	480	510	550	590	620	660	700	730	770				
6272	400	510	550	590	630	670	710	750	790					
6713	420	550	590	630	680	720	760							
7154	450	590	630	680	720	770								
7595	480	620	670	720	770									
8036	510	660	710	760										
8477	530	690	750											
8918	560	730	790											
9359	590	770												
9800	620													
10241	650													

Начотд	Козина		
Нконтр	Лобова		
Гл кон.	Одарченко		
Рук. гр			
Разраб	Шлюндт		
Провер	Механошина		
Исполн	Травкина		

0-221.4-84-00 ТБ10

Расчетное давление на основание под плитой Ф5-19-3; Ф5-20-3.

Стад.	Лист	Листов
Р		1

УРАЛЬСКИЙ ПРОМСТРОЙНИИПРОЕКТ

Инв № подл | Подпись и дата | Взам. инв. №

Копировал

Формат А3

Формат	Зона	Поз.	Обозначение	Наименование	Количество на исполнение 0-221.4-84-01.00.00.00-																	Примечание
					–	01	02	03	04	05	06	07	08	09	10	11	12	13	14	15		
				Документация																		
А3			0-221.4-84-00ТО	Техническое описание																		
А3			0-221.4-84-01.00.00.00СБ	Сборочный чертеж																		
А3			0-221.4-84-01ВС	Ведомость расхода стали на элемент.																		
				Сборочные единицы																		
				Каркас пространственный																		
А3		1	0-221.4-84-00.01.00.00	КП1	1	1	1	1	1	1	1	1	1	1	1	1	1	1	1	1		
А3		2	-00.03.00.00	КП5-15	1																	
			-01	КП5-18		1																
			-02	КП5-21			1															
			-03	КП5-24				1														
			-04	КП5-27					1													
			-05	КП5-30						1												
			-06	КП5-33							1											
			-07	КП5-36								1										
			-08	КП5-39									1									
			-09	КП5-42										1								
			-10	КП5-45											1							
			-11	КП5-48												1						
			-12	КП5-51													1					
			-13	КП5-54														1				

Инв.№ подл. | Подпись и дата | Взам.инв.№

Нач.отд.	Козина		26.12.89
Н.контр.	Лобова		
Гл.спец.	Одарченко		
Рук.гр.			
Разраб.	Одарченко		
Пров.	Романова		
Исполн.	Меркушина		

0-221.4-84-01.00.00.00

Блок-стакан верхний ВБ
/ВБ9.10.15 ... ВБ9.10.60/

Стадия	Лист	Листов
Р	1	2

Уральский Промстройниипроект

Копировал

Формат А3

Формат	Зона	Поз.	Обозначение	Наименование	Количество на исполнение 0-221.4-84-01.00.00.00-																	Примечание
					–	01	02	03	04	05	06	07	08	09	10	11	12	13	14	15		
		2	-14	КП5-57															1			
		2	-15	КП5-60																1		
				Детали																		
				А-III-28-ГОСТ 5781-82																		
64		3	0-221.4-84-01.00.00.01	ℓ = 1480	4																	7,15 кг
			-01	ℓ = 1780		4																8,60 кг
			-02	ℓ = 2080			4															10,05 кг
			-03	ℓ = 2380				4														11,50 кг
			-04	ℓ = 2680					4													12,95 кг
			-05	ℓ = 2980						4												14,40 кг
				А-III-32-ГОСТ 5781-82																		
			-06	ℓ = 3280							4											20,70 кг
			-07	ℓ = 3580								4										22,60 кг
			-08	ℓ = 3880									4									24,50 кг
			-09	ℓ = 4180										4								26,40 кг
			-10	ℓ = 4480											4							28,30 кг
			-11	ℓ = 4780												4						30,20 кг
			-12	ℓ = 5080													4					32,10 кг
			-13	ℓ = 5380														4				34,00 кг
			-14	ℓ = 5680															4			35,85 кг
			-15	ℓ = 5980																4		37,73 кг
				Материалы																		
				Бетон М300	1,23	1,41	1,60	1,78	1,97	2,16	2,34	2,53	2,71	2,90	3,08	3,27	3,45	3,64	3,82	4,02		$м^3$

Инв. № подл. | Подпись | Дата | Взамен инв. №

Копировал Формат А3

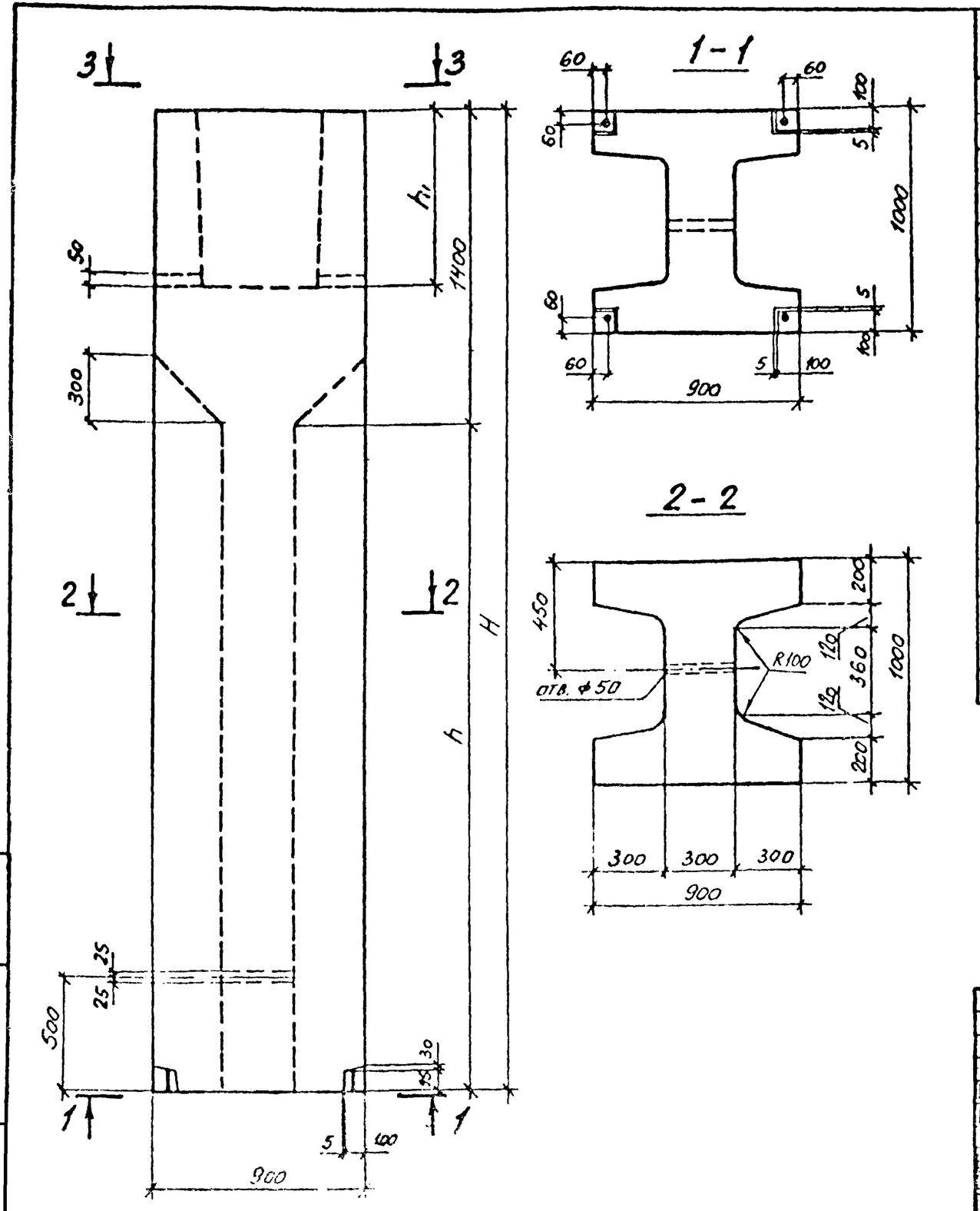

Обозначение	Марка блока	Размеры, мм h	Размеры, мм H	Масса, кг	Примечание
0-221.4-84-01.00.00.00	ВБ9.10.15	90	1490	3060	
-01	ВБ9.10.18	390	1790	3520	
-02	ВБ9.10.21	690	2090	3990	
-03	ВБ9.10.24	990	2390	4450	
-04	ВБ9.10.27	1290	2690	4940	
-05	ВБ9.10.30	1590	2990	5400	
-06	ВБ9.10.33	1890	3290	5860	
-07	ВБ9.10.36	2190	3590	6320	
-08	ВБ9.10.39	2490	3890	6790	
-09	ВБ9.10.42	2790	4190	7250	
-10	ВБ9.10.45	3090	4490	7710	
-11	ВБ9.10.48	3390	4790	8170	
-12	ВБ9.10.51	3690	5090	8640	
-13	ВБ9.10.54	3990	5390	9100	
-14	ВБ9.10.57	4290	5690	9590	
-15	ВБ9.10.60	4590	5990	10050	

Начотд	Козина		
Нконтр	Лобова		
Глспот	Царченко		
Рук гр			
Разраб	Царченко		
Пров	Романов		
Исполн	Механова		

0-221.4-84-01.00.00.00СБ

Блок-стакан верхний ВБ /ВБ9.10.15 ... ВБ9.10.60/ Сборочный чертеж

Стадия	Масса	Масштаб
Р	см. табл.	1:20

Лист 1 Листов 2

УРАЛЬСКИЙ ПРОМСТРОЙНИЙ

Копировал

Формат А3

Инв. № подл. | Подпись и дата | Взам. инв. №

Схема армирования

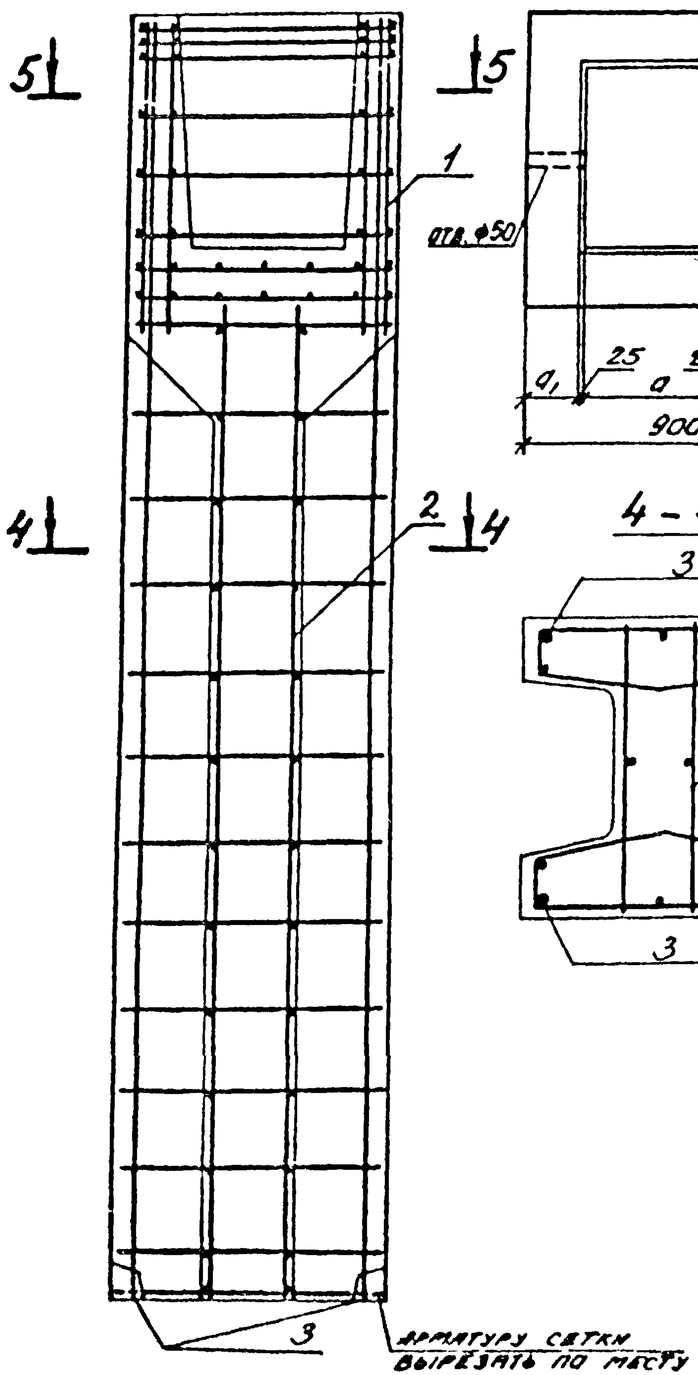

3-3

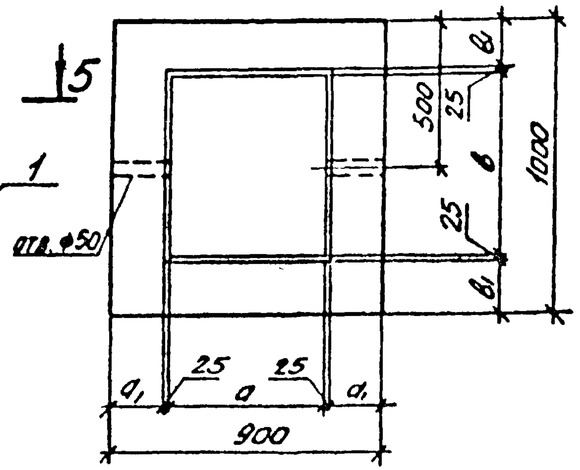

5-5

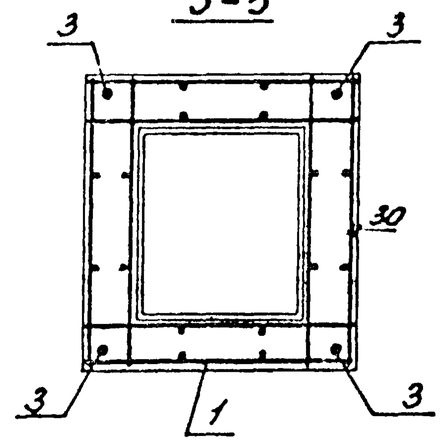

4-4

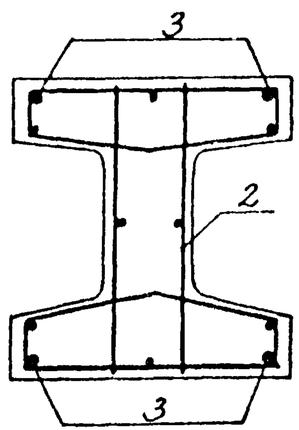

Марка блока	Размеры, мм					
	a	a1	в	в1	h1	
ВБ9.10... -1	400	225	400	275	700	
ВБ9.10... -2	400	225	500	225	800	
ВБ9.10...-3	400	225	600	175	800	
ВБ9.10...-4	500	175	500	225	800	
ВБ9.10...-5	500	175	600	175	800	

В марке блока условно опущен индекс, обозначающий длину блока. В зависимости от размеров колонны в марку блока после дефиса добавляется индекс, характеризующий размеры стакана для заделки колонны.

Инв. № подл. | Подпись и дата | Взам. инв. №

Формат	Зона	Поз.	Обозначение	Наименование	Количество на исполнение 0-221.4-84-02.00.00.00 —	01	02	03	04	05	06	07	08	09	10	11	12	13	14			Примечание
				Документация																		
А3			0-221.4-84-00ТО	Техническое описание	X	X	X	X	X	X	X	X	X	X	X	X	X	X	X			
А3			0-221.4-84-02.00.00.00СБ	Сборочный чертеж	X	X	X	X	X	X	X	X	X	X	X	X	X	X	X			
А3			0-221.4-84-01ВС	Ведомость расхода стали на элемент	X	X	X	X	X	X	X	X	X	X	X	X	X	X	X			
				Сборочные единицы																		
				Каркас пространственный																		
А3		1	0-221.4-84-00.02.00.00.	КП2	1	1	1	1	1	1	1	1	1	1	1	1	1	1	1			
А3		2	0-221.4-84-00.04.00.00	КП6-18	1																	
			-01	КП6-21		1																
			-02	КП6-24			1															
			-03	КП6-27				1														
			-04	КП6-30					1													
			-05	КП6-33						1												
			-06	КП6-36							1											
			-07	КП6-39								1										
			-08	КП6-42									1									
			-09	КП6-45										1								
			-10	КП6-48											1							
			-11	КП6-51												1						

Инв. № подл. | Подпись и дата | Взамен инв. №

Нач отд	Козина		
Нконтр	Лобова		
Гл сп отд	Одарченко		
Рук гр			
Разраб	Одарченко		
Пров	Романова		
Исполн	Механошина		

0-221.4-84-02.00.00.00

Блок-стакан верхний ВБ (ВБ9.12.18 ... ВБ9.12.60)

Стадия	Лист	Листов
Р	1	2

УРАЛЬСКИЙ ПРОМСТРОЙНИПРОЕКТ

Копировал

Формат А3

Формат	Зона	Поз.	Обозначение	Наименование	Количество на исполнение 0-221.4-84-02.00.00.00 —	01	02	03	04	05	06	07	08	09	10	11	12	13	14			Примечание
			-12	КПБ-54													1					
			-13	КПБ-57														1				
			-14	КПБ-60															1			
				Детали																		
				А-III-28 ГОСТ 5781-82																		
54		3	0-221.4-84-02.00.00.01	ℓ = 1780	4																	8,60 кг
			-01	ℓ = 2080		4																10,05 кг
			-02	ℓ = 2380			4															11,50 кг
			-03	ℓ = 2680				4														12,95 кг
			-04	ℓ = 2980					4													14,40 кг
				А-III-32 ГОСТ 5781-82																		
			-05	ℓ = 3280						4												20,70 кг
			-06	ℓ = 3580							4											22,60 кг
			-07	ℓ = 3880								4										24,50 кг
			-08	ℓ = 4180									4									26,40 кг
			-09	ℓ = 4480										4								28,30 кг
			-10	ℓ = 4780											4							30,20 кг
			-11	ℓ = 5080												4						32,10 кг
			-12	ℓ = 5380													4					34,00 кг
			-13	ℓ = 5680														4				35,85 кг
			-14	ℓ = 5980															4			37,73 кг
				Материалы																		
				Бетон М300	1,64	1,84	2,04	2,24	2,45	2,65	2,86	3,06	3,27	3,47	3,68	3,88	4,08	4,28	4,47			м³

Инв.№ подл. | Подпись и дата | Взам.инв.№

Копировал Формат А3

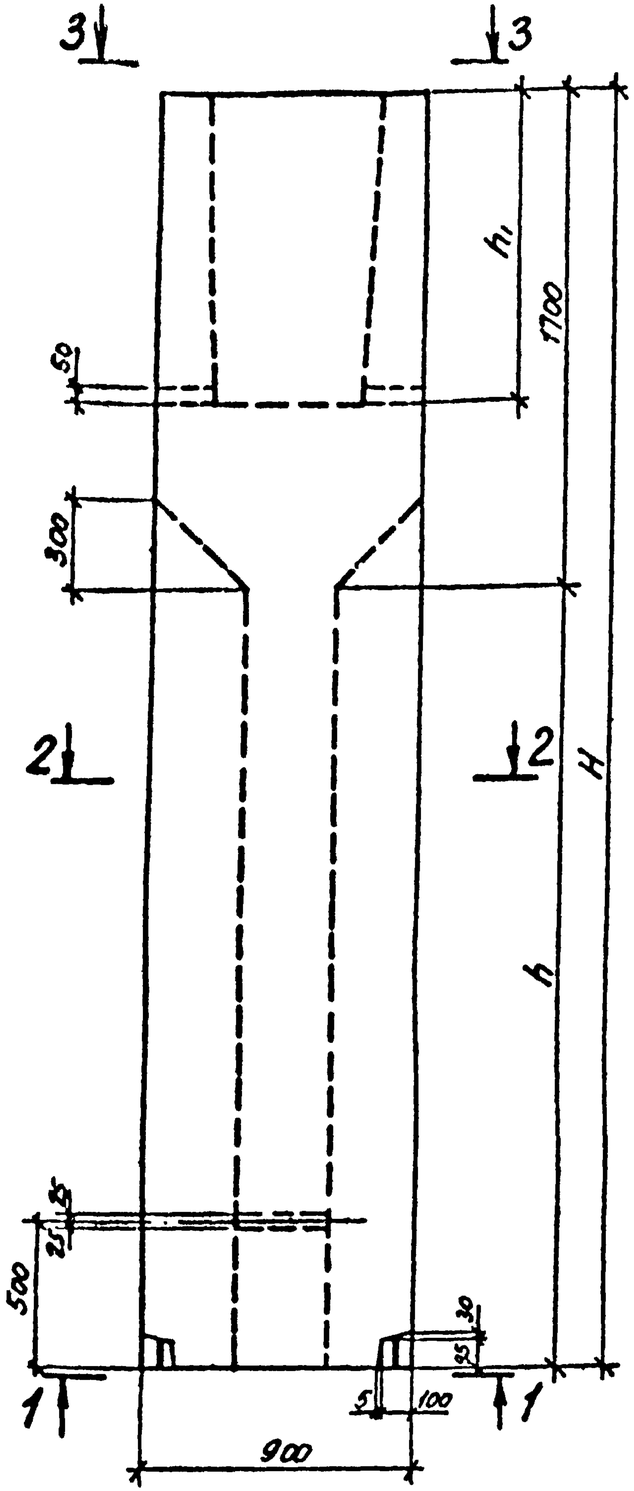

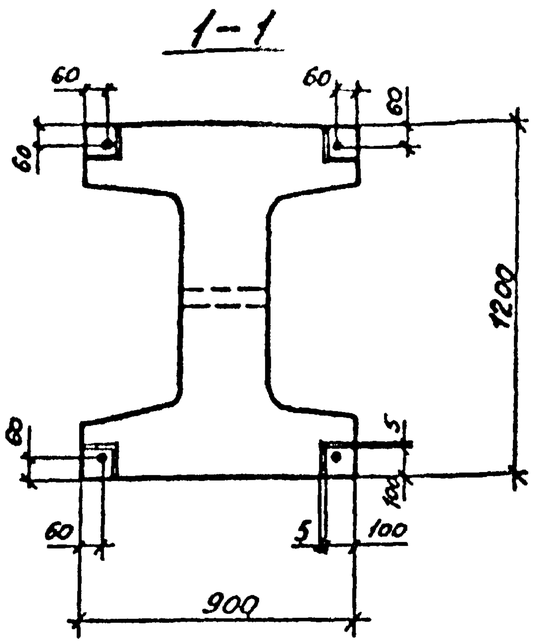

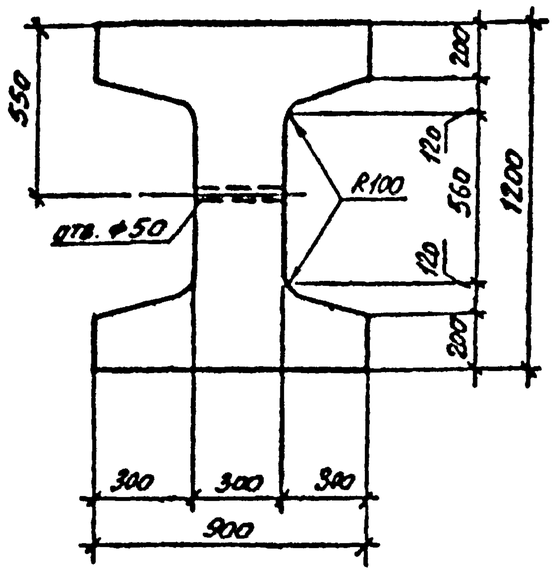

Обозначение	Марка блока	Размеры, мм h	Размеры, мм H	Масса, кг	Примечание
0-221.4-84-02.00.00.00	ВБ9.12.18	90	1790	4100	
-01	ВБ9.12.21	390	2090	4610	
-02	ВБ9.12.24	690	2390	5100	
-03	ВБ9.12.27	990	2690	5610	
-04	ВБ9.12.30	1290	2990	6120	
-05	ВБ9.12.33	1590	3290	6640	
-06	ВБ9.12.36	1890	3590	7150	
-07	ВБ9.12.39	2190	3890	7660	
-08	ВБ9.12.42	2490	4190	8170	
-09	ВБ9.12.45	2790	4490	8690	
-10	ВБ9.12.48	3090	4790	9200	
-11	ВБ9.12.51	3390	5090	9710	
-12	ВБ9.12.54	3690	5390	10200	
-13	ВБ9.12.57	3990	5690	10710	
-14	ВБ9.12.60	4290	5990	11220	

Нач. отд.	Козина		26.12.86
Н. контр.	Лобова		
Гл. сп. отд.	Одарченко		
Рук. гр.			
Разраб.	Одарченко		
Провер.	Романова		
Исполн.	Механошина		

0-221.4-84-02.00.00.00СБ

Блок-стакан верхний ВБ /ВБ9.12.18 ... ВБ9.12.60/ Сборочный чертеж.

Стадия	Масса	Масштаб
Р	см. табл.	1:20
Лист 1	Листов 2	

УРАЛЬСКИЙ ПРОМСТРОЙНИИПРОЕКТ

Инв. № подл. | Подпись и дата | Взамен инв. №

Копировал

Формат А3

Схема армирования

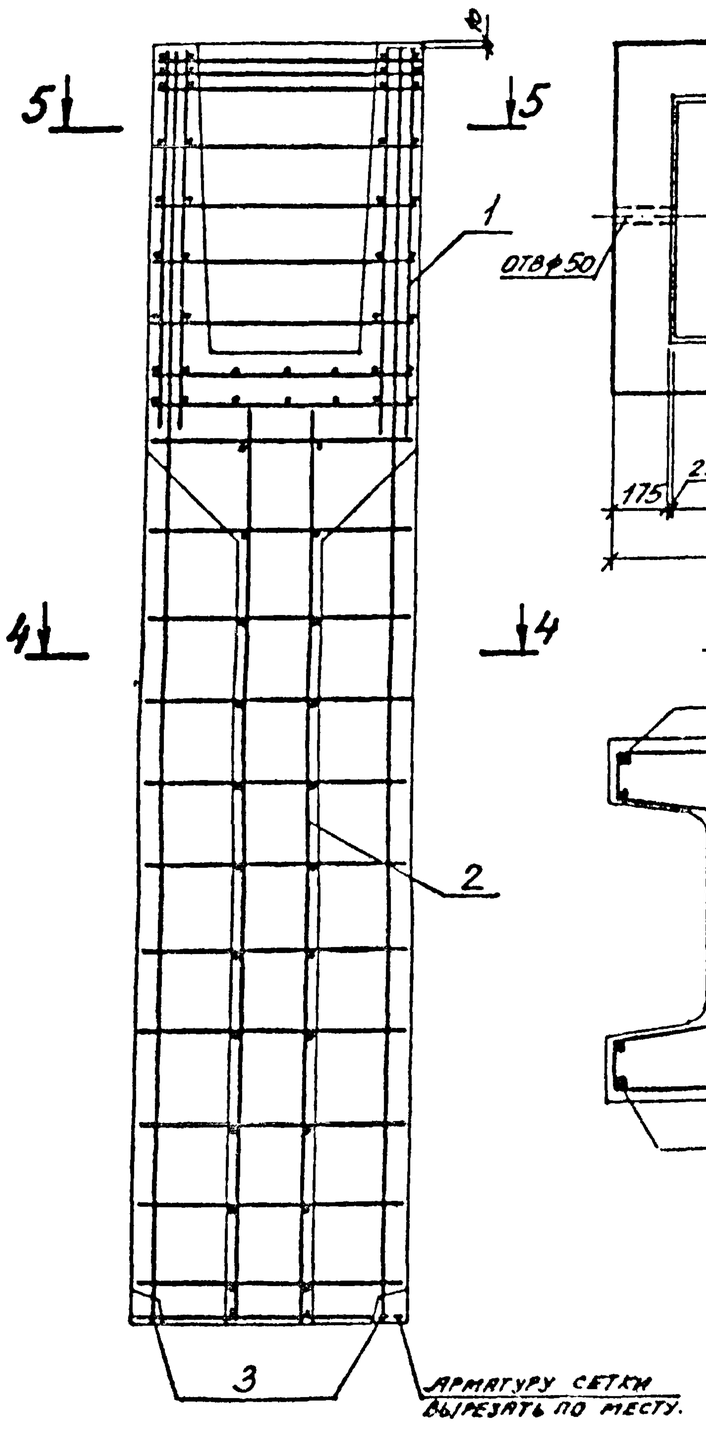

3-3

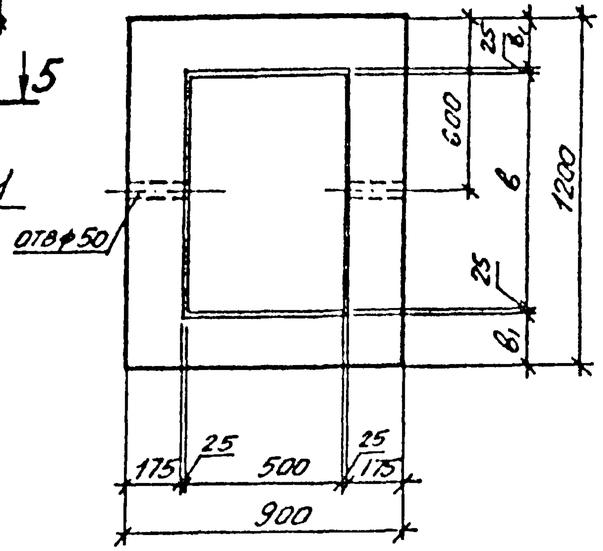

5-5

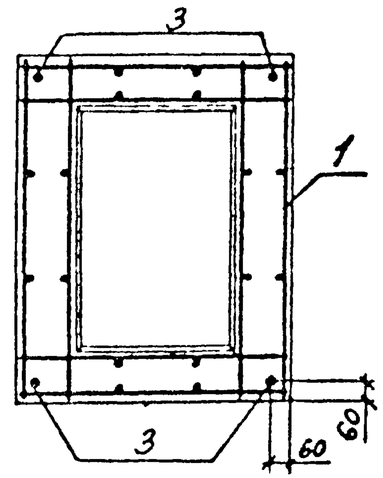

4-4

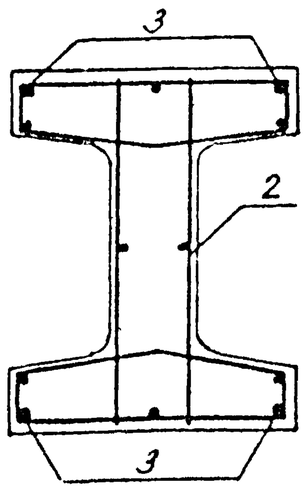

Марка блока	Размеры, мм			
	в	в1	h1	
ВБ9.12...-1	700	225	800	
ВБ9.12...-2	700	225	1050	
ВБ9 12...-3	800	175	950	

В марке блока условно опущен индекс, обозначающий длину блока. В зависимости от размеров колонны в марку блока после дефиса добавляется индекс, характеризующий размеры стакана для заделки колонны.

Инв.№ подл.	Подпись и дата	Взам. инв.№

Формат	Зона	Поз.	Обозначение	Наименование	Количество на исполнение 0-221.4-84-03.00.00.00																	Примечание
					–	01	02	03	04	05	06	07	08	09	10	11	12	13	14			
				Документация																		
А3			0-221.4-84-00ТО	Техническое описание																		
А3			0-221.4-84-03.00.00.00 СБ	Сборочный чертеж																		
А3			0-221.4-84-01ВС	Ведомость расхода																		
				стали на элемент																		
				Сборочные единицы																		
				Каркас пространственный																		
А3		1	0-221.4-84-00.02.00.00	КП3	1	1	1	1	1	1	1	1	1	1	1	1	1	1	1			
А3		2	-00.05.00.00	КП7-18	1																	
			-01	КП7-21		1																
			-02	КП7-24			1															
			-03	КП7-27				1														
			-04	КП7-30					1													
			-05	КП7-33						1												
			-06	КП7-36							1											
			-07	КП7-39								1										
			-08	КП7-42									1									
			-09	КП7-45										1								
			-10	КП7-48											1							
			-11	КП7-51												1						
			-12	КП7-54													1					

Начотд	Козина	[signature]	26.12.84
Нконтр	Лобова	[signature]	
Гл. сп. отд	Одарченко	[signature]	
Рук. гр			
Зраб.	Одарченко	[signature]	
Ов.	Рома		
Полн.	Меха		

0-221.4-84-03.00.00.00

Блок-стакан верхний ВБ /ВБ9.14.18 ... ВБ9.14.60/

Стадия	Лист	Листов
Р	1	2

УРАЛЬСКИЙ ПРОМСТРОЙНИИПР

Инв. № подл. | Подпись и дата | Взам. инв. №

Копировал Формат

Формат	Зона	Поз.	Обозначение	Наименование	Количество на исполнение 0-221.4-84-03.00.00																	Примечание
					–	01	02	03	04	05	06	07	08	09	10	11	12	13	14			
			-13	КП7-57														1				
			-14	КП7-60															1			
				Детали																		
				А-III-28-ГОСТ 5781-82																		
БУ		3	0-221.4-84-03.00.00.01	ℓ = 1780	4																	8,60 кг
			-01	ℓ = 2080		4																10,05 кг
			-02	ℓ = 2380			4															11,50 кг
			-03	ℓ = 2680				4														12,95 кг
			-04	ℓ = 2980					4													14,40 кг
				А-III-32-ГОСТ 5781-82																		
			-05	ℓ = 3280						4												20,70 кг
			-06	ℓ = 3580							4											22,60 кг
			-07	ℓ = 3880								4										24,50 кг
			-08	ℓ = 4180									4									26,40 кг
			-09	ℓ = 4480										4								28,30 кг
			-10	ℓ = 4780											4							30,20 кг
			-11	ℓ = 5080												4						32,10 кг
			-12	ℓ = 5380													4					34,00 кг
			-13	ℓ = 5680														4				35,85 кг
			-14	ℓ = 5980															4			37,73 кг
				Материалы																		
				Бетон М300	1,81	2,03	2,26	2,47	2,70	2,92	3,14	3,36	3,59	3,81	4,03	4,25	4,48	4,69	4,92			м³

Инв. № подл. | Подпись и дата | Взам. инв. №

Копировал Формат А3

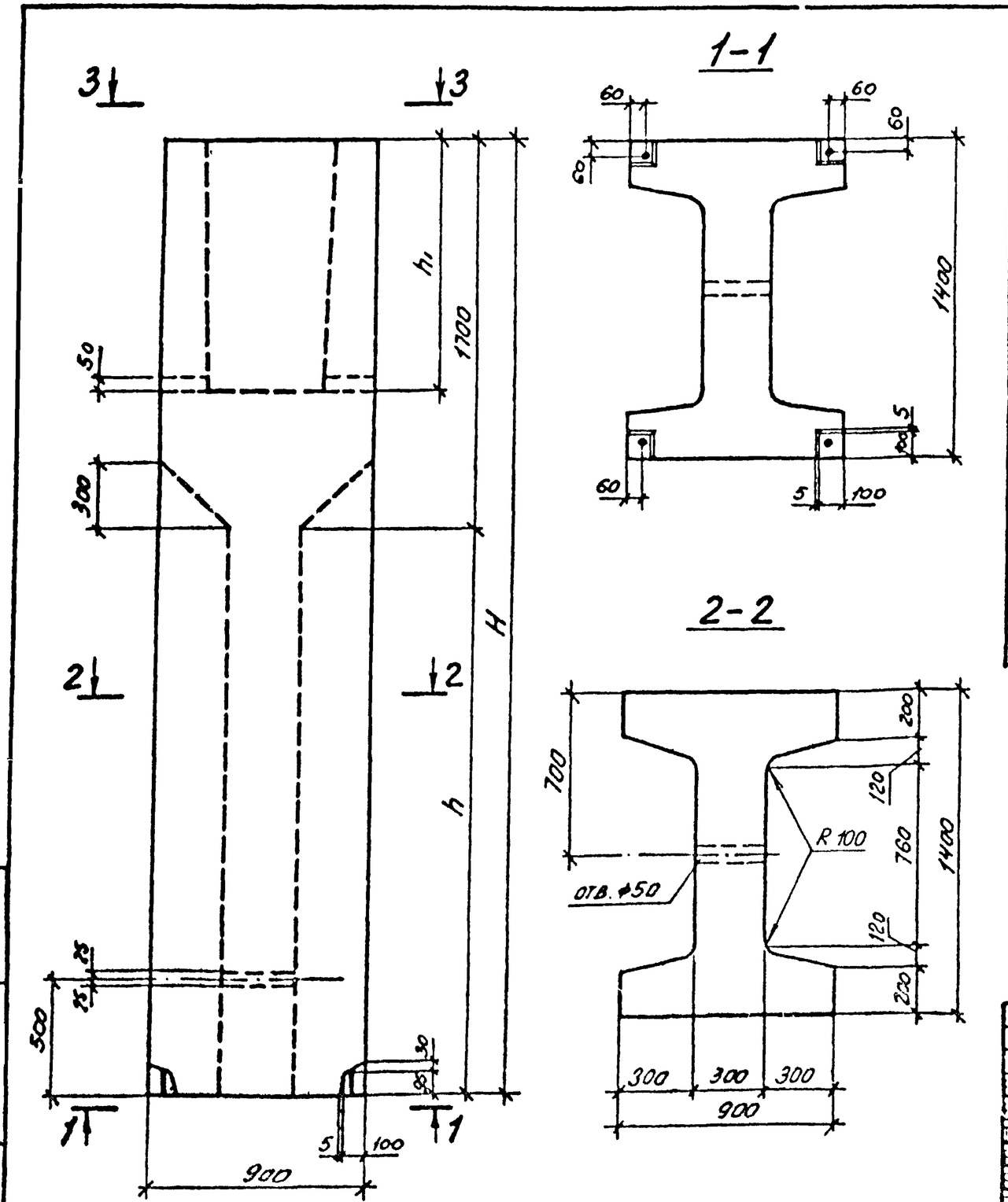

Обозначение	Марка блока	Размеры, мм		Масса, кг	Примечание
		h	H		
0-221.4-84-03.00.00.00	ВБ9.14.18	90	1790	4520	
-01	ВБ9.14.21	390	2090	5090	
-02	ВБ9.14.24	690	2390	5650	
-03	ВБ9.14.27	990	2690	6190	
-04	ВБ9.14.30	1290	2990	6750	
-05	ВБ9.14.33	1590	3290	7310	
-06	ВБ9.14.36	1890	3590	7850	
-07	ВБ9.14.39	2190	3890	8410	
-08	ВБ9.14.42	2490	4190	8970	
-09	ВБ9.14.45	2790	4490	9540	
-10	ВБ9.14.48	3090	4790	10070	
-11	ВБ9.14.51	3390	5090	10640	
-12	ВБ9.14.54	3690	5390	11200	
-13	ВБ9.14.57	3990	5690	11740	
-14	ВБ9.14.60	4290	5990	12300	

Начотд	Козина	[signature]	26.12.84
Нконтр	Лобова	[signature]	
Глспот	Одарченко	[signature]	
Рукгр			
Разраб	Одарченко	[signature]	
Пров	Романова	[signature]	
Исполн	Механошина	[signature]	

0-221.4-84-03.00.00.00СБ

Блок-стакан верхний ВБ /ВБ9.14.18 ... ВБ9.14.60/ Сборочный чертеж.

Стадия	Масса	Масштаб
Р	см табл	1:20

Лист 1 Листов 2

УРАЛЬСКИЙ ПРОМСТРОЙНИИПРОЕКТ

Копировал Формат А3

Инв.№ подл. | Подпись и дата | Взам.инв.№

Схема армирования

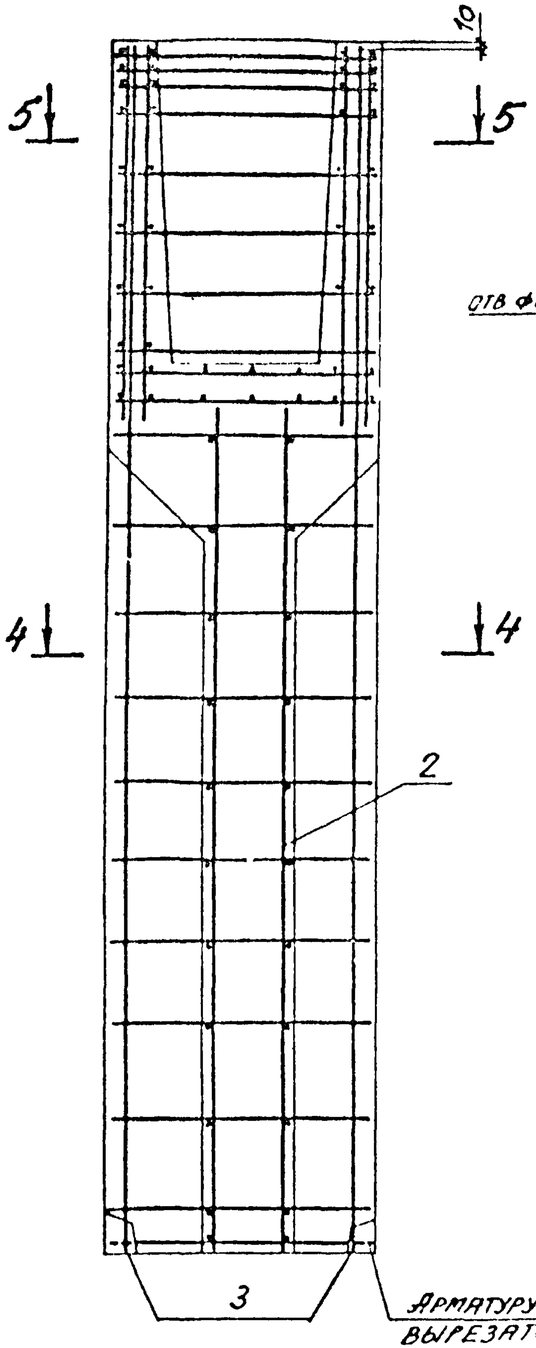

3-3

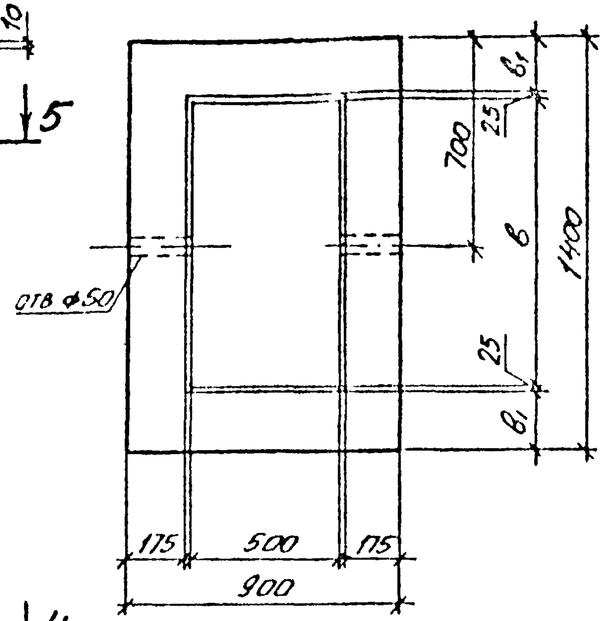

4-4

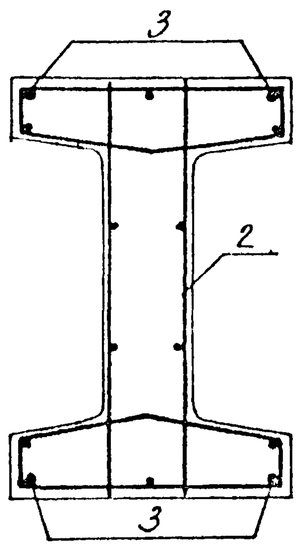

5-5

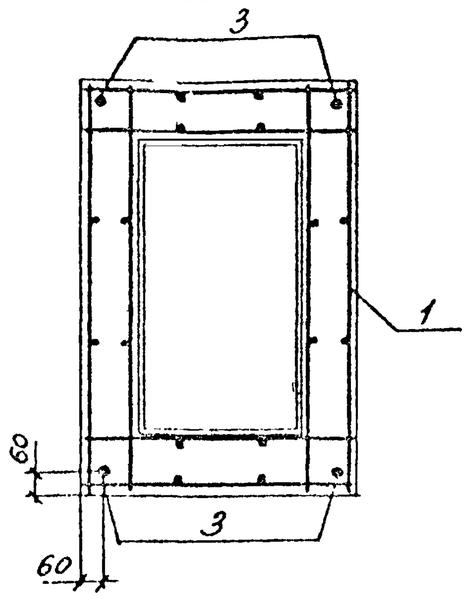

Марка блока	Размеры, мм		
	в	в1	h1
ВБ9.14...-1	900	225	950
ВБ9.14...-2	1000	175	1100

В марке блока условно опущен индекс, обозначающий длину блока. В зависимости от размеров колонны в марку блока после дефиса добавляется индекс, характеризующий размеры стакана для заделки колонны.

Инв.№ подл. | Подпись и дата | Взам.инв.№

Формат	Зона	Поз.	Обозначение	Наименование	Количество на исполнение 0-221.4-84-04.00.00.00-																Примечание
					–	01	02	03	04	05	06	07	08	09	10	11	12	13	14	15	
				Документация																	
А3			0-221.4-84-00ТО	Техническое описание																	
А3			0-221.4-84-04.00.00.00СБ	Сборочный чертеж																	
А3			0-221.4-84-01 ВС	Ведомость расхода стали на элемент																	
				Сборочные единицы																	
				Каркас пространственный																	
А3		1	0-221.4-84-00.01.00.00	КП4	1	1	1	1	1	1	1	1	1	1	1	1	1	1	1	1	
А3		2	0-221.4-84-00.06.00.00	КП8-15	1																
			-01	КП8-18		1															
			-02	КП8-21			1														
			-03	КП8-24				1													
			-04	КП8-27					1												
			-05	КП8-30						1											
			-06	КП8-33							1										
			-07	КП8-36								1									
			-08	КП8-39									1								
			-09	КП8-42										1							
			-10	КП8-45											1						
			-11	КП8-48												1					
			-12	КП8-51													1				
			-13	КП8-54														1			

Инв. № подл. | Подпись и дата | Взам. инв. №

Начотд	Козина			0-221.4-84-04.00.00.00
Нконтр	Лобова			
Гл. конст	Сдарченко			Блок-стакан верхний ВБ /ВБ10.12.15... ВБ10.12.60/
Рук. гр				
Разраб	Механошина			
Пров.	Романова			
Исполн	Механошина			

Стадия	Лист	Листов
Р	1	2

Уральский Промстройниипроект

Копировал

Формат А3

Формат	Зона	Поз.	Обозначение	Наименование	Количество на исполнение 0-221.4-84-04.00.00.00 –																	Примечание
					–	01	02	03	04	05	06	07	08	09	10	11	12	13	14	15		
			-14	КПВ-57															1			
			-15	КПВ-60																1		
				Детали																		
				А-III-28- ГОСТ 5781-82																		
54		3	0-221.4-84-04.00.00.01	ℓ=1480	4																	7,15 кг
			-01	ℓ=1780		4																8,60 кг
			-02	ℓ=2080			4															10,05 кг
			-03	ℓ=2380				4														11,50 кг
			-04	ℓ=2680					4													12,95 кг
			-05	ℓ=2980						4												14,40 кг
				А-II-32 - ГОСТ 5781-82																		
			-06	ℓ=3280							4											20,70 кг
			-07	ℓ=3580								4										22,60 кг
			-08	ℓ=3880									4									24,50 кг
			-09	ℓ=4180										4								26,40 кг
			-10	ℓ=4480											4							28,30 кг
			-11	ℓ=4780												4						30,20 кг
			-12	ℓ=5080													4					32,10 кг
			-13	ℓ=5380														4				34,00 кг
			-14	ℓ=5680															4			35,85 кг
			-15	ℓ=5980																4		37,73 кг
				Материалы																		
				Бетон М300	1,49	1,71	1,93	2,14	2,36	2,59	2,81	3,03	3,24	3,46	3,68	3,90	4,12	4,33	4,55	4,78		$м^3$

Инв. № подл. | Подпись и дата | Взам. инв. №

Копировал Формат А3

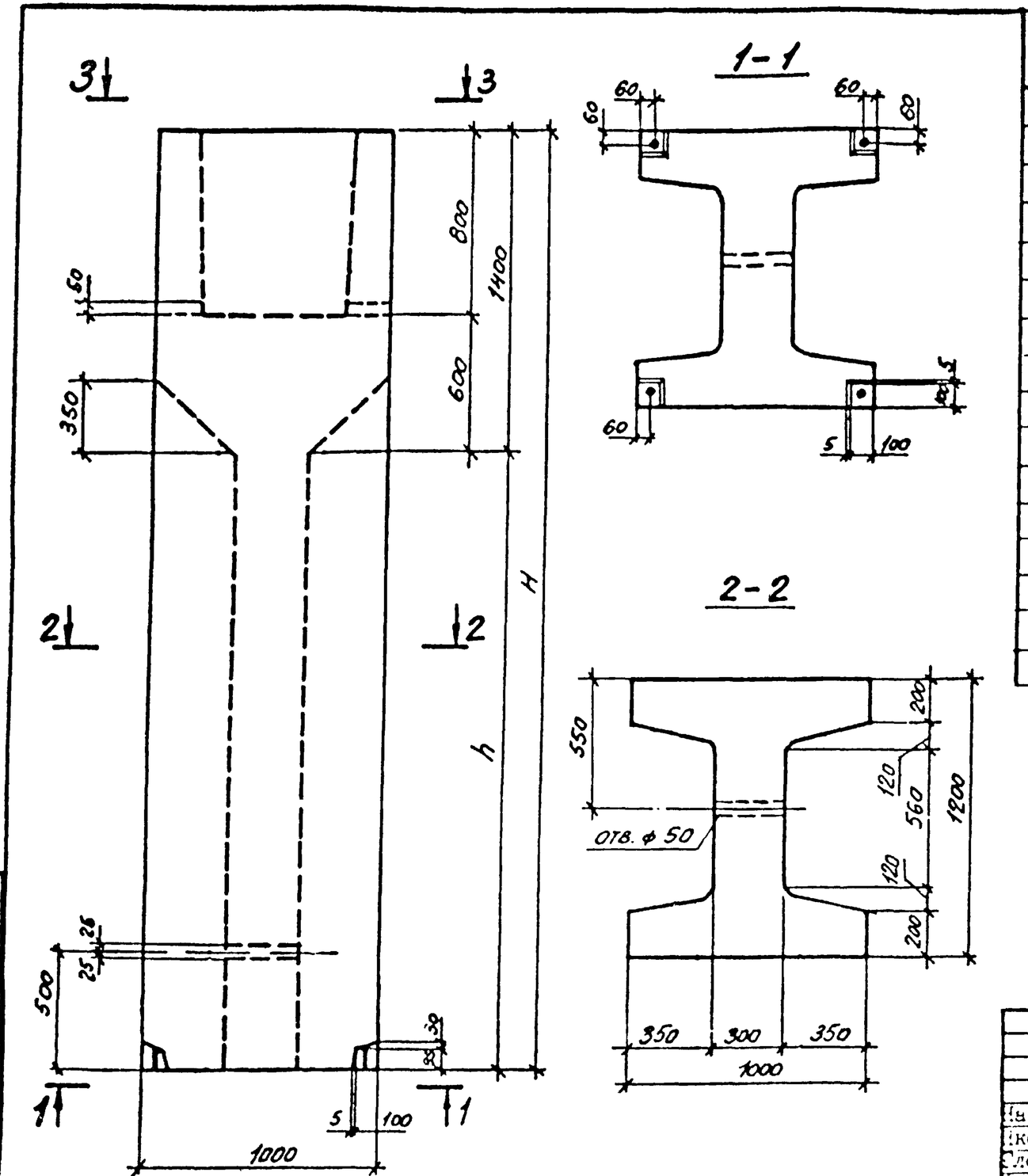

Обозначение	Марка блока	Размеры, мм		Масса, кг	Примечание
		h	H		
0-221.4-84-04.00.00.00	ВБ10.12.15	90	1490	3720	
-01	ВБ10.12.18	390	1790	4270	
-02	ВБ10.12.21	690	2090	4810	
-03	ВБ10.12.24	990	2390	5360	
-04	ВБ10.12.27	1290	2690	5900	
-05	ВБ10.12.30	1590	2990	6470	
-06	ВБ10.12.33	1890	3290	7020	
-07	ВБ10.12.36	2190	3590	7560	
-08	ВБ10.12.39	2490	3890	8110	
-09	ВБ10.12.42	2790	4190	8650	
-10	ВБ10.12.45	3090	4490	9200	
-11	ВБ10.12.48	3390	4790	9740	
-12	ВБ10.12.51	3690	5090	10290	
-13	ВБ10.12.54	3990	5390	10830	
-14	ВБ10.12.57	4290	5690	11380	
-15	ВБ10.12.60	4590	5990	11950	

Начотд	Козина		26.12.84
Контр	Лобова		
Гл.спот.	Одарченко		
Рукгр			
Разраб	Одарченко		
Пров	Романова		
Исполн	Механошина		

0-221.4-84-04.00.00.00 СБ

Блок-стакан верхний ВБ /ВБ10.12.15 ... ВБ10.12.60/ Сборочный чертеж.

Стадия	Масса	Масштаб
Р	см. табл.	1:20

Лист 1 Листов 2

УРАЛЬСКИЙ ПРОМСТРОЙНИИПРОЕКТ

Инв.№ подл. | Подпись и дата | Взамин.№

КОПИРОВАЛ

ФОРМАТ А3

Схема армирования

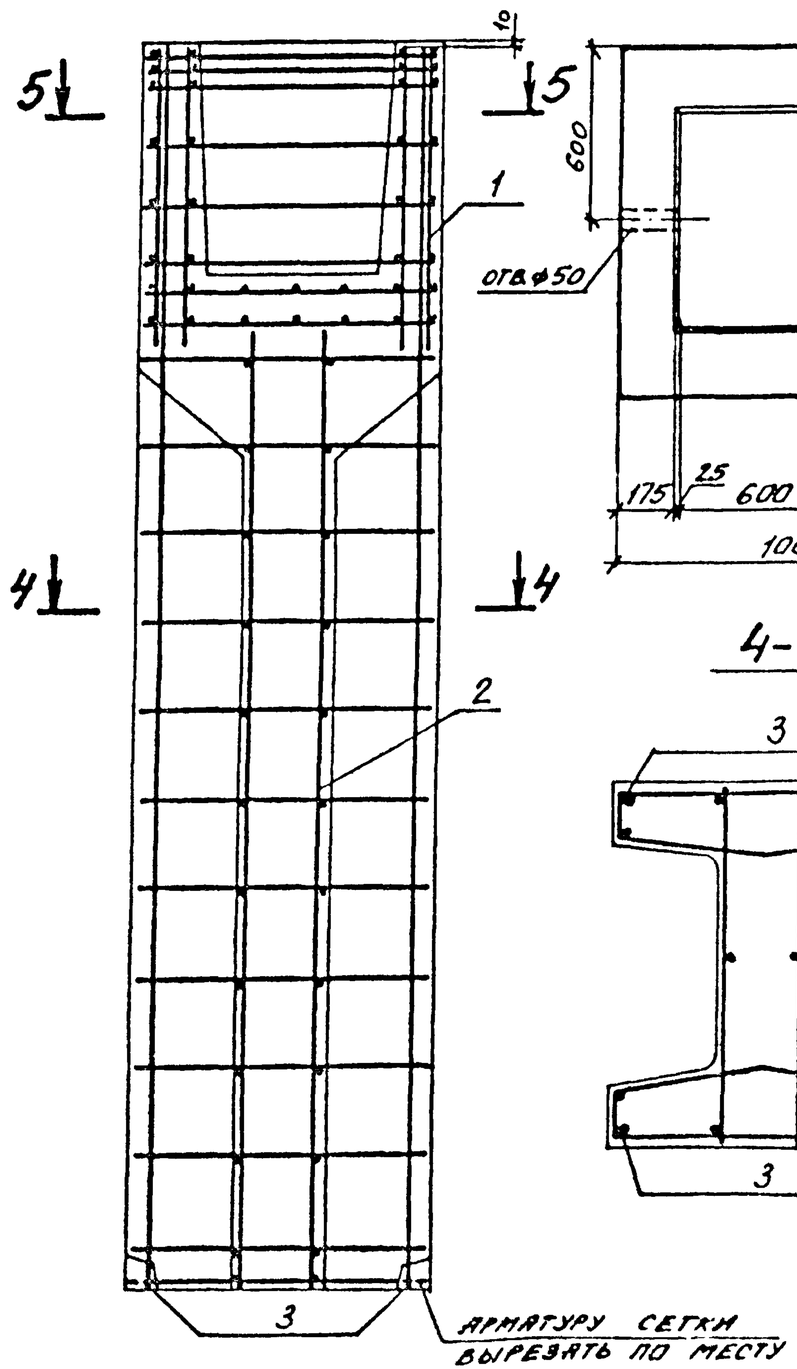

3-3

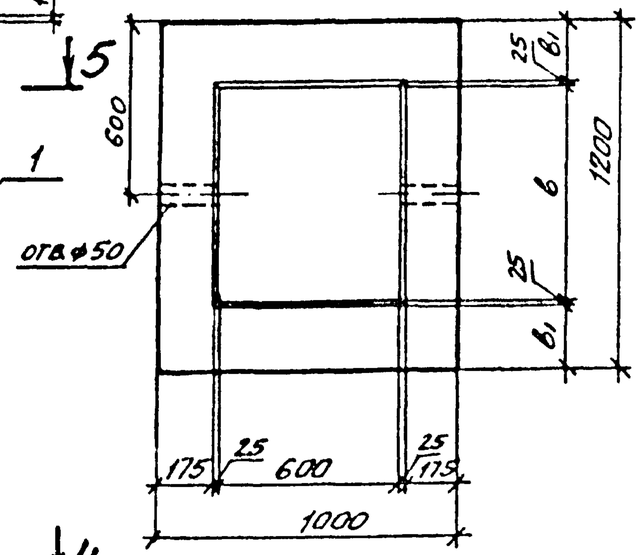

5-5

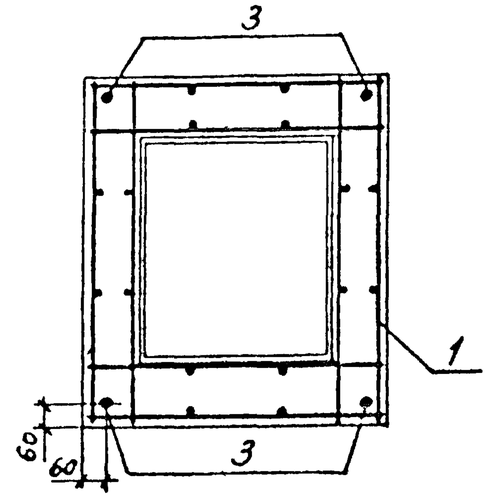

4-4

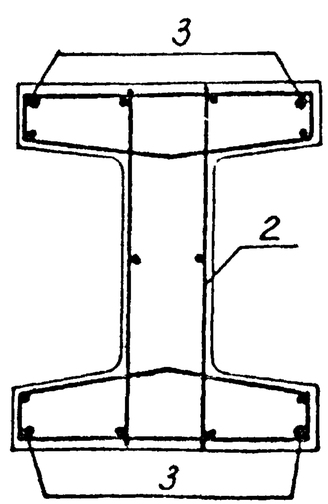

Марка блока	Размеры, мм		
	в	в1	
ВБ10.12...-1	600	275	
ВБ10.12...-2	700	225	

В марке блока условно опущен индекс, обозначающий длину блока. В зависимости от размеров колонны в марку блока после дефиса добавляется индекс, характеризующий размеры стакана для заделки колонны.

Инв.№ подл. | Подпись и дата | Взам.инв.№

Ведомость расхода стали на элемент, кг

Марка элемента	Изделия арматурные																	Всего
	Арматура класса																	
	А-I							А-III										
	ГОСТ 5781-82																	
	8	10	12				итого	8	12	16	28	32				итого		
ВБ9.10.15	20,58		18,6				39,18	8,9	9,9	17,7	28,6					65,1	104,28
ВБ9.10.18	22,94		20,7				43,64	8,9	9,9	17,7	34,4					70,9	114,54
ВБ9.10.21	25,3		22,8				48,1	8,9	9,9	17,7	40,2					76,6	124,7
ВБ9.10.24	27,66		25,0				52,66	8,9	9,9	17,7	46,0					82,5	135,16
ВБ9.10.27	30,02		27,1				57,12	8,9	9,9	17,7	51,8					88,3	145,42
ВБ9.10.30	32,38		29,2				61,58	8,9	9,9	17,7	57,6					94,1	155,68
ВБ9.10.33	34,74		31,4				66,14	8,9	9,9	17,7		82,8				119,3	185,44
ВБ9.10.36	37,1		33,4				70,5	8,9	9,9	17,7		90,4				126,9	197,4
ВБ9.10.39	39,44		35,6				75,04	8,9	9,9	17,7		98,0				134,5	209,54
ВБ9.10.42	41,82		37,8				79,62	8,9	9,9	17,7		105,6				142,1	221,72
ВБ9.10.45	44,18		39,8				83,98	8,9	9,9	17,7		113,2				149,7	233,68
ВБ9.10.48	46,54		42,0				88,54	8,9	9,9	17,7		120,8				157,3	245,84
ВБ9.10.51	48,9		44,2				93,1	8,9	9,9	17,7		128,4				164,9	258,0
ВБ9.10.54	51,26		46,2				97,46	8,9	9,9	17,7		136,0				172,5	269,96
ВБ9.10.57	53,62		48,4				102,02	8,9	9,9	17,7		143,4				179,9	281,92
ВБ9.10.60	55,98		50,6				106,58	8,9	9,9	17,7		150,9				187,4	293,98
ВБ9.12.18	22,54	5,8	25,0				53,34	13,1	11,0	19,5	34,4					78,0	131,34
ВБ9.12.21	24,1	7,3	27,1				58,5	13,1	11,0	19,5	40,2					83,8	142,3
ВБ9.12.24	25,76	8,8	29,3				63,86	13,1	11,0	19,5	46,0					89,6	153,46
ВБ9.12.27	27,32	10,2	31,4				68,92	13,1	11,0	19,5	51,8					95,4	164,32

Инв.№ подл. | Подпись и дата | Взам.инв.№

Разраб	Козина		
Пконтр	Лобова		
Гл.конст	Одарченко		
Рук.гр	—		
Разраб	Меляношина		
Пров.	Лобова		
Исполн	Меляношина		

0-221.4-84-01ВС

Ведомость расхода стали на верхние блок-стаканы.

Стадия	Лист	Листов
Р	1	3

УРАЛЬСКИЙ ПРОЕКТСТРОЙНИИПРОЕКТ

Копировал

Формат А3

Продолжение

Марка элемента	Изделия арматурные																	Всего
	Арматура класса																	
	А-I							А-III										
	ГОСТ 5781-82																	
	8	10	12				итого	8	12	16	28	32				итого		
ВБ9.12.30	28,88	11,7	33,5				74,18	13,1	11,0	19,5	57,6					101,2	175,38
ВБ9.12.33	30,44	13,1	35,7				79,24	13,1	11,0	19,5		82,8				126,4	205,64
ВБ9.12.36	32,0	14,6	37,8				84,4	13,1	11,0	19,5		90,4				134,0	218,4
ВБ9.12.39	33,66	16,1	39,9				89,66	13,1	11,0	19,5		98,0				141,6	231,26
ВБ9.12.42	35,22	17,5	42,1				94,82	13,1	11,0	19,5		105,6				149,2	244,02
ВБ9.12.45	36,78	19,0	44,2				99,98	13,1	11,0	19,5		113,2				156,8	256,78
ВБ9.12.48	38,34	20,4	46,3				105,04	13,1	11,0	19,5		120,8				164,4	269,44
ВБ9.12.51	39,9	21,9	48,5				110,3	13,1	11,0	19,5		128,4				172,0	282,9
ВБ9.12.54	41,56	23,4	50,6				115,56	13,1	11,0	19,5		136,0				179,6	295,16
ВБ9.12.57	43,12	24,8	52,7				120,62	13,1	11,0	19,5		143,4				187,0	307,62
ВБ9.12.60	44,68	26,3	54,9				125,88	13,1	11,0	19,5		150,9				194,5	320,38
ВБ9.14.18	25,34		36,4				61,74	18,0	12,1	21,4	34,4					85,9	147,64
ВБ9.14.21	26,9		41,4				68,3	18,0	12,1	21,4	40,2					91,7	160,0
ВБ9.14.24	28,46		46,6				75,06	18,0	12,1	21,4	46,0					97,5	172,56
ВБ9.14.27	30,02		51,8				81,82	18,0	12,1	21,4	51,8					103,3	185,12
ВБ9.14.30	31,68		56,8				88,48	18,0	12,1	21,4	57,6					109,1	197,58
ВБ9.14.33	33,24		62,0				95,24	18,0	12,1	21,4		82,8				134,3	229,54
ВБ9.14.36	34,8		67,0				101,8	18,0	12,1	21,4		90,4				141,9	243,7
ВБ9.14.39	36,36		72,2				108,56	18,0	12,1	21,4		98,0				149,5	258,06
ВБ9.14.42	37,92		77,4				115,32	18,0	12,1	21,4		105,6				157,1	272,42
ВБ9.14.45	39,58		82,4				121,98	18,0	12,1	21,4		113,2				164,7	286,68
ВБ9.14.48	41,14		87,6				128,74	18,0	12,1	21,4		120,8				172,3	301,04
ВБ9.14.51	42,7		92,7				135,4	18,0	12,1	21,4		128,4				179,9	315,3

Инв.№ подл. | Подпись и дата | Взам.инв.№

Продолжение

Марка элемента	Изделия арматурные																	Всего
	Арматура класса																	
	А-I							А-III										
	ГОСТ 5781-82																	
	8	10	12				итого	8	12	16	28	32				итого		
ВБ9.14.54	44,26		97,8				142,06	18,0	12,1	21,4		136,0				187,5	329,56	
ВБ9.14.57	45,82		103,0				148,82	18,0	12,1	21,4		143,4				194,9	343,72	
ВБ9.14.60	47,48		108,1				155,58	18,0	12,1	21,4		150,9				202,4	357,98	
ВБ10.12.15	18,1	12,5	19,5				50,2	10,3	11,5	20,5	28,6					70,9	121,1	
ВБ10.12.18	18,1	16,7	22,2				57,0	10,3	11,5	20,5	34,4					76,7	133,7	
ВБ10.12.21	18,1	20,9	24,8				63,8	10,3	11,5	20,5	40,2					82,5	146,3	
ВБ10.12.24	18,1	25,1	27,5				70,7	10,3	11,5	20,5	46,0					88,3	159,0	
ВБ10.12.27	18,1	29,3	30,2				77,6	10,3	11,5	20,5	51,8					94,1	171,7	
ВБ10.12.30	18,1	33,4	32,8				84,3	10,3	11,5	20,5	57,6					99,9	184,2	
ВБ10.12.33	18,1	37,6	35,5				91,2	10,3	11,5	20,5		82,8				125,1	216,3	
ВБ10.12.36	18,1	41,8	38,1				98,0	10,3	11,5	20,5		90,4				132,7	230,7	
ВБ10.12.39	18,1	46,0	40,8				104,9	10,3	11,5	20,5		98,0				140,3	245,2	
ВБ10.12.42	18,1	50,2	43,5				111,8	10,3	11,5	20,5		105,6				147,9	259,7	
ВБ10.12.45	18,1	54,3	46,1				118,5	10,3	11,5	20,5		113,2				155,5	274,0	
ВБ10.12.48	18,1	58,5	48,8				125,4	10,3	11,5	20,5		120,8				163,1	288,5	
ВБ10.12.51	18,1	62,7	51,5				132,3	10,3	11,5	20,5		128,4				170,7	303,0	
ВБ10.12.54	18,1	66,9	54,1				139,1	10,3	11,5	20,5		136,0				178,3	317,4	
ВБ10.12.57	18,1	71,1	56,8				146,0	10,3	11,5	20,5		143,4				185,7	331,7	
ВБ10.12.60	18,1	75,2	59,5				152,8	10,3	11,5	20,5		150,9				193,2	346,0	

Инв.№подл | Подпись и дата | Взам.инв.№

Инв. № подл.	Подпись и дата	Взам. инв. №

Формат	Зона	Поз.	Обозначение	Наименование	Кол. на исполн. 0-221.4-84-05.00.00.00 —	01	02	03						Примечание
				Документация										
			0-221.4-84-00ТО	Техническое описание	X	X	X	X						
А3			0-221.4-84-05.00.00.00СБ	Сборочный чертеж	X	X	X	X						
			0-221.4-84-02ВС	Ведомость расхода стали	X	X	X	X						
				Сборочные единицы										
				Каркас пространственный										
А3		1	0-221.4-84-05.07.00.00	КП9-30	1									
А3		2	-01	КП10-30		1								
А3		3	-02	КП11-30			1							
А3		4	-03	КП12-30				1						
				Детали										
Б4		5	0-221.4-84-05.00.00.01	А-II-36 - ГОСТ 5781-82	4	4	4	4						23,9кг
				l = 2990										
				Материалы										
				Бетон марки 400	1,85	2,05	2,25	2,18						м³

Нач.отд.	Козина		25.12.84
Н.контр.	Лобова		
Гл.конст.	Одарченко		
Рук.гр.			
Разраб.	Одарченко		
Пров.	Лобова		
Исполн.	Верещагина		

0-221.4-84-05.00.00.00

Блок промежуточный ПБ (ПБ9.10.30; ПБ9.12.30; ПБ9.14.30; ПБ10.12.30)

Стадия	Лист	Листов
Р		1

УРАЛЬСКИЙ ПРОМСТРОЙНИПРОЕКТ

Ведомость расхода стали на элемент, кг

Марка элемента	Изделия арматурные														Общий расход
	Арматура класса														
	А-I						А-III								
	ГОСТ 5781-82						ГОСТ 5781-82								
	ф8	ф10	ф12			Итого	ф36			Итого					
ПБ9.10.30	9,4	29,8	21,1			60,3	95,6			95,6					155,9
ПБ9.12.30		47,3	21,1			68,4	95,6			95,6					164,0
ПБ9.14.30		29,8	55,9			85,7	95,6			95,6					181,3
ПБ10.12.30		50,2	26,4			76,6	95,6			95,6					172,2

Нач.отд.	Козина		25.12.84
Н.контр.	Лобова		
Гл.конст.	Одарченко		
Рук.гр.			
Разраб.	Одарченко		
Пров.	Лобова		
Исполн.	Верещагина		

0-221.4-84-02 ВС

Ведомость расхода стали на промежуточные блоки

Стадия	Лист	Листов
Р		1

УРАЛЬСКИЙ ПРОМСТРОЙНИПРОЕКТ

Копировал

Формат А3

Обозначение	Марка	Сечение А-А	Размеры, мм					Масса, кг	Примечание
			С	А	а	В	в		
0-221.4-84-05.00.00.00	ПБ9.10.30	3-3	450	900	300	1000	360	4620	
-01	ПБ9.12.30	4-4	550			1200	560	5120	
-02	ПБ9.14.30	5-5	700			1400	760	5620	
-03	ПБ10.12.30	6-6	550	1000	350	1200	560	5450	

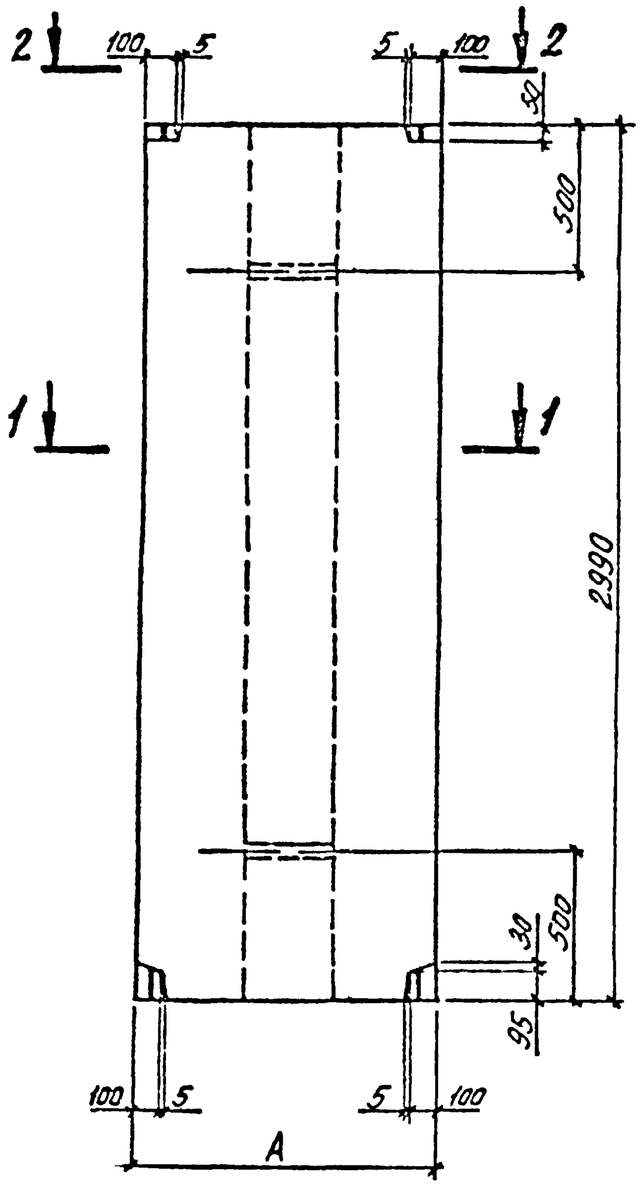

1-1

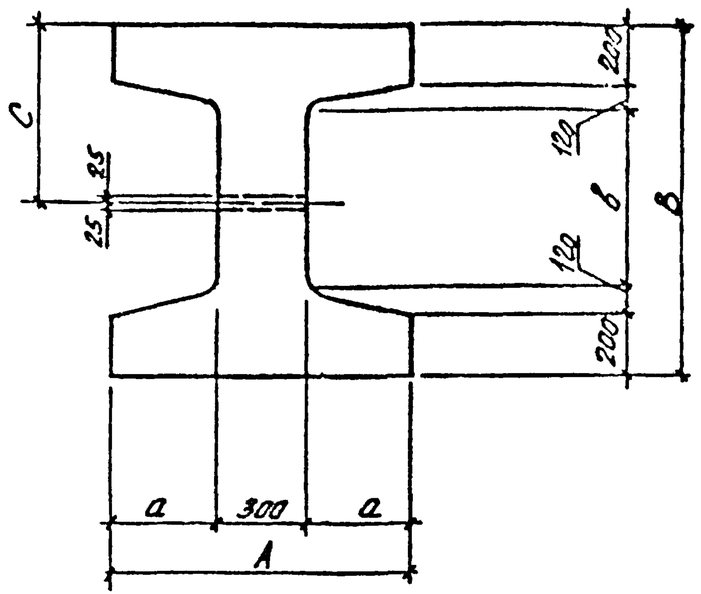

2-2

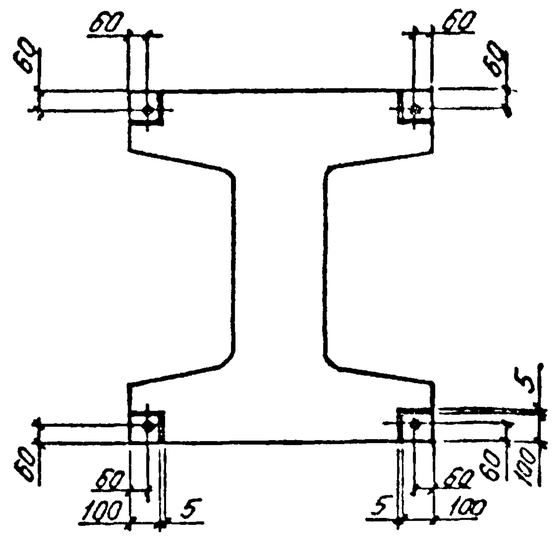

Начотд	Козина		26.12.84	0-221.4-84-05.00.00.00СБ
Нконтр	Лобова			Блок промежуточный ПБ (ПБ9.10.30; ПБ9.12.30; ПБ9.14.30; ПБ10.12.30) Сборочный чертеж
Гл.спец	Одарченко			
Рук гр				
Разраб	Одарченко			
Пров	Лобова			
Исполн	Верходанова			

Стадия	Масса	Масштаб
Р	См. табл	1:20
Лист 1	Листов 2	

УРАЛЬСКИЙ ПРОМСТРОЙНИЙПРОЕКТ

Формат А3

Копировал

Инв № подл. | Подпись и дата | Взам. инв. №

Схема армирования

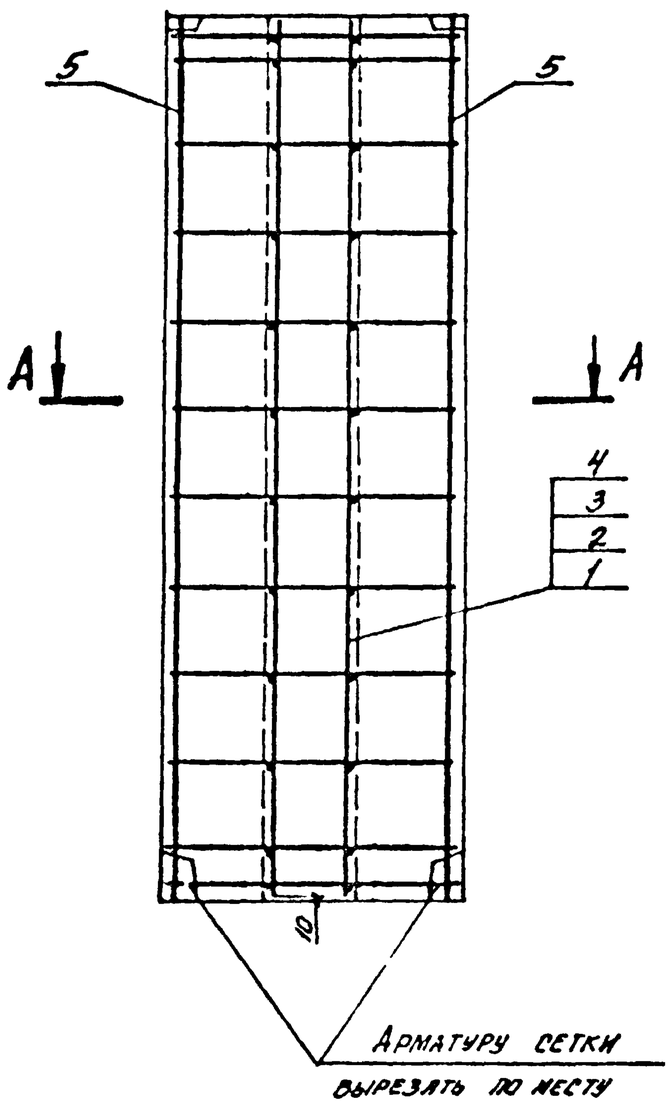

3-3; 4-4

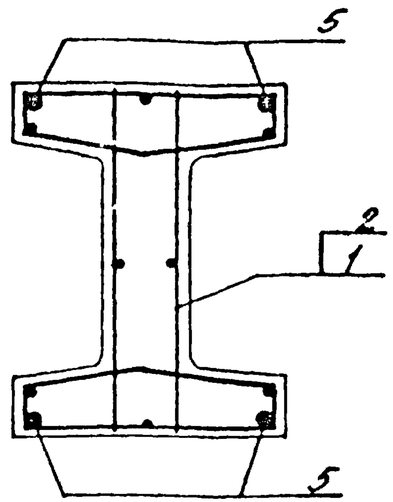

5-5

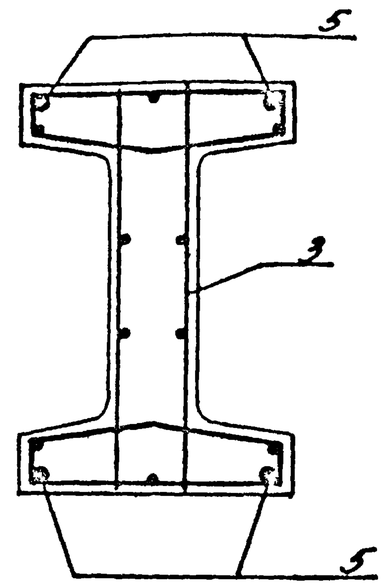

6-6

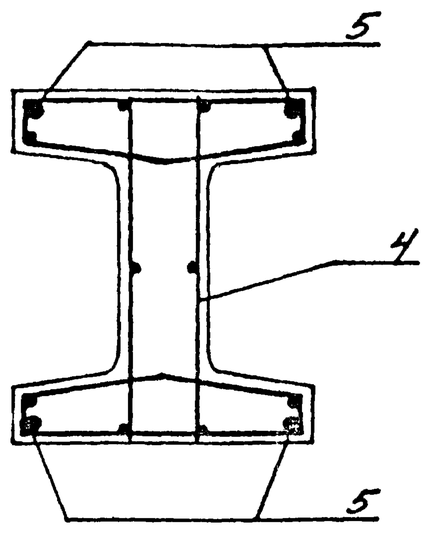

Инв. № подл. | Подпись и дата | Взам. инв. №

Инв. № подл.	Подпись и дата	Взам инв. №

Формат	Зона	Поз.	Обозначение	Наименование	Кол. на исполн 0-221.4-84-11.00.00.00-									Примечание
					–	01	02	03						
				Документация										
А3			0-221.4-84-00ТО	Техническое описание	X	X	X	X						
А3			0-221.4-84-11.00.00.00СБ	Сборочный чертеж	X	X	X	X						
А3			0-221.4-84-03.ВС	Ведомость расхода	X	X	X	X						
				стали на элемент										
				Сборочные единицы										
				Сетки ГОСТ 23279-78										
Б4		1		С $\frac{10А\text{III}-200}{10А\text{IV}-200}$ 1750×1750 $\frac{75}{75}$	1									20,5 кг
				С $\frac{14А\text{III}-200}{14А\text{IV}-200}$ 1750×1750 $\frac{75}{75}$		1								40,2 кг

Начотд.	Козина	[signature]	26.12.84
Нконтр.	Лобова	[signature]	
Гл. конст.	Одарченко	[signature]	
Рук. гр.			
Разраб.	Травкина	[signature]	
Пров.	Журбенко	[signature]	
Исполн.	Лопатина	[signature]	

0-221.4-84-11.00.00.00

Плита фундаментная Ф (Ф1-1-11; Ф1-1-12; Ф1-1-13; Ф1-1-14)

Стадия	Лист	Листов
Р	1	2

УРАЛЬСКИЙ ПРОМСТРОЙНИЙПРОЕКТ

Формат	Зона	Поз.	Обозначение	Наименование	Кол на исполн 0-221.4-84-11.00.00.00-									Примечание
					–	01	02	03						
				Сетки ГОСТ 23279-78										
Б4		1		С $\frac{16А\text{III}-200}{16А\text{III}-200}$ 1750×1750 $\frac{75}{75}$			1							52,5 кг
А3		2	0-221.4-84-00.00.04.00	Сетка С20	2	2	2	2						
А3		1	-00.00.05.00	Сетка С25				1						
А3		3	-00.00.08.00	Изделие закладное МН	4	4	4	4						*
				Материалы										
				Бетон марки 200	1,4	1,4	1,4							м³
				Бетон марки 300				1,4						м³

* Марка закладного элемента выбирается в зависимости от диаметра выпусков фундаментного блока, устанавливаемого на плиту (при ⌀28-МН1, при ⌀32;36-МН2).

0-221.4-84-11.00.00.00

Лист 2

Копировал

Формат А3

80

1-1

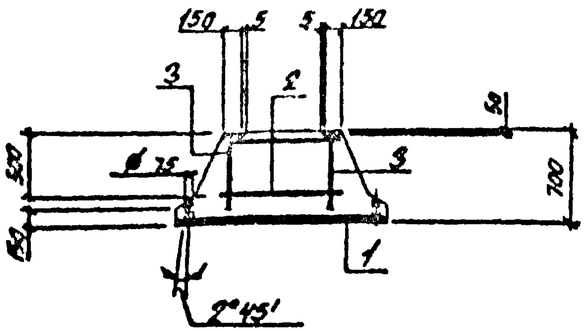

2-2

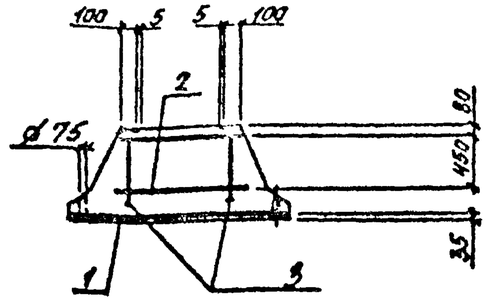

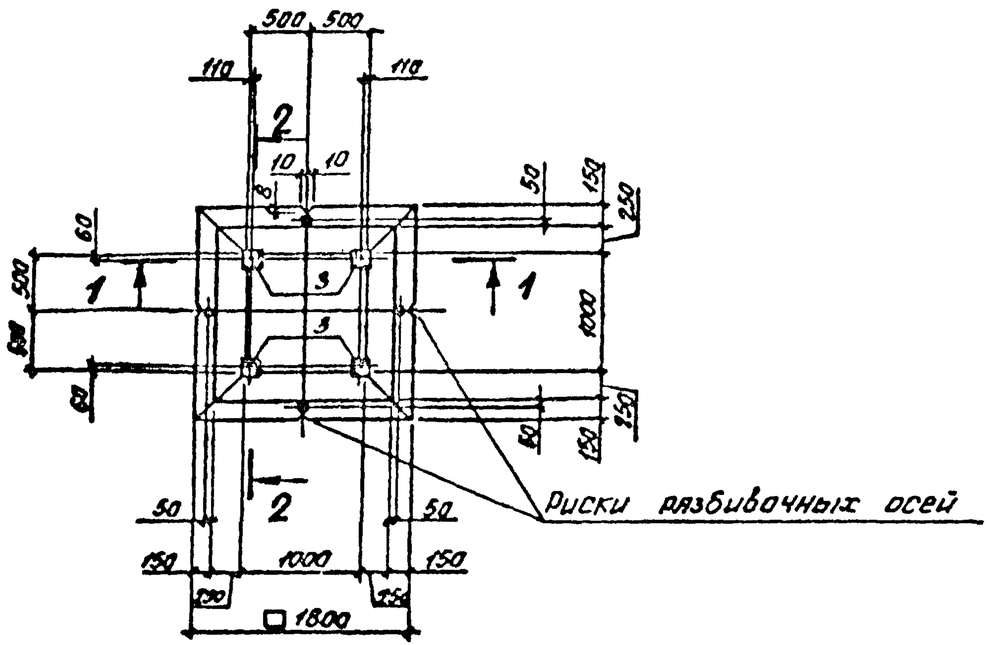

Обозначение	Марка
0-221.4-84-11.00.00.00	Ф1-1-11
-01	Ф1-1-12
-02	Ф1-1-13
-03	Ф1-1-14

Начотд	Козина		26.12.84	0-221.4-84-11.00.00.00 СБ			
Нконтр	Лобова			Плита фундаментная Ф (Ф1-1-11; Ф1-1-12; Ф1-1-13, Ф1-1-14) Сборочный чертеж	Стадия	Масса	Масштаб
Главспот	Сударченко				Р	3430	1:50
Рукгр					Лист	Листов 1	
Разраб	Травкина				УРАЛЬСКИЙ ПРОМСТРОЙНИИПРОЕКТ		
Пров	Травкина						
Исполн	Лопатина						

Инв № подл | Подпись и дата | Взамин. №

Копировал

Формат А3

Инв. № подл.	Подпись и дата	Взам. инв. №

Формат	Зона	Поз.	Обозначение	Наименование	Кол. на исполн. 0-221.4-84-12.00.00.00-									Примечание
					–	01	02	03	04	05	06			
				Документация										
А3			0-221.4-84-00ТО	Техническое описание	X	X	X	X	X	X	X			
А3			0-221.4-84-12.00.00.00СБ	Сборочный чертеж	X	X	X	X	X	X	X			
А3			0-221.4-84-03.ВС	Ведомость расхода	X	X	X	X	X	X	X			
				стали на элемент										
				Сборочные единицы										
				Сетки ГОСТ 23279-78										
51		1		$C\frac{10АIII-200}{10АIII-200}$ 2050×2050 $\frac{25}{25}$	1									27,8 кг
				$C\frac{14АIII-200}{14АIII-200}$ 2050×2050 $\frac{25}{25}$		1								54,6 кг

Начотд.	Козина	[signature]	26.12.84
Нконтр.	Лобова	[signature]	
Гл. конст.	Одарченко	[signature]	
Рук. гр.			
Разраб.	Травкина	[signature]	
Пров.	Журбенко	[signature]	
Исполн.	Лопатина	[signature]	

0-221.4-84-12 00 00 00

Плита фундаментная Ф (Ф1-2-21; Ф1-2-22; Ф1-2-23; Ф1-2-24; Ф1-3-21; Ф1-3-22; Ф1-3-23)

Стадия	Лист	Листов
Р	1	2

УРАЛЬСКИЙ ПРОМСТРОЙНИПРОЕКТ

Формат	Зона	Поз.	Обозначение	Наименование	Кол. на исполн. 0-221.4-84-12.00.00.00-									Примечание
					–	01	02	03	04	05	06			
				Сетки ГОСТ 23279-78										
54		1		$C\frac{16АIII-200}{16АIII-200}$ 2050×2050 $\frac{25}{25}$			1							71,3 кг
				$C\frac{12АIII-200}{12АIII-200}$ 2350×2350 $\frac{75}{75}$					1					52,2 кг
А3		2	0-221.4-84-00.00.04.00	Сетка С20	2	2	2	2	2	2	2			
А3		1	0-221.4-84-00.00.05.00-01	Сетка С26				1						
			-02	Сетка С27						1				
			-03	Сетка С28							1			
А3		3	0-221.4-84-00.00.08.00	Изделие закладное МН	4	4	4	4	4	4	4			*
				Материалы										
				Бетон марки 200	1,96	1,96	1,96		2,3	2,3				м³
				Бетон марки 300				1,96			2,3			м³

* Марка закладного элемента выбирается в зависимости от диаметра выпусков фундаментного блока, устанавливаемого на плиту (при ⌀28-МН1, при ⌀32,36-МН2).

0-221.4-84-12.00.00.00

Лист 2

Копировал

Формат А3

1-1

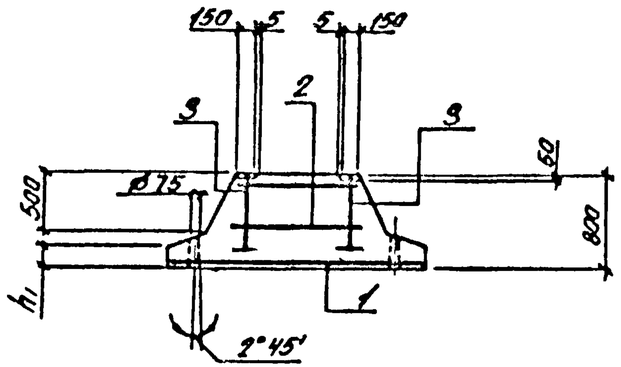

2-2

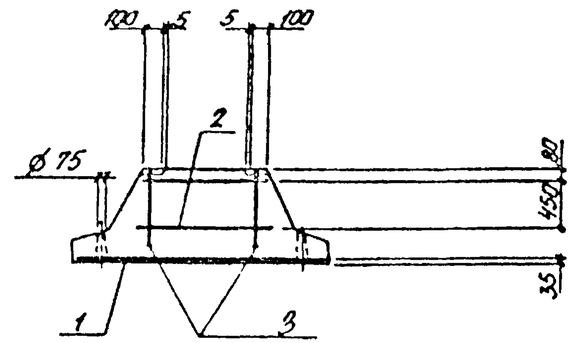

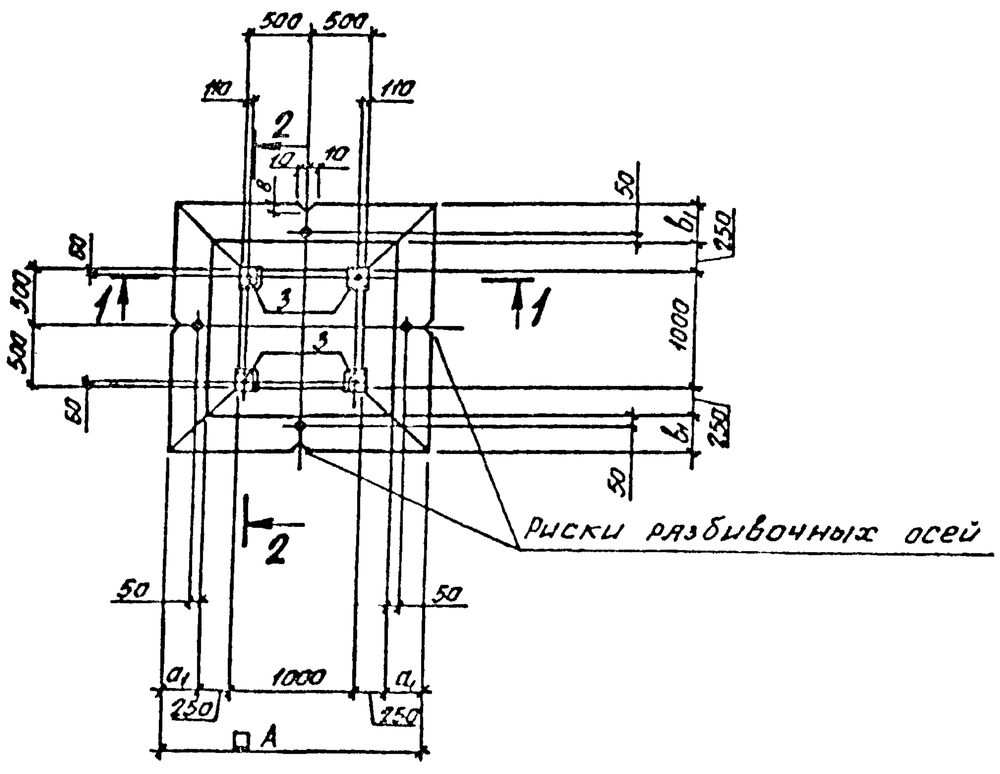

Обозначение	Марка	Размеры, мм					Масса, кг
		A	a_1	b_1	h_1		
0-221.4-84-12.00.00.00	Ф1-2-21	2100	300	300	200		4900
-01	Ф1-2-22						
-02	Ф1-2-23						
-03	Ф1-2-24						
-04	Ф1-3-21	2400	450	450	150		5480
-05	Ф1-3-22						
-06	Ф1-3-23						

Нач. отд.	Козина		
Н. контр.	Лобова		
Гл. к пр.	Одарченко		
Рук. гр.			
Инж. 1 кат.	Травкина		
Инж. 2 кат.	Травкина		
Инж. 1 кат.	Полятина		

0-221.4-84-12.00.00.00 СБ

Плита фундаментная Ф (Ф1-2-21; Ф1-2-22; Ф1-2-23; Ф1-2-24; Ф1-3-21; Ф1-3-22; Ф1-3-23)
Сборочный чертеж

Стадия	Масса	Масштаб
Р	см таблицу	1:50
Лист	Листов 1	

Уральский Промстройниипроект

Инв. № подл. | Подпись и дата | Взам. инв. №

Копировал

Формат А3

Инв. № подл.	Подпись и дата	Взам. инв. №

Формат	Зона	Поз.	Обозначение	Наименование	Кол. на исполн. –	01	02	03	04	05	06			Примечание
				Документация										
А3			0-221.4-84-00ТО	Техническое описание	X	X	X	X	X	X	X			
А3			0-221.4-84-13.00.00.00СБ	Сборочный чертеж	X	X	X	X	X	X	X			
А3			0-221.4-84-03.ВС	Ведомость расхода стали на элемент	X	X	X	X	X	X	X			
				Сборочные единицы										
				Сетки ГОСТ 23279-78										
Б4		1		$C\frac{12А\text{III}-200}{12А\text{III}-200}2650\times2650\frac{25}{25}$	1									66,0 кг
				$C\frac{16А\text{III}-200}{16А\text{III}-200}2650\times2650\frac{25}{25}$		1								117,0 кг

Начотд.	Козина	[signature]	
Нконтр.	Лобова	[signature]	
Гл. конс.	Одарченко	[signature]	
Рук. гр.			
Разраб.	Травкина	[signature]	
Пров.	Журбенко	[signature]	
Исполн.	Попатина	[signature]	

0-221.4-84-13.00.00.00

Плита фундаментная Ф (Ф1-4-31, Ф1-4-32, Ф1-4-33, Ф1-4-34, Ф1-5-31, Ф1-5-32, Ф1-5-33)

Стадия	Лист	Листов
Р	1	2

УРАЛСКИЙ ПРОЕКТ

Формат	Зона	Поз.	Обозначение	Наименование	Кол. на исполн. –	01	02	03	04	05	06			Примечание
				Сетки ГОСТ 23279-78										
Б4		1		$C\frac{12А\text{III}-200}{12А\text{III}-200}2950\times2950\frac{75}{75}$					1					81,2 кг
				$C\frac{16А\text{III}-200}{16А\text{III}-200}2950\times2950\frac{75}{75}$						1				144,3 кг
А3		2	0-221.4-84-00.00.04.00	Сетка С20	2	2	2	2	2	2				
А3		1	0-221.4-84-00.00.05.00-04	Сетка С29			1							
			-05	Сетка С30				1						
			-06	Сетка С31							1			
А3		3	0-221.4-84-00.00.08.00	Изделие закладное МН	4	4	4	4	4	4	4			*
				Материалы										
				Бетон марки 200	3,2	3,2	3,2		3,5	3,5				м³
				Бетон марки 300				3,2			3,5			м³

* Марка закладного элемента выбирается в зависимости от диаметра выпусков фундаментного блока, устанавливаемого на плиту (при ⌀28 - МН1, при ⌀32;36 - МН2)

0-221.4-84-13.00.00.00

Лист 2

Копировал

Формат А3

84

1-1

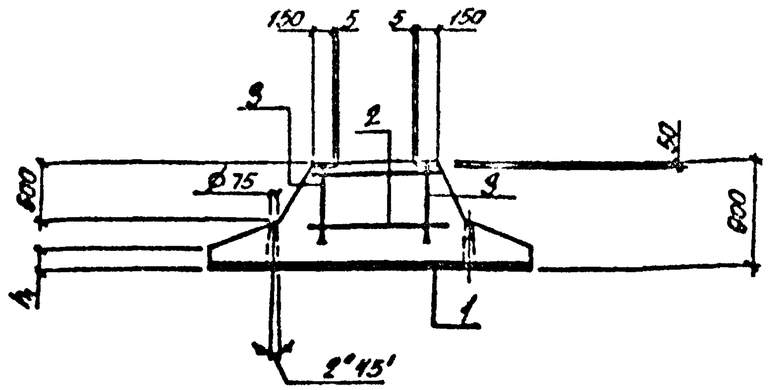

2-2

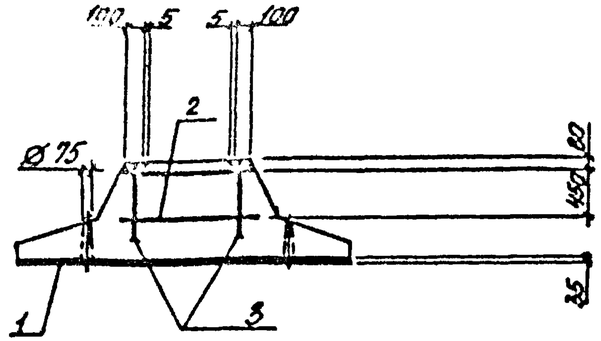

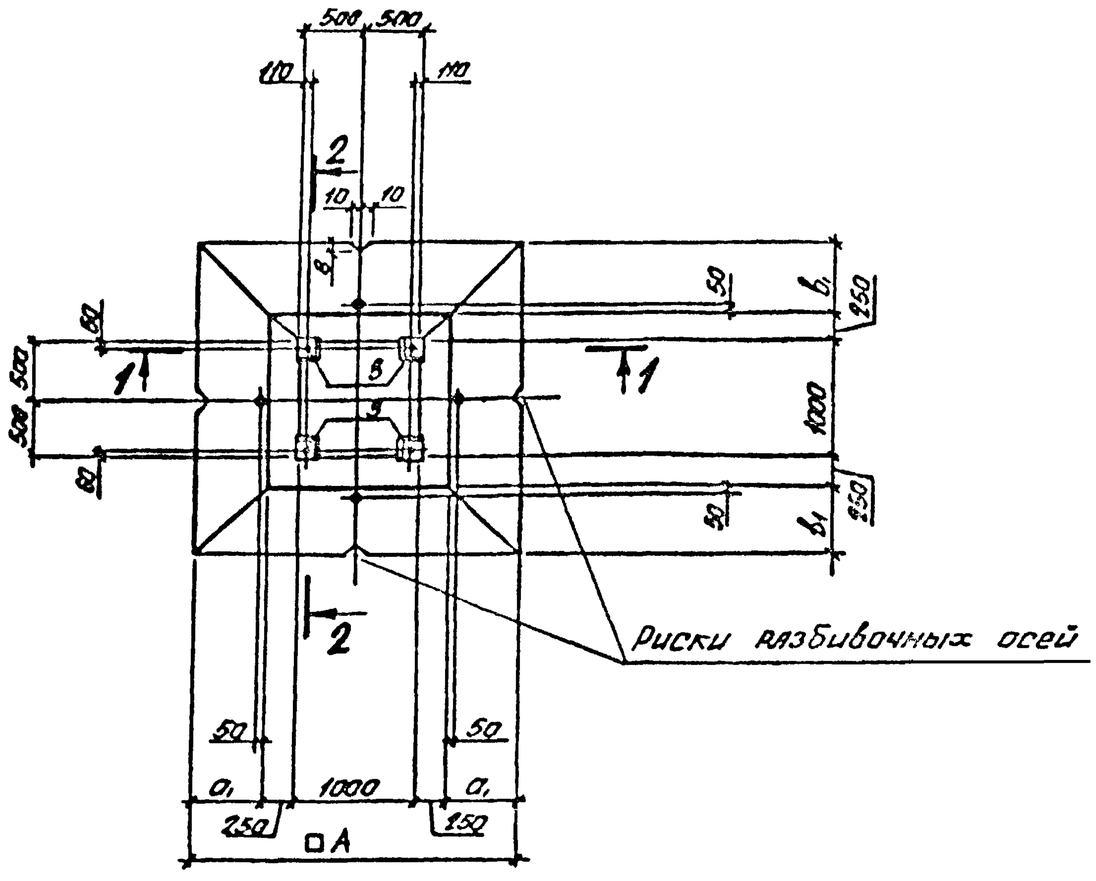

Обозначение	Марка	Размеры, мм A	a1	b1	h1	Масса, кг
0-221.4-84-13.00.00.00	Ф1-4-31	2700	600	600	200	7780
-01	Ф1-4-32					
-02	Ф1-4-33					
-03	Ф1-4-34					
-04	Ф1-5-31	3000	750	750	150	8530
-05	Ф1-5-32					
-06	Ф1-5-33					

Нач. отд.	Козина		26.12.84
Н. контр.	Лобова		
Гл. к. пр.	Одарченко		
Рук. гр.			
Разработ.	Тлявкин Н.		
Провер.	Травкина		
Исполн.	Лопатина		

0-221.4-84-13.00.00.00 СБ

Плита фундаментная Ф (Ф1-4-31; Ф1-4-32; Ф1-4-33; Ф1-4-34; Ф1-5-31; Ф1-5-32; Ф1-5-33)

Сборочный чертеж

Стадия	Масса	Масштаб
Р	см таб.	1:50
Лист	Листов 1	

Уральский Промстройпроект

Инв. № подл. | Подпись и дата | Взам. инв. №

Копировал

Формат А3

Инв. № подл.	Подпись и дата	Взам. инв. №

Формат	Зона	Поз.	Обозначение	Наименование	Кол. на исполн. 0-221.4-84-14.00.00.00 –									Примечание
					–	01	02	03						
				Документация										
А3			0-221.4-84-00ТО	Техническое описание	X	X	X	X						
А3			0-221.4-84-14.00.00.00СБ	Сборочный чертеж	X	X	X	X						
А3			0-221.4-84-03.ВС	Ведомость расхода стали на элемент	X	X	X	X						
				Сборочные единицы										
				Сетки ГОСТ 23279-78										
Б4		1		С $\frac{12АIII-200}{10АIII-200}$ – 1750×2350 $\frac{75}{75}$	1									23,9 кг
				С $\frac{14АIII-200}{12АIII-200}$ 1750×2350 $\frac{75}{75}$		1								47,1 кг

Начотд.	Козина		
Нконтр.	Лобова		
Гл.конс.	Одарченко		
Рук.гр.			
Разраб.	Травкина		
Пров.	Бобенко		
Исполн.	Лопатина		

0-221.4-84-14.00.00.00

Плита фундаментная Ф (Ф2-6-11; Ф2-6-12; Ф2-6-13; Ф2-6-14)

Стадия	Лист	Листов
Р	1	2

Уральское ПРОМСТРОЙНИИПРОЕКТ

Формат	Зона	Поз.	Обозначение	Наименование	Кол. на исполн. 0-221.4-84-14.00.00.00 –									Примечание
					–	01	02	03						
				Сетки ГОСТ 23279-78										
Б4		1		С $\frac{16АIII-200}{14АIII-200}$ 1750×2350 $\frac{75}{75}$			1							62,5 кг
				С $\frac{18АIII-200}{16АIII-200}$ 1750×2350 $\frac{75}{75}$				1						80,1 кг
Б3		2	0-221.4-84-00.00.04.00	Сетка С-21	2	2	2	2						
Б3		3	0-221.4-84-00.00.08.00	Изделие закладное Мн	4	4	4	4						*
				Материалы										
				Бетон марки 200	1,96	1,96	1,96							м³
				Бетон марки 300				1,96						м³

Копировал

Формат А3

* Марка закладного элемента выбирается в зависимости от диаметра выпусков фундаментного блока, устанавливаемого на плиту (при ф28 – МН1, при ф32, 36 – МН2)

1-1

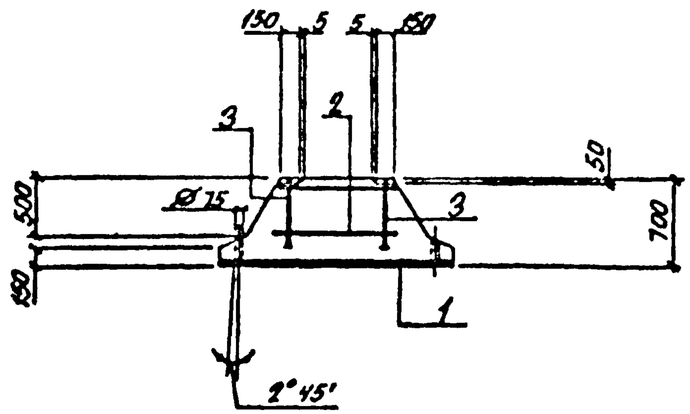

2-2

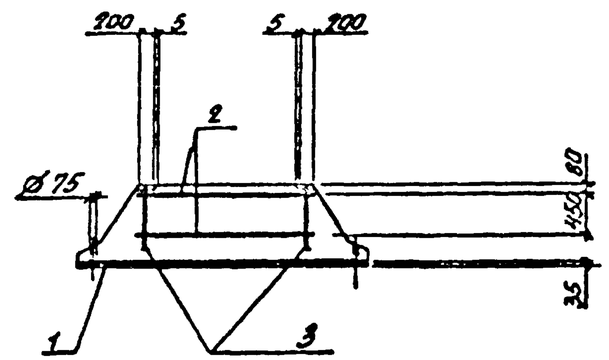

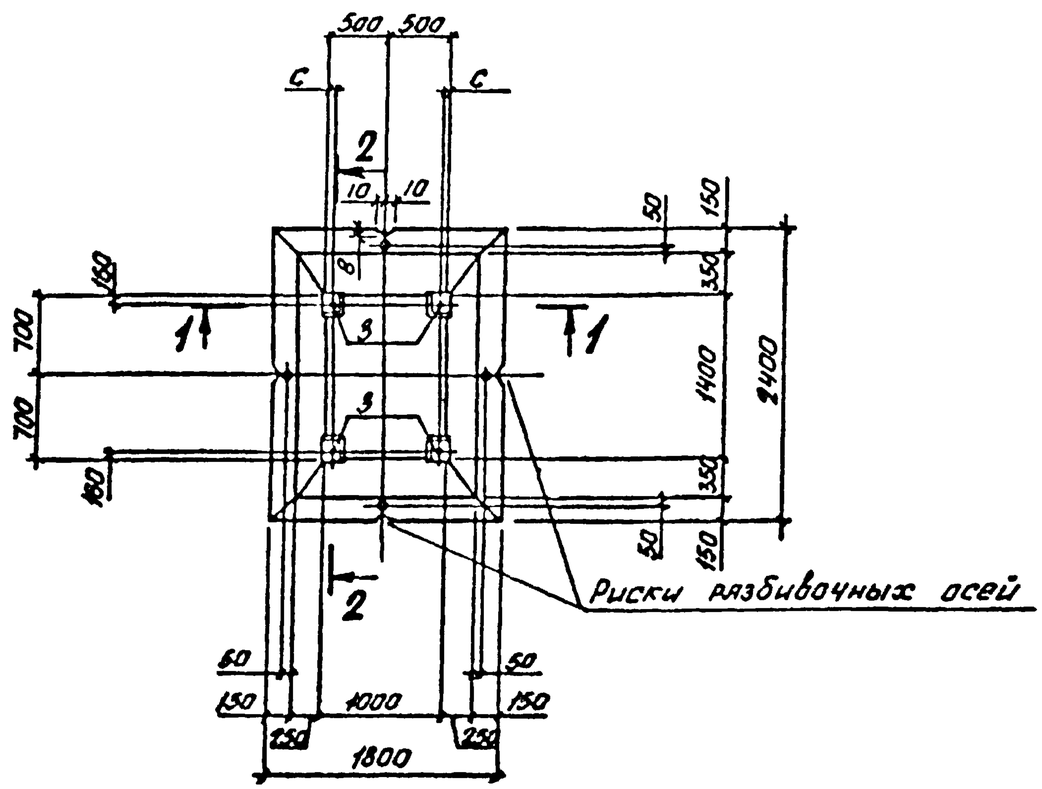

Обозначение	Марка	Размеры, мм С для индексов а	Размеры, мм С для индексов б
0-221.4-84-14.00.00.00	Ф2-6-11	110	60
-01	Ф2-6-12		
-02	Ф2-6-13		
-03	Ф2-6-14		

К марке фундамента в зависимости от привязки выпусков поз. 3 следует прибавлять индекс а, б.

Нач. отд.	Козина		26.12.84	0-221.4-84-14.00.00.00 СБ
Н. контр.	Лобова			Плита фундаментная Ф (Ф2-6-11; Ф2-6-12; Ф2-6-13; Ф2-6-14) Сборочный чертеж
Гл. к. пр.	Одарченко			
Рук. гр.				
Разраб.	Травкина			
Провер.	Травкина			
Исполн.	Лопатина			

Стадия	Масса	Масштаб
Р	4830	1:50
Лист	Листов 1	

УРАЛЬСКИЙ ПРОМСТРОЙНИИПРОЕКТ

Инв. № подл. | Подпись и дата | Взам. инв. №

Копировал

Формат А3

Инв. № подл.	Подпись и дата	Взам. инв. №

Формат	Зона	Поз.	Обозначение	Наименование	Кол. на исполн. 0-221.4-84-15.00.00.00 —	01	02	03	04	05	06	07		Примечание
				Документация										
А3			0-221.4-84-00ТО	Техническое описание	X	X	X	X	X	X	X	X		
А3			0-221.4-84-15.00.00.00СБ	Сборочный чертеж	X	X	X	X	X	X	X	X		
А3			0-221.4-84-03.ВС	Ведомость расхода стали на элемент	X	X	X	X	X	X	X	X		
				Сборочные единицы										
				Сетки ГОСТ 23279-78										
Б4		1		$C\frac{12А\overline{III}-200}{10А\overline{III}-200}$ 2050×2650 $\frac{25}{25}$	1									43,6 кг
				$C\frac{14А\overline{III}-200}{12А\overline{III}-200}$ 2050×2650 $\frac{25}{25}$		1								60,8 кг

Начотд.	Козина	[signature]	26.12.84
Нконтр.	Лобова	[signature]	
Гл. конст.	Одарченко	[signature]	
Рук. гр.			
Разраб.	Травкина	[signature]	
Пров.	Журбенко	[signature]	
Исполн.	Лопатина	[signature]	

0-221.4-84-15.00.00.00

Плита фундаментная Ф (Ф2-8-21; Ф2-8-22; Ф2-8-23; Ф2-8-24; Ф2-10-21; Ф2-10-22; Ф2-10-23; Ф2-10-24)

Стадия	Лист	Листов
Р	1	2

УРАЛЬСКИЙ ПРОМСТРОЙНИИПРОЕКТ

Формат	Зона	Поз.	Обозначение	Наименование	Кол. на исполн. 0-221.4-84-15.00.00.00 —	01	02	03	04	05	06	07		Примечание
				Сетки ГОСТ 23279-78										
Б4		1		$C\frac{16А\overline{III}-200}{14А\overline{III}-200}$ 2050×2650 $\frac{25}{25}$			1							80,8 кг
				$C\frac{18А\overline{III}-200}{16А\overline{III}-200}$ 2050×2650 $\frac{25}{25}$				1						103,6 кг
				$C\frac{12А\overline{III}-200}{10А\overline{III}-200}$ 2350×2950 $\frac{75}{75}$					1					55,9 кг
				$C\frac{16А\overline{III}-200}{14А\overline{III}-200}$ 2350×2950 $\frac{75}{75}$						1				103,1 кг
				$C\frac{18А\overline{III}-200}{16А\overline{III}-200}$ 2350×2950 $\frac{75}{75}$							1			132,2 кг
А3		2	0-221.4-84-00.00.04.00	Сетка С21	2	2	2	2	2	2	2	2		
А3		1	-00.00.06.00	Сетка С32								1		
А3		3	-00.00.08.00	Изделие закладное МН	4	4	4	4	4	4	4	4		*
				Материалы										
				Бетон марки 200	2,67	2,67	2,67		2,94	2,94	2,94			м³
				Бетон марки 300				2,67				2,94		м³

* Марка закладного элемента выбирается в зависимости от диаметра выпусков фундаментного блока, устанавливаемого на плиту (при ф28-МН1, при ф32,36-МН2)

0-221.4-84-15.00.00.00

Лист 2

Копировал

Формат А3

1-1

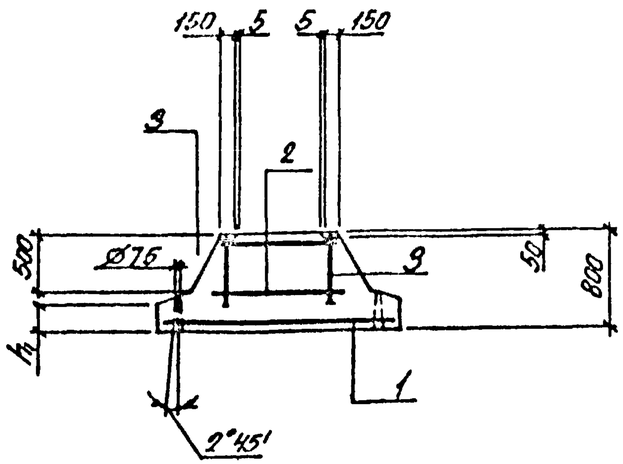

2-2

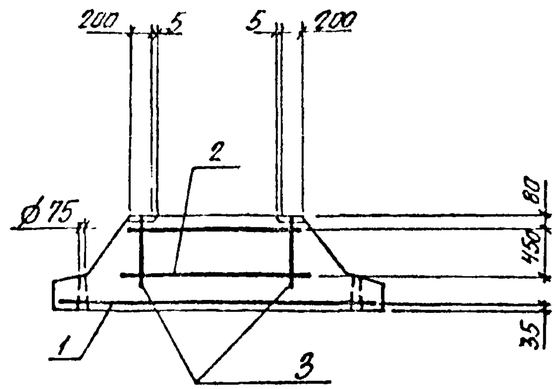

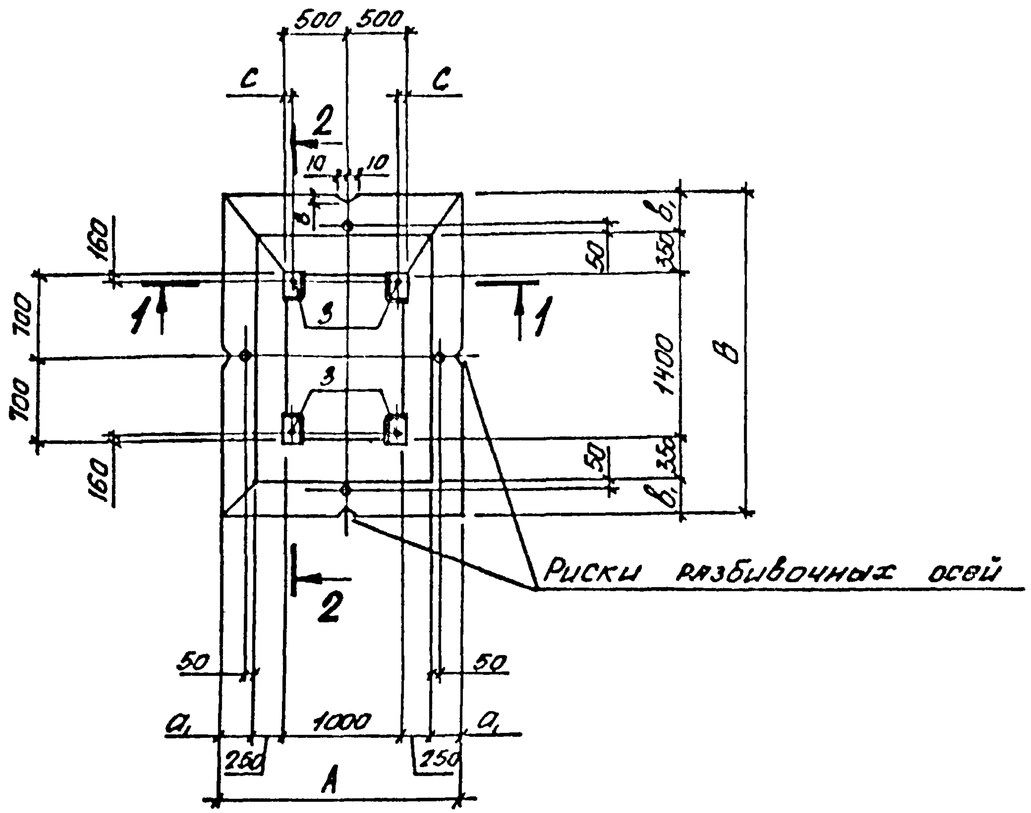

Обозначение	Марка	Размеры, мм: С для индекса а	С для индекса б	A	a	B	b_1	h_1	Масса, кг
0-221.4-84-15.00.00.00	Ф2-8-21	110	60	2100	300	2700	300	200	6680
-01	Ф2-8-22								
-02	Ф2-8-23								
-03	Ф2-8-24								
-04	Ф2-10-21			2400	450	3000	450	150	7350
-05	Ф2-10-22								
-06	Ф2-10-23								
-07	Ф2-10-24								

В зависимости от привязки выпусков поз. 3 к марке фундамента следует прибавлять индекс а или б.

Нач.отд	Козина		26.12.84	
Н.контр	Лобова			
Гл.к.пр	Одарченко			
Рук.гр				
Разраб	Травкина			
Провер	Травкина			
Исполн	Лопатина			

0-221.4-84-15.00.00.00 СБ

Плита фундаментная Ф (Ф2-8-21; Ф2-8-22; Ф2-8-23; Ф2-8-24; Ф2-10-21; Ф2-10-22; Ф2-10-23; Ф2-10-24)
Сборочный чертеж

Стад.	Масса	Масштаб
Р	см. табл.	1:50
Лист	Листов 1	

Уральский Промстройниипроект

Копировал

Формат А3

Инв.№ подл. | Подпись и дата | Взам.инв.№

Взам. инв. №	Подпись и дата	Инв. № подл.

Формат	Зона	Поз.	Обозначение	Наименование	Кол. на исполн. 0-221.4-84-16.00.00.00-									Примечание
					–	01	02	03	04	05	06	07		
				Документация										
А3			0-221.4-84-00ТО	Техническое описание	×	×	×	×	×	×	×	×		
А3			0-221.4-84-16.00.00.00СБ	Сборочный чертеж	×	×	×	×	×	×	×	×		
А3			0-221.4-84-03.ВС	Ведомость расхода стали на элемент	×	×	×	×	×	×	×	×		
				Сборочные единицы										
				Сетки ГОСТ 23279-78										
Б4		1		С $\frac{12АIII-200}{10АIII-200}$ 2650×3250 $\frac{25}{25}$	1									68,3 кг
				С $\frac{16АIII-200}{14АIII-200}$ 2650×3250 $\frac{25}{25}$		1								126,3 кг

Начотд.	Козина		25.12.84	0-221.4-84-16.00.00.00
Нконтр.	Лобова			
Гл.конс.	Одарченко			Плита фундаментная Ф (Ф2-12-31; Ф2-12-32; Ф2-12-33; Ф2-12-34; Ф2-14-31; Ф2-14-32; Ф2-14-33; Ф2-14-34)
Рук.гр.				
Разраб.	Травкина			
Пров.	Журбенко			
Исполн.	Лопаткина			

Стадия	Лист	Листов
Р	1	2

УРАЛЬСКИЙ ПРОМСТРОЙНИПРОЕКТ

Формат	Зона	Поз.	Обозначение	Наименование	Кол. на исполн. 0-221.4-84-16.00.00.00-									Примечание
					–	01	02	03	04	05	06	07		
				Сетки ГОСТ 23279-78										
Б4		1		С $\frac{18АIII-200}{16АIII-200}$ 2650×3250 $\frac{25}{25}$			1							162,1 кг
				С $\frac{12АIII-200}{10АIII-200}$ 2950×3550 $\frac{75}{75}$					1					83,2 кг
				С $\frac{16АIII-200}{14АIII-200}$ 2950×3550 $\frac{75}{75}$						1				153,8 кг
				С $\frac{18АIII-200}{16АIII-200}$ 2950×3550 $\frac{75}{75}$							1			197,3 кг
А3		2	0-221.4-84-00.00.04.00	Сетка С21	2	2	2	2	2	2	2	2		
А3		1	-00.00.06.00-01	Сетка С33				1						
А3			-02	Сетка С34								1		
А3		3	-00.00.08.00	Изделие закладное Мн	4	4	4	4	4	4	4	4		*
				Материалы										
				Бетон марки 200	4,0	4,0	4,0		4,4	4,4	4,4			м³
				Бетон марки 300				4,0				4,4		м³

* Марка закладного элемента выбирается в зависимости от диаметра выпусков фундаментного блока, устанавливаемого на плиту (при ф28 – МН1, при ф32; 36 – МН2)

0-221.4-84-16.00.00.00

Лист 2

Копировал

Формат А3

90

1-1

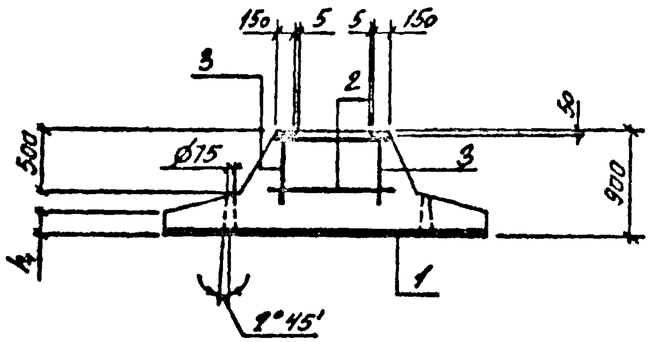

2-2

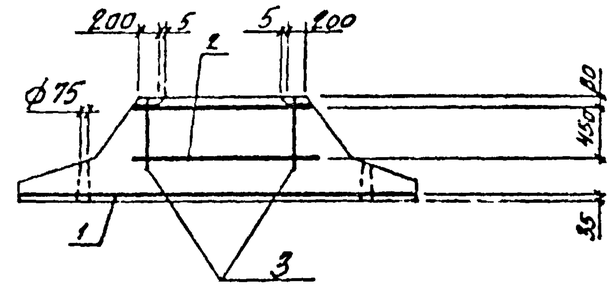

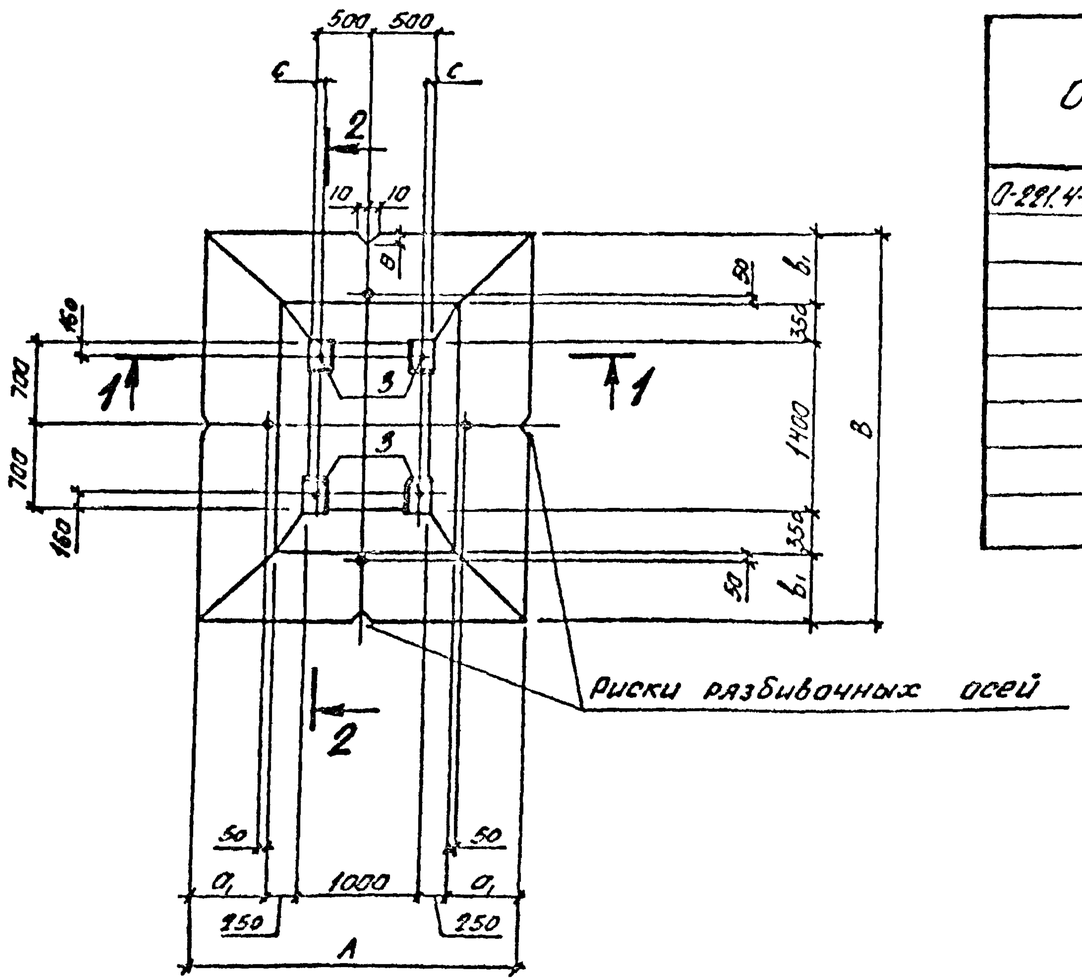

Обозначение	Марка	Размеры, мм: C для индекса а	C для индекса б	A	a1	B	b1	h1		Масса, кг
0-221.4-84-16.00.00.00	Ф2-12-31	110	60	2700	600	3300	600	200		10100
-01	Ф2-12-32									
-02	Ф2-12-33									
-03	Ф2-12-34									
-04	Ф2-14-31			3000	750	3600	750	150		10930
-05	Ф2-14-32									
-06	Ф2-14-33									
-07	Ф2-14-34									

К марке фундамента в зависимости от привязки выпусков поз. 3 следует прибавить индекс а, б.

Начотд	Козина		26.12.84
Нконтр	Лобова		
Глспот	Одарченко		
Рук гр			
Разраб	Травкина		
Пров	Травкина		
Исполн	Лопатина		

0-221.4-84-16.00.00.00 СБ

Плита фундаментная Ф (Ф2-12-31; Ф2-12-32; Ф2-12-33; Ф2-12-34; Ф2-14-31; Ф2-14-32; Ф2-14-33; Ф2-14-34) Сборочный чертеж

Стадия	Масса	Масштаб
Р	см табл	1:50
Лист	Листов 1	

УРАЛЬСКИЙ ПРОМСТРОЙНИЙПРОЕКТ

Копировал

Формат А3

Инв.№подл | Подпись и дата | Взам инв №

Инв. № подл.	Подпись и дата	Взам. инв. №

Формат	Зона	Поз.	Обозначение	Наименование	Кол. на исполн. 0-221.4-84-17.00.00.00-									Примечание
					–	01	02	03						
				Документация										
А3			0-221.4-84-00ТО	Техническое описание	X	X	X	X						
А3			0-221.4-84-17.00.00.00СБ	Сборочный чертеж	X	X	X	X						
А3			0-221.4-84-03.ВС	Ведомость расхода стали на элемент	X	X	X	X						
				Сборочные единицы										
				Сетки ГОСТ 23279-78										
Б4		1		С $\frac{14А\text{-}III\text{-}200}{10А\text{-}III\text{-}200}$ $1750\times3250\frac{25}{25}$	1									57,62кг
				С $\frac{20А\text{-}III\text{-}200}{12А\text{-}III\text{-}200}$ $1750\times3250\frac{25}{25}$		1								106,51кг

Начотд.	Козина		0-221.4-84-17.00.00.00
Нконтр.	Лобова		
Гл.конс.	Одарченко		Плита фундаментная Ф (Ф3-7-11; Ф3-7-12; Ф3-7-13; Ф3-7-14)
Рук.гр.			
Разраб.	Травкина		
Пров.	Лопатина		
Исполн.	Верходанова		

Стадия	Лист	Листов
Р	1	2

Уральский Промстройпроект

Формат	Зона	Поз.	Обозначение	Наименование	Кол. на исполн. 0-221.4-84-17.00.00.00-									Примечание
					–	01	02	03						
				Сетки ГОСТ 23279-78										
Б4		1		С $\frac{25А\text{-}III\text{-}200}{14А\text{-}III\text{-}200}$ $1750\times3250\frac{25}{25}$			1							161,07кг
				Сетки										
А3		1	0-221.4-84-00.00.06.00-03	С35				1						
А3		2	-00 00.04.00-01	С21	2	2	2	2						
А3		3	-00 00.08.00	Изделие закладное МН	4	4	4	4						*
				Материалы										
				Бетон марки 200	2,5	2,5	2,5							$м^3$
				Бетон марки 300				2,5						$м^3$

* Марка закладного элемента выбирается в зависимости от диаметра выпусков фундаментного блока, устанавливаемого на плиту (при ф28-МН1, при ф 32; 36 – МН 2).

Копировал

Формат А3

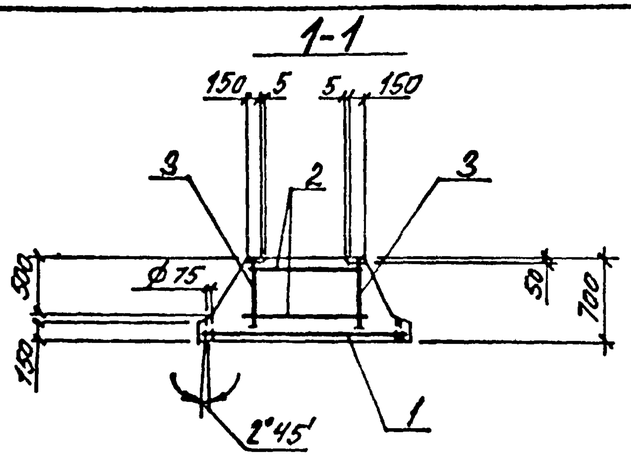

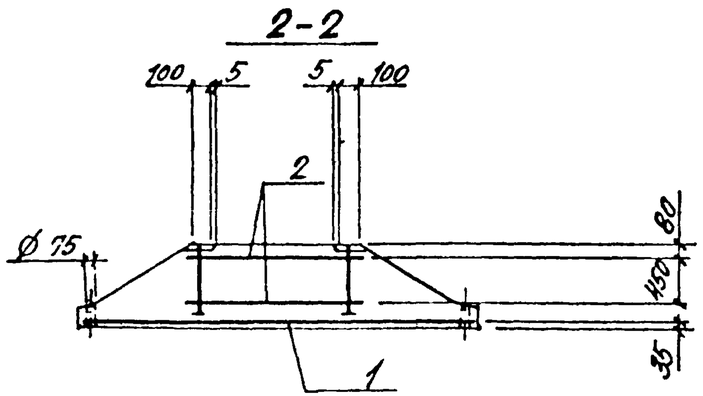

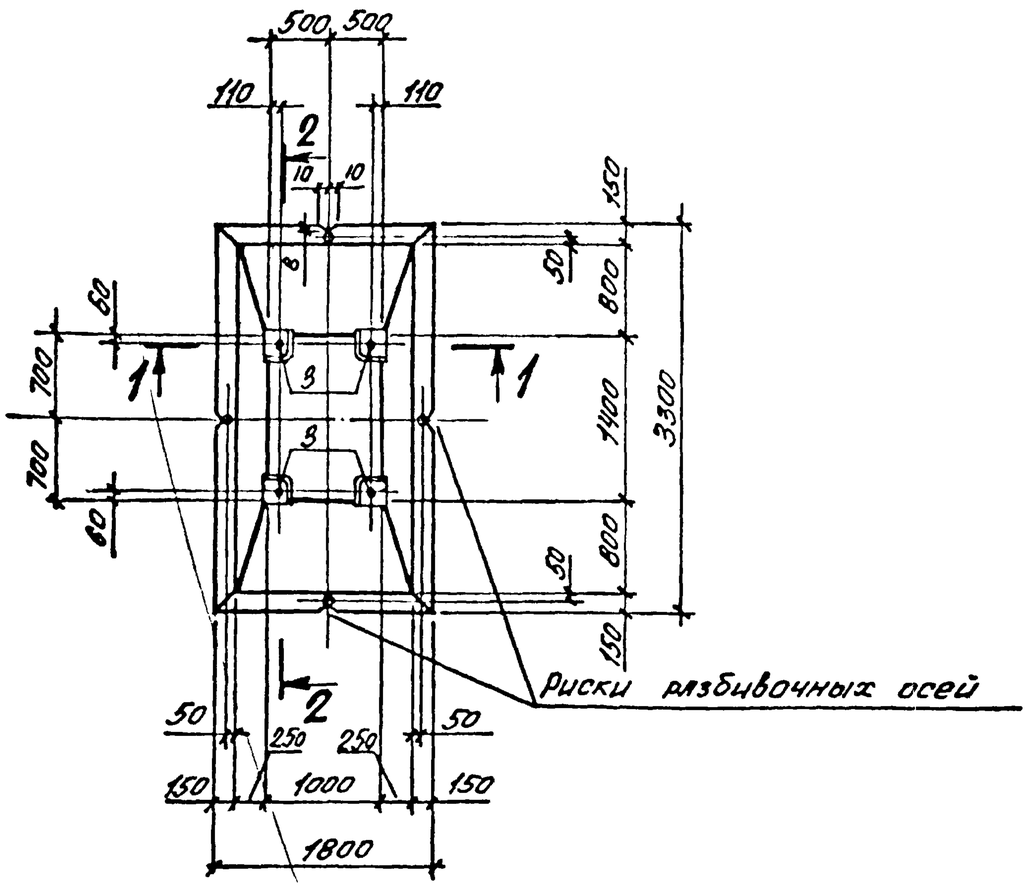

Обозначение	Марка
0-221.4-84-17.00 00 00	ФЗ-7-11
-01	ФЗ-7-12
-02	ФЗ-7-13
-03	ФЗ-7-14

				0-221.4-84-17.00.00 00 СБ			
Начотд	Казина		26.12.84	Плита фундаментная Ф (ФЗ-7-11; ФЗ-7-12; ФЗ-7-13, ФЗ-7-14) Сборочный чертеж	Стад	Масса	Масштаб
Нконтр	Лобова				Р	6350	1:50
Глконстр	Одарченко				Лист	Листов 1	
Рук гр							
Разраб	Травкина				УРАЛЬСКИЙ ПРОМСТРОЙНИЙПРОЕКТ		
Пров.	Травкина						
Исполн	Верходанова						

Инв.№ подл | Подпись и дата | Взам.инв.№

Копировал

Формат А3

Инв. № подл.	Подпись и дата	Взам. инв. №

Формат	Зона	Поз.	Обозначение	Наименование	Кол. на исполн. 0-221.4-84-18.00.00.00- —	01	02	03	04	05	06	07		Примечание
				Документация										
А4			0-221.4-84-00ТО	Техническое описание	X	X	X	X	X	X	X	X		
А2			0-221.4-84-18.00.00.00СБ	Сборочный чертеж	X	X	X	X	X	X	X	X		
А3			0-221.4-84-03.ВС	Ведомость расхода стали на элемент	X	X	X	X	X	X	X	X		
				Сборочные единицы										
				Сетки ГОСТ 23279-78										
Б4		1		$C\frac{14А\,III-200}{10А\,III-200}$ 2050×3550 $\frac{75}{75}$	1									69,94кг
				$C\frac{20А\,III-200}{12А\,III-200}$ 2050×3550 $\frac{75}{75}$		1								129,7кг

Нач.отд.	Козина		26.12.84
Н.контр.	Лобова		
Гл.конст.	Одарченко		
Рук.гр.			
Разраб.	Травкина		
Пров.	Лопатина		
Исполн.	Берходанова		

0-221.4-84-18.000000

Плита фундаментная Ф (Ф3-9-21; Ф3-9-22; Ф3-9-23; Ф3-9-24; Ф3-11-21; Ф3-11-22; Ф3-11-23; Ф3-11-24)

Стадия	Лист	Листов
Р	1	2

УРАЛЬСКИЙ ПРОЕКТСТРОЙНИИПРОЕКТ

Формат	Зона	Поз.	Обозначение	Наименование	Кол. на исполн. 0-221.4-84-18.00.00.00- —	01	02	03	04	05	06	07		Примечание
				Сетки ГОСТ 23279-78										
Б4		1		$C\frac{25А\,III-200}{14А\,III-200}$ 2050×3550 $\frac{75}{75}$			1							194,82кг
				$C\frac{14А\,III-200}{10А\,III-200}$ 2350×3850 $\frac{25}{25}$					1					89,5кг
				$C\frac{18А\,III-200}{14А\,III-200}$ 2350×3850 $\frac{25}{25}$						1				156,88кг
				Сетки										
А3		1	0-221.4-84-00.00.05.00-04	С36				1						
А3			-00.00.06.00-05	С37							1			
А3			-00.00.06.00-06	С38								1		
Б3		2	-00.00.04.00-01	С21	2	2	2	2	2	2	2	2		
А3		3	-00.00.08.00	Изделие закладное МН	4	4	4	4	4	4	4	4		*
				Материалы										
				Бетон марки 200	3,5	3,5	3,5		3,8	3,8	3,8			$м^3$
				Бетон марки 300				3,5				3,8		$м^3$

* Марка закладного элемента выбирается в зависимости от диаметра выпусков фундаментного блока, устанавливаемого на плиту (при ф28-МН1, при ф32,36-МН2).

Копировал

Формат А3

1-1

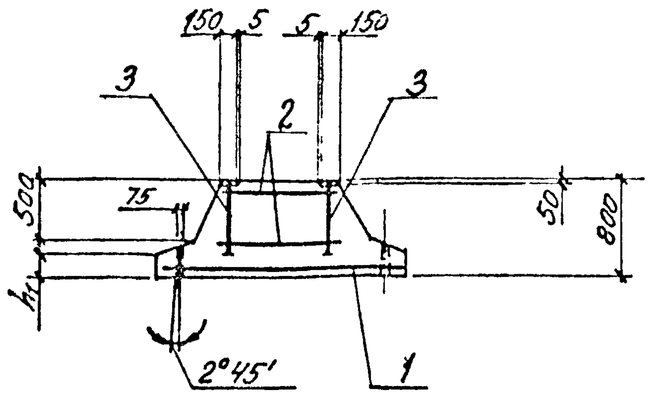

2-2

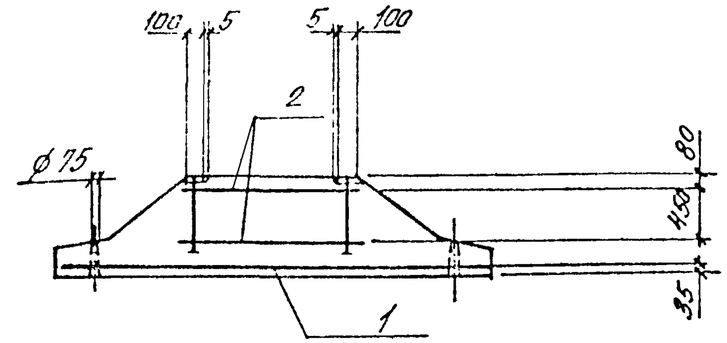

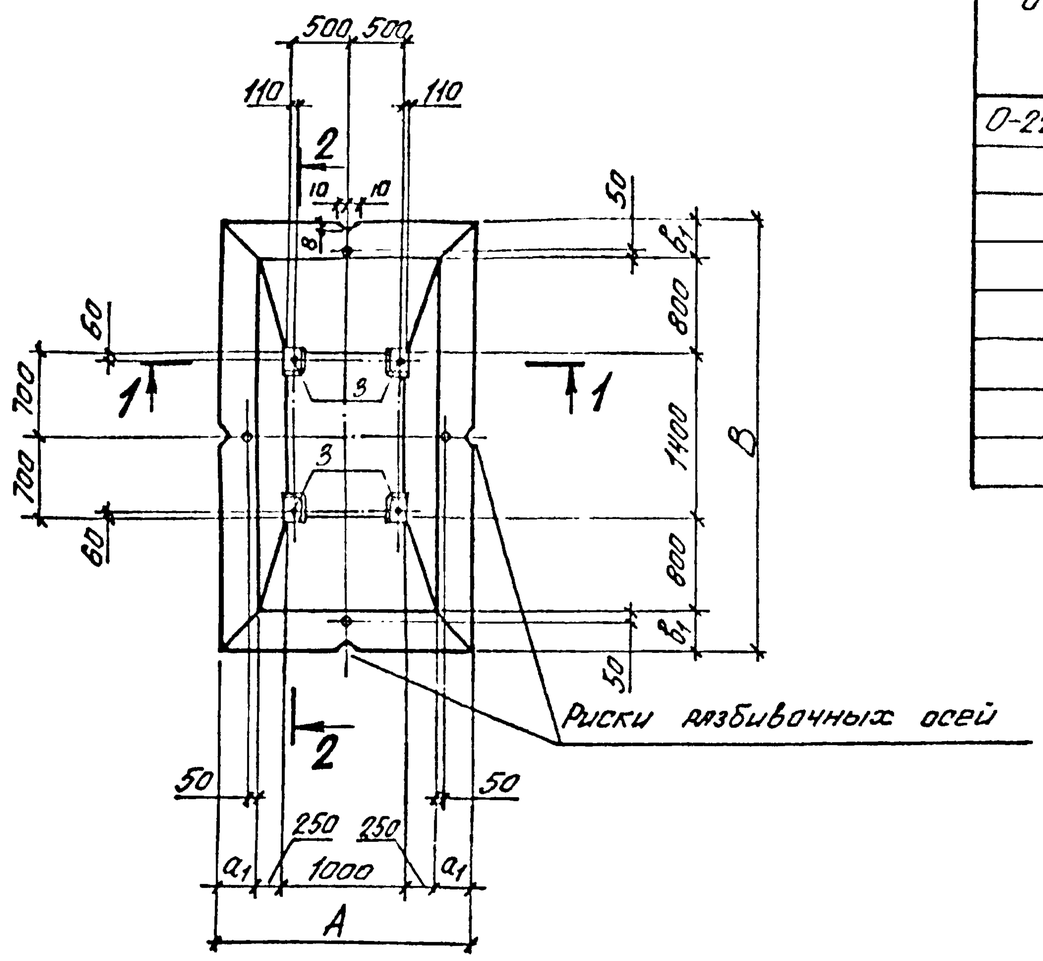

Обозначение	Марка	Размеры, мм A	a_1	B	b_1	h_1		Масса, кг
0-221.4-84.18.00.00.00	ФЗ-9-21	2100	300	3600	300	200		8750
-01	ФЗ-9-22							
-02	ФЗ-9-23							
-03	ФЗ-9-24							
-04	ФЗ-11-21	2400	450	3900	450	150		9530
-05	ФЗ-11-22							
-06	ФЗ-11-23							
-07	ФЗ-11-24							

Начотд	Козина		26.12.84
Нконтр	Лобова		
Глконст	Одарченко		
Рук гр			
Разраб	Травкина		
Пров.	Травкина		
Исполн	Верходанова		

0-221.4-84-18.00.00.00 СБ

Плита фундаментная ф (ФЗ-9-21; ФЗ-9-22; ФЗ-9-23; ФЗ-9-24; ФЗ-11-21; ФЗ-11-22; ФЗ-11-23; ФЗ-11-24) Сборочный чертеж.

Стад.	Масса	Масштаб
Р	См. табл.	1:50

Лист | Листов 1

УРАЛЬСКИЙ ПРОМСТРОЙНИИПРОЕКТ

Инв. № подл. | Подпись и дата | Взам. инв. №

Копировал

Формат А3

Инв. № подл.	Подпись и дата	Взам. инв. №

Формат	Зона	Поз.	Обозначение	Наименование	Кол. на исполн. 0-221.4-84-19.00.00.00- —	01	02	03	04	05	06	07		Примечание
				Документация										
А4			0-221.4-84-00ТО	Техническое описание	X	X	X	X	X	X	X	X		
А3			0-221.4-84-19.00.00.00СБ	Сборочный чертеж	X	X	X	X	X	X	X	X		
А3			0-221.4-84-03.ВС	Ведомость расхода стали на элемент	X	X	X	X	X	X	X	X		
				Сборочные единицы										
				Сетки ГОСТ 23279-78										
Б4		1		$C\frac{14АIII-200}{10АIII-200}$ $2650\times4450\frac{75}{75}$	1									104,5 кг
				$C\frac{18АIII-200}{14АIII-200}$ $2650\times4450\frac{75}{75}$		1								183,3 кг

Начотд.	Козина		26.12.85
Нконтр.	Лобова		
Гл.конст.	Одарченко		
Рук.гр.			
Разраб.	Травкина		
Пров.	Лопатина		
Исполн.	Верходанов		

0-221.4-84-19.00.00.00

Плита фундаментная ф (ФЗ-13-31; ФЗ-13-32; ФЗ-13-33; ФЗ-13-34; ФЗ-15-31; ФЗ-15-32; ФЗ-15-33; ФЗ-15-34)

Стадия	Лист	Листов
Р	1	2

УРАЛЬСКИЙ ПРОЕКТСТРОЙНИИПРОЕКТ

Формат	Зона	Поз.	Обозначение	Наименование	Кол. на исполн. 0-221.4-84-19.00.00.00- —	01	02	03	04	05	06	07		Примечание
				Сетки ГОСТ 23279-78										
Б4		1		$C\frac{14АIII-200}{10АIII-200}$ $2950\times4450\frac{25}{25}$					1					127,9 кг
				$C\frac{18АIII-200}{14АIII-200}$ $2950\times4450\frac{25}{25}$						1				224,2 кг
				Сетки										
А3		2	0-221.4-84-00.00.04.00-01	С21	2	2	2	2	2	2	2	2		
А3		1	-00.00.06.00-07	С39			1							
			-00.00.07.00	С40				1						
			-01	С41							1			
			-02	С42								1		
А3		3	0-221.4-84-00.00.00.08.00	Изделие закладное МН	4	4	4	4	4	4	4	4		*
				Материалы										
				Бетон марки 200	5,2	5,2	5,2		5,6	5,6	5,6			$м^3$
				Бетон марки 300				5,2				5,6		$м^3$

* Марка закладного элемента выбирается в зависимости от диаметра выпусков фундаментного блока, устанавливаемого на плиту (при ф28 - МН1, при ф32,36 - МН2).

Копировал

Формат А3

1-1

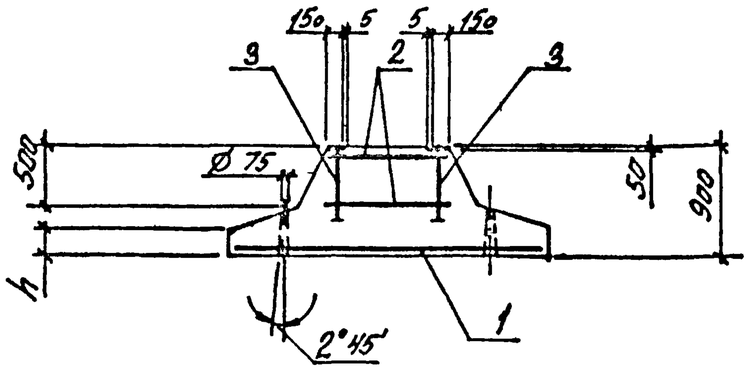

2-2

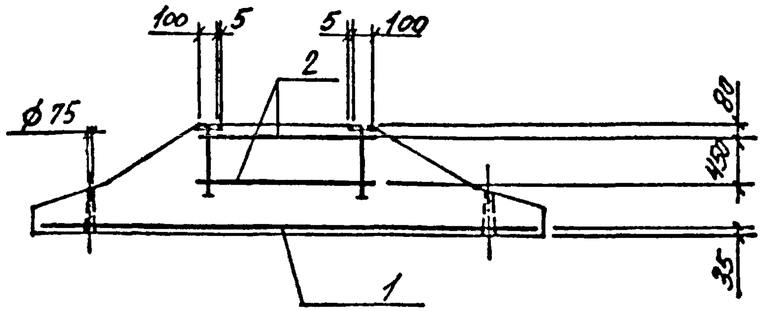

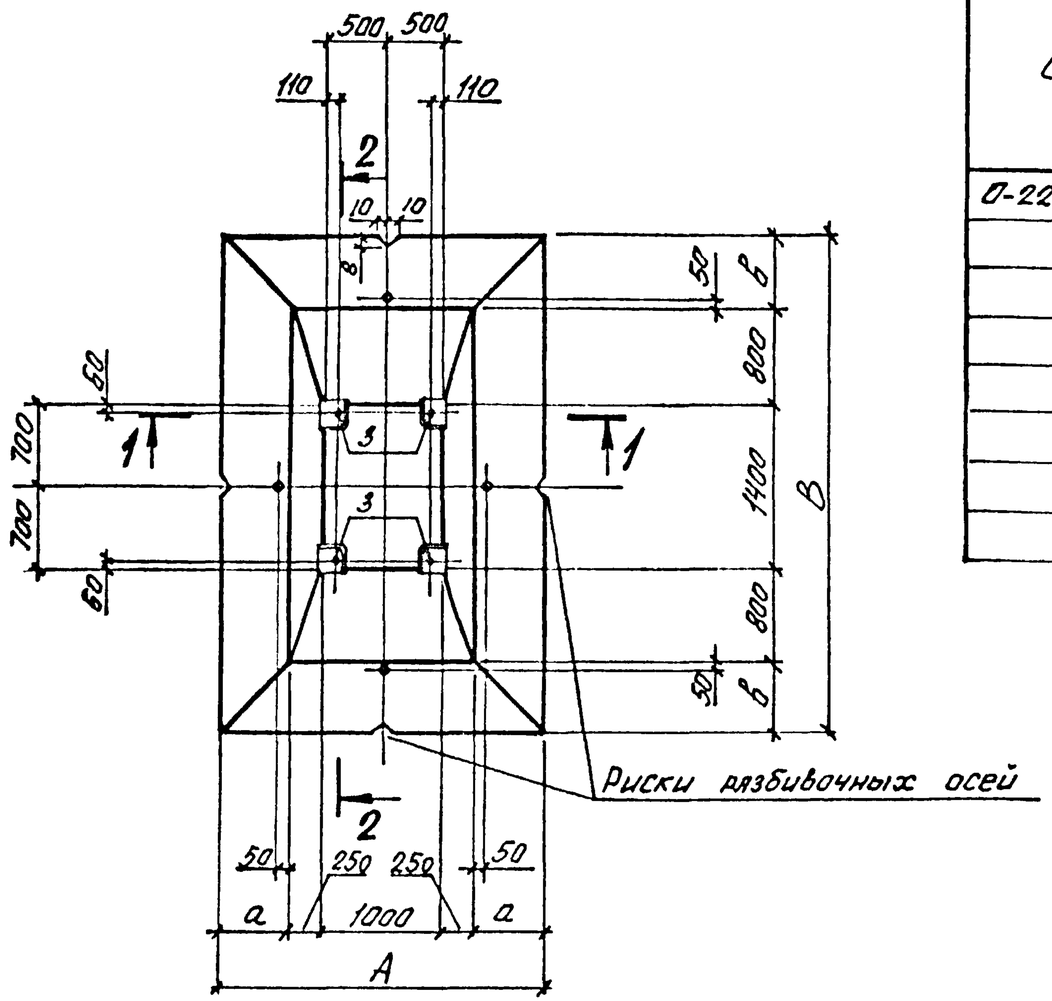

Обозначение	Марка	Размеры, мм A	a	B	b	h		Масса, кг
0-221.4-84-19.00.00.00	ФЗ-13-31	2700	600	4200	600	200		12 980
-01	ФЗ-13-32							
-02	ФЗ-13-33							
-03	ФЗ-13-34							
-04	ФЗ-15-31	3000	750	4500	750	150		13 930
-05	ФЗ-15-32							
-06	ФЗ-15-33							
-07	ФЗ-15-34							

Нач. отд.	Козина		26.12.84
Н. контр.	Лобова		
Гл. констр.	Ударченко		
Рук. гр.			
Разраб.	Травкина		
Провер.	Травкина		
Исполн.	Верхадянова		

0-221.4-84-19.00.00.00 СБ

Плита фундаментная Ф (ФЗ-13-31; ФЗ-13-32; ФЗ-13-33; ФЗ-13-34; ФЗ-15-31; ФЗ-15-32; ФЗ-15-33; ФЗ-15-34) Сборочный чертеж

Стад	Масса	Масштаб
Р	см табл	1:50
Лист	Листов 1	

Уральский Промстройниипроект

Инв. № подл. | Подпись и дата | Взам. инв. №

Копировал

Формат А3

Инв. № подл.	Подпись и дата	Взам. инв. №

Формат	Зона	Поз.	Обозначение	Наименование	Кол. на исполн. 0-221.4-84-20.00.00.00-									Примечание
					–	01	02	03						
				Документация										
А3			0-221.4-84-00ТО	Техническое описание	X	X	X	X						
А3			0-221.4-84-20.00.00.00СБ	Сборочный чертеж	X	X	X	X						
А4			0-221.4-84-03.ВС	Ведомость расхода стали на элемент	X	X	X	X						
				Сборочные единицы										
				Сетки ГОСТ 23279-78										
54		1		$C\frac{12А\,III-200}{10А\,III-200}$ 1750×3250 $\frac{25}{25}$	1									47,2 кг
				$C\frac{14А\,III-200}{12А\,III-200}$ 1750×3250 $\frac{25}{25}$		1								65,7 кг

Начотд.	Козина		0-221.4-84-20.00.00.00
Нконтр.	Лебова		
Гл. конст.	Одарченко		Плита фундаментная ф (Ф4-7-11; Ф4-7-12; Ф4-7-13; Ф4-7-14)
Рук. гр.			
Разраб.	Травкина		
Пров.	Лопатина		
Исполн.	Верходанова		

Стадия	Лист	Листов
Р	1	2

Уральский Промстройпроект

Формат	Зона	Поз.	Обозначение	Наименование	Кол. на исполн. 0-221.4-84-20.00.00.00-									Примечание
					–	01	02	03						
				Сетки ГОСТ 23279-78										
54		1		$C\frac{15А\,III-200}{14А\,III-200}$ 1750×3250 $\frac{25}{25}$			1							87,2 кг
				$C\frac{18А\,III-200}{16А\,III-200}$ 1750×3250 $\frac{25}{25}$				1						111,9 кг
				Сетки										
А5		2	0-221.4-84-00.00.01.00-02	С 22	2	2	2	2						4,7 кг
А3		3	-00.00.08.00	Изделие закладное МН	8	8	8	8						*
				Материалы										
				Бетон марки 200	2,7	2,7	2,7							$м^3$
				Бетон марки 300				2,7						$м^3$

*Марка закладного элемента выбирается в зависимости от диаметра выпусков фундаментного блока, устанавливаемого на плиту (при ф28-МН1, при ф32,36-МН2).

0-221.4-84-20.00.00.00

Лист 2

Копировал

Формат А3

1-1

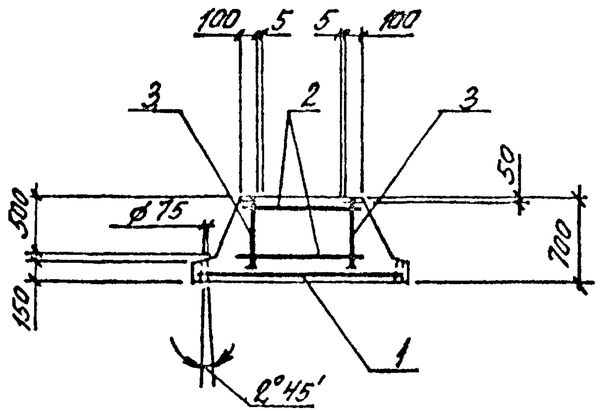

2-2

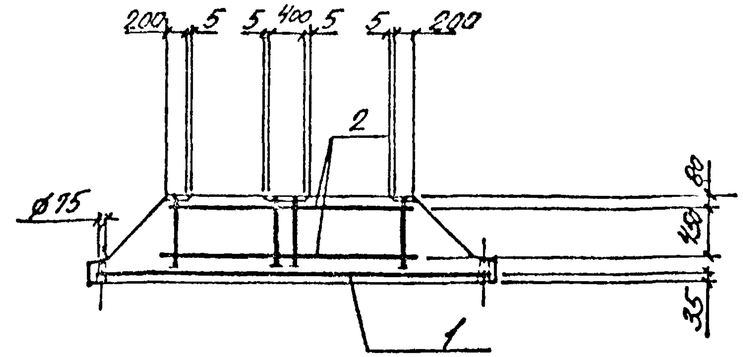

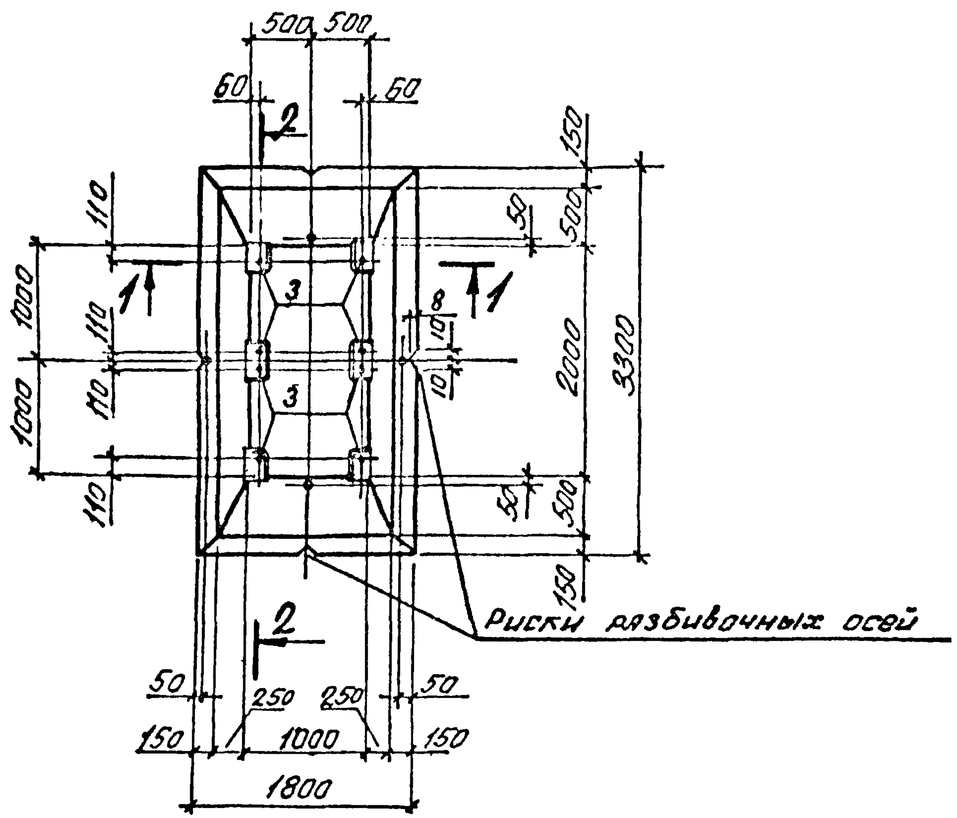

Обозначение	Марка
0-221.4-84-20.00.00.00	ФЧ-7-11
-01	ФЧ-7-12
-02	ФЧ-7-13
-03	ФЧ-7-14

Нач.отд.	Козина		26.12.84	0-221.4-84-20.00.00.00СБ
Н.контр.	Лобова			Плита фундаментная Ф (Ф4-7-11; Ф4-7-12; Ф4-7-13; Ф4-7-14) Сборочный чертеж.
Гл.к.пр.	Одарченко			
Рук. гр.				
Разраб.	Травкина			
Провер.	Травкина			
Исполн.	Верходанова			

Стад.	Масса	Масштаб
Р	6890	1:50
Лист	Листов 1	

УРАЛЬСКИЙ ПРОМСТРОЙНИИПРОЕКТ

Инв.№ под. | Подпись и дата | Взам.инв.№

Копировал

Формат А3

Инв. № подл.	Подпись и дата	Взам. инв. №

Формат	Зона	Поз.	Обозначение	Наименование	Кол. на исполн. 0-221.4-84-21.00.00.00-									Примечание
					–	01	02	03	04	05	06	07		
				Документация										
А3			0-221.4-84-00ТО	Техническое описание	X	X	X	X	X	X	X	X		
А3			0-221.4-84-21.00.00.00СБ	Сборочный чертеж	X	X	X	X	X	X	X	X		
А3			0-221.4-84-03.ВС	Ведомость расхода	X	X	X	X	X	X	X	X		
				стали на элемент										
				Сборочные единицы										
				Сетки ГОСТ 23279-78										
Б4		1		$C\frac{12А\text{-}III\text{-}200}{10А\text{-}III\text{-}200}$ $2050\times3550\frac{75}{75}$	1									57,5кг
				$C\frac{14А\text{-}III\text{-}200}{12А\text{-}III\text{-}200}$ $2050\times3550\frac{75}{75}$		1								80,0кг

Начотд.	Козина	[signature]	26.12.84
Нконтр.	Лобова	[signature]	
Гл. конст.	Одарченко	[signature]	
Рук. гр.			
Разраб.	Травкина	[signature]	
Пров.	Журбенко	[signature]	
Исполн.	Верходанова	[signature]	

0-221.4-84-21.00.00.00

Плита фундаментная Ф (Ф4-9-21; Ф4-9-22; Ф4-9-23; Ф4-9-24; Ф4-11-21; Ф4-11-22; Ф4-11-23; Ф4-11-24)

Стадия	Лист	Листов
Р	1	2

УРАЛЬСКИЙ ПРОМСТРОЙНИЙПРОЕКТ

Формат	Зона	Поз.	Обозначение	Наименование	Кол. на исполн. 0-221.4-84-21.00.00.00-									Примечание
					–	01	02	03	04	05	06	07		
				Сетки ГОСТ 23279-78										
Б4		1		$C\frac{16А\text{-}III\text{-}200}{14А\text{-}III\text{-}200}$ $2050\times3550\frac{75}{75}$			1							106,2кг
				$C\frac{18А\text{-}III\text{-}200}{16А\text{-}III\text{-}200}$ $2050\times3550\frac{75}{75}$				1						136,3кг
				$C\frac{12А\text{-}III\text{-}200}{10А\text{-}III\text{-}200}$ $2350\times3850\frac{25}{25}$					1					73,4кг
				$C\frac{14А\text{-}III\text{-}200}{12А\text{-}III\text{-}200}$ $2350\times3850\frac{25}{25}$						1				104,9кг
				$C\frac{16А\text{-}III\text{-}200}{14А\text{-}III\text{-}200}$ $2350\times3850\frac{25}{25}$							1			136,4кг
				Сетки										
А3		1	0-221.4-84-00.00.07.00	С 43								1		208,0кг
А3		2	-00.00.04.00	С 22	2	2	2	2	2	2	2	2		4,7кг
А3		3	-00.00.08.00	Изделие закладное МН	8	8	8	8	8	8	8	8		*
				Материалы										
				Бетон марки 200	3,7	3,7	3,7	3,7	4,0	4,0	4,0	4,0		$м^3$

* Марка закладного элемента выбирается в зависимости от диаметра выпусков фундаментного блока, устанавливаемого на плиту (при Ø28-МН1, при Ø32,36-МН2).

0-221.4-84-21.00.00.00

Лист 2

Копировал

Формат А3

100

1-1

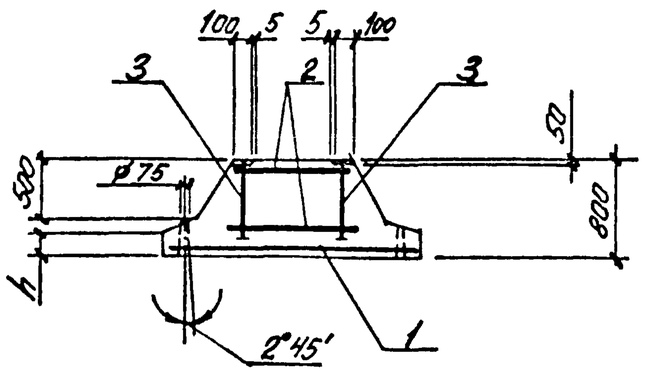

2-2

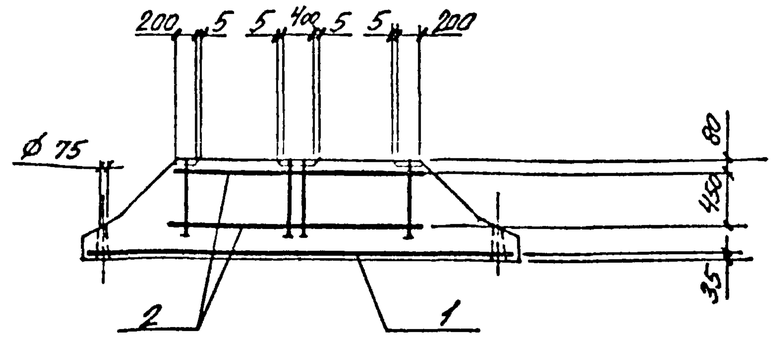

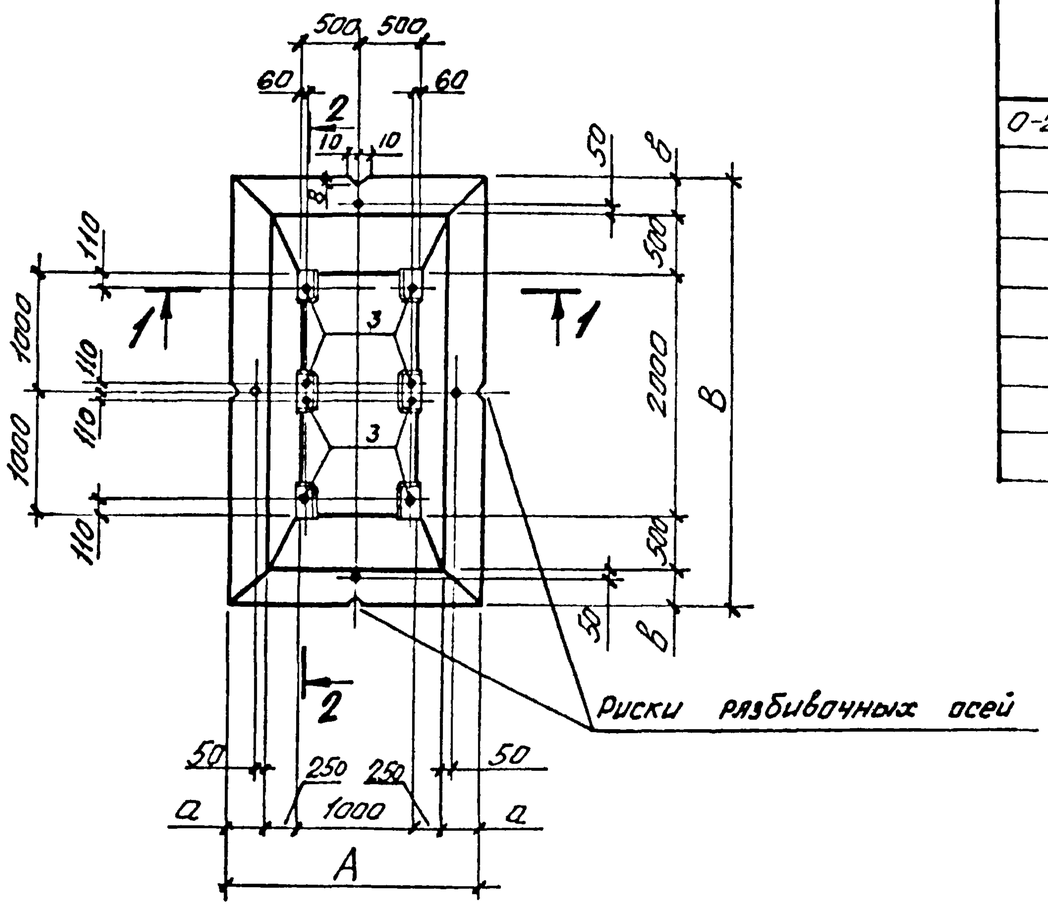

Обозначение	Марка	Размеры, мм						Масса, кг
		А	а	В	в	h		
0-221.4-84-21.00.00.00	Ф4-9-21	2100	300	3500	300	200		9200
-01	Ф4-9-22							
-02	Ф4-9-23							
-03	Ф4-9-24							
-04	Ф4-11-21	2400	450	3900	450	150		10000
-05	Ф4-11-22							
-06	Ф4-11-23							
-07	Ф4-11-24							

Нач. отд.	Казина		26.12.84
Н. контр.	Лобова		
Гл. к. пр.	Здарченко		
Рук. гр.			
Разраб.	Травкина		
Провер.	Травкина		
Исполн.	Верходанова		

0-221.4-84-21.00.00.00 СБ

Плита фундаментная Ф (Ф4-9-21; Ф4-9-22; Ф4-9-23; Ф4-9-24; Ф4-11-21; Ф4-11-22; Ф4-11-23; Ф4-11-24). Сборочный чертеж

Стад.	Масса	Масштаб
Р	См. табл.	1:50
Лист	Листов 1	

Уральский Промстройниипроект

Инв. № подл. | Подпись и дата | Взам. инв. №

Копировал

Формат А3

Инв. № подл.	Подпись и дата	Взам. инв. №

Формат	Зона	Поз.	Обозначение	Наименование	Кол. на исполн. 0-221.4-84-22.00.00.00-									Примечание
					–	01	02	03	04	05	06	07		
				Документация										
А3			0-221.4-84-00ТО	Техническое описание	X	X	X	X	X	X	X	X		
А3			0-221.4-84-22.00.00.00СБ	Сборочный чертеж	X	X	X	X	X	X	X	X		
А3			0-221.4-84-03.ВС	Ведомость расхода	X	X	X	X	X	X	X	X		
				стали на элемент										
				Сборочные единицы										
				Сетки ГОСТ 23279-78										
Б4		1		$C\frac{12А\text{-}III\text{-}200}{10А\text{-}III\text{-}200}$ 2650×4150 $\frac{75}{75}$	1									85,9кг
				$C\frac{14А\text{-}III\text{-}200}{12А\text{-}III\text{-}200}$ 2650×4150 $\frac{75}{75}$		1								119,6кг

Начотд.	Козина	[signature]	26.12.84
Нконтр.	Лобова	[signature]	
Гл. конст.	Одарченко	[signature]	
Рук. гр.			
Разраб.	Травкина	[signature]	
Пров.	Журбенко	[signature]	
Исполн.	Верходанова	[signature]	

0-221.4-84-22.00.00.00

Плита фундаментная Ф (Ф4-13-31; Ф4-13-32; Ф4-13-33; Ф4-13-34; Ф4-15-31; Ф4-15-32; Ф4-15-33; Ф4-15-34)

Стадия	Лист	Листов
Р	1	2

УРАЛЬСКИЙ ПРОМСТРОЙНИЙПРОЕКТ

Формат	Зона	Поз.	Обозначение	Наименование	Кол. на исполн. 0-221.4-84-22.00.00.00-									Примечание
					–	01	02	03	04	05	06	07		
				Сетки ГОСТ 23279-78										
Б4		1		$C\frac{16А\text{-}III\text{-}200}{14А\text{-}III\text{-}200}$ 2650×4150 $\frac{75}{75}$			1							158,9кг
				$C\frac{12А\text{-}III\text{-}200}{10А\text{-}III\text{-}200}$ 2950×4450 $\frac{25}{25}$					1					105,1кг
				$C\frac{14А\text{-}III\text{-}200}{12А\text{-}III\text{-}200}$ 2950×4450 $\frac{25}{25}$						1				146,3кг
				$C\frac{16А\text{-}III\text{-}200}{14А\text{-}III\text{-}200}$ 2950×4450 $\frac{25}{25}$							1			194,4кг
				Сетки										
А3		2	0-221.4-84-00.00.04.00-02	С22	2	2	2	2	2	2	2	2		4,7кг
А3		1	00.00.07.00-04	С44				1						
			-05	С45								1		
А3		3	0-221.4-84-00.00.08.00	Изделие закладное МН	8	8	8	8	8	8	8	8		*
				Материалы										
				Бетон марки 200	5,4	5,4	5,4		5,8	5,8	5,8			$м^3$
				Бетон марки 300				5,4				5,8		$м^3$

* Марка закладного элемента выбирается в зависимости от диаметра выпусков фундаментного блока, устанавливаемого на плиту (при ⌀28 - МН1, при ⌀32;36 - МН2).

0-221.4-84-22.00.00.00

Лист 2

Копировал

Формат А3

102

1-1

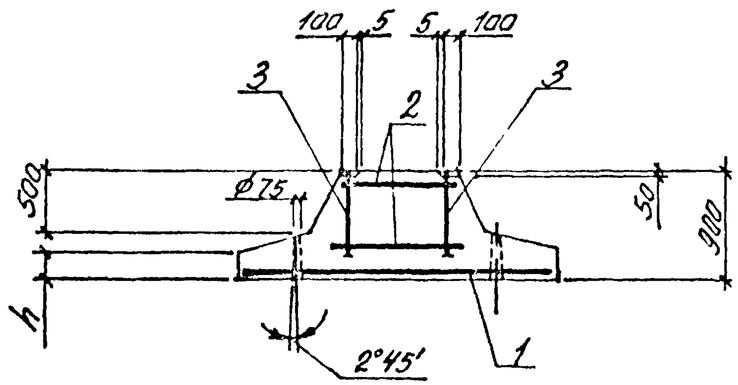

2-2

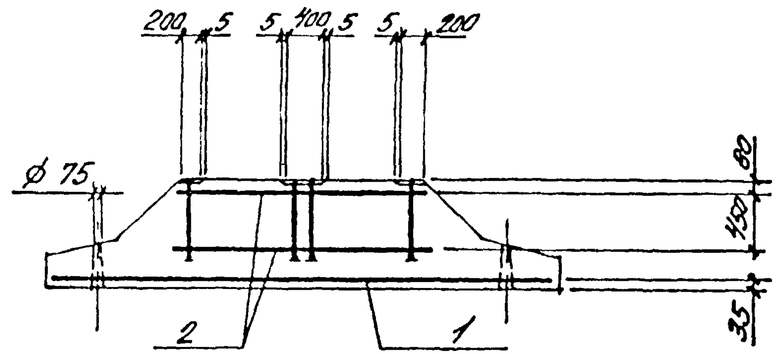

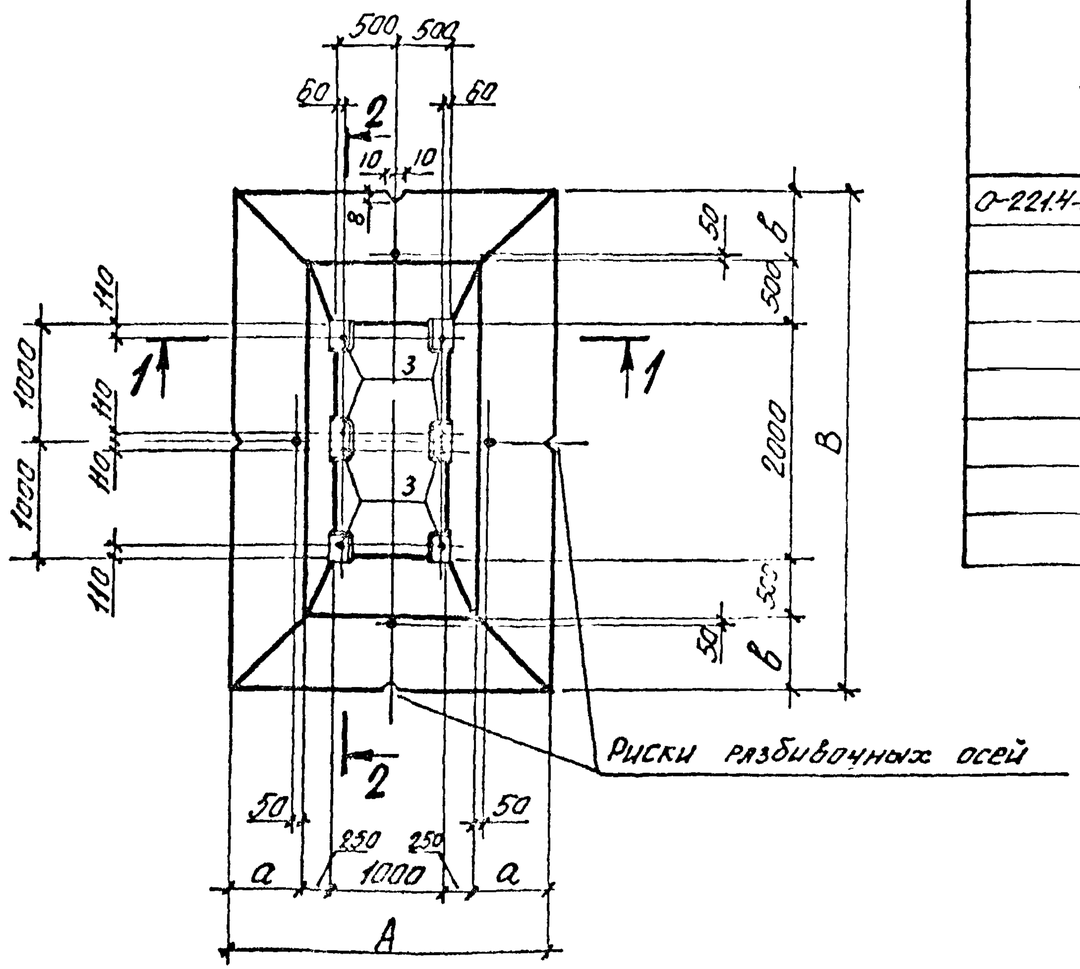

Обозначение	Марка	Размеры, мм						Масса, кг
		А	а	В	в	h		
0-221.4-84-22.00.00.00	ФЧ-13-31	2700	600	4200	600	200		13430
-01	ФЧ-13-32							
-02	ФЧ-13-33							
-03	ФЧ-13-34							
-04	ФЧ-15-31	3000	750	4500	750	150		14380
-05	ФЧ-15-32							
-06	ФЧ-15-33							
-07	ФЧ-15-34							

Нач. отд.	Козина		28.12.83
Н. контр.	Лобова		
Гл. к. пр.	Одарченко		
Рук. гр.			
Разраб.	Трякина		
Провер.	Трякина		
Исполн.	Верещагина		

0-221.4-84-22.00.00.00 СБ

Плита фундаментная Ф (ФЧ-13-31; ФЧ-13-32; ФЧ-13-33; ФЧ-13-34; ФЧ-15-31; ФЧ-15-32; ФЧ-15-33; ФЧ-15-34)
Сборочный чертеж

Стад.	Масса	Масштаб
Р	См. табл.	1:50
Лист	Листов 1	

Уральский Промстройниипроект

Инв. № подл. | Подпись и дата | Взам. инв. №

Копировал

Формат А3

Инв. № подл.	Подпись и дата	Взам инв. №

Формат	Зона	Поз.	Обозначение	Наименование	Кол. на исполн. 0-221.4-84-23.00.00.00-									Примечание
					–	01	02							
				Документация										
А3			0-221.4-84-00ТО	Техническое описание	X	X	X							
А3			0-221.4-84-23.00.00.00СБ	Сборочный чертеж	X	X	X							
А3			0-221.4-84-03.ВС	Ведомость расхода стали на элемент	X	X	X							
				Сборочные единицы										
				Сетки ГОСТ 23279-78										
Б4		1		$C\frac{14АIII-200}{10АIII-200}$ 1750×4150 $\frac{75}{75}$	1									72,8 кг
				$C\frac{20АIII-200}{12АIII-200}$ 1750×4150 $\frac{75}{75}$		1								135,0 кг

Нач отд	Козина		
Н контр.	Лобова		
Гл. конст.	Одарченко		
Рук. гр.			
Разраб	Травкина		
Пров.	Лопатина		
Исполн	Верходанова		

0-221.4-84-23.00.00.00

Плита фундаментная ФС (ФС5-16-11; ФС5-16-12; ФС5-16-13)

Стадия	Лист	Листов
Р	1	2

УРАЛЬСКИЙ ПРОЕКТСТРОЙНИИПРОЕКТ

Формат	Зона	Поз.	Обозначение	Наименование	Кол. на исполн. 0-221.4-84-23.00.00.00-									Примечание
					–	01	02							
				Сетки ГОСТ 23279-78										
Б4		1		$C\frac{25АIV-200}{14АIII-200}$ 1750×4150 $\frac{75}{75}$			1							204,2 кг
				Сетки										
А3		2	0-221.4-84-00.00.04.00-03	С23	2	2	2							5,3 кг
А9		3	-00.00.08.00	Изделие закладное МН	8	8	8							*
				Материалы										
				Бетон марки 200	3,6	3,6								$м^3$
				Бетон марки 300			3,6							$м^3$

* Марка закладного элемента выбирается в зависимости от диаметра выпусков фундаментного блока, устанавливаемого на плиту (при ф28 - МН1, при ф32,36 - МН2).

Копировал

Формат А3

1-1

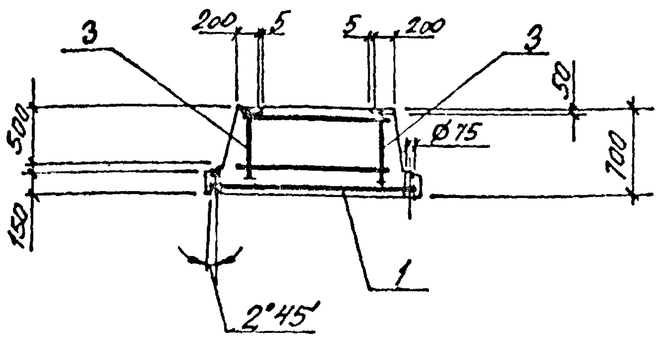

2-2

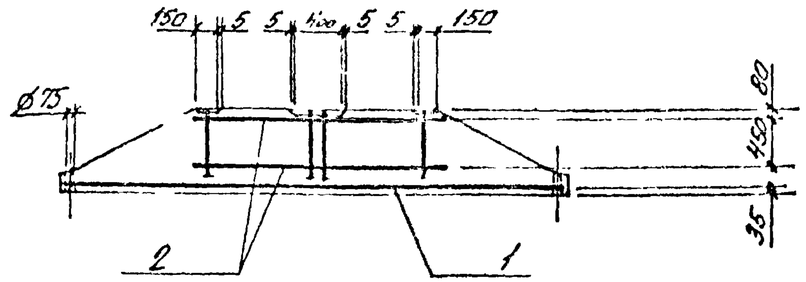

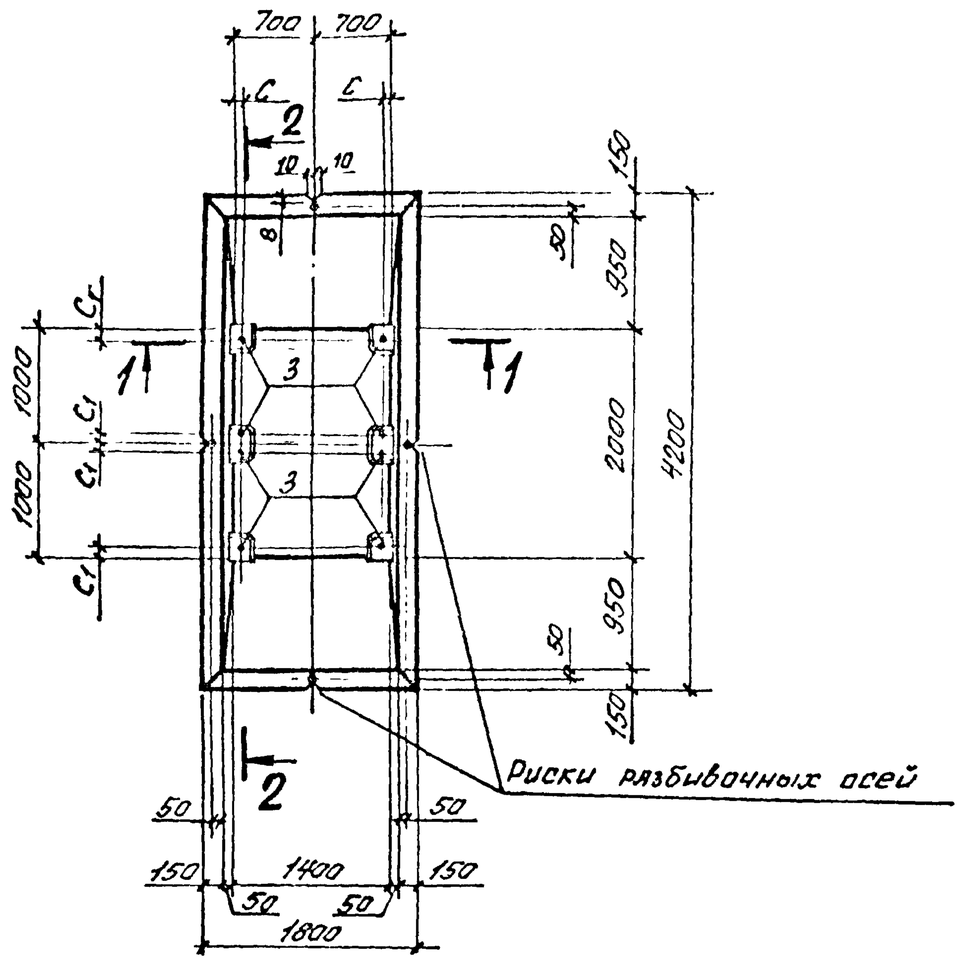

Обозначение	Марка	Размеры, мм					
		C для индексов			C1 для индексов		
		а	б	в	а	б	в
0-221.4-84-23.00.00.00	Ф5-16-11	60	160	160	110	110	60
-01	Ф5-16-12						
-02	Ф5-16-13						

К марке фундамента в зависимости от привязки выпусков поз. 3 следует прибавлять индекс а, б, в.

Нач.отд.	Козина		26.12.84	0-221.4-84-23.00.00.00 СБ
Н.контр.	Лобова			Плита фундаментная Ф (Ф5-16-11; Ф5-16-12; Ф5-16-13) Сборочный чертеж
Гл.к.пр.	Одарченко			Стад: Р; Масса: 8950; Масштаб: 1:50
Рук.гр.				Лист; Листов 1
Разраб.	Травкина			УРАЛЬСКИЙ ПРОМСТРОЙНИИПРОЕКТ
Провер.	Травкина			
Исполн.	Верходанова			

Инв. № подл. | Подпись и дата | Взам. инв. №

Копировал

Формат А3

Инв. № подл.	Подпись и дата	Взам. инв. №

Формат	Зона	Поз.	Обозначение	Наименование	Кол. на исполн. 0-221.4-84-24.00.00.00-									Примечание
					–	01	02	03	04	05	06	07		
				Документация										
А3			0-221.4-84-00ТО	Техническое описание	X	X	X	X	X	X	X	X		
А3			0-221.4-84-24.00.00.00СБ	Сборочный чертеж	X	X	X	X	X	X	X	X		
А3			0-221.4-84-03.ВС	Ведомость расхода стали на элемент	X	X	X	X	X	X	X	X		
				Сборочные единицы										
				Сетки ГОСТ 23279-78										
Б4		1		$C\frac{14АIII-200}{10АIII-200}$ 2050×4450 $\frac{25}{25}$	1									88,2 кг
				$C\frac{18АIII-200}{12АIII-200}$ 2050×4450 $\frac{25}{25}$		1								139,7 кг

Начальник	Козина			0-221.4-84-24.00.00.00
Н.контр.	Лобова			
Гл.конс.	Одарченко			Плита фундаментная Ф (Ф5-17-21; Ф5-17-22; Ф5-17-23; Ф5-17-24; Ф5-18-21; Ф5-18-22; Ф5-18-23; Ф5-18-24)
Рук.гр.				
Разраб.	Травкина			
Пров.	Пятина			
Исполн.	Берходанов			

Стадия	Лист	Листов
Р	1	2

УРАЛЬСКИЙ ПРОМСТРОЙНИПРОЕКТ

Формат	Зона	Поз.	Обозначение	Наименование	Кол. на исполн. 0-221.4-84-24.00.00.00-									Примечание
					–	01	02	03	04	05	06	07		
				Сетки ГОСТ 23279-78										
Б4		1		$C\frac{25АIII-200}{14АIII-200}$ 2050×4450 $\frac{25}{25}$			1							248,4 кг
				$C\frac{14АIII-200}{10АIII-200}$ 2350×4750 $\frac{75}{75}$					1					109,4 кг
				$C\frac{18АIII-200}{12АIII-200}$ 2350×4750 $\frac{75}{75}$						1				173,5 кг
				$C\frac{25АIII-200}{14АIII-200}$ 2350×4750 $\frac{75}{75}$							1			305,9 кг
				Сетки										
А3		1	0-221.4-84-00.00.07.00-06	С46				1						310,1 кг
			-07	С47								1		363,6 кг
А3		2	-00.00.04.00-03	С23	2	2	2	2	2	2	2	2		5,3 кг
А3		3	0-221.4-84-00.00.08.00	Изделие закладное МН	8	8	8	8	8	8	8	8		*
				Материалы										
				Бетон марки 200	4,5	4,5	4,5		5,1	5,1	5,1			$м^3$
				Бетон марки 300				4,5				5,1		$м^3$

* Марка закладного элемента выбирается в зависимости от диаметра выпусков фундаментного блока, устанавливаемого на плиту (при Ф28-МН1, при Ф32, 36 – МН2).

Копировал

Формат А3

106

1-1

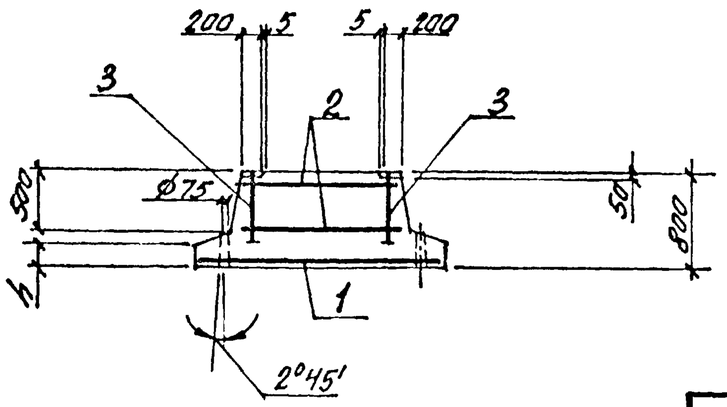

2-2

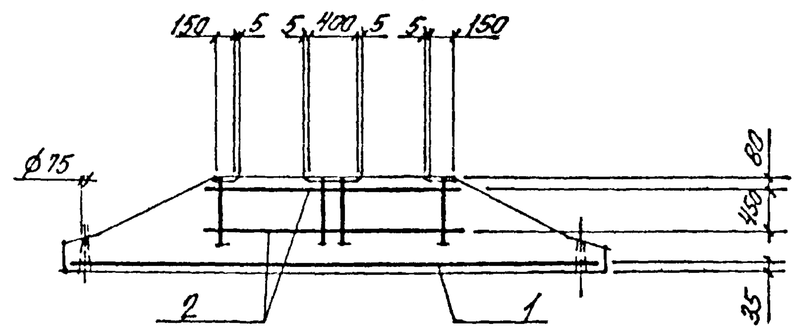

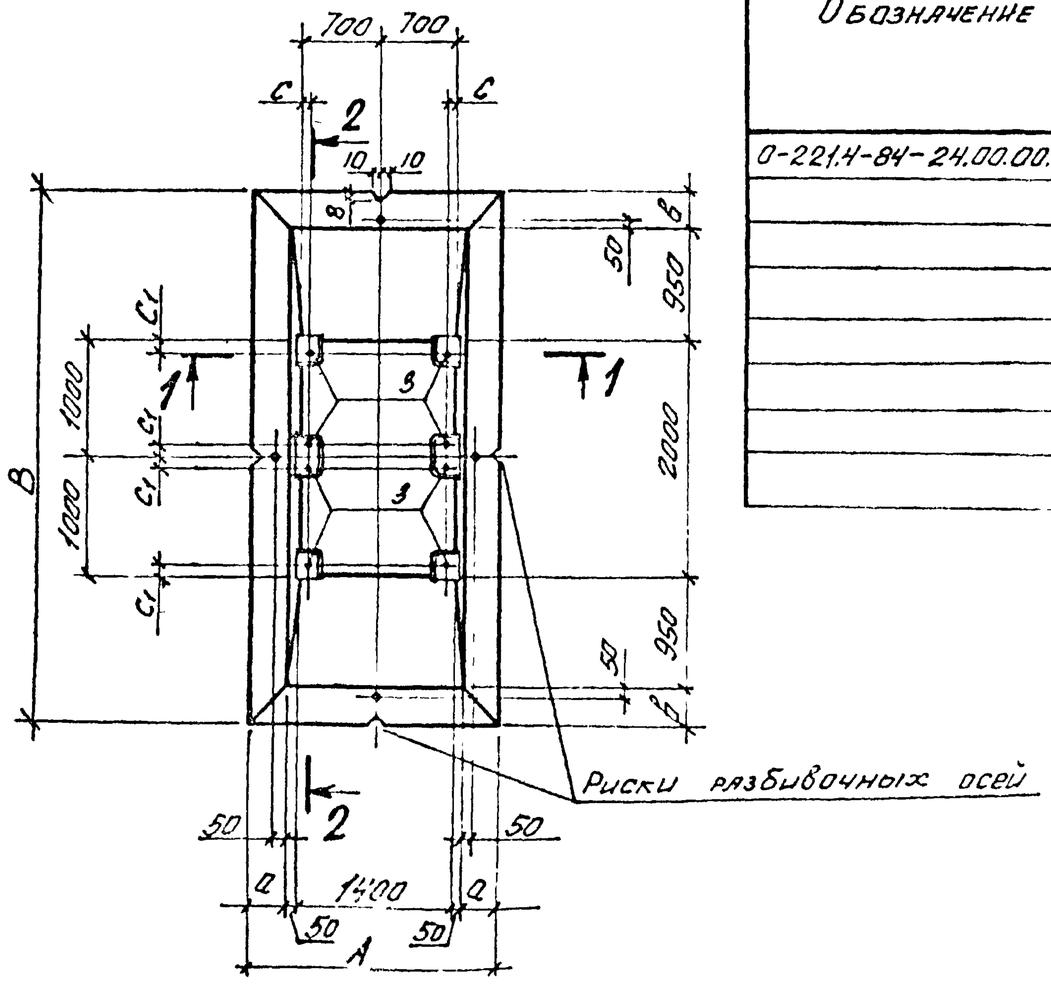

Обозначение	Марка	Размеры, мм											Масса, кг
		c для индекса			c1 для индекса			A	a	B	в	h	
		а	б	в	а	б	в						
0-221.4-84-24.00.00.00	Ф5-17-21												
-01	Ф5-17-22												
-02	Ф5-17-23							2100	300	4500	300	200	11950
-03	Ф5-17-24	60	160	160	110	110	60						
-04	Ф5-18-21												
-05	Ф5-18-22							2400	450	4800	450	150	12800
-06	Ф5-18-23												
-07	Ф5-18-24												

К марке фундамента в зависимости от привязки выпусков поз. 3 следует прибавлять индекс а, б, в.

Нач. отд.	Козина			0-221.4-84-24.00.00.00 СБ
Н. контр.	Лобова			Плита фундаментная Ф (Ф5-17-21; Ф5-17-22; Ф5-17-23; Ф5-17-24; Ф5-18-21; Ф5-18-22; Ф5-18-23; Ф5-18-24) Сборочный чертеж
Гл. к. пр.	Одарченко			
Рук. гр.				
Разраб.	Травкина			
Провер.	Травкина			
Исполн.	Верходанова			

Стадия	Масса	Масштаб
Р	См. табл.	1:50
Лист	Листов 1	

Уральский Промстройниипроект

Копировал

Формат А3

Инв. № подл.	Подпись и дата	Взам. инв. №

Формат	Зона	Поз.	Обозначение	Наименование	Кол. на исполн. 0-221.4-84-25.00.00.00-									Примечание
					–	01	02	03	04	05	06	07		
				Документация										
А3			0-221.4-84-00ТО	Техническое описание	×	×	×	×	×	×	×	×		
А3			0-221.4-84-25.00.00.00СБ	Сборочный чертеж	×	×	×	×	×	×	×	×		
А3			0-221.4-84-03.ВС	Ведомость расхода стали на элемент	×	×	×	×	×	×	×	×		
				Сборочные единицы										
Б4		1		Сетки ГОСТ 23279-78 $C\frac{14А\,III\text{-}200}{10А\,III\text{-}200}\ 2650\times5050\ \frac{25}{25}$	1									127,92 кг
				$C\frac{18А\,III\text{-}200}{12А\,III\text{-}200}\ 2650\times5050\ \frac{25}{25}$		1								202,44 кг

Разраб.	Травкина		
Пров.	Платина		
Исполн.	Берсенева		

0-221.4-84-25.00.00.00

Плита фундаментная ФП (ФП5-19-31; ФП5-19-32, ФП5-19-33; ФП5-19-34; ФП5-20-31; ФП5-20-32; ФП5-20-33; ФП5-20-34)

Стадия	Лист	Листов
Р	1	2

УРАЛЬСКИЙ ПРОМСТРОЙНИПРОЕКТ

Формат	Зона	Поз.	Обозначение	Наименование	Кол. на исполн. 0-221.4-84-25.00.00.00-									Примечание
					–	01	02	03	04	05	06	07		
				Сетки ГОСТ 23279-78										
Б4		1		$C\frac{25А\,II\text{-}200}{16А\,III\text{-}200}\ 2650\times5050\ \frac{25}{25}$			1							380,92 кг
				$C\frac{16А\,IV\text{-}200}{10А\,III\text{-}200}\ 2950\times5350\ \frac{75}{75}$					1					184,2 кг
				$C\frac{22А\,III\text{-}200}{15А\,IV\text{-}200}\ 2950\times5350\ \frac{75}{75}$						1				381,1 кг
				$C\frac{25А\,IV\text{-}200}{16А\,II\text{-}200}\ 2950\times5350\ \frac{75}{75}$							1			455,3 кг
				Сетки										
А3		1	0-221.4-84-00.00.03.00	С17				1						479,4 кг
			-01	С18								1		546,3 кг
А3		2	-00.00.04.00-03	С23	2	2	2	2	2	2	2	2		5,32 кг
А3		3	0-221.4-84-00.00.08.00	Изделие закладное МН	8	8	8	8	8	8	8	8		*
				Материалы										
				Бетон марки 200	6,8	6,8	6,8		7,2	7,2	7,2			$м^3$
				Бетон марки 300				6,8				7,2		$м^3$

* Марка закладного элемента выбирается в зависимости от диаметра выпусков фундаментного блока, устанавливаемого на плиту (при ф28-МН1, при ф32,36-МН2).

0-221.4-84-25.00.00.00

Лист 2

Копировал

Формат А3

108

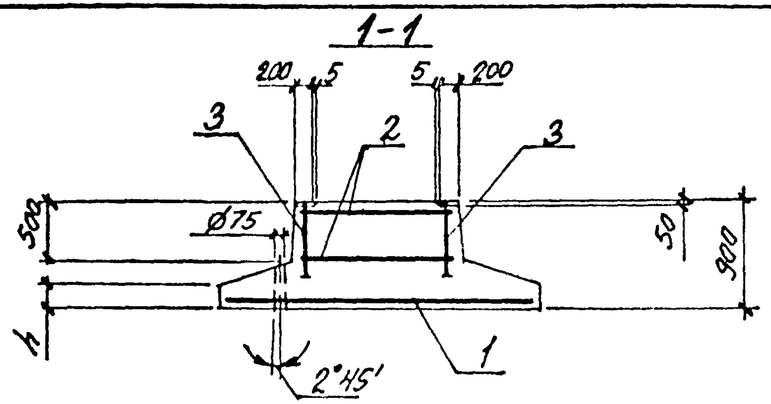

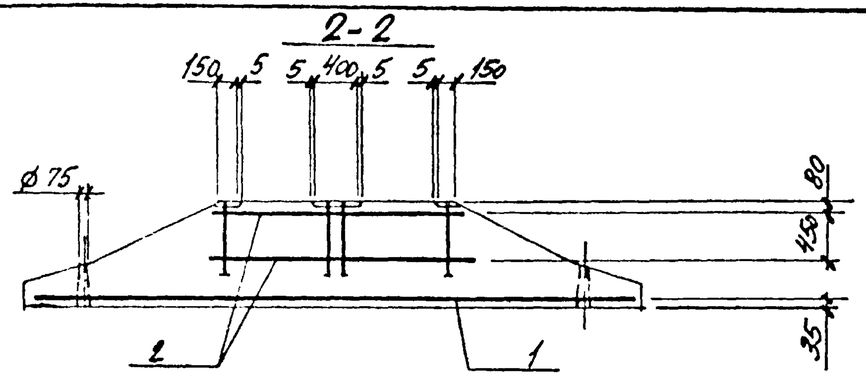

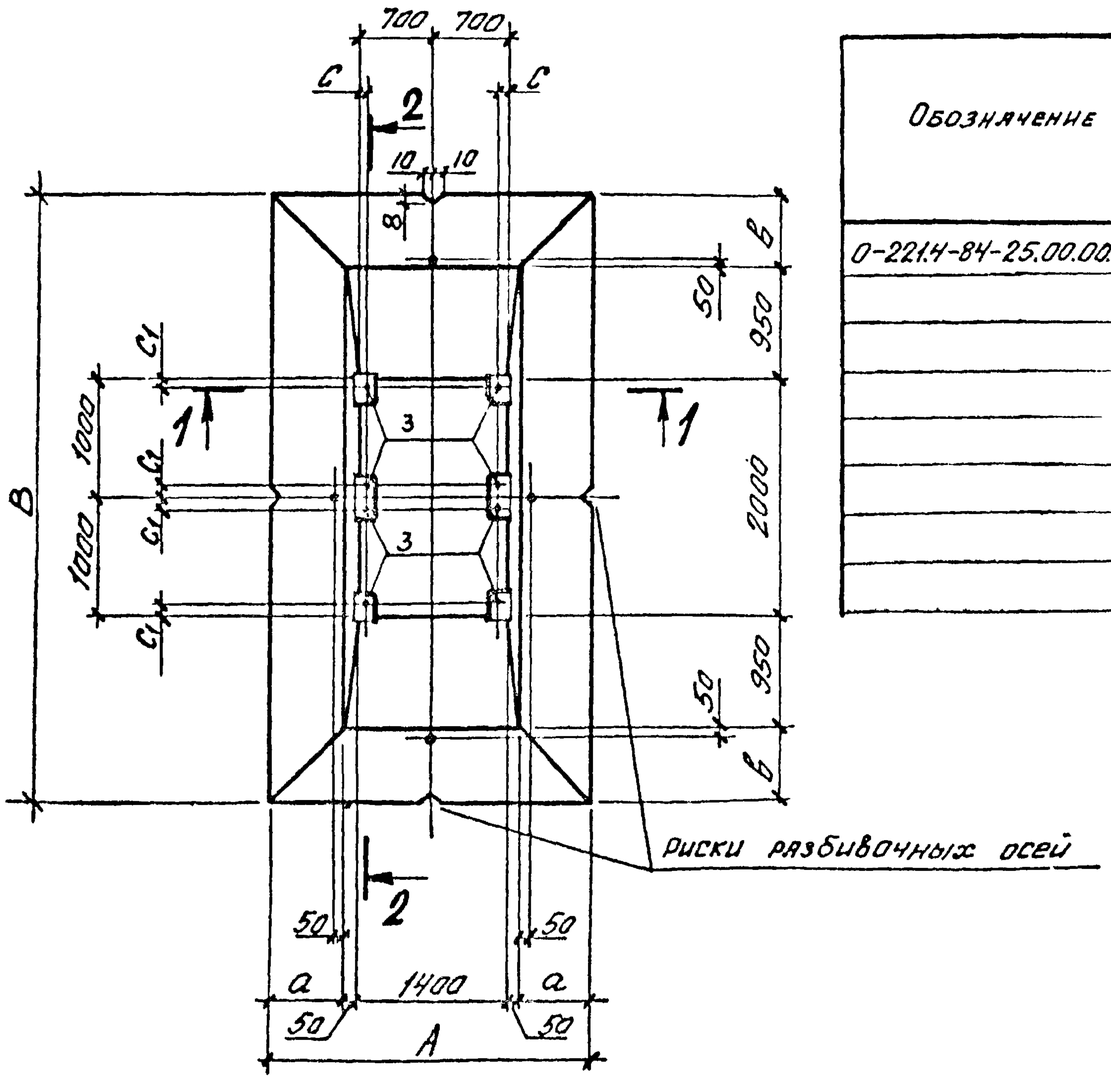

Обозначение	Марка	Размеры, мм												Масса, кг
		C для индексов			C1 для индексов			A	a	B	b	h		
		а	б	в	а	б	в							
0-221.4-84-25.00.00.00	Ф5-19-31	60	160	160	110	110	60	2700	600	5100	600	200		16930
-01	Ф5-19-32													
-02	Ф5-19-33													
-03	Ф5-19-34													
-04	Ф5-20-31							3000	750	5400	750	150		17980
-05	Ф5-20-32													
-06	Ф5-20-33													
-07	Ф5-20-34													

К марке фундамента в зависимости от привязки выпусков поз. 3 следует прибавлять индекс а, б, в.

Нач. отд.	Козина	[signature]	26.12.84
Н. контр.	Лобова	[signature]	
Гл. к. пр.	Одарченко	[signature]	
Рук. гр.			
Разраб.	Травкина	[signature]	
Провер.	Травкина	[signature]	
Исполн.	Верхо[illegible]	[signature]	

0-221.4-84-25.00.00.00 СБ

Плита фундаментная Ф (Ф5-19-31; Ф5-19-32; Ф5-19-33; Ф5-19-34; Ф5-20-31; Ф5-20-32; Ф5-20-33; Ф5-20-34)
Сборочный чертеж

Стад.	Масса	Масштаб
Р	См. табл.	1:50
Лист	Листов 1	

УРАЛЬСКИЙ ПРОМСТРОЙНИИПРОЕКТ

Инв. № подл. | Подпись и дата | Взам. инв. №

Копировал

Формат А3

Ведомость расхода стали на элемент, кг

Марка элемента	Изделия арматурные. Арматура класса А-III ГОСТ 5781-82											Всего	Изделия закладные. Арматура класса А-III ГОСТ 5781-82			Прокат марки Вст3пс2 ГОСТ 103-76			Всего с учетом		Общий расход с учетом	
	Ф8	Ф10	Ф12	Ф14	Ф16	Ф18	Ф20	Ф22	Ф25	Ф28	Итого		Ф28	Ф35		22×120	25×150		МН1	МН2	МН1	МН2
Ф1-1-11	6,2	20,5									26,7	26,7	9,1	19,2		9,9	19,8		19,0	39,0	45,7	65,7
Ф1-1-12	6,2			40,2							46,4	46,4	9,1	19,2		9,9	19,8		19,0	39,0	65,4	85,4
Ф1-1-13	6,2				52,5						58,7	58,7	9,1	19,2		9,9	19,8		19,0	39,0	77,7	97,7
Ф1-1-14	6,2					63,0					69,2	69,2	9,1	19,2		9,9	19,8		19,0	39,0	88,2	108,2
Ф1-2-21	6,2	27,8									34,0	34,0	9,1	19,2		9,9	19,8		19,0	39,0	53,0	73,0
Ф1-2-22	6,2			54,6							60,8	60,8	9,1	19,2		9,9	19,8		19,0	39,0	79,8	99,8
Ф1-2-23	6,2				71,3						77,5	77,5	9,1	19,2		9,9	19,8		19,0	39,0	96,5	116,5
Ф1-2-24	6,2					90,2					96,4	96,4	9,1	19,2		9,9	19,8		19,0	39,0	115,4	135,4
Ф1-3-21	6,2		52,2								58,4	58,4	9,1	19,2		9,9	19,8		19,0	39,0	77,4	97,4
Ф1-3-22	6,2					112,8					119,0	119,0	9,1	19,2		9,9	19,8		19,0	39,0	138,0	158,0
Ф1-3-23	6,2						139,2				145,4	145,4	9,1	19,2		9,9	19,8		19,0	39,0	164,4	184,4
Ф1-4-31	6,2		66,0								72,2	72,2	9,1	19,2		9,9	19,8		19,0	39,0	91,2	111,2
Ф1-4-32	6,2				117,0						123,2	123,2	9,1	19,2		9,9	19,8		19,0	39,0	142,2	162,2
Ф1-4-33	6,2					148,4					154,6	154,6	9,1	19,2		9,9	19,8		19,0	39,0	173,6	193,6
Ф1-4-34	6,2						182,0				188,2	188,2	9,1	19,2		9,9	19,8		19,0	39,0	207,2	227,2
Ф1-5-31	6,2		81,2								87,4	87,4	9,1	19,2		9,9	19,8		19,0	39,0	106,4	126,4
Ф1-5-32	6,2				144,3						150,5	150,5	9,1	19,2		9,9	19,8		19,0	39,0	169,5	189,5
Ф1-5-33	6,2						219,0				225,2	225,2	9,1	19,2		9,9	19,8		19,0	39,0	244,2	264,2

В марках плит условно опущен индекс, характеризующий марку закладной детали. В конкретном проекте в зависимости от диаметра стыкуемых стержней блоков, устанавливаемых на плиту, в марку перед обозначением плиты ставится индекс 1, если принята закладная деталь МН 1, или цифра 2, если принята закладная деталь МН 2.

При установке на плиту верхних блок-стаканов высотой ≤ 3,0 м принимается МН 1. При установке верхних блок-стаканов высотой > 3,0 м и промежуточных блоков принимается МН 2.

Инв. № подл. | Подпись и дата | Взам. инв. №

Нач.отд.	Козина		
Н.контр.	Лобова		
Гл.конс.	Одарченко		
Рук.гр.			
Разраб.	Берсеньева		
Пров.	Лопатина		
Исполн.	Журбенко		

0-221.4-84-03 ВС

Ведомость расхода стали на фундаментные плиты

Стадия	Лист	Листов
Р	1	3

УРАЛЬСКИЙ ПРОМСТРОЙНИПРОЕКТ

Копировал

Формат А3

продолжение

Марка элемента	Изделия арматурные. Арматура класса А-III ГОСТ 5781-82											Всего	Изделия закладные. Арматура класса А-III ГОСТ 5781-82			Прокат марки Вст3пс2 ГОСТ 103-76			Всего с учетом		Общий расход с учетом	
	Ф8	Ф10	Ф12	Ф14	Ф16	Ф18	Ф20	Ф22	Ф25	Ф28	Итого		Ф28	Ф36		-22×120	-23×150		МН1	МН2	МН1	МН2
Ф2-6-11	7,5	13,0	20,9								41,4	41,4	9,1	19,2		9,9	19,8		19,0	39,0	60,4	80,4
Ф2-6-12	7,5		18,7	28,4							54,6	54,6	9,1	19,2		9,9	19,8		19,0	39,0	73,6	93,6
Ф2-6-13	7,5			25,4	37,1						70,0	70,0	9,1	19,2		9,9	19,8		19,0	39,0	89,0	109,0
Ф2-6-14	7,5				33,1	47,0					87,6	87,6	9,1	19,2		9,9	19,8		19,0	39,0	106,6	126,6
Ф2-8-21	7,5	17,7	25,9								51,1	51,1	9,1	19,2		9,9	19,8		19,0	39,0	70,1	90,1
Ф2-8-22	7,5		25,6	35,2							68,3	68,3	9,1	19,2		9,9	19,8		19,0	39,0	87,3	107,3
Ф2-8-23	7,5			34,8	46,0						88,3	88,3	9,1	19,2		9,9	19,8		19,0	39,0	107,3	127,3
Ф2-8-24	7,5				45,3	58,3					111,1	111,1	9,1	19,2		9,9	19,8		19,0	39,0	130,1	150,1
Ф2-10-21	7,5	21,8	34,1								63,4	63,4	9,1	19,2		9,9	19,8		19,0	39,0	82,4	102,4
Ф2-10-22	7,5			42,6	60,5						110,6	110,6	9,1	19,2		9,9	19,8		19,0	39,0	129,6	149,6
Ф2-10-23	7,5				55,6	76,6					139,7	139,7	9,1	19,2		9,9	19,8		19,0	39,0	158,7	178,7
Ф2-10-24	7,5					70,5	87,6				165,6	165,6	9,1	19,2		9,9	19,8		19,0	39,0	184,6	204,6
Ф2-12-31	7,5	27,9	40,4								75,8	75,8	9,1	19,2		9,9	19,8		19,0	39,0	94,8	114,8
Ф2-12-32	7,5			54,4	71,8						133,8	133,8	9,1	19,2		9,9	19,8		19,0	39,0	152,8	172,8
Ф2-12-33	7,5				71,1	91,0					169,6	169,6	9,1	19,2		9,9	19,8		19,0	39,0	188,6	208,6
Ф2-12-34	7,5					90,1	112,0				209,6	209,6	9,1	19,2		9,9	19,8		19,0	39,0	228,6	248,6
Ф2-14-31	7,5	32,8	50,4								90,7	90,7	9,1	19,2		9,9	19,8		19,0	39,0	109,7	129,7
Ф2-14-32	7,5			64,2	89,6						161,3	161,3	9,1	19,2		9,9	19,8		19,0	39,0	180,3	200,3
Ф2-14-33	7,5				83,8	113,5					204,8	204,8	9,1	19,2		9,9	19,8		19,0	39,0	223,8	243,8
Ф2-14-34	7,5					106,2	132,0				245,7	245,7	9,1	19,2		9,9	19,8		19,0	39,0	264,7	284,7
Ф3-7-11	7,5	18,4		39,3							65,2	65,2	9,1	19,2		9,9	19,8		19,0	39,0	84,2	104,2
Ф3-7-12	7,5		26,4				80,2				114,1	114,1	9,1	19,2		9,9	19,8		19,0	39,0	133,1	153,1
Ф3-7-13	7,5			35,9					125,1		168,5	168,5	9,1	19,2		9,9	19,8		19,0	39,0	187,5	207,5
Ф3-7-14	7,5					59,5				141,3	208,3	208,3	9,1	19,2		9,9	19,8		19,0	39,0	227,3	247,3

Инв. № подл. | Подпись и дата | Взам. инв. №

Копировал Формат А3

продолжение

Марка элемента	Изделия арматурные. Арматура класса А-III ГОСТ 5781-82											Всего	Изделия закладные. Арматура класса А-III ГОСТ 5781-82			Прокат марки Вст3пс2 ГОСТ 103-76			Всего с учетом		Общий расход с учетом	
	ф8	ф10	ф12	ф14	ф16	ф18	ф20	ф22	ф25	ф28	Итого		ф28	ф36		22×100	28×150		МН1	МН2	МН1	МН2
Ф3-9-21	7,5	22,6		47,2							77,5	77,5	9,1	19,2		9,9	19,8		19,0	39,0	98,5	116,5
Ф3-9-22	7,5		32,8				96,3				136,6	136,6	9,1	19,2		9,9	19,8		19,0	39,0	155,6	175,6
Ф3-9-23	7,5			44,6					150,3		202,4	202,4	9,1	19,2		9,9	19,8		19,0	39,0	221,4	241,4
Ф3-9-24	7,5					73,8				188,1	269,4	269,4	9,1	19,2		9,9	19,8		19,0	39,0	288,4	308,4
Ф3-11-21	7,5	29,0		60,5							97,0	97,0	9,1	19,2		9,9	19,8		19,0	39,0	116,0	136,0
Ф3-11-22	7,5			56,8		100,1					164,4	164,4	9,1	19,2		9,9	19,8		19,0	39,0	183,4	203,4
Ф3-11-23	7,5					94,0			177,8		279,3	279,3	9,1	19,2		9,9	19,8		19,0	39,0	298,3	318,3
Ф3-11-24	7,5						116,0			223,2	346,7	346,7	9,1	19,2		9,9	19,8		19,0	39,0	365,7	385,7
Ф3-13-31	7,5	34,3		70,2							112,0	112,0	9,1	19,2		9,9	19,8		19,0	39,0	131,0	151,0
Ф3-13-32	7,5			67,2		116,1					190,8	190,8	9,1	19,2		9,9	19,8		19,0	39,0	209,8	229,8
Ф3-13-33	7,5					111,3			224,0		342,8	342,8	9,1	19,2		9,9	19,8		19,0	39,0	361,8	381,8
Ф3-13-34	7,5						136,5			280,0	424,0	424,0	9,1	19,2		9,9	19,8		19,0	39,0	443,0	463,0
Ф3-15-31	7,5	41,9		86,0							135,4	135,4	9,1	19,2		9,9	19,8		19,0	39,0	154,4	174,4
Ф3-15-32	7,5			82,0		142,3					231,8	231,8	9,1	19,2		9,9	19,8		19,0	39,0	250,8	270,8
Ф3-15-33	7,5					135,7			256,5		399,7	399,7	9,1	19,2		9,9	19,8		19,0	39,0	418,7	438,7
Ф3-15-34	7,5					167,9				322,5	497,9	497,9	9,1	19,2		9,9	19,8		19,0	39,0	516,9	536,9
Ф4-7-11	9,4	18,4	28,9								56,7	56,7	18,2	38,4		19,8	39,6		38,0	78,0	94,7	134,7
Ф4-7-12	9,4		26,4	39,3							75,1	75,1	18,2	38,4		19,8	39,6		38,0	78,0	113,1	153,1
Ф4-7-13	9,4			35,9	51,3						96,6	96,6	18,2	38,4		19,8	39,6		38,0	78,0	134,6	174,6
Ф4-7-14	9,4				46,9	64,9					121,2	121,2	18,2	38,4		19,8	39,6		38,0	78,0	159,2	199,2
Ф4-9-21	9,4	22,8	34,7								66,9	66,9	18,2	38,4		19,8	39,6		38,0	78,0	104,9	144,9
Ф4-9-22	9,4		32,8	47,2							89,4	89,4	18,2	38,4		19,8	39,6		38,0	78,0	127,4	167,4
Ф4-9-23	9,4			44,6	61,6						115,6	115,6	18,2	38,4		19,8	39,6		38,0	78,0	153,6	193,6
Ф4-9-24	9,4				58,2	78,1					145,7	145,7	18,2	38,4		19,8	39,6		38,0	78,0	183,7	223,7

Инв.№ подл. | Подпись и дата | Взам.инв.№

Продолжение

Марка элемента	Изделия арматурные. Арматура класса А-III ГОСТ 5781-82											Всего	Изделия закладные. Арматура класса А-III ГОСТ 5781-82			Прокат марки Вст3пс2 ГОСТ 103-76			Всего с учетом		Общий расход с учетом	
	Ф8	Ф10	Ф12	Ф14	Ф16	Ф18	Ф20	Ф22	Ф25	Ф28	Итого		Ф28	Ф36		22×120	28×150		МН1	МН2	МН1	МН2
Ф4-11-21	9,4	29,0	44,4								82,8	82,8	18,2	38,4		19,8	39,6		38,0	78,0	120,8	160,8
Ф4-11-22	9,4		41,7	60,5							111,6	111,6	18,2	38,4		19,8	39,6		38,0	78,0	149,6	189,6
Ф4-11-23	9,4			56,8	79,5						145,8	145,8	18,2	38,4		19,8	39,6		38,0	78,0	183,8	223,8
Ф4-11-24	9,4					94,0	114,1				217,4	217,4	18,2	38,4		19,8	39,6		38,0	78,0	255,4	295,4
Ф4-13-31	9,4	34,3	51,6								95,3	95,3	18,2	38,4		19,8	39,6		38,0	78,0	133,3	173,3
Ф4-13-32	9,4		49,4	70,2							129,0	129,0	18,2	38,4		19,8	39,6		38,0	78,0	167,0	207,0
Ф4-13-33	9,4			67,2	91,7						168,3	168,3	18,2	38,4		19,8	39,6		38,0	78,0	206,3	246,3
Ф4-13-34	9,4					111,3	142,8				263,5	263,5	18,2	38,4		19,8	39,6		38,0	78,0	301,5	341,5
Ф4-15-31	9,4	41,9	63,2								114,5	114,5	18,2	38,4		19,8	39,6		38,0	78,0	152,5	192,5
Ф4-15-32	9,4		60,3	86,0							155,7	155,7	18,2	38,4		19,8	39,6		38,0	78,0	193,7	233,7
Ф4-15-33	9,4			82,1	112,4						203,8	203,8	18,2	38,4		19,8	39,6		38,0	78,0	241,8	281,8
Ф4-15-34	9,4					135,7	165,0				310,1	310,1	18,2	38,4		19,8	39,6		38,0	78,0	348,1	388,1
Ф5-16-11	10,6	22,7		50,1							83,4	83,4	18,2	38,4		19,8	39,6		38,0	78,0	121,4	161,4
Ф5-16-12	10,6		32,6				102,3				145,5	145,5	18,2	38,4		19,8	39,6		38,0	78,0	183,5	223,5
Ф5-16-13	10,6			44,4					159,8		214,8	214,8	18,2	38,4		19,8	39,6		38,0	78,0	252,8	292,8
Ф5-17-21	10,6	29,1		59,2							98,9	98,9	18,2	38,4		19,8	39,6		38,0	78,0	136,9	176,9
Ф5-17-22	10,6		42,0			97,9					150,5	150,5	18,2	38,4		19,8	39,6		38,0	78,0	188,5	228,5
Ф5-17-23	10,6			60,0					188,5		259,1	259,1	18,2	38,4		19,8	39,6		38,0	78,0	297,1	337,1
Ф5-17-24	10,6				73,6					236,5	320,7	320,7	18,2	38,4		19,8	39,6		38,0	78,0	358,7	398,7
Ф5-18-21	10,6	34,8		74,6							120,0	120,0	18,2	38,4		19,8	39,6		38,0	78,0	158,0	198,0
Ф5-18-22	10,6		50,1			123,4					184,1	184,1	18,2	38,4		19,8	39,6		38,0	78,0	222,1	262,1
Ф5-18-23	10,6			68,2					237,7		316,5	316,5	18,2	38,4		19,8	39,6		38,0	78,0	354,5	394,5
Ф5-18-24	10,6				88,8					274,8	374,2	374,2	18,2	38,4		19,8	39,6		38,0	78,0	412,2	452,2

Инв.№ подл. | Подпись и дата | Взам.инв.№

продолжение

Марка элемента	Изделия арматурные. Арматура класса А-III ГОСТ 5781-82											Всего	Изделия закладные. Арматура класса А-III ГОСТ 5781-82			Прокат марки Вст3пс2 ГОСТ 103-76			Всего с учетом		Общий расход с учетом	
	Ф8	Ф10	Ф12	Ф14	Ф16	Ф18	Ф20	Ф22	Ф25	Ф28	Итого		Ф28	Ф36		-22×120	-28×150		МН1	МН2	МН1	МН2
Ф5-19-31	10,6	42,5		85,4							138,5	138,5	18,2	38,4		19,8	39,6		38,0	78,0	176,5	216,5
Ф5-19-32	10,6		61,2			141,4					213,2	213,2	18,2	38,4		19,8	39,6		38,0	78,0	251,2	291,2
Ф5-19-33	10,6				108,7				272,2		391,5	391,5	18,2	38,4		19,8	39,6		38,0	78,0	429,5	469,5
Ф5-19-34	10,6					137,8				341,6	490,0	490,0	18,2	38,4		19,8	39,6		38,0	78,0	528,0	568,0
Ф5-20-31	10,6	49,0			135,1						194,8	194,8	18,2	38,4		19,8	39,6		38,0	78,0	232,8	272,8
Ф5-20-32	10,6				125,7			255,4			391,7	391,7	18,2	38,4		19,8	39,6		38,0	78,0	429,7	469,7
Ф5-20-33	10,6				125,7				319,6		465,9	465,9	18,2	38,4		19,8	39,6		38,0	78,0	503,9	543,9
Ф5-20-34	10,6					159,3				387,0	556,9	556,9	18,2	38,4		19,8	39,6		38,0	78,0	594,9	634,9

Инв.№ подл. | Подпись и дата | Взам.инв.№

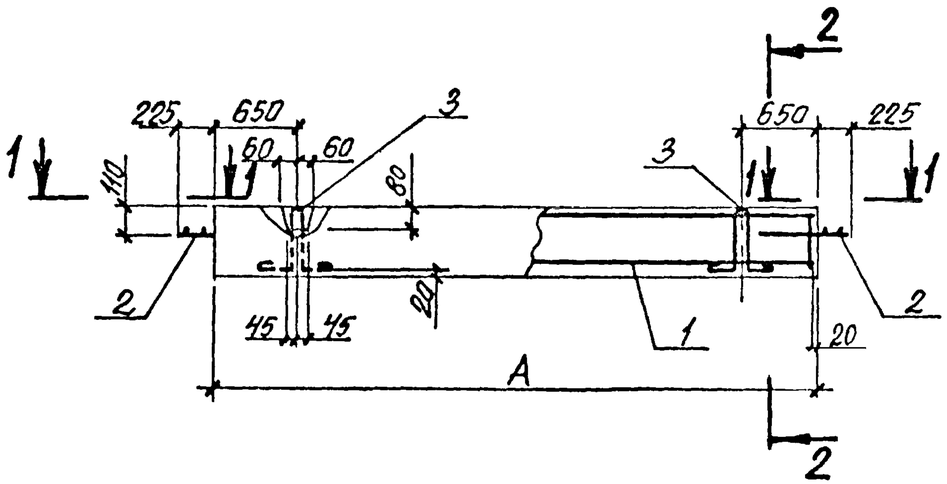

1-1

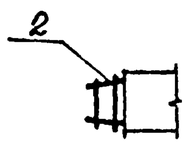

2-2

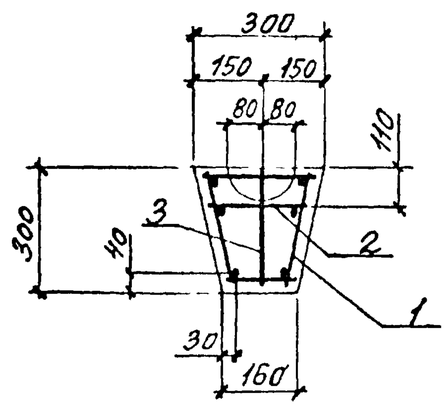

Формат	Зона	Поз.	Обозначение	Наименование	Кол. на исполн. —	01	02		Примечание
				Документация					
			1.415-1 вып.1	Пояснительная записка	X	X	X		
				Сборочные единицы					
А3		1	0-221.4-84-26.01.00.00	Каркас пространств. КП13	1				
			-01	Каркас пространств. КП14		1			
			-02	Каркас пространств. КП15			1		
		2	1.415-1 вып.1	Каркас плоский К-2	2	2	2		
		3	1.400-9 вып 1	Петля УП2-2	2	2	2		
				Материалы					
				Бетон марки 200	0,30	0,31	0,34		$м^3$

Обозначение	Марка	Размеры, мм А		Масса, кг
0-221.4-84-26.00.00.00	БФ1	4250		750,0
-01	БФ2	4550		780,0
-02	БФ3	4950		850,0

Фундаментные балки БФ1, БФ2, БФ3 изготовлять в опалубке балки ФБ6-46 по серии 1.415 вып.1. Балки БФ1, БФ2, БФ3 отличаются от типовой балки ФБ6-46 только длиной.

Ведомость расхода стали на элемент, кг

Марка элемента	Изделия арматурные. Арматура класса А-I ГОСТ 5781-82 ф8	А-I ГОСТ 5781-82 ф18		Итого	А-II ГОСТ 5781-82 ф10		В-I ГОСТ 6727-80 ф5		Изделия закл. А-I ГОСТ 5781-82 ф10		Общий расход
БФ1	3,3	6,4		9,7	5,2		3,2		1,2		19,3
БФ2	3,5	6,4		9,9	5,6		3,5		1,2		20,3
БФ3	3,9	6,4		10,3	6,1		3,9		1,2		21,5

Инв. № подл. | Подпись и дата | Взам. инв. №

Нач. отд.	Козина		26.11.84	0-221.4-84-26.00.00.00	
Н. контр.	Лобова			Балка фундаментная БФ (БФ1, БФ2, БФ3)	Стадия: Р; Масса: см. табл.; Масштаб: 1:50
Гл. констр.	Одарченко				Лист; Листов 1
Рук. гр.					
Разраб.	Трапкина				УРАЛЬСКИЙ ПРОМСТРОЙНИИПРОЕКТ
Пров.	Лопатина				
Исполн.	Верещагина				

Копировал

Формат А3

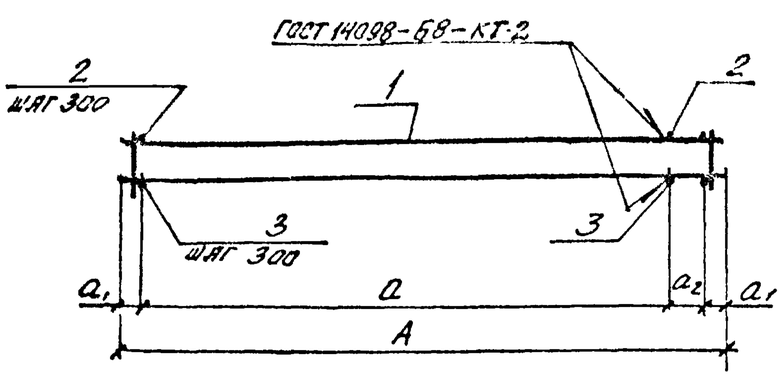

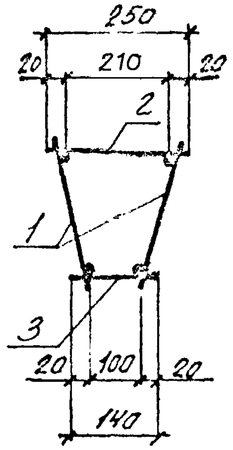

Обозначение	Марка	Размеры, мм A	a	a_1	a_2	Масса, кг
0-221.4-84-26.01.00.00	КП13	4210	3900	105	100	11,7
-01	КП14	4510	4200			12,7
-02	КП15	4910	4500		200	13,9

Формат	Зона	Поз.	Обозначение	Наименование	Кол. на исполн. –	01	02		Примечание
				Сборочные единицы					
А3		1	0-221.4-84-26.01.01.00	Каркас плоский КР1	2				
А3			-01	Каркас плоский КР2		2			
А3			-02	Каркас плоский КР3			2		
				Детали					
				Проволока ВВ-I ГОСТ 6727-80					
Б4		2	0-221.4-84-26.01.00.01	ℓ = 250	15	16	17		0,04 кг
Б4		3	-26.01.00.02	ℓ = 140	15	16	17		0,02 кг

Остальные технические требования по ГОСТ 10922-75.

Нач. отд.	Козина		26.12.84
Н. контр.	Лобова		
Гл. констр.	Сдарченко		
Рук. гр.			
Разраб.	Травенна		
Пров.	Сопатина		
Исполн.	Верходанова		

0-221.4-84-26.01.00.00

Каркас пространственный КП (КП13, КП14, КП15)

Стадия	Масса	Масштаб
Р	См. табл.	–

Лист | Листов 1

УРАЛЬСКИЙ ПРОМСТРОЙНИИПРОЕКТ

Инв. № подл. | Подпись и дата | Взам. инв. №

Копировал

Формат А3

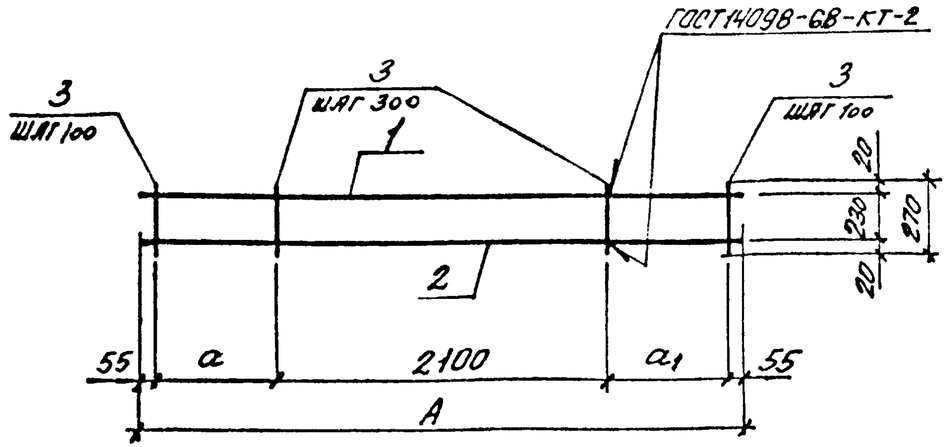

Обозначение	Марка	Размеры, мм A	a		a1		Масса, кг
0-221.4-84-26.01.01.00	КР1	4210	1000		1000		5,4
-01	КР2	4510	1200		1100		5,8
-02	КР3	4910	1400		1300		6,4

Формат	Зона	Поз.	Обозначение	Наименование	Кол. на 1 детал. –	01	02		Примечание
				Детали					
				А-I-8-ГОСТ 5781-82					
БЧ		1	0-221.4-84-26.01.01.01	ℓ= 4210	1				1,66кг
			-01	ℓ= 4510		1			1,78кг
			-02	ℓ= 4910			1		1,94кг
БЧ		2		А-II-10-ГОСТ5781-82					
			0-221.4-84-26.01.01.02	ℓ= 4210	1				2,6кг
			-01	ℓ= 4510		1			2,78кг
			-03	ℓ= 4910			1		3,02кг
БЧ		3	-26.01.01.03	Проволока 5В-I ГОСТ 6727-80 ℓ= 270	28	31	35		0,04кг

Остальные технические требования по ГОСТ 10922-75.

Начотд	Козина		26.11.84
Нконтр	Лобова		
Гл.конст	Одарченко		
Рук гр			
Разраб	Травкина		
Пров.	Лопатина		
Исполн	Верхованов		

0-221.4-84-26.01.01.00

Каркас плоский КР (КР1, КР2, КР3)

Стадия	Масса	Масштаб
Р	См. табл.	–
Лист	Листов 1	

УРАЛЬСКИЙ ПРОМСТРОЙНИИПРОЕКТ

Инв.№ подл. | Подпись и дата | Взам.инв.№

Копировал

Формат А3

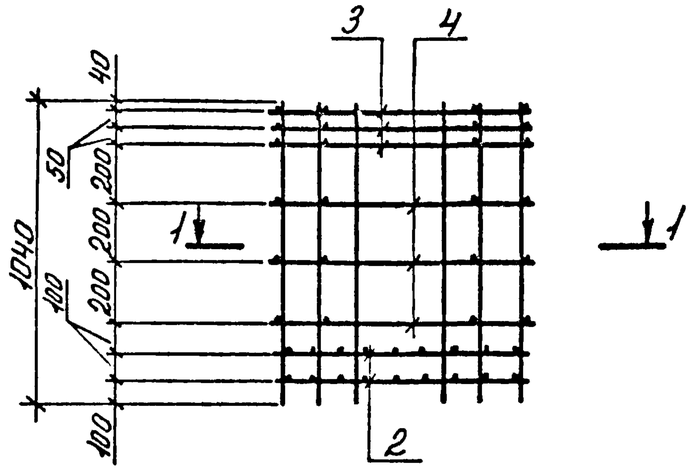

1 - 1

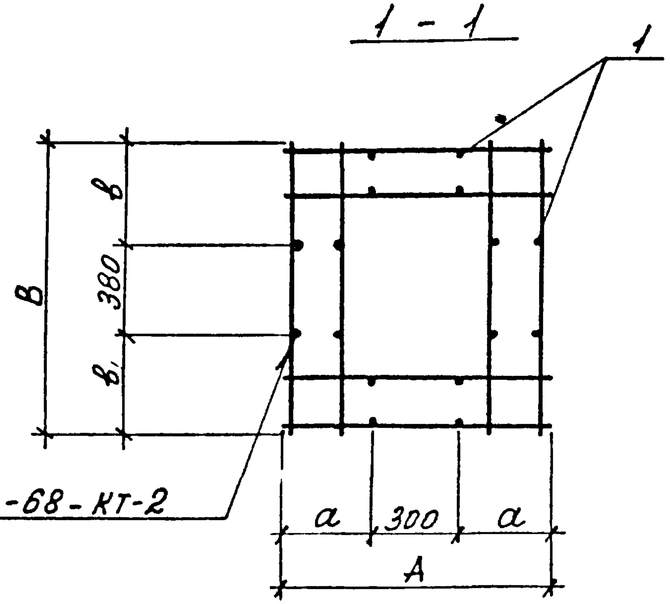

Остальные технические требования по ГОСТ 10922-75

Обозначение	Марка	Масса ед; кг	Размеры, мм					
			А	а	В	в		
0-221.4-84-00.01.00.00	КП 1	64,60	880	290	980	300		
-01	КП 4	75,12	980	340	1180	400		

Формат	Зона	Поз.	Обозначение	Наименование	Кол.	Примечание
				Детали		
Б4		1	0-221.4-84-00.01.00.01	АI-12-ГОСТ 5781-82	16	0,92 кг
				ℓ=1040		
			Переменные данные	для исполнений		
				0-221.4-84-00.01.00.00		
				Сборочные единицы		
				Сетки		
		2		$C\ \frac{8AI-100}{8AI-100}\ 850\times950\ \frac{25}{25}$ ГОСТ 23279-78	2	6,73кг
А3		3	0-221.4-84-00.00.01.00	С 1	3	
А3		4	-01	С 2	3	
				0-221.4-84-00.01.00.00-01		
				Сборочные единицы		
				Сетки		
		2		$C\ \frac{8AI-100}{8AI-100}\ 950\times1150\ \frac{25}{25}$ ГОСТ 23279-78	2	9,05кг
А3		3	0-221.4-84-00.00.01.00-02	С 3	3	
А3		4	-03	С 4	3	

Нач.отд.	Козина		25.12.84	0-221.4-84-00.01.00.00
Н.контр.	Лобова			Каркас пространственный КП /КП1; КП4/
Гл.конст	Одарченко			
Рук.гр.				
Разраб	Одарченко			
Пров	Лобова			
Исполн.	Верходанова			

Стадия	Масса	Масштаб
Р	см. табл.	-
Лист	Листов 1	

УРАЛЬСКИЙ ПРОМСТРОЙНИИПРОЕКТ

Инв. № подл. | Подпись и дата | Взам. инв. №

Копировал

Формат А3

РИС. 1

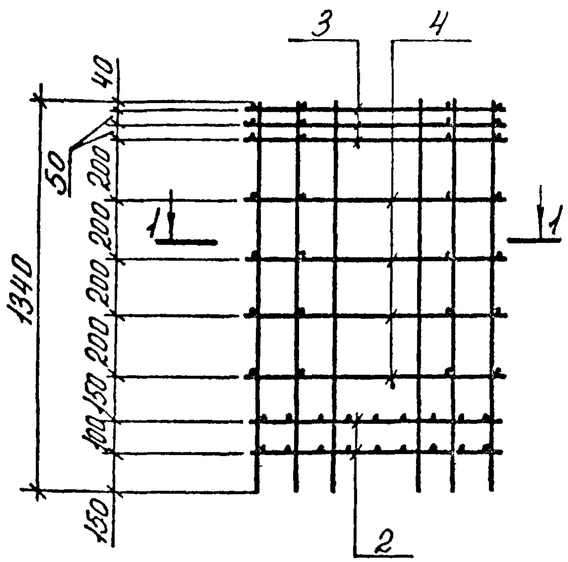

РИС. 2

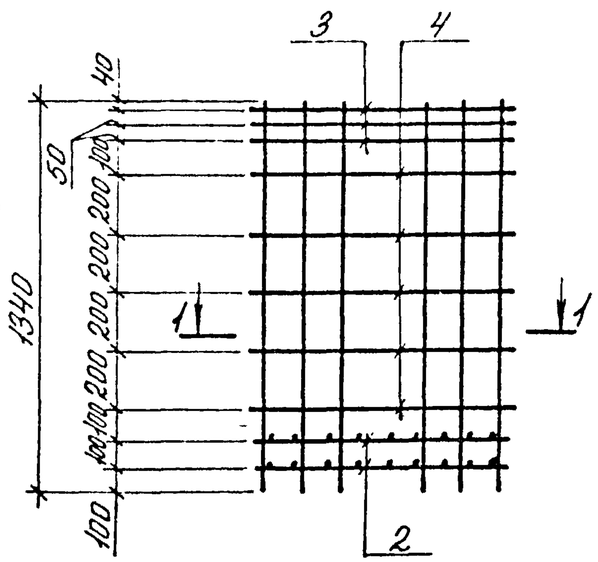

1 - 1

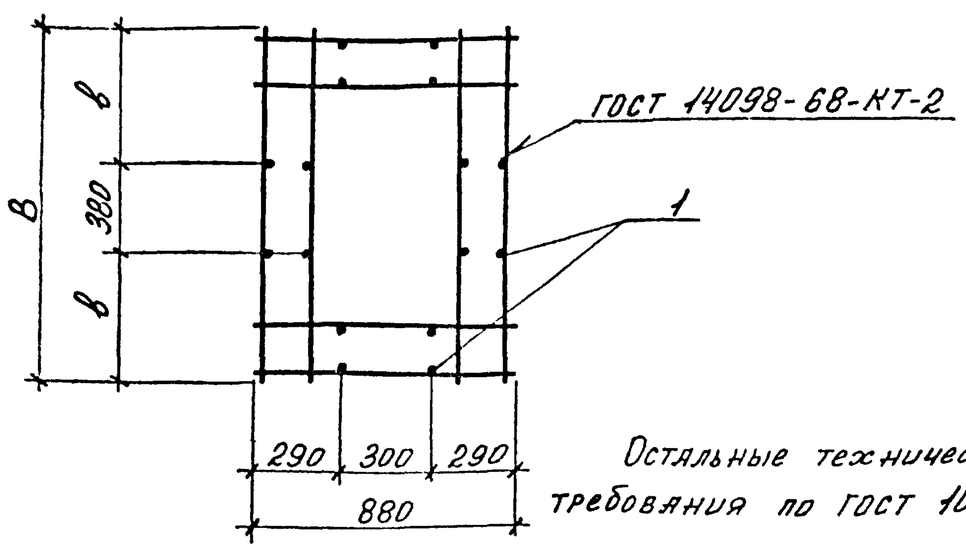

Остальные технические требования по ГОСТ 10922-75

Обозначение	Марка	Рис	Масса ед; кг	Размеры, мм В	в		
0-221.4-84-00.02.00.00	КП 2	1	78,88	1180	400		
-01	КП 3	2	89,52	1380	500		

Формат	Зона	Поз.	Обозначение	Наименование	Кол	Примечание
				Детали		
Б4		1	0-221.4-84-00.02.00.01	А-I-12-ГОСТ 5781-82	16	1,19 кг
				ℓ=1340		
			Переменные данные	для исполнений		
				0-221.4-84-00.02.00.00		
				Сборочные единицы		
				Сетки		
		2		С $\frac{8AI-100}{8AI-100}$ 850×1150 $\frac{25}{25}$ ГОСТ 23279-78	2	8,12 кг
А3		3	0-221.4-84-00.00.01.00-04	С5	3	
А3		4	-05	С6	4	
				0-221.4-84-00.02.00.00-01		
				Сборочные единицы		
				Сетки		
		2		С $\frac{8AI-100}{8AI-100}$ 850×1350 $\frac{25}{25}$ ГОСТ 23279-78	2	9,5 кг
А3		3	0-221.4-84-00.00.01.00-06	С7	3	
А3		4	-07	С8	5	

Нач отд	Козина		25.11.87
Н контр	Лобова		
Гл конст	Одарченко		
Рук. гр			
Разраб	Одарченко		
Пров	Лобова		
Исполн.	Верхоглядова		

0-221.4-84-00.02.00.00

Каркас пространственный КП /КП 2; КП 3/

Стадия	Масса	Масштаб
Р	Сл. табл.	—
Лист	Листов 1	

УРАЛЬСКИЙ ПРОМСТРОЙНИИПРОЕКТ

Инв. № подл. | Подпись и дата | Взамен инв. №

Копировал

Формат А3

Формат	Зона	Поз.	Обозначение	Наименование	Количество на исполнение 0-221.4-84-00.03.00.00-																				Примечание
					–	01	02	03	04	05	06	07	08	09	10	11	12	13	14	15					
				Документация																					
А3			0-221.4-84-00.03.00.00 СБ	Сборочный чертеж	X	X	X	X	X	X	X	X	X	X	X	X	X	X	X	X					
				Сборочные единицы																					
				Сетка																					
А3		1	0-221.4-84-00.00.02.00	С 9	3	4	5	6	7	8	9	10	11	12	13	14	15	16	17	18					
				Детали																					
				А-I-12-ГОСТ 5781-82																					
Б4		2	0-221.4-84-00.03.00.01	ℓ=540	8																				0,48кг
			-01	ℓ=840		8																			0,75кг
			-02	ℓ=1140			8																		1,01кг
			-03	ℓ=1440				8																	1,28кг
			-04	ℓ=1740					8																1,55кг
			-05	ℓ=2040						8															1,81кг
			-06	ℓ=2340							8														2,08кг
			-07	ℓ=2640								8													2,34кг
			-08	ℓ=2940									8												2,61кг
			-09	ℓ=3240										8											2,88кг
			-10	ℓ=3540											8										3,14кг
			-11	ℓ=3840												8									3,41кг
			-12	ℓ=4140													8								3,68кг
			-13	ℓ=4440														8							3,94кг
			-14	ℓ=4740															8						4,21кг
			-15	ℓ=5040																8					4,48кг

Инв.№ подл. | Подпись и дата | Взам. инв №

Нач.отд	Козина		
Н.контр	Козина		
Гл.конст	Одарченко		
Рук.гр			
Разраб	Одарченко		
Пров.	Верходанова		
Исполн	Лобова		

0-221.4-84-00.03.00.00

Каркас пространственный КП /КП5-15... КП5-60/

Стадия	Лист	Листов
Р		1

УРАЛЬСКИЙ ПРОМСТРОЙНИПРОЕКТ

Копировал

Формат А3

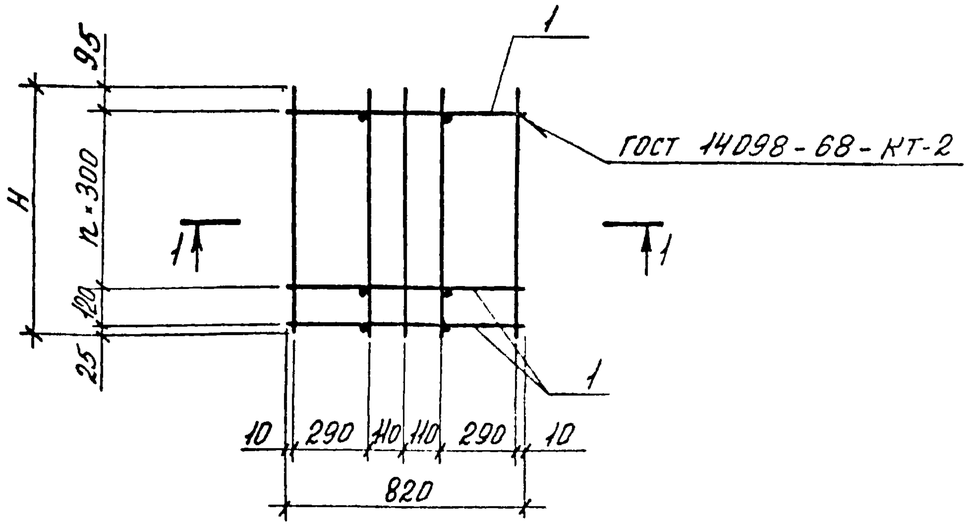

1 - 1

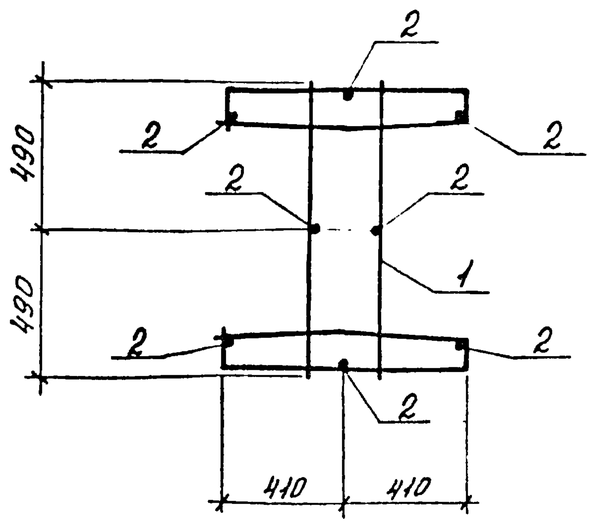

Обозначение	Марка	Масса, кг	Размеры, мм		
			H	n	
0-221.4-84-00.03.00.00	КП5-15	10,92	540	1	
-01	КП5-18	15,44	840	2	
-02	КП5-21	19,88	1140	3	
-03	КП5-24	24,40	1440	4	
-04	КП5-27	28,92	1740	5	
-05	КП5-30	33,36	2040	6	
-06	КП5-33	37,88	2340	7	
-07	КП5-36	42,32	2640	8	
-08	КП5-39	46,84	2940	9	
-09	КП5-42	51,36	3240	10	
-10	КП5-45	55,80	3540	11	
-11	КП5-48	60,32	3840	12	
-12	КП5-51	64,84	4140	13	
-13	КП5-54	69,28	4440	14	
-14	КП5-57	73,80	4740	15	
-15	КП5-60	78,32	5040	16	

Остальные технические требования по ГОСТ 10922-75

Нач.отд.	Козина		26.11.85	0-221.4-84-00.03.00.00 СБ			
Н.контр.	Козина			Каркас пространственный КП /КП5-15... КП5-60/ сборочный чертеж	Стад	Масса	Масштаб
Гл.конст.	Одарченко				Р	см. табл.	
Рук. гр.					Лист	Листов 1	
Разраб.	Одарченко				УРАЛЬСКИЙ ПРОМСТРОЙНИИПРОЕКТ		
Провер.	Зерходанов						
Исполн.	Лобова						

Инв. № подл. | Подпись и дата | Взам. инв. №

Копировал

Формат А3

Формат	Зона	Поз.	Обозначение	Наименование	Количество на исполнение 0-221.4-84-00.04.00.00-																				Примечание
					-	01	02	03	04	05	06	07	08	09	10	11	12	13	14						
				Документация																					
А3			0-221.4-84-00.04.00.00 СБ	Сборочный чертеж	X	X	X	X	X	X	X	X	X	X	X	X	X	X	X						
				Сборочные единицы																					
				Сетка																					
А3		1	0-221.4-84-00.00.02.00-01	С10	4	5	6	7	8	9	10	11	12	13	14	15	16	17	18						
				Детали																					
				А-I-12- ГОСТ 5781-82																					
Б4		2	0-221.4-84-00.04.00.01	ℓ=840	8																				0,75кг
			-01	ℓ=1140		8																			1,01кг
			-02	ℓ=1440			8																		1,28кг
			-03	ℓ=1740				8																	1,55кг
			-04	ℓ=2040					8																1,81кг
			-05	ℓ=2340						8															2,08кг
			-06	ℓ=2640							8														2,34кг
			-07	ℓ=2940								8													2,61кг
			-08	ℓ=3240									8												2,88кг
			-09	ℓ=3540										8											3,14кг
			-10	ℓ=3840											8										3,41кг
			-11	ℓ=4140												8									3,68кг
			-12	ℓ=4440													8								3,94кг
			-13	ℓ=4740														8							4,21кг
			-14	ℓ=5040															8						4,48кг

Инв.№ подл. | Подпись и дата | Взам. инв. №

Нач.отд	Козина		26.11.84
Н.контр	Козина		
Гл.конст	Одарченко		
Рук. гр			
Разраб	Одарченко		
Пров.	Верходанова		
Исполн	Лобова		

0-221.4-84-00.04.00.00

Каркас пространственный КП/КП6-18... КП6-60/

Стадия	Лист	Листов
Р		1

УРАЛЬСКИЙ ПРОМСТРОЙНИИПРОЕКТ

Копировал

Формат А3

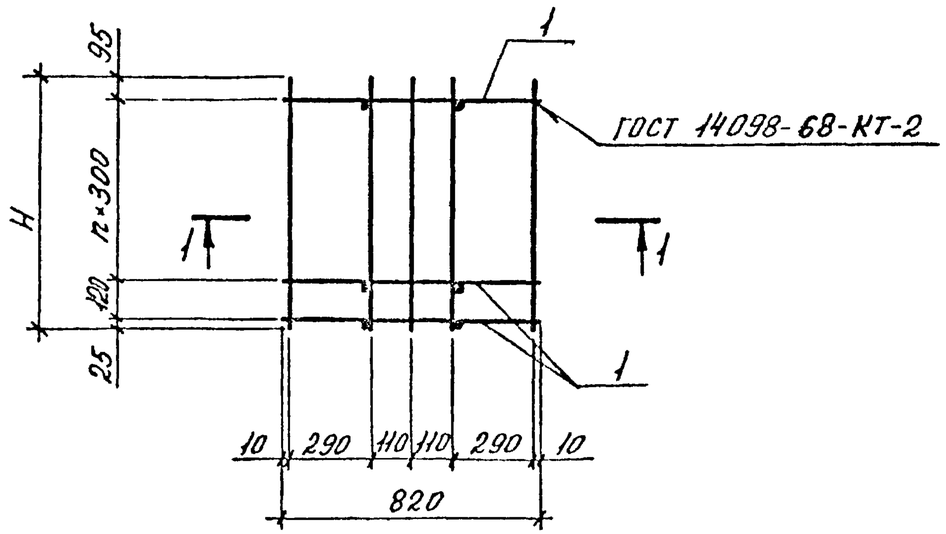

1 - 1

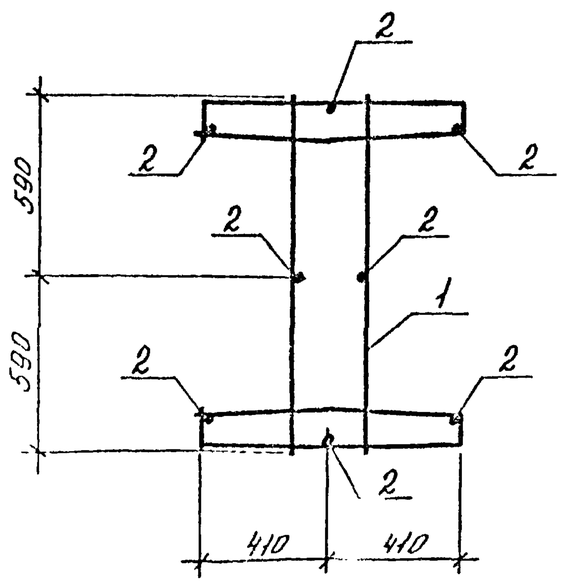

Обозначение	Марка	Масса кг	Размеры, мм		
			H	n	
0-221.4-84-00.04.00.00	КП6-18	18,16	840	2	
-01	КП6-21	23,28	1140	3	
-02	КП6-24	28,48	1440	4	
-03	КП6-27	33,68	1740	5	
-04	КП6-30	38,80	2040	6	
-05	КП6-33	44,0	2340	7	
-06	КП6-36	49,12	2640	8	
-07	КП6-39	54,32	2940	9	
-08	КП6-42	59,52	3240	10	
-09	КП6-45	64,64	3540	11	
-10	КП6-48	69,84	3840	12	
-11	КП6-51	75,04	4140	13	
-12	КП6-54	80,16	4440	14	
-13	КП6-57	85,36	4740	15	
-14	КП6-60	90,56	5040	16	

Остальные технические требования по ГОСТ 10922-75

Нач.отд.	Козина			0-221.4-84-00.04.00.00 СБ			
Н.контр.	Козина			Каркас пространственный КП/КП6-18 ... КП6-60/ Сборочный чертеж	Стадия	Масса	Масштаб
Гл.конст.	Одарченко				Р	сл. табл.	
Рук. гр.					Лист	Листов 1	
Разраб.	Одарченко				УРАЛЬСКИЙ ПРОМСТРОЙНИИПРОЕКТ		
Пров.	Соходенко						
Исполн.	Лобова						

Инв. № подл. | Подпись и дата | Взам. инв. №

Копировал

Формат А3

Формат	Зона	Поз.	Обозначение	Наименование	Количество на исполнение 0-221.4-84-00.05.00.00 –																				Примечание
					–	01	02	03	04	05	06	07	08	09	10	11	12	13	14						
				Документация																					
А3			0-221.4-84-00.05.00.00 СБ	Сборочный чертеж	X	X	X	X	X	X	X	X	X	X	X	X	X	X	X						
				Сборочные единицы																					
				Сетка																					
А3		1	0-221.4-84-00.00.02.00 – 02	С 11	4	5	6	7	8	9	10	11	12	13	14	15	16	17	18						
				Детали																					
				А-I-12-ГОСТ 5781-82																					
Б4		2	0-221.4-84-00.05.00.01	ℓ=840	10																				0,75кг
			-01	ℓ=1140		10																			1,01кг
			-02	ℓ=1440			10																		1,28кг
			-03	ℓ=1740				10																	1,55кг
			-04	ℓ=2040					10																1,81кг
			-05	ℓ=2340						10															2,08кг
			-06	ℓ=2640							10														2,34кг
			-07	ℓ=2940								10													2,61кг
			-08	ℓ=3240									10												2,88кг
			-09	ℓ=3540										10											3,14кг
			-10	ℓ=3840											10										3,41кг
			-11	ℓ=4140												10									3,68кг
			-12	ℓ=4440													10								3,94кг
			-13	ℓ=4740														10							4,21кг
			-14	ℓ=5040															10						4,48кг

Нач отд	Чезина			0-221.4-84-00.05.00.00
Н контр	Чезина			
Гл. конст	Одарченко			Каркас пространственный УП/КП7-18 ... КП7-60/
Рук. гр				
Разраб	Дзоченко			
Пров.	Бесходный			
Исполн	Лобова			

Стадия	Лист	Листов
Р		1

УРАЛЬСКИЙ ПРОМСТРОЙНИПРОЕКТ

Инв № подл. | Подпись и дата | Взам инв №

Копировал

Формат А3

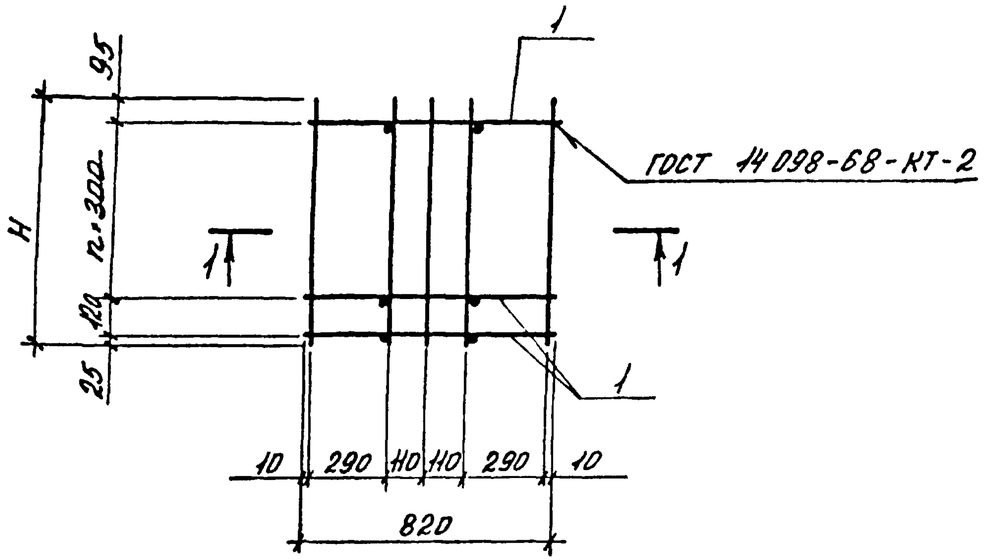

1 - 1

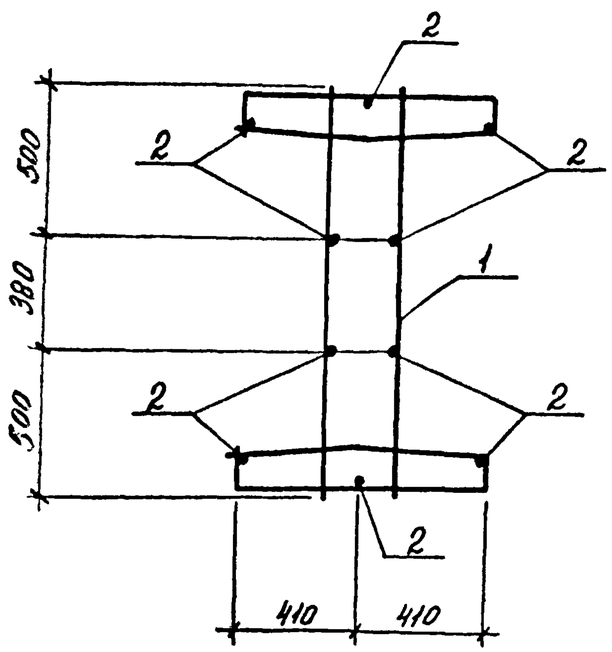

Обозначение	Марка	Масса, кг	Размеры, мм		
			H	n	
0-221.4-84-00.05.00.00	КП7-18	23,66	840	2	
-01	КП7-21	30,30	1140	3	
-02	КП7-24	37,04	1440	4	
-03	КП7-27	43,78	1740	5	
-04	КП7-30	50,42	2040	6	
-05	КП7-33	57,16	2340	7	
-06	КП7-36	63,80	2640	8	
-07	КП7-39	70,54	2940	9	
-08	КП7-42	77,28	3240	10	
-09	КП7-45	83,92	3540	11	
-10	КП7-48	90,66	3840	12	
-11	КП7-51	97,40	4140	13	
-12	КП7-54	104,04	4440	14	
-13	КП7-57	110,78	4740	15	
-14	КП7-60	117,52	5040	16	

Остальные технические требования по ГОСТ 10922-75

				0-221.4-84-00.05.00.00 СБ			
Нач.отд.	Козина		26.12.84	Каркас пространственный КП/КП7-18 ... КП7-60/ Сборочный чертеж	Стад.	Масса	Масштаб
Н.контр.	Козина				Р	см таб л	
Гл.конст.	Одарченко				Лист	Листов 1	
Рук.гр.							
Разраб	Одарченко				УРАЛЬСКИЙ ПРОМСТРОЙНИИПРОЕКТ		
Провер.	Верходанова						
Исполн.	Лобова						

Инв.№ подл. | Подпись и дата | Взам.инв.№

Копировал

Формат А3

Формат	Зона	Поз.	Обозначение	Наименование	Количество на исполнение 0-221.4-84-00.06.00.00-																			Примечание
					–	01	02	03	04	05	06	07	08	09	10	11	12	13	14	15					
				Документация																				
А3			0-221.4-84-00.06.00.00 СБ	Сборочный чертеж	X	X	X	X	X	X	X	X	X	X	X	X	X	X	X	X					
				Сборочные единицы																				
				Сетка																				
А3		1	0-221.4-84-00.00.02.00-03	С 12	3	4	5	6	7	8	9	10	11	12	13	14	15	16	17	18					
				Детали																				
				А-I-12-ГОСТ 5781-82																				
Б4		2	0-221.4-84-00.06.00.01	ℓ=540	10																			0,48 кг
			-01	ℓ=840		10																		0,75 кг
			-02	ℓ=1140			10																	1,01 кг
			-03	ℓ=1440				10																1,28 кг
			-04	ℓ=1740					10															1,55 кг
			-05	ℓ=2040						10														1,81 кг
			-06	ℓ=2340							10													2,08 кг
			-07	ℓ=2640								10												2,34 кг
			-08	ℓ=2940									10											2,61 кг
			-09	ℓ=3240										10										2,88 кг
			-10	ℓ=3540											10									3,14 кг
			-11	ℓ=3840												10								3,41 кг
			-12	ℓ=4140													10							3,68 кг
			-13	ℓ=4440														10						3,94 кг
			-14	ℓ=4740															10					4,21 кг
			-15	ℓ=5040																10				4,48 кг

Начотд	Козина		26.12.84
Нконтр	Козина		
Гл.конст	Ударченко		
Рук.гр			
Разраб	Ударченко		
Пров.	Белоусова		
Исполн	Лобова		

0-221.4-84-00.06.00.00.

Каркас пространственный КП/КП8-15... КП8-60/

Стадия	Лист	Листов
Р		1

УРАЛЬСКИЙ ПРОМСТРОЙНИИПРОЕКТ

Инв№подл | Подпись и дата | Взам инв №

Копировал

Формат А3

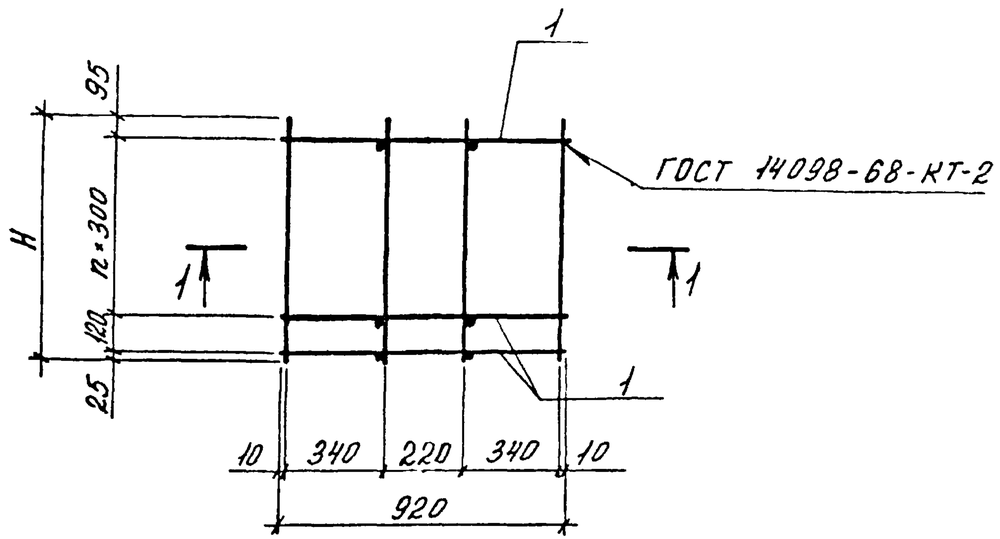

1 - 1

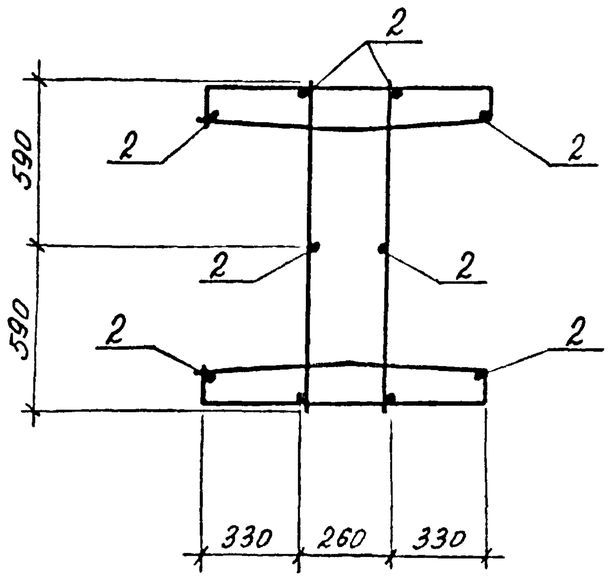

Обозначение	Марка	Масса, кг	Размеры, мм		
			H	n	
0-221.4-84-00.06.00.00	КП8-15	17,34	540	1	
-01	КП8-18	24,22	840	2	
-02	КП8-21	31,0	1140	3	
-03	КП8-24	37,88	1440	4	
-04	КП8-27	44,76	1740	5	
-05	КП8-30	51,54	2040	6	
-06	КП8-33	58,42	2340	7	
-07	КП8-36	65,2	2640	8	
-08	КП8-39	72,08	2940	9	
-09	КП8-42	78,96	3240	10	
-10	КП8-45	85,74	3540	11	
-11	КП8-48	92,62	3840	12	
-12	КП8-51	99,5	4140	13	
-13	КП8-54	106,28	4440	14	
-14	КП8-57	113,16	4740	15	
-15	КП8-60	120,04	5040	16	

Остальные технические требования по ГОСТ 10922-75

Нач.отд.	Козина		25.12.85	0-221.4-84-00.06.00.00 СБ
Н.контр.	Козина			Каркас пространственный КП/КП8-15 ... КП8-60/ Сборочный чертеж
Гл.конст.	Одарченко			
Рук. гр.				
Разраб	Одарченко			
Провер	Верходанова			
Исполн	Лобова			

Стад.	Масса	Масштаб
Р	сл. табл.	-
Лист	Листов 1	

УРАЛЬСКИЙ ПРОМСТРОЙНИИПРОЕКТ

Взам. инв. № | Подпись и дата | Инв. № подл.

Копировал | Формат А3

Инв. № подл.	Подпись и дата	Взам инв. №

Формат	Зона	Поз.	Обозначение	Наименование	Кол. на испол. 0-221.4-84-00.07.00.00 –									Примечание
					–	01	02	03						
				Документация										
А3			0-221.4-84-00.07.00.00 СБ	Сборочный чертеж	X	X	X	X						
				Сборочные единицы										
				Сетка										
А3		1	0-221.4-84-00.00.02.00 - 04	С 13	12									
			-05	С 14		12								
			-06	С 15			12							
			-07	С 16				12						

Начотд	Козина			0-221.4-84-00.07.00.00
Нконтр	Козина			
Гл.конс	Одарченко			Каркас пространственный КП /КП 9-30 ... КП 12-30/
Рук.гр.				
Разраб	Одарченко			
Пров.	Берходанова			
Исполн	Лобова			

Стадия	Лист	Листов
Р	1	2

УРАЛЬСКИЙ ПРОМСТРОЙНИПРОЕКТ

Формат	Зона	Поз.	Обозначение	Наименование	Кол. на испол 0-221.4-84-00.07.00.00 –									Примечание
					–	01	02	03						
				Детали										
Б4		2	0-221.4-84-00.07.00.01	А-I-12-ГОСТ 5781-82	8	8	10	10						2,64 кг
				ℓ=2970										

Копировал

Формат А3

128

РИС 1

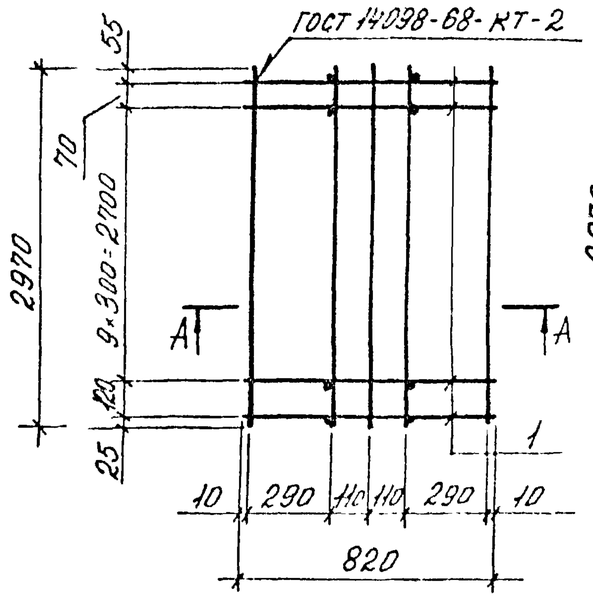

РИС 2

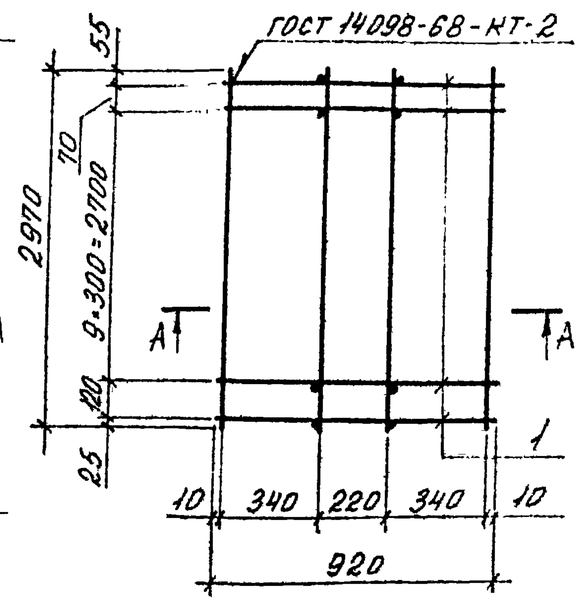

2 - 2

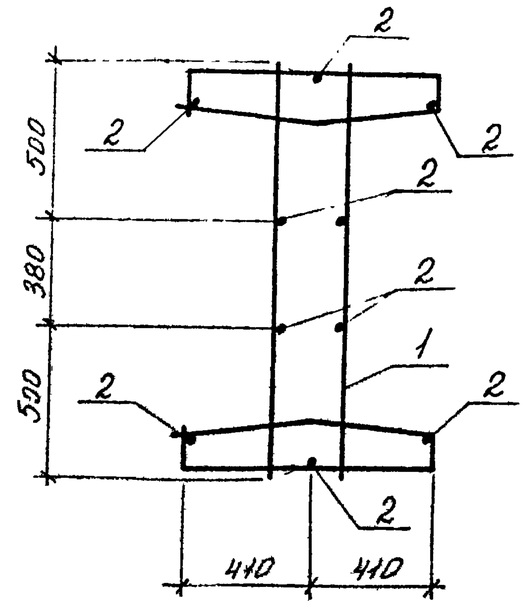

3 - 3

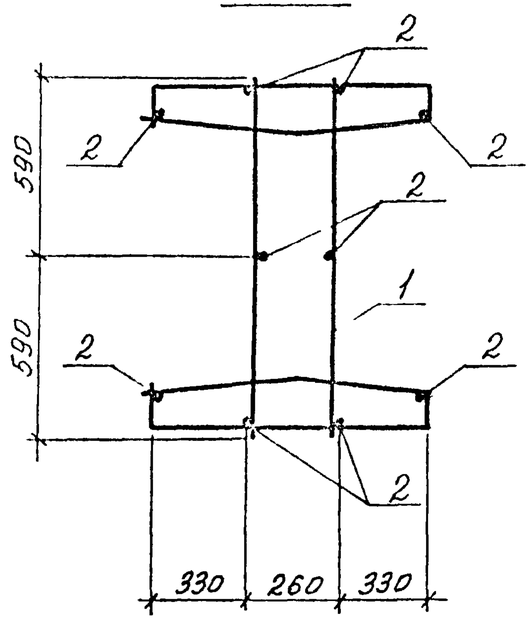

1 - 1

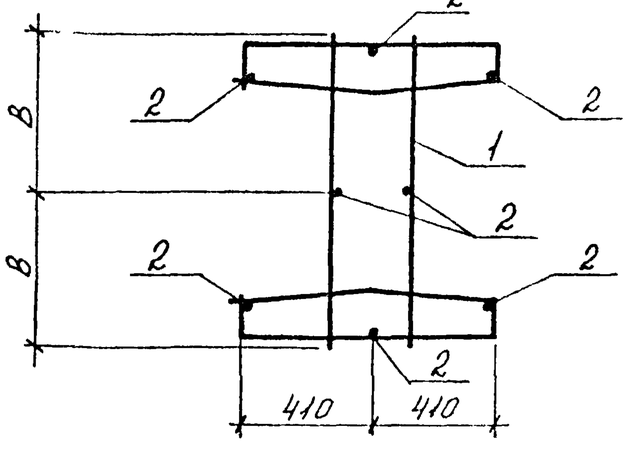

Остальные технические требования по ГОСТ 10922-75

Обозначение	Марка	Рис.	Масса, кг	Сечение А-А	Размеры, мм	
					В	
0-221.4-84-00.07.00.00	КП9-30	1	60,24	1-1	490	
-01	КП10-30	1	68,4	1-1	590	
-02	КП11-30	1	85,68	2-2	-	
-03	КП12-30	2	76,56	3-3	-	

Нач.отд	Козина		26.12.84
Н.контр.	Козина		
Гл.конст	Одарченко		
Рук. гр.			
Разраб.	Одарченко		
Провер	Верходанова		
Исполн.	Любова		

0-221.4-84-00.07.00.00 СБ

Каркас пространственный КП/КП9-30 ... КП12-30/ Сборочный чертеж

Стад.	Масса	Масштаб
Р	см. табл.	
Лист	Листов 1	

УРАЛЬСКИЙ ПРОМСТРОЙНИИПРОЕКТ

Взам.инв.№ | Подпись и дата | Инв.№ подл.

Копировал | Формат А3

Инв. № подл.	Подпись и дата	Взам. инв. №

Формат	Зона	Поз.	Обозначение	Наименование	Кол. на исполн. 0-221.4-84-00.00.01.00 –	01	02	03	04	05	06	07		Примечание
				Документация										
А3			0-221.4-84-00.00.01.00 СБ	Сборочный чертеж	X	X	X	X	X	X	X	X		
				Детали										
				А-III-12-ГОСТ 5781-82										
Б4		1	0-221.4-84-00.00.01.01	ℓ=880	2									0,87кг
			-02	ℓ=1180			2		2					1,05кг
			-06	ℓ=1380							2			1,23кг
Б4		2	-00.00.01.02	ℓ=880	2				2		2			0,78кг
			-02	ℓ=980			2							0,87кг
				А-III-16-ГОСТ 5781-82										
Б4		3	-00.00.01.03	ℓ=980	2									1,55кг

Начотд.	Козина		26.12.84
Н.контр.	Лобова		
Гл.конс.	Одарченко		
Рук.гр.			
Разраб.	Одарченко		
Пров.	Лобова		
Исполн.	Верходанова		

0-221.4-84-00.00.01.00

Сетка С
/С1 ... С8/

Стадия	Лист	Листов
Р	1	2

УРАЛЬСКИЙ ПРОЛЕТСТРОЙПРОЕКТ

Формат	Зона	Поз.	Обозначение	Наименование	Кол. на исполн. 0-221.4-84-00.00.01.00 –	01	02	03	04	05	06	07		Примечание
				А-III-16-ГОСТ 5781-82										
Б4		3	0-221.4-84-00.00.01.03-02	ℓ=1180			2		2					1,86кг
			-06	ℓ=1380							2			2,18кг
Б4		4	-00.00.01.04	ℓ=880	2				2		2			1,39кг
			-02	ℓ=980			2							1,55кг
				А-III-8-ГОСТ 5781-82										
Б4		5	-00.00.01.05	ℓ=880		4				4		4		0,35кг
			-03	ℓ=980				4						0,39кг
Б4		6	-00.00.01.06	ℓ=980		4								0,39кг
			-03	ℓ=1180				4		4				0,47кг
			-07	ℓ=1380								4		0,55кг

Копировал

Формат А3

130

РИС 1

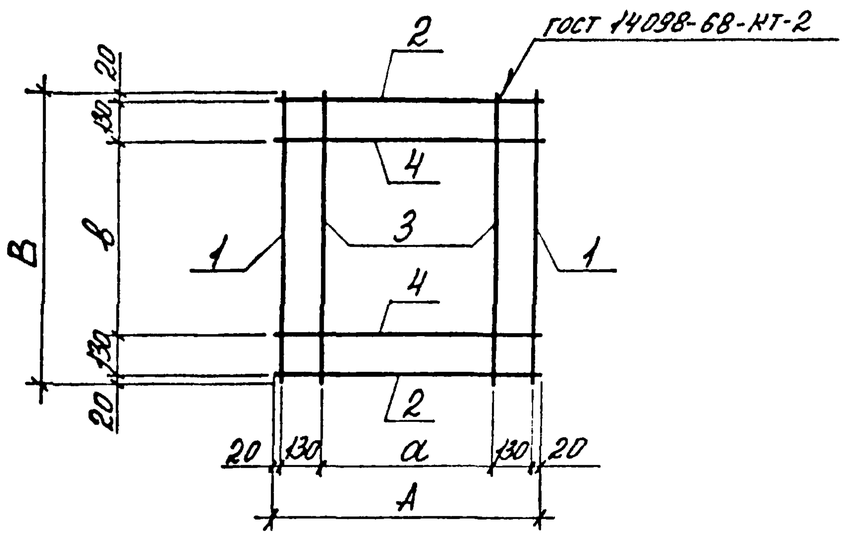

РИС 2

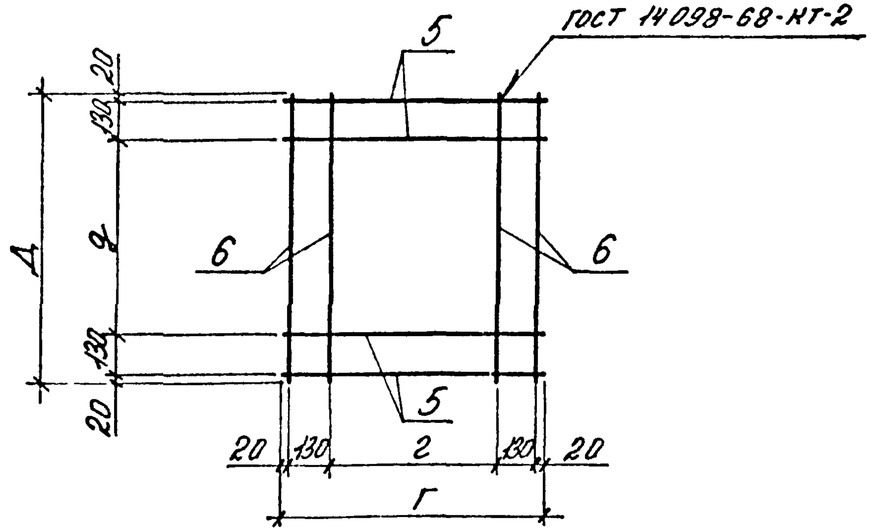

Обозначение	Марка	Рис	Масса ед; кг	Размеры, мм										
				А	а	В	в	Г	г	Д	д			
0-221.4-84-00.00.01.00	С1	1	9,18	880	580	980	680							
-01	С2	2	2,96					880	580	980	680			
-02	С3	1	10,66	980	680	1180	880							
-03	С4	2	3,44					980	680	1180	880			
-04	С5	1	10,16	880	580	1180	880							
-05	С6	2	3,28					880	580	1180	880			
-06	С7	1	11,16	880	580	1380	1080							
-07	С8	2	3,6					880	580	1380	1080			

Остальные технические требования по ГОСТ 10922-75

Инв. № подл. | Подпись и дата | Взам. инв. №

Нач.отд.	Козина		26.08.84	0-221.4-84-00.00.01.00 СБ
Н.контр.	Лобова			Сетка С /С1...С8/ Сборочный чертеж
Гл.конст.	Одарченко			
Рук. гр.				
Разраб.	Одарченко			
Провер.	Лобова			
Исполн.	Верходанов			

Стад	Масса	Масштаб
Р	см. табл.	
Лист	Листов 1	

УРАЛЬСКИЙ ПРОМСТРОЙНИИПРОЕКТ

Копировал

Формат А3

Инв. № подл.	Подпись и дата	Взам. инв. №

Формат	Зона	Поз.	Обозначение	Наименование	Кол. на исполн. 0-221.4-84-00.00.02.00-									Примечание
					–	01	02	03	04	05	06	07		
				Документация										
А3			0-221.4-84-00.00.02.00 СБ	Сборочный чертеж	X	X	X	X	X	X	X	X		
				Детали										
Б4		1	0-221.4-84-00.00 02.01	А-I-8-ГОСТ 5781-82	2				2					0,39 кг
				ℓ=980										
			– 01	А-I-10-ГОСТ 5781-82		2		2		2		2		0,73 кг
				ℓ=1180										
			– 02	А-I-12-ГОСТ 5781-82			2				2			1,23 кг
				ℓ=1380										
Б4		2*	0-221.4-84-00.00.02.02	А-I-8-ГОСТ 5781-82	2	2	2							0,79 кг
				ℓ=2010										

Начотд	Козина		
Нконтр	Козина		
Гл.конс	Одарченко		
Рук.гр.			
Разраб	Лобова		
Пров.	Верещагина		
Исполн	Лобова		

0-221.4-84-00.00.02.00

Сетка С/С9...С16/

Стадия	Лист	Листов
Р	1	2

УРАЛЗЕЛЕНСТРОЙПРОЕКТ

Формат	Зона	Поз.	Обозначение	Наименование	Кол. на исполн. 0-221.4-84-00.00.02.00-									Примечание
Б4		2*	0-221.4-84-00.00.02.02 –	А-I-10-ГОСТ 5781-82					2	2	2			1,24кг
				ℓ=2010										
Б4		3*	0-221.4-84-00.00.02.03	А-I-10-ГОСТ 5781-82				2				2		1,36кг
				ℓ=2200										

* Эскиз стержня см. л. 0-221.4-84-00.00.02.00 СБ

Копировал

Формат А3

0-221.4-84-00.00.02.00.

Лист 2

137

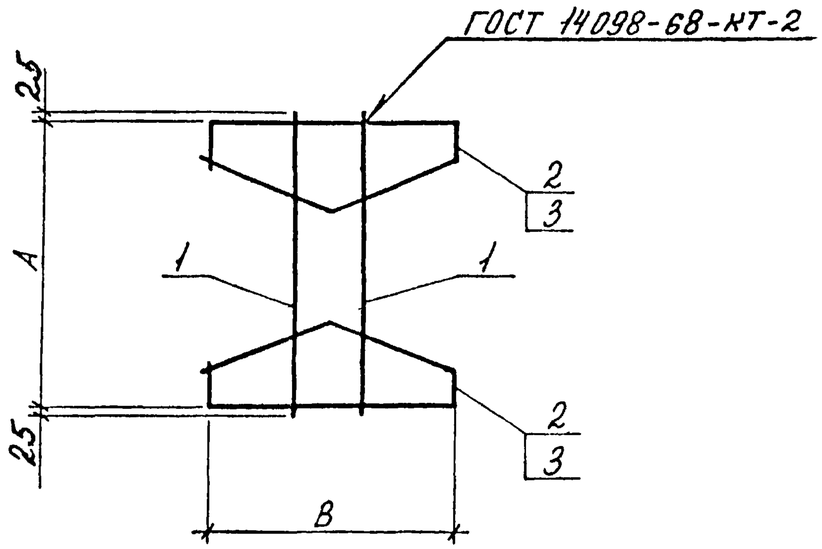

Обозначение	Марка	Масса, кг	Размеры, мм		
			A	B	
0-2214-84-00.00.02.00	С9	2,36	930	820	
-01	С10	3,04	1130	820	
-02	С11	4,04	1330	820	
-03	С12	4,18	1130	920	
-04	С13	3,26	930	820	
-05	С14	3,94	1130	820	
-06	С15	4,94	1330	820	
-07	С16	4,18	1130	920	

поз. 2

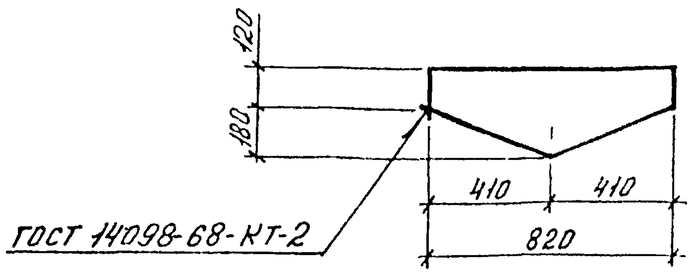

Остальные технические требования по ГОСТ 10922-75

поз. 3

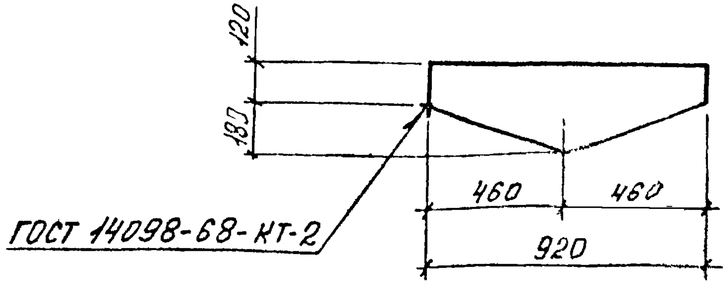

Нач.отд	Козина		26.12.84	0-2214-84-00.00.02 00 СБ			
Н.контр	Козина			Сетка С /С9... С16/ Сборочный чертеж	Стад	Масса	Масштаб
Гл.конст	Одарченко				Р	Сл. табл.	
Рук.гр					Лист	Листов 1	
Разраб	Одарченко				УРАЛЬСКИЙ ПРОМСТРОЙНИИПРОЕКТ		
Провер	Берходянова						
Исполн	Лобова						

Инв. № подл. | Подпись и дата | Взам. инв. №

Копировал

Формат А3

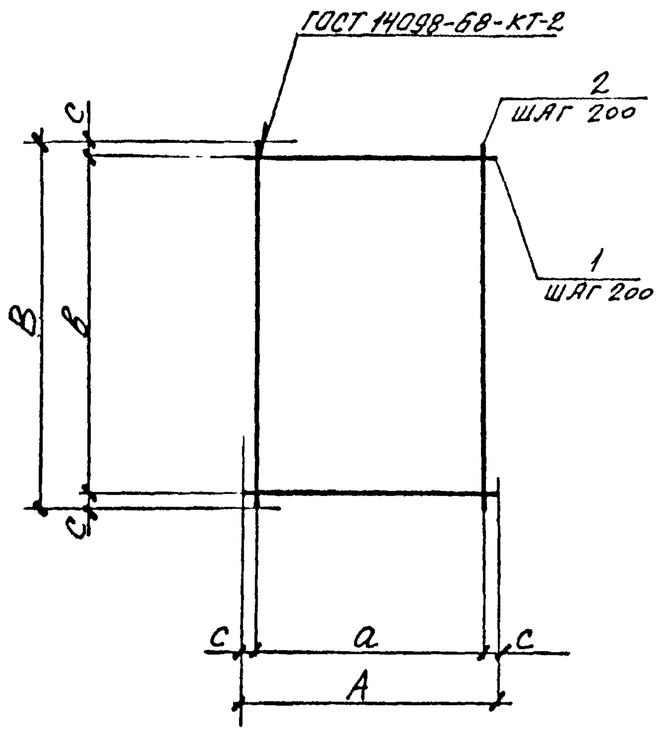

Формат	Зона	Поз.	Обозначение	Наименование	Кол. на испол. 0-221.4-84-00.00.03.00-								Примечание
					–	01							
				Детали									
				А-III-18-ГОСТ 5781-82									
Б4		1	0-221.4-84-00.00.03.01	ℓ = 2650	26								5,3кг
			-01	ℓ = 2950		27							5,9кг
				А-III-28-ГОСТ 5781-82									
Б4		2	-00.00.03.02	ℓ = 5050	14								24,4кг
			-01	ℓ = 5350		15							25,8кг

Остальные технические требования по ГОСТ 10922-75.

Обозначение	Марка	Размеры, мм					Масса, кг
		A	B	a	в	c	
0-221.4-84-00.00.03.00	С 17	2650	5050	2600	5000	25	479,4
-01	С 18	2950	5350	2800	5200	75	546,3

Нач отд	Козина		061284
Н контр	Лобова		
Гл констр	Сдарыченко		
Рук. гр.			
Разраб.	Травкина		
Провер.	Лопатина		
Исполн	Верхошанова		

0-221.4-84-00.00.03.00

Сетка С (С17, С18)

Стад.	Масса	Масштаб
Р	См. табл.	—
Лист	Листов 1	

УРАЛЬСКИЙ ПРОМСТРОЙНИИПРОЕКТ

Инв. № подл. | Подпись и дата | Взамен инв. №

Копировал

Формат А3

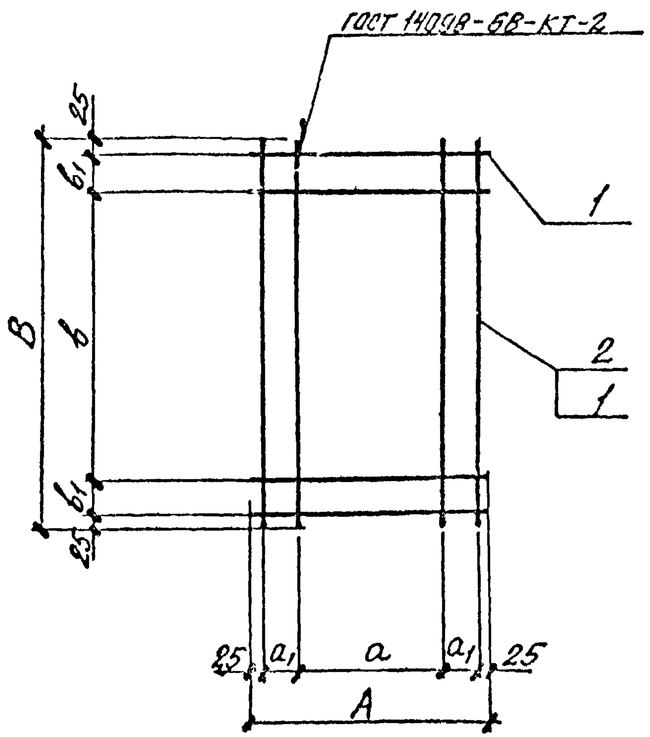

Формат	Зона	Поз.	Обозначение	Наименование	Кол. на исполн. 0-221.4-84-00.00.04.00-								Примечание
					—	01	02	03					
				Детали									
				А-III-8 ГОСТ 5781-82									
Б4		1	0-221.4-84-00.00.04.01	ℓ=980	8	4	4						0,39кг
			-01	ℓ=1380		4		4					0,55кг
Б4		2	-00.00.04.02	ℓ=1980			4	4					0,78кг

Остальные технические требования по ГОСТ 10922-75.

Обозначение	Марка	Размеры, мм						Масса, кг
		А	a_1	а	В	$в_1$	в	
0-221.4-84-00.00.04.00	С20	980	180	570	980	180	570	3,12
-01	С21				1380	230	870	3,76
-02	С22				1980	430	1070	4,68
-03	С23	1380	230	870		230	1470	5,32

Нач. отд.	Козина		26.12.84
Н. контр.	Лобова		
Гл. конст.	Здарченко		
Рук. гр.			
Разраб.	Травкина		
Пров.	Лопатина		
Исполн.	Верхсданова		

0-221.4-84-00.00 04.00

Сетка С (С20... С23)

Стадия	Масса	Масштаб
Р	См. табл.	—
Лист	Листов 1	

УРАЛЬСКИЙ ПРОМСТРОЙНИИПРОЕКТ

Инв. № подл. | Подпись и дата | Взам. инв. №

Копировал

Формат А3

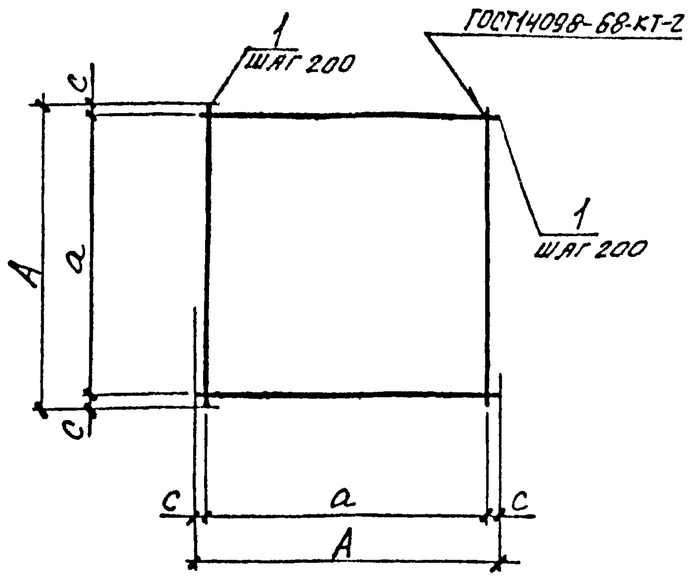

Формат	Зона	Поз	Обозначение	Наименование	Кол. на исполн 0-221.4-84-00.00.05.00-										Примечание
					—	01	02	03	04	05	06				
				Детали											
				А-III-18-ГОСТ 5781-82											
Б4		1	0-221.4-84-00.00.05.01	L=1750	18										3,5кг
			-01	L=2050		22									4,1кг
			-02	L=2350			24								4,7кг
			-03	L=2650					28						5,3кг
				А-III-20-ГОСТ 5781-82											
Б4		1	-04	L=2350				24							5,8кг
			-05	L=2650						28					6,5кг
			-06	L=2950							30				7,3кг

Остальные технические требования по ГОСТ 10922-75

Обозначение	Марка	Размеры, мм A	a	c	Масса, кг
0-221.4-84-00.00.05.00	С25	1750	1600	75	63,0
-01	С26	2050	2000	25	90,2
-02	С27	2350	2200	75	112,8
-03	С28				139,2
-04	С29	2650	2600	25	148,4
-05	С30				182,0
-06	С31	2950	2800	75	219,0

Инв. № подл. | Подпись и дата | Взам. инв. №

Нач. отд.	Козина		26.12.84	0-221.4-84-00.00.05.00
Н. контр.	Лобова			Сетка С (С25... С31)
Гл. констр.	Одарченко			
Рук. гр.				
Разраб.	Травкина			
Провер.	Лопатина			
Исполн.	Верходанова			

Стад.	Масса	Масштаб
Р	См табл	—
Лист	Листов 1	

УРАЛЬСКИЙ ПРОМСТРОЙНИИПРОЕКТ

Копировал

Формат А3

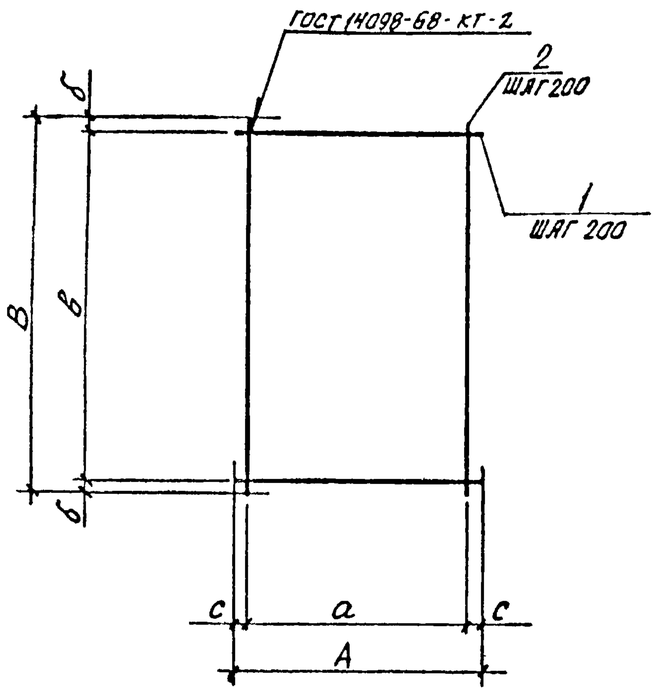

Формат	Зона	Поз.	Обозначение	Наименование	Кол. на исполн. 0-221.4-84-00.00.06.00 —	01	02	03	04	05	06	07	Примечание
				Детали									
				А-III-18 ГОСТ 5781-82									
Б4		1	0-221.4-84-00.00.06.01	ℓ=2950	15					20			4,7кг
			-01	ℓ=2650		17						21	5,3кг
			-02	ℓ=2950			18						5,9кг
			-03	ℓ=1750				17					3,5кг
			-04	ℓ=2050					18				4,1кг
				А-III-20 ГОСТ 5781-82									
Б4		1	-05	ℓ=2350							20		5,8кг
Б4		2	-00.00.06.02	ℓ=2950	12								7,3кг
			-01	ℓ=3250		14							8,0кг
			-02	ℓ=3550			15						8,8кг
				А-III-25 ГОСТ 5781-82									
Б4		2	-03	ℓ=3850						12			14,8кг
			-04	ℓ=4150								14	16,0кг
				А-III-28 ГОСТ 5781-82									
Б4		2	-05	ℓ=3250				9					15,7кг
			-06	ℓ=3550					11				17,1кг
			-07	ℓ=3850							12		18,6кг

Остальные технические требования по ГОСТ 10922-75.

Обозначение	Марка	Размеры, мм А	В	с	а	в	б	Масса, кг
0-221.4-84-00.00.06.00	С32	2350	2950	75	2200	2800	75	158,1
-01	С33	2650	3250	25	2600	3200	25	202,1
-02	С34	2950	3550	75	2800	3400	75	238,2
-03	С35	1750	3250	75	1600	3200	25	200,8
-04	С36	2050	3550	25	2000	3400	75	261,9
-05	С37	2350	3350	75	2200	3800	25	271,6
-06	С38							339,2
-07	С39	2650	4150	25	2600	[illegible]	75	335,3

Инв. № подл. | Подп. и дата | Взам. инв. №

Нач. отд.	Козина		26.12.86
Н. контр.	Лобова		
Гл. констр.	Одарченко		
Рук. гр.			
Разраб.	Трайкина		
Провер.	Лопатина		
Исполн.	Верходанова		

0-221.4-84-00.00.06.00

Сетка С (С32 .. С39)

Стад	Масса	Масштаб
Р	см. табл.	—
Лист	Листов	

УРАЛЬСКИЙ ПРОМСТРОЙНИИПРОЕКТ

Копировал

Формат А3

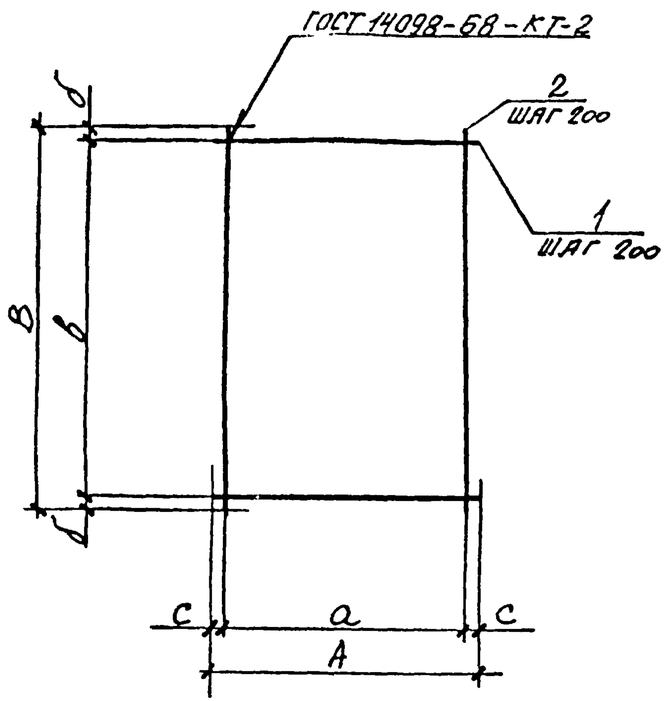

Обозначение	Марка	Размеры, мм A	B	a	в	c	б	Масса, кг
0-221.4-84-00.00.07.00	С40	2650	4150	2600	4000	25	75	416,5
-01	С41	2950	4450	2800	4400	75	25	392,0
-02	С42							490,4
-03	С43	2350	3850	2200	3800	75	25	208,0
-04	С44	2650	4150	2600	4000	25	75	254,1
-05	С45	2950	4450	2800	4400	75	25	300,7
-06	С46	2050		2000		25	25	310,1
-07	С47	2350	4750	2200	4600	75	75	363,6

Формат	Зона	Поз.	Обозначение	Наименование	Кол. на исполн. 0-221.4-84-00.00.07.00 —	01	02	03	04	05	06	07	Примечание
				Детали									
				А-III-16 ГОСТ 5781-82									
64		1	0-221.4-84-00.00.07.01	ℓ= 2050							23		3,2кг
			-01	ℓ= 2350								24	3,7кг
				А-III-18 ГОСТ 5781-82									
			-02	ℓ= 2950		23				23			5,9кг
			-03	ℓ= 2350				20					4,7кг
			-04	ℓ= 2650					21				5,3кг
				А-III-20 ГОСТ 5781-82									
			-05	ℓ= 2650	21								6,5кг
			-06	ℓ= 2950			23						7,3кг
			-07	ℓ= 3850				12					9,5кг
			-08	ℓ= 4150					14				10,2кг
			-09	ℓ= 4450						15			11,0кг
64		2	0-221.4-84-00.00.07.02	А-III-25 ГОСТ 5781-82									
				ℓ= 4450		15							17,1кг
				А-III-28 ГОСТ 5781-82									
			-01	ℓ= 4150	14								20,0кг
			-02	ℓ= 4450			15				11		21,5кг
			-03	ℓ= 4750								12	22,9кг

Остальные технические требования по ГОСТ 10922-75.

Нач. отд.	Казина		26.12.84
Н. контр.	Лобова		
Гл. констр.	Одарченко		
Рук. гр.			
Разраб.	Травкина		
Провер.	Лопатина		
Исполн.	Верходанова		

0-221.4-84-00.00.07.00

Сетка С (С40 ... С47)

Стадия	Масса	Масштаб
Р	см. табл.	—
Лист	Листов 1	

Уральский Промстройниипроект

Инв. № подл. | Подпись и дата | Взам. инв. №

Копировал

Формат А3

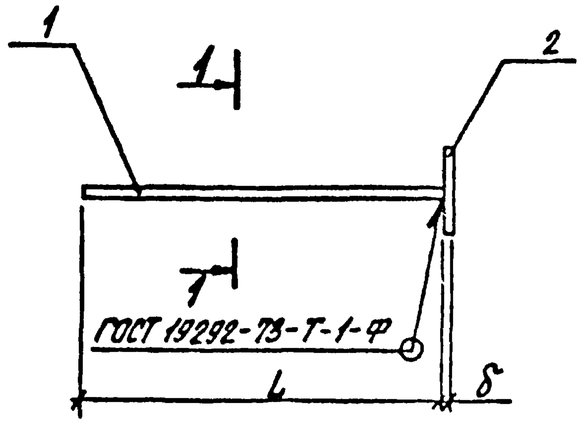

1-1

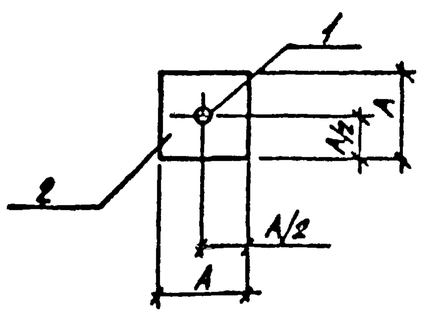

Формат	Зона	Поз.	Обозначение	Наименование	Кол. на испол. 0-224.1-84-00.00.08.00 —	01					Примеч.
				ДЕТАЛИ							
Б4		1	0-224.1-84-00.00.08.01	А-III-28 ГОСТ 5781-82	1						2,27кг
				l=470							
			-01	А-III-36 ГОСТ 5781-82		1					4,8кг
				l=600							
Б4		2	0-224.1-84-00.00.08.02	Полоса Б-2-22×120 ГОСТ 103-76	1						2,48кг
				Вст3кп2 ГОСТ 535-79							
				l=120							
			-01	Полоса Б-2-28×150 ГОСТ 103-76		1					4,95кг
				Вст3кп2 ГОСТ 535-79							
				l=150							

Обозначение	Марка	Размеры, мм L	A	δ	Масса, кг
0-224.1-84-00.00.08.00	МН1	470	120	22	4,75
-01	МН2	600	150	28	9,75

Начотд	Козина	[signature]	26.10.84
Контр	Лобова	[signature]	
Гл.спот.	Одарченко	[signature]	
Рукгр			
Разраб	Травкина	[signature]	
Пров	Травкина	[signature]	
Исполн	Жуковенко	[signature]	

0-224.1-84-00.00.08.00

Изделие закладное МН /МН1, МН2/

Стадия	Масса	Масштаб
Р	см. табл.	1:10

Лист | Листов 1

УРАЛЬСКИЙ ПРОМСТРОЙНИИПРОЕКТ

Инв.№ подл. | Подпись и дата | Взамин.№

Копировал

Формат А3