ТИПОВЫЕ СТРОИТЕЛЬНЫЕ КОНСТРУКЦИИ, ИЗДЕЛИЯ И УЗЛЫ

СЕРИЯ 3.900.1-10

КОНСТРУКЦИИ ЖЕЛЕЗОБЕТОННЫЕ ПРЯМОУГОЛЬНЫХ ЕМКОСТНЫХ СООРУЖЕНИЙ ДЛЯ ВОДОСНАБЖЕНИЯ И КАНАЛИЗАЦИИ

ВЫПУСК 2-5

ПАНЕЛИ СТЕНОВЫЕ БАЛОЧНЫЕ С ОПОРНОЙ ПЯТОЙ СО ШПОНОЧНЫМ СТЫКОМ.

РАБОЧИЕ ЧЕРТЕЖИ

24398-01

ТИПОВЫЕ СТРОИТЕЛЬНЫЕ КОНСТРУКЦИИ, ИЗДЕЛИЯ И УЗЛЫ

СЕРИЯ 3.900.1-10

КОНСТРУКЦИИ ЖЕЛЕЗОБЕТОННЫЕ ПРЯМОУГОЛЬНЫХ ЕМКОСТНЫХ СООРУЖЕНИЙ ДЛЯ ВОДОСНАБЖЕНИЯ И КАНАЛИЗАЦИИ

ВЫПУСК 2-5

ПАНЕЛИ СТЕНОВЫЕ БАЛОЧНЫЕ С ОПОРНОЙ ПЯТОЙ СО ШПОНОЧНЫМ СТЫКОМ.

РАБОЧИЕ ЧЕРТЕЖИ

РАЗРАБОТАНЫ

СОЮЗВОДОКАНАЛНИИПРОЕКТ

ХАРЬКОВСКИЙ ВОДОКАНАЛПРОЕКТ

ГЛ. ИНЖЕНЕР ИНСТИТУТА Г.А. БОНДАРЕНКО

НАЧ. ОТДЕЛА В.Е. ШЕЙКО

ГЛ. ИНЖЕНЕР ПРОЕКТА Т.П. МАЗАЛОВА

ЦНИИПРОМЗДАНИЙ

ЗАМ. ДИРЕКТОРА В.В. ГРАНЕВ

НАЧ. ОТДЕЛА В.Т. ИЛЬИН

ГЛ. ИНЖЕНЕР ПРОЕКТА А.П. ЧЕРНОМАЗ

С УЧАСТИЕМ НИИЖБА

ДИРЕКТОР ИНСТИТУТА Р.Л. СЕРЫХ

И.О. ЗАВ. ЛАБОРАТОРИЕЙ Ф.А. ИССЕРС

СТ. НАУЧН. СОТРУДНИК С.И. ДОКУДОВСКИЙ

УТВЕРЖДЕНЫ

ГЛАВНЫМ УПРАВЛЕНИЕМ ОРГАНИЗАЦИЙ ПРОЕКТИРОВАНИЯ ГОССТРОЯ СССР

ПИСЬМО ОТ 29.03.90 N 5/5-289.

ВВЕДЕНЫ В ДЕЙСТВИЕ 01.10.90

ИНСТИТУТОМ ХАРЬКОВСКИЙ ВОДОКАНАЛПРОЕКТ

ПРИКАЗ ОТ 22.03.90г. №27

Обозначение документа	Наименование	Стр.
3.900.1-10.2-5 — ПЗ	Пояснительная записка	3
— 01.00	Панель стеновая ПСП 24	5...7
— 02.00	Панель стеновая ПСП 30	7...9
— 03.00	Панель стеновая ПСП 36	10
— 04.00	Панель стеновая ПСП 42	14
— 05.00	Панель стеновая ПСП 48	17
— 06.00	Панель стеновая ПСП 54	21
— 07.00	Панель стеновая ПСП 60	24
— 08.00	Панель стеновая ПСП 1.36	27...31
— 09.00	Панель стеновая ПСП 1.48	31...35
— 10.00	Узлы I ... XXI	36
— 11.00	Узлы XXII ... XXXII	44
— РС	Ведомость расхода стали, кг	49

Инв. № подл. | Подпись и дата | Взам. инв. №

Разраб.	Остапченко		
Провер.	Лыгин		
Зав. гр.	Мазалова		
Гл. спец.	Власенко		
Н. контр.	Сокольская		
Нач. отд.	Шейко		

3.900.1-10.2-5

Содержание

Стадия	Лист	Листов
Р	1	

Госстрой СССР
Союзводоканалниипроект
Харьковский
Водоканалпроект

24398-01 3

Копировал Формат А3

1. Общая часть

1.1. Настоящий выпуск содержит рабочие чертежи сборных железобетонных стеновых панелей балочного типа с опорной пятой и шпоночным стыком, предназначенных для применения в прямоугольных емкостных сооружениях. Выпуск разработан взамен выпуска 12, часть 1 серии 3.900-3.

1.2. Марки, присвоенные каждому изделию, состоят из буквенно-цифровых групп, разделенных дефисом (например: ПСП 36-Б2-Ш1, ПСП1.48-Б3-Ш4.).

Первая группа содержит буквы ПСП, что обозначает „панель стеновая с опорной пятой" и цифры.

Первая цифра 1 обозначает, что панель повернута к воде гранью, обращенной к металлической опалубке, при обратной ориентации цифра 1 отсутствует.

Вторые цифры через точку обозначают высоту панели в дециметрах.

Вторая группа включает букву „Б", обозначающую схему работы панели – „балочная" и цифры, обозначающие схему нагрузки.

Третья группа включает букву „Ш", обозначающую тип стыка панелей – „шпоночный", и цифру:

1 – наличие выпусков арматуры пяты для связи с днищем с обеих сторон по схеме нагрузок „вода-вода".

При наличии выпусков арматуры пяты с одной стороны по схеме нагрузок „грунт-вода" или „воздух-вода" цифровой индекс 1 или 2 отсутствует.

3 – шаг опор по верху балки 3,0м;

4 – то же 1,5 или 1,0м.

При шаге опор 6,0м цифровой индекс отсутствует.

1.3. Схемы нагрузок см. выпуск 0-2 данной серии.

1.4. При применении бетонов пониженной проницаемости к соответствующей марке изделия должно быть добавлена обозначение проницаемости – буква „П".

2. Конструкция панелей

2.1. По форме вертикального сечения панели приняты двух типов: прямоугольные – высотой 2,4м и трапецевидные – высотой 3,0... 6,0м, увеличивающиеся по толщине к низу. Ширина панелей всех типоразмеров – 2980мм. Боковые грани панелей имеют пазы для образования омоноличиваемого стыка.

2.2. Для восприятия в сооружении усилий в горизонтальной плоскости в панелях имеются закладные изделия, соединяемые при монтаже приваркой накладок.

Разраб.	Остапченко		3.900.1-10.2-5 – ПЗ
Пров.	Лыгин		
Зав.гр.	Мазалова		
Гл.спец.	Власенко		Пояснительная записка
Н.контр.	Сокольская		
Нач.отд	Шейко		

Стадия	Лист	Листов
Р	1	2

ГОССТРОЙ СССР
СОЮЗВОДОКАНАЛНИИПРОЕКТ
ХАРЬКОВСКИЙ ВОДОКАНАЛПРОЕКТ

Инв. № подл. | Подпись и дата | Взам. инв. №

2.3. Армирование панелей принято сварными сетками:

-для панели основной сеткой на всю высоту панели и дополнительной в нижней зоне;

-для пяты плоскими и гнутыми сетками,

2.4. Для фиксации сеток в проектном положении используются каркасы закладных изделий и специальные фиксирующие каркасы

2.5. В панелях предусмотрены строповочные петли с падающим кольцом. Кольца после обработки поверхности изделия необходимо поднять в вертикальное положение, а выемку заделать.

2.6. Защитный слой бетона до арматуры нижних сеток пяты-30мм, для остальной арматуры -20мм.

2.7. Чертежи арматурных изделий приведены в выпуске 2-6 данной серии.

2.8. В сооружениях хозяйственно- питьевого водоснабжения для достижения гладкой поверхности при изготовлении изделий в заводских условиях производится обработка этих поверхностей валковыми и дисковыми машинами.

2.9. Торцевые поверхности пяты со стороны грани, обращенной внутрь емкости, не подвергаются обработке, поверхности должны быть шероховатыми.

Условные обозначения

В групповых чертежах при необходимости установления границы изображения, общего для ряда исполнений, на не имеющего точной привязки к какой-либо общей части изображения, применено изображение согласно рис.1

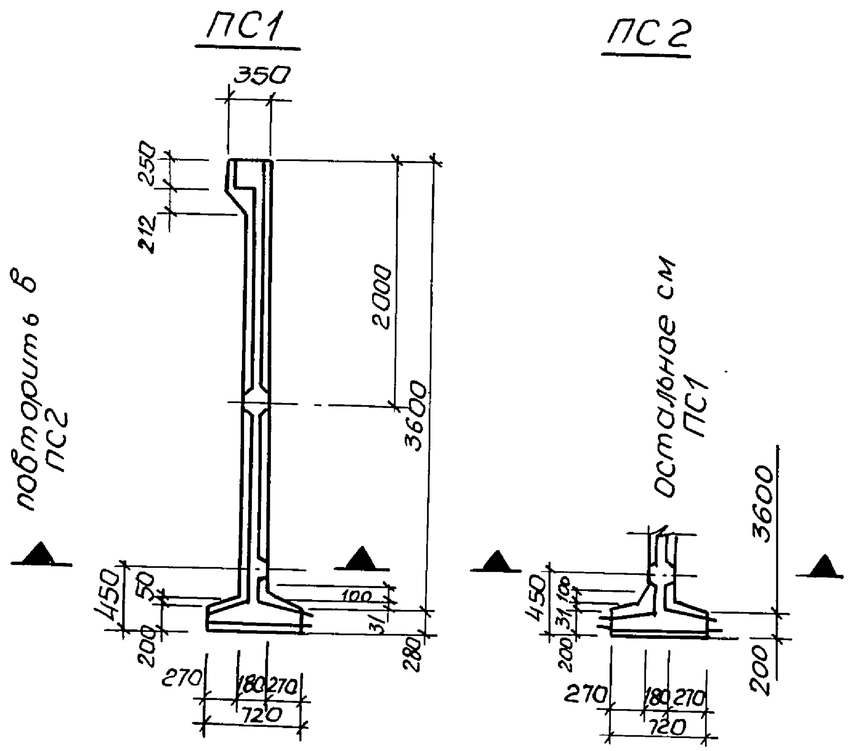

Рис.1

Инв.№подл.	Подпись и дата	Взам.инв.№

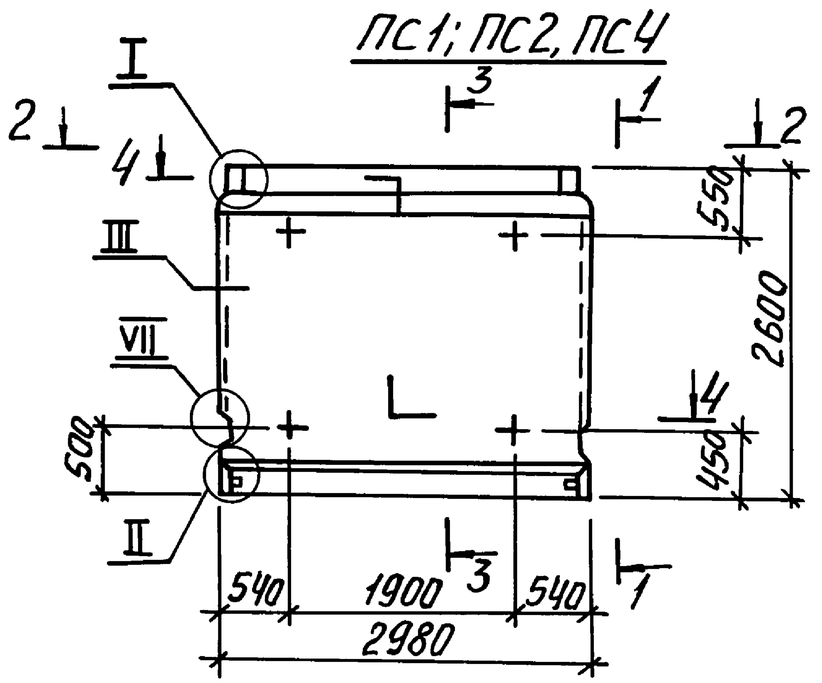

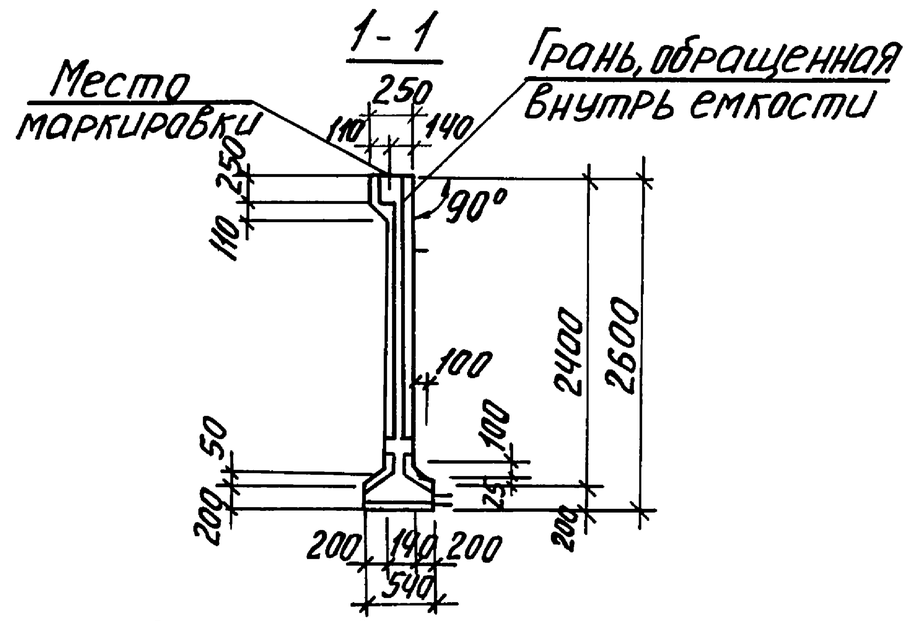

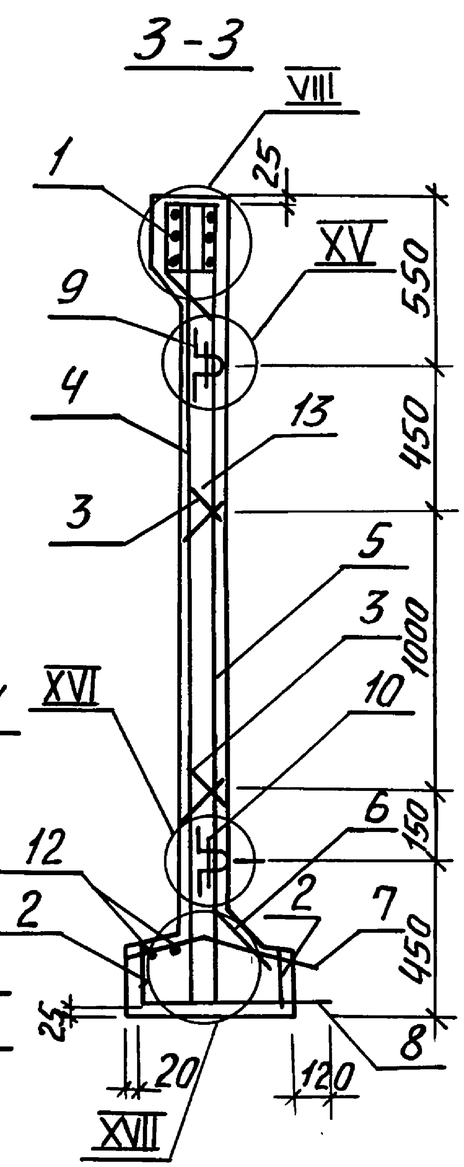

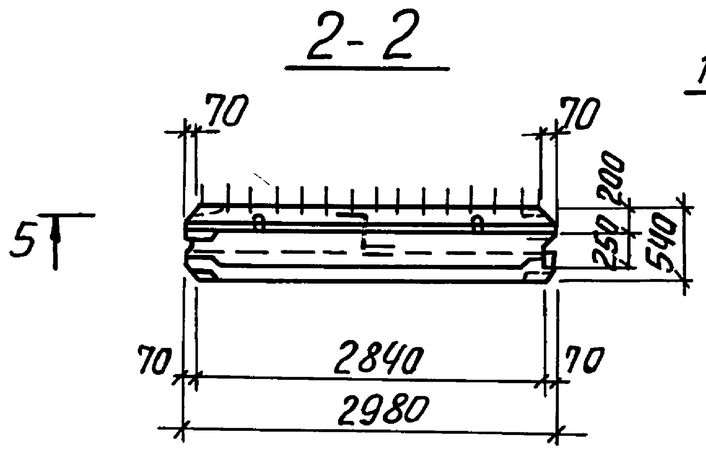

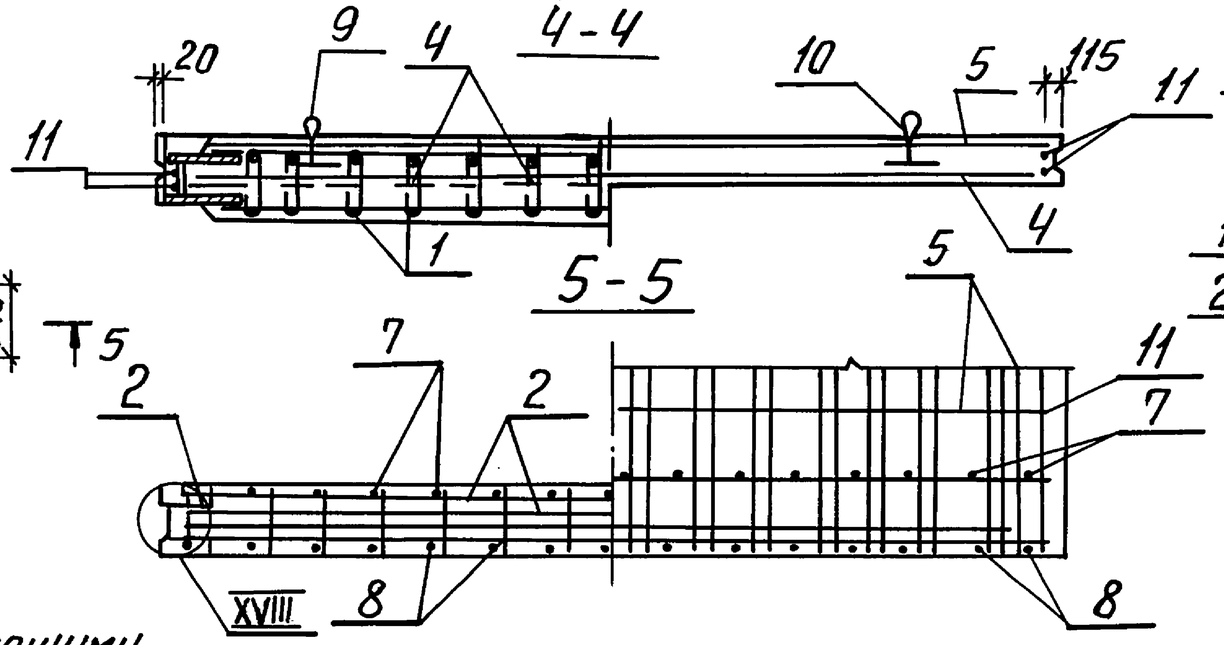

1. Сетки поз. 4.5 установить анкерующими стержнями к нижнему торцу панели.
2. Каркасы (КР) и закладные детали (МН) привязать к сеткам.
3. При установке строповочных петель допускается перерезать поперечный стержень сетки.
4. Спецификацию см. лист 3.

Разраб.	Лыгин		3.900.1-10.2-5-01.00
Пров.	Подзалкова		
Зав. гр.	Мазалова		Панель стеновая ПСП24
Гл. спец.	Власенко		
Н. контр.	Сокольская		
Нач. отд.	Шейко		

Стадия	Лист	Листов
Р	1	3

Госстрой СССР Союзводоканалпроект Харьковский Водоканалпроект

Инв. № подл. | Подп. и дата | Взам. инв.

24398-01 6

Формат А3

ПС3

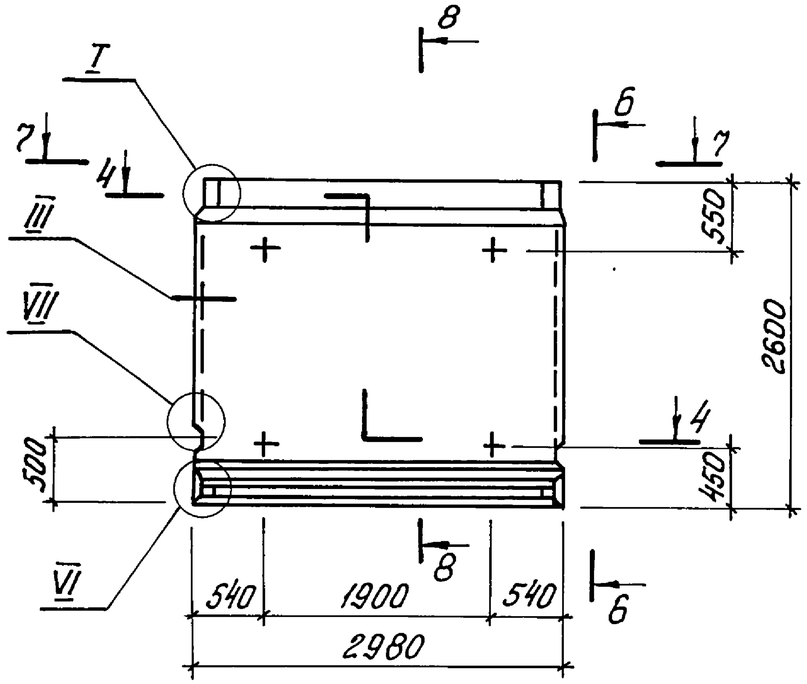

6-6

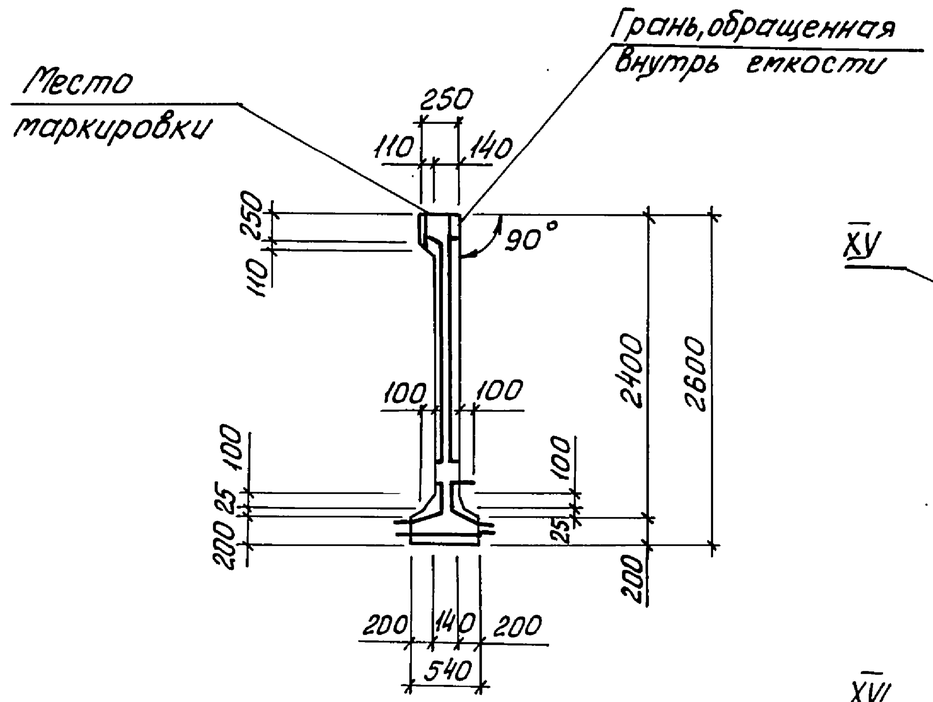

8-8

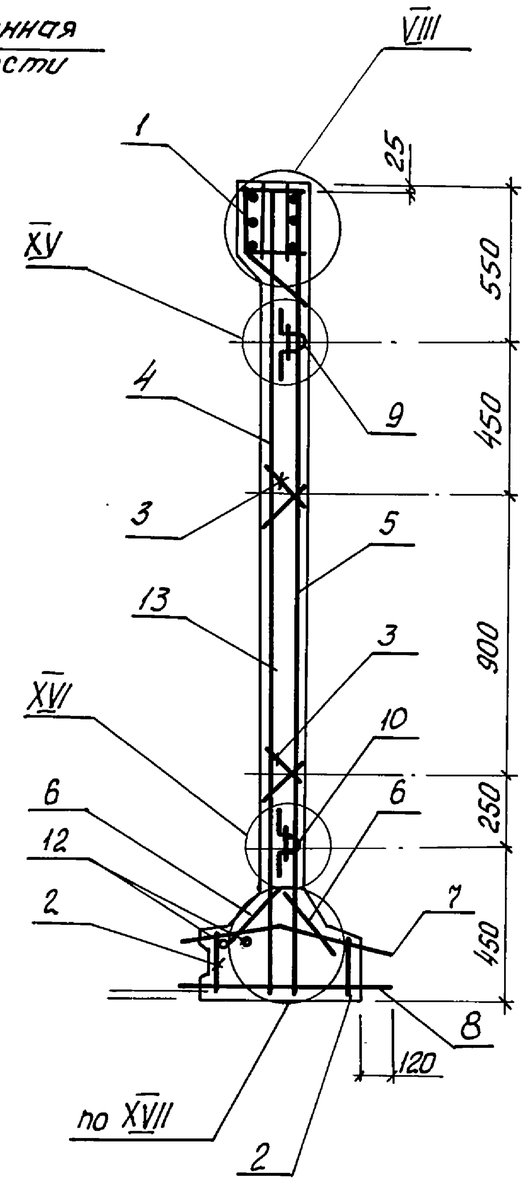

7-7

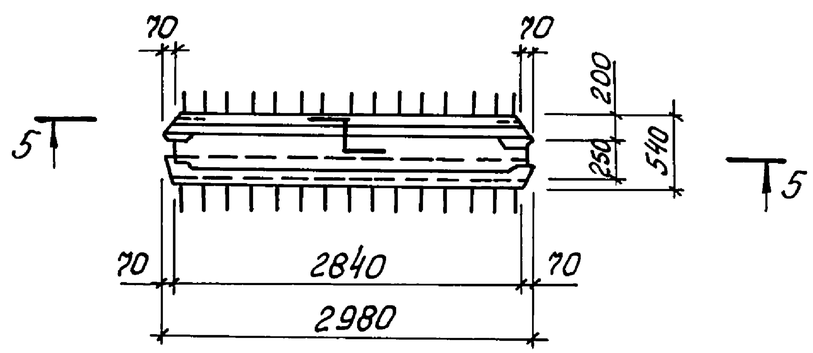

Узлы см. докум. 10.00

Инв. № подл.	Подпись и дата	Взам. инв. №

3.900.1-10.2-5 -01.00

Лист 2

24398-01 7

Копиров. Формат А3

Поз.	Наименование	Кол. на панель ПС 1	2	3	4			Обозначение документа
1	Изделие закладное МН1	1						3.900.1-10.2-601.00
	МН2		1	1	1			
2	МН37	2	2	2	2			-03.00
3	Каркас Кр1	4	4	4	4			-00.01
4	Сетка С1	1						-00.06
	С3		1	1				
	С91				1			-00.17
5	С2	1	1					-00.07
	С4			1	1			
6	С90	1	1	2	1			-00.12
7	С101	1	1		1			-00.13
	С111			1				-00.14
8	С121	1	1					-00.15
	С141			1				-00.16
	С151				1			-00.18
9	Изделие закладное МН23	2	2	2	2			-00.21
10	МН30	2	2	2	2			
11	Ф8АIII; ℓ=2550; 1,0кг	4	4	4	4			без черт.
12	Ф6АI; ℓ=2850; 0,63кг	2	2	2	2			без черт.
13	Бетон класса В15, W6, м³	1,42	1,42	1,43	1,42			
	Масса панели, т	3.6	3.6	3.6	3.6			
		ПСП24-61-Ш	ПСП24-62-Ш	ПСП24-62-Ш1	ПСП24-65-Ш			

1. Технические условия см. 3.900.1-10.2-10
2. Арматура: классов А-I и А-III по ГОСТ 5781-82*

Инв. N подл. | Подпись и дата | Взам. инв. N

3.900.1-10.2-5-01.00 Лист 3

Формат А4

Поз.	Наименование	Кол. на панель ПС 1	2	3	4			Обозначение документа
1	Изделие закладное МН3	1						3.900.1-10.2-6-01.00
	МН4		1	1	1			
2	МН38	2	2	2	2			-03.00
3	Каркас Кр1а	6	6	6	6			-00.01
4	Сетка С5	1						-00.06
	С7		1					
	С9			1				
	С93				1			-00.17
5	С6	1	1					-00.07
	С8			1	1			
6	С30	1	1	2	1			-00.12
7	С51			1	1			-00.08
8	С52			1				-00.09
9	С102	1	1		1			-00.13
	С112			1				-00.14
10	С122	1	1					-00.15
	С142			1				-00.16
	С152				1			-00.18
11	Изделие закладное МН24	2	2	2	2			-00.21
12	МН31	2	2	2	2			
13	Ф8АIII, ℓ=3150; 1,25кг	4	4	4	4			без. черт.
14	Ф6АI ℓ=2800; 0,62кг	2	2	2	2			без черт.
15	Бетон класса В15; W6, м³	2,01	2,01	2,02	2,01			
	Масса панели, т	5,03	5,03	5,03	5,03			
		ПСП30-61-Ш	ПСП30-62-Ш	ПСП30-62-Ш1	ПСП30-65-Ш			

1. Технические условия: см 3.900.1-10.2-10
2. Арматура: классов А-I и А-III по ГОСТ 5781-82*

Инв. N подл. | Подпись и дата | Взам. инв. N

3.900.1-10.2-5-02.00 Лист 3

Формат А4

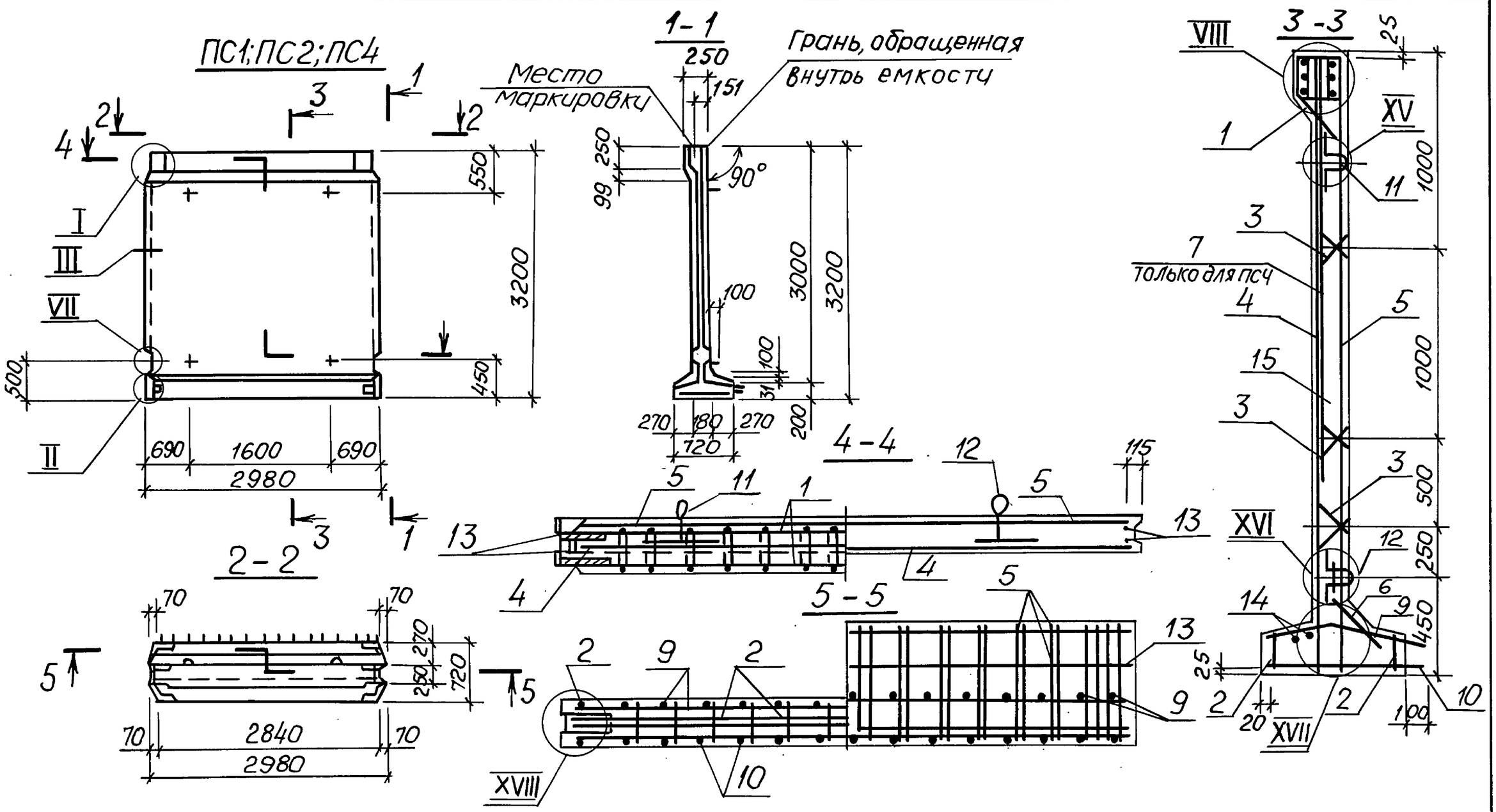

1. Сетки поз. 4; 5 установить анкерующими стержнями к нижнему торцу панели.
2. Каркасы (КР) и закладные изделия (МН) привязать к сеткам.
3. При установке строповочных петель допускается перерезать поперечный стержень сетки.
4. Спецификацию см. стр 7.
5. Узлы см. докум. 10.00.

Разраб.	Лыгин		3.900.1-10.2-5-02.00
Провер.	Подзолков		
Зав. гр.	Мязалова		Панель стеновая ПСП30
Гл. спец.	Власенко		
Нач. отд.	Шейко		

Стадия	Лист	Листов
Р	1	3

ГОССТРОЙ СССР СОЮЗВОДОКАНАЛНИИПРОЕКТ Харьковский Водоканалпроект

24398-01 9

копир. Майстренко

формат А3

Инв. № подл. | Подпись и дата | Взам. инв. №

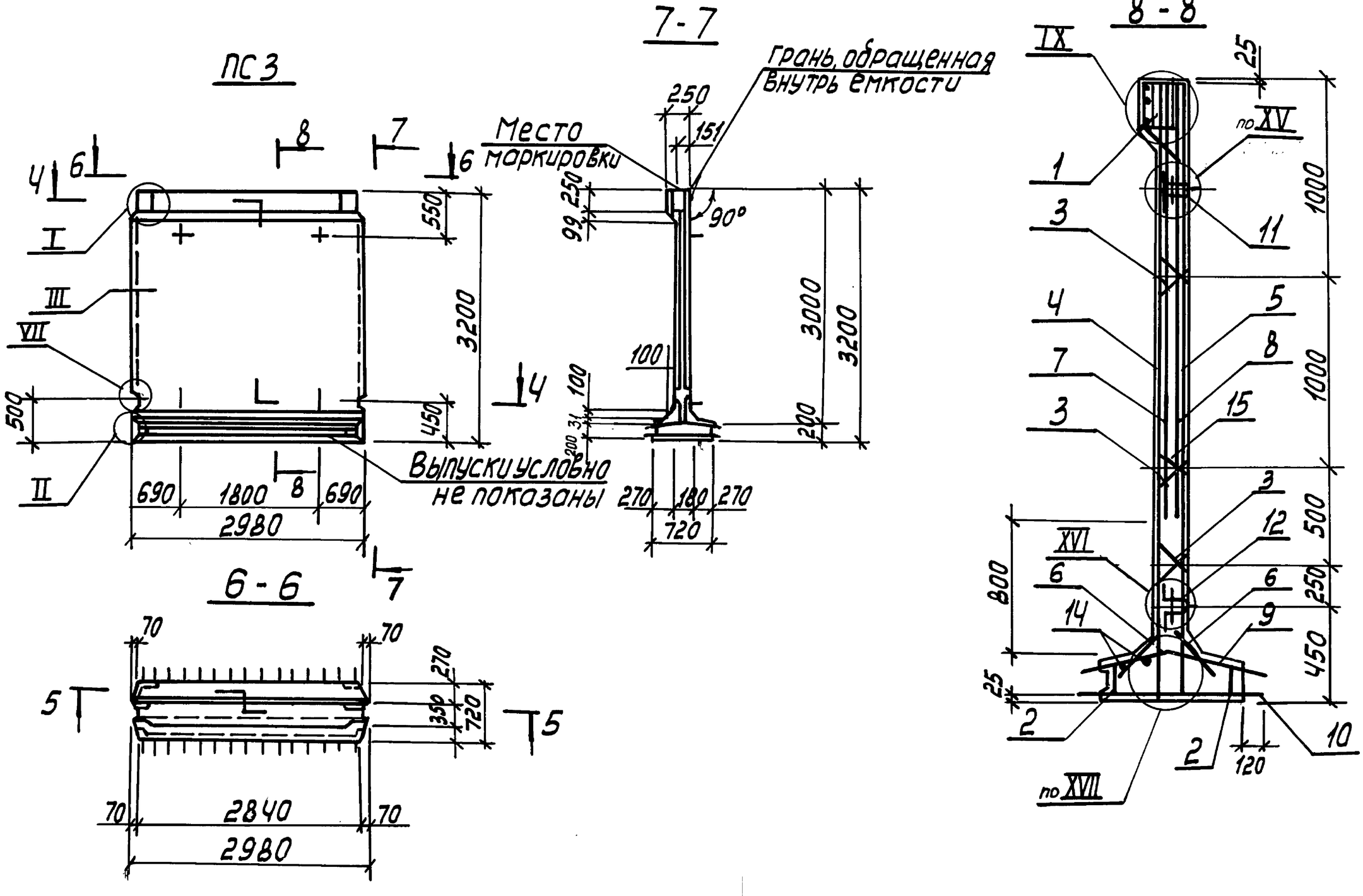

3.900.1-10.2-5-02.00	Лист 2

24398-01 10

Формат А3

Инв.№подл. | Подпись и дата | Взам.инв.№

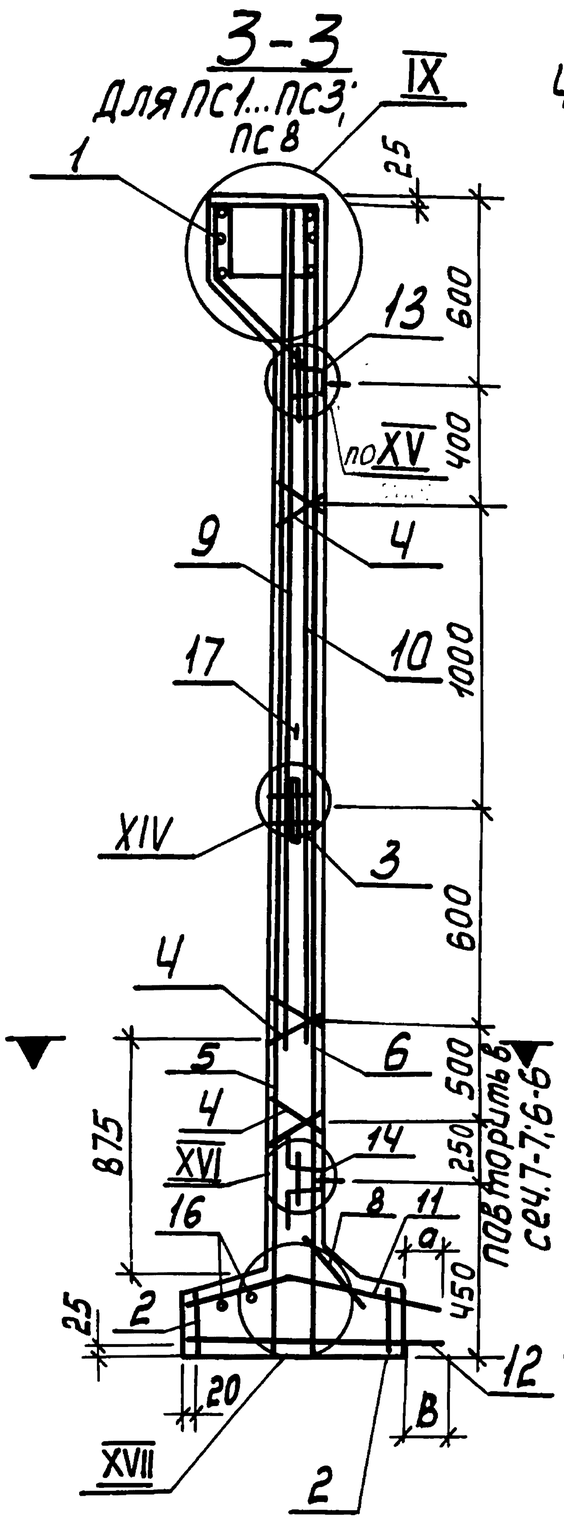

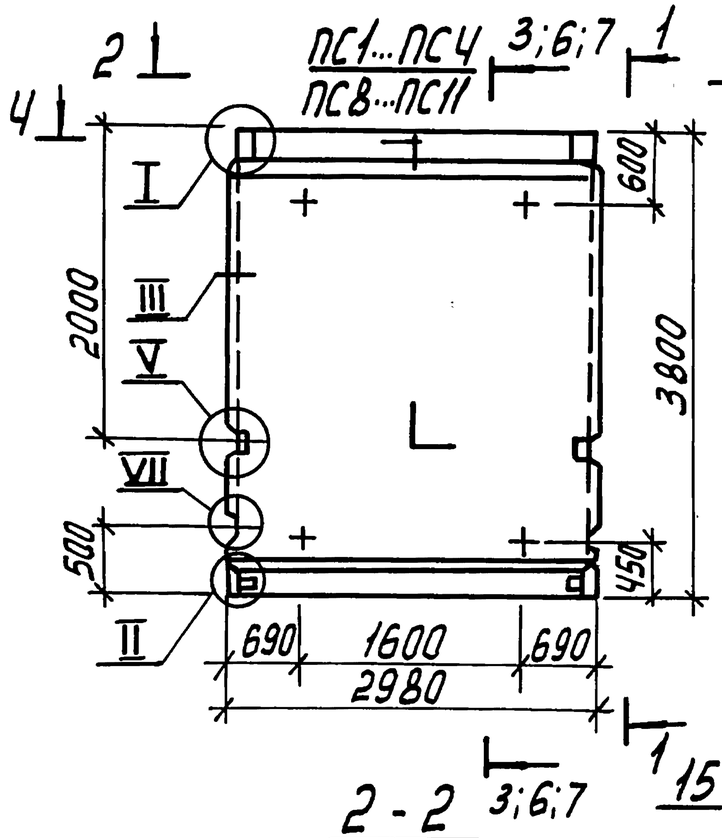

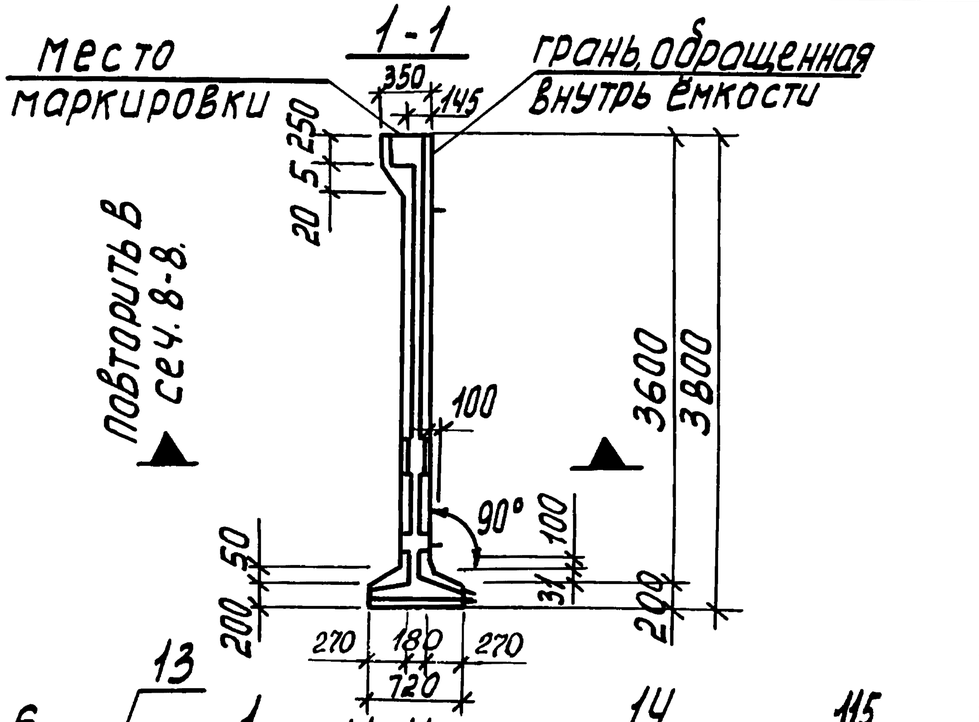

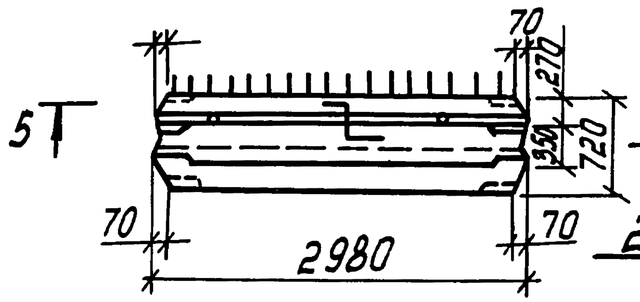

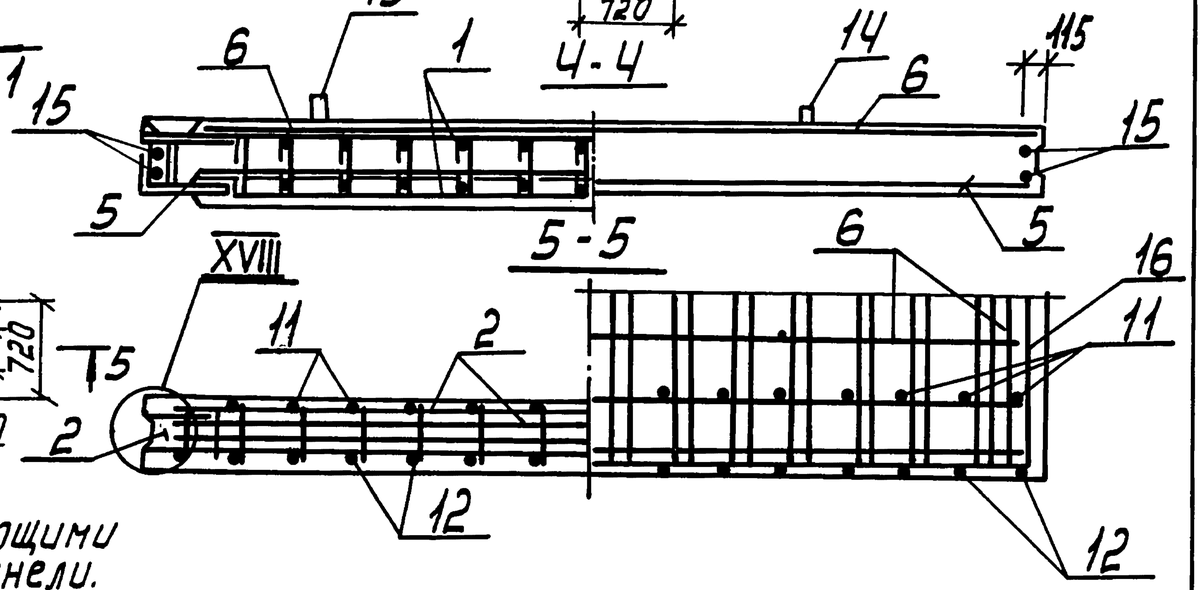

1. Сетки поз. 6; 5 установить анкерующими стержнями к нижнему торцу панели.
2. Каркасы (КР) и закладные изделия (МН) привязать к сеткам.
3. При установке строповочных петель допускается перерезать попереч-ный стержень сетки.
4. Спецификацию см. лист 4.
5. Узлы см. докум. 10.00.

Разраб.	Лыгин		
Провер.	Подзолков		
Зав.гр.	Мазалова		
Гл.спец.	Власенко		
Н.контр.	Сокальская		
Нач.отд.	Шейко		

3.900.1-10.2-5-03.00

Панель стеновая ПСП36

Стадия	Лист	Листов
Р	1	3

Госстрой СССР Союзводоканалниипроект Харьковский Водоканалпроект

24398-01 11

Инв.№подл. | Подпись и дата | Взам.инв.№

формат А3

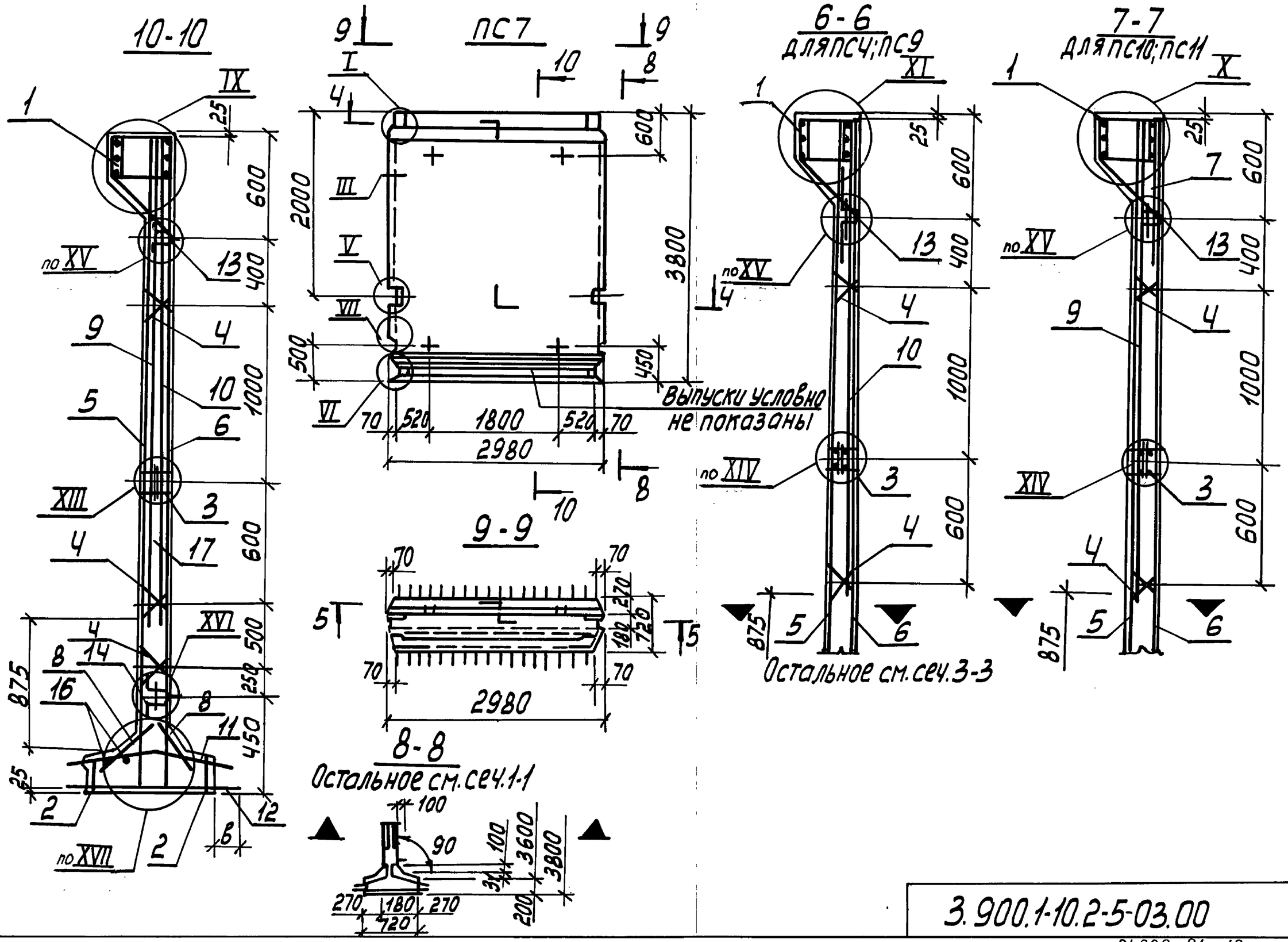

Инв.№ подл.	Подпись и дата	Взам.инв.№	

3.900.1-10.2-5-03.00

Лист 2

24398-01 12

Формат А3

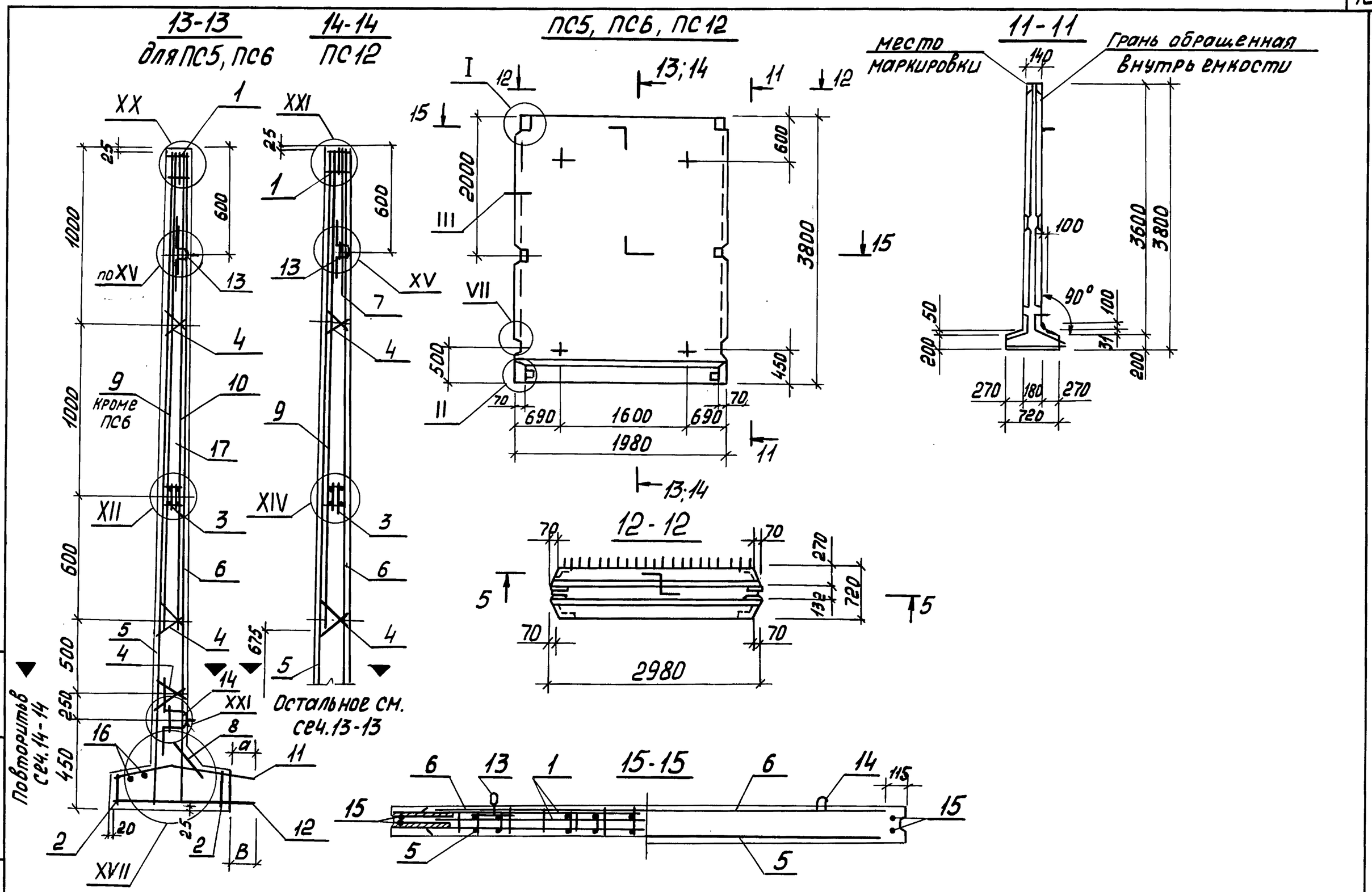

3.900.1-10.2-5-03.00	Лист 3

24398-01 13

Формат А3

Инв.N подл. | Подпись и дата | Взам. инв.N

Инв. N подл.	Подпись и дата	Взам. инв. N

Поз.	Наименование	Кол. на панель ПС 1	2	3	4	5	6	7	8	9	10	11	12			Обозначение документа
1	Изделие закладное МН5	1														3.900.1-10.2-6-01.00
	МН6		1					1			1					
	МН7			1												
	МН8				1											
	МН46								1			1				
	МН47									1						
	МН51					1	1						1			-04.00
2	МН39	2	2	2	2	2	2	2	2	2	2	2	2			-03.00
3	МН15	1	1	1	1	1	1	1	1	1	1	1	1			-02.00
4	Каркас КР1а	6	6	6	6	6	6	6	6	6	6	6	6			-00.01
5	Сетка С11	1														-00.06
	С13		1													
	С15			1		1			1							
	С17				1		1			1						
	С19							1								
	С81										1	1	1			-00.10
6	С10	1	1													-00.07
	С12			1	1	1	1		1	1						
	С14							1			1	1	1			
7	С82										1	1	1			-00.11
8	С88	1	1	1	1	1	1	2	1	1	1	1	1			-00.12
9	С53	1	1					1			1	1	1			-00.08
	С55			1		1			1							
10	С54	1														-00.09
	С56		1	1		1		1	1							
	С58				1		1			1						
11	С103	1	1	1	1	1	1		1	1						-00.13
	С105										1	1	1			
	С113							1								-00.14
12	С123	1	1													-00.15
	С124										1	1	1			
	С125			1		1			1							
	С126				1		1			1						
	С143							1								-00.16
13	Изделие закладное МН25	2	2	2	2	2	2	2	2	2	2	2	2			-00.21
14	МН32	2	2	2	2	2	2	2	2	2	2	2	2			
15	ф10AIII, ℓ=3750; 2,3кг	4	4	4	4	4	4	4	4	4	4	4	4			без черт.
16	ф8 AI, ℓ=2800; 1,1кг	2	2	2	2	2	2	2	2	2	2	2	2			без черт.
	Размер в мм, а	120	120	140	160	140	160	120	140	160	140	140	140			
	в	120	120	120	120	120	120	120	120	120	140	140	140			
17	Бетон класса В15, W6, м³	2,39	2,39	2,39	2,39	2,17	2,17	2,4	2,39	2,39	2,39	2,39	2,17			
	Масса панели, т	6,0	6,0	6,0	6,0	5,4	5,4	6,0	6,0	6,0	6,0	6,0	5,4			
		ПСП36-Б1-Ш	ПСП36-Б2-Ш	ПСП36-Б3-Ш	ПСП36-Б4-Ш	ПСП36-Б3-Ш4	ПСП36-Б4-Ш4	ПСП36-Б2-Ш1	ПСП36-Б3-Ш3	ПСП36-Б4-Ш3	ПСП36-Б5-Ш	ПСП36-Б5-Ш3	ПСП36-Б5-Ш4			

1. Технические условия см. 3.900.1-10.2-10.
2. Арматура: классов AI и AIII по ГОСТ 5781-82*

24398-01 14

3.900.1-10.2-5-03.00

Лист 4

Формат А3

13

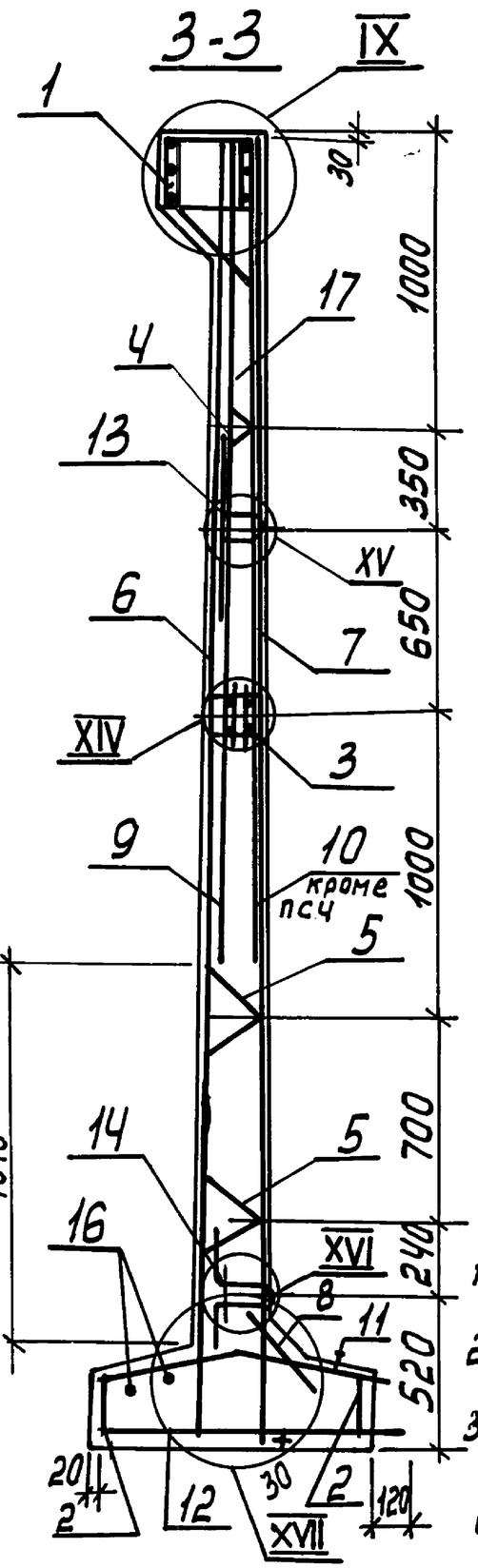

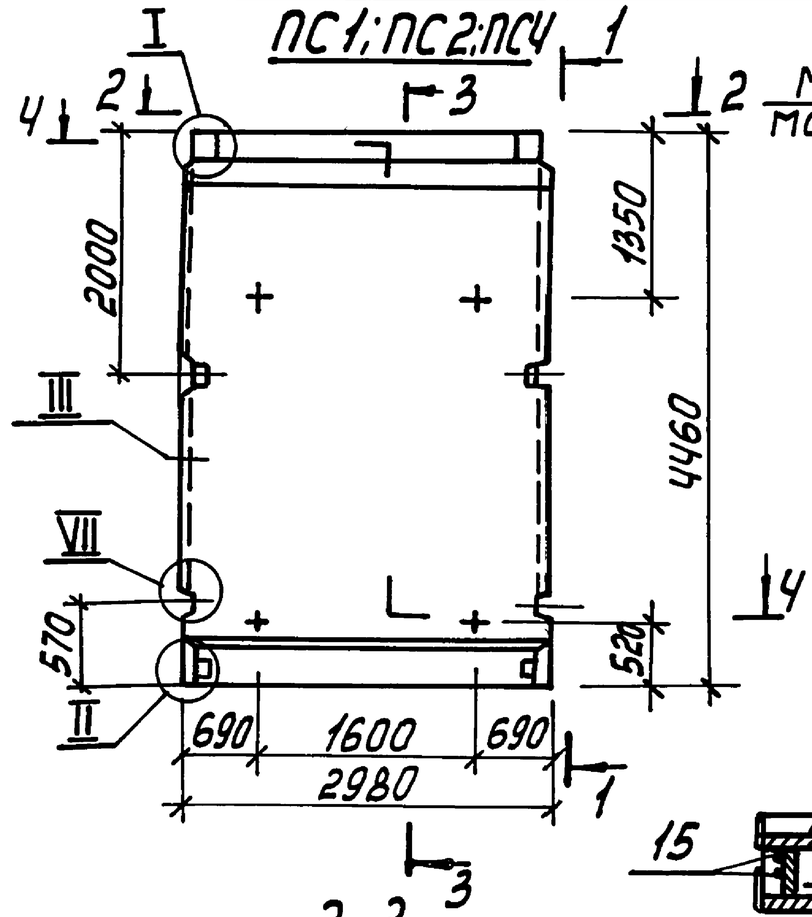

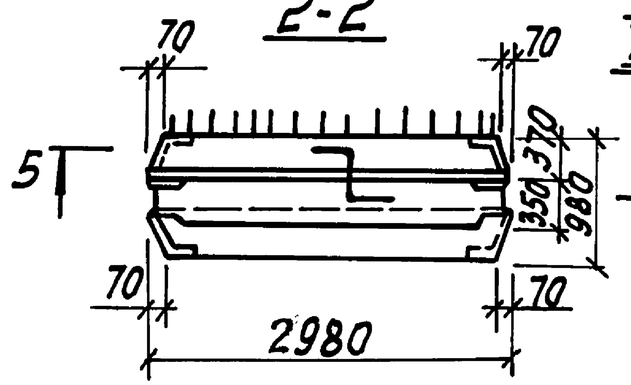

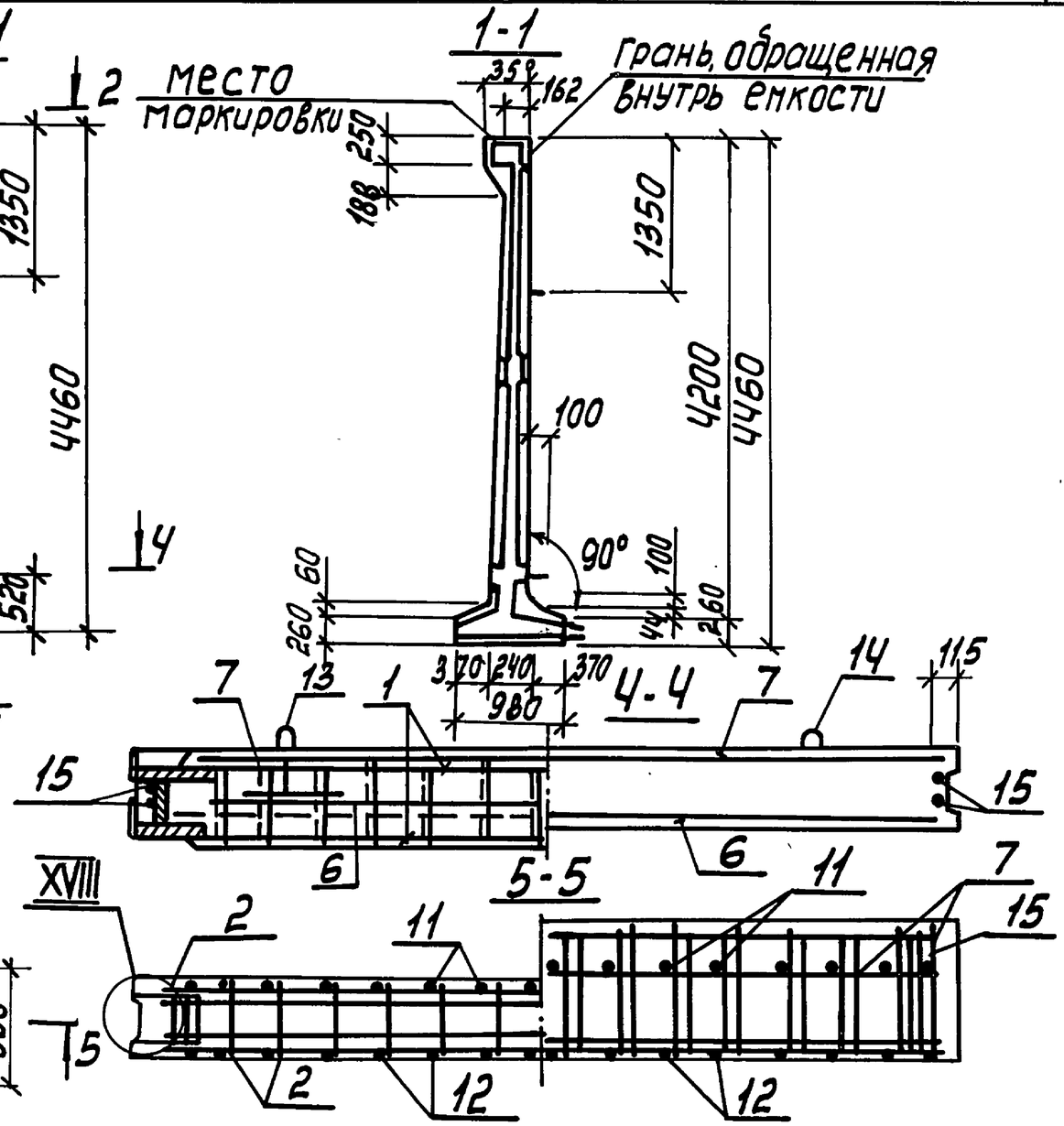

1. Сетки поз.3; 7 установить анкерующими стержнями к нижнему торцу панели.
2. Каркасы (Кр) и закладные изделия (МН) привязать к сеткам.
3. При установке строповочных петель допускается перерезать поперечный стержень сетки.
4. Спецификацию см. лист 3.
5. Узлы см. докум. 10.00.

Разраб	Лыгин		
Провер	Подзолков		
Зав. гр.	Мазалова		
Гл. спец	Власенко		
Н. контр	Сокольская		
Нач. отд	Шейко		

3.900.1-10.2-5-04.00

Панель стеновая ПСП42

Стадия	Лист	Листов
Р	1	3

Госстрой СССР Союзводоканалниипроект Харьковский водоканалпроект.

Инв. № подл. | Подпись и дата | Взам. инв. №

24398-01 15

Формат А3

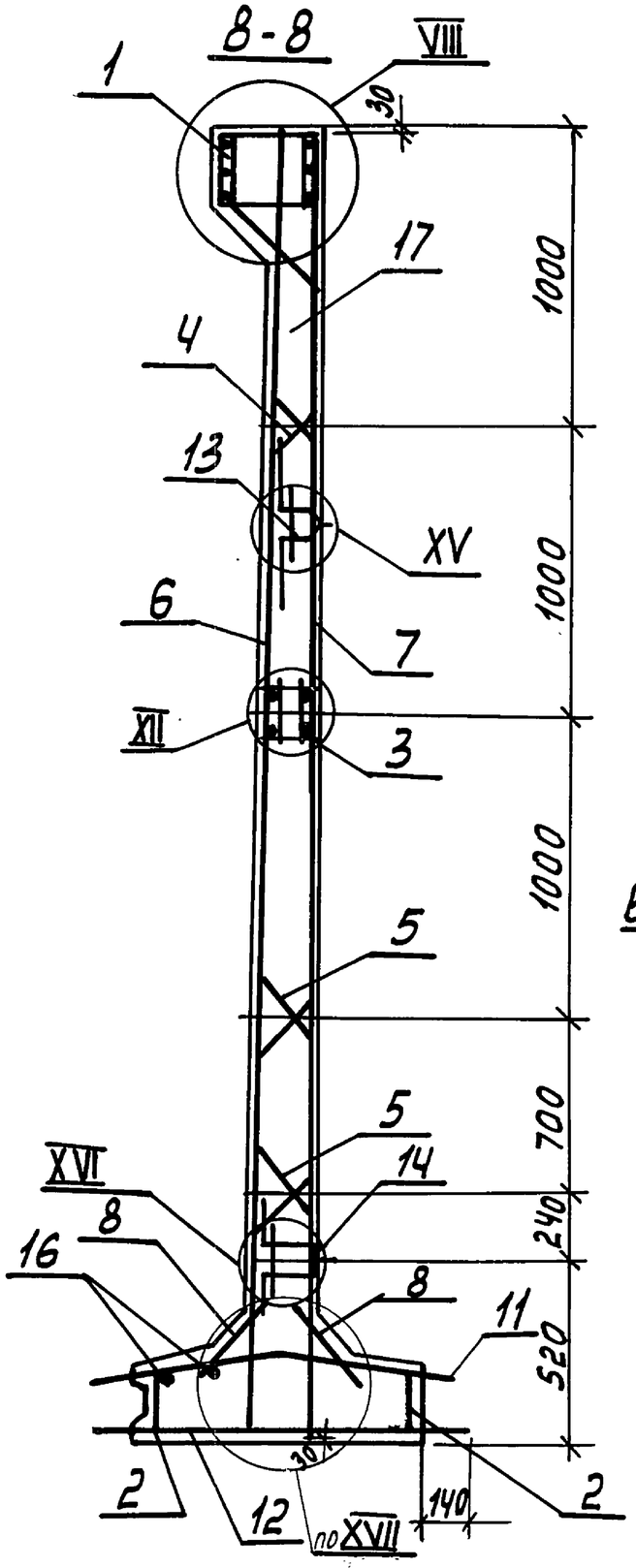

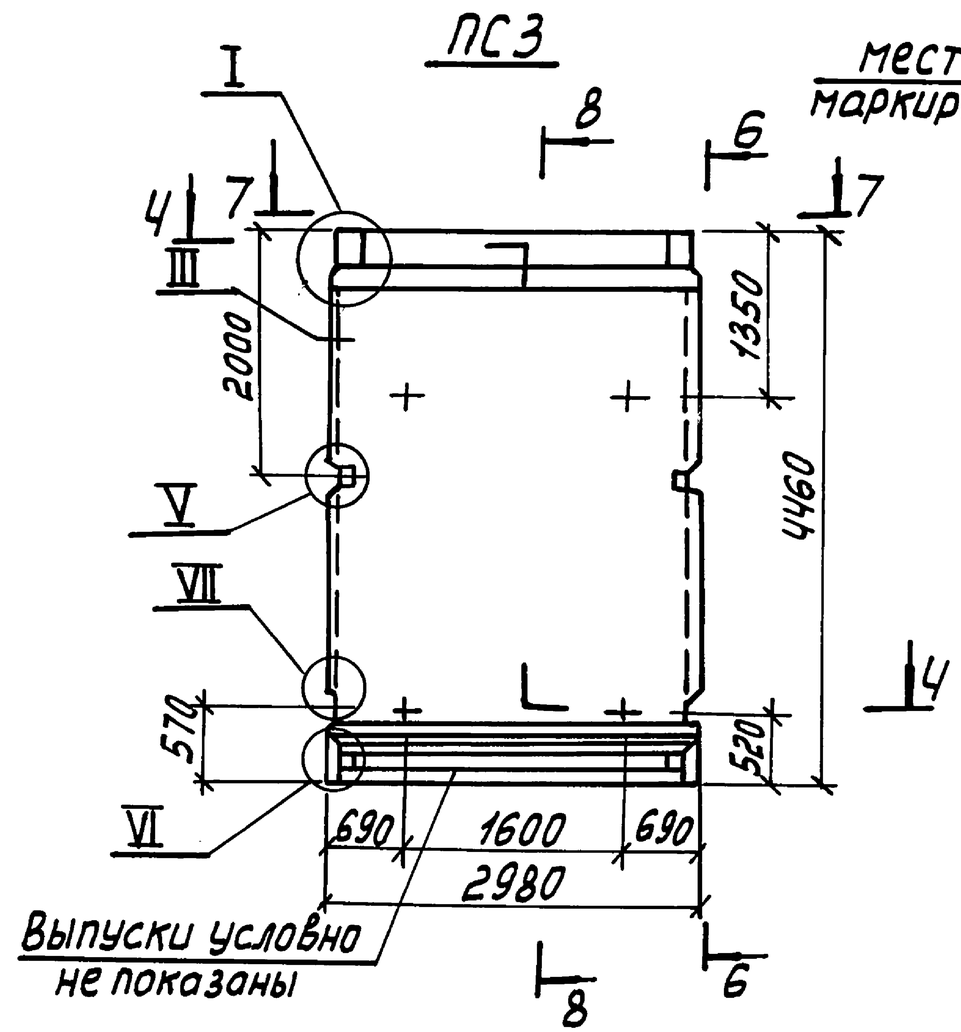

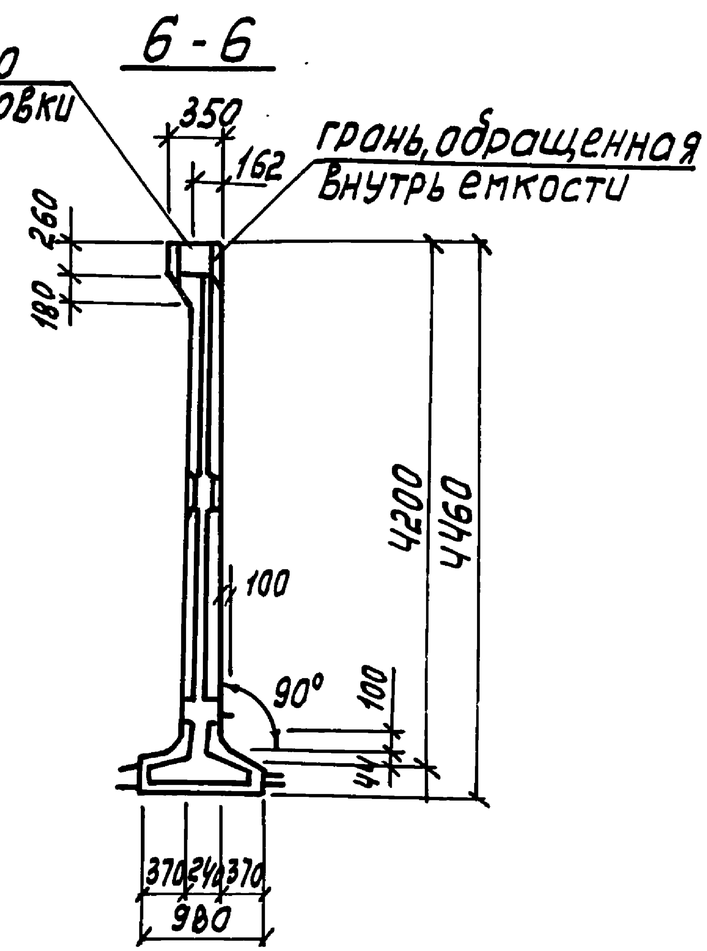

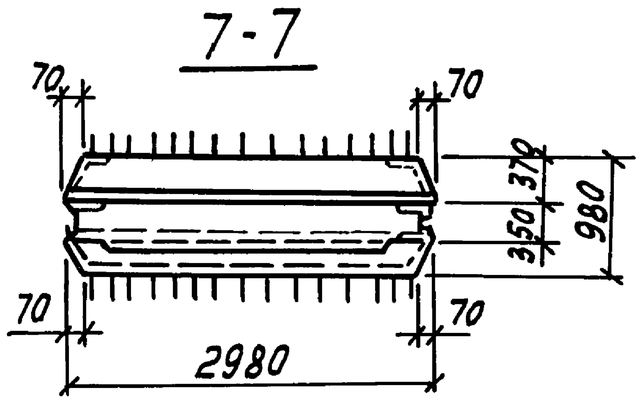

Спецификацию см. лист 3

Инв.N подл.	Подпись и дата	Взам.инв.N

3.900.1-10.2-5-04.00

Лист 2

24398-01 16

Формат А3

Инв.№ подл.	Подпись и дата	Взам. инв.№

Поз	Наименование	Кол. на панель ПС 1	2	3	4											Обозначение документа
1	Изделие закладное МН9	1														3.900.1-10.2-6-01.00
	МН10		1	1	1											
2	МН40	2	2	2	2											-03.00
3	МН16	1	1	1	1											-02.00
4	Каркас Кр1а	2	2	2	2											-00.01
5	Кр2	4	4	4	4											
6	Сетка С21	1														-00.06
	С23		1													
	С25			1												
	С95				1											-00.17
7	С16	1														-00.07
	С18		1													
	С20			1												
	С36				1											
8	С88	1	1	2	1											-00.12
9	С57	1	1													-00.08
	С73				1											
10	С62	1	1													-00.09
11	С104	1	1													-00.13
	С114			1												-00.14
	С161				1											-00.19
12	С127	1														-00.15
	С128		1													
	С144			1												-00.16
	С153				1											-00.18
3	Изделие закладное МН26	2	2	2	2											-00.21
	МН33	2	2	2	2											
15	Ф10АIII, ℓ=4400; 2,7кг	4	4	4	4											без черт.
16	Ф10АIII, ℓ=2850; 1,75кг	2	2	2	2											без черт.
17	Бетон класса В15, W6; $м^3$	3,45	3,45	3,46	3,45											
	Масса панели, Т	8,6	8,6	8,6	8,6											
		ПСП42-Б1-Ш	ПСП42-Б2-Ш	ПСП42-Б2-Ш1	ПСП42-Б5-Ш											

1. Технические условия см. 3.900.1-10.2-10
2. Арматура: классов А-I и А-III по ГОСТ 5781-82*

24398-01 17

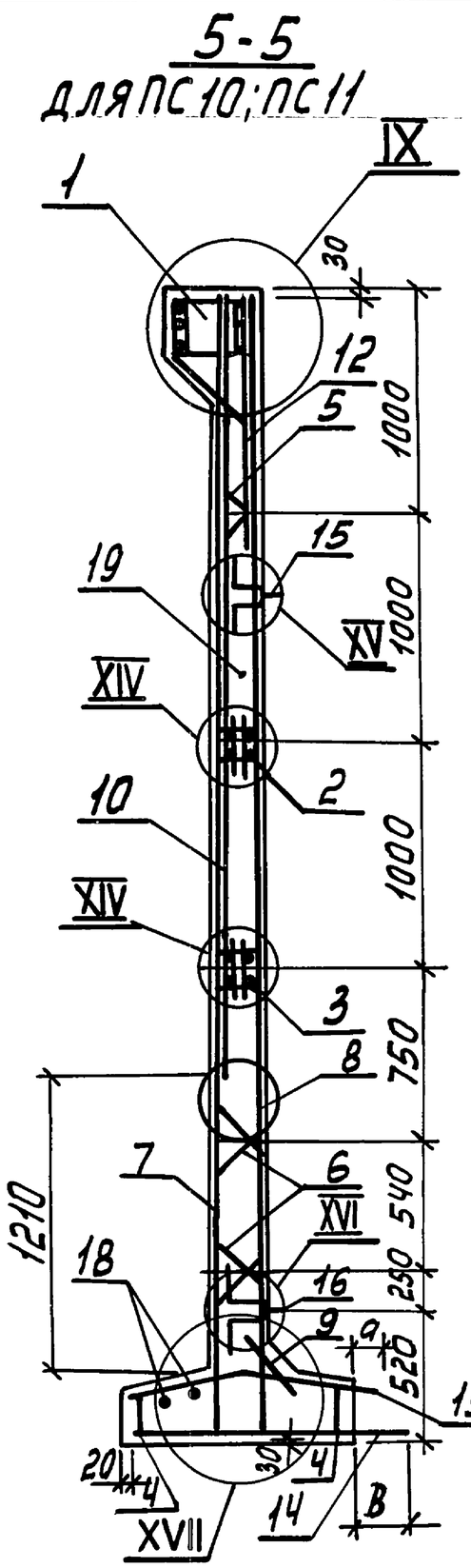

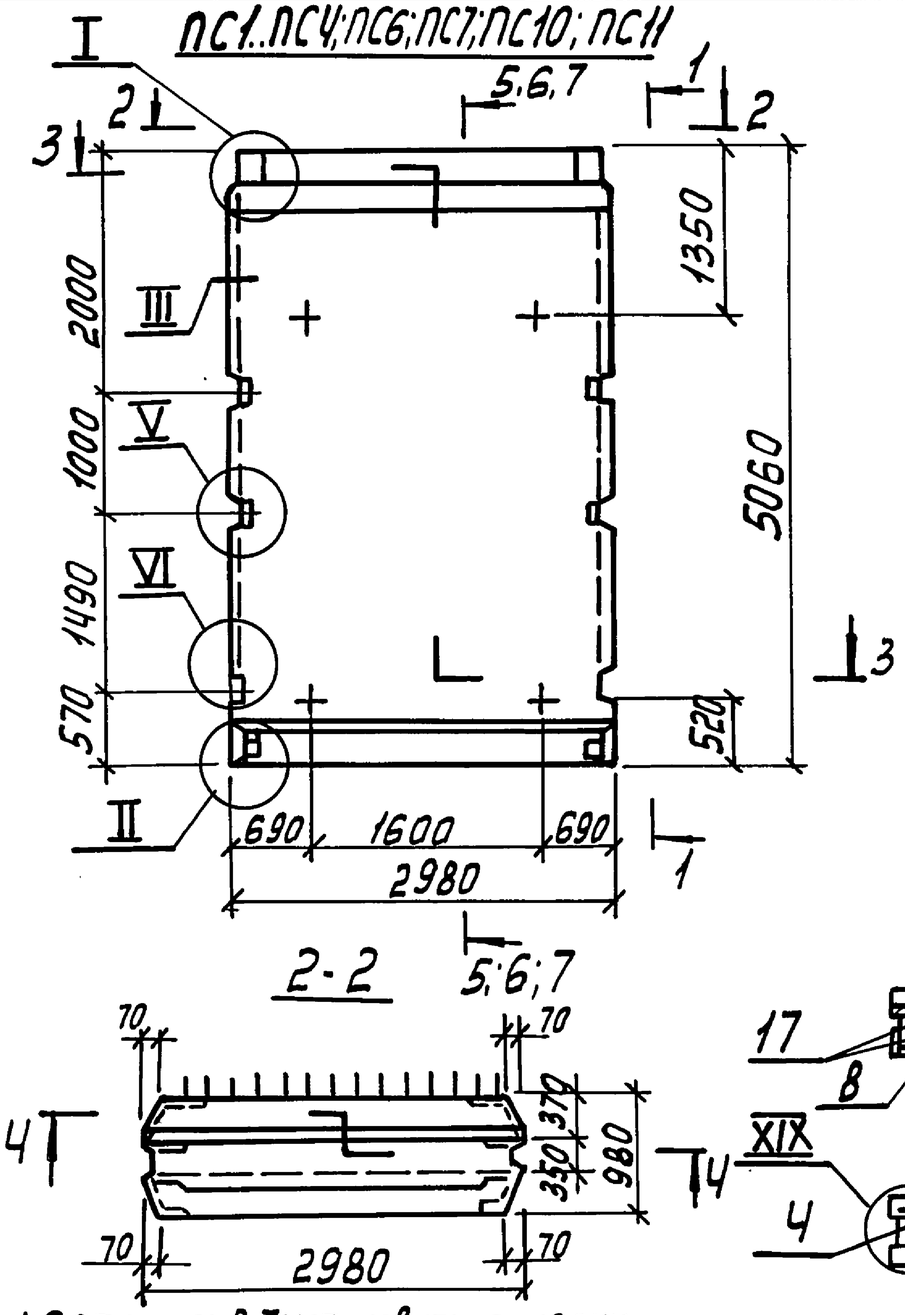

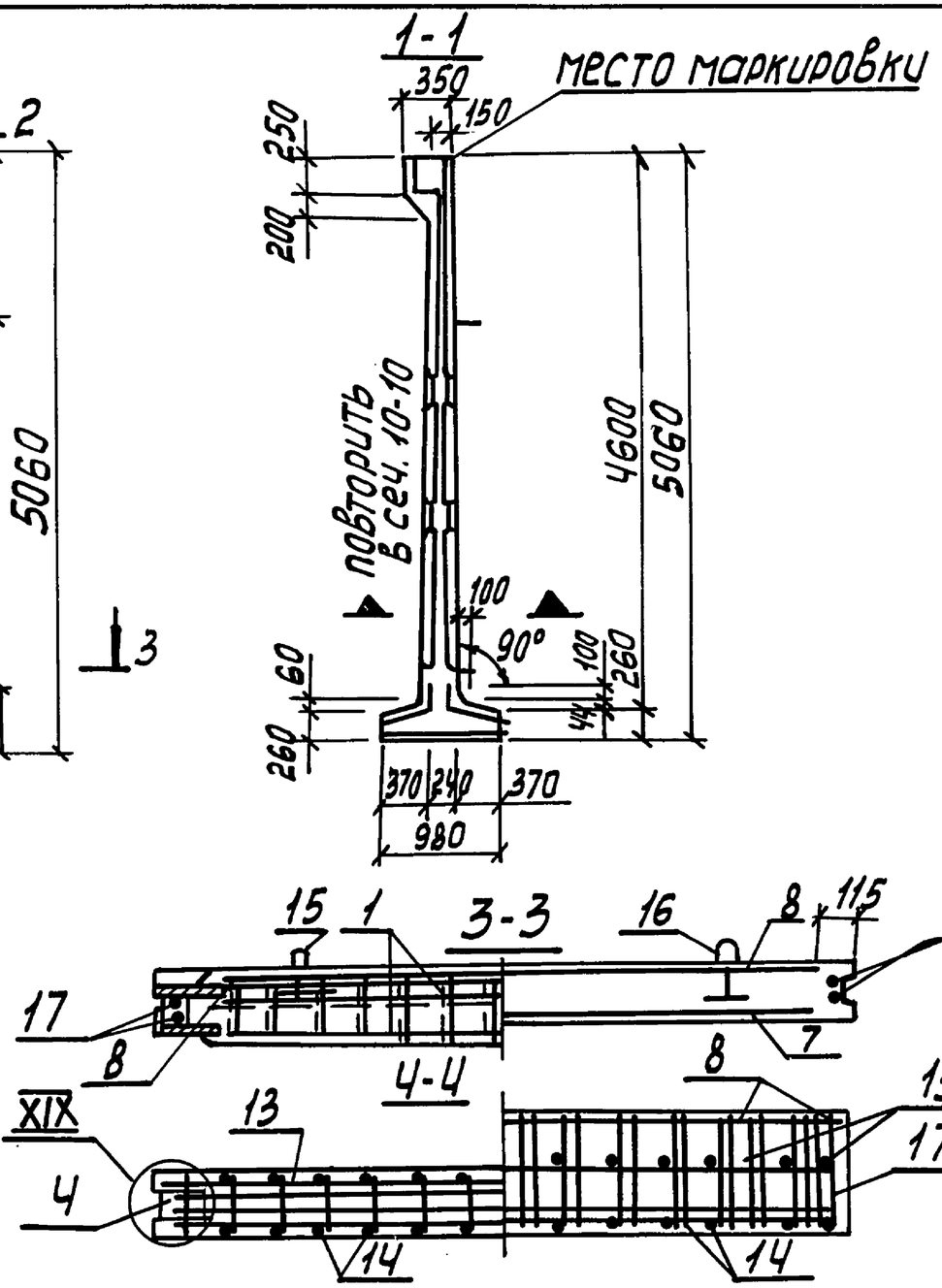

1. Сетки поз. 8, 7 установить анкерующими стержнями к нижнему торцу панели.
2. Каркасы (кр) и закладные изделия (мн) привязать к сеткам.
3. При установке строповочных петель допускается перерезать поперечный стержень сетки.
4. Спецификацию см. лист 4.

Разраб	Лыгин		
Провер	Подзолков		
Зав.гр.	Мазалова		
Гл.спец	Власенко		
Н.контр.	Сокольская		
Нач.отд	Шейко		

3.900.1-10.2-5-05.00

Панель стеновая ПСП4В

Стадия	Лист	Листов
Р	1	4

Госстрой СССР Союзводоканалниипроект Харьковский Водоканалпроект

Инв.№ подл. | Подпись и дата | Взам. инв.№

24398-01 18

Формат А3

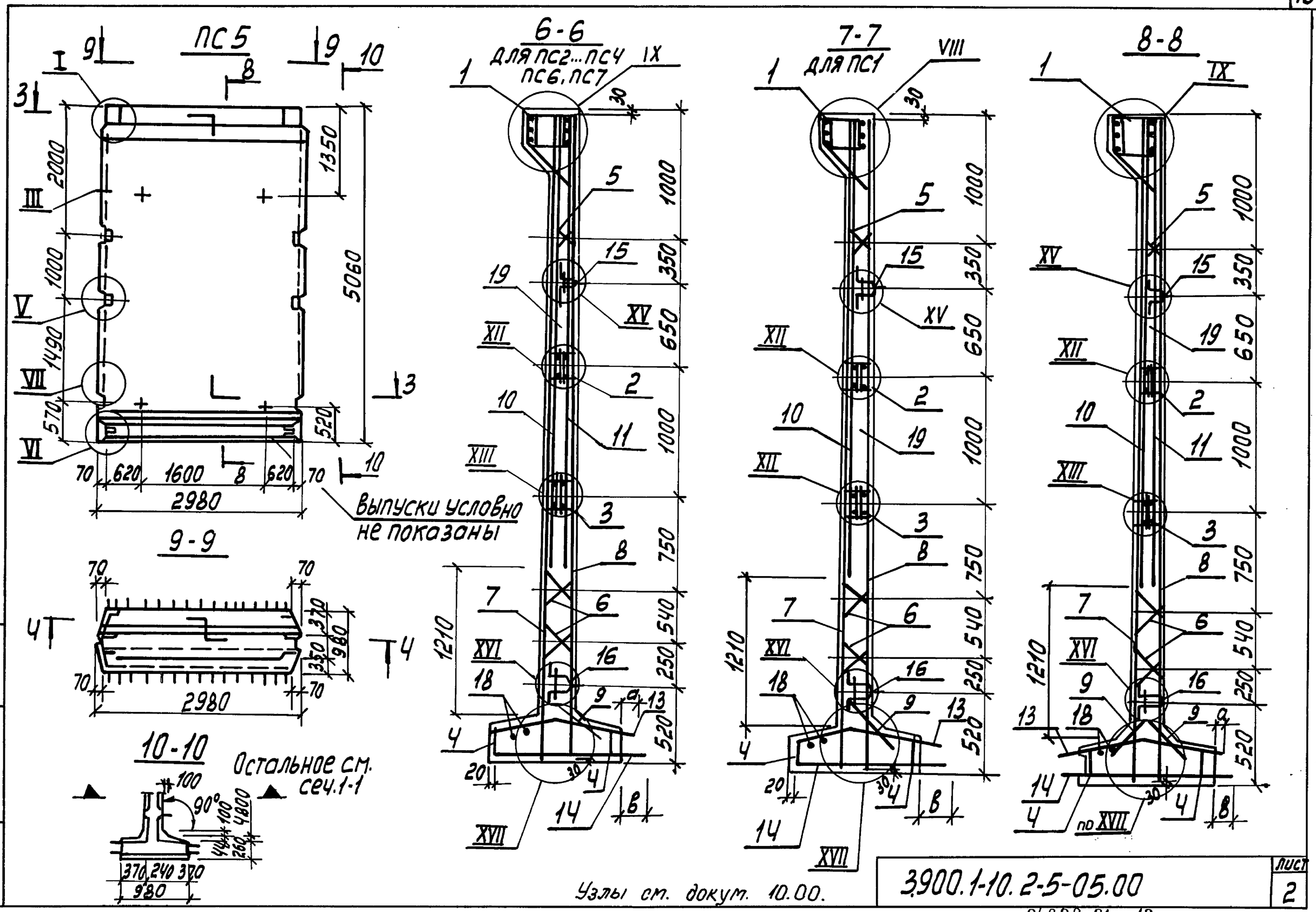

Инв.№подл. | Подпись и дата | Взам.инв.№

24398-01 19

Формат А3

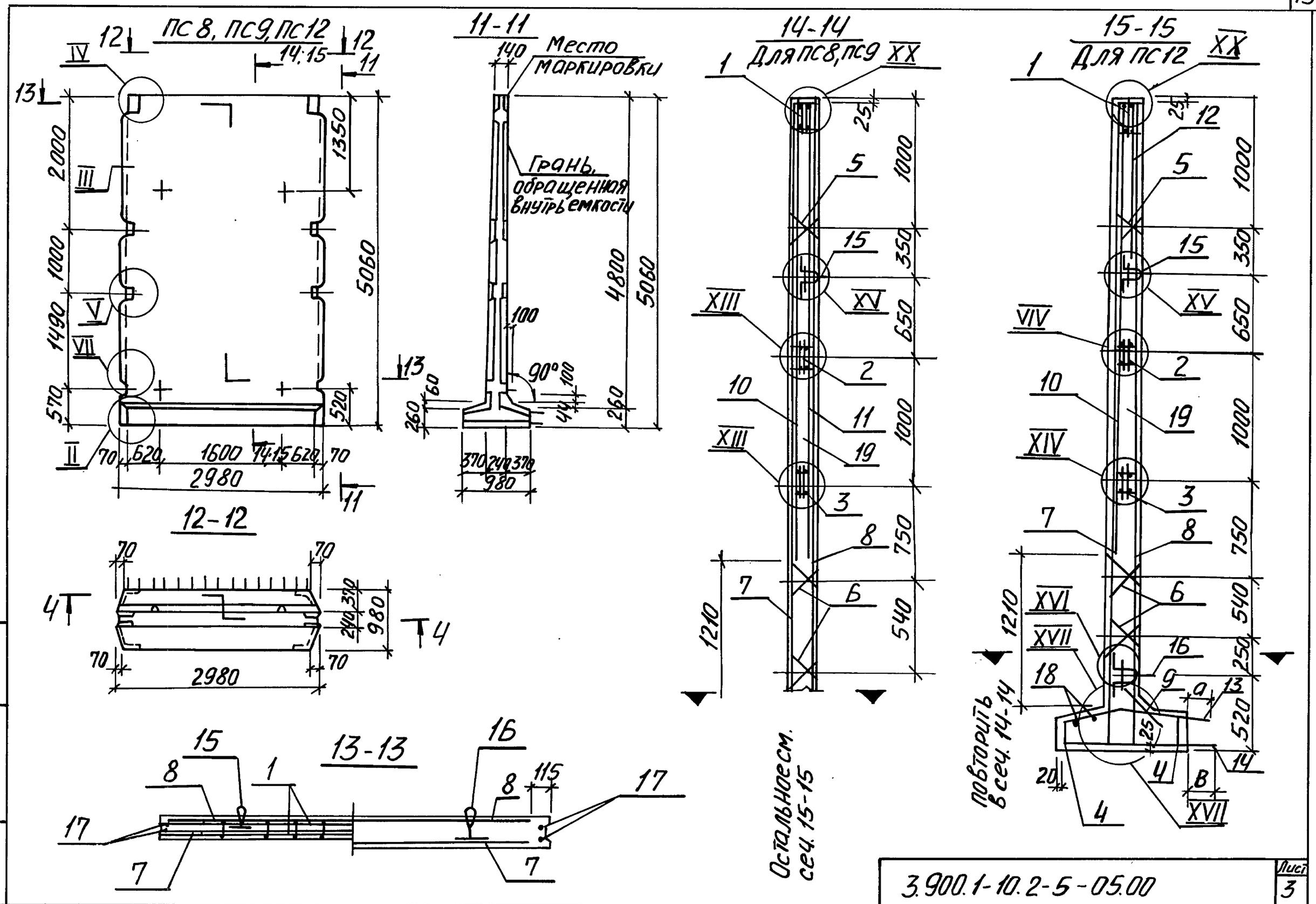

Инв. № подл.	Подп. и дата	Взам. инв. №	3.900.1-10.2-5-05.00			Лист 3

24398-01 20

Формат А3

Инв.№подл.	Подпись и дата	Взам.инв.N

Поз.	Наименование	Кол. на панель ПС 1	2	3	4	5	6	7	8	9	10	11	12			Обозначение документа
1	Изделие закладное МН11	1														3.900.1-10.2-6-01.00
	МН12		1			1					1					
	МН13			1												
	МН14				1											
	МН48						1	1				1				
	МН52								1	1			1			-04.00
2	МН17	1	1	1	1	1	1	1	1	1	1	1	1			-02.00
3	МН18	1	1	1	1	1	1	1	1	1	1	1	1			
4	МН41	2	2	2	2	2	2	2	2	2	2	2	2			-03.00
5	Каркас КР1а	2	2	2	2	2	2	2	2	2	2	2	2			-00.01
6	КР2	4	4	4	4	4	4	4	4	4	4	4	4			
7	Сетка С 27	1														-00.06
	С 29		1													
	С 31			1			1		1							
	С 33				1			1		1						
	С 35					1										
	С 83										1	1	1			-00.10
8	С 22	1	1	1	1		1	1	1	1						-00.07
	С 24					1					1	1	1			
9	С 88	1	1	1	1	2	1	1	1	1	1	1	1			-00.12
10	С 59	1														-00.08
	С 61		1	1	1	1	1	1	1	1	1	1	1			
11	С 64		1			1										-00.09
	С 66			1	1		1	1	1	1						
12	С 84										1	1	1			-00.11
13	С 106	1	1	1	1		1	1	1	1						-00.13
	С 108										1	1	1			
	С 115					1										-00.14
14	С 128										1	1	1			-00.15
	С 130	1														
	С 131		1													
	С 135			1			1		1							
	С 137				1			1		1						
	С 145					1										-00.16
15	Изделие закладное МН27	2	2	2	2	2	2	2	2	2	2	2	2			-00.21
16	МН33	2	2	2	2	2	2	2	2	2	2	2	2			
17	Ф10 AIII, ℓ=5000; 3.08 кг	4	4	4	4	4	4	4	4	4	4	4	4			без черт.
18	Ф12 AI, ℓ=2850; 2.5 кг	2	2	2	2	2	2	2	2	2	2	2	2			без черт.
	Размер в мм, a	160	160	160	160	160	160	160	160	160	120	120	120			
	в	160	160	180	200	160	180	200	180	200	120	120	120			
19	Бетон класса В15, W6, м³	3,73	3,73	3,73	3.73	3,74	3,73	3.73	3,52	3,52	3.73	3,73	3.52			
	Масса панели, т	9,3	9,3	9.3	9.3	9.3	9.3	9.3	8.8	8.8	9.3	9.3	8.8			
		ПСП48-61-Ш	ПСП48-62-Ш	ПСП48-63-Ш	ПСП48-64-Ш	ПСП48-62-Ш1	ПСП48-63-Ш3	ПСП48-64-Ш3	ПСП48-63-Ш4	ПСП48-64-Ш4	ПСП48-65-Ш	ПСП48-65-Ш3	ПСП48-65-Ш4			

1. Технические условия см. 3.900.1-10.2-10
2. Арматура: классов AI и AIII по ГОСТ 5781-82*

24398-01 21

3.900.1-10.2-5 -05.00

Лист 4

Формат А3

20

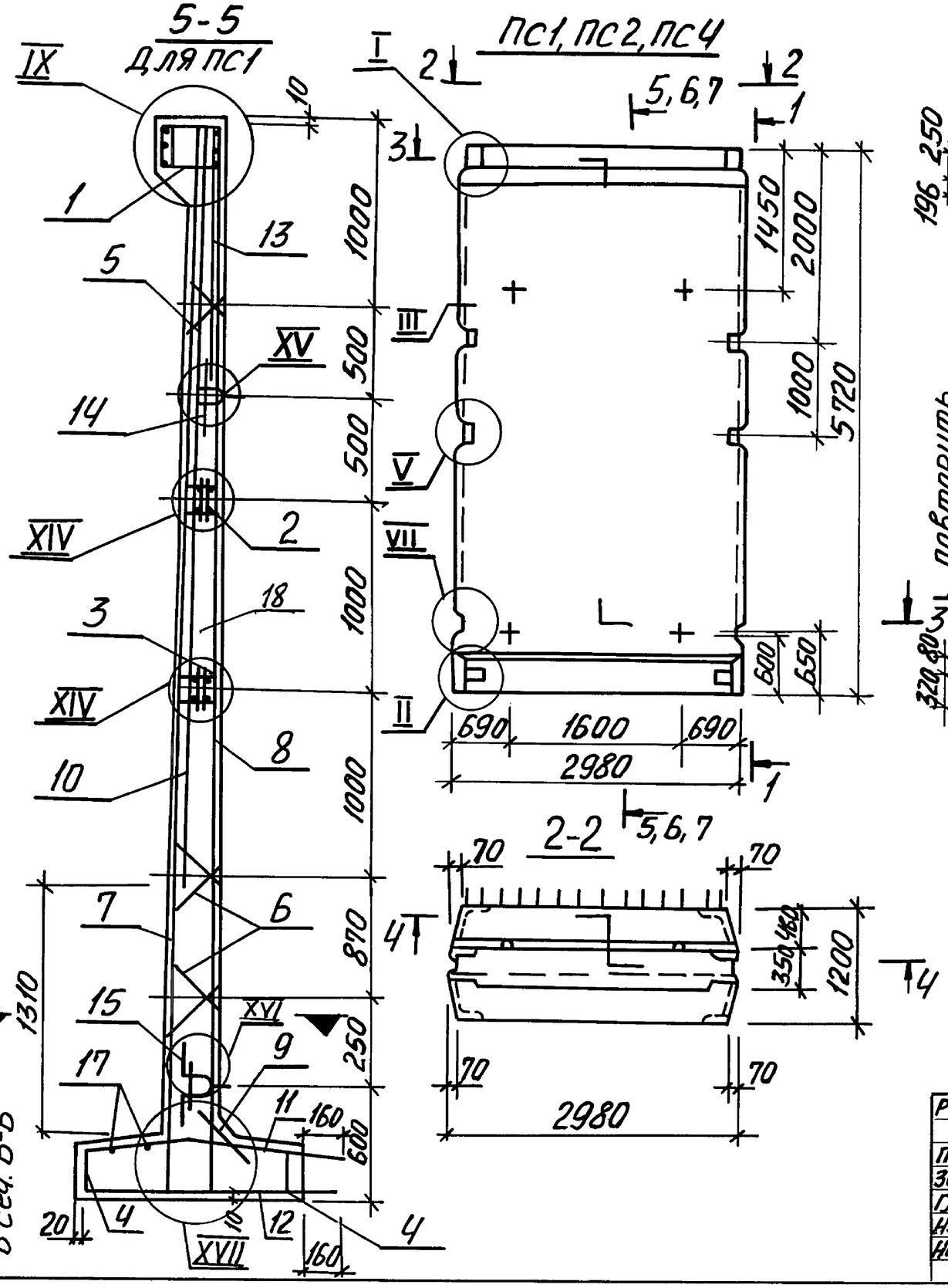

1. Сетки поз. 7,8 и установить анкерующими стержнями к нижнему торцу панели.
2. Каркасы (КР) и закладные изделия (МН) привязать к сеткам.
3. При установке строповочных петель допускается перерезать поперечный стержень сетки.
4. Спецификацию см. лист 3.
5. Узлы см. докум. 10.00.

Разраб.	Лыгин		3.900.1-10.2-5-06.00
Пров.	Подзалков		
Зав. гр.	Мазалова		Панель стеновая ПСП54
Гл. спец.	Власенко		
Н. контр.	Соколская		
Нач. отд.	Шечко		

Стадия	Лист	Листов
Р	1	3

Госстрой СССР
Союзводоканалниипроект
Харьковский
Водоканалпроект

Инв. № подл. | Подп. и дата | Взам. инв.

24398-01 22

Формат А3

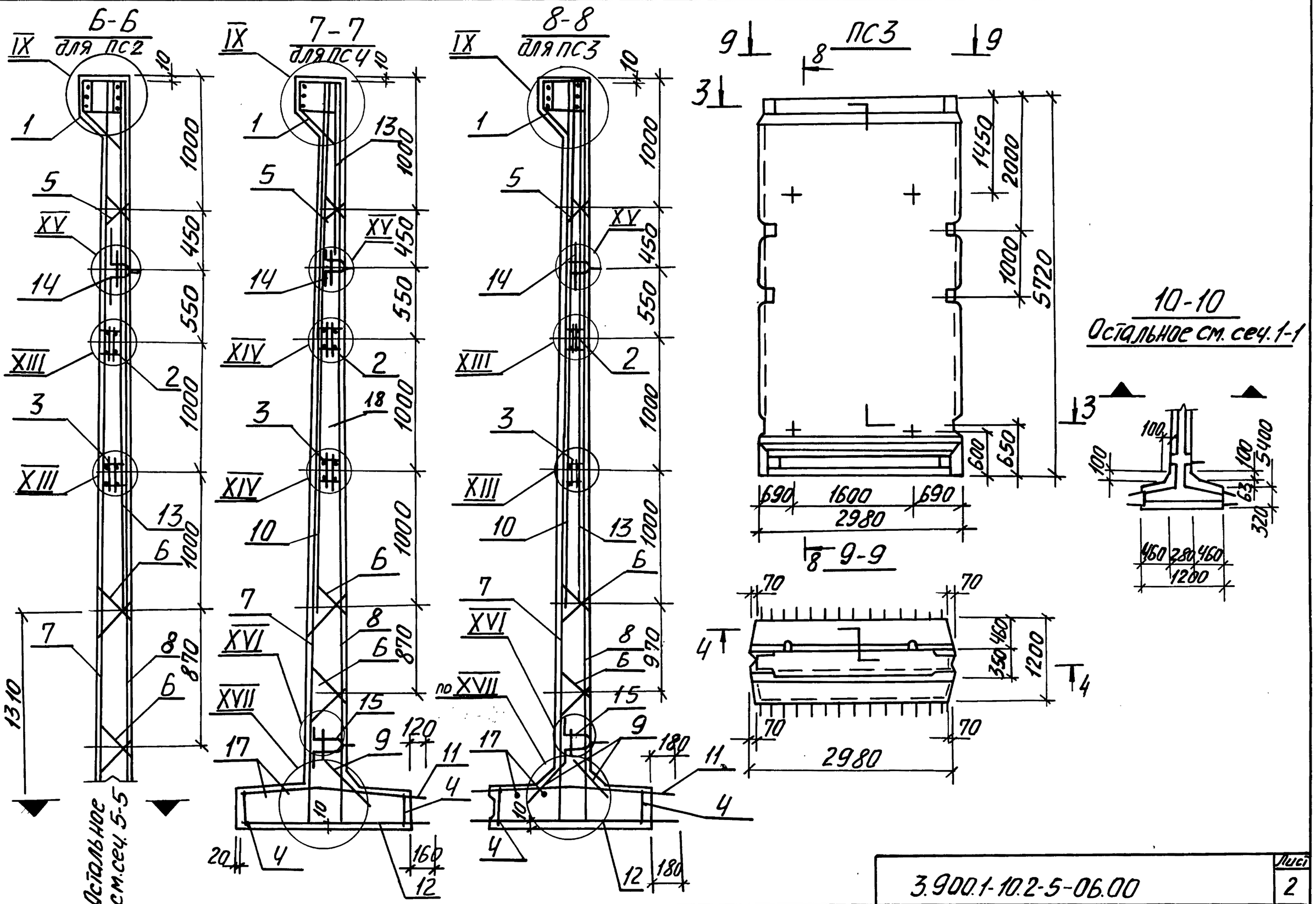

3.900.1-10.2-5-06.00	Лист 2

24398-01 23

Инв.№подл. | Подп. и дата | Взам.инв.

формат А3

Инв.N подл.	Подпись и дата	Взам.инв.N

Поз.	Наименование	Кол. на панель ПС 1	2	3	4	Обозначение документа
1	Изделие закладное МН44	1				3.900.1-10.2-6-01.00
	МН45		1	1	1	
2	МН19	1	1	1	1	-02.00
3	МН20	1	1	1	1	
4	МН42	2	2	2	2	-03.00
5	Каркас КР1а	2	2	2	2	-00,01
6	КР43	4	4	4	4	
7	Сетка С37	1				-00.06
	С39		1			
	С41			1		
	С85				1	-00.10
8	С26	1	1			-00.07
	С28			1	1	
9	С88	1	1	2	1	-00.12
10	С63	1				-00.08
	С65			1	1	
11	С107	1	1			-00.13
	С110				1	
	С116			1		-00.14
12	С139	1			1	-00.15
	С134		1			
	С146			1		-00.16
	С132				1	-00.15
13	С68		1	1		-00.09
	С86	1			1	-00.11
14	Изделие закладное МН28	2	2	2	2	-00.21
15	МН34	2	2	2	2	
16	Ф10AIII, ℓ=5700; 3,52 кг.	4	4	4	4	Без черт.
17	Ф12AI, ℓ=2800; 2,5 кг	2	2	2	2	Без черт.
18	Бетон класса В15, W6, $м^3$	4,87	4,87	4,88	4,87	
	Масса панели, Т	12,2	12,2	12,2	12,2	
		ПСП54-Б1-Ш	ПСП54-Б2-Ш	ПСП54-Б2-Ш1	ПСП54-Б5-Ш	

1. Технические условия см. 3.900.1-10.2-10.
2. Арматура: классов А-I и А-III по ГОСТ5781-82.*

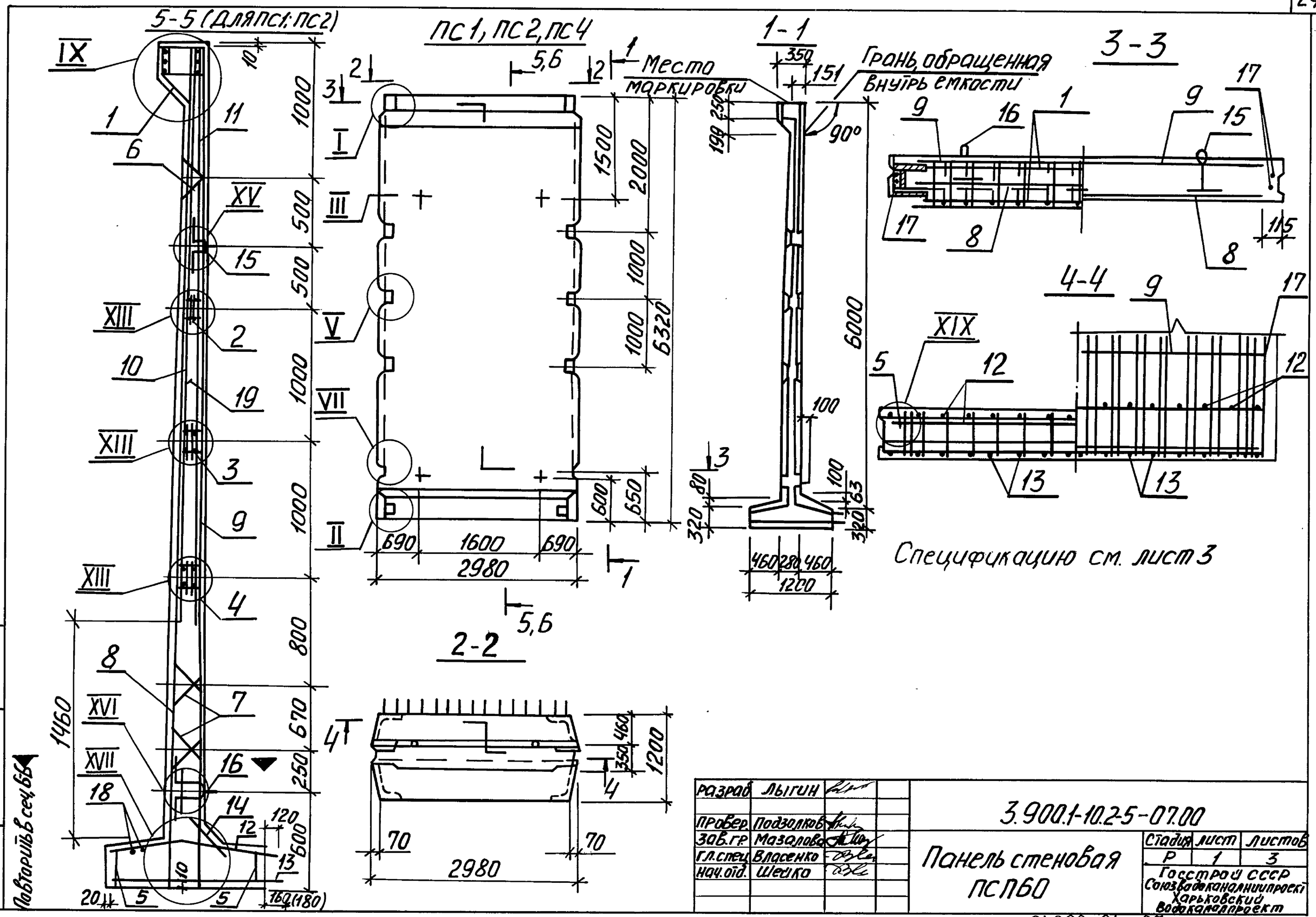

Разраб.	Лыгин		
Провер.	Подзолков		
Зав.гр.	Мазалова		
Гл.спец.	Власенко		
Нач.отд.	Шейко		

3.900.1-10.2-5-07.00

Панель стеновая ПСП60

Стадия	Лист	Листов
Р	1	3

Госстрой СССР Союзводоканалниипроект Харьковский Водоканалпроект

Инв.№подл. | Подп. и дата | Взам. инв.

24398-01 25

Формат А3

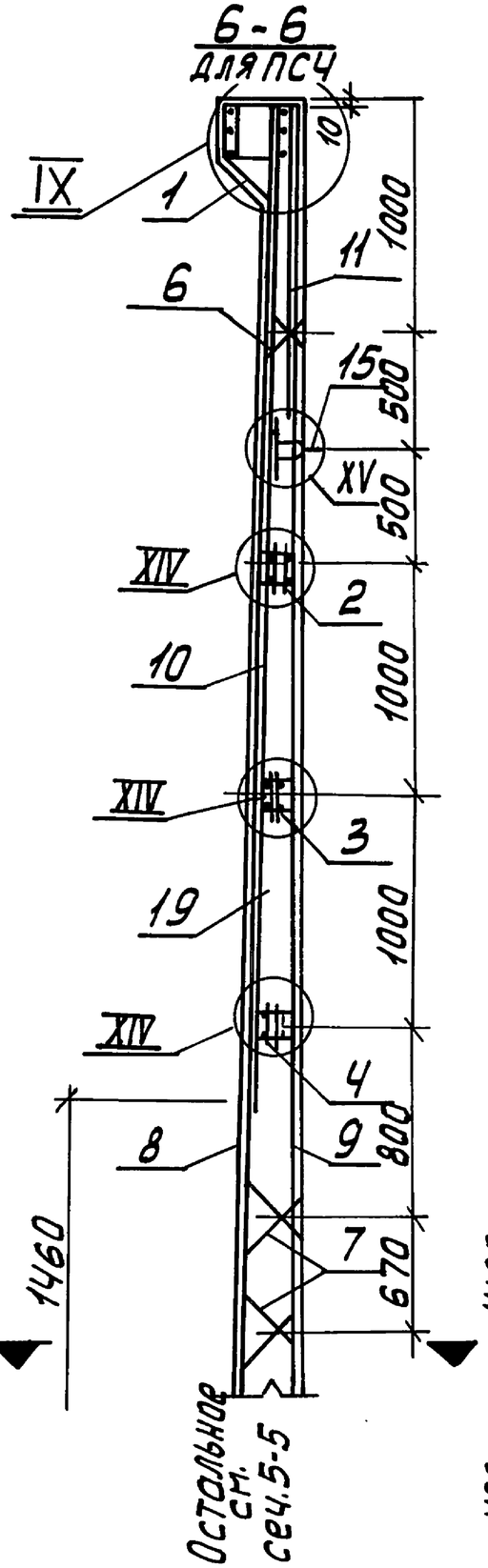

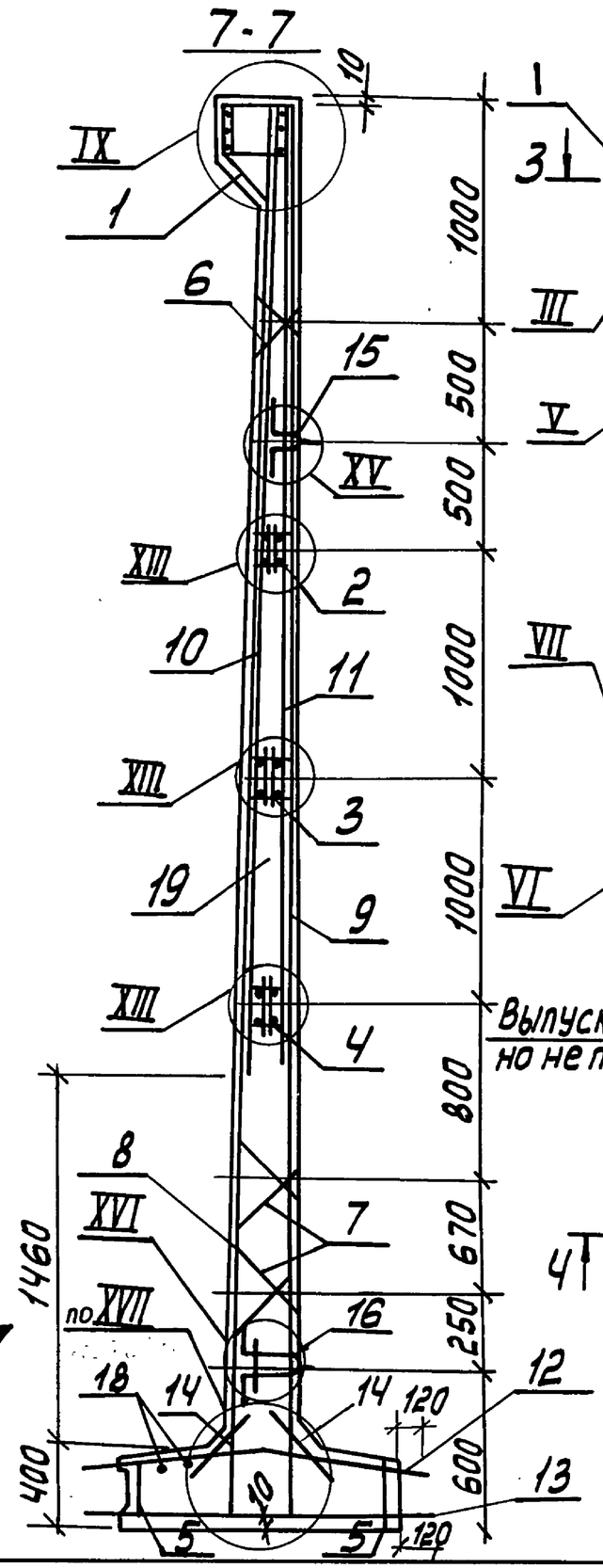

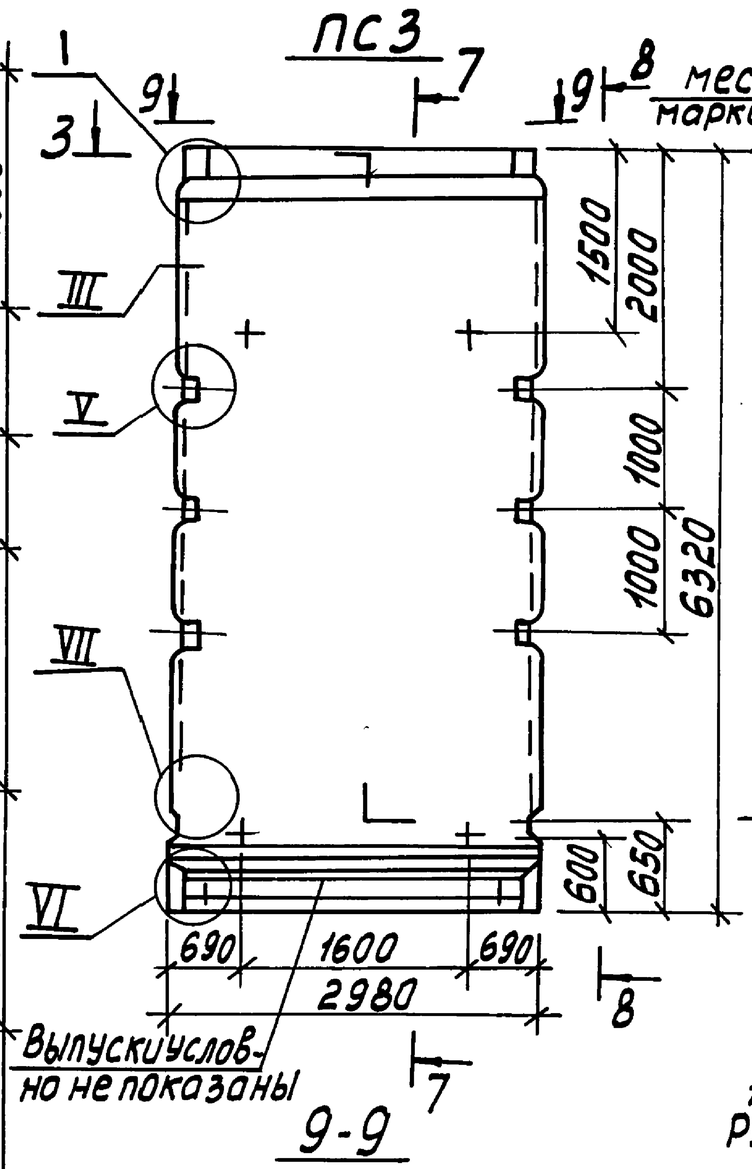

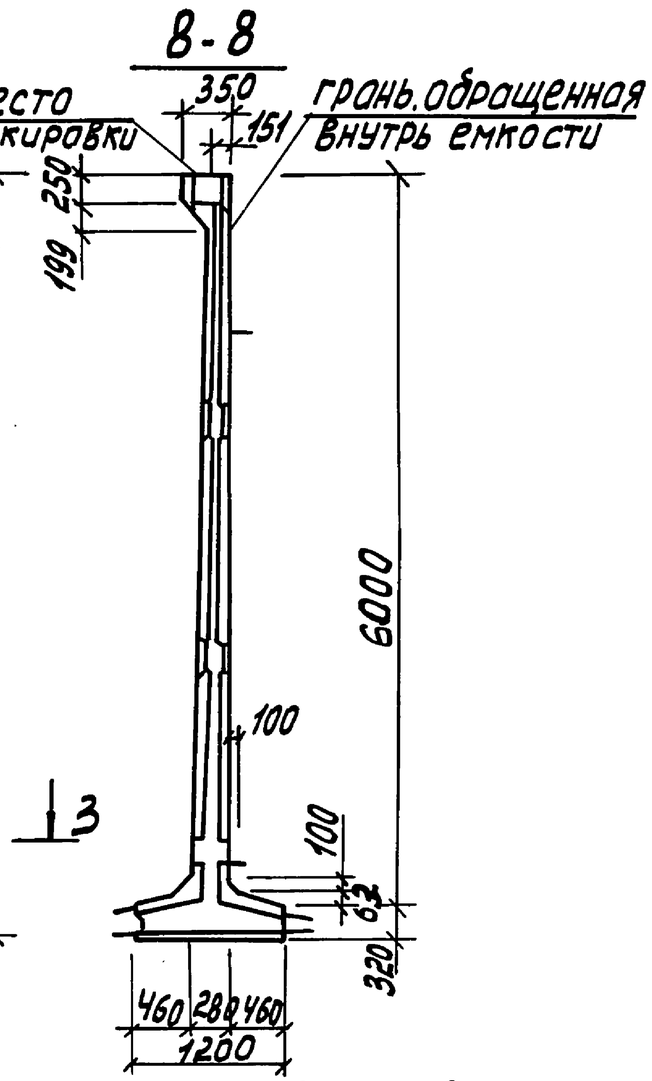

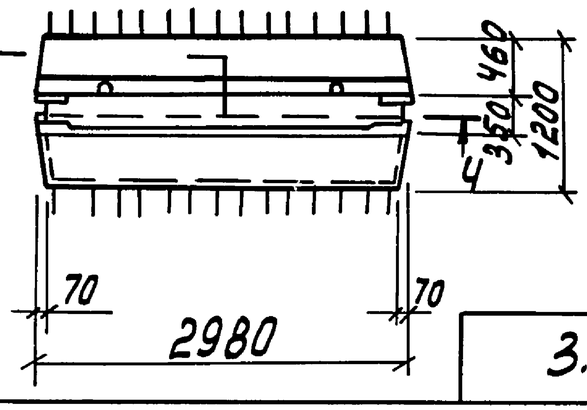

1. Сетки поз.8,9 установить анкерующими стержнями к нижнему торцу панели.
2. Каркасы (кр) и закладные изделия (мн) привязать к сеткам.
3. При установке строповочных петель допускается перерезать поперечный стержень сетки.
4. Размеры в скобках дан для панели ПС2.
5. Узлы см докум. 10.00

Инв.№подл.	Подпись и дата	Взам.инв.№

3.900.1-10.2-5-07.00 Лист 2

24398-01 26

Формат А3

Инв.N подл.	Подпись и дата	Взам.инв.N

Поз.	Наименование	Кол. на панель ПС 1	2	3	4	Обозначение документа
1	Изделие закладное МН49	1				3.900.1-10.2-6-01.00
	МН50		1	1	1	
2	МН21	1	1	1	1	-02.00
3	МН22	1	1	1	1	
4	МН22а	1	1	1	1	
5	МН43	2	2	2	2	-03.00
6	Каркас Кр1а	2	2	2	2	-00.01
7	Кр3	4	4	4	4	
8	Сетка С43	1				-00.06
	С45		1			
	С47			1		
	С97				1	-00.17
9	С30	1				-00.07
	С32		1			
	С34			1	1	
10	С67	1				-00.08
	С69		1			
	С71			1	1	
11	С70	1				-00.09
	С72		1			
	С74			1		
	С86				1	-00.11
12	С109	1	1	1		-00.13
	С117			1		-00.14
	С162				1	-00.19
13	С134	1				-00.15
	С136		1			
	С147			1		-00.16
	С154				1	-00.18
14	С88	1	1	2	2	-00.12
15	Изделие закладное МН29	2	2	2	2	-00.21
16	МН35	2	2	2	2	
17	Ф10 AIII, ℓ=6300; 3.88 кг	4	4	4	4	без черт.
18	Ф12 AI, ℓ=2850; 2.5 кг	2	2	2	2	без черт.
19	Бетон класса В15, W6, $м^3$	5.17	5.17	5.18	5.17	
	Масса панели, Т	12.9	12,9	12,9	12.9	
		ПСП60-Б1-Ш	ПСП60-Б2-Ш	ПСП60-Б2-Ш1	ПСП60-Б5-Ш	

1. Технические условия см 3.900.1-10.2-10
2. Арматура: классов А-I и А-III по ГОСТ 5781-82*

24398-01 27

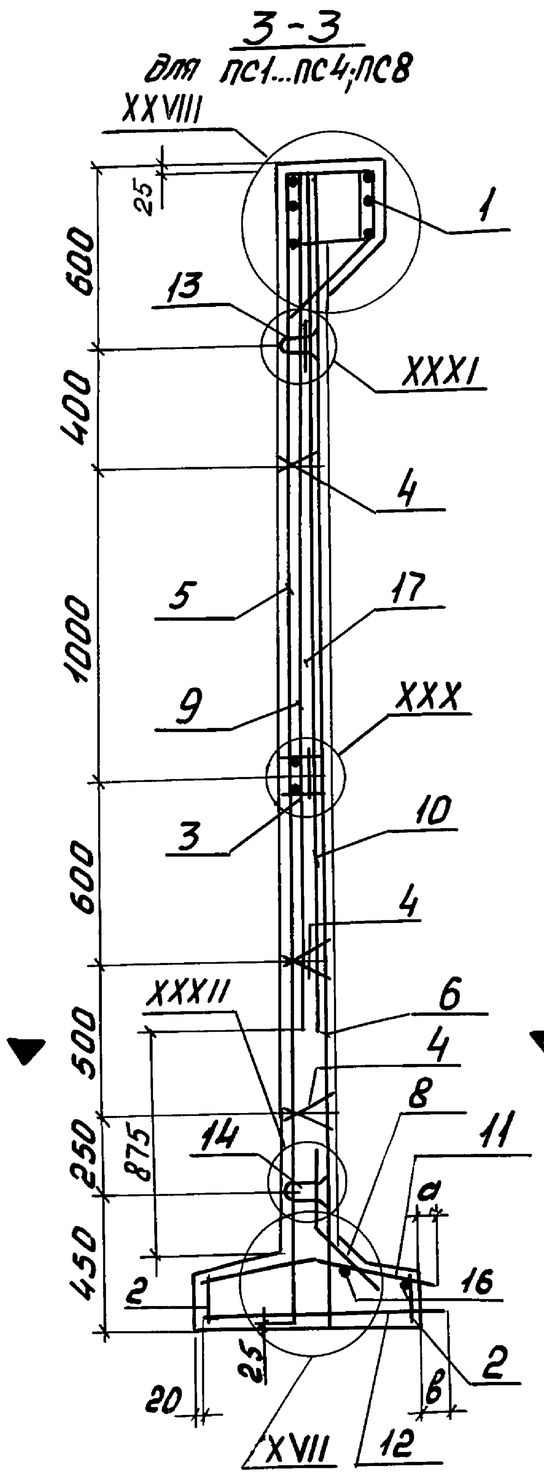

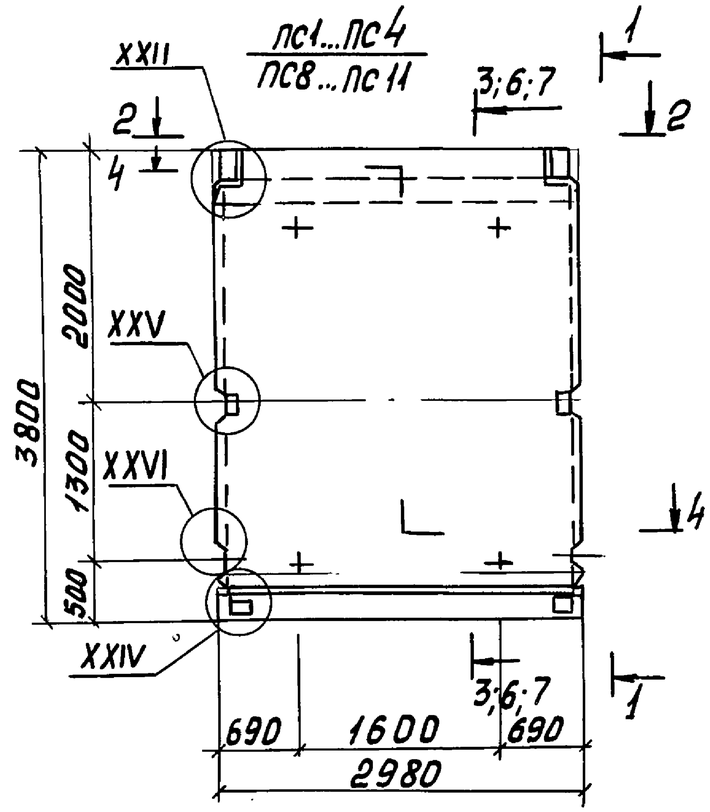

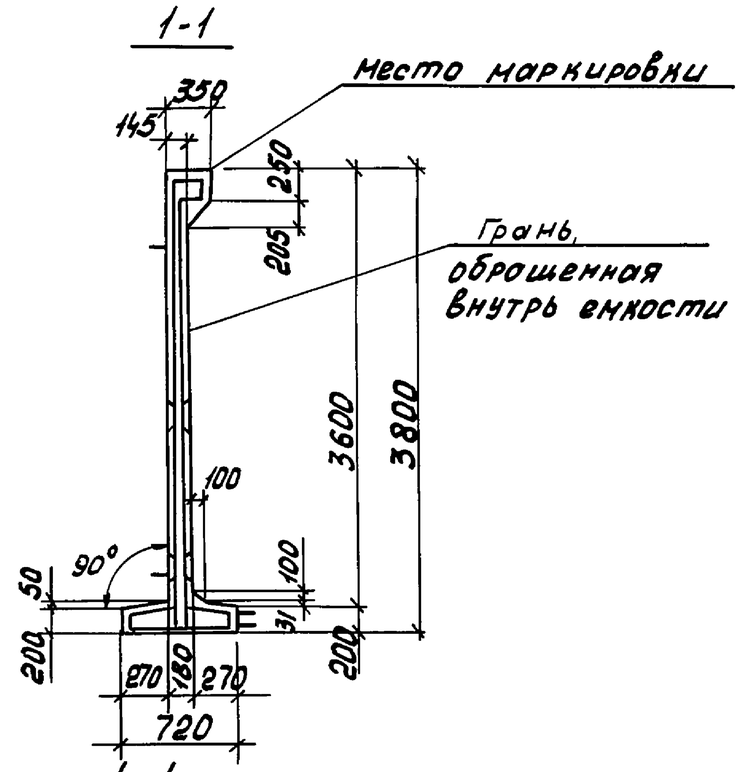

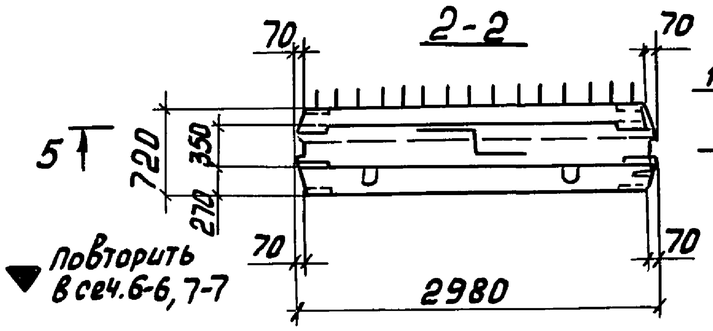

Повторить в сеч.6-6, 7-7

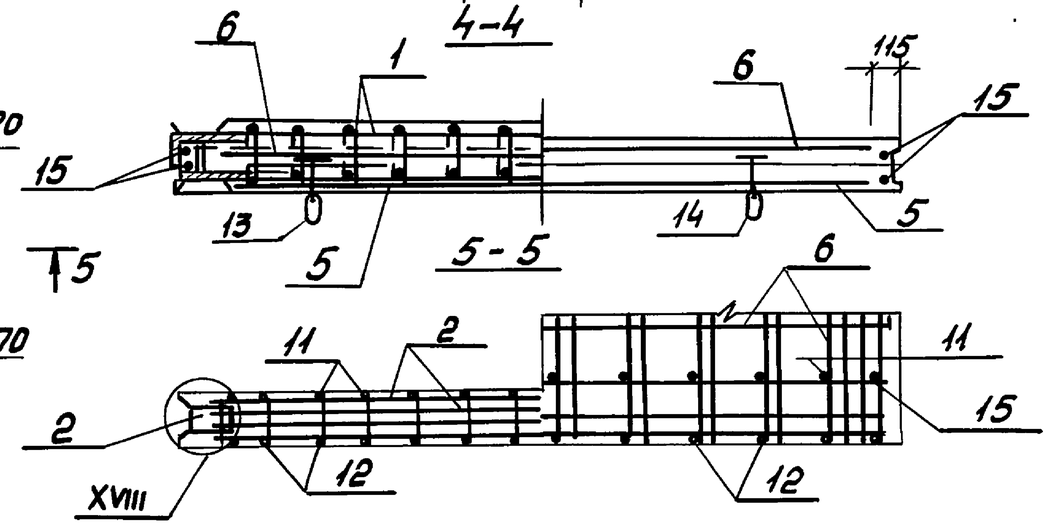

1. Сетки поз. 5,6 установить анкерующими стержнями к нижнему торцу панели
2. Каркасы (КР) и закладные изделия (МН) привязать к сеткам
3. При установке строповочных петель допускается перерезать поперечный стержень сетки
4. Спецификацию см. листы 4,5
5. Узлы см. докум. 11.00.

Разраб.	Подзолков		3.900.1-10.2-5-08.00
Провер.	Лыгин		
Зав. гр	Мазалова		Панель стеновая ПСП 1.36
Гл. спец	Власенко		
Н. контр.	Сокольская		
Нач. отд.	Шейко		

Стадия	Лист	Листов
Р	1	5

ГОССТРОЙ СССР Союзводоканалниипроект Харьковский Водоканалпроект

Инв. N подл. | Подпись и дата | Взам. инв. N

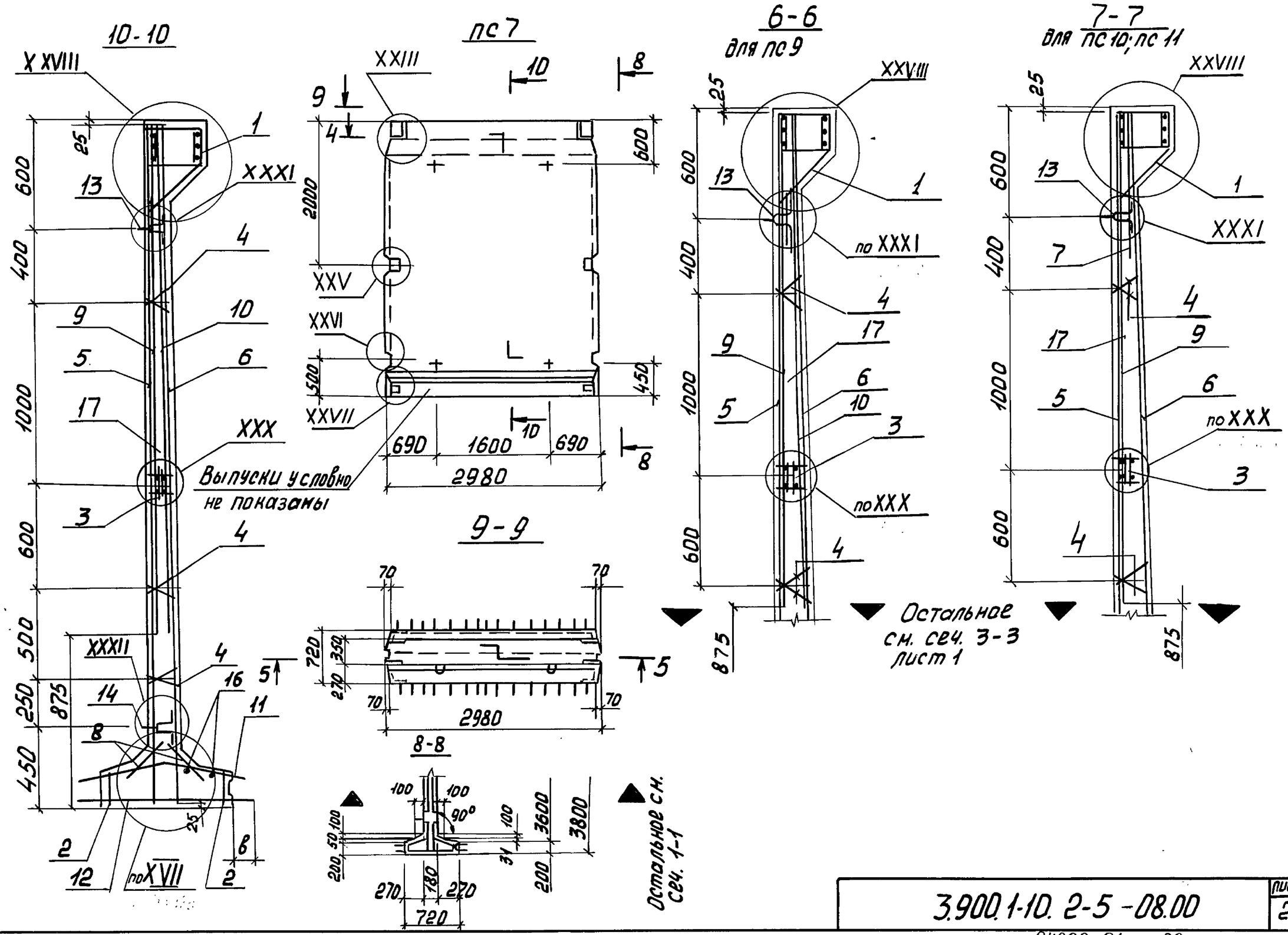

Инв.№ подл.	Подпись и дата	Взам. инв.№	

3.900.1-10. 2-5 -08.00

Лист 2

Формат А3

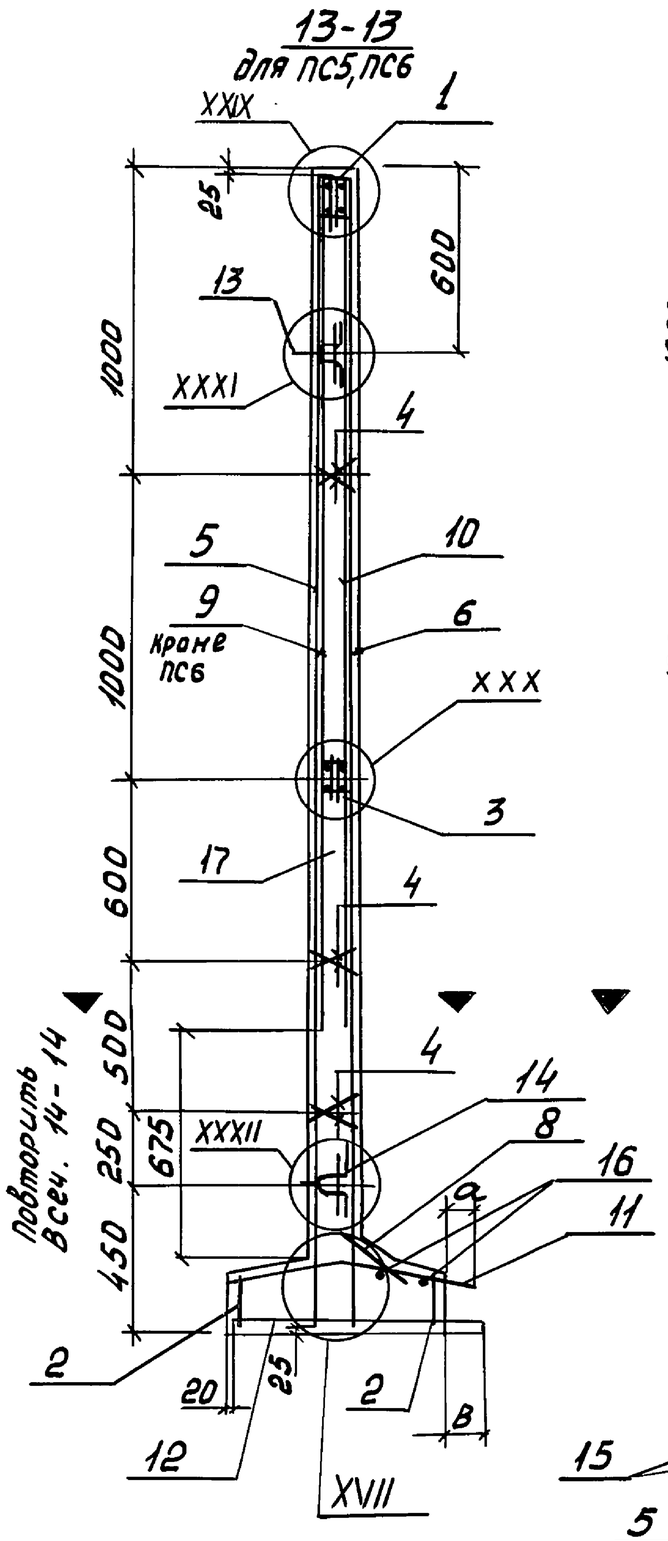

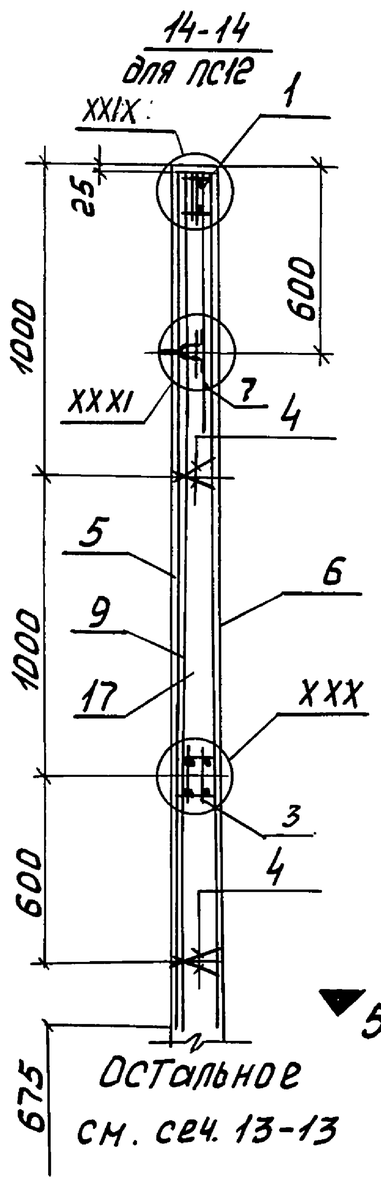

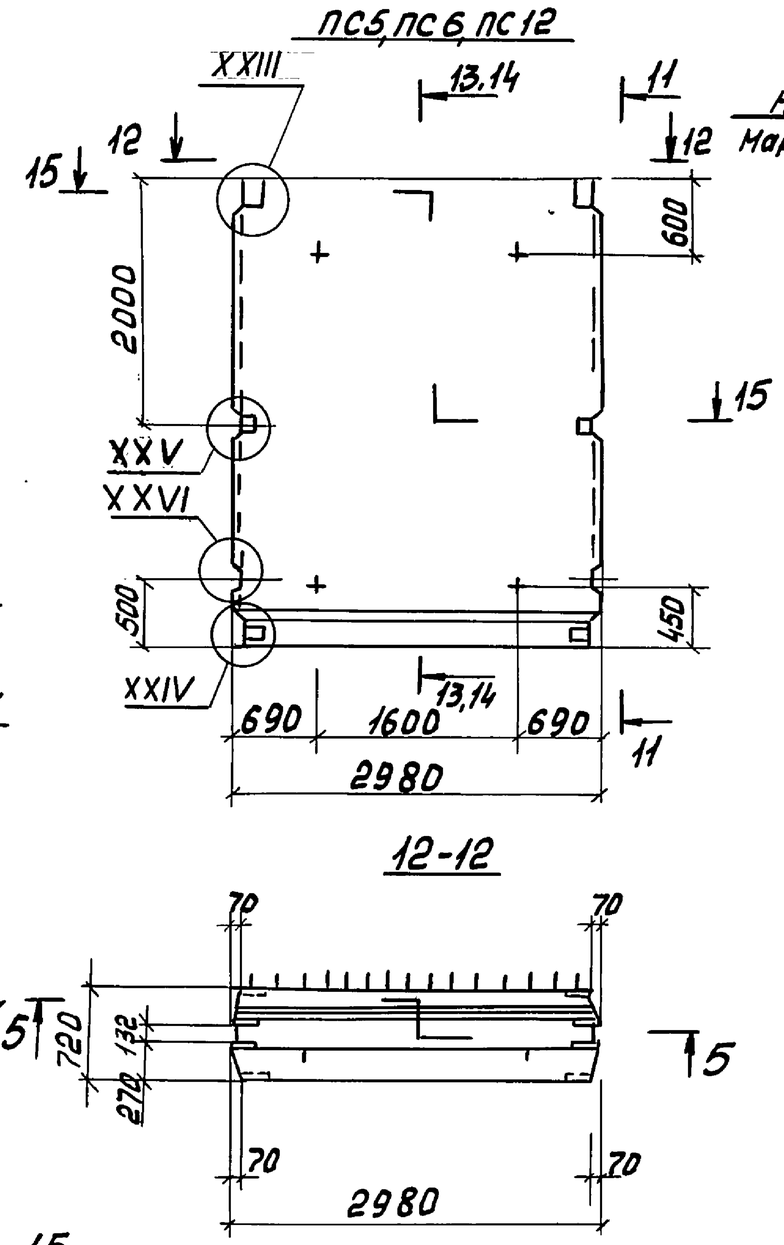

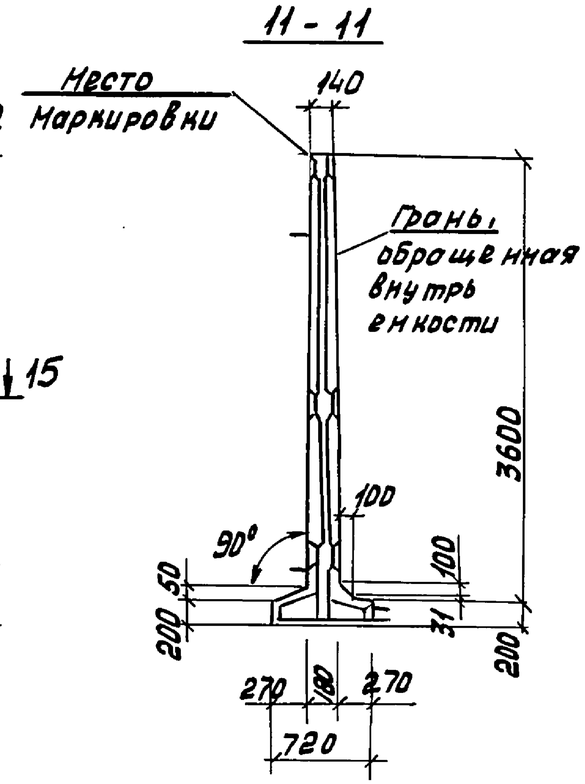

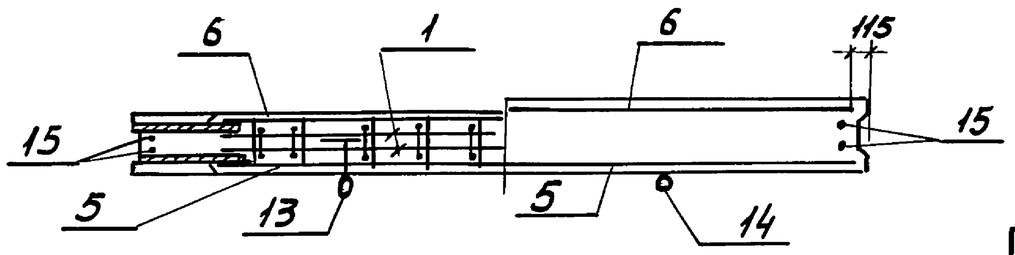

Взам.инв.N			
Подп. и дата			
Инв.N подл.			

3.900.1-10.2-5-08.00

Лист 3

24398-01 30

Формат А3

Инв. N подл.	Подпись и дата	Взам. инв N

Поз.	Наименование	Кол. на панель ПС														Обозначение документа
		1	2	3	4	5	6	7	8	9	10	11	12			
1	Изделие закладное МН5	1														3.900.1-10.2-6-01.00
	МН6		1					1			1					
	МН7			1												
	МН8				1											
	МН46								1			1				
	МН47									1						
	МН51					1	1						1			-04.00
2	МН39	2	2	2	2	2	2	2	2	2	2	2	2			-03.00
3	МН15	1	1	1	1	1	1	1	1	1	1	1	1			-02.00
4	Каркас Кр1а	6	6	6	6	6	6	6	6	6	6	6	6			-00.01
5	Сетка С11	1														-00.06
	С13		1													
	С87			1		1			1							
	С17				1		1			1						
	С19							1								
	С81										1	1	1			-00.10
6	С10	1	1													-00.07
	С38			1	1	1	1		1	1						
	С14							1			1	1	1			
7	С82										1	1	1			-00.11
8	С88	1	1	1	1	1	1	2	1	1	1	1	4			-00.12
9	С53	1	1					1			1	1	1			-00.08
	С75			1	1	1	1		1	1						
10	С54	1														-00.09
	С56		1	1		1		1	1							
	С58				1		1			1						
11	С171	1	1	1	1	1	1		1	1						-00.20
	С113							1								-00,14
	С172										1	1	1			-00.20
12	С123	1	1													-00.15
	С125			1		1			1							
	С126				1		1			1						
	С143							1								-00.16
	С124										1	1	1			-00.15

Продолжение спецификации см. лист 5

24398-01 31

Инв.№ подл.	Подпись и дата	Взам. инв.№

Поз.	Наименование	Кол. на панель ПС														Обозначение документа
		1	2	3	4	5	6	7	8	9	10	11	12			
13	Изделие закладное МН25	2	2	2	2	2	2	2	2	2	2	2	2			3.900.1-10.2-6-00.21
14	МН32	2	2	2	2	2	2	2	2	2	2	2	2			
15	ф10AIII, ℓ=3750; 2.3 кг	4	4	4	4	4	4	4	4	4	4	4	4			без черт.
16	ф8AI, ℓ=2800; 1.1 кг	2	2	2	2	2	2	2	2	2	2	2	2			без черт.
	Размер в мм, а	120	120	140	160	140	160	140	140	160	140	140	140			
	в	120	120	120	120	120	120	140	120	120	140	140	140			
17	Бетон класса В15, W6, м³	2.39	2.39	2.39	2.39	2.17	2.17	2.4	2.39	2.39	2.39	2.39	2.17			
	Масса панели, т	6.0	6.0	6.0	6.0	5.4	5.4	6.0	6.0	6.0	6.0	6.0	5.4			
		ПСП1.36-Б1-Ш	ПСП1.36-Б2-Ш	ПСП1.36-Б3-Ш	ПСП1.36-Б4-Ш	ПСП1.36-Б3-Ш4	ПСП1.36-Б4-Ш4	ПСП1.36-Б2-Ш1	ПСП1.36-Б3-Ш3	ПСП1.36-Б4-Ш3	ПСП1.36-Б5-Ш	ПСП1.36-Б5-Ш3	ПСП1.36-Б5-Ш4			

1. Технические условия см. 3.900.1-10.2-10
2. Арматура: классов А-I и А-III по ГОСТ 5781-82*

Инв.№ подл.	Подпись и дата	Взам. инв.№

Поз.	Наименование	Кол. на панель ПС														Обозначение документа
		1	2	3	4	5	6	7	8	9	10	11	12			
15	Изделие закладное МН27	2	2	2	2	2	2	2	2	2	2	2	2			3.900.1-10.2-6-00.21
16	МН33	2	2	2	2	2	2	2	2	2	2	2	2			
17	ф10AIII, ℓ=5000; 3.08 кг	4	4	4	4	4	4	4	4	4	4	4	4			без черт.
18	ф12AI, ℓ=2850; 2.5 кг	2	2	2	2	2	2	2	2	2	2	2	2			без черт.
	Размер в мм в	160	160	160	160	120	160	160	160	160	120	120	120			
	а	160	160	180	200	140	180	200	180	200	120	120	120			
19	Бетон класса В15, W6, м³	3.73	3.73	3.73	3.73	3.74	3.73	3.73	3.52	3.52	3.73	3.73	3.52			
	Масса панели, т	9.3	9.3	9.3	9.3	9.3	9.3	9.3	8.8	8.8	9.3	9.3	8.8			
		ПСП1.48-Б1-Ш	ПСП1.48-Б2-Ш	ПСП1.48-Б3-Ш	ПСП1.48-Б4-Ш	ПСП1.48-Б2-Ш1	ПСП1.48-Б3-Ш3	ПСП1.48-Б4-Ш3	ПСП1.48-Б3-Ш4	ПСП1.48-Б4-Ш4	ПСП1.48-Б5-Ш	ПСП1.48-Б5-Ш3	ПСП1.48-Б5-Ш4			

1. Технические условия см. 3.900.1-10.2-10
2. Арматура: классов А-I и А-III по ГОСТ 5781-82*

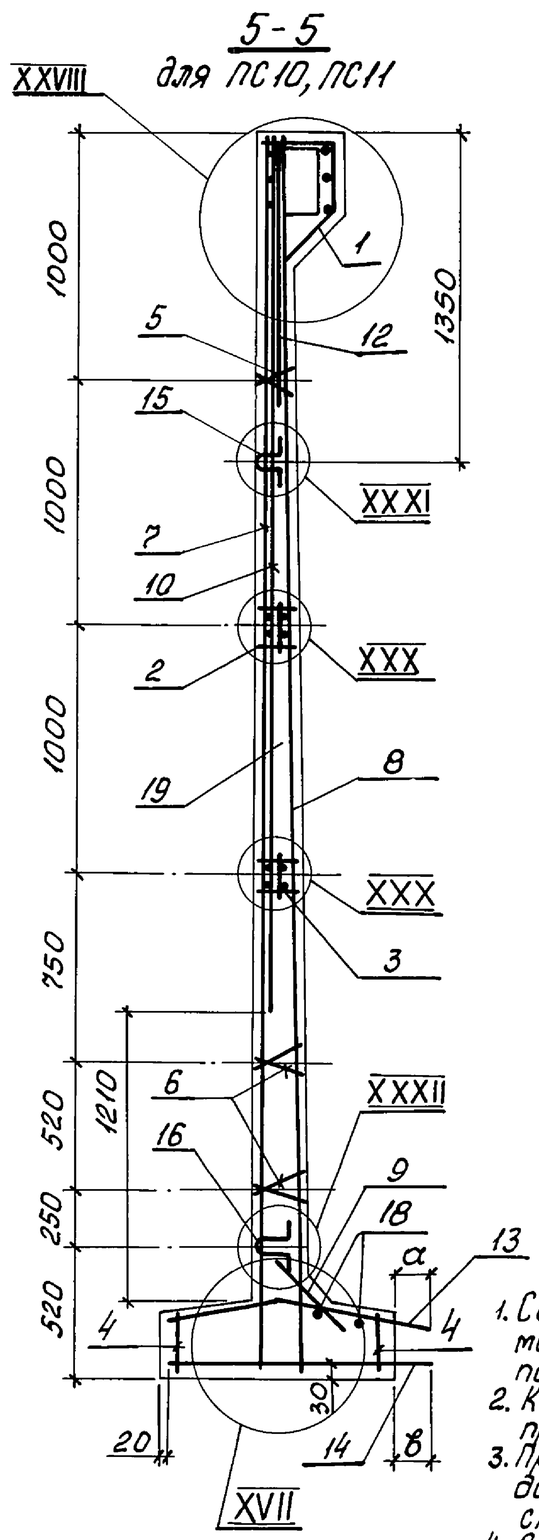

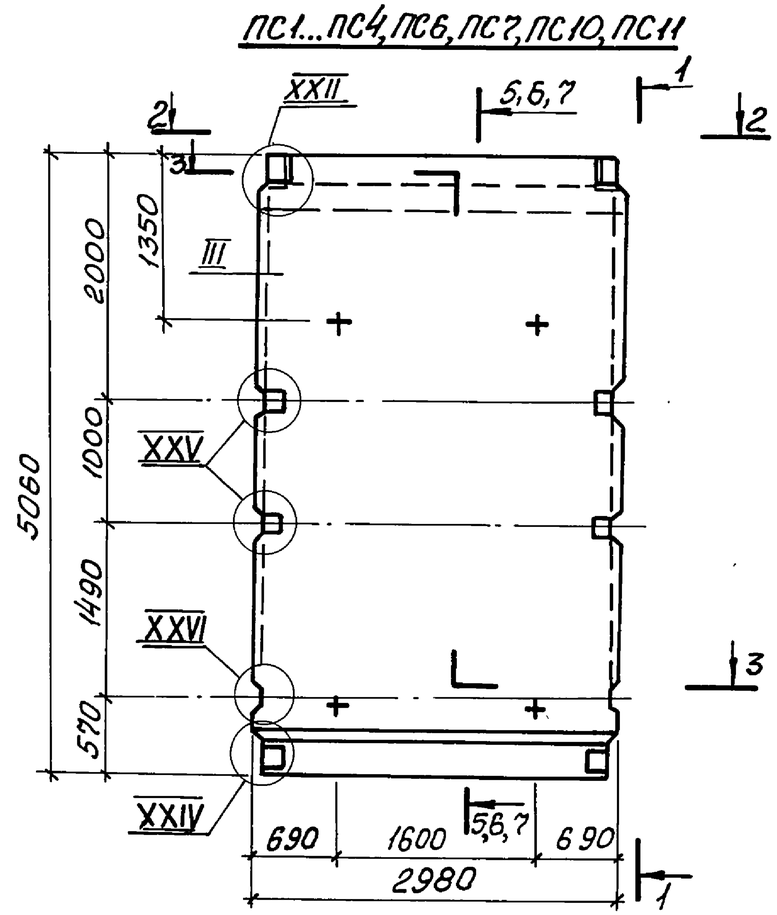

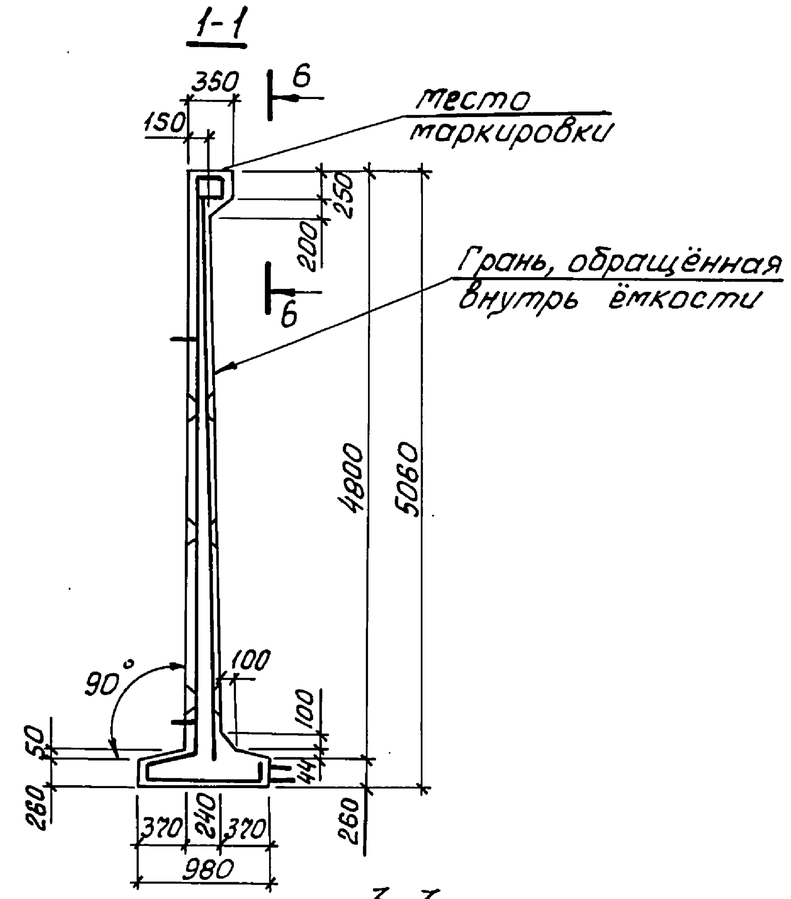

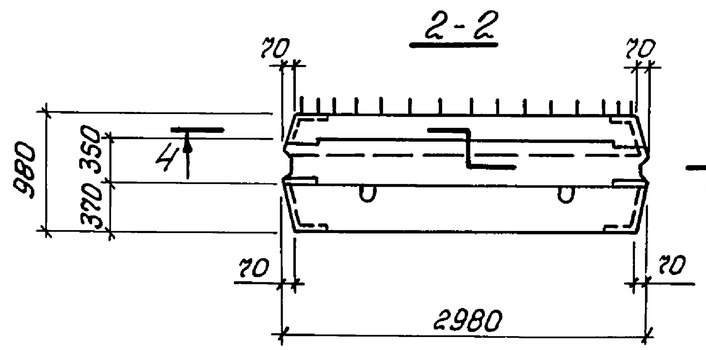

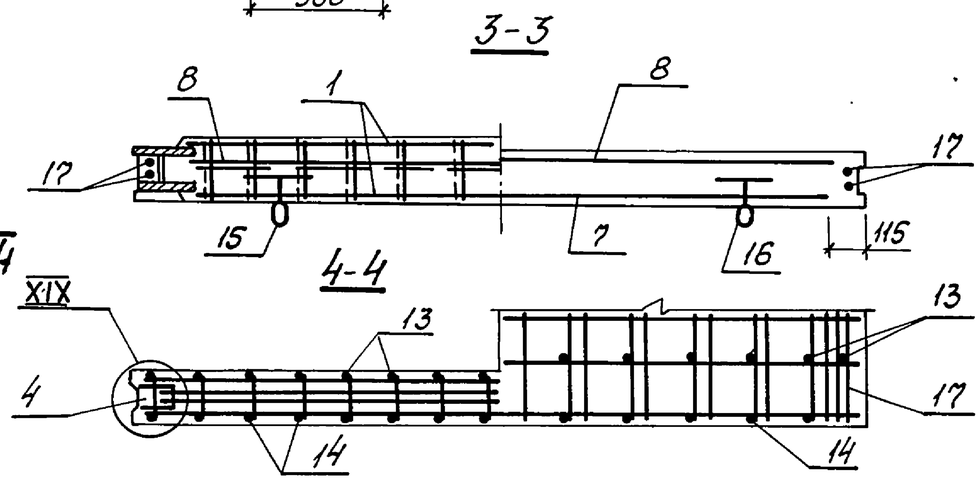

1. Сетки поз. 7 и 8 установить анкерующими стержнями к нижнему торцу панели.
2. Каркасы (КР) и закладные изделия (МН) привязать к сеткам.
3. При установке строповочных петель допускается перерезать поперечный стержень сетки.
4. Спецификацию см. листы 4, 5.
5. Узлы см. докум. 11.00.

Разраб.	Подзолков		
Провер.	Лыгин		
Зав. гр.	Мазалова		
Гл. спец.	Власенко		
Н. контр.	Сокольская		
Нач. отд.	Шейко		

3.900.1-10.2-5 -09.00

Панель стеновая ПСП 1.48

Стадия	Лист	Листов
Р	1	5

Госстрой СССР Союзводоканалниипроект Харьковский Водоканалпроект

Инв. № подл. | Подпись и дата | Взам. инв. №

24398-01 33

Копировал Формат А3

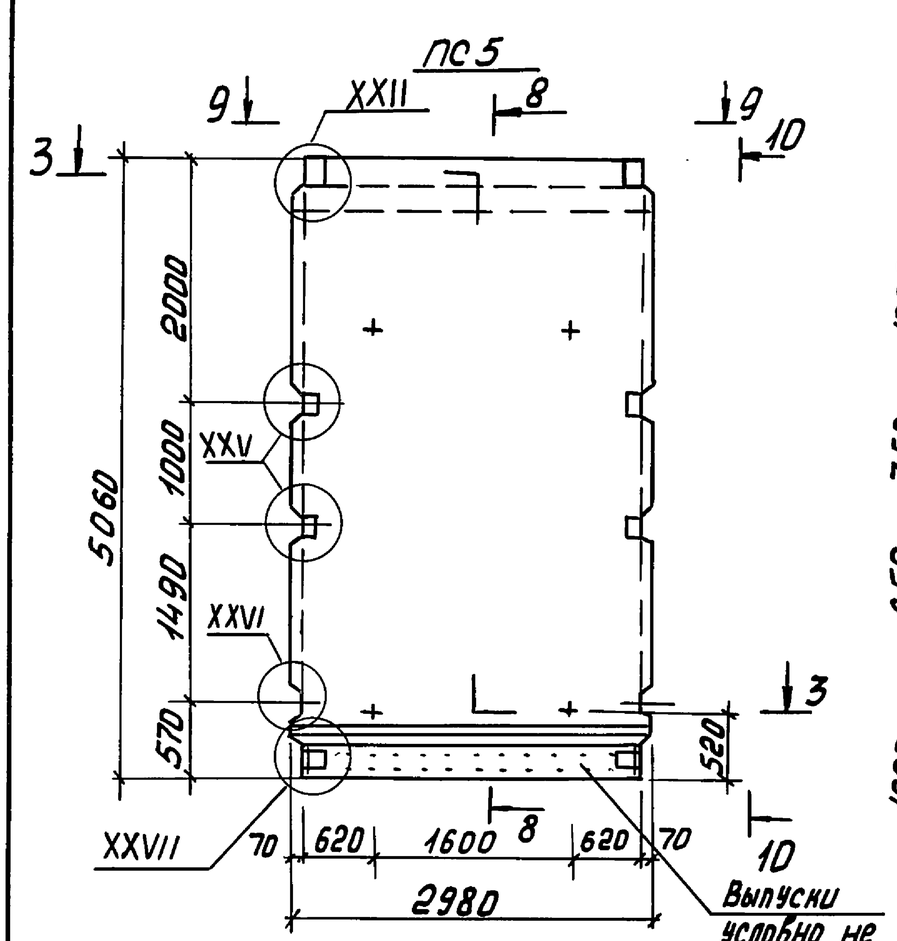

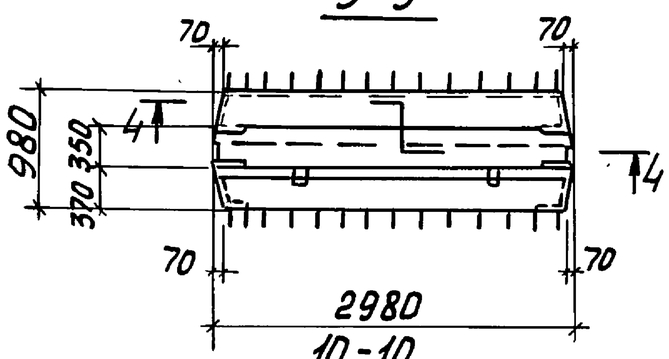

Остальное см.сеч.1-1

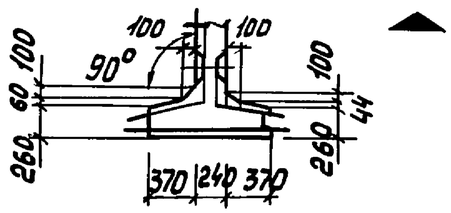

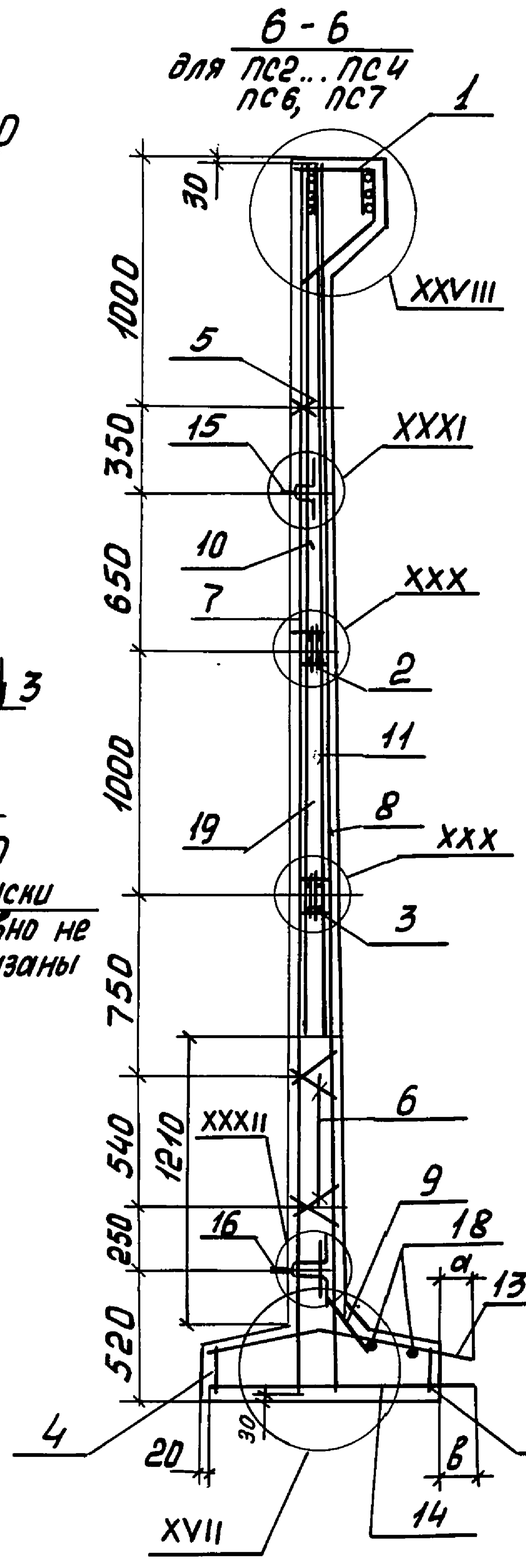

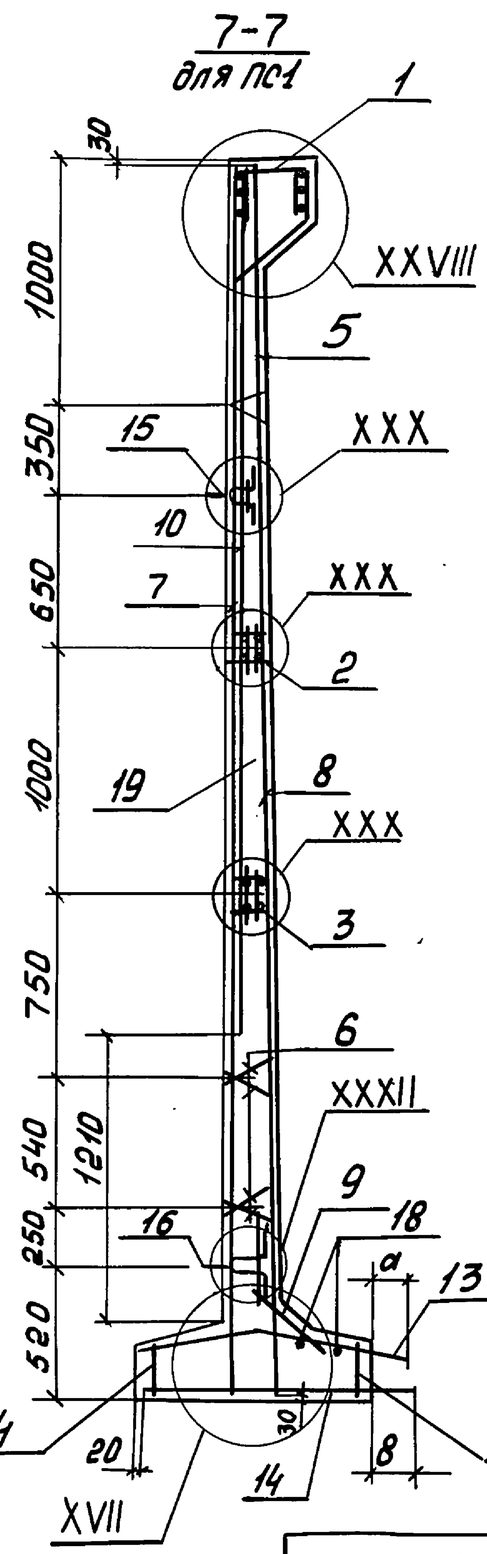

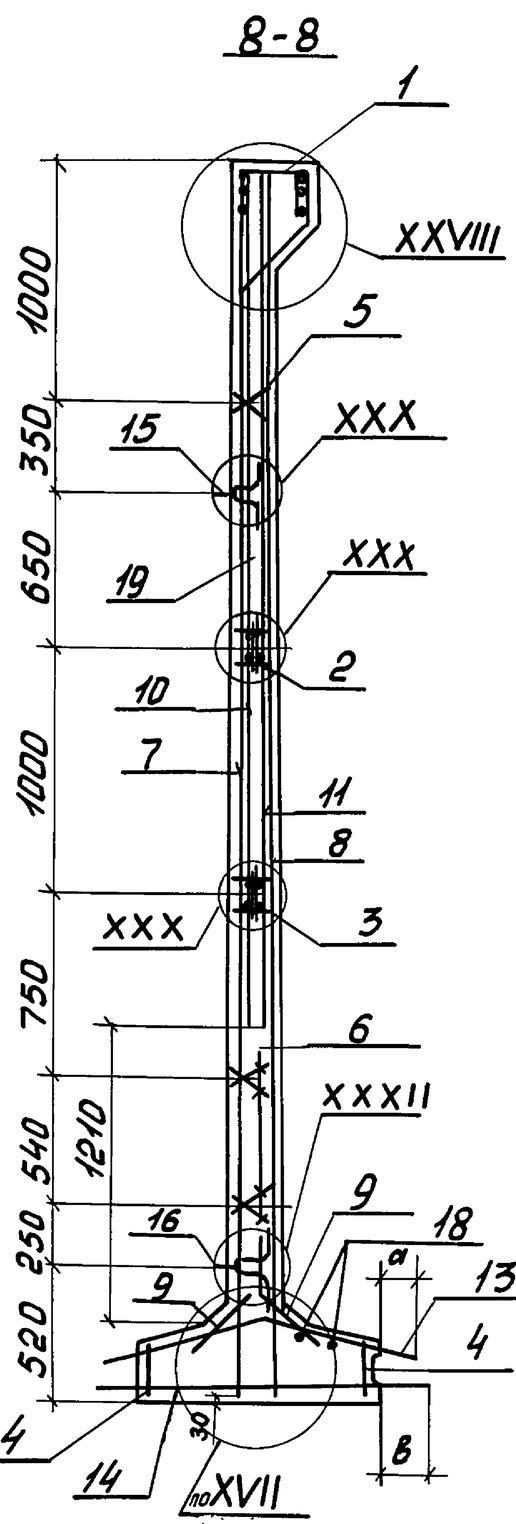

Спецификацию см. лист 4

3.900.1-10.2-5 -09.00	Лист 2

24398-01 34

Формат А3

Инв.N подл. | Подпись и дата | Взам. инв.N

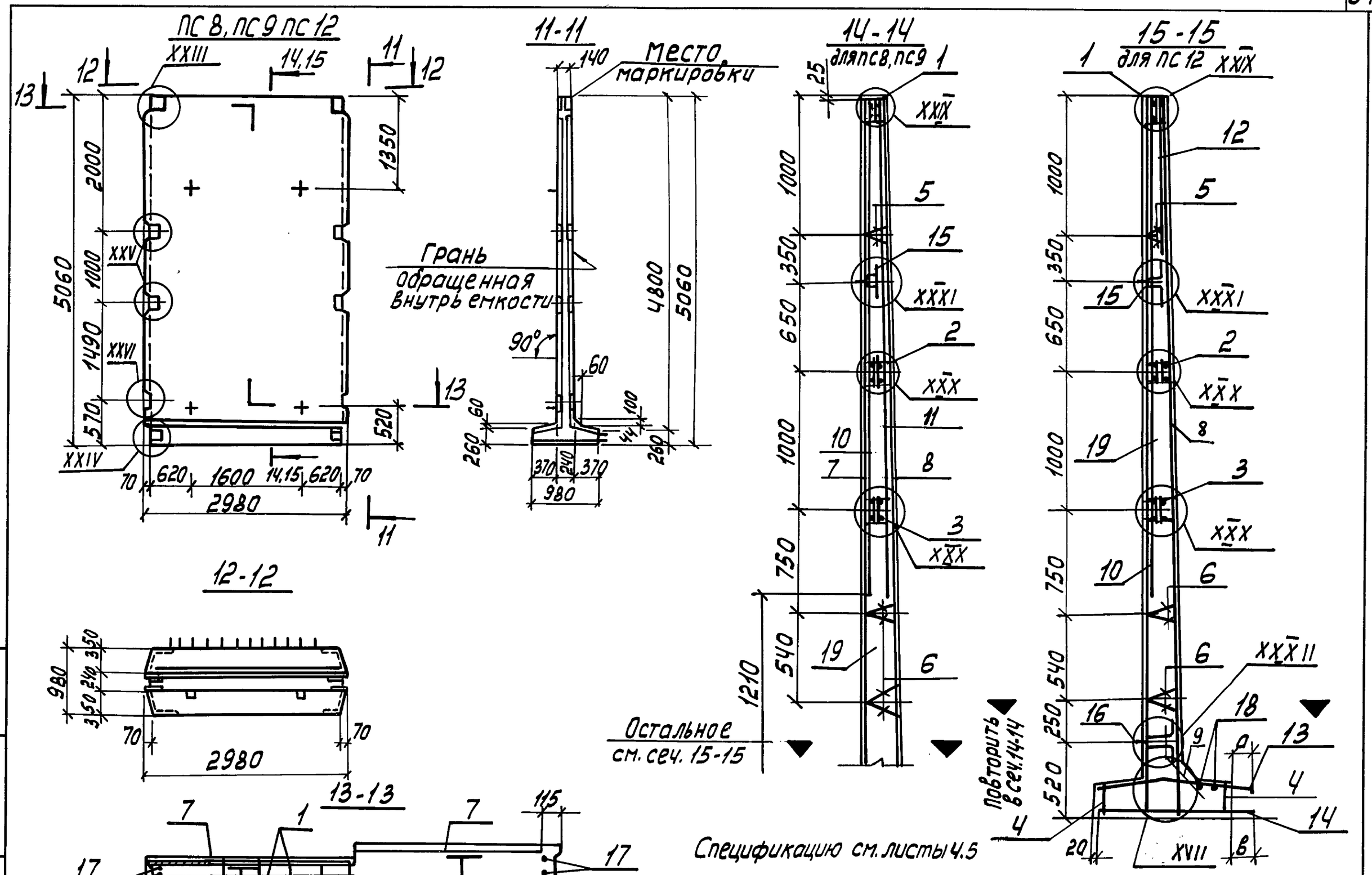

Инв. № подл.	Подпись и дата	Взам. инв. №	

3.9000.1-10.2-5-09.00 Лист 3

24398-01 35

Формат А3

Инв. № подл.	Подп. и дата	Взам. инв.

Поз.	Наименование	Кол. на панель ПС														Обозначение документа
		1	2	3	4	5	6	7	8	9	10	11	12			
1	Изделие закладное МН11	1														3.900.1-10.2-6-01.00
	МН12		1			1					1					
	МН13			1												
	МН14				1											
	МН48						1	1				1				
	МН52								1	1			1			-04.00
2	МН17	1	1	1	1	1	1	1	1	1	1	1	1			-02.00
3	МН18	1	1	1	1	1	1	1	1	1	1	1	1			
4	МН41	2	2	2	2	2	2	2	2	2	2	2	2			-03.00
5	Каркас КР1а	2	2	2	2	2	2	2	2	2	2	2	2			-00.01
6	КР2	4	4	4	4	4	4	4	4	4	4	4	4			
7	Сетка С27	1														-00.06
	С29		1													
	С89			1			1		1							
	С49				1			1		1						
	С35					1										
	С83										1	1	1			-00.10
8	С22	1	1													-00.07
	С40			1	1		1	1	1	1						
	С24					1					1	1	1			
9	С88	1	1	1	1	2	1	1	1	1	1	1	1			-00.12
10	С59	1														-00.08
	С61		1			1					1	1	1			
	С77			1	1		1	1	1	1						
11	С64		1			1										-00.09
	С66			1	1		1	1	1	1						
12	С84										1	1	1			-00.11
13	С173	1	1	1	1		1	1	1	1						-00.20
	С115					1										-00.14
	С174										1	1	1			-00.20
14	С130	1														-00.15
	С131		1													
	С135			1			1		1							
	С137				1			1		1						
	С145					1										-00.16
	С128										1	1	1			-00.15

Продолжение спецификации см. лист 5

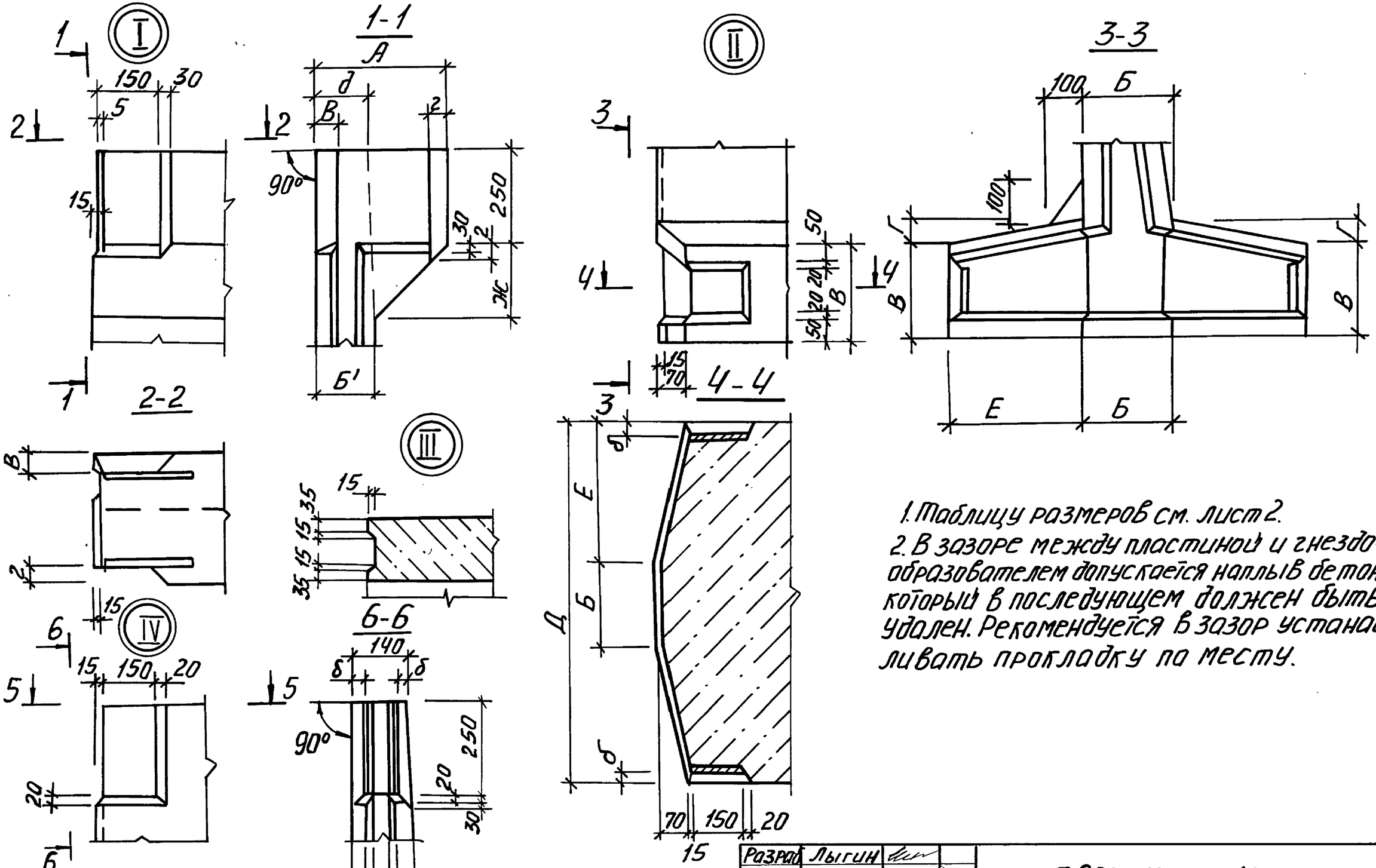

1. Таблицу размеров см. лист 2.
2. В зазоре между пластиной и гнездообразователем допускается наплыв бетона, который в последующем должен быть удален. Рекомендуется в зазор устанавливать прокладку по месту.

Разраб.	Лыгин		3.9001-10.2-5 -10.00	
Провер.	Подзолков			
Зав. гр.	Мазалова		Узлы I... XXI	Стадия: Р; Лист: 1; Листов: 8
Гл. спец.	Власенко			Госстрой СССР Союзводоканалниипроект Харьковский водоканалпроект
Н. конт.	Сокольская			
Нач. отд.	Шейко			

Инв. № подл. | Подп. и дата | Взам. инв. №

24398-01 37

Формат А3

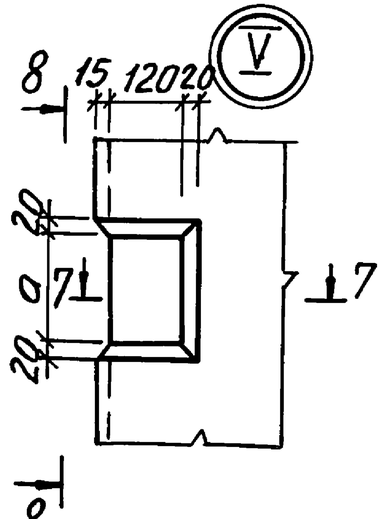

Таблица размеров (мм)

Буквенный индекс / Марка панели*	ПСП24	ПСП30	ПСП36	ПСП42	ПСП48	ПСП54	ПСП60
А	250	250	350	350	350	350	350
Б	140	180	180	240	240	280	280
Б'	140	151	145	162	150	165	151
В	200	200	200	260	260	320	320
Г	50	50	50	60	60	80	80
Д	540	720	720	980	980	1200	1200
Е	200	270	270	370	370	460	460
Ж	110	99	205	188	200	185	199
а	160	160	160	180	180	200	200
б	32	32	32	34	34	36	36
В	48	48	54	56	56	62	70
г	40	40	42	44	44	46	48
д	140	147	140	153	140	154	140

*В обозначении марок опущены последующие индексы.

Инв. № подл. | Подп. и дата | Взам. инв.

3.900.1-10.2-5-10.00

Лист 2

Формат А3

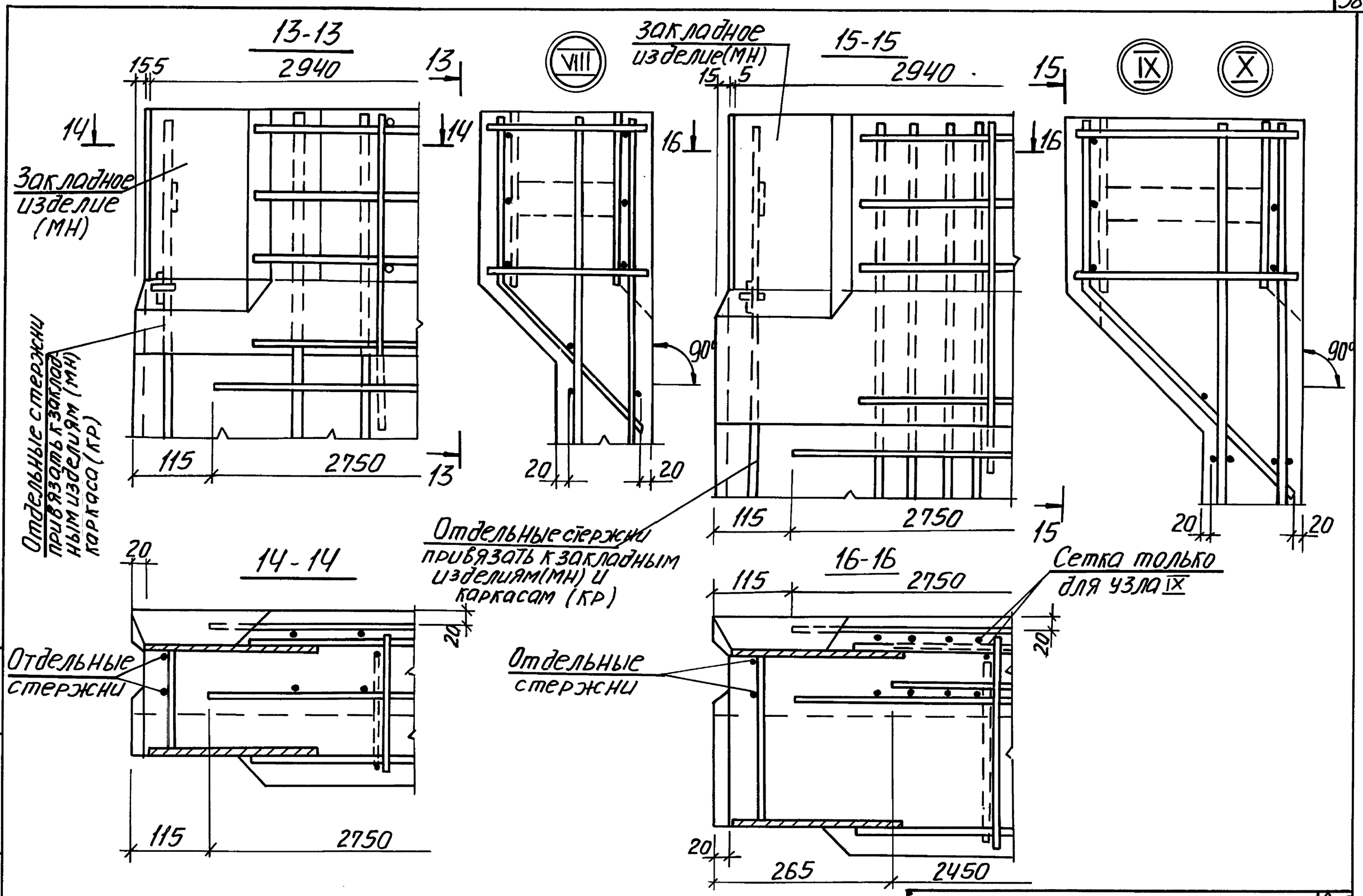

Инв.№ подл.	Подп. и дата	Взам.инв.

3.900.1-10.2-5 -10.00

Лист 3

24398-01 39

Формат А3

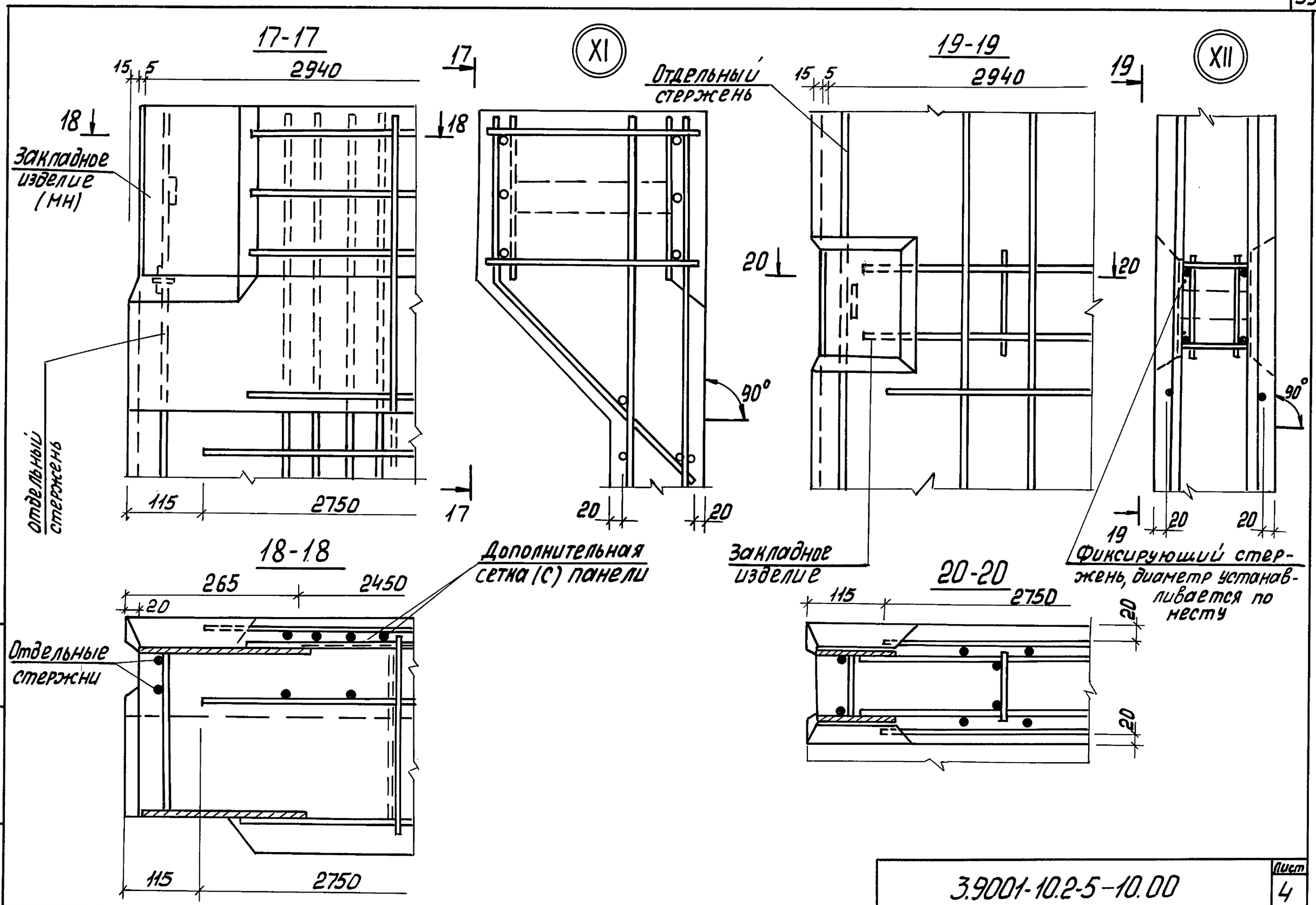

Инв. № подл.	Подпись и дата	3.9001-10.2-5-10.00	Лист 4

Формат А3

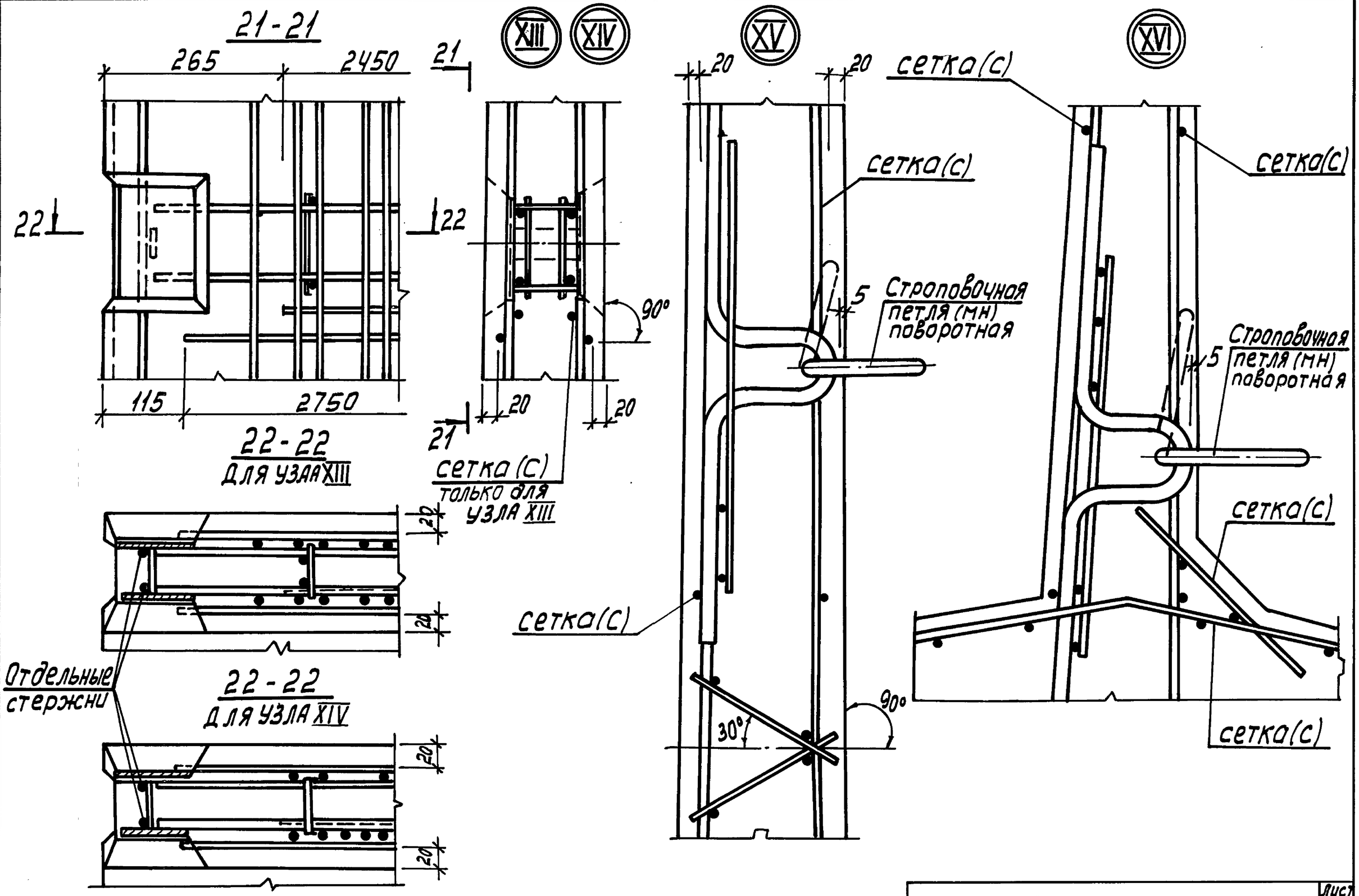

Инв.№подл.	Подпись и дата	Взам.инв.№	

3.900.1-10.2-5-10.00

Лист 5

24398-01 41

Формат А3

23-23

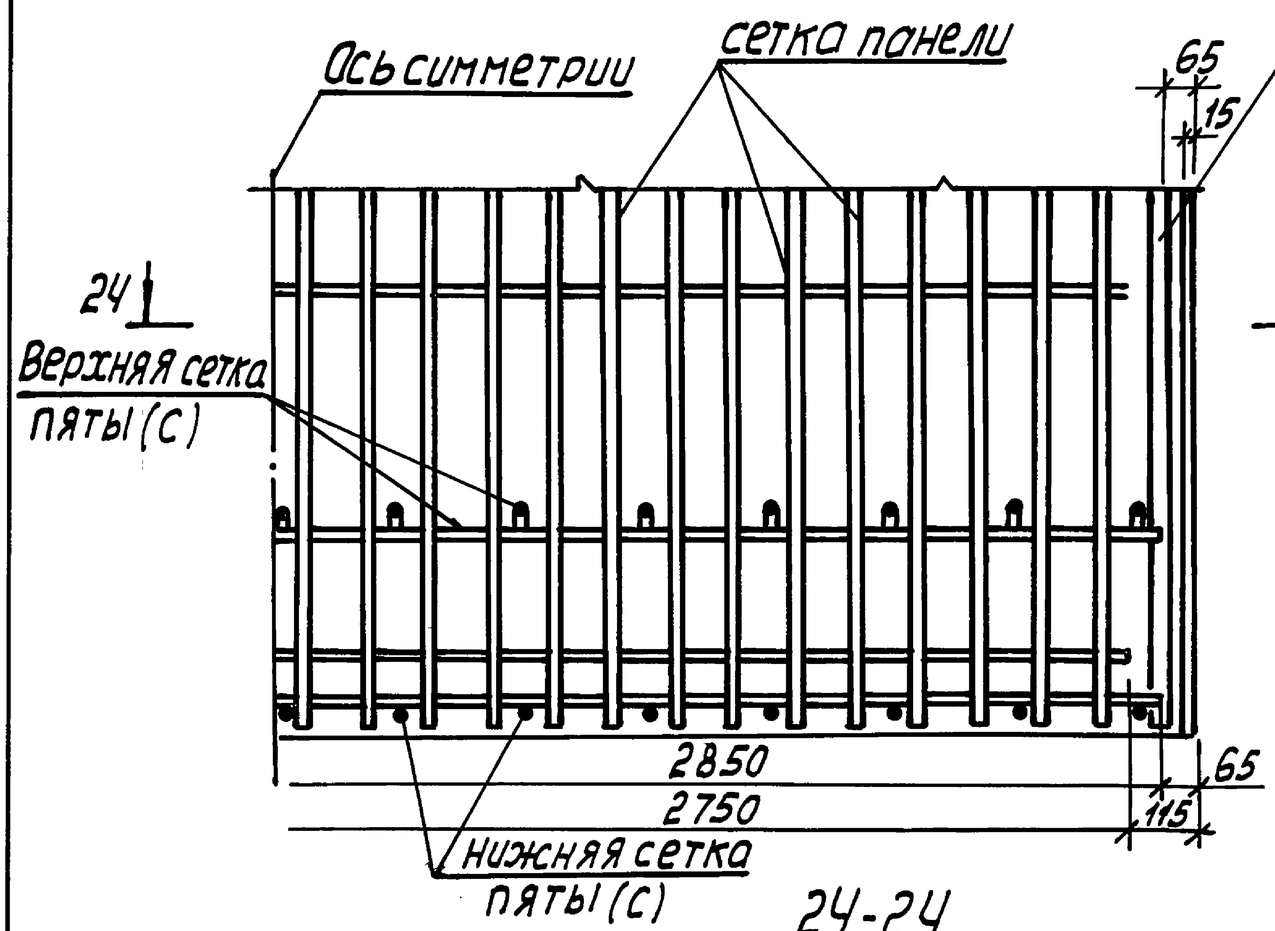

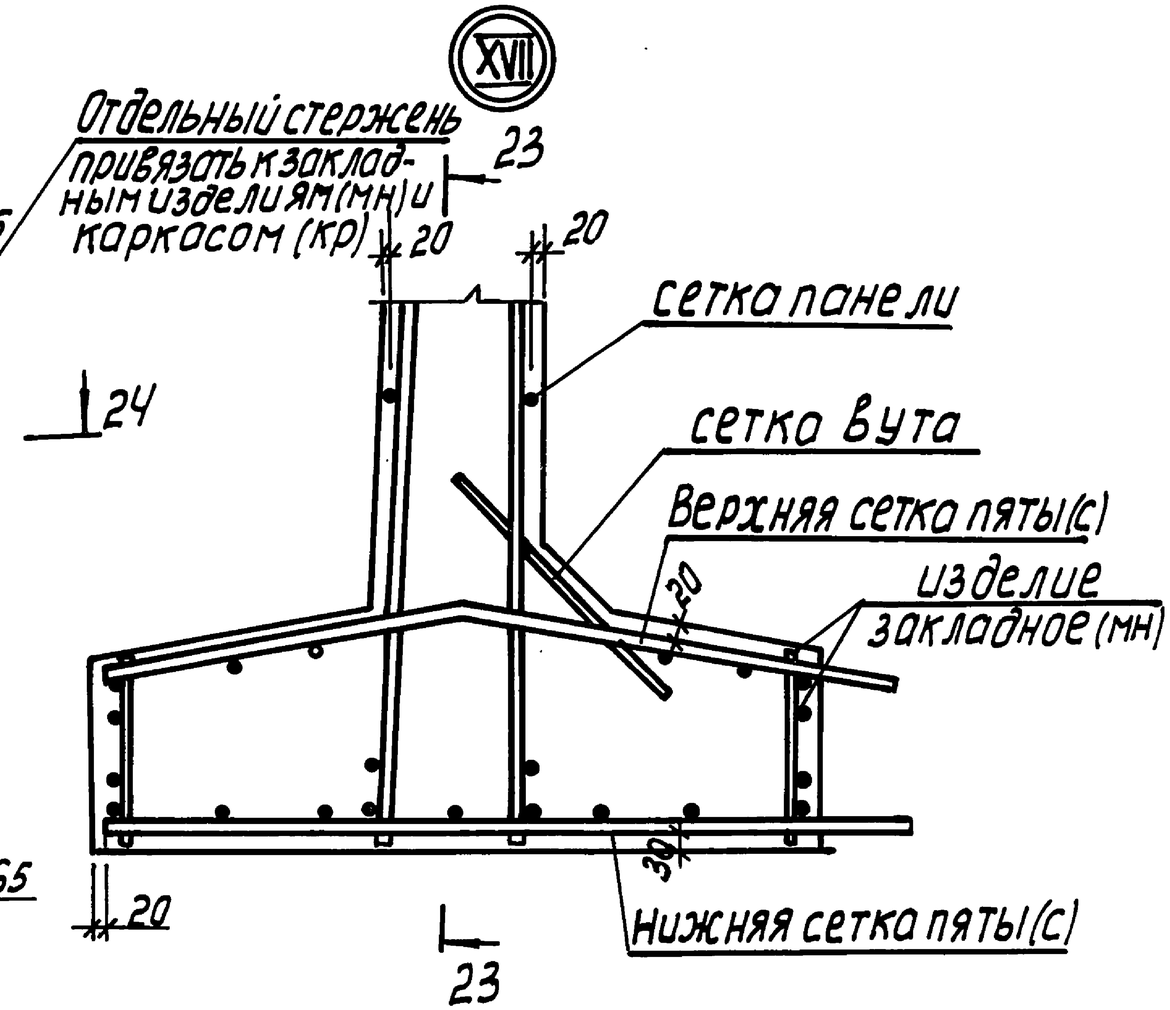

24-24

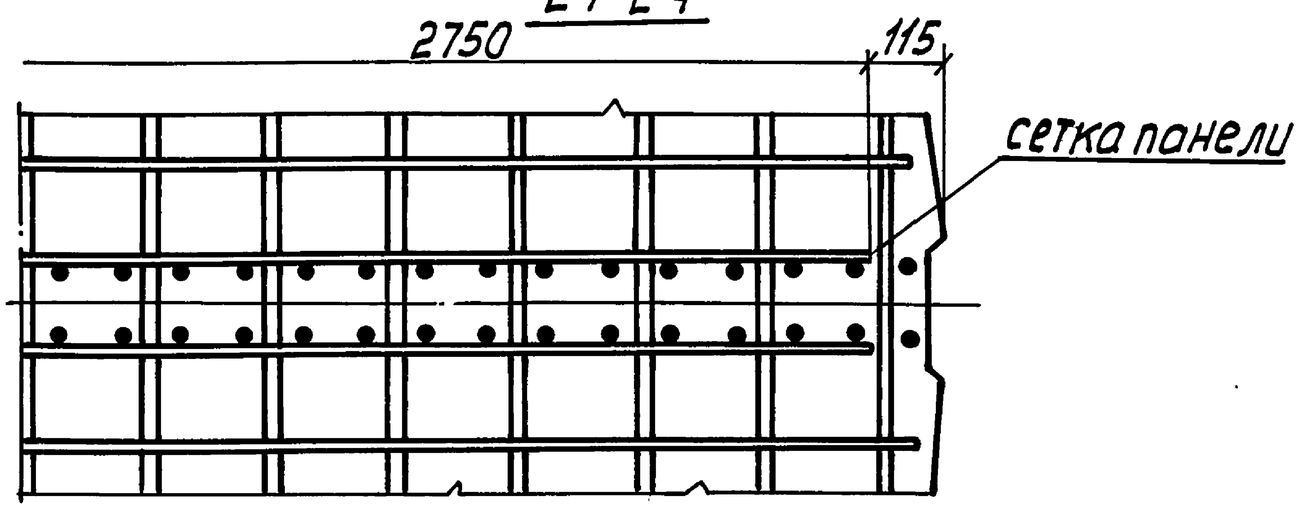

3.900.1-10, 2-5-10.00	Лист 6

24398-01 42

Формат А3

Инв.№ подл. | Подпись и дата | Взам. инв.№

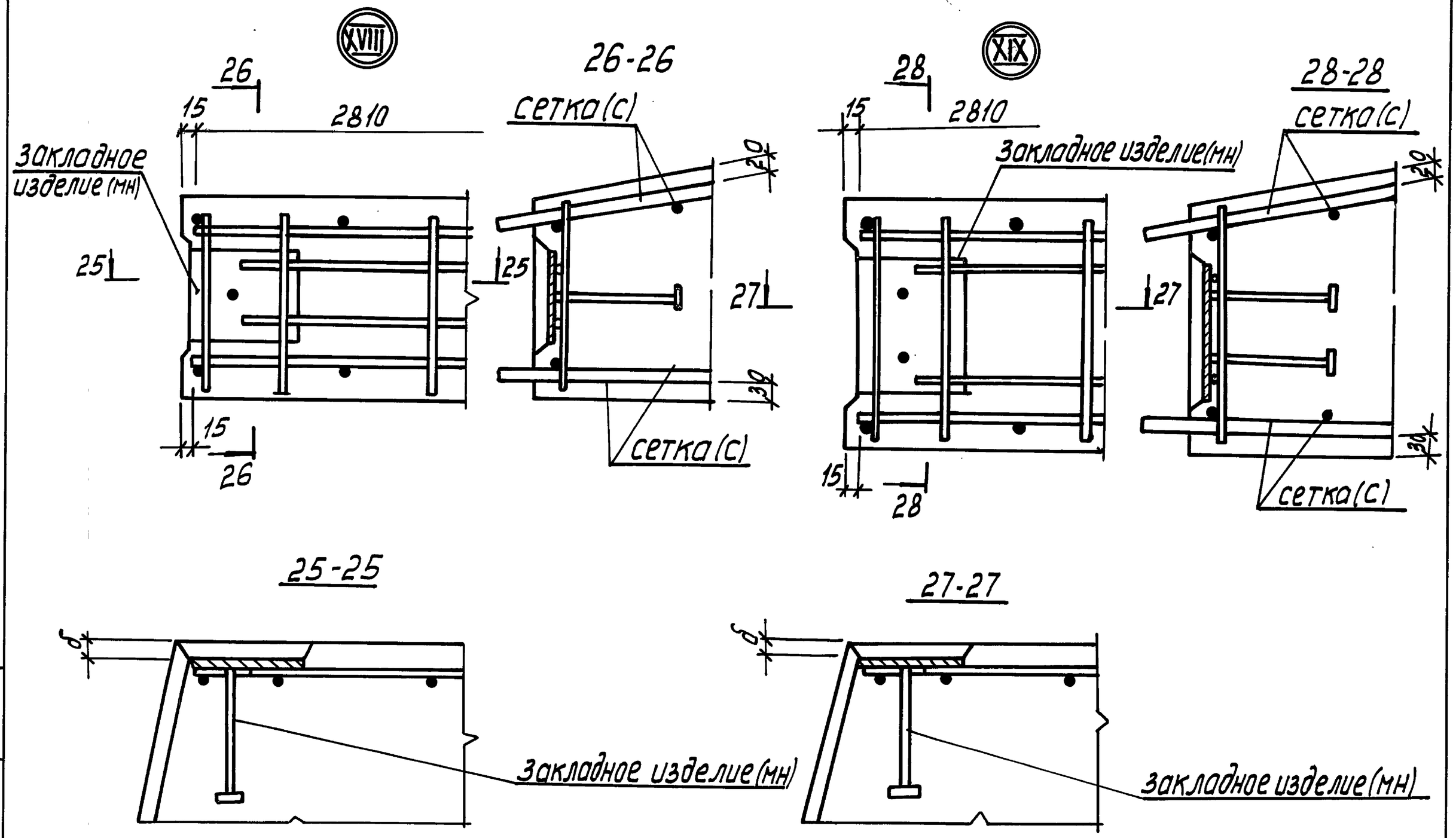

Инв.№подл.	Подпись и дата	Взам.инв.№	

3.900.1-10. 2-5-10.00

Лист 7

24398-01 43

Формат А3

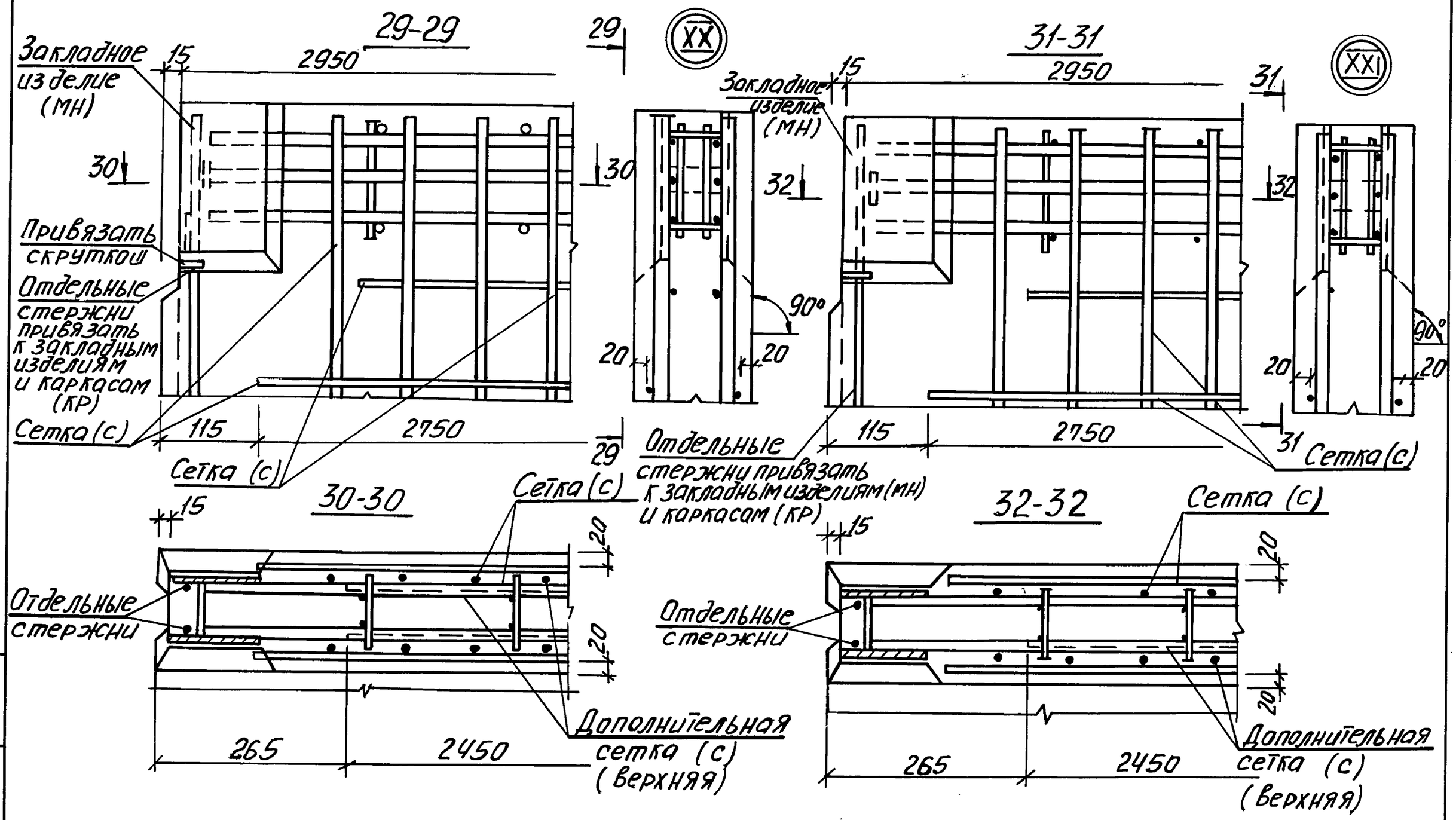

Инв. № подл.	Подп. и дата	Взам. инв.

3.900.1-10.2-5-10.00

Лист 8

24398-01 44

Формат А3

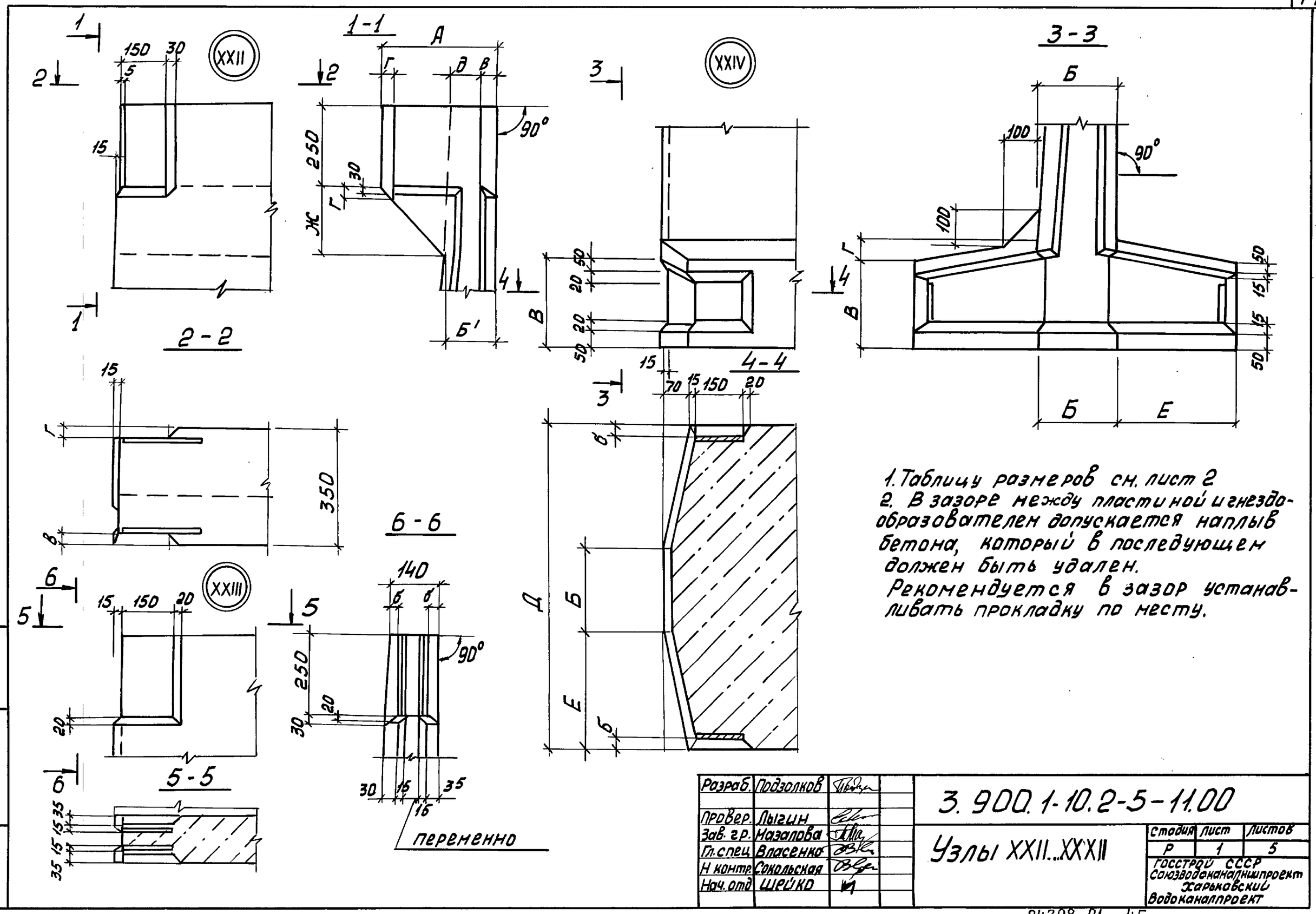

1. Таблицу размеров см. лист 2
2. В зазоре между пластиной и гнездообразователем допускается наплыв бетона, который в последующем должен быть удален.
Рекомендуется в зазор устанавливать прокладку по месту.

Разраб.	Подзолков		
Провер.	Лыгин		
Зав. гр.	Мазалова		
Гл. спец.	Власенко		
Н. контр.	Сокольская		
Нач. отд.	Шейко		

3.900.1-10.2-5-11.00

Узлы XXII...XXXII

Стадия	Лист	Листов
Р	1	5

Госстрой СССР
Союзводоканалниипроект
Харьковский Водоканалпроект

Инв. N подл. | Подпись и дата | Взам. инв. N

24398-01 45

Формат А3

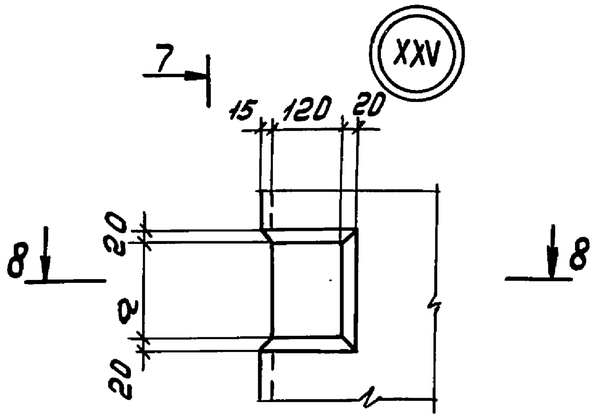

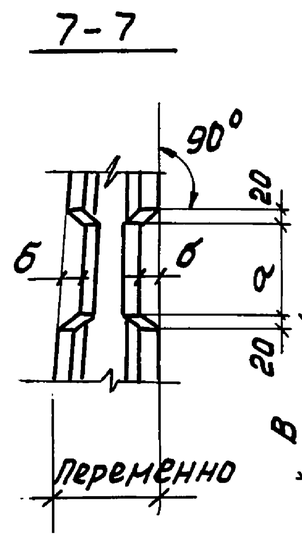

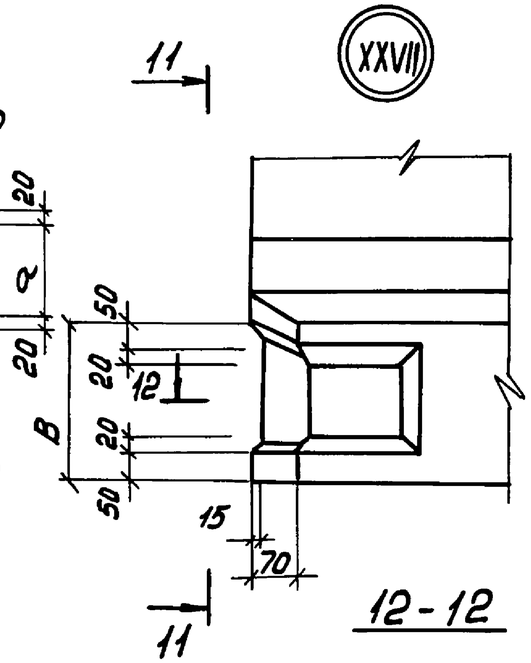

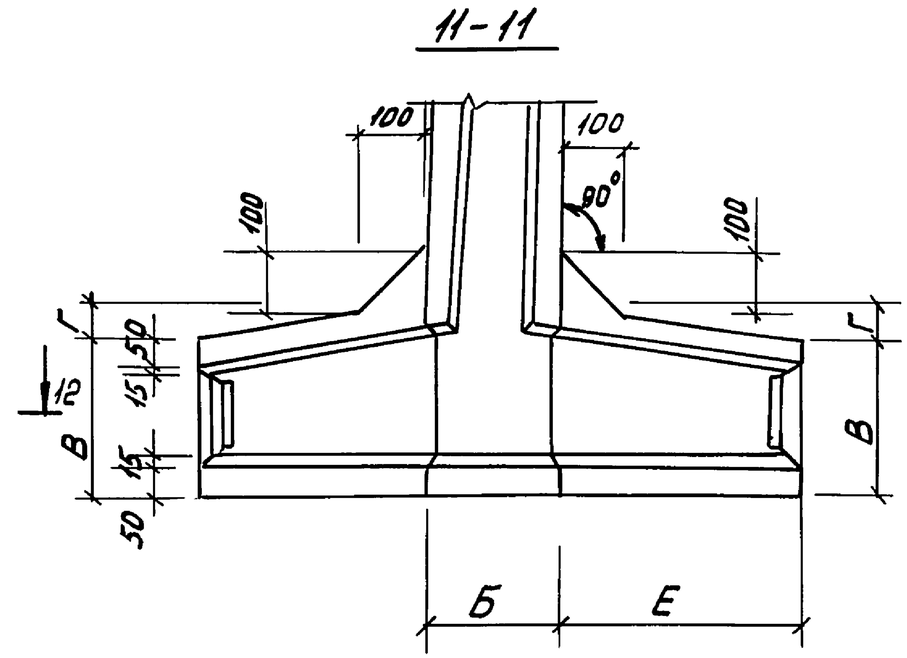

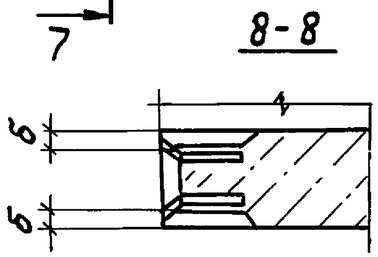

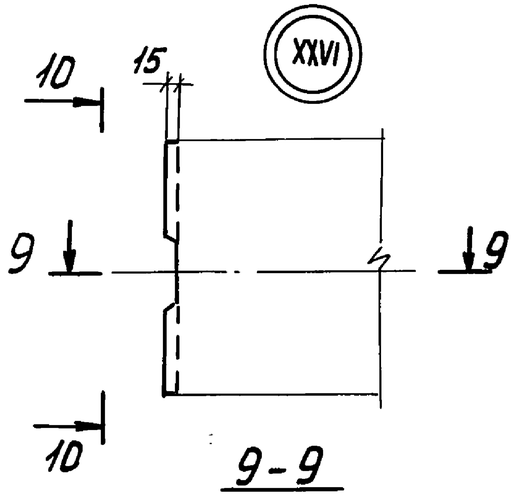

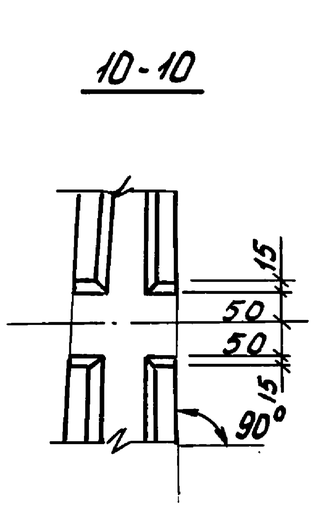

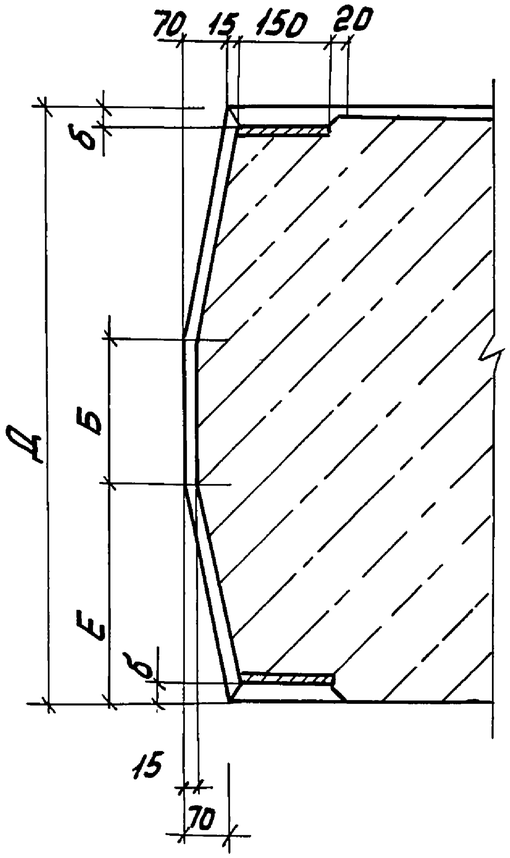

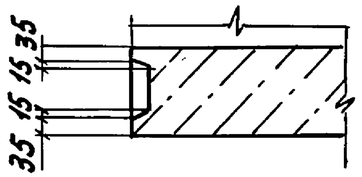

Таблица размеров (мм)

Марка панели / Буквенные индексы	пспл.36	пспл.48	
А	350	350	
Б	180	240	
Б'	145	150	
В	200	260	
Г	50	60	
Д	720	980	
Е	270	370	
Ж	205	200	
а	160	180	
б	32	34	
в	54	56	
г	42	44	
д	140	140	

Инв.№ подл	Подпись и дата	Взам. инв.№

3.900.1-10.2-5 -11.00

Лист 2

24398-01 46

Формат А3

13-13

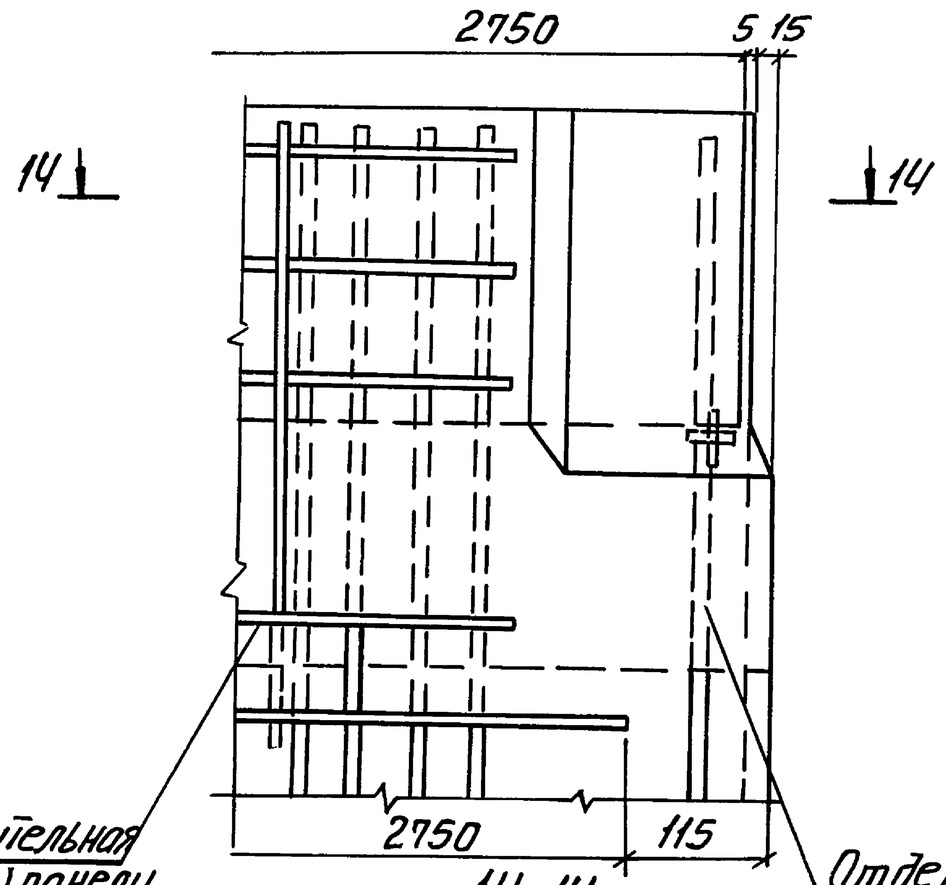

14-14

Дополнительная сетка (с) панели

Отдельные стержни привязать к закладным изделиям (МН) и каркасам (КР)

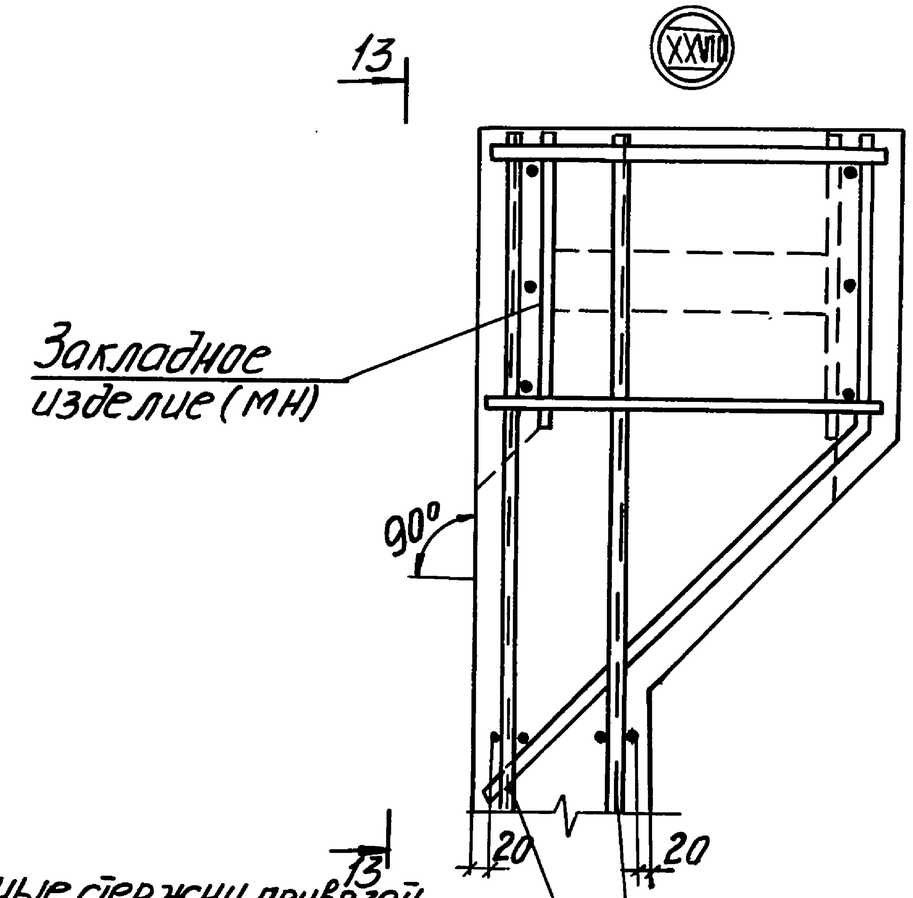

Дополнительные сетки (с) панели

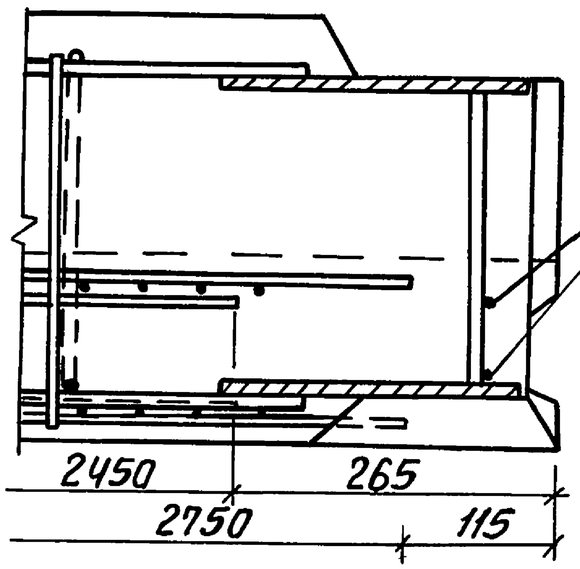

Отдельные стержни

Инв. № подл.	Подп. и дата	Взам. инв.

3.900.1-10.2-5-11.00

Лист 3

Формат А3

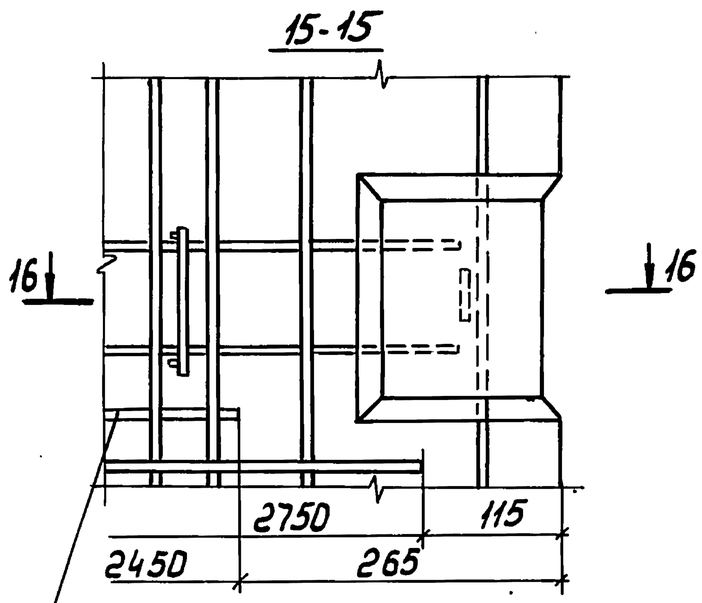

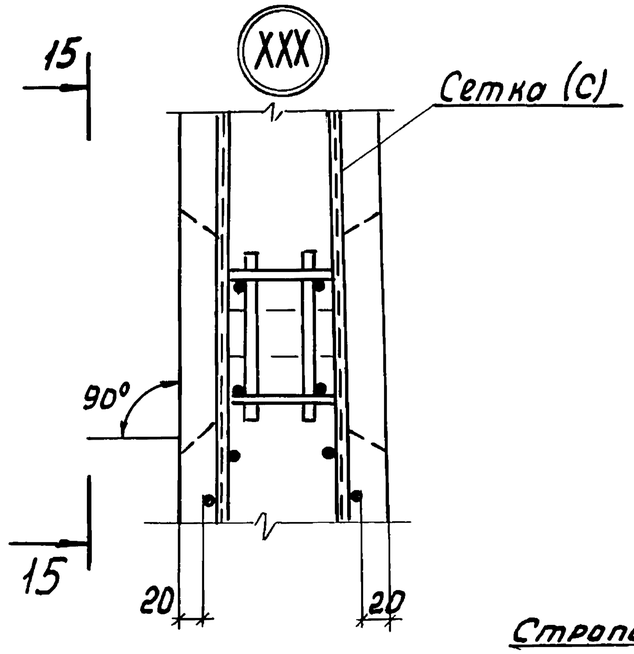

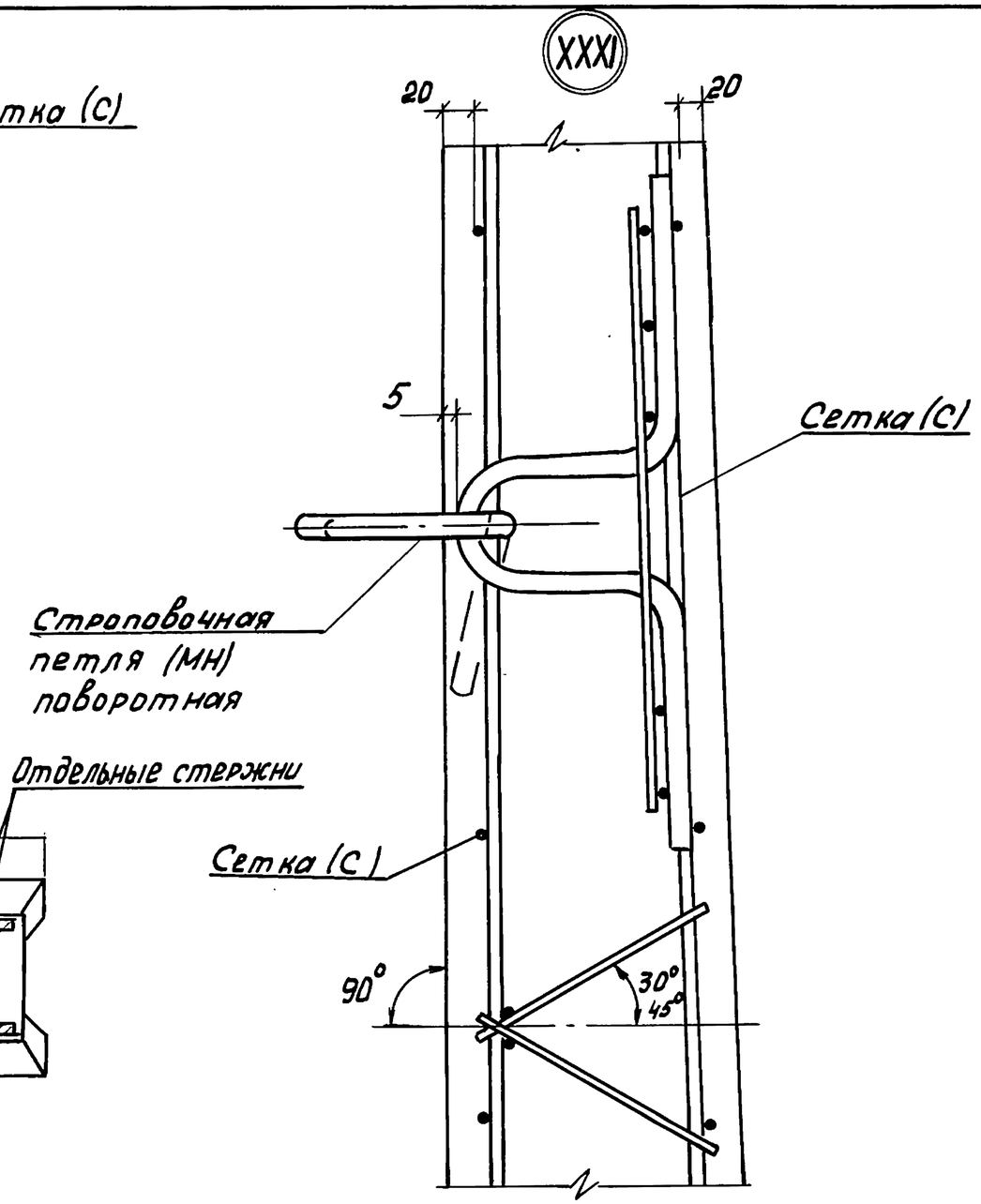

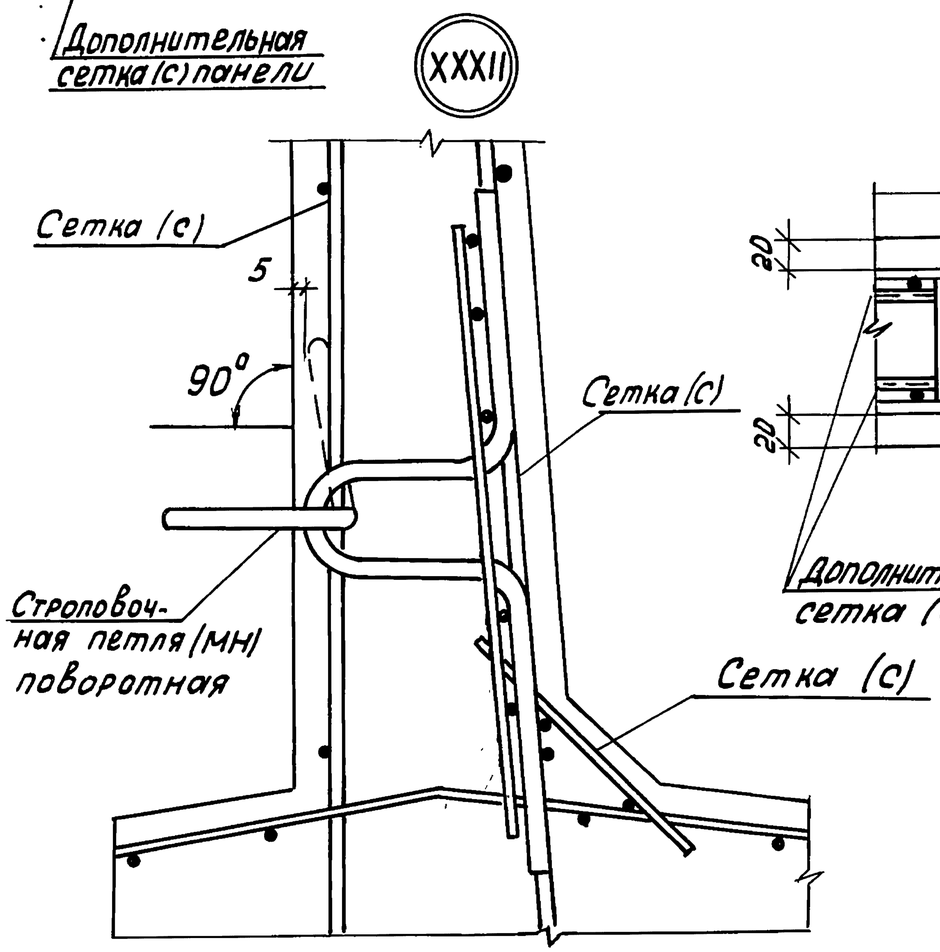

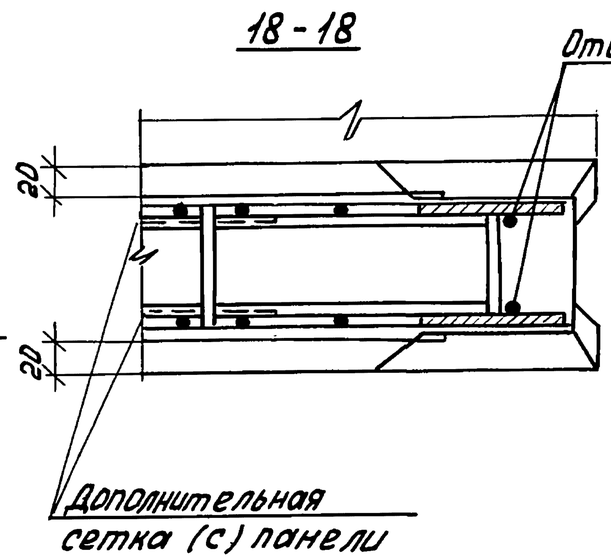

3900.1-102-5 -11.00	Лист 4

24398-01 48

формат А3

Взам. инв. N | Подпись и дата | Инв. N подл.

9-9

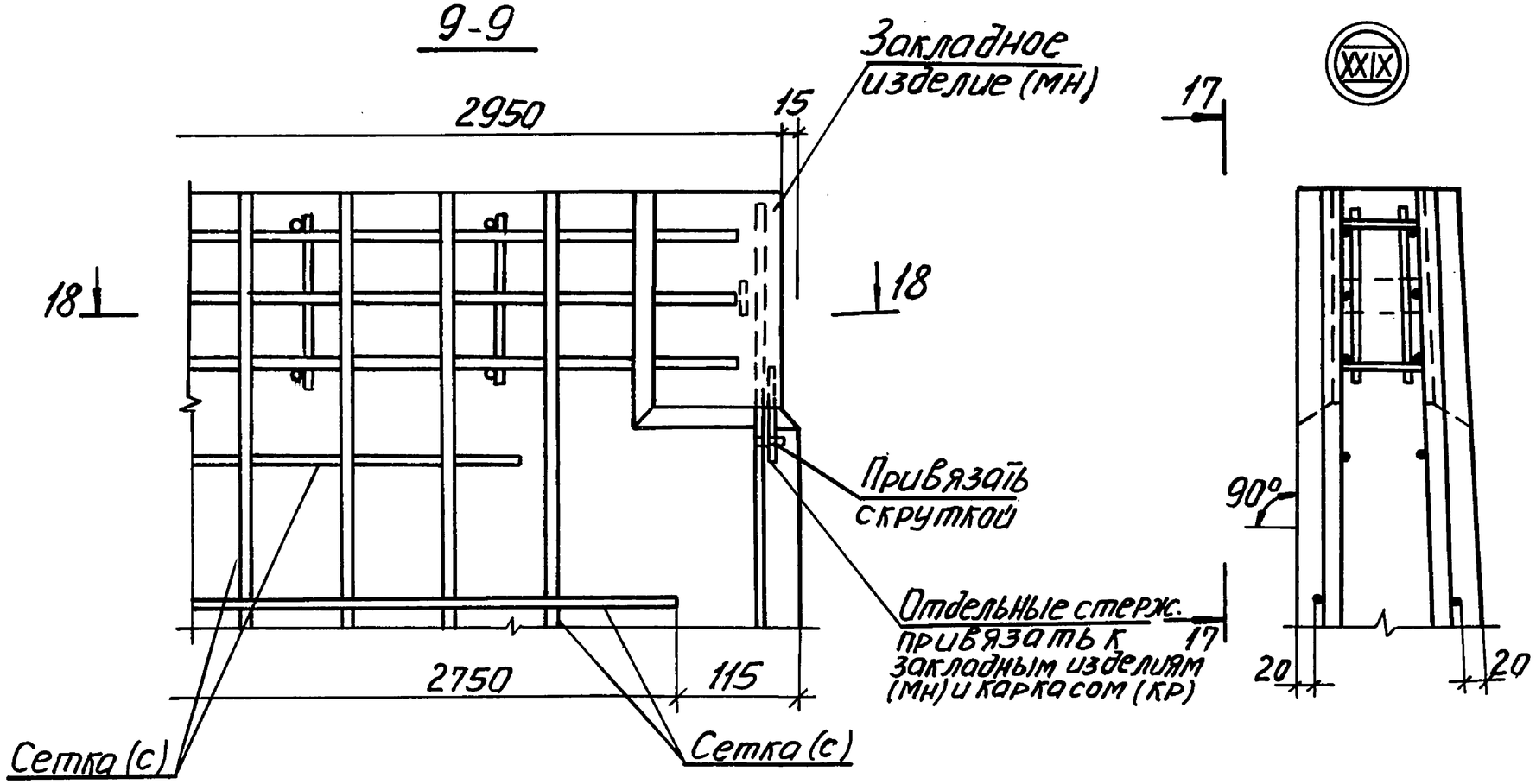

18-18

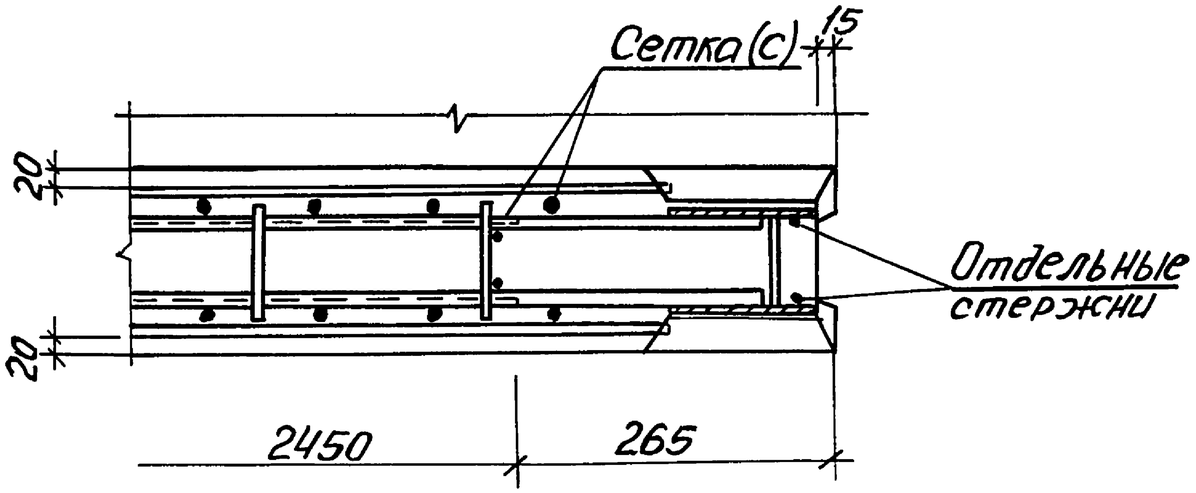

3.900.1-10.2-5-11.00	Лист 5

24398-01 49

Формат А3

Инв. № подл. | Подп. и дата | Взам. инв.

Ведомость расхода стали на элемент, кг

Марка элемента	Изделия арматурные																														Всего
	Арматура класса																														
	Вр-I			А-I									А-III																		
	ГОСТ 6727-80			ГОСТ 5781-82*																											
	ф5		Итого	ф6	ф8	ф10	ф12	ф14				Итого	ф6	ф8	ф10	ф12	ф14	ф16	ф18	ф20	ф22	ф25	ф28					Итого	
ПСП24-Б1-Ш	4,4		4,4	13,9								13,9	21,4	11,5														32,9	51,2
ПСП24-Б2-Ш	4,4		4,4	13,9								13,9	19,9	14,4														34,3	52,6
ПСП24-Б2-Ш1	5,2		5,2	15,4								15,4	17,2	21,1														38,3	58,9
ПСП24-Б5-Ш	4,4		4,4	13,9								13,9	18,1	12,6														30,7	49,0
ПСП30-Б1-Ш	6,7		6,7	16,2								16,2	6,0	44,3	7,7													58,0	80,9
ПСП30-Б2-Ш	6,7		6,7	16,2								16,2	20,3	32,5	7,7													60,5	83,4
ПСП30-Б2-Ш1	7,5		7,5	22,5								22,5	17,2	51,7	8,9													77,8	107,8
ПСП30-Б5-Ш	6,7		6,7	18,3								18,3	11,3	42,7	3,8													57,8	82,8
ПСП36-Б1-Ш	6,7		6,7	21,0	2,2							23,2	8,9	63,2	21,6	19,2												112,9	142,8
ПСП36-Б2-Ш	6,7		6,7	21,0	2,2							23,2		72,9	21,6	33,9												128,4	158,3
ПСП36-Б3-Ш	6,7		6,7	13,6	15,5							29,1	8,9	18,6	79,5	17,5	26,9											151,4	187,2
ПСП36-Б4-Ш	6,7		6,7	6,5	15,5							22,0	4,7	2,8	71,9	56,9		46,5										182,8	211,5
ПСП36-Б3-Ш4	6,7		6,7	13,6	15,5							29,1	8,9	18,6	79,5	17,5	26,9											151,4	187,2
ПСП36-Б4-Ш4	6,7		6,7	6,5	15,5							22,0	4,7	2,8	71,9	56,9		46,5										182,8	211,5
ПСП36-Б2-Ш1	7,5		7,5	24,7	9,8							34,5		31,5	83,1	43,0												157,6	199,6
ПСП36-Б3-Ш3	6,7		6,7	13,6	15,5							29,1	8,9	18,6	79,5	17,5	26,9											151,4	187,2
ПСП36-Б4-Ш3	6,7		6,7	6,5	15,5							22,0	4,7	2,8	71,9	56,9		46,5										182,8	211,5
ПСП36-Б5-Ш	6,7		6,7	17,2	5,6							22,8		21,5	86,2	8,6	15,6											131,9	161,4
ПСП36-Б5-Ш3	6,7		6,7	17,2	5,6							22,8		21,5	86,2	8,6	15,6											131,9	161,4
ПСП36-Б5-Ш4	6,7		6,7	17,2	5,6							22,8		21,5	86,2	8,6	15,6											131,9	161,4

Инв. № подл. | Подпись и дата | Взам. инв. №

Разраб.	Ткаченко	
Пров.	Лыгин	
Зав. гр.	Мазалова	
Гл. спец.	Власенко	
Н. контр.	Сокольская	
Нач. отд.	Шейко	

3.900.1-10.2-5 – РС

Ведомость расхода стали, кг

Стадия	Лист	Листов
Р	1	6

Госстрой СССР Союзводоканалниипроект Харьковский водоканалпроект

24398-01 50 Формат А3

Ведомость расхода стали на элемент, кг

Марка элемента	Изделия арматурные																														Всего
	Арматура класса																														
	Вр-I			А-I										А-III																	
	ГОСТ 6727-80			ГОСТ 5781-82*																											
	ф5		Итого	ф6	ф8	ф10	ф12	ф14	ф16	ф18			Итого	ф6	ф8	ф10	ф12	ф14	ф16	ф18	ф20	ф22	ф25	ф28	ф32			Итого	
ПСП 42-Б1-Ш	7,0		7,0	19,1	8,7	3,6							31,4	21,2	27,9	65,6	32,3											147,0	185,4
ПСП 42-Б2-Ш	7,0		7,0	19,1	8,7	3,6							31,4	19,7		92,0	54,7											166,4	204,8
ПСП 42-Б2-Ш1	7,8		7,8	3,9	28,7	3,6							36,2		7,0	24,6		194,5										226,1	270,1
ПСП 42-Б5-Ш	7,0		7,0	18,2	4,5	3,6							26,3		24,9	10,8	126,3		27,0									189,0	222,3
ПСП 48-Б1-Ш	7,0		7,0	4,7	30,9		5,1						40,7			89,1	96,0	27,0	27,0									239,1	286,8
ПСП 48-Б2-Ш	7,0		7,0	7,9	30,8		5,1						43,8		41,7	12,4	123,2	74,4	27,0									278,7	329,5
ПСП 48-Б3-Ш	7,0		7,0	7,9	15,4	24,1	5,1						52,5		21,0	45,4	123,2	27,0	80,7									324,3	383,8
ПСП 48-Б4-Ш	7,0		7,0	7,9	15,4	24,1	5,1						52,5		21,0	45,4	123,2	27,0	27,0		98,6							342,2	401,7
ПСП 48-Б2-Ш1	7,8		7,8	9,8	19,9	17,0	5,1						51,8		41,7	12,4		196,0	101,8									351,9	411,5
ПСП 48-Б3-Ш3	7,0		7,0	7,9	15,4	24,1	5,1						52,5		21,0	45,4	123,2	27,0	27,0	80,7								324,3	383,8
ПСП 48-Б4-Ш3	7,0		7,0	7,9	15,4	24,1	5,1						52,5		21,0	45,4	123,2	27,0	27,0		98,6							342,2	401,7
ПСП 48-Б3-Ш4	7,0		7,0	7,9	15,4	24,1	5,1						52,5		21,0	45,4	123,2	27,0	27,0	80,7								324,3	383,8
ПСП 48-Б4-Ш4	7,0		7,0	7,9	15,4	24,1	5,1						52,5		21,0	45,4	123,2	27,0	27,0		98,6							342,2	401,7
ПСП 48-Б5-Ш	7,0		7,0	8,9	9,0	24,0	5,1						47,0		28,1	12,4	12,2	183,4	20,2		40,8							297,1	351,1
ПСП 48-Б5-Ш3	7,0		7,0	8,9	9,0	24,0	5,1						47,0		28,1	12,4	12,2	183,4	20,2		40,8							297,1	351,1
ПСП 48-Б5-Ш4	7,0		7,0	8,9	9,0	24,0	5,1						47,0		28,1	12,4	12,2	183,4	20,2		40,8							297,1	351,1
ПСП 54-Б1-Ш	7,3		7,3	5,2	21,1	18,7	5,1						50,1	13,4		14,1	152,7	41,7	72,6									294,5	351,9
ПСП 54-Б2-Ш	7,3		7,3	5,7	21,1	18,7	5,1						50,6		24,0	14,1	70,8	111,3	126,8									347,0	404,9
ПСП 54-Б2-Ш1	8,1		8,1	10,9		51,5	5,1						67,5		47,7	14,1		193,2		198,2								453,2	528,8
ПСП 54-Б5-Ш	7,3		7,3	6,8	15,7	18,7	15,2						56,4		31,2	14,1		217,2		53,3		59,0						374,8	438,5
ПСП 60-Б1-Ш	3,0		9,0	10,1	5,7	25,7	33,9						75,4		52,8	15,6	11,2	124,8	170,4		115,7							490,5	574,9
ПСП 60-Б2-Ш	9,0		9,0	10,1		34,5	33,9						78,5	30,9		15,6			277,9	154,2	48,9							527,5	615,0
ПСП 60-Б2-Ш1	9,8		9,8	12,0		15,8	60,3						88,2			98,1			277,9		170,0	91,2						637,2	735,1
ПСП 60-Б5-Ш	9,0		9,0	10,5	12,0		44,0						66,5		7,5	69,0			277,9		31,2	45,6	76,8					508,0	583,5

Инв. № подл. | Подпись и дата | Взам. инв. №

Ведомость расхода стали на элемент, кг

Марка элемента	Изделия арматурные																												Всего
	Арматура класса																												
	Вр-I			А-I										А-III															
	ГОСТ 6727-80			ГОСТ 5781-82*																									
	Ф5		Итого	Ф6	Ф8	Ф10	Ф12	Ф14	Ф16	Ф18			Итого	Ф6	Ф8	Ф10	Ф12	Ф14	Ф16	Ф18	Ф20	Ф22	Ф25	Ф28	Ф32			Итого	
ПСП1.36-Б1-Ш	6,7		6,7	21,0	2,2								23,2	8,9	63,2	21,6	19,2											112,9	142,8
ПСП1.36-Б2-Ш	6,7		6,7	21,0	2,2								23,2		72,9	21,6	33,9											128,4	158,3
ПСП1.36-Б3-Ш	7,5		7,5	13,6	15,5								29,1		31,6	52,5	72,3	15,3										171,7	208,3
ПСП1.36-Б4-Ш	6,7		6,7	8,7	15,5								24,2	4,7	15,8	77,1	56,9		46,5									201,0	231,9
ПСП1.36-Б3-Ш4	7,5		7,5	13,6	15,5								29,1		31,6	52,5	72,3	15,3										171,7	208,3
ПСП1.36-Б4-Ш4	6,7		6,7	8,7	15,5								24,2	4,7	15,8	77,1	56,9		46,5									201,0	231,9
ПСП1.36-Б2-Ш1	7,5		7,5	24,7	9,8								34,5		31,5	83,1	43,0											182,6	211,5
ПСП1.36-Б3-Ш3	7,5		7,5	13,6	15,5								29,1		31,6	52,5	72,3	15,3										171,7	208,3
ПСП1.36-Б4-Ш3	6,7		6,7	8,7	15,5								24,2	4,7	15,8	77,1	56,9		46,5									200,8	231,9
ПСП1.36-Б5-Ш	6,7		6,7	17,2	5,6								22,8		21,5	86,2	8,6		15,6									131,9	161,4
ПСП1.36-Б5-Ш3	6,7		6,7	17,2	5,6								22,8		21,5	86,2	8,6		15,6									131,9	161,4
ПСП1.36-Б5-Ш4	6,7		6,7	17,2	5,6								22,8		21,5	86,2	8,6		15,6									131,9	161,4
ПСП1.48-Б1-Ш	7,0		7,0	4,7	31,0		5,1						40,8			89,1	96,0	27,0	27,0									239,1	286,8
ПСП1.48-Б2-Ш	7,0		7,0	7,9	30,8		5,1						43,8		41,7	12,4	123,2	74,4	27,0									278,7	329,5
ПСП1.48-Б3-Ш	7,0		7,0	7,9	15,4	24,1	5,1						52,5			78,4	60,6	111,7	27,0	55,9								333,6	393,1
ПСП1.48-Б4-Ш	7,0		7,0	7,9	15,4	24,1	5,1						52,5			78,4	61,6	111,7	27,0	24,0	69,0							371,7	431,2
ПСП1.48-Б2-Ш1	7,8		7,8	9,8	19,9	17,0	5,1						51,8		41,7	12,4	61,6	196,0	101,8									351,9	411,5
ПСП1.48-Б3-Ш3	7,0		7,0	7,9	15,4	24,1	5,1						52,5			78,4	60,6	111,7	27,0	55,9								333,6	393,1
ПСП1.48-Б4-Ш3	7,0		7,0	7,9	15,4	24,1	5,1						52,5			78,4	61,6	111,7	27,0	24,0	69,0							371,7	431,2
ПСП1.48-Б3-Ш4	7,0		7,0	7,9	15,4	24,1	5,1						52,5			78,4	60,6	111,7	27,0	55,9								333,6	393,1
ПСП1.48-Б4-Ш4	7,0		7,0	7,9	15,4	24,1	5,1						52,5			78,4	61,6	111,7	27,0	24,0	69,0							371,7	431,2
ПСП1.48-Б5-Ш	7,0		7,0	8,9	9,0	24,0	5,1						47,0		28,1	12,4	12,2	183,4	20,2		40,8							297,1	351,1
ПСП1.48-Б5-Ш3	7,0		7,0	8,9	9,0	24,0	5,1						47,0		28,1	12,4	12,2	183,4	20,2		40,8							297,1	351,1
ПСП1.48-Б5-Ш4	7,0		7,0	8,9	9,0	24,0	5,1						47,0		28,1	12,4	12,2	183,7	20,2		40,8							297,1	351,1

Инв. №подл. | Подпись и дата | Взам. инв.№

Ведомость расхода стали на элемент, кг

Марка элемента	Изделия закладные																																						
	Арматура класса																											Прокат марки								Всего	Общий расход
	Вр-I		А-I							Ас-II							А-III											ВСТ3 кп2									
	ГОСТ 6727-80*		ГОСТ 5781-82*																									ГОСТ 103-76*									
	ф5	Итого	ф6	ф8	ф10	ф16	ф18	ф22	Итого	ф12	ф14	ф16	ф18	ф20	ф22	ф25	Итого	ф6	ф8	ф10	ф12	ф14	ф16	ф18	ф20	ф22	ф28	Итого	-40×5	-80×6	-80×8	-120×6	-150×6	-250×6	-250×8	Итого		
ПСП24-Б1-Ш	2,9	2,9			15,0				15,0	1,4	3,4	1,6					6,4		0,4	6,9	13,8							21,1	0,2	1,1			2,8	11,6		15,7	61,1	112,3
ПСП24-Б2-Ш	2,9	2,9			15,0				15,0	1,4	3,4	1,6					6,4		0,4	6,9	6,9	9,1						23,3	0,2	1,1			2,8	5,9	9,4	19,4	67,0	119,6
ПСП24-Б2-Ш1	2,9	2,9			15,0				15,0	1,4	3,4	1,6					6,4		0,4	6,9	6,9	9,1						23,3	0,2	1,1			2,8	5,9	9,4	19,4	67,0	125,9
ПСП24-Б5-Ш	2,9	2,9			15,0				15,0	1,4	3,4	1,6					6,4		0,4	6,9	6,9	9,1						23,3	0,2	1,1			2,8	5,9	9,4	19,4	67,0	116,0
ПСП30-Б1-Ш	2,7	2,7	0,3		15,2				15,5		2,2	3,8	2,5				8,5		0,4	6,9		9,2	12,0					28,5	0,2		1,4		2,8		18,8	23,2	78,4	159,3
ПСП30-Б2-Ш	2,3	2,3	1,0		15,2				16,2		2,2	3,8	2,5				8,5		0,4	6,9			24,3					31,6	0,2		1,4		2,8		18,8	23,2	81,8	165,2
ПСП30-Б2-Ш1	2,3	2,3	1,0		15,2				16,2		2,2	3,8	2,5				8,5		0,4	6,9			24,3					31,6	0,2		1,4		2,8		18,8	23,2	81,8	189,6
ПСП30-Б5-Ш	2,3	2,3	1,0		15,2				16,2		2,2	3,8	2,5				8,5		0,4	6,9			24,3					31,6	0,2		1,4		2,8		18,8	23,2	81,8	164,6
ПСП36-Б1-Ш	2,5	2,5	1,2		15,4				16,6		2,2	1,6	4,7	3,2			11,7	1,5	0,4	13,8		9,0	12,0					36,7	0,5		2,4	3,6	2,8		18,8	28,1	95,6	238,4
ПСП36-Б2-Ш	2,5	2,5	1,2		15,4				16,6		2,2	1,6	4,7	3,2			11,7	1,5	0,4	14,1			24,0					40,0	0,5		2,4	3,6	2,8		18,8	28,1	98,9	257,2
ПСП36-Б3-Ш	2,5	2,5	0,3	1,6	15,4				17,3		2,2	1,6	4,7	3,2			11,7	1,5	0,4	13,8			12,0		19,1			46,8	0,5		2,4	3,6	2,8		18,8	28,1	106,4	293,6
ПСП36-Б4-Ш	2,5	2,5		2,2	15,4				17,6		2,2	1,6	4,7	3,2			11,7		3,3	13,8			12,0			22,9		52,0	0,5		2,4	3,6	2,8		18,8	28,1	111,9	323,4
ПСП36-Б3-Ш4	2,9	2,9			15,4				15,4		2,2	1,6	4,7	3,2			11,7	0,6	0,4	24,4								25,3	0,5		0,6	3,6	2,8	7,0		14,5	69,8	257,0
ПСП36-Б4-Ш4	2,9	2,9			15,4				15,4		2,2	1,6	4,7	3,2			11,7	0,6	0,4	24,1								25,1	0,5		0,6	3,6	2,8	7,0		14,5	69,6	281,1
ПСП36-Б2-Ш1	2,5	2,5	1,2		15,4				16,6		2,2	1,6	4,7	3,2			11,7	1,5	0,4	14,1			24,0					40,0	0,5		2,4	3,6	2,8		18,8	28,1	98,9	298,5
ПСП36-Б3-Ш3	3,3	3,3			15,4				15,4		2,2	1,6	4,7	3,2			11,7	1,5	6,5	13,8								21,8	0,5		2,4	3,6	2,8	11,8		21,1	73,3	260,5
ПСП36-Б4-Ш3	3,3	3,3			15,4				15,4		2,2	1,6	4,7	3,2			11,7	1,5	3,5	18,5								23,5	0,5		2,4	3,6	2,8	11,8		21,1	75,0	286,5
ПСП36-Б5-Ш	2,5	2,5	1,2		15,4				16,6		2,2	1,6	4,7	3,2			11,7	1,5	0,4	14,1			24,0					40,0	0,5		2,4	3,6	2,8		18,8	28,1	98,9	260,3
ПСП36-Б5-Ш3	3,3	3,3			15,4				15,4		2,2	1,6	4,7	3,2			11,7	1,5	6,5	13,8								21,8	0,5		2,4	3,6	2,8	11,8		21,1	73,3	234,7
ПСП36-Б5-Ш4	2,9	2,9			15,4				15,4		2,2	1,6	4,7	3,2			11,7	0,6	0,4	24,4								25,3	0,5		0,6	3,6	2,8	7,0		14,5	69,8	231,2
ПСП42-Б1-Ш	2,5	2,5	0,9	0,5	16,4				17,8				4,6	3,2	8,5	6,7	23,0	1,5	0,4		19,9		12,1	15,9				49,8	0,6		2,3	4,4	4,2		18,8	30,3	123,4	308,8
ПСП42-Б2-Ш	2,5	2,5		2,1	16,4				18,5				4,6	3,2	8,5	6,7	23,0	1,5	0,4		19,9			15,9	19,2			56,9	0,6		2,3	4,4	4,2		18,8	30,3	130,5	335,3
ПСП42-Б2-Ш1	2,5	2,5		2,1	16,4				18,5				4,6	3,2	8,5	6,7	23,0	1,5	0,4		19,9			15,9	19,2			56,9	0,6		2,3	4,4	4,2		18,8	30,3	130,5	400,6
ПСП42-Б5-Ш	2,5	2,5		2,1	16,4				18,5				4,6	3,2	8,5	6,7	23,0	1,5	0,4		19,9			15,9	19,2			56,9	0,6		2,3	4,4	4,2		18,8	30,3	130,5	352,8

Инв. № подл. | Подпись и дата | Взам. инв. №

Ведомость расхода стали на элемент, кг

| Марка элемента | Изделия закладные | | |

Ведомость расхода стали на элемент, кг

Марка элемента	Изделия закладные																																		Всего	Общий расход
	Арматура класса																											Прокат марки								
	Вр-I		А-I							АС-II							А-III											ВСТ3кп2								
	ГОСТ 6727-80*									ГОСТ 5781-82*																		ГОСТ 103-76*								
	ф5	Итого	ф6	ф8	ф10	ф16	ф18	ф22	Итого	ф12	ф14	ф16	ф18	ф20	ф22	ф25	Итого	ф6	ф8	ф10	ф12	ф14	ф16	ф18	ф20	ф22	ф25	Итого	40×5	80×6	80×8	120×6	150×6	250×6	250×8	Итого		
ПСП1.36-Б1-Ш	2,5	2,5	1,2		15,4				16,6		2,2	1,6	4,7	3,2			11,7	1,5	0,4	13,8		9,0	12,0					36,7	0,5		2,4	3,6	2,8		18,8	28,1	95,6	238,4
ПСП1.36-Б2-Ш	2,5	2,5	1,2		15,4				16,6		2,2	1,6	4,7	3,2			11,7	1,5	0,4	14,1			24,0					40,0	0,5		2,4	3,6	2,8		18,8	28,1	98,9	257,2
ПСП136-Б3-Ш	2,5	2,5	0,3	1,6	15,4				17,3		2,2	1,6	4,7	3,2			11,7	1,5	0,4	13,8			12,0		19,1			46,8	0,5		2,4	3,6	2,8		18,8	28,1	106,4	314,7
ПСП1.36-Б4-Ш	2,5	2,5		2,2	15,4				17,6		2,2	1,6	4,7	3,2			11,7		3,3	13,8			12,0			22,9		52,0	0,5		2,4	3,6	2,8		18,8	28,1	111,9	343,8
ПСП1.36-Б3-Ш4	2,9	2,9			15,4				15,4		2,2	1,6	4,7	3,2			11,7	0,6	0,4	24,4								25,4	0,5		0,6	3,6	2,8	7,0		14,5	69,8	278,1
ПСП1.36-Б4-Ш4	2,9	2,9			15,4				15,4		2,2	1,6	4,7	3,2			11,7	0,6	0,4	24,4								25,4	0,5		0,6	3,6	2,8	7,0		14,5	69,6	301,5
ПСП1.36-Б2-Ш1	2,5	2,5	1,2		15,4				16,6		2,2	1,6	4,7	3,2			11,7	1,5	0,4	14,1			24,0					40,0	0,5		2,4	3,6	2,8		18,8	28,1	98,9	310,4
ПСП1.36-Б3-Ш3	3,3	3,3			15,4				15,4		2,2	1,6	4,7	3,2			11,7	1,5	6,5	13,8								21,8	0,5		2,4	3,6	2,8	11,8		21,1	73,3	281,6
ПСП1.36-Б4-Ш3	3,3	3,3			15,4				15,4		2,2	1,6	4,7	3,2			11,7	1,5	3,5	18,5								23,5	0,5		2,4	3,6	2,8	11,8		21,1	75,0	306,9
ПСП1.36-Б5-Ш	2,5	2,5	1,2		15,4				16,6		2,2	1,6	4,7	3,2			11,7	1,5	0,4	14,1			24,0					40,0	0,5		2,4	3,6	2,8		18,8	28,1	98,9	260,3
ПСП1.36-Б5-Ш3	3,3	3,3			15,4				15,4		2,2	1,6	4,7	3,2			11,7	1,5	6,5	13,8								21,8	0,5		2,4	3,6	2,8	11,8		21,1	73,3	234,7
ПСП1.36.Б5-Ш4	2,9	2,9			15,4				15,4		2,2	1,6	4,7	3,2			11,7	0,6	0,4	24,4								25,4	0,5		0,6	3,6	2,8	7,0		14,5	69,8	231,2
ПСП1.48-Б1-Ш	3,3	3,3	0,9	0,5	16,4				17,8				4,7	3,2	8,6	6,7	23,2	1,5	0,4		30,4		12,1		19,1			63,5	0,9		2,3	8,2	4,2		18,8	34,4	142,2	429,0
ПСП1.48-Б2-Ш	3,3	3,3		2,1	16,4				18,5				4,7	3,2	8,6	6,7	23,2	1,5	0,4		30,4			15,9	19,1			67,3	0,9		2,3	8,2	4,2		18,8	34,4	146,7	476,2
ПСП1.48-Б3-Ш	3,3	3,3		2,2	16,4				18,6				4,7	3,2	8,6	6,7	23,2		3,3		30,4				19,1	15,4	10,0	78,2	0,9		2,2	8,2	4,2		18,8	34,4	157,7	550,8
ПСП1.48-Б4-Ш	3,3	3,3		2,2	16,4				18,6				4,7	3,2	8,6	6,7	23,2		3,3		30,4				19,1	7,7	20,0	80,5	0,9		2,2	8,2	4,2		18,8	34,4	160,0	591,2
ПСП1.48-Б2-Ш1	3,3	3,3		2,1	16,4				18,5				4,7	3,2	8,6	6,7	23,2	1,5	0,4		30,4			15,9	19,1			67,3	0,9		2,3	8,2	4,2		18,8	34,4	146,7	558,2
ПСП1.48-Б3-Ш3	4,1	4,1			16,4				16,4				4,7	3,2	8,6	6,7	23,2	1,5	0,4	4,7	37,3							43,9	0,9		2,3	8,2	4,2	11,8		27,4	115,0	508,1
ПСП1.48-Б4-Ш3	4,1	4,1			16,4				16,4				4,7	3,2	8,6	6,7	23,2	1,5	0,4	4,7	37,3							43,9	0,9		2,3	8,2	4,2	11,8		27,4	115,0	546,2
ПСП1.48-Б3-Ш4	3,7	3,7			16,4				16,4				4,7	3,2	8,6	6,7	23,2	0,6	0,4	5,1	38,0							44,1	0,9		0,5	8,2	4,8	7,0		20,8	108,2	501,3
ПСП1.48-Б4-Ш4	3,7	3,7			16,4				16,4				4,7	3,2	8,6	6,7	23,2	0,6	0,4	5,1	38,0							44,1	0,9		0,5	8,2	4,2	7,0		20,8	108,2	539,4
ПСП1.48-Б5-Ш	3,3	3,3		2,1	16,4				18,5				4,7	3,2	8,6	6,7	23,2	1,5	0,4		30,4			15,9	19,1			67,3	0,9		2,3	8,2	4,2		18,8	34,4	146,7	497,8
ПСП1.48-Б5-Ш3	4,1	4,1			16,4				16,4				4,7	3,2	8,6	6,7	23,2	1,5	0,4		37,3							43,9	0,9		2,3	8,2	4,2		11,8	27,4	115,0	466,1
ПСП1.48-Б5-Ш4	3,7	3,7			16,4				16,4				4,7	3,2	8,6	6,7	23,2	1,5	0,4		37,3							43,9	0,9		0,5	8,2	4,2		7,0	20,8	108,2	459,3

Инв. № подл. | Подпись и дата | Взам. инв. №