ИСПОЛНИТЕЛЬНЫЙ КОМИТЕТ ЛЕНИНГРАДСКОГО ГОРОДСКОГО СОВЕТА НАРОДНЫХ ДЕПУТАТОВ

ГЛАВНОЕ АРХИТЕКТУРНО-ПЛАНИРОВОЧНОЕ УПРАВЛЕНИЕ

ТИПОВЫЕ КОНСТРУКЦИИ И ДЕТАЛИ ЗДАНИЙ И СООРУЖЕНИЙ ДЛЯ СТРОИТЕЛЬСТВА В ЛЕНИНГРАДЕ

СЕРИЯ 1.141.1 КЛ-3

ПЛИТЫ ПЕРЕКРЫТИЙ ЖЕЛЕЗОБЕТОННЫЕ МНОГОПУСТОТНЫЕ ДЛЯ ЖИЛЫХ И ОБЩЕСТВЕННЫХ КИРПИЧНЫХ ЗДАНИЙ

ВЫПУСК 1-2

ПЛИТЫ ДЛИНОЙ 478 508 538 598 628 см ШИРИНОЙ 99 119 179 238 см

с ПРЕДВАРИТЕЛЬНО НАПРЯГАЕМОЙ АРМАТУРОЙ КЛАССА AIV

1988 г.

180

ИСПОЛНИТЕЛЬНЫЙ КОМИТЕТ ЛЕНИНГРАДСКОГО ГОРОДСКОГО СОВЕТА НАРОДНЫХ ДЕПУТАТОВ

ГЛАВНОЕ АРХИТЕКТУРНО-ПЛАНИРОВОЧНОЕ УПРАВЛЕНИЕ

ТИПОВЫЕ КОНСТРУКЦИИ И ДЕТАЛИ ЗДАНИЙ И СООРУЖЕНИЙ ДЛЯ СТРОИТЕЛЬСТВА В ЛЕНИНГРАДЕ

СЕРИЯ 1.141.1 КЛ-3

ПЛИТЫ ПЕРЕКРЫТИЙ ЖЕЛЕЗОБЕТОННЫЕ МНОГОПУСТОТНЫЕ ДЛЯ ЖИЛЫХ И ОБЩЕСТВЕННЫХ КИРПИЧНЫХ ЗДАНИЙ

ВЫПУСК 1-2

ПЛИТЫ ДЛИНОЙ 478; 508; 538; 598; 628 см ШИРИНОЙ 99; 119; 179; 238 см

С ПРЕДВАРИТЕЛЬНО НАПРЯГАЕМОЙ АРМАТУРОЙ КЛАССА AIV

РАЗРАБОТАНЫ
ИНСТИТУТОМ ЛЕННИИПРОЕКТ

ВВЕДЕНЫ В ДЕЙСТВИЕ
УКАЗАНИЕМ № 129-У от 6.12.88
№ 25-У от 25.03.91

1988г

КЛ

ЛЕННИИПРОЕКТ			
Гл. инж. мест.	Захаркин	Гл. конст.	Бычин
Нач. Упр. №		Гл. инж. пр-та	Новлева
Гл. инж. СПУ-3	Усанов	Рук. группы	Бабина
Нач. ОКУ	Печерский	Разработал	
		Рассчитал	
		Исполнил	

СОГЛАСОВАНО: Гл. технолог КБИ УА — Резанова

Проверил — Нормоконтролер

Дата	Рег №	Должность	Подпись	Фамилия

ВНЕСЕНЫ ИЗМЕНЕНИЯ

Рег №

Т-479

Номер изм.	Основание изменений	Краткое содержание изменений	Номера листов: корректировка	Номера листов: дополнение	Номера листов: аннулирование	Подписи: ГИП, ГАП	Подписи: Гл.спец
1	Указание №	Выпуск дополнен	стр 2÷5;9;10;	стр. 59÷61			
		новыми изделиями	12;14;58				БУНИЧ

Номер изм.	Основание изменений	Краткое содержание изменений	Номера листов: корректировка	Номера листов: дополнение	Номера листов: аннулирование	Подписи: ГИП, ГАП	Подписи: Гл.спец.

Согласовано

Взам. инв. №

Подпись и дата

Инв № подл.

Изм	№ уч	Лист	№ докум	Дата	Подп	Фамилия
1		ЗАМ	УкN°	01.91		БАБИНА

Нач. отд.	Печерский	15.11.91
Гл. конст	Бунич	"
Гл. спец	Иовлева	"
Рук. гр	Бабина	"
Проверил	—	"
Рассчит	—	"
Исполн.	Бабина	"
Н. контр	Бунич	"

1.141.1 КЛ-3 1-2 ИК

ИНФОРМАЦИОННАЯ КАРТА

Стадия	Лист	Листов
Р		

ЛЕННИИПРОЕКТ ОКУ

КЛ

Т-925

Формат А3

Номер выпуска	Наименование выпуска	Документ утверждения	Документ изменения
I - I	Плиты длиной 238, 268, 298, 358, 418 см, шириной 119 и 179 см с рабочей арматурой класса А III.	Указание N 129-у от 6.12.88	
I - 2	Плиты длиной 478, 508, 538, 598, 628 см, шириной 99, 119, 179, 238 см с предварительно напрягаемой арматурой класса А-IУ.	—"—	Указание N 25-у от 25.03.91
I - 3	Плиты длиной 478, 508, 538, 598, 628 см, шириной 99, 119, 179, 238 см с предварительно напрягаемой арматурой класса АтУ.	—"—	
2 - I	Арматурные изделия	—"—	Указание N 25-у от 25.03.91
1-4	Плиты длиной 658 см шириной 119; 179 см. с предварительно напрягаемой арматурой класса АIV; АтV		

Номер вып. см.3	Наименование выпуска	Документ утверждения	Документ изменения

Изм	Кол уч	Лист	N докум.	Дата	Подп	Фамилия
1		ВАМ		01.91		БАБИНА

НАЧ.ОТД.	ПЕЧЕРСКИЙ		15.11.91
ГЛ.КОНС.	БУНИЧ		"
ГЛ.СПЕЦ.	ПОВДЕВА		"
РУК.ГР.	БАБИНА		"
ПРОВЕР.	БАБИНА		"
РАССЧИТ.	—		"
ИСПОЛН.	СЕДОВА		"
Н.КОНТР.	БУНИЧ		"

1.141.1 КЛ-3 1-2 СС

Состав серии

Стадия	Лист	Листов
Р	1	1

ЛЕННИИПРОЕКТ ОКУ

Взам.инв. N | Подпись и дата | Инв.N подл.

Обозначение	Наименование	№ стр.	Примечание
1.141.1 КЛ-3 1-2	Обложка		
	Титульный лист	1	
ИК	Информационная карта	2	изм 1, зам
СС	Состав серии	3	изм. 1, зам
С	Содержание	4;5	изм. 1, зам
ПЗ	Пояснительная записка	6÷8 9,10	изм 1 зам
ДИ	Данные для испытаний	11 12	изм 1, зам
Н	Номенклатура	13 14	изм 1 зам
01	Плиты перекрытий		
	ПК63.10-5АVт; ПК63.10-6АVт; ПК63.10-8АVт	15	
01СБ	Плиты перекрытий		
	ПК63.10-5АVт; ПК63.10-6АVт; ПК63.10-8АVт	16;17	
	Сборочный чертеж		
02	Плиты перекрытий		
	ПК63.12-5АVт; ПК63.12-6АVт; ПК63.12-8АVт	18	
02СБ	Плиты перекрытий		
	ПК63.12-5АVт; ПК63.12-6АVт; ПК63.12-8АVт	19;20	
	Сборочный чертеж		
03	Плиты перекрытий	21	
	ПК63.18-6АVт; ПК63.18-8АVт		
03СБ	Плиты перекрытий	22;23	
	ПК63.18-6АVт; ПК63.18-8АVт		
	Сборочный чертеж		
04	Плиты перекрытий		
	ПК63.24-5АVт; ПК63.24-6АVт; ПК63.24-8АVт	24	
04СБ	Плиты перекрытий		
	ПК63.24-5АVт; ПК63.24-6АVт; ПК63.24-8АVт	25;26	
	Сборочный чертеж		
05	Плиты перекрытий		
	ПК60.10-5АVт; ПК60.10-6АVт; ПК60.10-8АVт	27	

Обозначение	Наименование	№ стр.	Примечание
1.141.1 КЛ-3 1-2 05СБ	Плиты перекрытий		
	ПК60.10-5АVт; ПК60.10-6АVт; ПК60.10-8АVт	28;29	
	Сборочный чертеж		
06	Плиты перекрытий		
	ПК60.12-5АVт; ПК60.12-6АVт; ПК60.12-8АVт	30	
06СБ	Плиты перекрытий		
	ПК60.12-5АVт; ПК60.12-6АVт; ПК60.12-8АVт	31;32	
	Сборочный чертеж		
07	Плиты перекрытий		
	ПК60.18-6АVт; ПК60.18-8АVт	33	
07СБ	Плиты перекрытий		
	ПК60.18-6АVт; ПК60.18-8АVт	34;35	
	Сборочный чертеж		
08	Плиты перекрытий		
	ПК54.10-6АVт, ПК54.10-8АVт	36	
08СБ	Плиты перекрытий		
	ПК54.10-6АVт; ПК54.10-8АVт	37;38	
	Сборочный чертеж		
09	Плиты перекрытий		
	ПК54.12-5АVт; ПК54.12-8АVт	39	

Изм	№ уч.	Лист	№ докум	Дата	Подп	Фамилия
1		ЗАМ	УКН°	01.91		БАБИНА

Нач.отд.	Ненерский		15.11.90
Гл.конст.	Бунин		"
Гл.спец.	Новлева		"
Рук.гр.	Бабина		"
Провер.	Бабина		"
Разраб	—	—	"
Нормоконтр.	Надзалина		"
Н.контр.	Бунин		"

1.141.1 КЛ-3 1-2 С

Содержание

Стадия	Лист	Листов
Р	1	2

ЛЕННИИПРОЕКТ
ОКУ

Взам.инв. № | Подпись и дата | Инв.№ подл.

Т-923-I

Формат А3

Обозначение	Наименование	№ стр.	Примечание
1.141.1КЛ-3 1-2 09СБ	Плиты перекрытий		
	ПК54.12-5АIVТ; ПК54.12-8АIVТ	40;41	
	Сборочный чертеж		
10	Плиты перекрытий		
	ПК51.10-6АIVТ; ПК51.10-8АIVТ	42	
10СБ	Плиты перекрытий		
	ПК51.10-6АIVТ; ПК51.10-8АIVТ	43;44	
	Сборочный чертеж		
11	Плиты перекрытий		
	ПК51.12-6АIVТ; ПК51.12-8АIVТ	45	
11СБ	Плиты перекрытий		
	ПК51.12-6АIVТ, ПК51.12-8АIVТ	46;47	
	Сборочный чертеж		
12	Плиты перекрытий		
	ПК48.10-8АIVТ	48	
12СБ	Плиты перекрытий		
	ПК48.10-8АIVТ	49;50	
	Сборочный чертеж		
13	Плиты перекрытий		
	ПК48.12-6АIVТ; ПК48.12-8АIVТ	51	
13СБ	Плиты перекрытий		
	ПК48.12-6АIVТ; ПК48.12-8АIVТ	52;53	
	Сборочный чертеж		
14	Детали	54÷56	
ВРС	Ведомость расхода	57	
	стали на элемент, кг.	58	изм.1, зам
15	Плиты перекрытий	59	изм 1, нов
	ПК60.24-6АIV; ПК60.24-8АIV		

Обозначение	Наименование	№ стр.	Примечание
1.141КЛ-3 1-2 15СБ	Плиты перекрытий	60,61	изм 1 нов
	ПК60.24-6АIV; ПК60.24-8АIV		
	Сборочный чертеж		

Взам.инв.№ | Подпись и дата | Инв.№ подл.

1		зам	УкN°	01.91		Бабина
Изм	N° уч	Лист	N° докум	Дата	Подп	Фамилия

1.141.1КЛ-3 1-2 С

Лист 2

Формат А3

I. ОБЩИЕ ПОЛОЖЕНИЯ.

I.I Настоящая серия содержит рабочие чертежи многопустотных плит перекрытий для кирпичных жилых и общественных зданий.

I.2 Выпуск I-2 содержит общие материалы, номенклатуру и рабочие чертежи многопустотных плит перекрытий с предварительно напрягаемой арматурой класса А IУ.

I.3 Многопустотные плиты разработаны в соответствии с :

ГОСТ 9561-76[x]	Плиты железобетонные многопустотные для перекрытий зданий и сооружений Технические условия.
СНиП 2.03.01-84	Бетонные и железобетонные конструкции.

I.4 Изготовление плит предусмотрено по технологии, принятой на п.о. "Баррикада".

I.5 Строповочные петли приняты по серии I.03IКЛ-I выпуск 6-I.2.

I.6 Изготовление и приемка плит серийного производства должны производиться только после проведения испытаний в соответствии с требованиями ГОСТ 8829-85 и таблицами испытаний настоящего выпуска.

I.7 Предел огнестойкости плит I час

I.8 Глубина опирания плит на кирпичную стену не менее I00мм.

I.9 Перечень нормативно-технической документации обязательной для руководства при изготовлении плит дан в выпуске I-I данной серии.

2. КОНСТРУКТИВНАЯ ХАРАКТЕРИСТИКА.

2.I Плиты перекрытий разработаны многопустотными с круглыми пустотами длиной 4780,5080,5380,5980 шириной 990, II90,2380, I790мм. Плиты длиной 6280мм имеют ширину 990,II90,I790, 2380мм.
Высота всех плит 220мм.

2.2 На боковых гранях плит имеются углубления, предназначенные для образования, после замоноличивания швов между плитами, прерывистой шпонки.

2.3 Один из торцов плит усиливается при формовании за счет уменьшения диаметра пустоты. С другого торца пустота заделывается вкладышами диаметром I58мм длиной I30мм из бетона (включены в объем бетона плиты).

2.4 В качестве предварительно напрягаемой рабочей арматуры принята стержневая горячекатанная арматура класса AIУ по ГОСТ 5781-82 и стержневая термически упрочненная сталь класса АтIУ по ГОСТ I0884-8I.

2.5 Верхняя зона плиты и нижние приопорные участки армируются сварными сетками. На приопорных участках в промежутках между пустотами устанавливаются каркасы.
Материал сеток и каркасов - проволока класса Вр-I.

2.6 Толщина защитного слоя рабочей арматуры - 20мм.

3. РАСЧЕТ.

3.I Плиты рассчитаны на вертикальные равномерно-распределенные нагрузки (без учета собственного веса изделия) 450;600;800 кгс/м^2

3.2 Расчет плит выполнен в соответствии с требованиями СНиП 2.03.01-83 и ГОСТ 9561-76[x].

3.3 Плиты рассчитаны как шарнирно опертые балки двутаврового сечения.

4. ПРИНЦИП МАРКИРОВКИ.

4.I Маркировка изделий принята в соответствии с ГОСТ 23009-78 и состоит из буквенных и цифровых индексов, обозначающих следующие характеристики:
Буквенные индексы:
- ПК - пустотная плита перекрытия с круглыми пустотами;
- Т - тяжелый бетон.

Цифровые индексы после буквенных обозначают длину и ширину плиты в дециметрах (округленно).
Цифровые индексы после дефиса обозначают расчетную вертикальную унифицированную нагрузку (без учета собственного веса изделия) в сотнях кгс/м^2, класс рабочей арматуры.

Нач.отд.	Печерский		1.141.1 КЛ-3 1-2 ПЗ
Гл. констр.	Бунич		
Гл.спец.	Иовлева		Пояснительная записка
Рук.гр.	Бабина		Стадия: Р; Лист: 1; Листов: 5
Провер.	Бунич		ЛЕННИИПРОЕКТ ОКУ
Разработ.	Иовлева		
Исполнил	Седова		
Н.контр.	Бунич		

Согласовано

Инв.№ подл. | Подпись и дата | Взам.инв. №

Формат 12

Т-585

Например:

ПК 60.12 - 8 АIV Т

- Т — тяжелый бетон
- АIV — рабочая стержневая термически упрочненная арматура класса АIV
- 8 — расчетная вертикальная унифицированная нагрузка 800кгс/м²
- 60.12 — длина 5980мм, ширина 1190мм
- ПК — пустотная панель с круглыми пустотами

5. ТЕХНИЧЕСКИЕ ТРЕБОВАНИЯ.

5.1 Многопустотные панели следует изготовлять в соответствии с требованиями ГОСТ 9561-76^{x}, ГОСТ 13015.0-83 и настоящих рабочих чертежей.

5.2 Изготовление изделий предусматривается в условиях специализированных заводов в горизонтальных металлических формах, соответствующих ГОСТ 25781-83.

5.3 Формовочное оборудование и технология изготовления панелей должны обеспечивать проектное положение арматурных изделий закладных деталей и монтажных петель.

5.4 Панели должны изготовляться из тяжелого бетона класса В 20 по ГОСТ 26633-85. Марка бетона по морозостойкости F 50. Водонепроницаемость не нормируется.

5.5 Категория нижней потолочной бетонной поверхности плит устанавливается А 2; верхней поверхности а А 7; категория торцевых и боковых поверхностей не нормируется (диаметр раковин 25мм, глубина 6мм).

5.6 Нормируемая отпускная прочность бетона в соответствии с ГОСТ 13015.0-83 должна быть не менее 70% от проектной для теплого периода года и 85% - для холодного периода года.

5.7 Отклонение действительных размеров панелей перекрытий от указанных в рабочих чертежах не должны превышать по длине ± 6мм, ширине и толщине ± 5мм.
Непрямолинейность профиля боковых граней панелей не должна превышать на участке 2м - 3мм; на всей панели ± 8мм.
Неплоскостность нижней поверхности панели не должна превышать 8мм.

5.8 Предварительное натяжение стержневой арматуры предусмотрено электротермическим способом.

5.9 Величина остаточного предварительного напряжения перед бетонированием принята равной 4500 кгс/см².
Допустимые отклонения предварительного напряжения приняты при длине пяги :
- ℓ = 6280мм - 873кгс/см²
- ℓ = 5980мм - 902кгс/см²
- ℓ = 5380мм - 970кгс/см²
- ℓ = 5080мм -1010кгс/см²
- ℓ = 4780мм -1053кгс/см²

5.10 Передаточная прочность бетона ≥ 14мпа / 142.9 кгс/см² /

5.11 Отпуск арматуры необходимо производить плавно в шахматном порядке, например, согласно следующей схеме

1 3 5 4 6 2
• • • • • •

6. ПРАВИЛА ПРИЕМКИ, МЕТОДЫ КОНТРОЛЯ И ИСПЫТАНИЙ.

6.1 Приемку панелей следует производить партиями в соответствии с требованиями ГОСТ 13015.1-81 и настоящих рабочих чертежей.

6.2 Приемку панелей по показателям прочности бетона (классу или марке бетона по прочности на сжатие, передаточной или отпускной прочности), соответствия арматурных изделий рабочим чертежам, прочности сварных соединений, толщины защитного слоя бетона до арматуры, точности геометрических параметров, качества поверхностей, отклонения фактической массы панелей проводят по результатам приемо- сдаточных испытаний и выборочного одноступенчатого контроля по ГОСТ 13015.1-81.

6.3 Приемку панелей по показателям прочности, жесткости, трещиностойкости и морозостойкости бетона проводят по результатам

Изм.	№ уч.	Лист	№ докум.	Дата	Подп.	Фамилия

1.141.1 КЛ-3 1-2 ПЗ

Лист 2

Формат 12

Инв.№ подл. | Подпись и дата | Взам.инв.№

Т-637

периодических испытаний.

6.4 Контроль за качеством бетона следует производить в соответствии с ГОСТ 13015.3-81 и ГОСТ 18105-86. Прочность бетона следует определять по ГОСТ 10180-86, морозостойкость - по ГОСТ 10060-87.

7. МАРКИРОВКА, ХРАНЕНИЕ, ТРАНСПОРТИРОВКА.

7.1 Транспортирование и хранение плит перекрытий производится в горизонтальном (рабочем) положении в соответствии с ГОСТ 13015.4-84.

7.2 Маркировку плит выполнять в соответствии с ГОСТ 13015.2-81.

7.3 Плиты должны храниться в штабелях высотой не более 3м, уложенными в рабочем положении и рассортированными по маркам.
Между плитами должны быть уложены деревянные прокладки прямоугольного сечения толщиной не менее 30мм, а при наличии выступающих монтажных петель - толщиной не менее чем на 20мм больше высоты выступающей части петель.
Прокладки под нижний ряд плит следует укладывать по плотному тщательно выровненному основанию. Прокладки всех вышележащих плит должны быть расположены одна над другой по вертикали вблизи монтажных петель.

7.4 Выемка из форм, погрузка и разгрузка плит должна производиться с захватом за строповочные петли.

7.5 При перевозке плиты следует укладывать в рабочем положении, продольной осью по направлению движения, с деревянными прокладками согласно п.7.3. При этом должны приняты меры, предохраняющие плиты от смещения.
На специализированных транспортных средствах допускается перевозка плит в наклонном или вертикальном положениях.

7.6 Погрузка, перегрузка и разгрузка плит должны производиться в условиях, предохраняющих от повреждения.

Схема к пунктам 6.1 ÷ 6.4

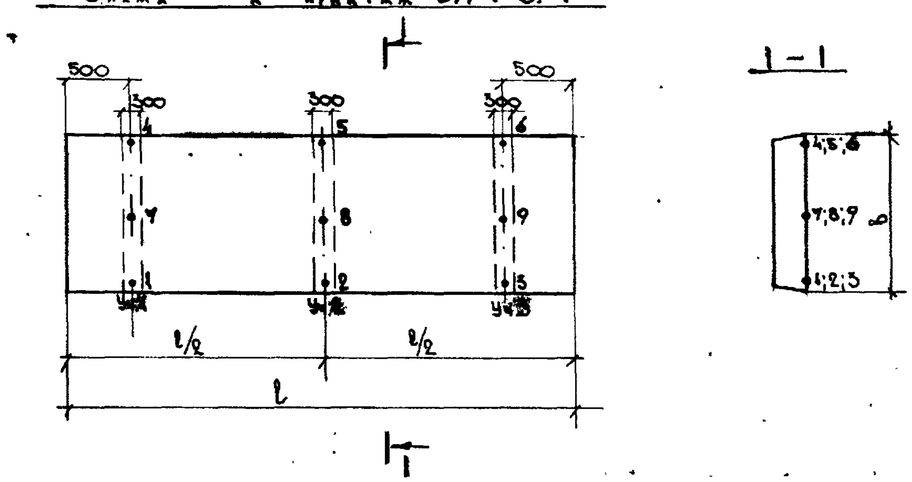

Точки 1÷9 - точки замера диаметра арматуры и толщины защитного слоя

Участки 1÷3 - зоны замера прочности бетона неразрушающими методами

Изм	№ уч.	Лист	№ докум	Дата	Подп.	Фамилия

1.141.1 КЛ-3 1-2 ПЗ

Лист 3

Формат 12

Инв.№ подл. | Подпись и дата | Взам.инв.№

Т-637

Марка изделия	Схема опирания и загружения изделия	Расчетный пролет	Обозначение нагрузок, размерность	Нагрузка: полная расчетная	Нагрузка: нормативная длительно действующая от постоянных и длительных нагрузок	Расчетный прогиб от постоянной и длительной нагрузки см	Полная эквивалентная равномерно-распределенная нормативная нагрузка (с учетом собственного веса)
ПК 63.10 - 5АIVТ	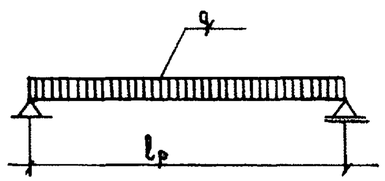	616	q /кг/м²/	780	510	1.02	660
ПК 63.12 - 5АIVТ						1.02	
ПК 63.24 - 5АIVТ						1.02	
ПК 60.10 - 5АIVТ		586				1.04	
ПК 60.12 - 5АIVТ						1.04	
ПК 54.12 - 5АIVТ		526				0.22	
ПК 63.10 - 6АIVТ		616		930	650	1.28	800
ПК 63.12 - 6АIVТ						1.28	
ПК 63.18 - 6АIVТ						1.28	
ПК 63.24 - 6АIVТ						1.28	
ПК 60.10 - 6АIVТ		586				1.27	
ПК 60.12 - 6АIVТ						1.27	
ПК 60.18 - 6АIVТ						1.27	
ПК 54.10 - 6АIVТ		526				0.24	
ПК 51.10 - 6АIVТ		496				0.23	
ПК 51.12 - 6АIVТ						0.23	
ПК 48.12 - 6АIVТ		466				0.12	
ПК 60.24 - 6АIV		586				0.50	

q

l_p

Взам. инв. №

Подпись и дата

Инв. № подл.

Изм	№ уч	Лист	№ докум	Дата	Подп	Фамилия
1		Зам	Ук. №	01.91		БАБИНА

1.141.1 КЛ-3 1-2 ПЗ

Лист 4

Марка изделия	Схема опирания и загружения изделия	Расчетный пролет см	Обозначение нагрузок, размерность	Нагрузка: полная расчетная	Нагрузка: нормативная длительно действующая от постоянных и длительных нагрузок	Расчетный прогиб от постоянной и длительной нагрузки см	Полная эквивалентная равномерно-распределенная нормативная нагрузка (с учетом собственного веса)
ПК63.10 - 8АIVТ	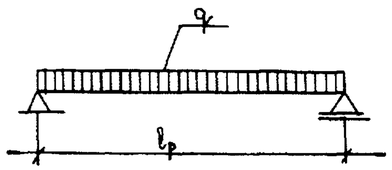	616	q /кг/м²/	1150	820	2.17	970
ПК63.12 - 8АIVТ						2.17	
ПК63.18 - 8АIVТ						2.17	
ПК63.24 - 8АIVТ						2.17	
ПК60.10 - 8АIVТ		586				1.47	
ПК60.12 - 8АIVТ						1.47	
ПК60.18 - 8АIVТ						1.47	
ПК54.10 - 8АIVТ		526				1.44	
ПК54.12 - 8АIVТ						1.44	
ПК51.10 - 8АIVТ		496				1.13	
ПК51.12 - 8АIVТ						1.13	
ПК48.10 - 8АIVТ		466				0.16	
ПК48.12 - 8АIVТ						0.16	
ПК60.24 - 8АIV		586				1.33	

Взам. инв. №

Подпись и дата

Инв. № подл.

Изм	№ уч	Лист	№ докум	Дата	Подп.	Фамилия
1		ЗАМ	УкN°	01.91		БАБИНА

1.141.1 КЛ-3 1-2 ПЗ

Лист 5

Т-1048

Формат А3

Марка изделия	Схема опирания и загружения изделия	Расчетный пролет ℓ_p см	Обозначение нагрузок. Размерность	Проверка прочности по ГОСТ 8829-85. Характеристика разрушения конструкции: Текучесть стали продольной растянутой и поперечной арматуры в нормальном и наклонном сечении до раздробления бетона сжатой зоны. C= 1.35 — Контрольная нагрузка с учетом собственного веса конструкции	Контрольная нагрузка без учета собственного веса конструкции	Разрыв продольной растянутой арматуры. Раздробление бетона сжатой зоны в нормальном и наклонном сечении до наступления текучести стали. C=1,6 — Контрольная нагрузка с учетом собственного веса конструкции	Контрольная нагрузка без учета собственного веса конструкции	Проверка жесткости и ширина раскрытия трещин по ГОСТ 8829-85: Контрольная нагрузка без учета собственного веса конструкции	Контрольный прогиб от контрольной нагрузки $f_к$, мм	Контрольная ширина раскрытия трещин, мм
ПК63.10-5АVТ	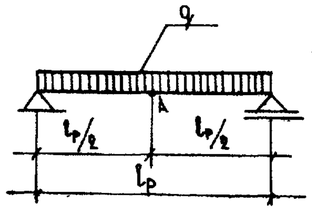	616	q /кг/м²/	1055	755	1248	948	210	5.1	0.2
ПК63.12-5АVТ									5.1	
ПК63.24-5АVТ									5.1	
ПК60.10-5АVТ		586							6.0	
ПК60.12-5АVТ									6.0	
ПК54.12-5АVТ		526							1.4	
ПК63.10-6АVТ		616		1256	956	1488	1188	330	7.4	
ПК63.12-6АVТ									7.4	
ПК63.18-6АVТ									7.4	
ПК63.24-6АVТ									7.4	
ПК60.10-6АVТ		586							7.0	
ПК60.12-6АVТ									7.0	
ПК60.18-6АVТ									7.0	
ПК54.10-6АVТ		526							2.3	
ПК51.10-6АVТ		496							1.8	
ПК51.12-6АVТ									1.8	
ПК48.12-6АVТ		466							1.4	

Примечания:

1. При испытании изделий их следует опирать на двухшарнирные опоры, одна из которых допускает свободное перемещение вдоль оси изделия.
2. Место замера контрольного прогиба ($f_к$) по проверке жесткости – точка А (см. схему опирания и загружения).

Нач.отд.	Печерский		15.11.85
Гл.конст.	Бунич		
Гл.спец.	Новлева		
Рук.гр.	Бабина		
Провер.	Бабина		
Разработ.	Мыйзлина		
Исполнил	Мыйзлина		
Н.контр.	Бунич		

1.141.1КЛ-3 1-2 ДН

Данные для испытаний

Стадия	Лист	Листов
Р	1	2

ЛЕННИИПРОЕКТ ОКУ

Согласовано

Взам.инв. №

Подпись и дата

Инв.№ подл.

Формат А3

Марка изделия	Схема опирания и загружения изделия	Расчетный пролет ℓ_p см	Обозначение нагрузок. Размерность	Проверка прочности по ГОСТ 8829-85. Характеристика разрушения конструкции: Текучесть стали продольной растянутой и поперечной арматуры в нормальном и наклонном сечении до раздробления бетона сжатой зоны. C= 1.35		Разрыв продольной растянутой арматуры. Раздробление бетона сжатой зоны в нормальном и наклонном сечении до наступления текучести стали. C=1,6		Проверка жесткости и ширина раскрытия трещин по ГОСТ 8829-85		
				Контрольная нагрузка с учетом собственного веса конструкции	Контрольная нагрузка без учета собственного веса конструкции	Контрольная нагрузка с учетом собственного веса конструкции	Контрольная нагрузка без учета собственного веса конструкции	Контрольная нагрузка без учета собственного веса конструкции	Контрольный прогиб от контрольной нагрузки $f_к$, мм	Контрольная ширина раскрытия трещин, мм
ПК63.10 - 8АIVT	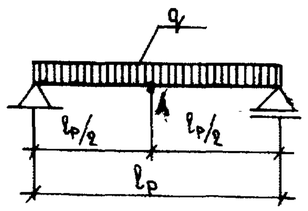	616	q /кг/м²/	1526	1226	1808	1508	520	11.7	0.2
ПК63.12 - 8АIVT									11,7	
ПК63.18 - 8АIVT									11.7	
ПК63.24 - 8АIVT									11.7	
ПК60.10 - 8АIVT		586							8.7	
ПК60.12 - 8АIVT									8.7	
ПК60.18 - 8АIVT									8.7	
ПК54.10 - 8АIVT		526							2.7	
ПК54.12 - 8АIVT									2.7	
ПК51.10 - 8АIVT		496							2.2	
ПК51.12 - 8АIVT									2.2	
ПК48.10 - 8АIVT		466							2.1	
ПК48.12 - 8АIVT									2.1	
ПК60.24 - 6АIV		586		1256	956	1488	1188	350	3.0	
ПК60.24 - 8АIV				1526	1226	1808	1508	520	6.2	

Взам. инв. №

Подпись и дата

Инв. № подл

Изм	Кол. уч.	Лист	№ докум	Дата	Подп.	Фамилия
1		ЗАМ	Вк.№	01.91		БАБИНА

1.141.1 КЛ-3 1-2 ДИ

Лист 2

КЛ

Формат А3

№ п/п	Эскиз изделия	Марка изделия по ГОСТ (каталогу)	Марка изделия сокращенная	Габариты, мм l	b	h	Масса, т	Площадь изделия брутто м²	Бетон: Вид	Класс	Объем, м³	Расход цемента	Расход стали (нетто), кг: Арматурная сталь AI	AII	AIII	AIV	AV	Вр-I		Итого	Закладные детали	Всего	на 1 м² изделия	Объем бетона брутто м³
1	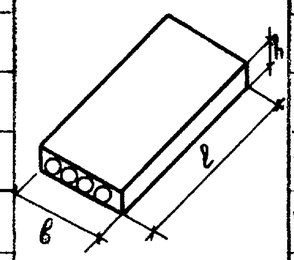	ПК63.10-5АⅣТ		6280	990	220	1925	6.22	Тяжелый	В20	0.77		2.64			16.74		7.68		27.06		27.06		1.35
2		ПК63.10-6АⅣТ		6280	990	220	1925	6.22		В20	0.77		2.64			22.80		7.68		33.12		33.12		1.35
3		ПК63.10-8АⅣТ		6280	990	220	1925	6.22		В20	0.77		2.64			30.40		7.68		40.72		40.72		1.35
4		ПК63.12-5АⅣТ		6280	1190	220	2525	7.47		В20	0.93		3.76			22.80		8.29		34.85		34.85		1.62
5		ПК63.12-6АⅣТ		6280	1190	220	2525	7.47		В20	0.93		3.76			30.40		8.29		42.45		42.45		1.62
6		ПК63.12-8АⅣТ		6280	1190	220	2525	7.47		В20	0.93		3.76			39.68		8.29		51.73		51.73		1.62
7		ПК63.18-6АⅣТ		6280	1790	220	3475	11.24		В20	1.39		5.12			38.00		12.78		55.90		55.90		2.45
8		ПК63.18-8АⅣТ		6280	1790	220	3475	11.24		В20	1.39		5.12			59.52		12.78		77.42		77.42		2.45
9		ПК63.24-5АⅣТ		6280	2380	220	4650	14.95		В20	1.86		6.68			49.60		15.84		72.12		72.12		3.27
10		ПК63.24-6АⅣТ		6280	2380	220	4650	14.95		В20	1.86		6.68			59.52		15.84		82.04		82.04		3.27
11		ПК63.24-8АⅣТ		6280	2380	220	4650	14.95		В20	1.86		6.68			79.36		15.84		101.88		101.88		3.27
12		ПК60.10-5АⅣТ		5980	990	220	1850	5.92		В20	0.74		2.64			15.93		7.54		26.11		26.11		1.29
13		ПК60.10-6АⅣТ		5980	990	220	1850	5.92		В20	0.74		2.64			21.72		7.54		31.90		31.90		1.29
14		ПК60.10-8АⅣТ		5980	990	220	1850	5.92		В20	0.74		2.64			28.76		7.54		38.94		38.94		1.29
15		ПК60.12-5АⅣТ		5980	1190	220	2225	7.12		В20	0.89		3.76			21.24		8.14		33.14		33.14		1.54
16		ПК60.12-6АⅣТ		5980	1190	220	2225	7.12		В20	0.89		3.76			21.72		8.14		33.62		33.62		1.54
17		ПК60.12-8АⅣТ		5980	1190	220	2225	7.12		В20	0.89		3.76			28.96		8.14		40.86		40.86		1.54
18		ПК60.18-6АⅣТ		5980	1790	220	3350	10.70		В20	1.34		3.76			36.20		12.54		52.50		52.50		2.33
19		ПК60.18-8АⅣТ		5980	1790	220	3350	10.70		В20	1.34		3.76			43.44		12.54		59.74		59.74		2.33
20		ПК54.10-6АⅣТ		5380	990	220	1675	5.33		В20	0.67		2.64			14.34		7.24		24.22		24.22		1.16

Нач.отд.	Печерский		15.11.88
Гл.констр.	Бунич		"
Гл.спец.	Новлева		"
Рук.гр.	Бабина		"
Проверил	Кузьмина		"
Рассчит.	Майзлина		"
Исполнил	Майзлина		"
Н.контр.	Бунич		"

1.141.1 КЛ-3 1-2 Н

НОМЕНКЛАТУРА

Стадия	Лист	Листов
Р	1	2

ЛЕННИИПРОЕКТ ОКУ

Взам.инв. № | Подпись и дата | Инв.№ подл.

Т-1078

Формат А3

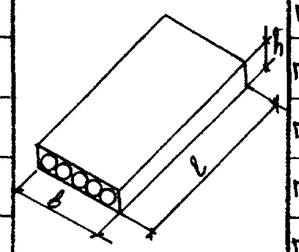

№ п/п	Марка изделия по ГОСТ (каталогу)	Марка изделия сокращенная	Габариты, мм l	Габариты, мм b	Габариты, мм h	Масса, кг	Площадь изделия, м² брутто	Бетон Вид	Бетон Класс	Бетон Объем, м³	Расход цемента, т	Расход стали (натуральной), кг Арматурная сталь AI	AII	AIII	AIV	AтV	Зрl		Итого	Закладные детали	Всего	на 1 м³ изделия	Объем бетона брутто м³
21	ПК54.10 -8АⅣТ		5380	990	220	1675	5.33	тяжелый	В20	0.67		2.64			19.12		7.24		29.00		29.00		1.16
22	ПК54.12 -5АⅣТ		5380	1190	220	2025	6.40		В20	0.81		2.64			14.54		7.81		24.79		24.79		1.39
23	ПК54.12 - 8АⅣТ		5380	1190	220	2025	6.40		В20	0.81		2.64			19.12		7.81		29.57		29.57		1.39
24	ПК51.10 - 6АⅣТ		5080	990	220	1600	5.03		В20	0.64		2.64			13.53		7.10		23.27		23.27		1.09
25	ПК51.10 -8АⅣТ		5080	990	220	1600	5.03		В20	0.64		2.64			18.04		7.10		27.78		27.78		1.09
26	ПК51.12 -6АⅣТ		5080	1190	220	1900	6.05		В20	0.76		2.64			13.53		7.66		23.83		23.83		1.31
27	ПК51.12 -8АⅣТ		5080	1190	220	1900	6.05		В20	0.76		2.64			18.04		7.66		28.34		28.34		1.31
28	ПК48.10 -8АⅣТ		4780	990	220	1500	4.73		В20	0.60		2.64			12.75		6.96		22.35		22.35		1.03
29	ПК48.12 -6АⅣТ		4780	1190	220	1800	5.69		В20	0.72		2.64			12.75		7.51		22.90		22.90		1.23
30	ПК48.12 -8АⅣТ		4780	1190	220	1800	5.69		В20	0.72		2.64			17.00		7.51		27.15		27.15		1.23
31	ПК60.24 - 6АIV		5980	2380	220	4425	14.23		В20	1.77		6.48			47.25		15.60		69.53		69.53		3.12
32	ПК60.24 - 8АIV		5980	2380	220	4425	14.23		В20	1.77		6.48			66.15		15.60		88.43		88.43		3.12

Изм	№ уч	Лист	№ докум	Дата	Подп.	Фамилия
1		ЗАМ	Ук№	01.91		БАБИНА

1.141.1 КЛ-3 1-2 Н

Лист 2

КЛ

Взам.инв. № | Подпись и дата | Инв.№ подл.

Т-1078

Формат А3

Формат	Зона	Поз	Обозначение	Наименование	Кол. на исполнение 1.141.1 КЛ-3 1-2 01			Примечание
					-	01	02	
				Документация				
А3			1.141.1 КЛ-3 1-2 01 СБ	Сборочный чертеж				
А3			ПЗ	Пояснительная записка				
А3			ВРС	Ведомость расхода				
				стали на элемент, кг				
				Сборочные единицы				Масса 1 поз. кг
А3		1	1.141.1 КЛ-3 2-1 01 -34	Сетка $\text{Д}C\frac{4Вр1-400}{5Вр1-250}$ 94×680 $\frac{50\times150}{70}$	1	1	1	
А3		2	-20	Сетка СК-1	2	2	2	
А3		3	-24	Каркас КК-1	6	6	6	
				Детали				
А4		4	1.031 КЛ-1 выпуск 6-12	Петля СП8-10	4	4	4	0.66
				Стержень напрягаемый				
				ГОСТ 5781-82				
Б.4		5		⌀12 АIV L=6280	3			5.58
Б.4		5		⌀14 АIV L=6280		3	4	7.60
А3		6	1.141.1 КЛ-3 2-1 01 -19	ОС-3	6	6	6	
				Материалы				
				Бетон тяжелый класс В20	0.77	0.77	0.77	м³
				ГОСТ 26633-85				
					ПК63.10-5АIVТ	ПК63.10-6АIVТ	ПК63.10-8АIVТ	

Согласовано

Взам. инв. №

Подпись и дата

Инв. № подл.

Нач. отд.	Печерский		15.11.87
Гл. конст.	Бунич		
Гл. спец.	Новлева		
Рук. гр.	Бабина		
Проверил	Бабина		
Рассчит.	Майзлина		
Исполнил	Майзлина		
Н. контр.	Бунич		

1.141.1 КЛ-3 1-2 01

Плиты перекрытий
ПК63.10-5АIVТ
ПК63.10-6АIVТ
ПК63.10-8АIVТ

Стадия	Лист	Листов
Р	1	

ЛЕННИИПРОЕКТ
ОКУ

К1

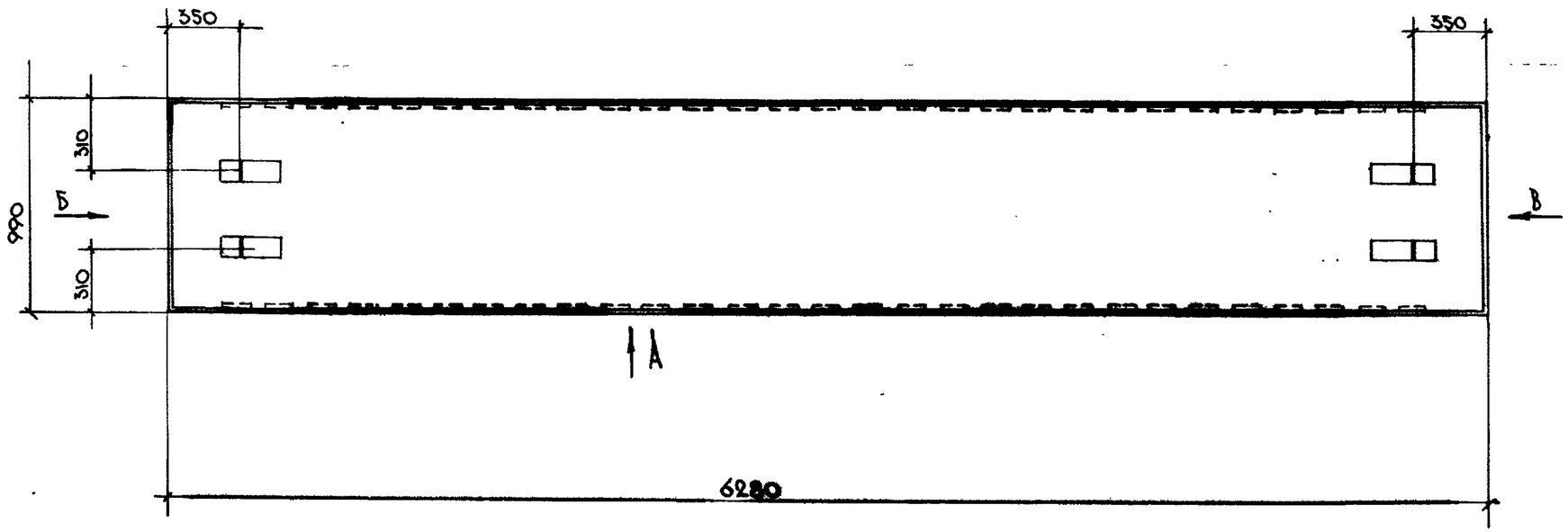

Вид А

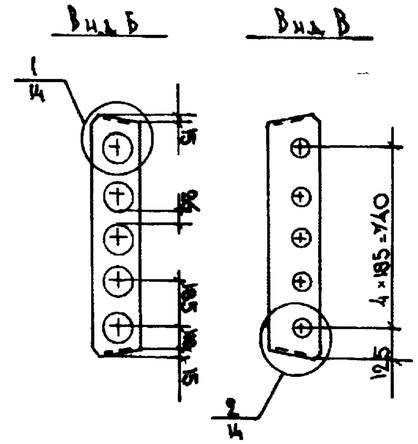

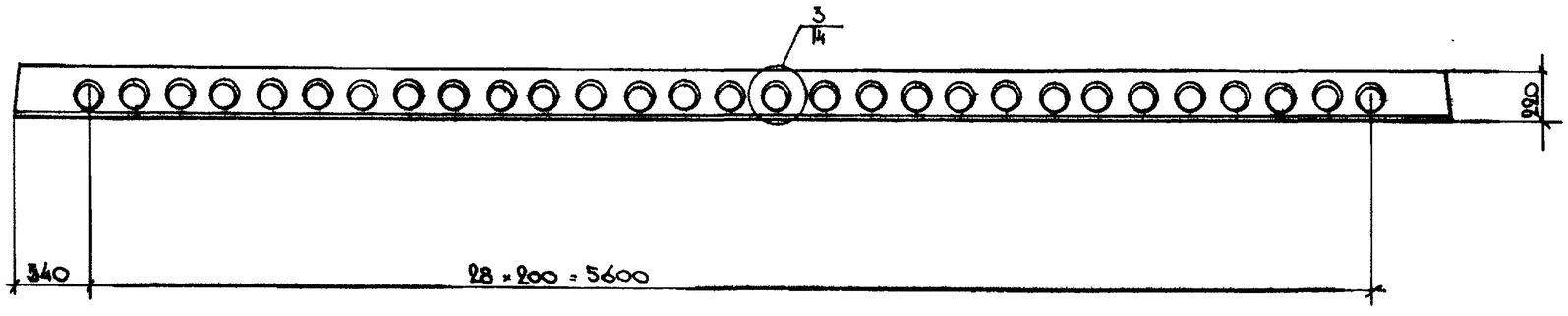

ОБОЗНАЧЕНИЕ	МАРКА	сеч. 3-3 № рисунка
1.141.1КА-3 1-2 01 –	ПК63.10-5АIVT	1
-01	ПК63.10-6АIVT	1
-02	ПК63.10-8АIVT	2

Изм	№ уч.	Лист	№ докум	Дата	Подп.	Фамилия

1.141.1КА-3 1-2 01СБ

Нач.отд.	Печерский		
Гл.конст.	Бунич		
Гл.спец.	Новлева		
Рук.гр.	Бабина		
Проверил	Бабина		
Рассчит.	Найзалина		
Исполнил	Найзалина		
Н.контр.	Бунич		

ПЛИТЫ ПЕРЕКРЫТИЯ
ПК63.10-5АIVT
ПК63.10-6АIVT
ПК63.10-8АIVT
СБОРОЧНЫЙ ЧЕРТЕЖ

Стадия	Масса	Масштаб
Р	1325	1:25
Лист 1	Листов	

ЛЕННИИПРОЕКТ
ОКУ

Согласовано

Взам.инв.№ | Подпись и дата | Инв.№ подл.

Формат 12

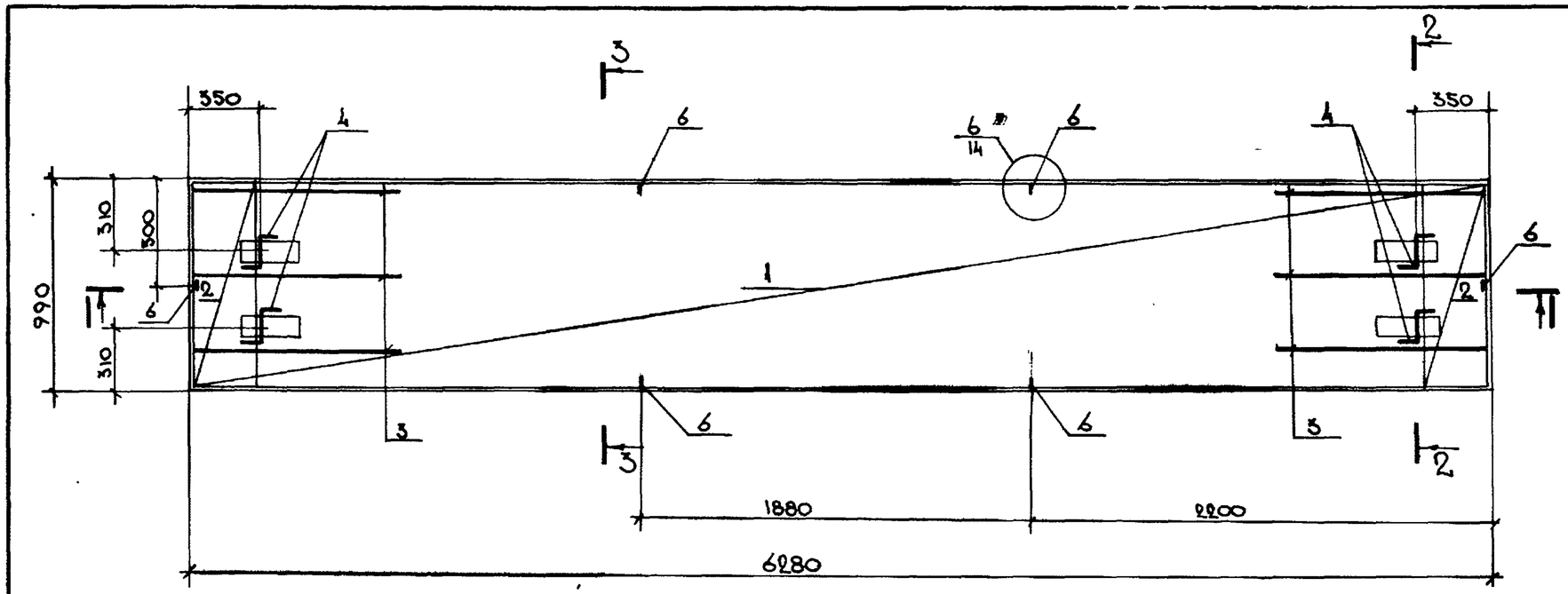

3 — 3

Рис.1

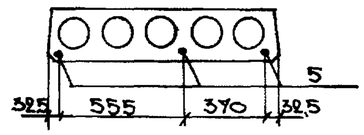

Рис.2

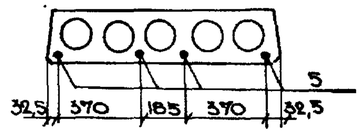

1 — 1

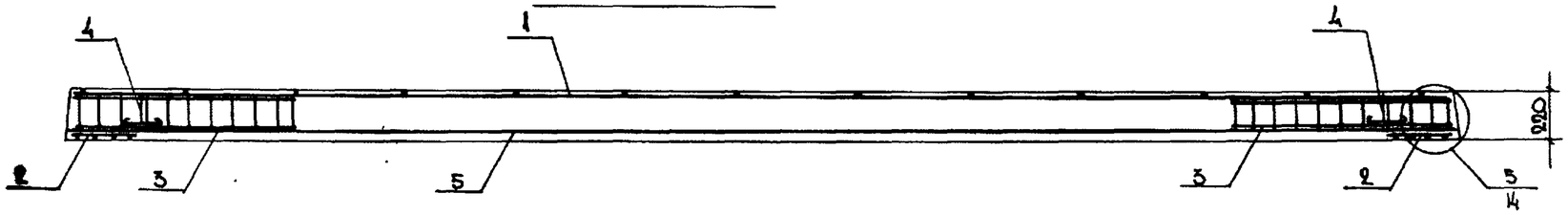

2 — 2

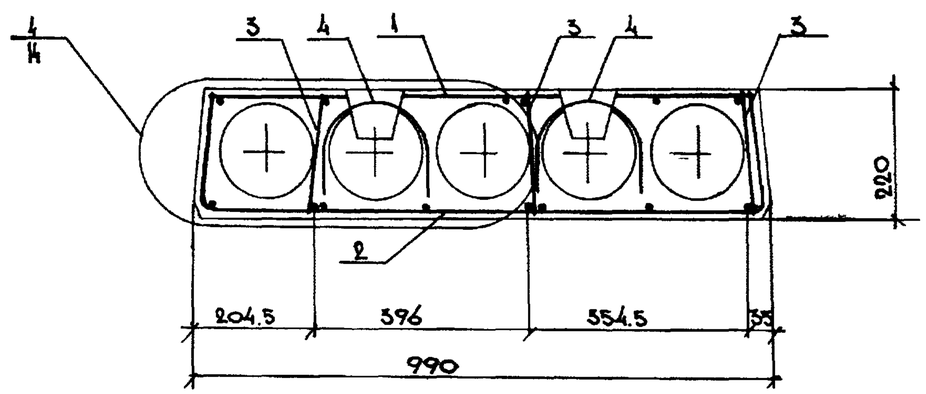

Изм	№ уч.	Лист	№ докум	Дата	Подп.	Фамилия

1.141.1 КЛ-3 Л-2 ОЛСБ

Лист 2

Формат 12 КЛ

Инв.№ подл. | Подпись и дата | Взам.инв.№

Т-637

Формат	Зона	Поз	Обозначение	Наименование	Кол. на исполнение 1.141.1 КЛ-3 1-2 02 –	01	02	Примечание
				Документация				
А3			1.141.1 КЛ-3 1-2 02 СБ	Сборочный чертеж				
А3			ПЗ	Пояснительная записка				
А3			ВРС	Ведомость расхода				
				стали на элемент, кг				
					–			
				Сборочные единицы	–		–	Масса 1 поз. кг
А3		1	1.141.1 КЛ-3 2-1 01 -35	Сетка 4С $\frac{4Вр1-500}{3Вр1-250}$ 14×680 $\frac{50+180}{70}$	1	1	1	
А3		2	-21	Сетка СК-2	2	2	2	
А3		3	-24	Каркас КК-1	6	6	6	
				Детали				
А4		4	1.031 КЛ-1 выпуск 6-1.2	Петля СП8-12	4	4	4	0.94
				Стержень напрягаемый				
				ГОСТ 5781-82				
Б4		5		⌀14 А IV L = 6280	3	4		7.60
Б4		5		⌀16 А IV L = 6280			4	9.92
А3		6	1.141.1 КЛ-3 2-1 01 -19	ОС-3	6	6	6	
				Материалы				
				Бетон тяжелый класс В20	0.93	0.93	0.93	м³
				ГОСТ 26633-85				
					ПК63.12-5АIVт	ПК63.12-6АIVт	ПК63.12-8АIVт	

Согласовано

Взам. инв. №

Подпись и дата

Инв. № подл.

Нач. отд.	Печерский		15.11.87
Гл. конст.	Бунич		»
Гл. спец.	Новлева		»
Рук. гр.	Бабина		»
Проверил	Бабина		»
Рассчит.	Майзлина		»
Исполнил	Майзлина		»
Н. контр.	Бунич		»

1.141.1 КЛ-3 1-2 02

Плиты перекрытий
ПК63.12-5АIVт
ПК63.12-6АIVт
ПК63.12-8АIVт

Стадия	Лист	Листов
Р	1	

ЛЕННИИПРОЕКТ
ОКУ

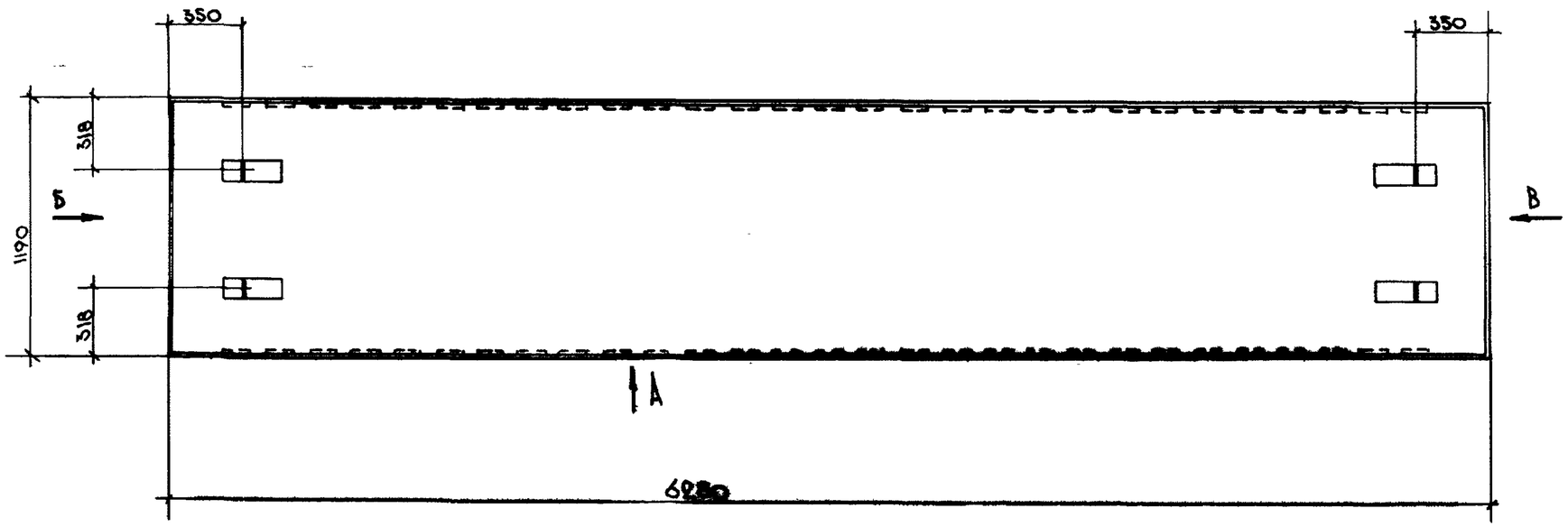

Вид А

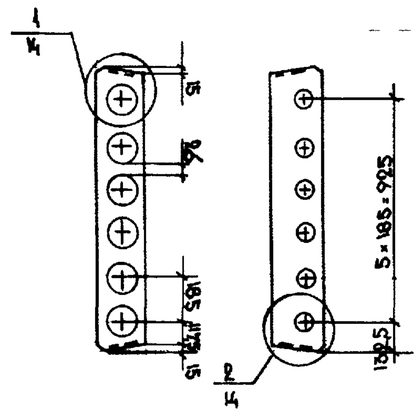

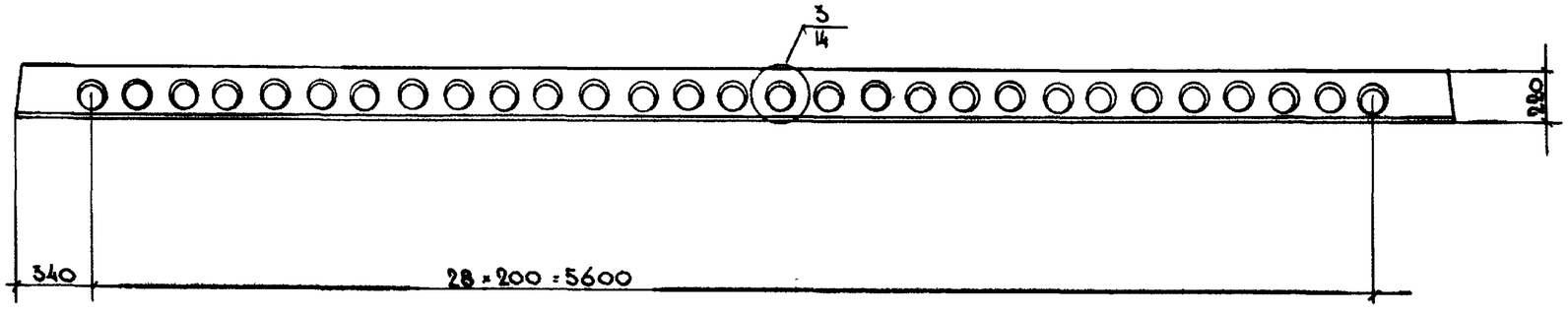

ОБОЗНАЧЕНИЕ	МАРКА	Сеч. 3-3 № рисунка
1.141.1 КЛ-3 1-2 02-	ПК63.12-5АVТ	1
-01	ПК63.12-6АVТ	2
-02	ПК63.12-8АVТ	2

Изм	№ уч.	Лист	№ докум	Дата	Подп.	Фамилия

1.141.1 КЛ-3 1-2 02 СБ

Нач.отд.	Печерский		15.11.88
Гл.конст	Бунин		"
Гл.спец.	Новлева		"
Рук.гр.	Бабина		"
Проверил	Бабина		"
Рассчит	Майзлина		"
Исполнил	Майзлина		"
Н.контр.	Бунин		"

ПЛИТЫ ПЕРЕКРЫТИЙ
ПК63.12-5АVТ
ПК63.12-6АVТ
ПК63.12-8АVТ
Сборочный чертеж

Стадия	Масса	Масштаб
Р	2525	1:25
Лист 1	Листов 2	

ЛЕННИИПРОЕКТ
ОКУ

Формат 12

Согласовано

Взам инв №

Подпись и дата

Инв.№ подл

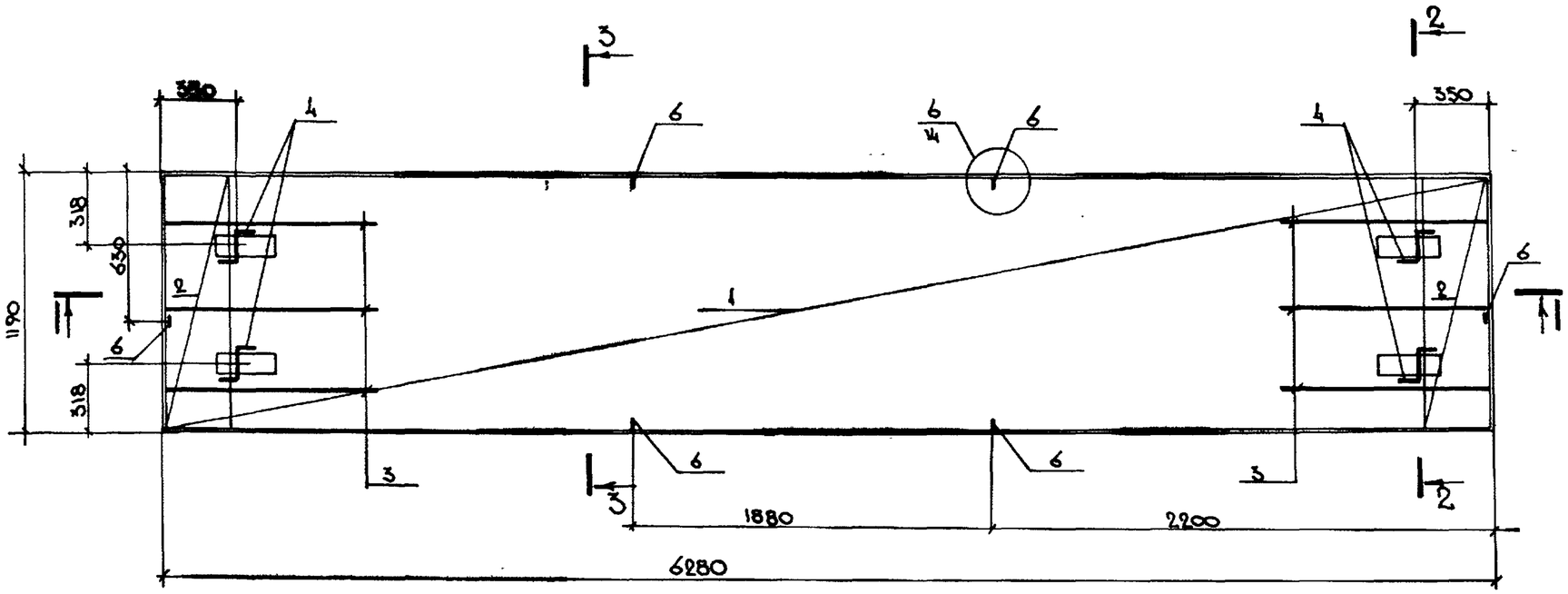

3 — 3

Рис. 1

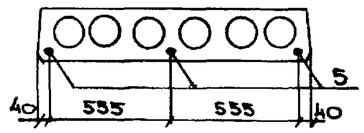

Рис. 2

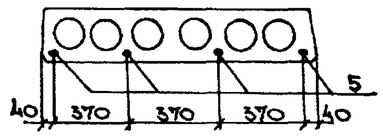

1 — 1

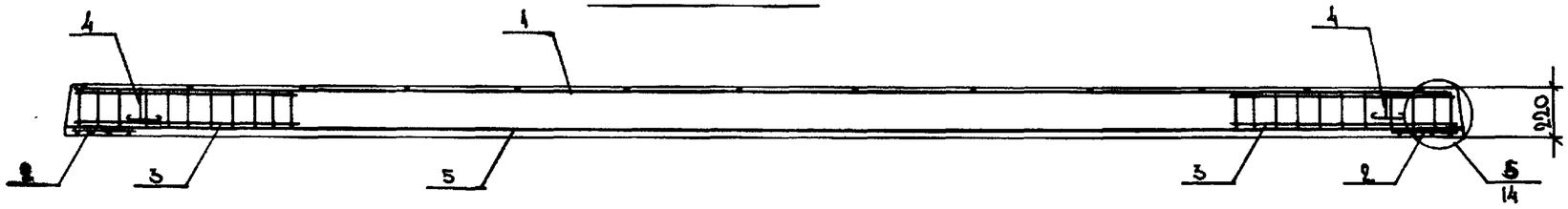

2 — 2

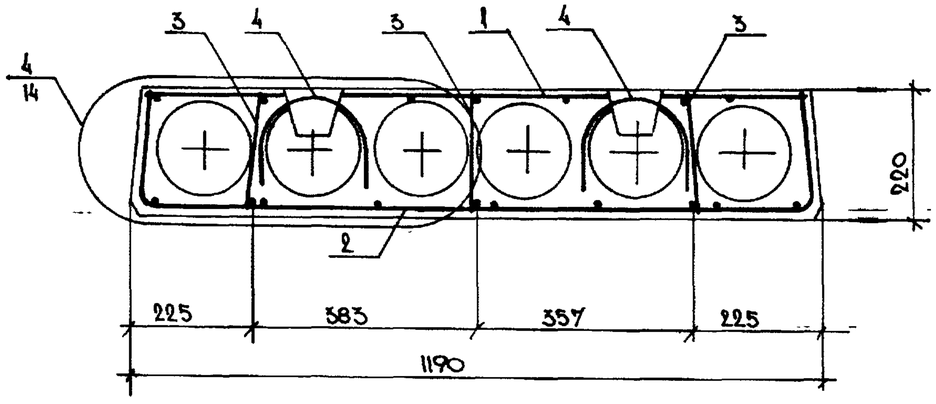

Изм	№ уч.	Лист	№ докум	Дата	Подп.	Фамилия

1.141.1 КЛ-3 1-2 ОС СБ

Лист 2

Формат 12

КЛ

Взам.инв.№ | Подпись и дата | Инв.№ подл.

Т-637

Формат	Зона	Поз	Обозначение	Наименование	Кол. на исполнение 1.141.1 КЛ-3 1-2 03																				Примечание
					–	01																			
				Документация																					
А3			1.141.1 КЛ-3 1-2 03 СБ	Сборочный чертеж																					
А3			ПЗ	Пояснительная записка																					
А3			ВРС	Ведомость расхода																					
				стали на элемент, кг																					
					–																				
				Сборочные единицы	–		–																		Масса 1 поз, кг
А3		1	1.141.1 КЛ-3 2-1 01 -36	Сетка АС $\frac{4Вр1-500/200}{3Вр1-250}$/ПЛ-620 $\frac{50+150}{20}$	1	1																			
А3		2	-22	Сетка СК-3	2	2																			
А3		3	-24	Каркас КК-1	10	10	–																		
–																									
				Детали																					
А4		4	1.031 КЛ-1 выпуск 6-1.2	Петля СП8-14	4	4																			1.28
				Стержень напрягаемый																					
				ГОСТ 2781-82																					
Б.4		5		⌀14 АIV L=6280	5																				7.60
Б.4		5		⌀16 АIV L=6280		6																			9.92
А3		6	1.141.1 КЛ-3 2-1 01 -19	ОС-3	6	6																			
				Материалы																					
				Бетон тяжелый класс В20	139	139																			м³
				ГОСТ 26633-85																					
					ПК63.18-6АIVТ	ПК63.18-8АIVТ																			

Согласовано

Взам.инв.№

Подпись и дата

Инв.№ подл.

Нач.отд.	Печерский		15.11.88
Гл.конст.	Бунич		"
Гл.спец.	Новлева		"
Рук.гр.	Бабина		"
Проверил	Бабина		"
Рассчит.	Майзлина		"
Нормоконтр.	Майзлина		"
Н.контр.	Бунич		"

1.141.1 КЛ-3 1-2 03

Плиты перекрытий
ПК63.18-6АIVТ
ПК63.18-8АIVТ

Стадия	Лист	Листов
Р	1	

ЛЕННИИПРОЕКТ
ОКУ

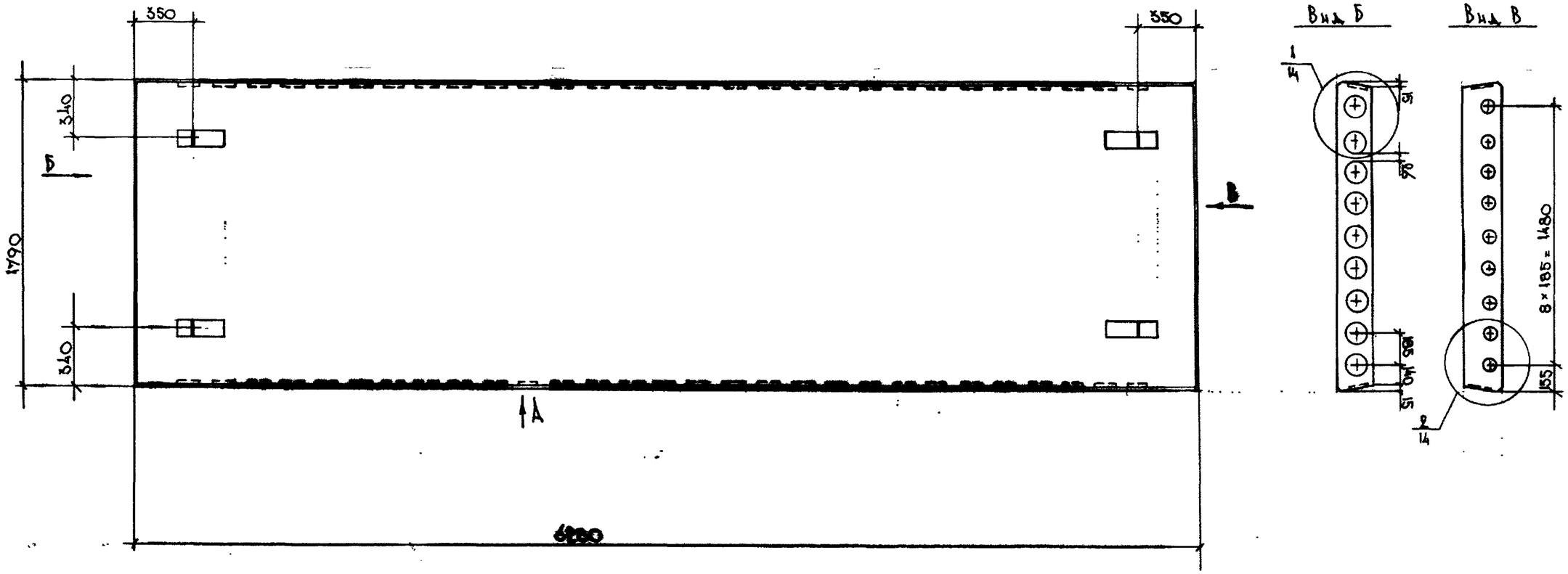

Вид А

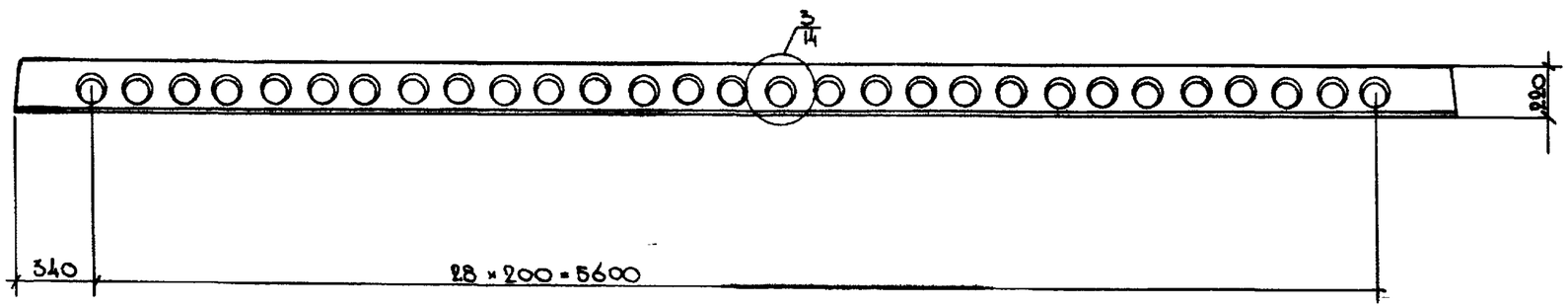

Изм	№ уч.	Лист	№ докум.	Дата	Подп.	Фамилия

ОБОЗНАЧЕНИЕ	МАРКА	СЕЧ. № РИСУНКА
1.141.1 КЛ-3 1-2 ОЗ –	ПК63.18 - 6АIVТ	Рис. 1
-01	ПК63.18 - 8АIVТ	Рис. 2

Нач.отд.	Печерский		15.11.86
Гл.конст.	Бунин		"
Гл.спец.	Новлева		"
Рук.гр.	Бабина		"
Проверил	Бабина		"
Рассчит.	Майзлина		"
Исполнил	Майзлина		"
Н.контр.	Бунин		"

1.141.1 КЛ-3 1-2 ОЗСБ

ПЛИТЫ ПЕРЕКРЫТИЙ
ПК63.18 - 6АIVТ
ПК63.18 - 8АIVТ
СБОРОЧНЫЙ ЧЕРТЕЖ

Стадия	Масса	Масштаб
Р	3475	1:25
Лист 1	Листов 2	

ЛЕННИИПРОЕКТ
ОКУ

Формат 12

Согласовано

Взам инв. №

Подпись и дата

Инв. № подл.

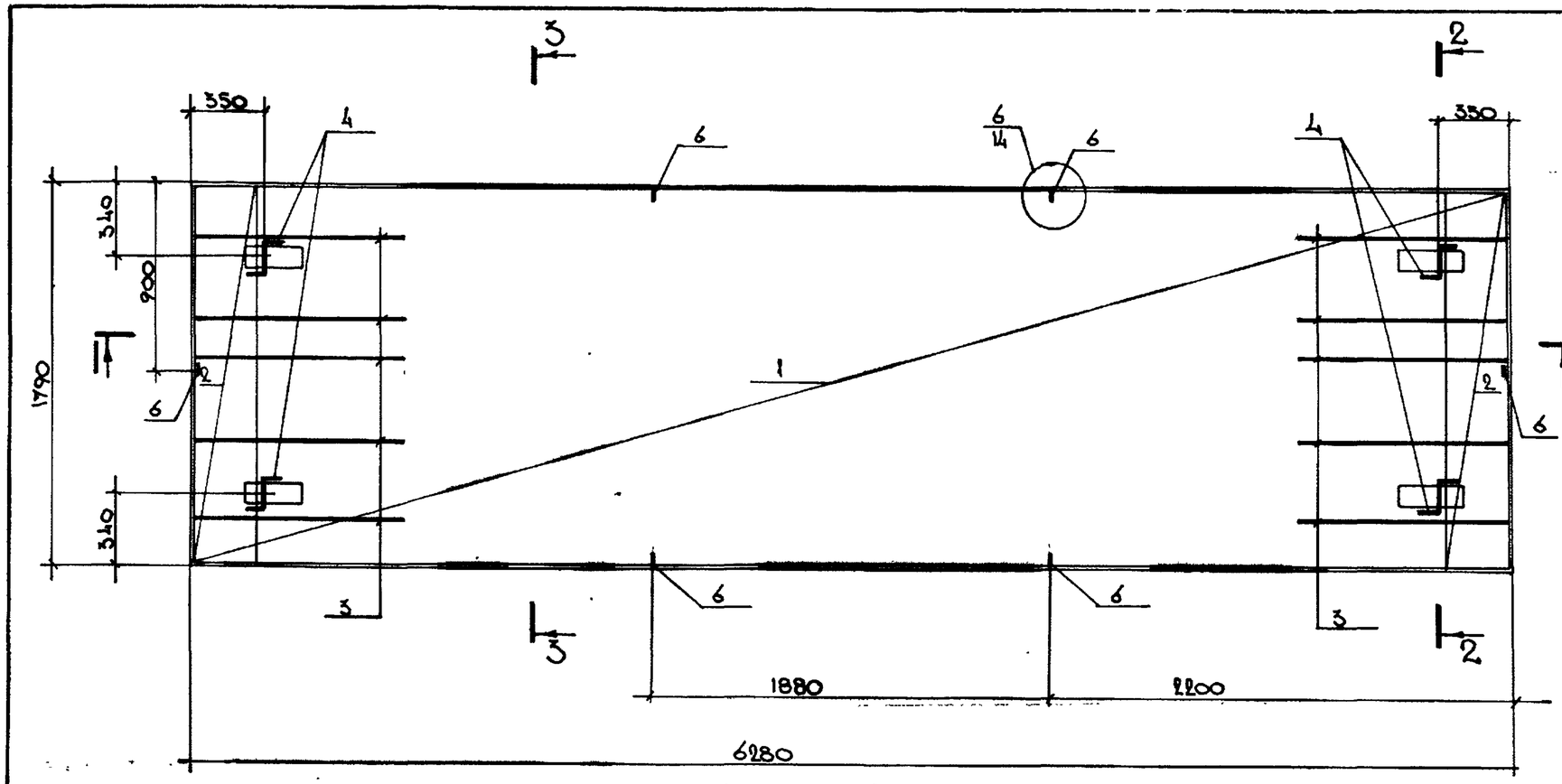

3 — 3

Рис. 1

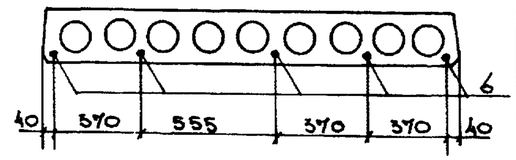

Рис. 2

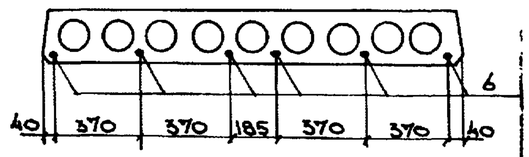

1 — 1

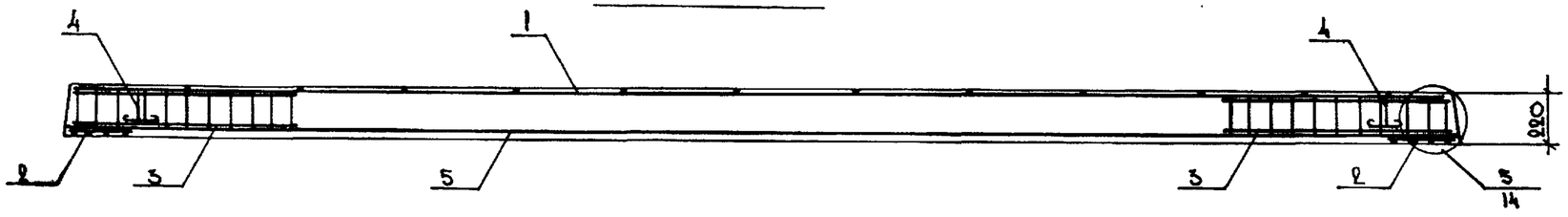

2 — 2

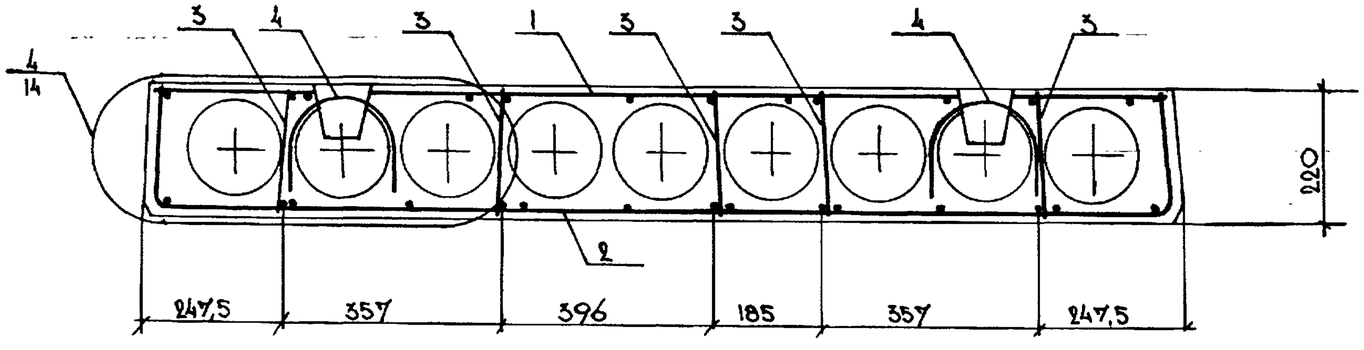

Изм	№ уч.	Лист	№ докум	Дата	Подп.	Фамилия

1.141.1 КЛ-3 1-2 ОЗСБ

Лист 2

Формат 12

КЛ

Взам. инв. № | Подпись и дата | Инв. № подл.

Т-637

Формат	Зона	Поз	Обозначение	Наименование	Кол. на исполнение 1.143.1 КЛ-3 1-2 04			Примечание
					–	01	02	
				Документация				
А3			1.141.1 КЛ-3 1-2 04 СБ	Сборочный чертеж				
А3			ПЗ	Пояснительная записка				
А3			ВРС	Ведомость расхода				
				стали на элемент, кг				
				Сборочные единицы				Масса 1 поз. кг
А3		1	1.141.1 КЛ-3 2-1 01 -37	Сетка $4С\frac{4Вр1\text{-}500/3001}{3Вр1\text{-}250}\cdot 234\times 680\frac{50\times 50}{10}$	1	1	1	
А3		2	-23	Сетка СК-4	2	2	2	
А3		3	-24	Каркас КК-1	12	12	12	
				Детали				
А4		4	1.051 КЛ-1 выпуск 6-1.2	Петля П8-16	4	4	4	3.67
Б.4		5		Стержень напрягаемый				
				ГОСТ 5781-82				
				⌀16 АV L=6280	5	6	8	9.92
А3		6	1.141.1 КЛ-3 2-1 01 -19	ОС-3	6	6	6	
				Материалы				
				Бетон тяжелый класс В20	1.86	1.86	1.86	$м^3$
				ГОСТ 26633-85				
					ПК63.24-5АVТ	ПК63.24-6АVТ	ПК63.24-8АVТ	

Согласовано

Взам. инв. №

Подпись и дата

Инв. № подл.

			Кол.	1.141.1 КЛ-3 1-2 04			
Нач. отд.	Печерский			Плиты перекрытий ПК63.24-5АVТ ПК63.24-6АVТ ПК63.24-8АVТ	Стадия	Лист	Листов
Гл. конст.	Бунич				Р	1	
Гл. спец.	Новлева				ЛЕННИИПРОЕКТ ОКУ		
Рук. гр.	Бабина						
Проверил	Бабина						
Рассчит.	Мойзина						
Исполнил	Мойзина						
Н. контр.	Бунич						

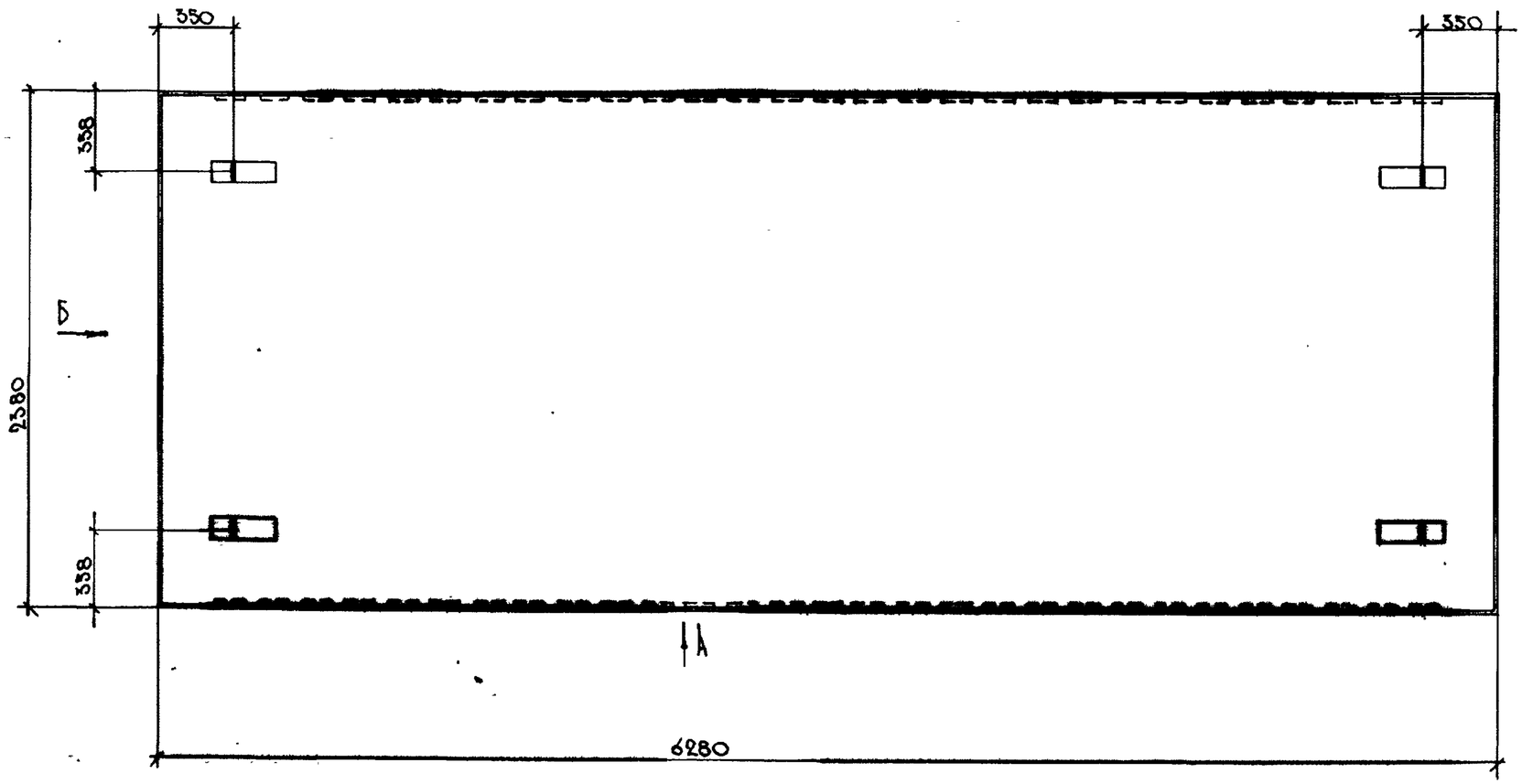

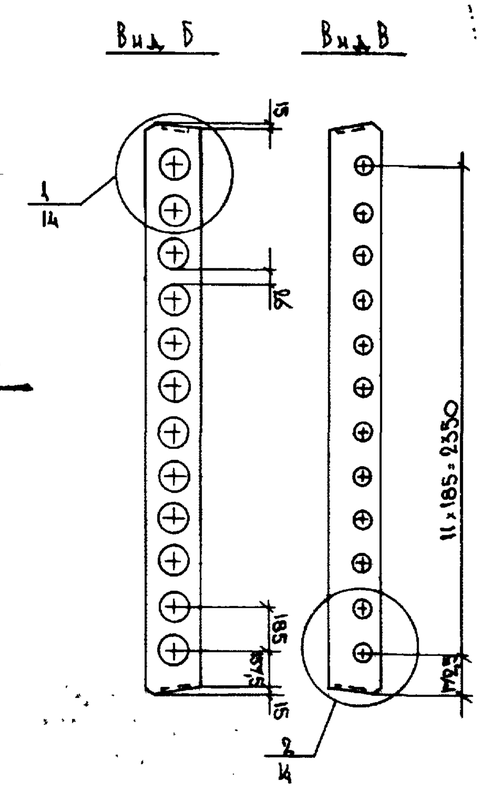

Вид А

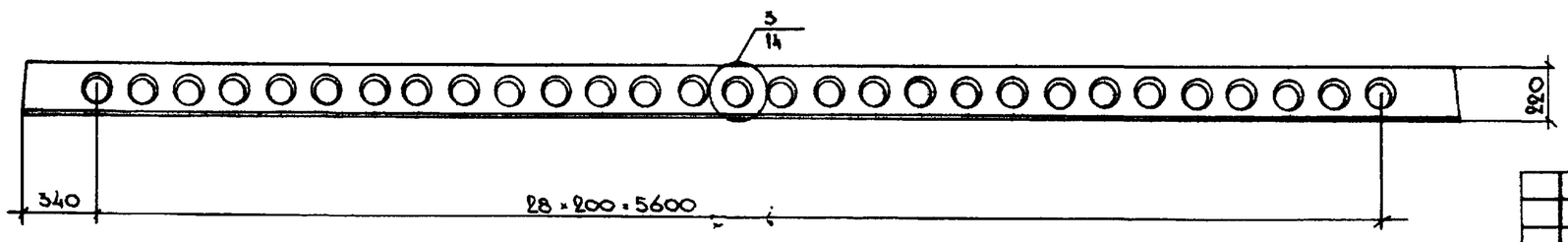

Изм	№ уч.	Лист	№ докум	Дата	Подп.	Фамилия

ОБОЗНАЧЕНИЕ	МАРКА	Сеч. 3-3 Примечание
1.141.1КЛ-3 1-2 04 -	ПК63.24-5АIVТ	1
-01	ПК63.24-6АIVТ	2
-02	ПК63.24-8АIVТ	3

Нач отд.	Кенерский		15.11.1[illegible]
Гл конст.	Бунич		"
Гл спец.	Ковалева		"
Рук гр.	Бабина		"
Проверил	Бабина		"
Рассчит.	Майзлина		"
Исполнил	Майзлина		"
Н. контр.	Бунич		"

1.141.1КЛ-3 1-2 04СБ

Плиты перекрытий
ПК63.24-5АIVТ
ПК63.24-6АIVТ
ПК63.24-8АIVТ
Сборочный чертеж

Стадия	Масса	Масштаб
Р	4650	1:25
Лист 1	Листов 2	

ЛЕННИИПРОЕКТ
ОКУ

Формат 12

Согласовано

Взам. инв. №

Подпись и дата

Инв. № подл.

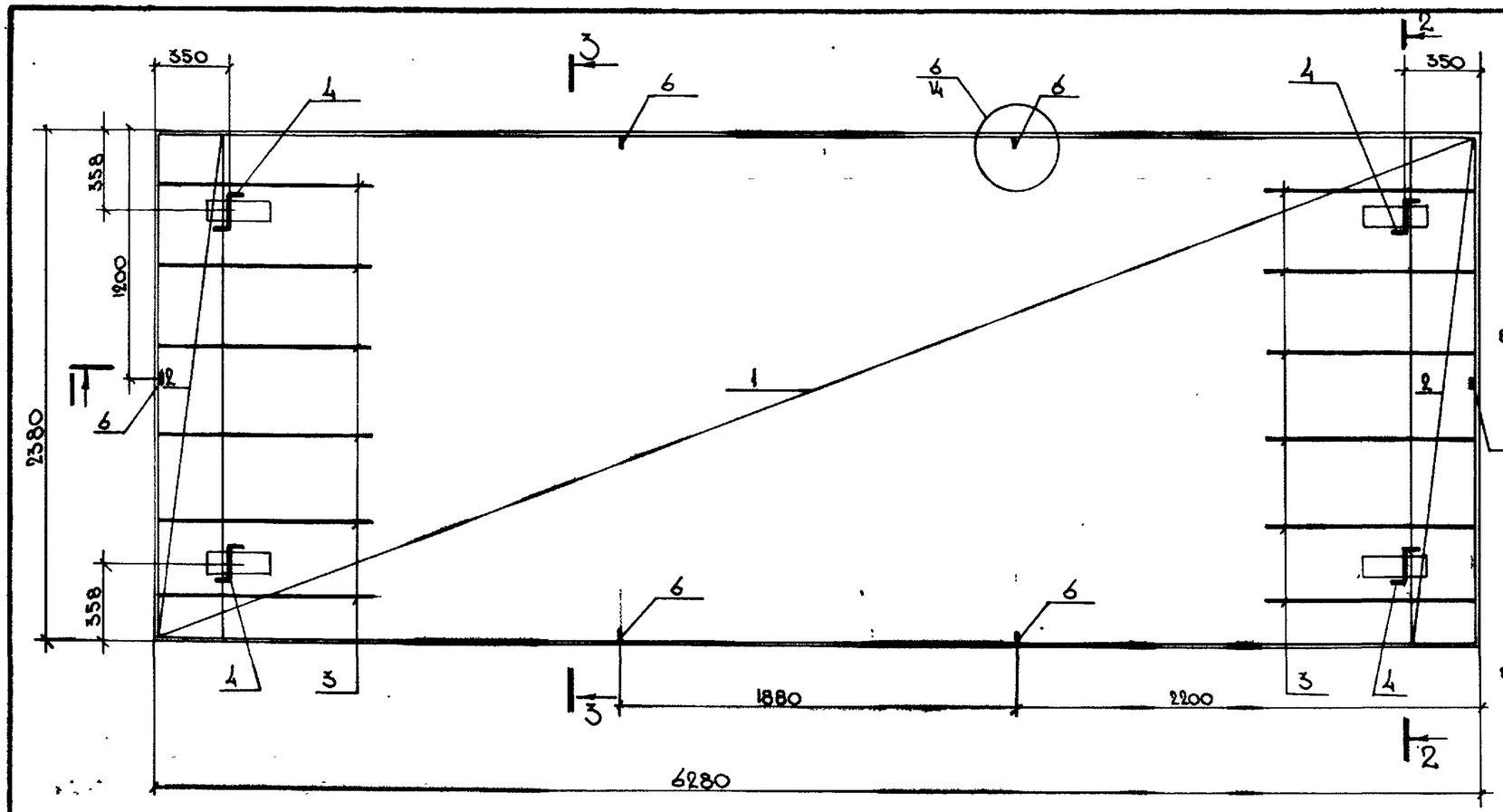

3 – 3

Рис.1

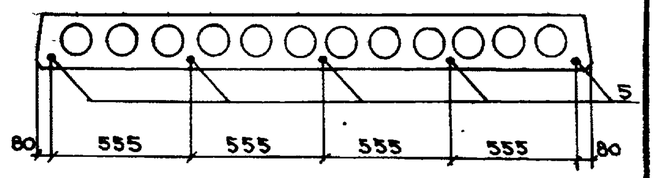

Рис.2

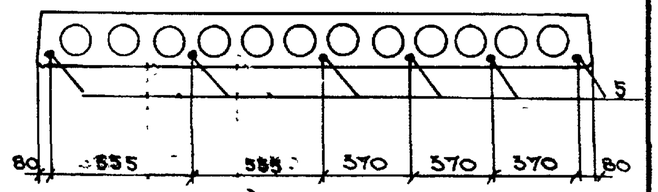

Рис.3

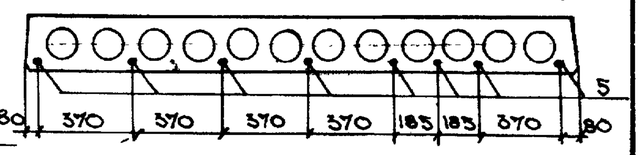

1 — 1

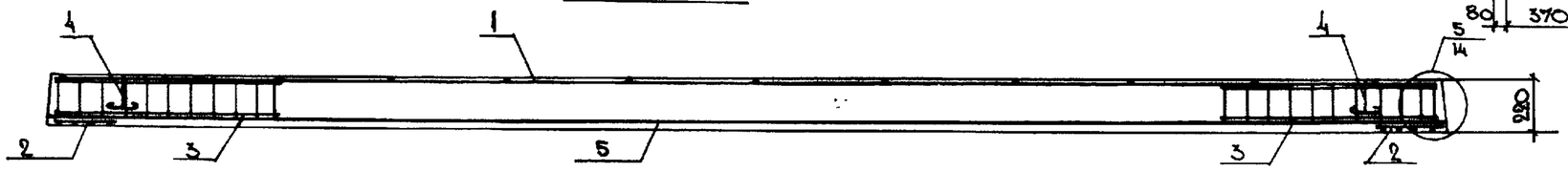

2 – 2

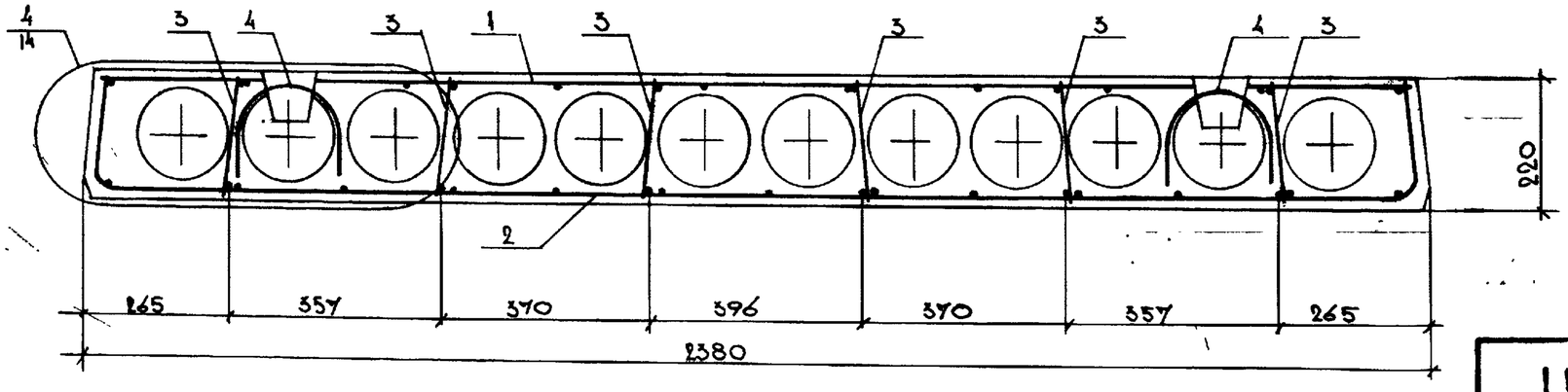

Изм.	№ уч.	Лист	№ докум.	Дата	Подп.	Фамилия

1.141.1 КЛ-3 1-2 04 СБ

Лист 2

Формат А2

Инв. № подл. | Подпись и дата | Взам. инв. №

Т-637

Формат	Зона	Поз	Обозначение	Наименование	Кол. на исполнение 1.141.1 КЛ-3 1-2 05			Примечание
					–	01	02	
				Документация				
А3			1.141.1 КЛ-3 1-2 05 СБ	Сборочный чертеж				
А3			ПЗ	Пояснительная записка				
А3			ВРС	Ведомость расхода стали на элемент, кг				
				Сборочные единицы				Масса 1поз. кг
А3		1	1.141.1 КЛ-3 2-1 01 -31	Сетка $4С\frac{4Вр1-400}{5Вр1-250}$ 94×590 $\frac{50+100}{70}$	1	1	1	
А3		2	-20	Сетка СК-1	2	2	2	
А3		3	-24	Каркас КК-1	6	6	6	
				Детали				
А4		4	1.031 КЛ-1 выпуск 6-12	Петля СП8-10	4	4	4	0.66
				Стержень напрягаемый ГОСТ 5781-82				
Б4		5		⌀12 АIV L=5980	3			5.31
Б4		5		⌀14 АIV L=5980		3	4	7.24
А3		6	1.141.1 КЛ-3 2-1 01 -19	ОС-3	6	6	6	
				Материалы				
				Бетон тяжелый класс В20 ГОСТ 26633-85	0.14	0.14	0.14	$м^3$
					ПК60.10-5АIVт	ПК60.10-6АIVт	ПК60.10-8АIVт	

Согласовано

Взам.инв.№

Подпись и дата

Инв.№ подл.

Нач.отд.	Печерский		15.11.88
Гл.конст.	Бунич		"
Гл.спец.	Новлева		"
Рук.гр	Бабина		"
Проверил	Бабина		"
Рассчит	Мазина		"
Нормоконтр.	Мазина		"
Н.контр.	Бунич		"

1.141.1 КЛ-3 1-2 05

Плиты перекрытий
ПК60.10-5АIVт
ПК60.10-6АIVт
ПК60.10-8АIVт

Стадия	Лист	Листов
Р	1	

ЛЕННИИПРОЕКТ
ОКУ

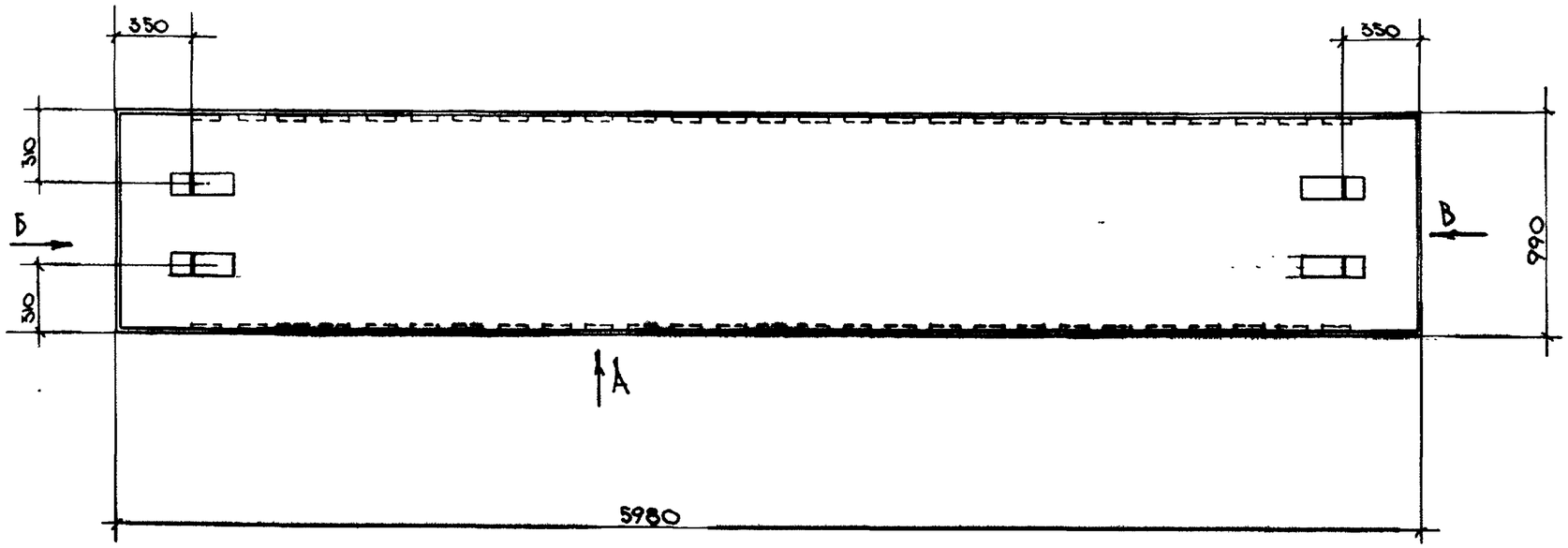

Вид А

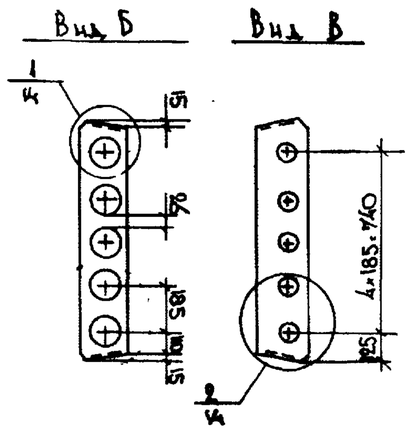

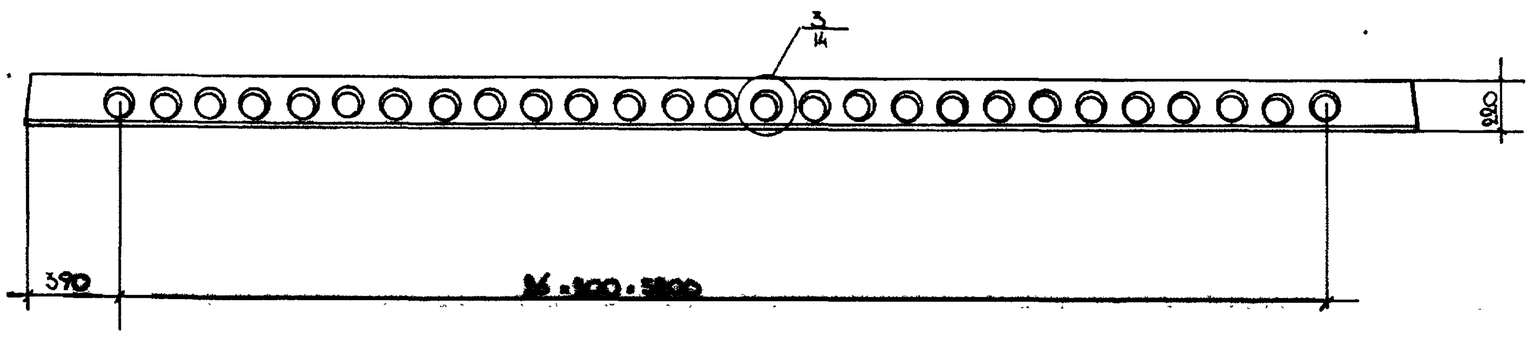

ОБОЗНАЧЕНИЕ	МАРКА	СЕЧ. 3-3 № РИСУНКА
1.141.1 КЛ-3 1-2 05 –	ПК60.10 - 5АVT	1
-01	ПК60.10 -6АVT	1
-02	ПК60.10 -8АVT	2

Изм	№ уч.	Лист	№ докум	Дата	Подп.	Фамилия

1.141.1 КЛ-3 1-2 05 СБ

Нач.отд.	Печерский		15.11.88
Гл. конст.	Бунич		"
Гл.спец.	Новлева		"
Рук.гр.	Бавина		"
Провер.	Бавина		"
Рассчит.	Майзлина		"
Исполнил	Майзлина		"
Н.контр.	Бунич		"

ПЛИТЫ ПЕРЕКРЫТИЯ
ПК60.10-5АVT
ПК60.10-6АVT СБОРОЧНЫЙ
ПК60.10-8АVT ЧЕРТЕЖ

Стадия	Масса	Масштаб
Р	1850	1:25
Лист 1	Листов 2	

ЛЕННИИПРОЕКТ
ОКУ

Формат 12

Согласовано

Взам инв №

Подпись и дата

Инв. № подл.

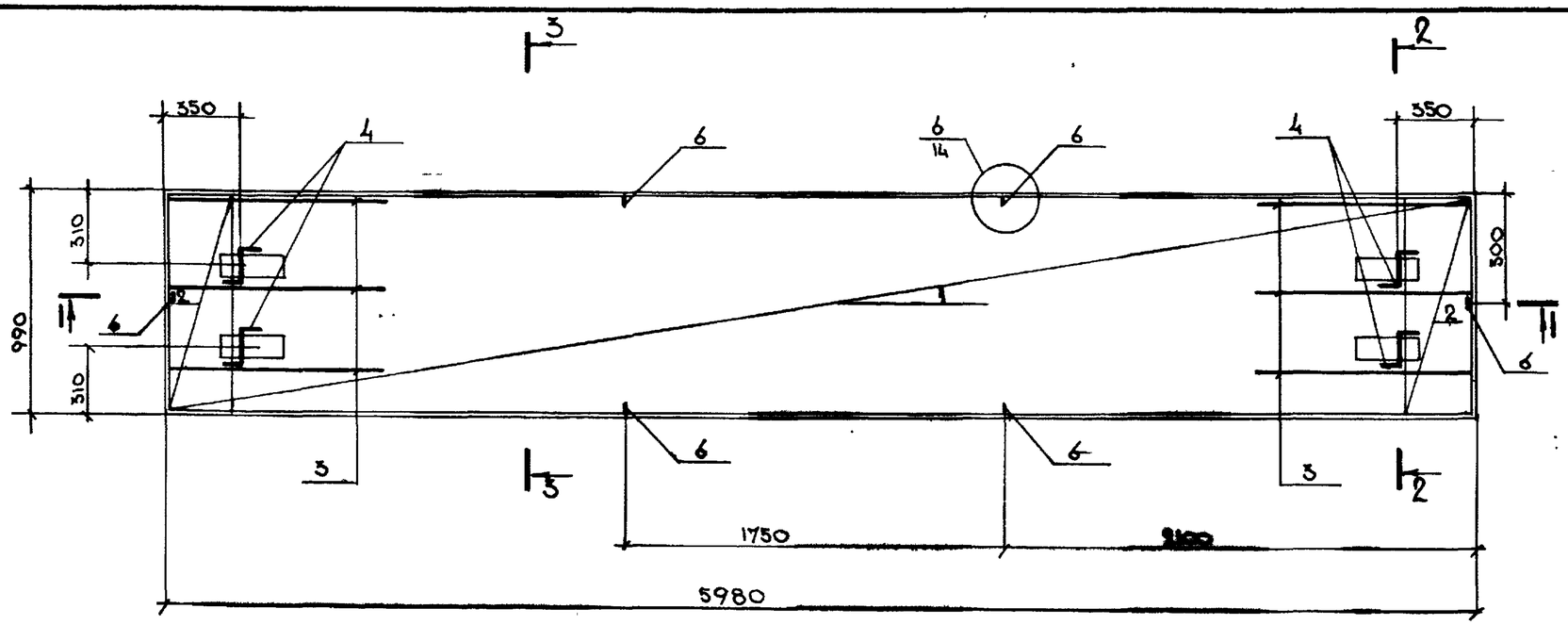

3 – 3

Рис.1

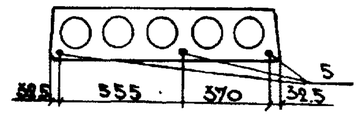

Рис.2

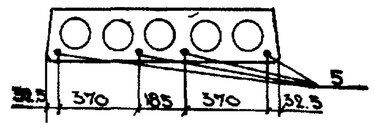

1 — 1

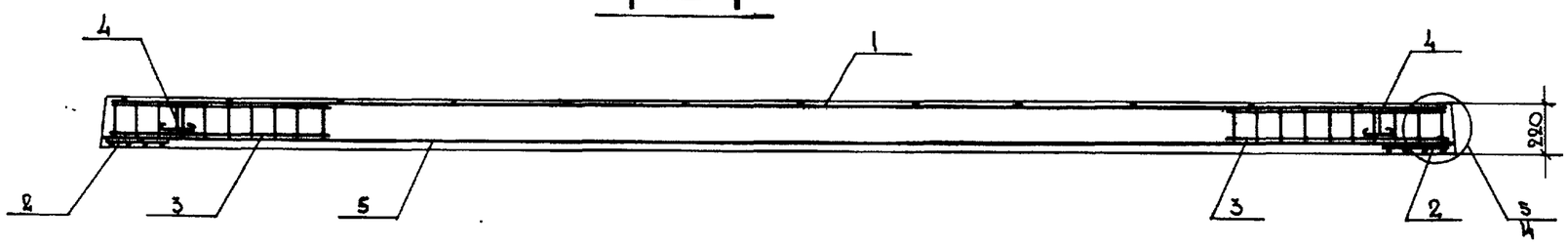

2 – 2

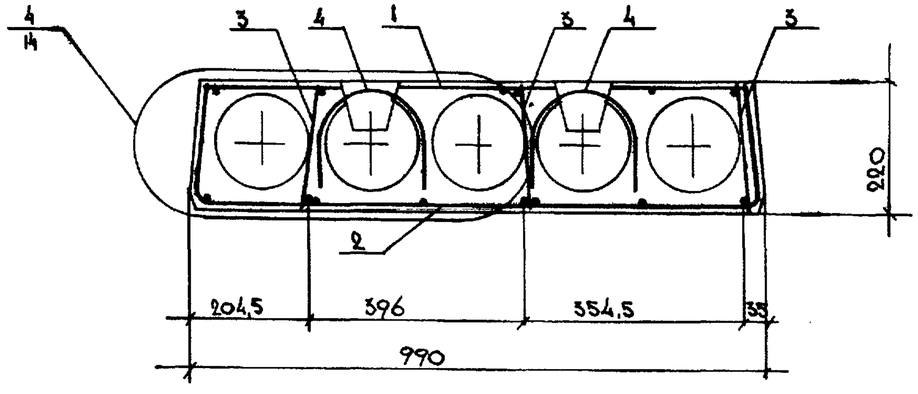

Изм.	№ уч.	Лист	№ докум.	Дата	Подп.	Фамилия

1.141.1 КЛ-3 Л-2 ОСБ

Лист 2

Формат 12

Инв.№ подл. | Подпись и дата | Взам.инв.№

Т-637

Формат	Зона	Поз	Обозначение	Наименование	Кол. на исполнение 1.141.1 КЛ-3 1-2 06			Примечание
					-	01	02	
				Документация				
А3			1.141.1 КЛ-3 1-2 06 СБ	Сборочный чертеж				
А3			ПЗ	Пояснительная записка				
А3			ВРС	Ведомость расхода				
				стали на элемент, кг				
				Сборочные единицы				Масса 1 поз. кг
А3		1	1.141.1 КЛ-3 2-1 01 -32	Сетка $4С\frac{4В_pI-500}{3В_pI-250}$ Ш=590 $\frac{50+100}{70}$	1	1	1	
А3		2	-21	Сетка СК-2	2	2	2	
А3		3	-24	Каркас КК-1	6	6	6	
				Детали				
Б4		4	1.031 КЛ-1 выпуск 6-1.2	Петля СП8 - 12	4	4	4	0.94
				Стержень напрягаемый				
				ГОСТ 5781-82				
Б.4		5		⌀12 АIV; L=5980	4			531
Б.4		5		⌀14 АIV L=5980		3	4	724
А3		6	1.141.1 КЛ-3 2-1 01 - 19	ОС-3	6	6	6	
				Материалы				
				Бетон тяжелый класс В25	0.89	0.89	0.89	м³
				ГОСТ 26633-85				
					ПК60.12-5АIVТ	ПК60.12-6АIVТ	ПК60.12-8АIVТ	

Нач.отд.	Печерский		15.11.88
Гл.конст.	Бунич		"
Гл.спец.	Новлева		"
Рук.гр.	Бабина		"
Проверил	Бабина		"
Рассчит.	Мадзанина		"
Исполнил	Мадзанина		"
Н.контр.	Бунич		"

1.141.1 КЛ-3 1-2 06

Плиты перекрытий
ПК60.12-5АIVТ
ПК60.12-6АIVТ
ПК60.12-8АIVТ

Стадия	Лист	Листов
Р	1	

ЛЕННИИПРОЕКТ
ОКУ

Согласовано

Взам.инв.№ | Подпись и дата | Инв.№ подл.

Ф_ОРТ_Т

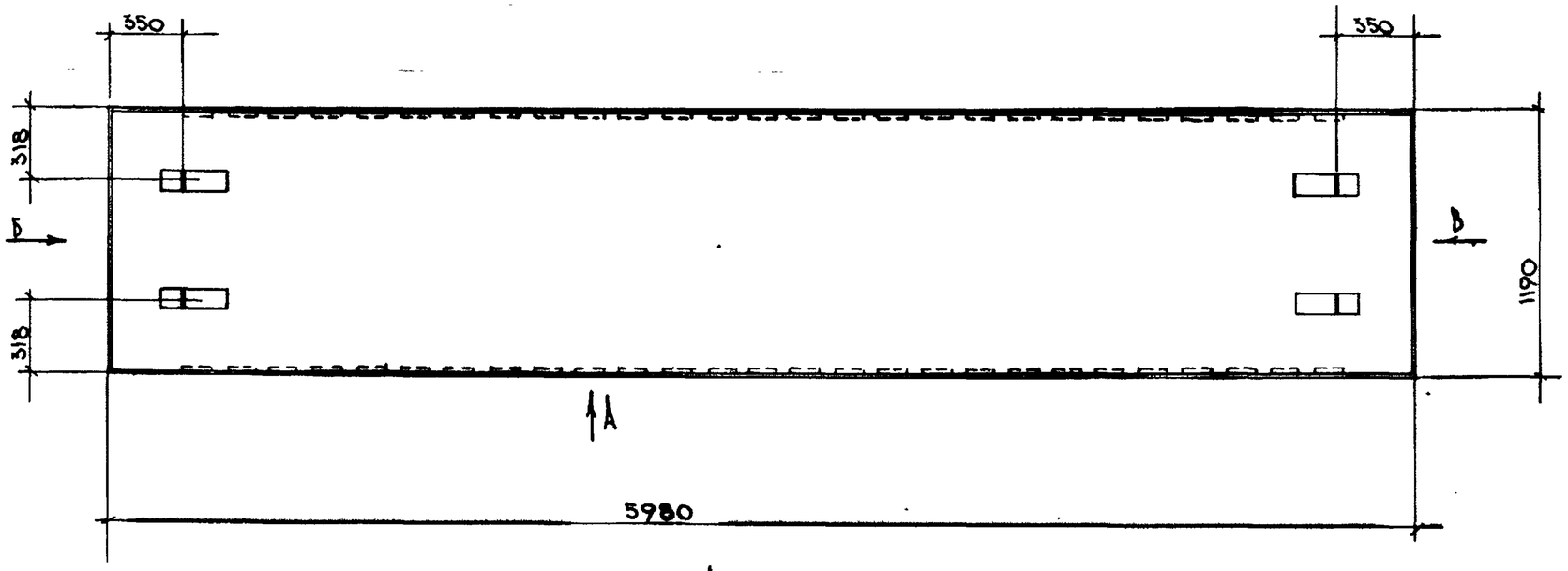

Вид А

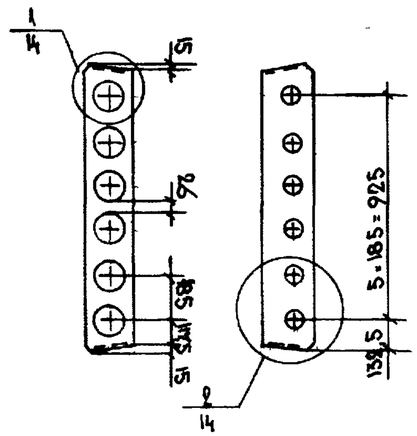

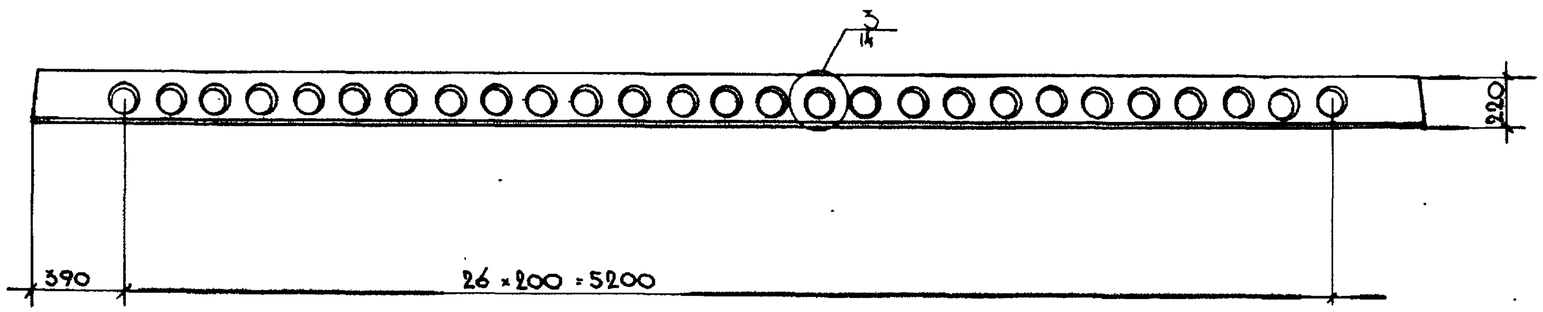

Обозначение	Марка	Сеч. 3-3 № рисунка
1.141.1 КЛ-3 1-2 06 -	ПК60.12 - 5АIVT	1
-01	ПК60.12 - 6АIVT	2
-02	ПК60.12 - 8АIVT	1

Изм	№ уч.	Лист	№ докум.	Дата	Подп.	Фамилия

1.141.1 КЛ-3 1-2 06 СБ

Нач.отд.	Печерский		15.11.88
Гл.конст.	Бунич		"
Гл.спец.	Новлева		"
Рук.гр.	Бабина		"
Проверил	Бабина		"
Рассчит.	Майзлина		"
Исполнил	Майзлина		"
Н.контр.	Бунич		"

Плиты перекрытий
ПК60.12 - 5АIVT
ПК60.12 - 6АIVT Сборочный чертеж
ПК60.12 - 8АIVT

Стадия	Масса	Масштаб
Р	2225	1:25
Лист 1	Листов 2	

ЛЕННИИПРОЕКТ
ОКУ

Согласовано

Взам. инв. №

Подпись и дата

Инв. № подл.

Формат 12

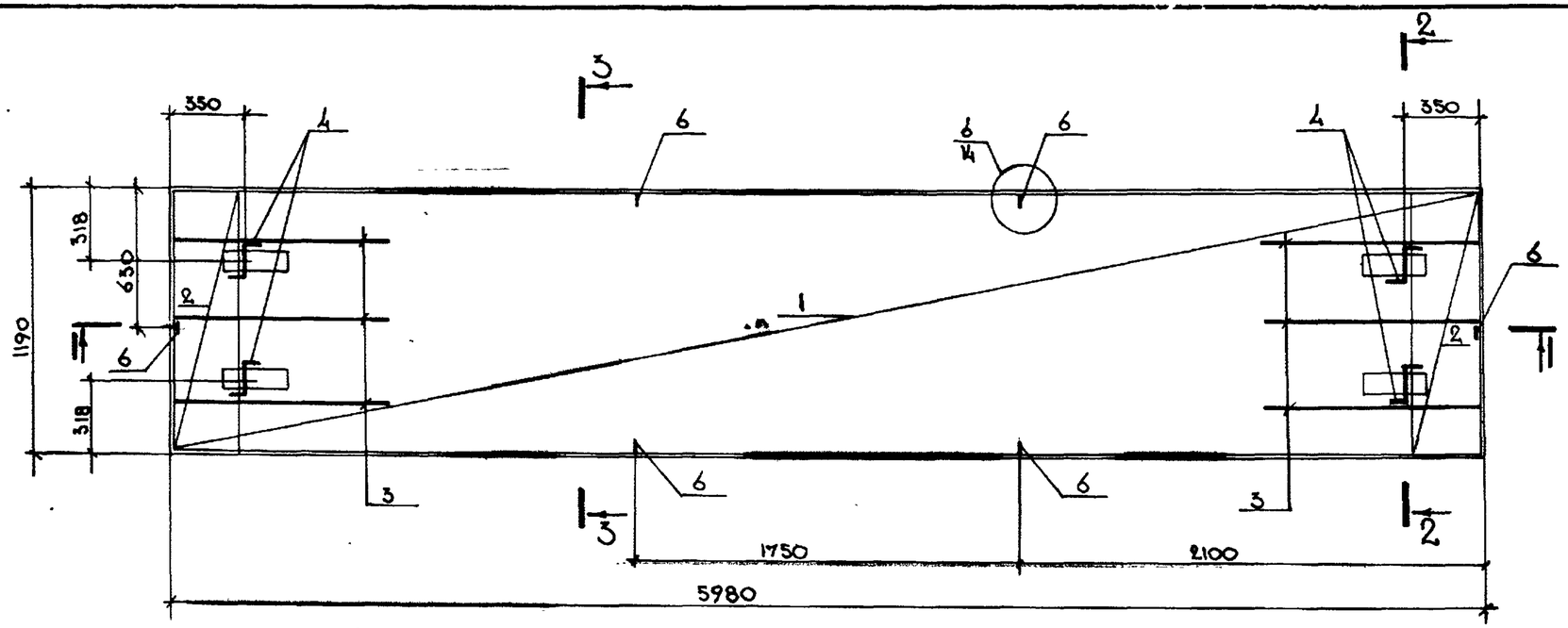

3 - 3

Рис. 1

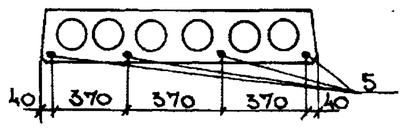

Рис. 2

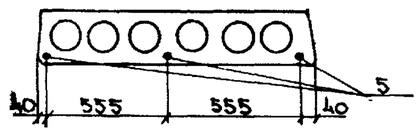

1 — 1

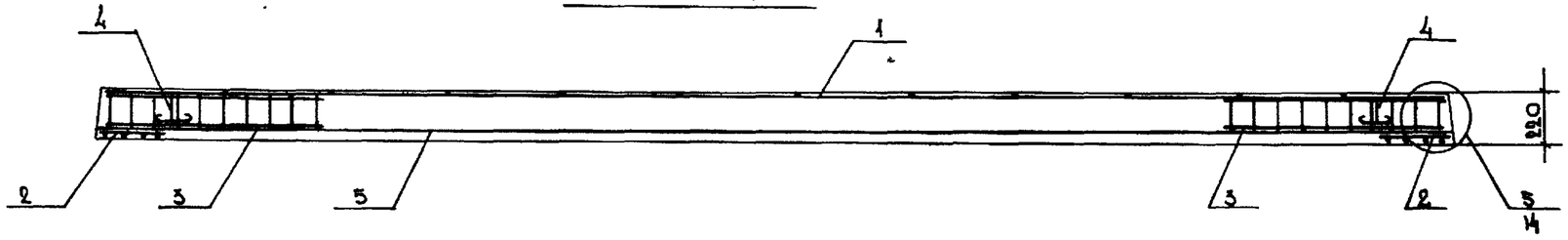

2 — 2

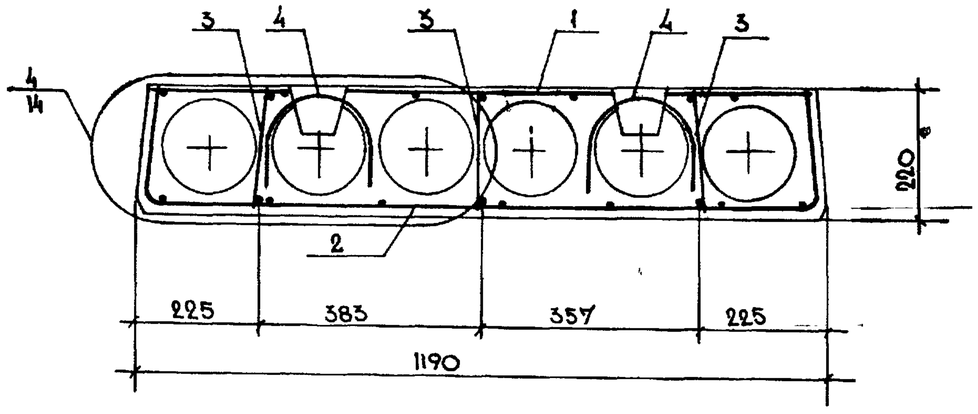

Изм	№ уч.	Лист	№ докум	Дата	Подп.	Фамилия

1.141.1 КЛ-3 1-2 ОС СБ

Лист 2

Формат 12

К1

Взам.инв.№

Подпись и дата

Инв.№ подл.

Т-637

Формат	Зона	Поз	Обозначение	Наименование	Кол. на исполнение 1.141.1 КЛ-3 1-2 07		Примечание
					–	01	
				Документация			
А3			1.141.1 КЛ-3 1-2 07 СБ	Сборочный чертеж			
А3			ПЗ	Пояснительная записка			
А3			ВРС	Ведомость расхода			
				стали на элемент, кг			
					–		
				Сборочные единицы	–	–	Масса 1поз. кг
А3		1	1.141.1 КЛ-3 2-1 01 -33	Сетка 4С $\frac{4Вр1-500/200}{3Вр1-250}$ / 17А×590 $\frac{30+200}{20}$	1	1	
А3		2	-22	Сетка СК-3	2	2	
А3		3	-24	Каркас КК-1	10	10	
–							
				Детали			
М		4	1.031 КЛ-1 выпуск 6-12	Петля СП8-12	4	4	0,94
				Стержень напрягаемый			
				ГОСТ 5781-82			
Б.4		5		⌀14 А IV L=5980	5	6	7,24
Б.4							
А3		6	1.141.1 КЛ-3 2-1 01 -19	ОС-3	6	6	
				Материалы			
				Бетон тяжелый класс В20	1,34	1,34	м³
				ГОСТ 26633-85			
					ПК60.18-6АУТ	ПК60.18-8АУТ	

Согласовано

Взам.инв.№

Подпись и дата

Инв.№ подл.

Нач.отд.	Пенерский		15.11.88
Гл.конст.	Бунич		"
Гл.спец.	Новлева		"
Рук.гр.	Бабина		"
Провер.	Бабина		"
Рассчит.	Мьйзина		"
Исполнит.	Мьйзина		"
Н.контр.	Бунич		"

1.141.1 КЛ-3 1-2 07

Плиты перекрытий
ПК60.18-6АУТ
ПК60.18-8АУТ

Стадия	Лист	Листов
Р	1	

ЛЕННИИПРОЕКТ
ВКУ

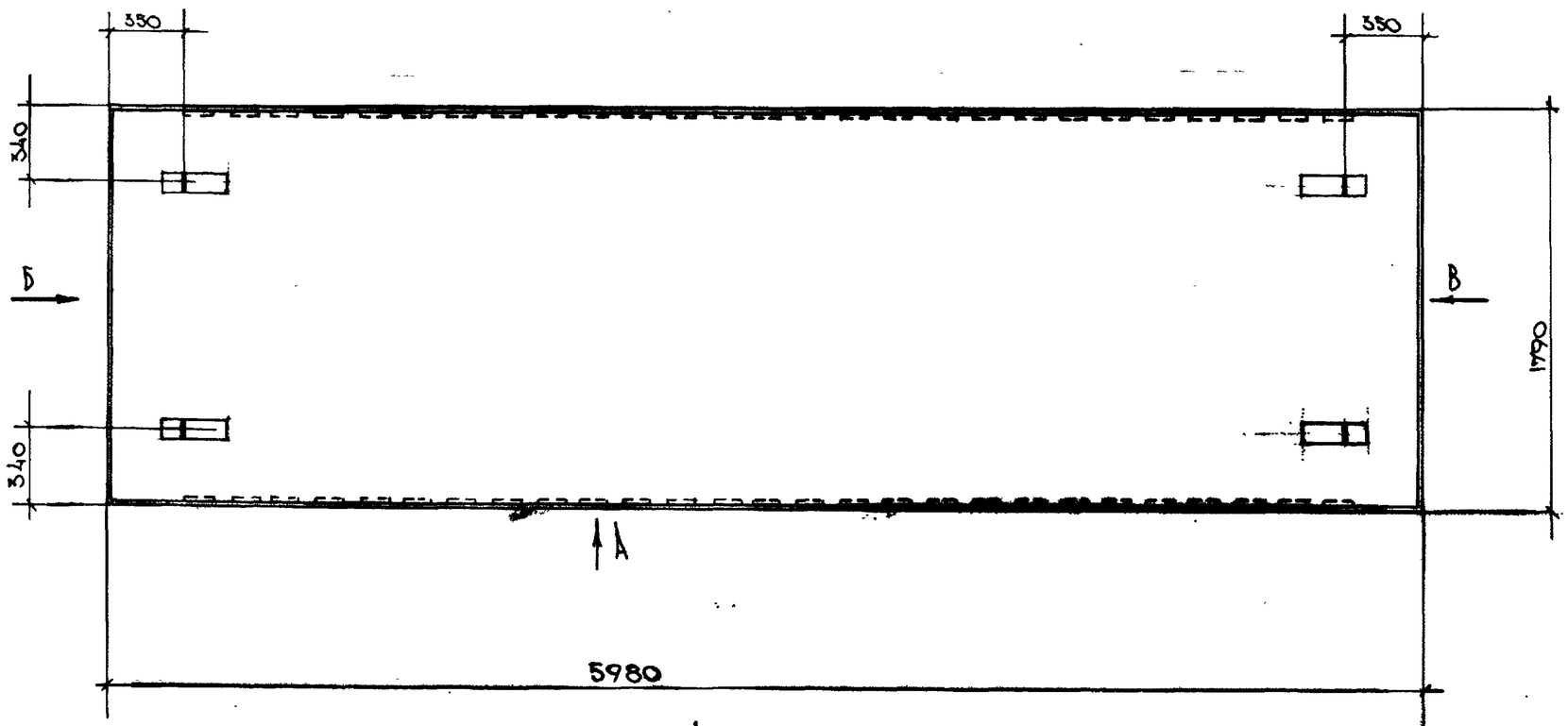

Вид А

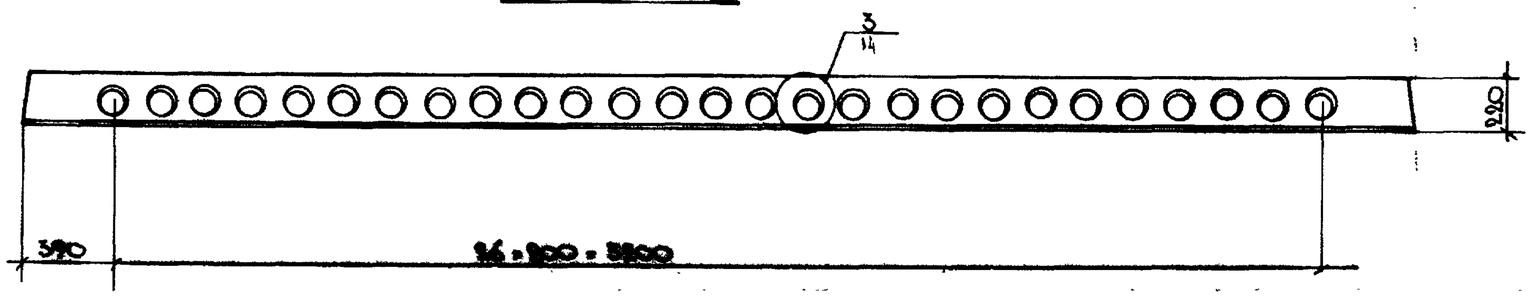

Вид Б

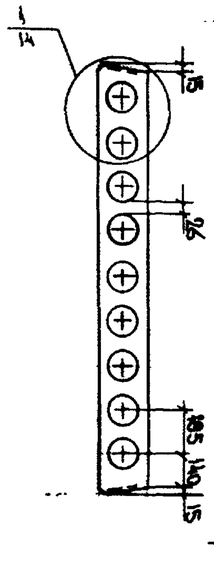

Вид В

Изм	№ уч.	Лист	№ докум	Дата	Подп.	Фамилия

ОБОЗНАЧЕНИЕ	МАРКА	сеч. 3-3 № рисунка
1.141.1 КЛ-3 1-2 ОУ-	ПК60.18 - 6АIVТ	1
-01	ПК60.18 - 8АIVТ	2

Нач. отд.	Печерский		5.11.87
Гл. конст.	Бунин		
Гл. спец.	Новеева		
Рук. гр.	Бабина		
Проверил	Бабина		
Рдесчкт.	Майзлина		
Исполнил	Майзлина		
Н. контр.	Бунин		

1.141.1 КЛ-3 1-2 ОУ СБ

ПЛИТЫ ПЕРЕКРЫТИЙ

ПК60.18 - 6АIVТ

ПК60.18 - 8АIVТ

Сборочный чертеж

Стадия	Масса	Масштаб
Р	3350	1:25

Лист 1 Листов 2

ЛЕННИИПРОЕКТ
ОКУ

Согласовано

Взам. инв. №

Подпись и дата

Инв. № подл.

Формат 12

КЛ

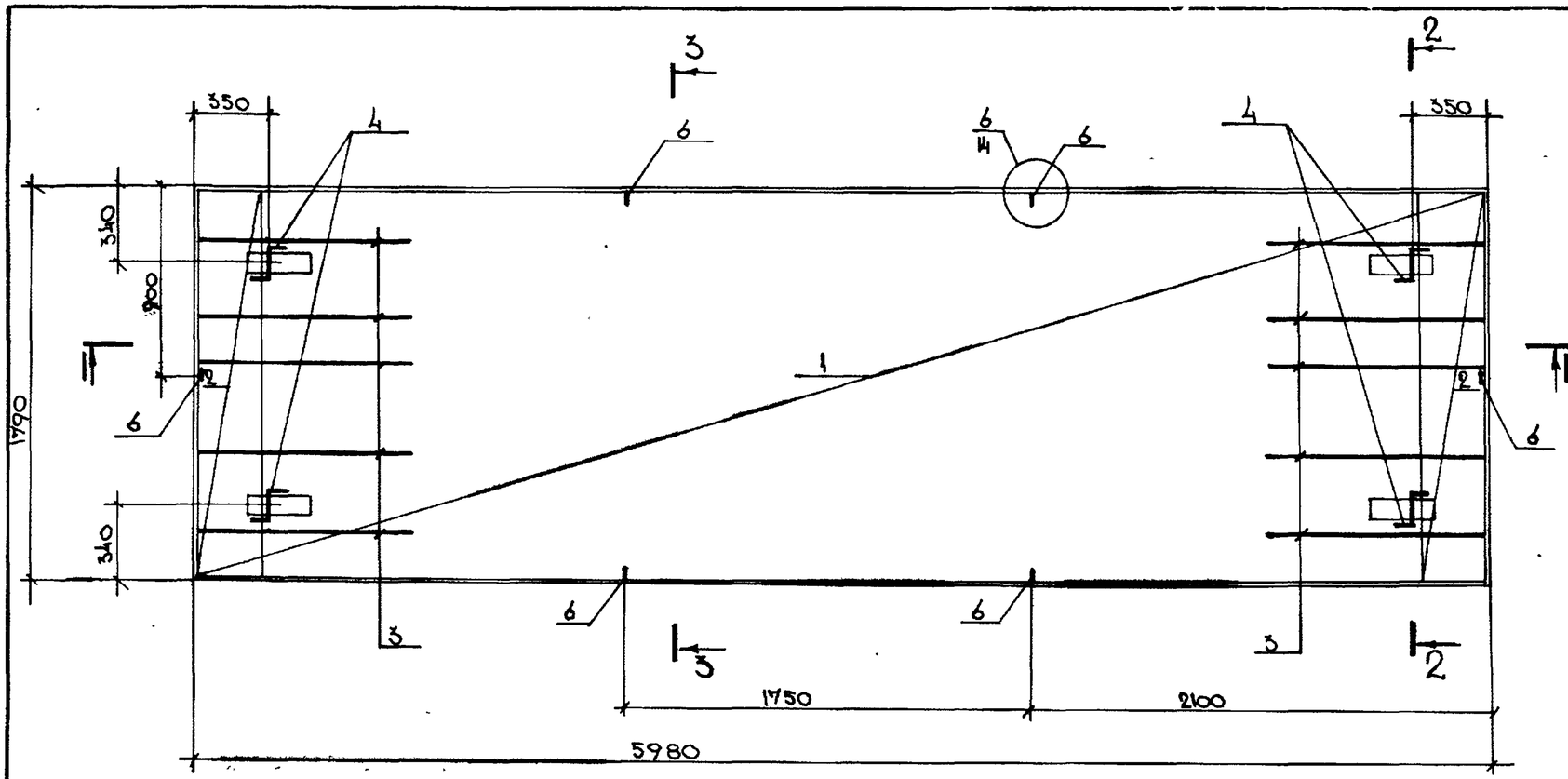

3 – 3

Рис.1

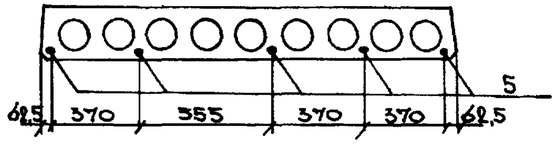

Рис.2

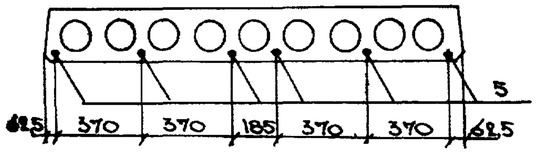

1 — 1

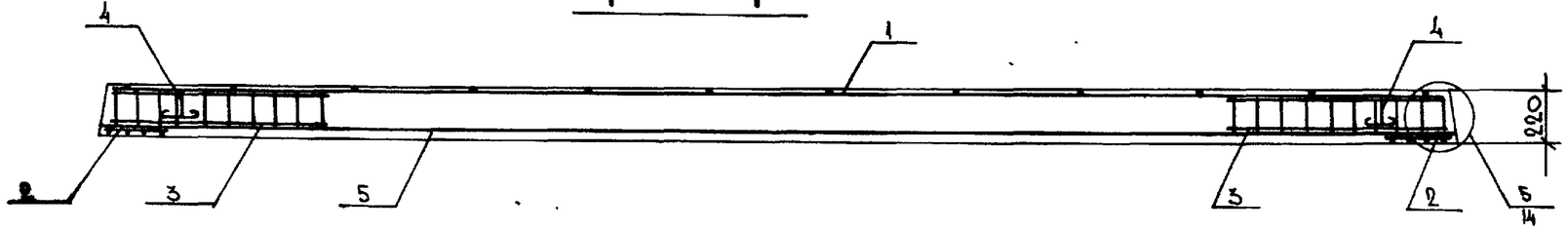

2 – 2

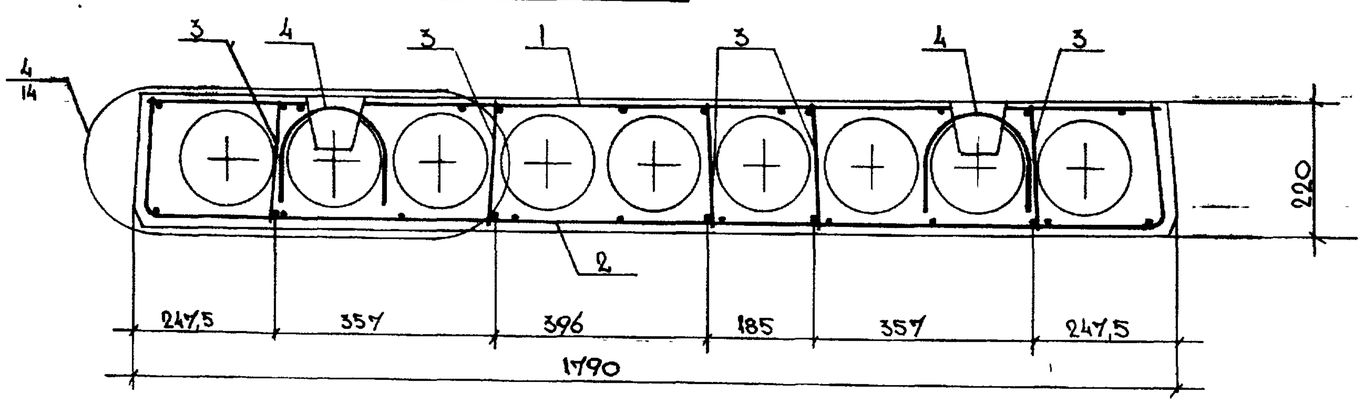

Изм	№ уч.	Лист	№ докум.	Дата	Подп.	Фамилия

1.141.1 КЛ-3 1-2 ОТСБ

Лист 2

Формат 12

КЛ

Инв.№ подл. | Подпись и дата | Взам.инв.№

Т-637

Формат	Зона	Поз	Обозначение	Наименование	Кол. на исполнение 1.141.1 КЛ-3 1-2 08 —	01	Примечание
				Документация			
А3			1.141.1 КЛ-3 1-2 08 СБ	Сборочный чертеж			
А3			ПЗ	Пояснительная записка			
А3			ВРС	Ведомость расхода			
				стали на элемент, кг			
				Сборочные единицы			Масса 1поз кг
А3		1	1.141.1 КЛ-3 2-1 01 -29	Сетка $4С\frac{4ВрI-400}{3ВрI-250}$ 94×530 $\frac{100+\cancel{1200}}{70}$	1	1	
А3		2	-20	Сетка СК-1	2	2	
А3		3	-24	Каркас КК-1	6	6	
				Детали			
А4		4	1.031 КЛ-1 выпуск 6-1.2	Петля СП8-10	4	4	0.66
Б4		5		Стержень напрягаемый			
				ГОСТ 5781-82			
				⌀12АIV L=5380	3	4	4.78
А3		6	1.141.1 КЛ-3 2-1 01 -19	ОС-3	6	6	
				Материалы			
				Бетон тяжелый класс	0.67	0.67	$м^3$
				В20 ГОСТ 26633-85			
					ВК54.10-6АIVТ	ВК54.10-8АIVТ	

Согласовано

Взам.инв.№

Подпись и дата

Инв.№ подл.

Нач.отд.	Печерский		15.11.88
Гл.конст.	Бунич		"
Гл.спец.	Новлева		"
Рук.гр.	Бабина		"
Проверил	Бабина		"
Рассчит.	Кузьмина		"
Исполнил	Мальзина		"
Н.контр.	Бунич		"

1.141.1 КЛ-3 1-2 08

Плиты перекрытий
ВК54.10-6АIVТ
ВК54.10-8АIVТ

Стадия	Лист	Листов
Р	1	2

ЛЕННИИПРОЕКТ
ОКУ

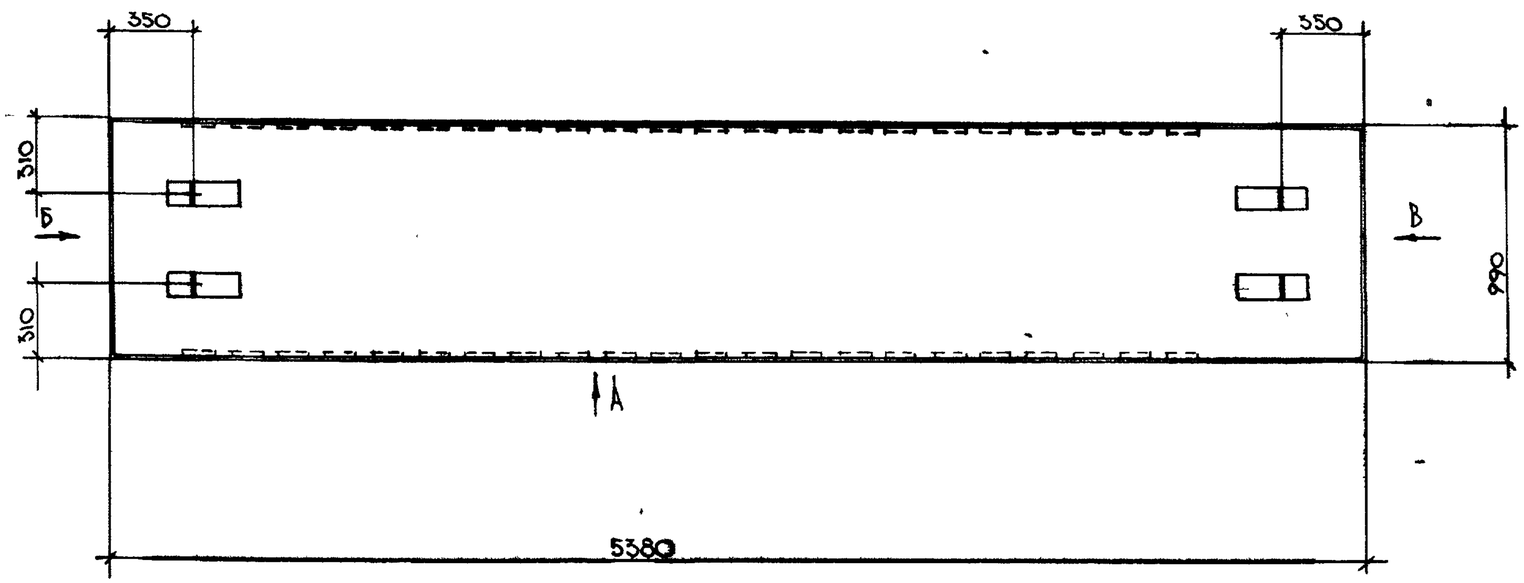

Вид Б

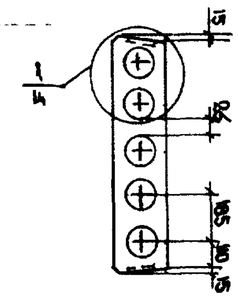

Вид В

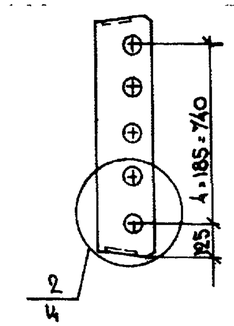

Вид А

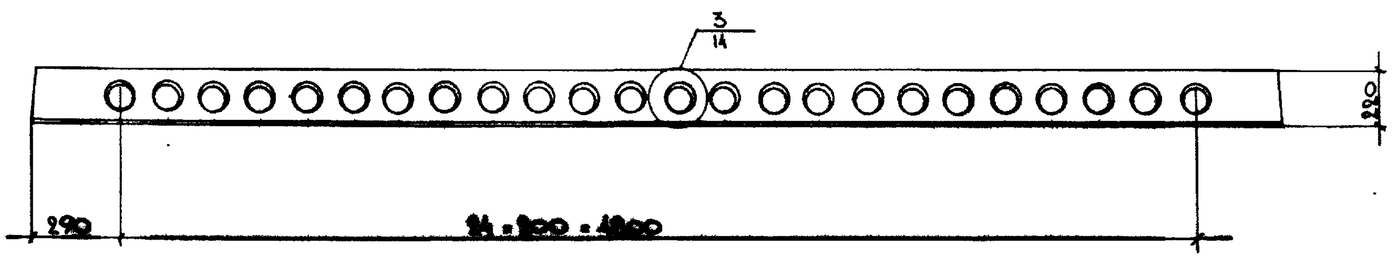

ОБОЗНАЧЕНИЕ	МАРКА	Сеч. 3-3 № рисунка
1.141.1КЛ-3 1-2 08-	ПК54.10-6АVТ	1
-01	ПК54.10-8АVТ	2

Изм	№ уч.	Лист	№ докум	Дата	Подп.	Фамилия

1.141.1КЛ-3 1-2 08СБ

Нач.отд.	Печерский		15.11.88
Гл.конст.	Бунич		
Гл.спец.	Новлева		
Рук.гр.	Бавина		
Проверил	Бавина		
Рассчит.	Кузьмина		
Исполнил	Малёванна		
Н.контр.	Бунич		

Плиты перекрытий
ПК54.10-6АVТ
ПК54.10-8АVТ
Сборочный чертеж

Стадия	Масса	Масштаб
Р	1675	1:25
Лист 1	Листов 2	

ЛЕННИИПРОЕКТ
ОКУ

Согласовано

Взам инв №

Подпись и дата

Инв.№ подл.

Формат 12

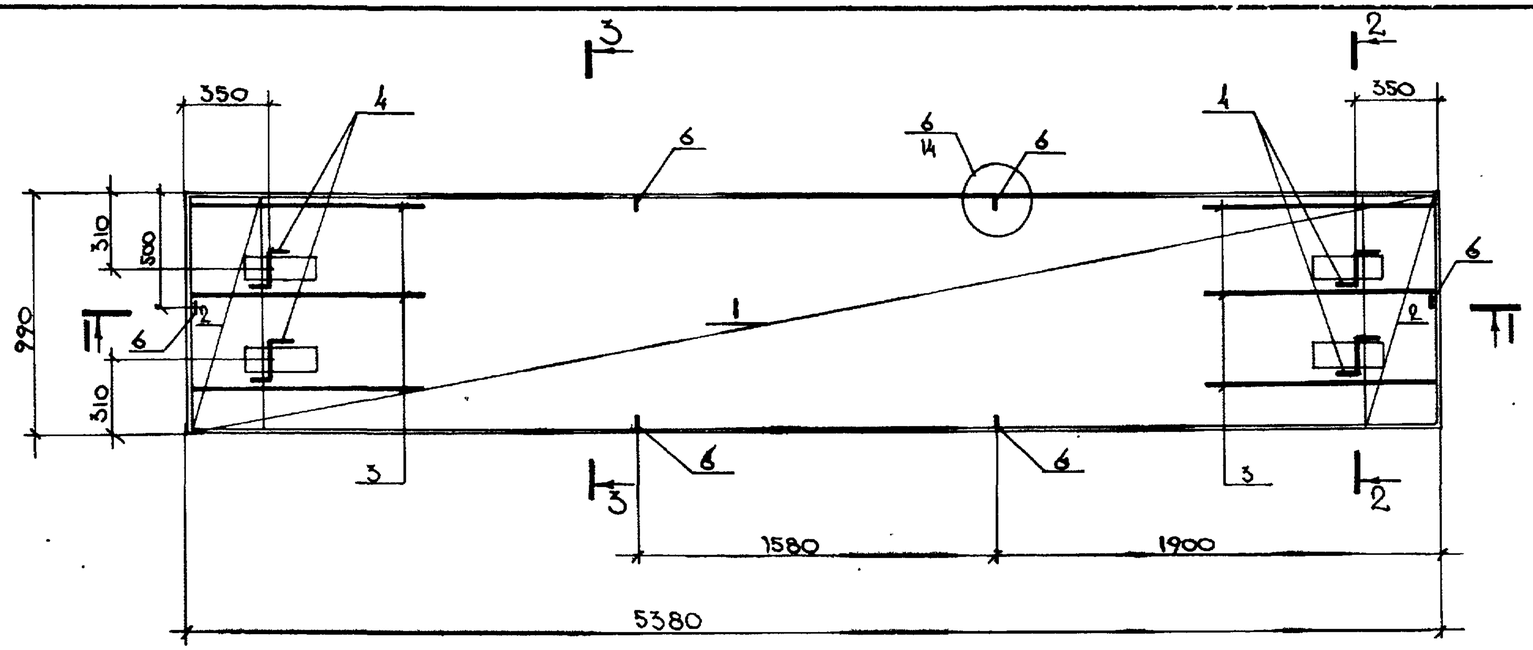

3 — 3

Рис. 1

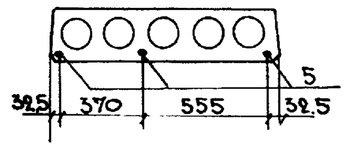

Рис. 2

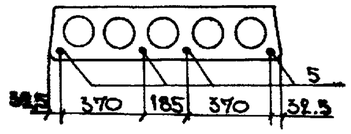

1 — 1

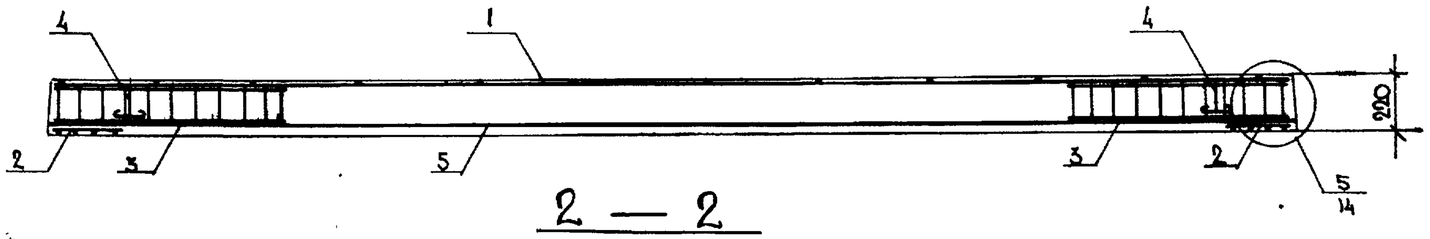

2 — 2

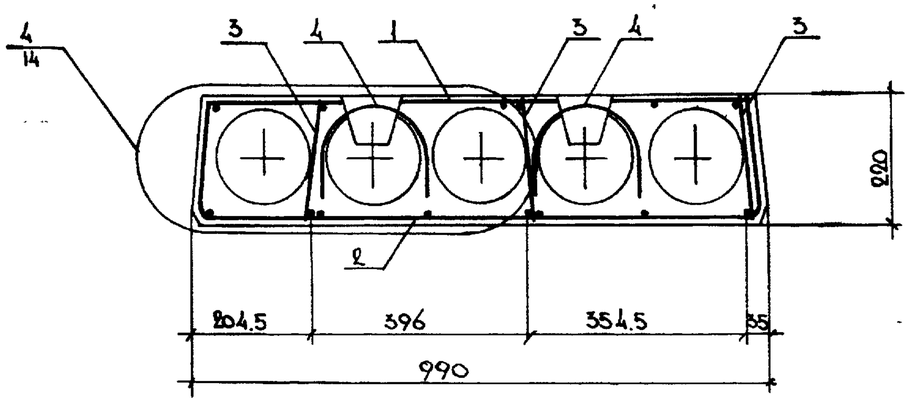

Изм.	№ уч.	Лист	№ докум.	Дата	Подп.	Фамилия

1.141.1 КЛ-3 1-2 ОВСБ

Лист 2

Формат 12

КЛ

Инв. № подл. | Подпись и дата | Взам. инв. №

Т-637

Формат	Зона	Поз	Обозначение	Наименование	Кол. на исполнение 1.141.1 КЛ-3 1-2 09																				Примечание
					-	01																			
				Документация																					
А3			1.141.1 КЛ-3 1-2 09 СБ	Сборочный чертеж																					
А3			ПЗ	Пояснительная записка																					
А3			ВРС	Ведомость расхода																					
				стали на элемент, кг																					
					-																				
				Сборочные единицы	-																				Масса 1поз, кг
А3		1	1.141.1 КЛ-3 2-1 01 -30	Сетка 4С $\frac{4Вр1-500}{3Вр1-250}$ Ш4,520 $\frac{100+2\cdot 20}{170}$	1	1																			
А3		2	-21	Сетка СК-2	2	2																			
А3		3	-24	Каркас КК-1	6	6																			
				Детали																					
А4		4	1.031 КЛ-1 выпуск 6-1.2	Петля СП8-10	4	4																			0 66
Б4		5		Стержень напрягаемый																					
				ГОСТ 5781-82																					
				⌀12 АIV L=5380	3	4																			4.78
А3		6	1.141.1 КЛ-3 2-1 01 -19	ОС-3	6	6																			
				Материалы																					
				Бетон тяжелый класс В25	0.81	0.81																			$м^3$
				ГОСТ 26633-85																					
					ПК54.12-5АIVТ	ПК54.12-8АIVТ																			

Согласовано

Взам.инв.№

Подпись и дата

Инв.№ подл.

Нач.отд.	Кечерский		5.11.88
Гл.конст.	Бунич		"
Гл.спец.	Новлева		"
Рук.гр.	Бабина		"
Проверил	Бабина		"
Рассчит.	Кузьмина		"
Исполнил	Мазанина		"
Н.контр.	Бунич		"

1.141.1 КЛ-3 1-2 09

Плиты перекрытий
ПК54.12-5АIVТ
ПК54.12-8АIVТ

Стадия	Лист	Листов
Р	1	1

ЛЕННИИПРОЕКТ
ОКУ

Формат А3

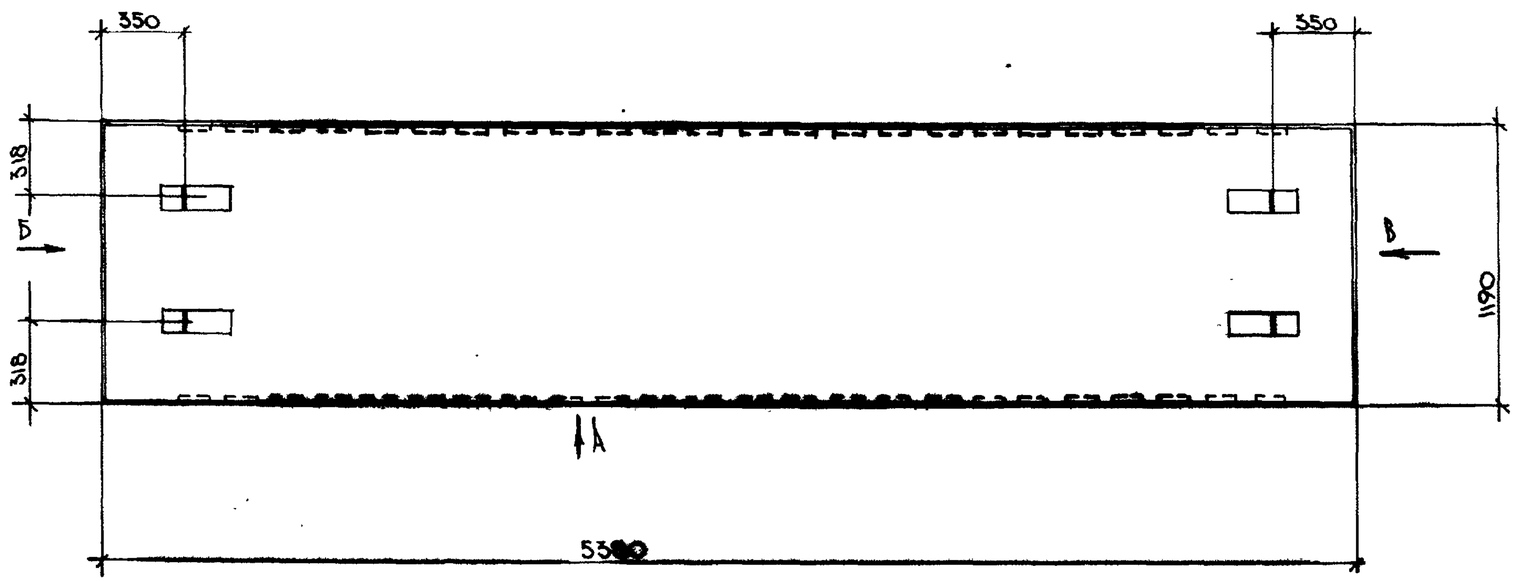

Вид А

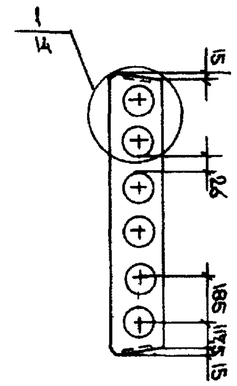

Вид Б

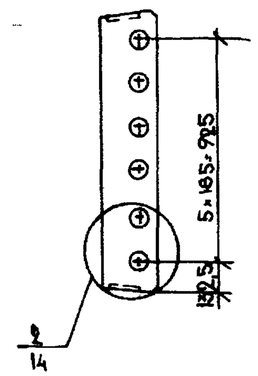

Вид В

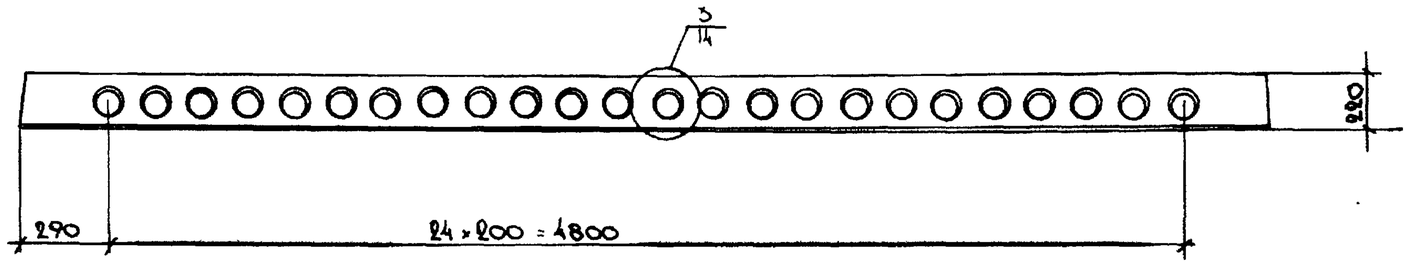

ОБОЗНАЧЕНИЕ	МАРКА	Сеч. 3-3 № рисунка
1.141.1 КЛ-3 .1-2 09-	ПК54.12-5АVT	1
-01	ПК54.12-8АVT	2

Изм	№ уч.	Лист	№ докум	Дата	Подп.	Фамилия

1.141.1 КЛ-3 1-2 09СБ

Нач.отд.	Печерский		15.11.91
Гл.конст.	Бунич		"
Гл.спец.	Новлева		"
Рук.гр.	Бабина		"
Провер.	Бабина		"
Рассчит.	Кузьмина		"
Исполнил	Майзлина		"
Н.контр.	Бунич		"

ПЛИТЫ ПЕРЕКРЫТИЙ
ПК54.12-5АVT
ПК54.12-8АVT
СБОРОЧНЫЙ ЧЕРТЕЖ

Стадия	Масса	Масштаб
Р	2025	1:25
Лист 1	Листов 2	

ЛЕННИИПРОЕКТ
ОКУ

Формат 12

Согласовано

Взам инв №

Подпись и дата

Инв. № подл.

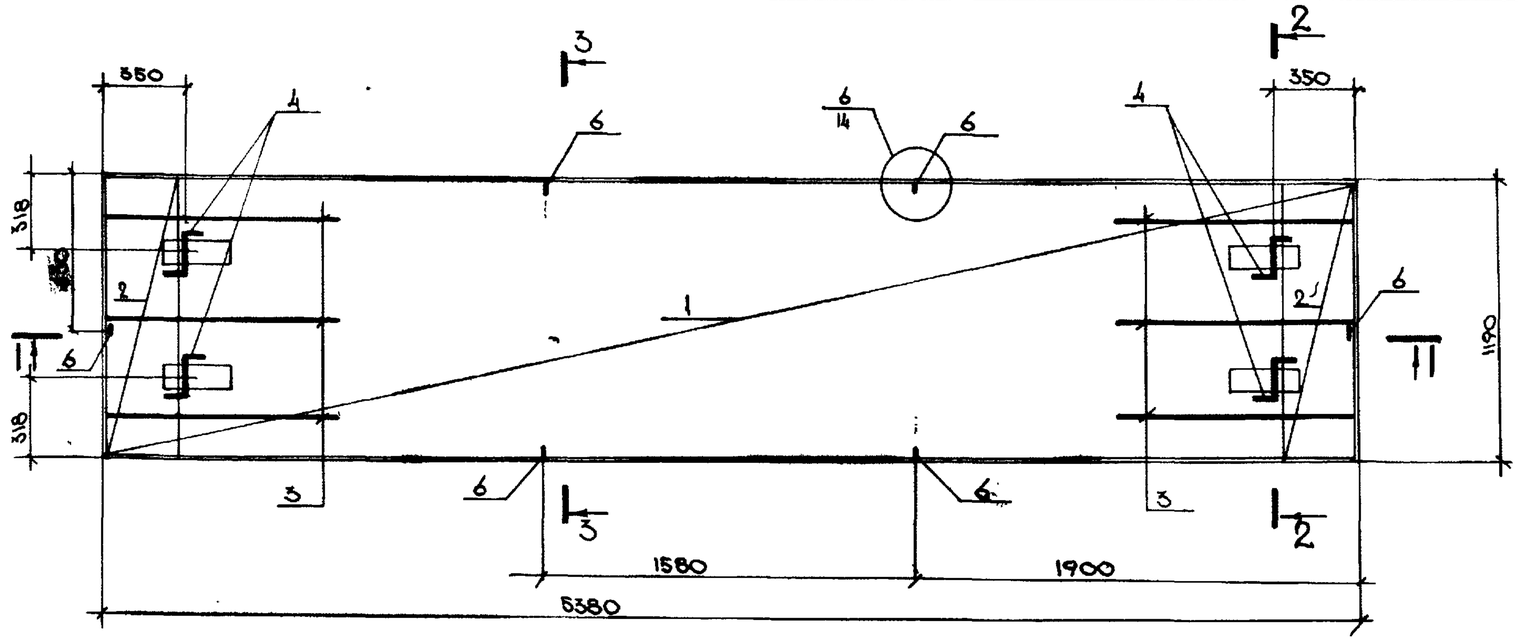

3 – 3

Рис. 1

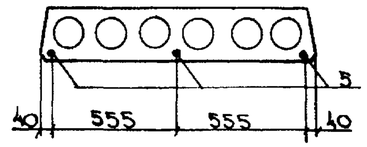

Рис. 2

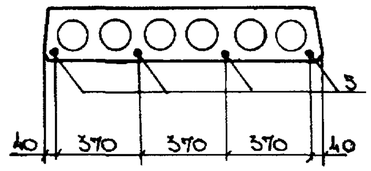

I — I

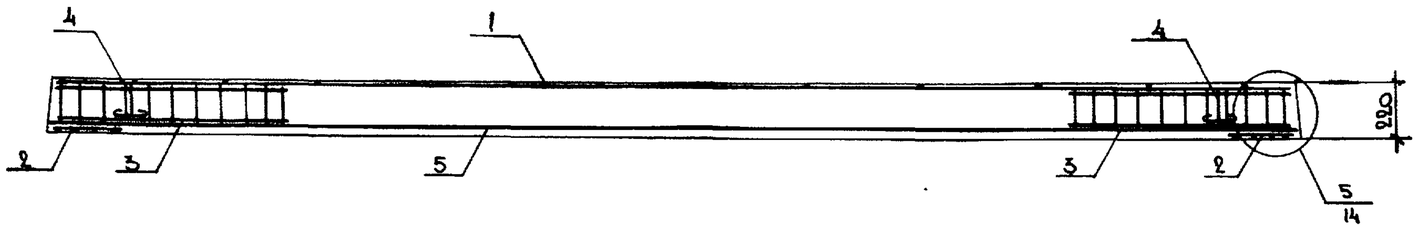

2 – 2

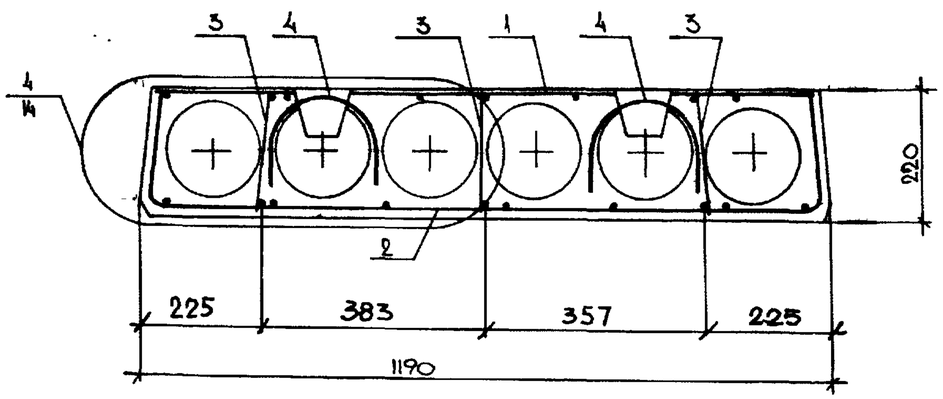

1.141.1 КЛ-3	1-2	ОС СБ	Лист 2

Инв. № подл. | Подпись и дата | Взам. инв. №

Формат	Зона	Поз	Обозначение	Наименование	Кол. на исполнение 1.141.1 КЛ-3 1-2 10		Примечание
					0–	01	
				Документация			
А3			1.141.1 КЛ-3 1-2 10 СБ	Сборочный чертеж			
А3			ПЗ	Пояснительная записка			
А3			ВРС	Ведомость расхода стали на элемент, кг			
				Сборочные единицы			Масса 1поз. кг
А3		1	1.141.1 КЛ-3 2-1 01 -27	Сетка $4С\frac{4Вр1-400}{3Вр1-250}$ 94×300 $\frac{125}{70}$	1	1	
А3		2	-20	Сетка СК-1	2	2	
А3		3	-24	Каркас КК-1	6	6	
				Детали			
А4		4	1.031.1 КЛ-1 выпуск 6-1.2	Петля СП8-10	4	4	0.66
				Стержень напрягаемый ГОСТ 5781-82			
Б4		5		⌀12 АIV L=5080	3	4	4,51
А3		6	1.141.1 КЛ-3 2-1 01 -19	ОС-3	6	6	
				Материалы			
				Бетон тяжелый класс В20 ГОСТ 26633-85	0.84	0.84	м³
					ПК51.10-6АУТ	ПК51.10-8АУТ	

Согласовано

Взам.инв.№

Подпись и дата

Инв.№ подл.

Нач.отд.	Ченевский		15.11.91
Гл.конст	Бунич		"
Гл.спец	Новлева		"
Рук.гр.	Бабина		"
Проверил	Бабина		"
Рассчит.	Кузьмина		"
Исполнил	Мазилина		"
Н.контр.	Бунич		"

1.141.1 КЛ-3 1-2 10

Плиты перекрытий ПК51.10-6АУТ ПК51.10-8АУТ

Стадия	Лист	Листов
Р	1	

ЛЕННИИПРОЕКТ ОКУ

Т-921-I

Формат А3

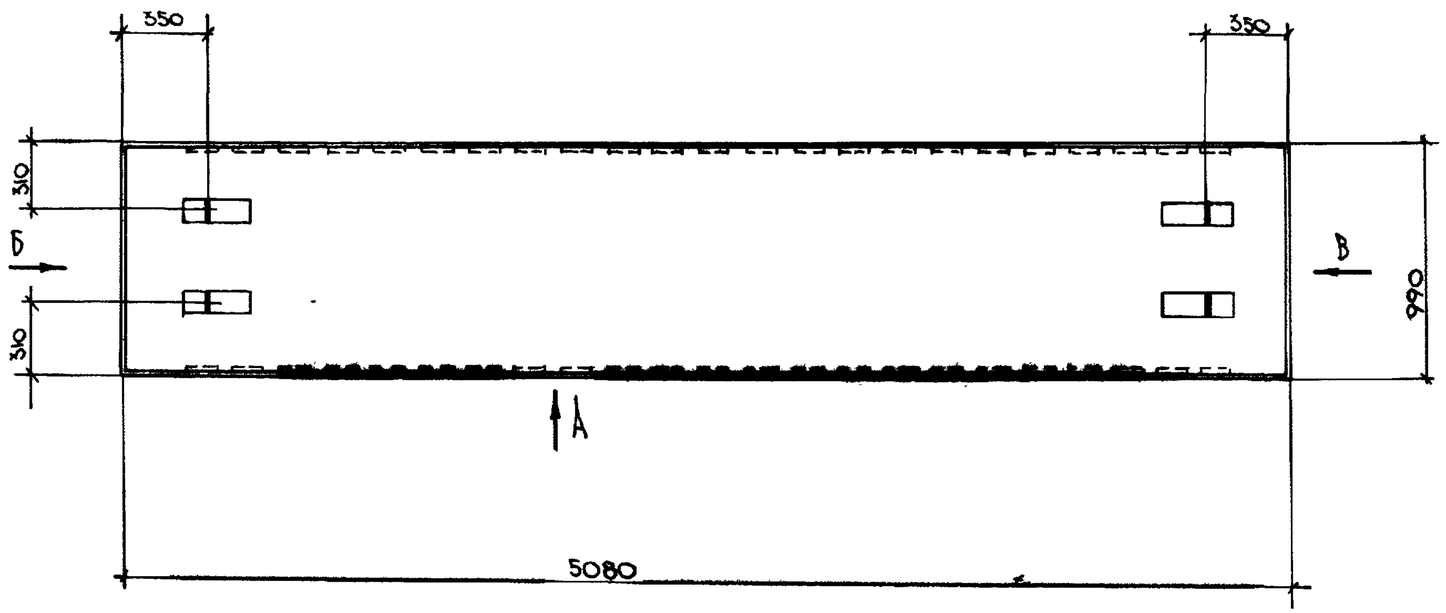

Вид Б

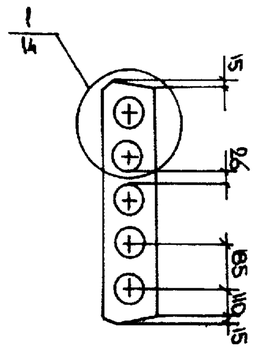

Вид В

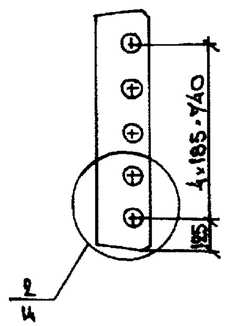

Вид А

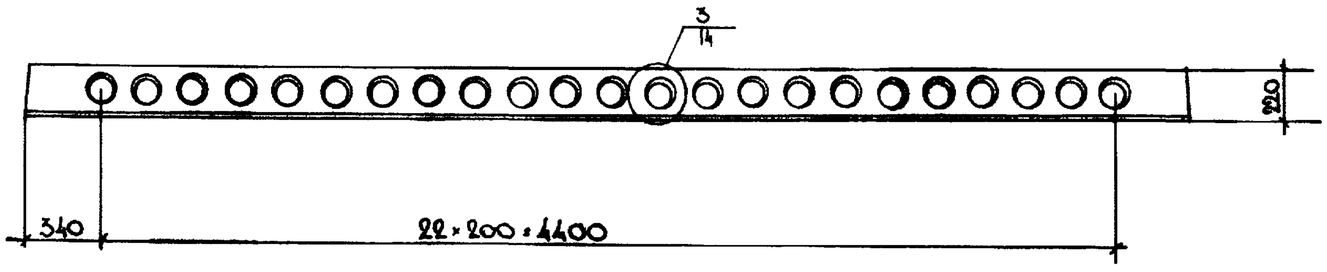

ОБОЗНАЧЕНИЕ	МАРКА	Сеч. 3-3 N рисунка
1.141.1 КЛ-3 1-2 10	ПК 51.10 - 6АVТ	1
-01	ПК 51.10 - 8АVТ	2

Изм	№ уч.	Лист	№ докум	Дата	Подп.	Фамилия

1.141.1 КЛ-3 1-2 10СБ

Нач.отд.	Печерский		15.11.88
Гл.констр.	Бунич		"
Гл.спец.	Новлева		"
Рук.гр.	Бабина		"
Проверил	Бабина		"
Рассчит.	Кузьмина		"
Исполнил	Мадзянина		"
Н.контр.	Бунич		"

Плиты перекрытий
ПК51.10 - 6АVТ
ПК 51.10 - 8АVТ
Сборочный чертеж

Стадия	Масса	Масштаб
Р	1600	1:25
Лист 1	Листов 2	

ЛЕННИИПРОЕКТ
ОКУ

Формат 12

Согласовано

Взам инв.№

Подпись и дата

Инв.№ подл.

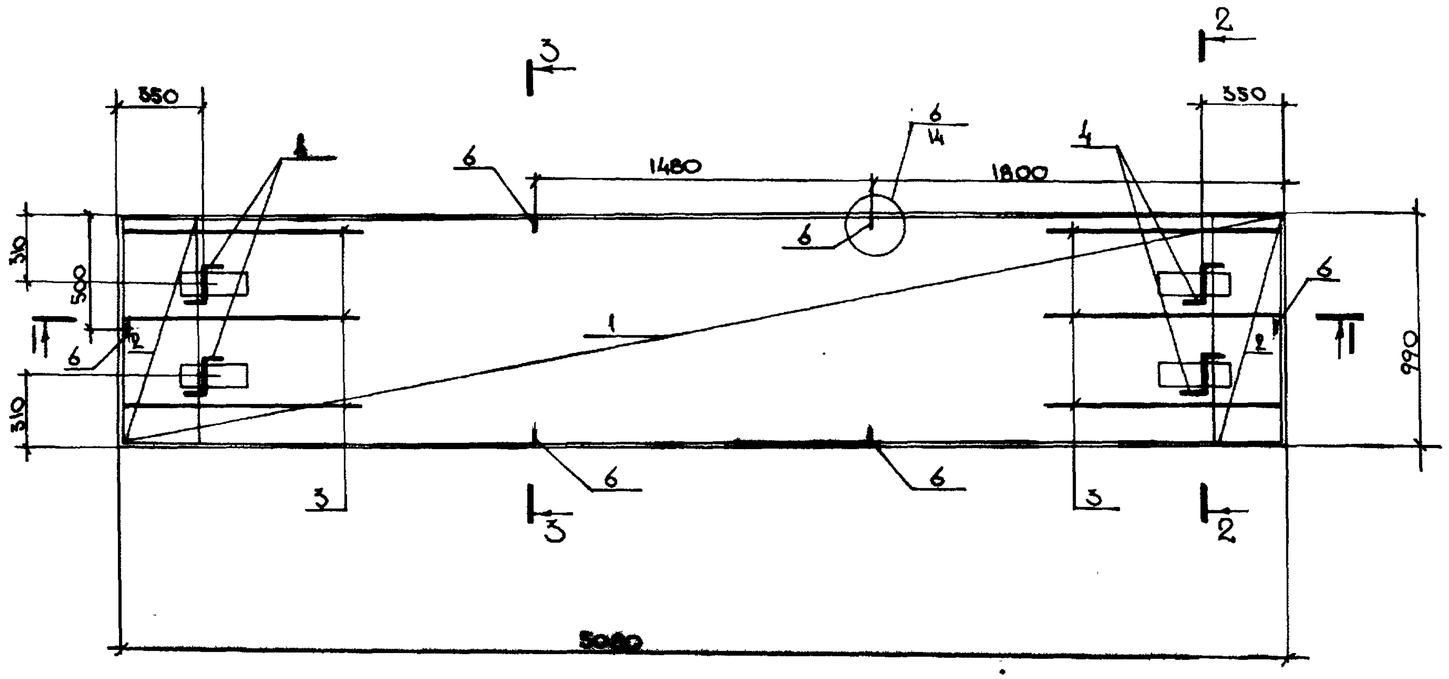

3 — 3

Рис. 1

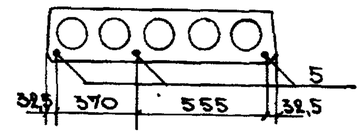

Рис. 2

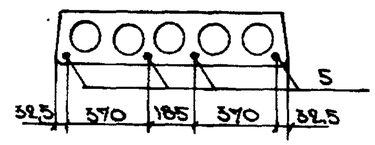

1 — 1

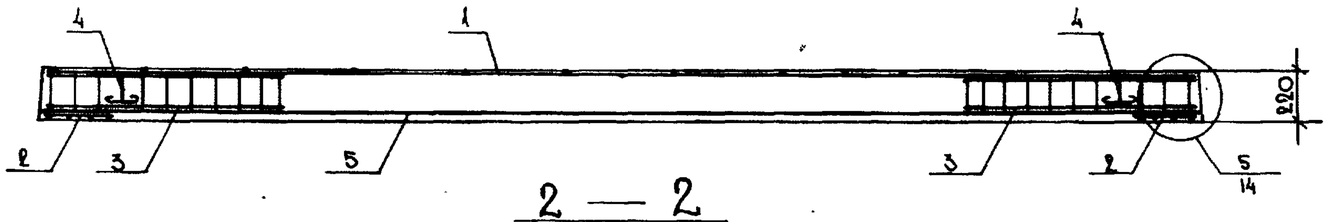

2 — 2

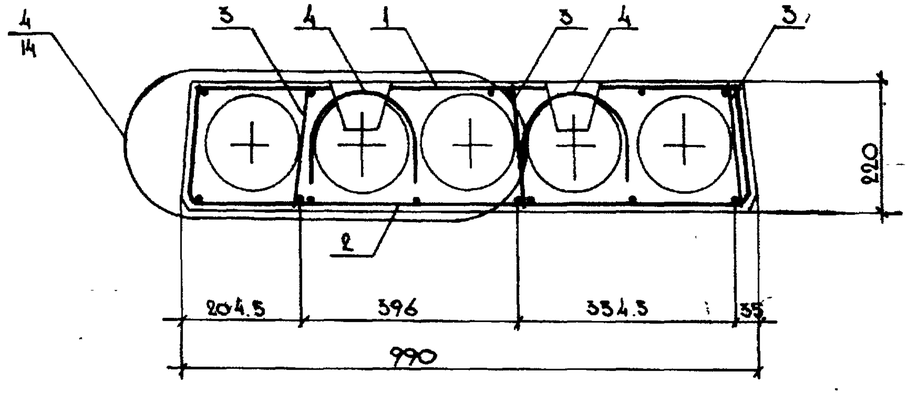

Изм.	№ уч.	Лист	№ докум.	Дата	Подп.	Фамилия

1.141.1 КЛ-3 1-2 ю СБ

Лист 2

Формат А2

Инв. № подл. | Подпись и дата | Взам. инв. №

Т-637

Формат	Зона	Поз	Обозначение	Наименование	Кол. на исполнение 1.141.1 КЛ-3 1-2 11		Примечание
					–	01	
				Документация			
А3			1.141.1 КЛ-3 1-2 11 СБ	Сборочный чертеж			
А3			ПЗ	Пояснительная записка			
А3			ВРС	Ведомость расхода			
				стали на элемент, кг			
					–		
				Сборочные единицы	–	–	Масса 1поз, кг
А3		1	1.141.1 КЛ-3 2-1 01 -28	Сетка 4С $\frac{4Вр\,I\text{-}500}{3Вр\,I\text{-}250}$ ВМ×500 $\frac{125}{750}$	1	1	
А3		2	-21	Сетка СК-2	2	2	
А3		3	-24	Каркас КК-1	6	6	
				Детали			
А4		4	1031 КЛ-1 выпуск 6-12	Петля СП8-10	4	4	0.66
Б4		5		Стержень напрягаемый			
				ГОСТ 5781-82			
				⌀12 АIV L=5080	3	4	4.51
А3		6	1.141.1 КЛ-3 2-1 01 -19	ОС-3	6	6	
				Материалы			
				Бетон тяжелый класс В20	0.76	0.76	$м^3$
				ГОСТ 26633-85			
					ПК51.12-6АIVТ	ПК51.12-8АIVТ	

Нач.отд.	Печерский		15.11.88
Гл.конст	Бунин		"
Гл.спец	Новлева		"
Рук.гр	Бабина		"
Проверил	Бабина		"
Рассчит.	Кузьмина		"
Исполнил	Майзлина		"
Н.контр.	Бунин		"

1.141.1 КЛ-3 1-2 11

Плиты перекрытий
ПК 51.12-6АIVТ
ПК 51.12-8АIVТ

Стадия	Лист	Листов
Р	1	

ЛЕННИИПРОЕКТ
ОКУ

Согласовано

Взам.инв.№

Подпись и дата

Инв.№ подл.

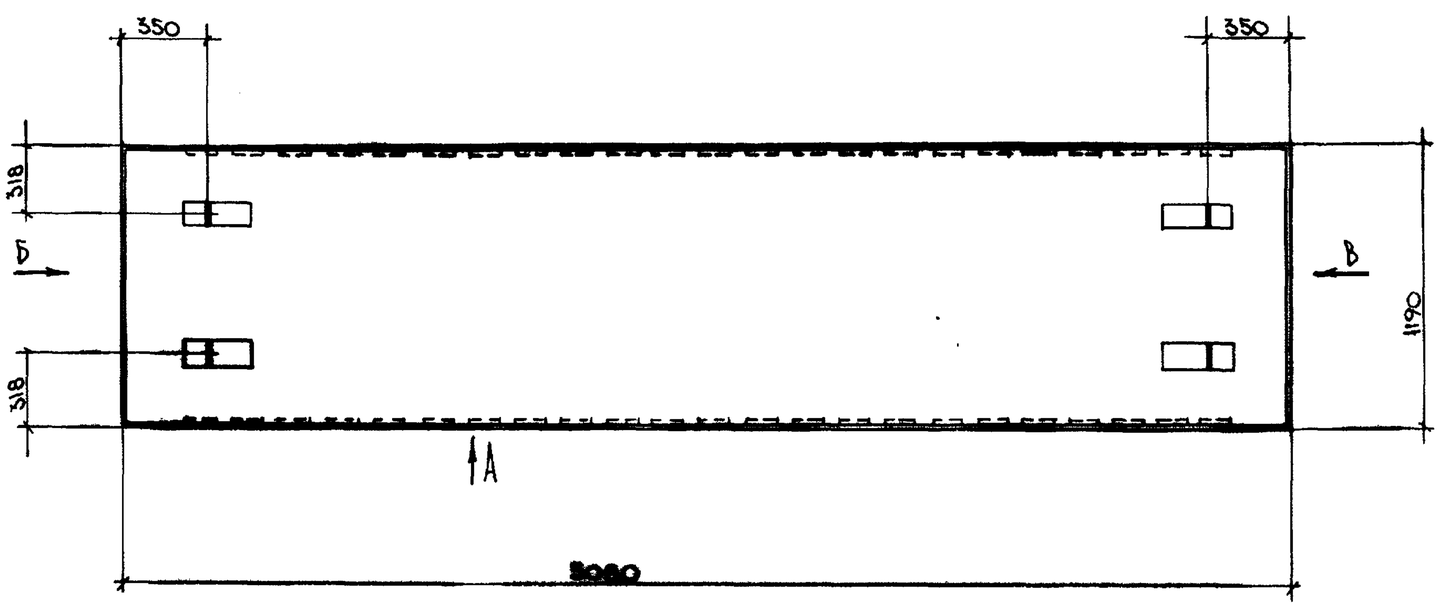

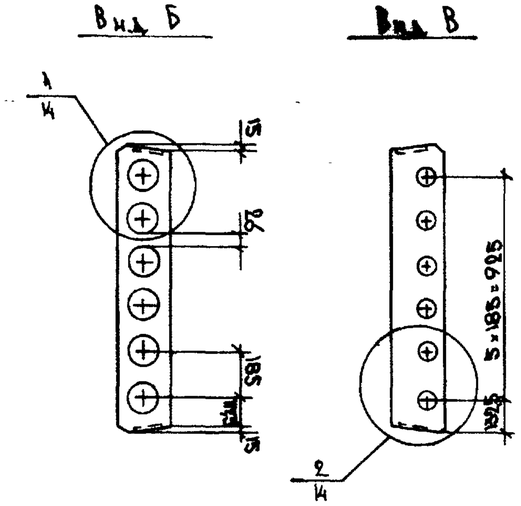

Вид А

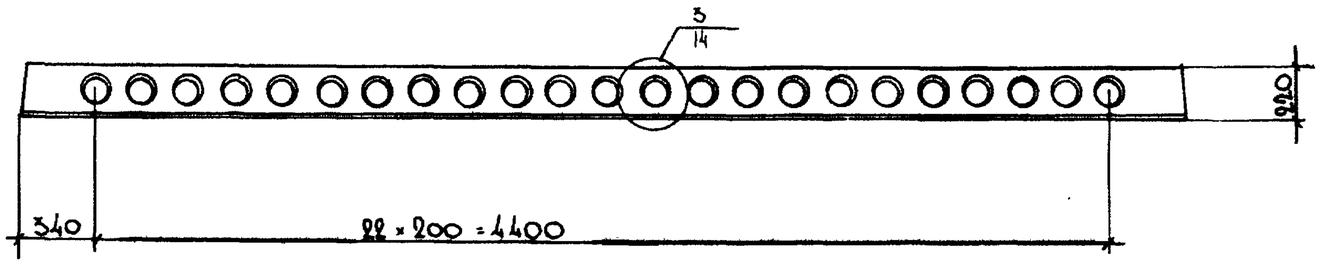

Изм	№ уч.	Лист	№ докум.	Дата	Подп.	Фамилия

ОБОЗНАЧЕНИЕ	МАРКА	Поз. 5-5 № рисунка
1.141.1 КЛ-3 1-2 11-	ПК 51.12-6АШТ	1
-01	ПК 51.12-8АШТ	2

1.141.1 КЛ-3 1-2 11СБ

Нач.отд.	Печерский		15.11.88
Гл.конст.	Бунин		
Гл.спец.	Новлева		
Рук.гр.	Бавина		
Проверил	Бавина		
Рассчит.	Кузьмина		
Экспедиц.	Майзлина		
Н.контр.	Бунин		

Плиты перекрытий ПК 51.12-6АШТ ПК 51.12-8АШТ

Сборочный чертеж

Стадия	Масса	Масштаб
Р	1900	1:25
Лист 1	Листов 2	

ЛЕННИИПРОЕКТ ОКУ

Согласовано

Взам. инв. №

Подпись и дата

Инв. № подл.

Формат 12

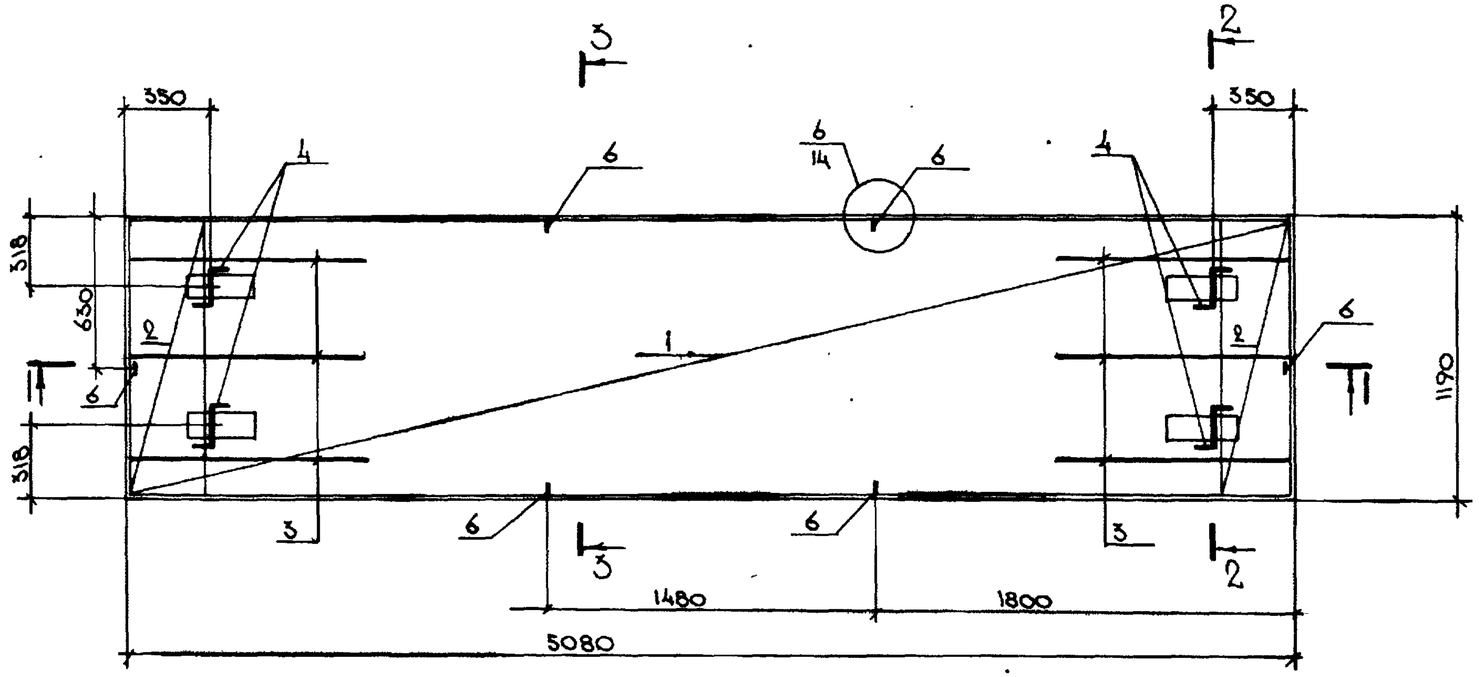

3 - 3

Рис. 1

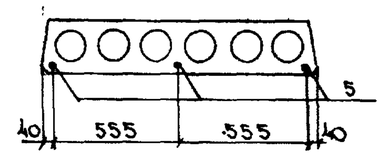

Рис 2

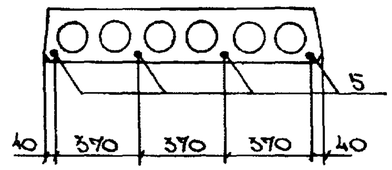

1 — 1

2 — 2

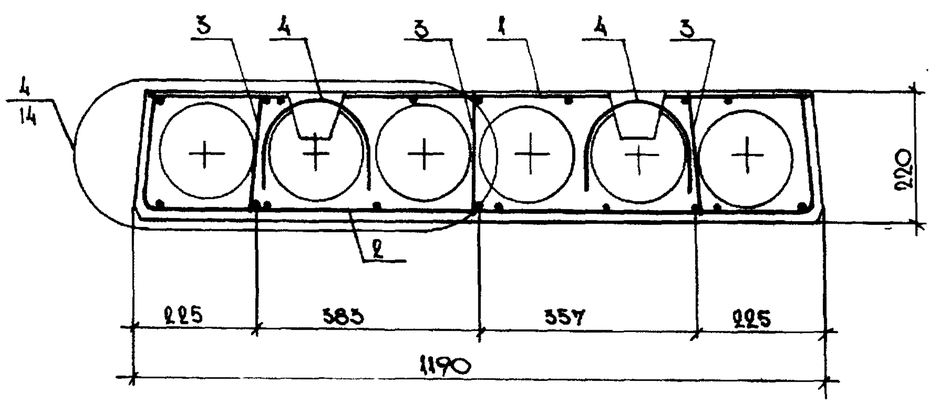

Изм	№ уч.	Лист	№ докум	Дата	Подп.	Фамилия

1141.1 КЛ-3 2-2 АС СБ

Лист 2

Формат А2

Инв. № подл. | Подпись и дата | Взам. инв. №

Т-637

Формат	Зона	Поз.	Обозначение	Наименование	Кол.	Примечание
				Документация		
А3			1.141.1 КЛ-3 Л-2 12 СБ	Сборочный чертеж		
А3			ПЗ	Пояснительная записка		
А3			ВРС	Ведомость расхода		
				стали на элемент, кг		
				Сборочные единицы		Масса 1 поз. кг
А3		1	1.141.1 КЛ-3 2-1 01 -23	Сетка 4С $\frac{4В_p I-400}{3В_p I-230}$ $\frac{94\times470}{70}$ $\frac{50\times150}{70}$	1	
А3		2	-20	Сетка СК-1	2	
А3		3	-24	Каркас КК-1	6	
				Детали		
А4		4	1.031 КЛ-1 выпуск 6-1.2	Петля СП8-10	4	0.66
Б.4		5		Стержень напрягаемый		
				ГОСТ 5781-82		
				⌀12 А-IV L=4780	3	4.25
А3		6	1.141.1 КЛ-3 2-1 01 -19	ОС-3	6	
				Материалы		
				Бетон тяжелый класс В20	0.60	м³
				ГОСТ 26633-85		

Формат	Зона	Поз.	Обозначение	Наименование	Кол.	Примечание

Изм.	№ уч.	Лист	№ докум.	Дата	Подп.	Фамилия

Нач. отд.	Печерский		15.11.91
Гл. конст.	Бунич		"
Гл. спец.	Новлева		"
Рук. гр.	Бабина		"
Проверил	Бабина		"
Рассчит.	Кузьмина		"
Исполнил	Майзлина		"
Н. контр.	Бунич		"

1.141.1 КЛ-3 Л-2 12

Плиты перекрытий

ПК 48.10 - 8АIVТ

Стадия	Лист	Листов
Р	1	

ЛЕННИИПРОЕКТ
ОКУ

Согласовано

Взам. инв. №

Подпись и дата

Инв. № подл.

Т-919

Формат А3

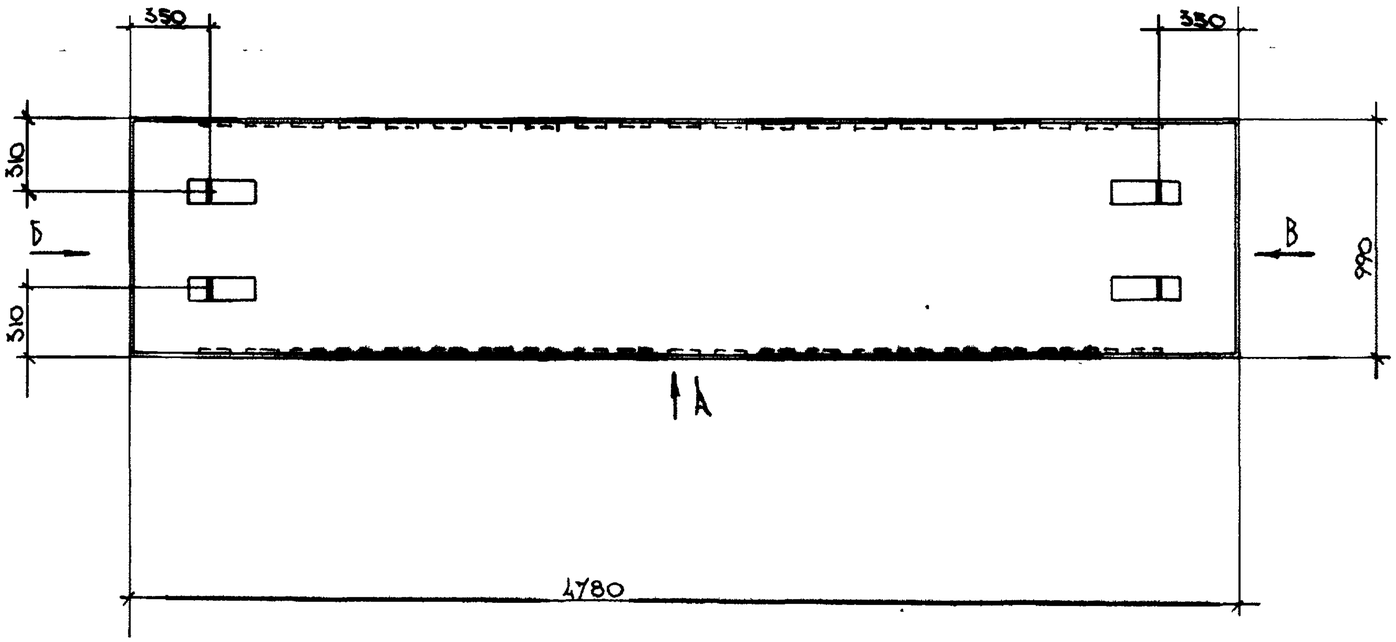

Вид Б

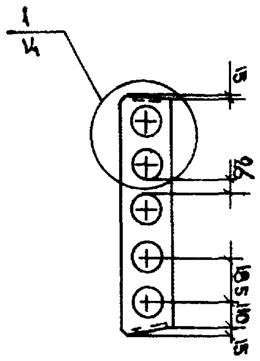

Вид В

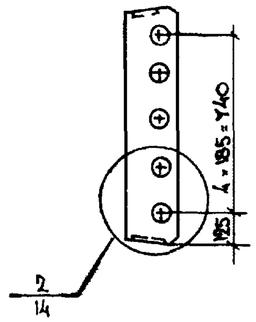

Вид А

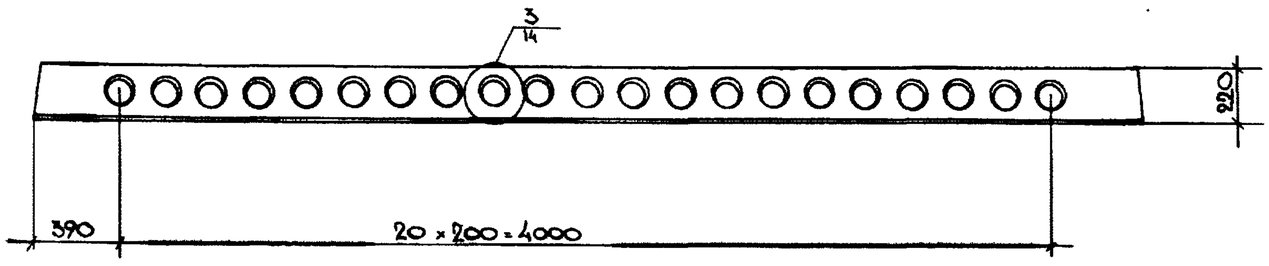

Изм	№ уч.	Лист	№ докум	Дата	Подп.	Фамилия

1.141.1 КЛ-3 Л-2 12 СБ

Нач.отд.	Печерский		15.11.86
Гл.конст.	Бунич		"
Гл.спец.	Новлева		"
Рук.гр.	Бабина		"
Проверил	Бабина		"
Рассчит.	Кузьмина		"
Инженер	Майзлина		"
Н.контр.	Бунич		"

Плиты перекрытий

ПК 48.10-8АVТ

Сборочный чертеж

Стадия	Масса	Масштаб
Р	1500	1:25
Лист 1	Листов 2	

ЛЕННИИПРОЕКТ
ОКУ

Согласовано

Взам.инв.№

Подпись и дата

Инв.№ подл.

Формат 12

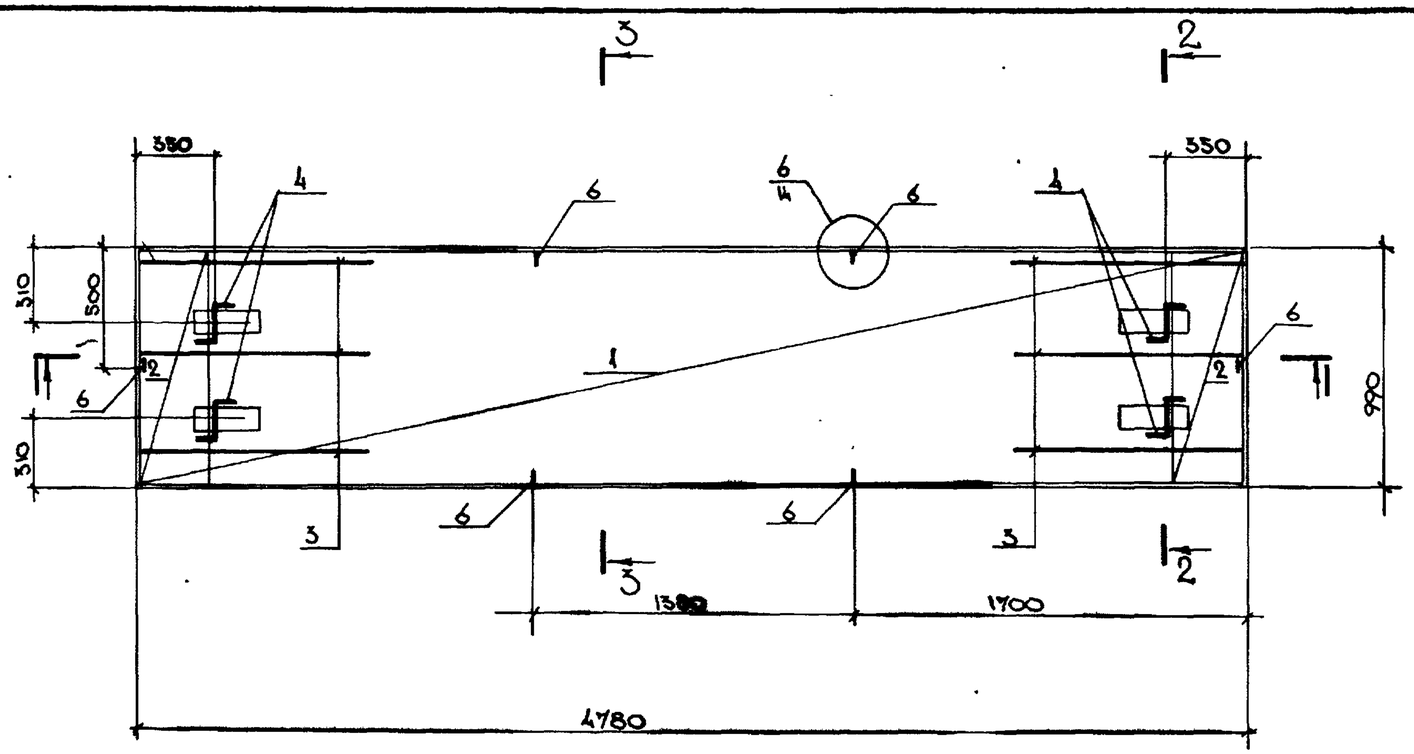

3 – 3

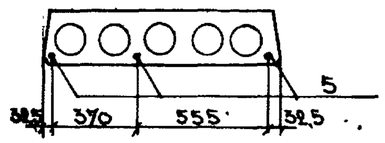

1 — 1

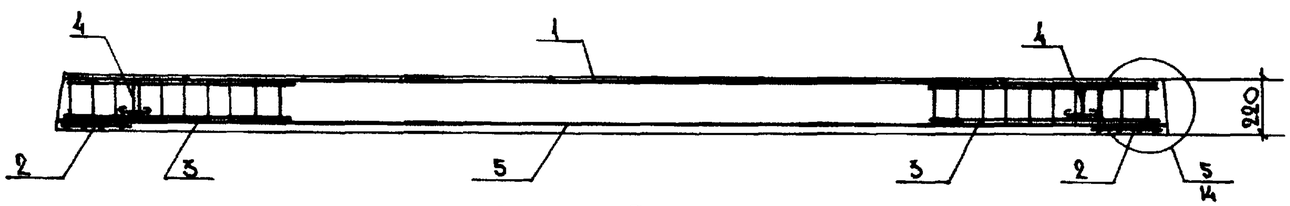

2 — 2

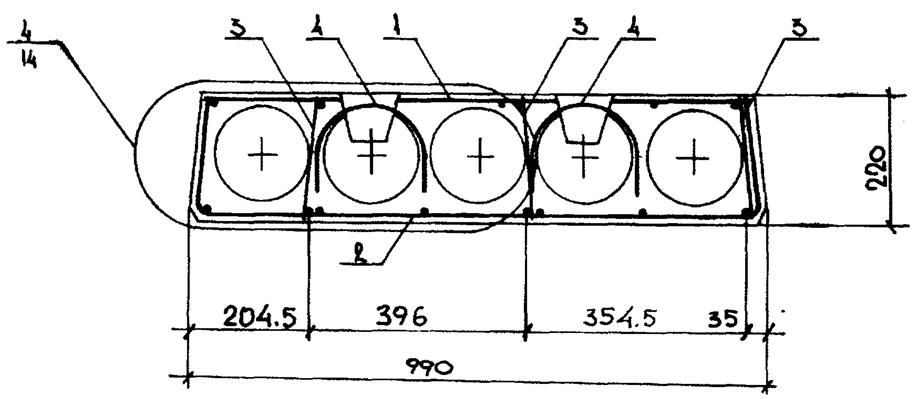

Изм.	Кол. уч.	Лист	№ докум.	Дата	Подп.	Фамилия

1.141.1 КЛ-3 1-2 12 СБ

Лист 2

Формат А2

Инв. № подл. | Подпись и дата | Взам. инв. №

Т-637

Формат	Зона	Поз	Обозначение	Наименование	Кол. на исполнение 1.141 КЛ-3 1-2 13																				Примечание
					–	01																			
				Документация																					
А3			1.141.1 КЛ-3 1-2 13 ПЗ	Пояснительная записка																					
А3			СБ	Сборочный чертеж																					
А3			ВРС	Ведомость расхода																					
				стали на элемент, кг																					
				Сборочные единицы																					Масса 1поз. кг
А3		1	1.141.1 КЛ-3 2-1 01 -26	Сетка $4С\frac{4В_pI\text{-}500}{5В_pI\text{-}530}$ 114×470 $\frac{50\text{+}150}{70}$	1	1																			
А3		2	-21	Сетка СК-2	2	2																			
А3		3	-24	Каркас КК-1	6	6																			
				Детали																					
А4		4	1.031 КЛ-1 выпуск 6-1.2	Петля СП8-10	4	4																			0.66
Б.4		5		Стержень напрягаемый																					
				ГОСТ 5781-82																					
				⌀12 АV L=4780	3	4																			4.25
А3		6	1.141.1 КЛ-3 2-1 01 -19	ОС-3	6	6																			
				Материалы																					
				Бетон тяжелый класс В20	0.72	0.72																			м³
				ГОСТ 26633-85																					
					ПК48.12-6АVТ	ПК48.12-8АVТ																			

Согласовано

Взам.инв.№

Подпись и дата

Инв.№ подл.

Нач.отд.	Печерский		15.11.89
Гл.конст.	Бунич		"
Гл.спец.	Новлева		"
Рук.гр.	Бабина		"
Проверил	Бабина		"
Рассчит.	Кузьмина		"
Исполнил	Майзлина		"
Н.контр.	Бунич		"

1.141.1 КЛ-3 1-2 13

Плиты перекрытий ПК48.12-6АVТ ПК48.12-8АVТ

Стадия	Лист	Листов
Р	1	

ЛЕННИИПРОЕКТ ОКУ

КЛ

Формат А3

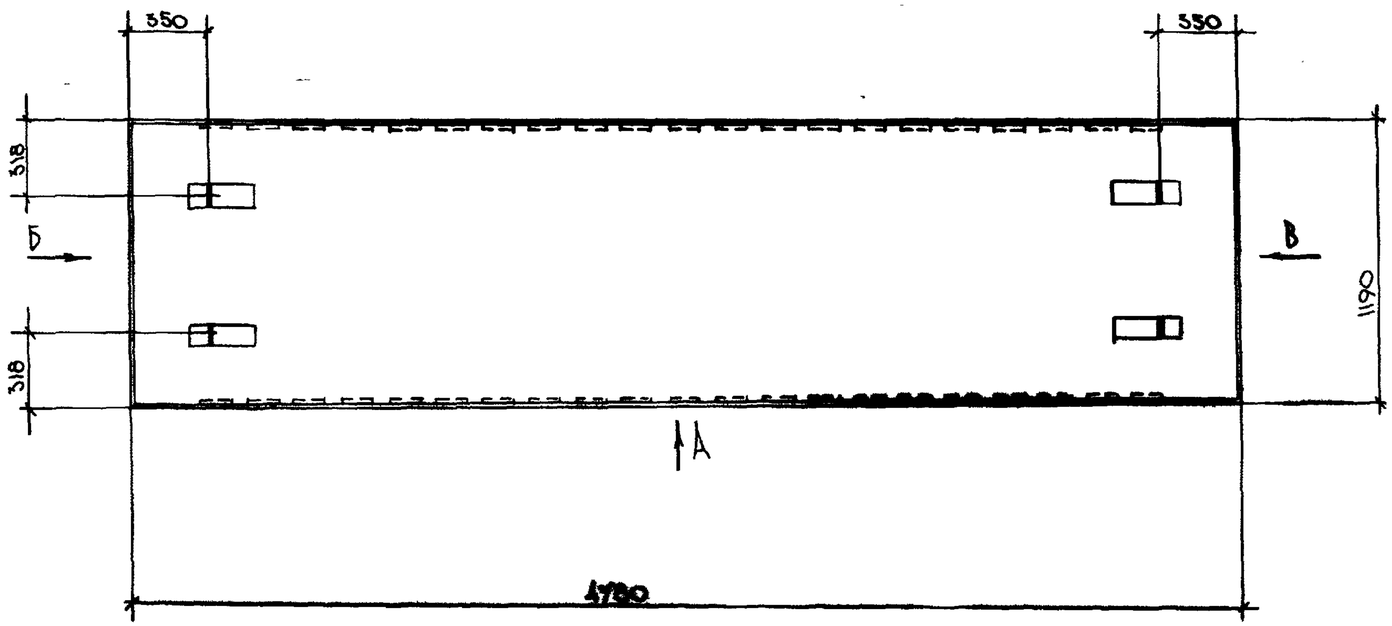

Вид Б

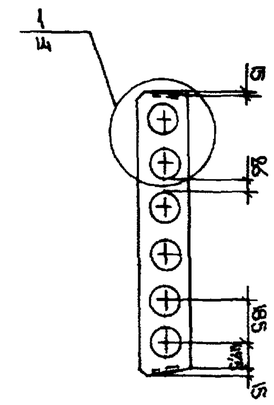

Вид В

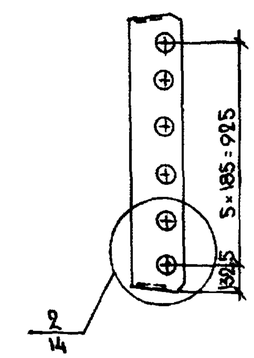

Вид А

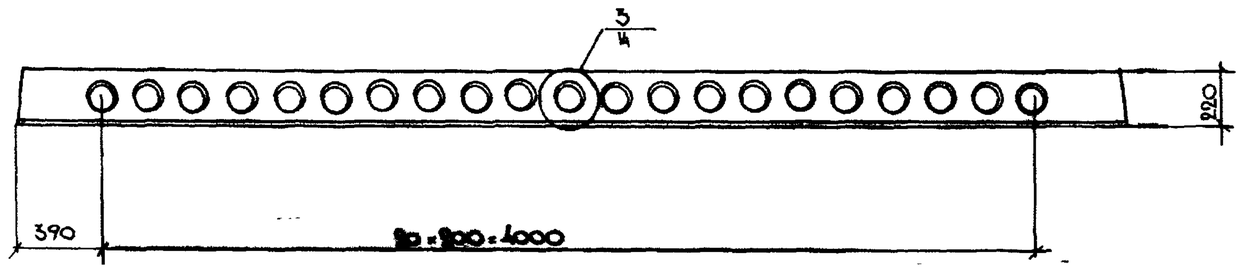

ОБОЗНАЧЕНИЕ	МАРКА	Сеч. 3-3 Нрисунка
1.141.1 КЛ-3 1-2 13	ПК 48.12-6АIVТ	1
-01	ПК 48.12-8АIVТ	2

Изм	№ уч.	Лист	№ докум	Дата	Подп.	Фамилия

1.141.1 КЛ-3 1-2 13 СБ

Нач отд	Печерский		15.11.89
Гл конст.	Бунин		"
Гл.спец.	Новлева		"
Рук. гр	Бабина		"
Проверил	Бабина		"
Рассчит.	Кузьмина		"
Исполнил	Мазина		"
Н.контр.	Бунин		"

Плиты перекрытий
ПК48.12-6АIVТ
ПК48.12-8АIVТ
Сборочный чертеж

Стадия	Масса	Масштаб
Р	1800	1:25
Лист 1	Листов 2	

ЛЕННИИПРОЕКТ
ОКУ

Формат 12

Согласовано

Взам инв №

Подпись и дата

Инв. № подл.

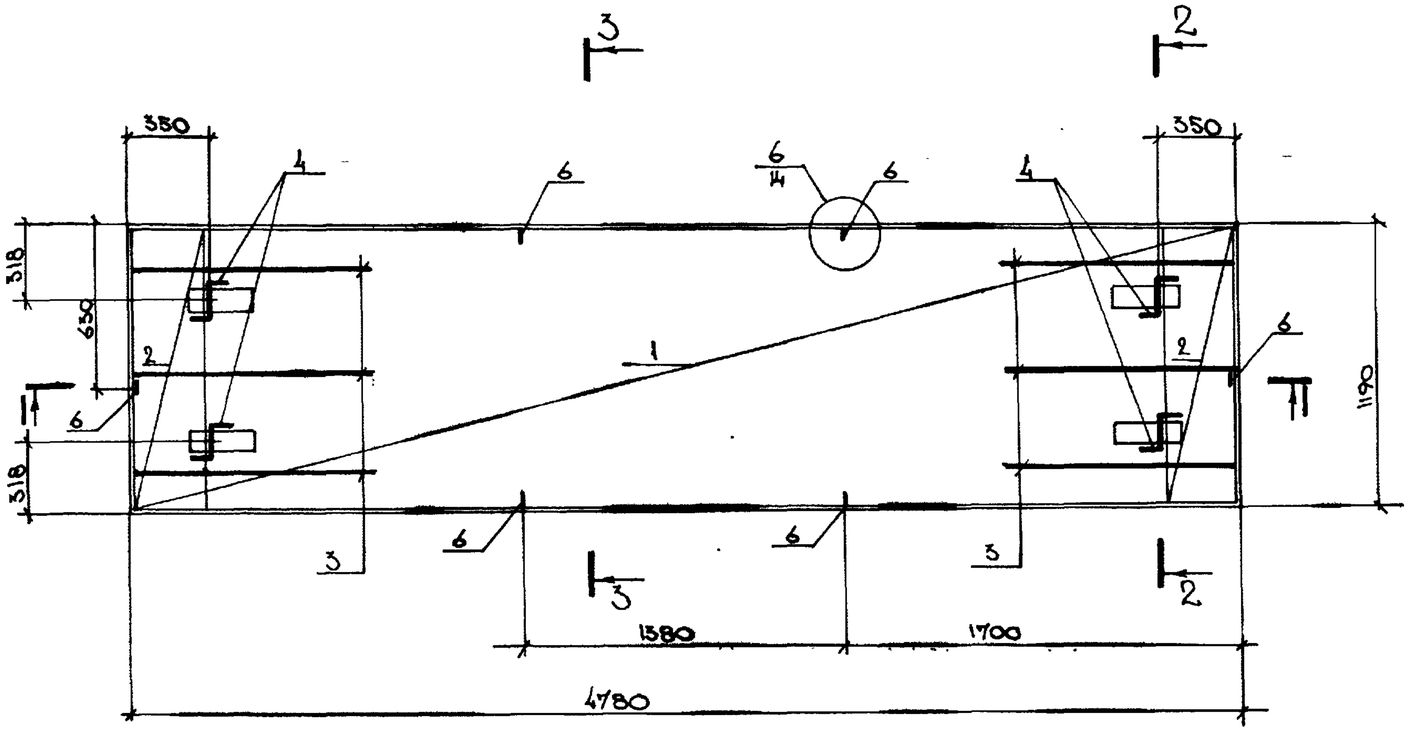

3 — 3

Рис. 1

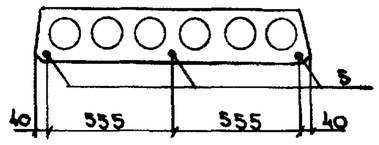

Рис. 2

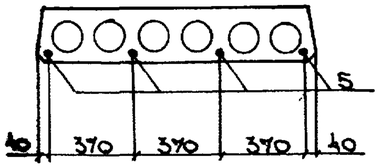

1 — 1

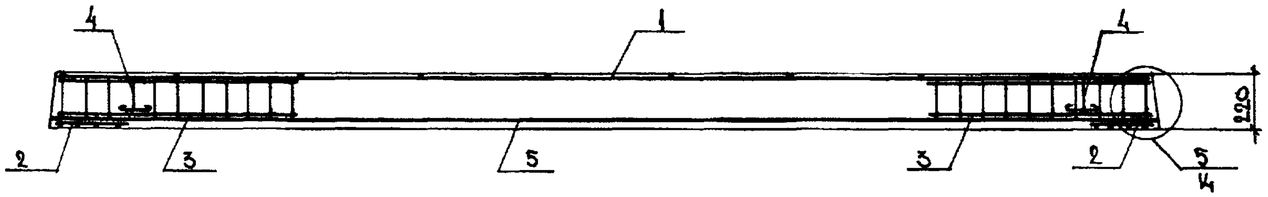

2 — 2

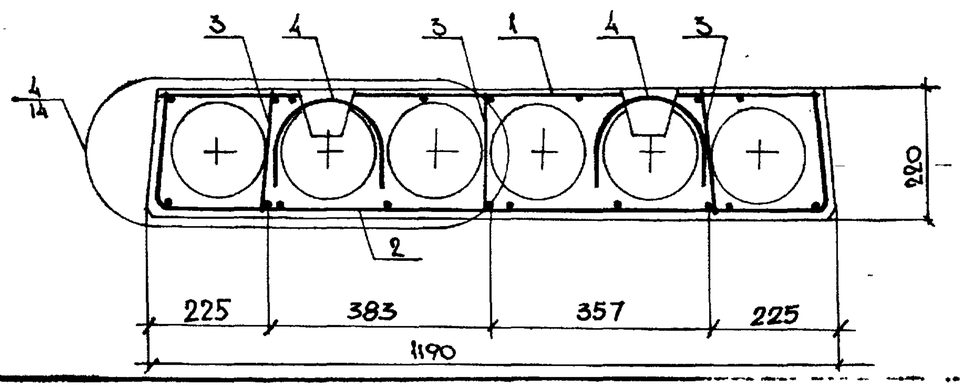

Изм	№ уч.	Лист	№ докум	Дата	Подп.	Фамилия

1.141.1 КЛ-3 1-2 13 СБ

Лист 2

Формат 12

КЛ

Инв. № подл | Подпись и дата | Взам. инв. №

Т-637

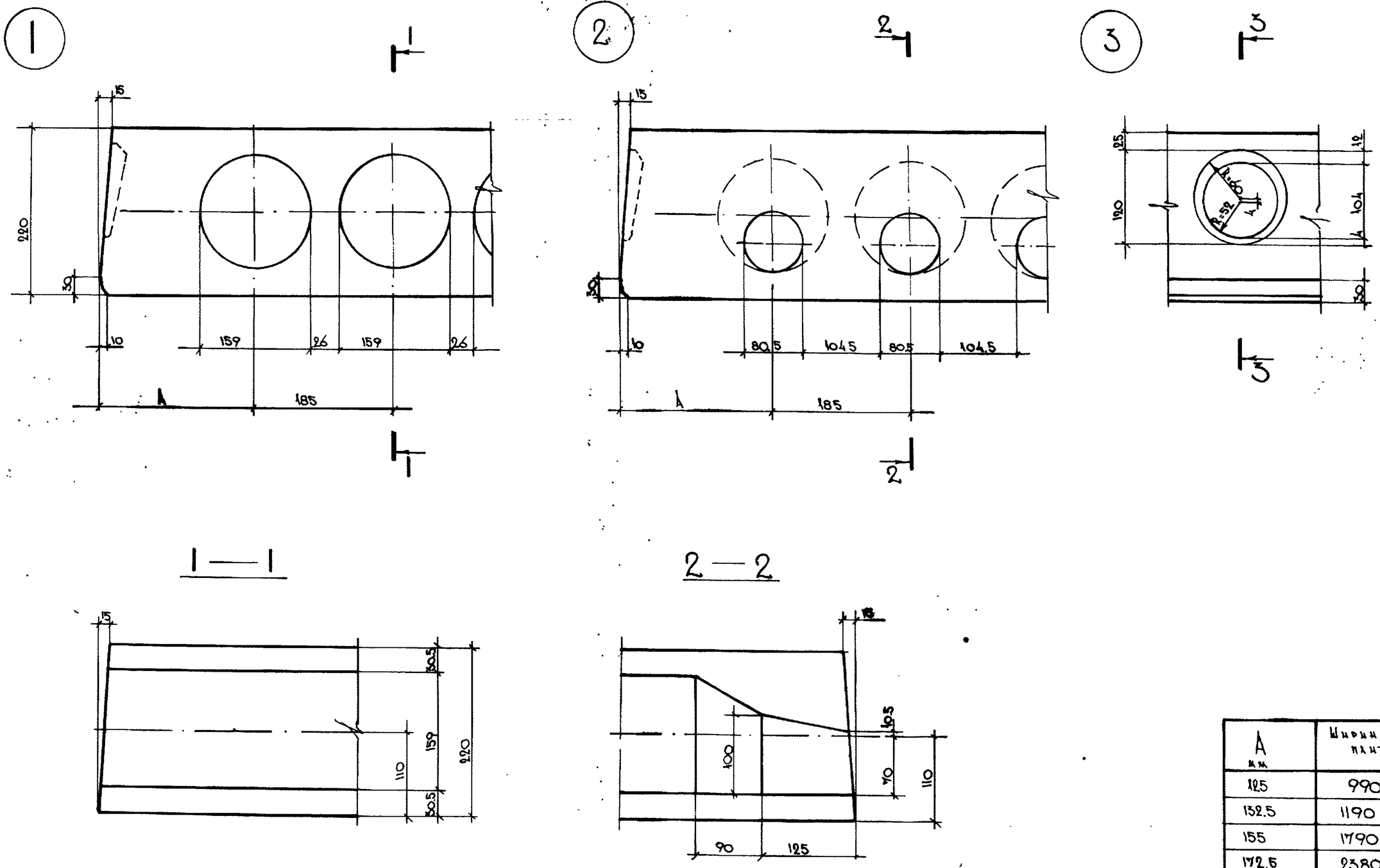

A мм	Ширина плиты мм
125	990
132.5	1190
155	1790
172.5	2380

Нач.отд.	Печерский		15.11.88
Гл.конст	Бунин		"
Гл.спец	Новьева		"
Рук.гр.	Бабина		"
Провер.	Бабина		"
Разработ.	Жайзина		"
Исполнил	Жайзина		"
Н.контр	Бунин		"

1141.1 КЛ-3 Л-2 14

Детали 1 ÷ 6

Стадия	Лист	Листов
Р	1	3

ЛЕННИИПРОЕКТ
ОКУ

Согласовано

Взам.инв. №

Подпись и дата

Инв.№ подл

Т-585

Формат 12

КЛ

3—3

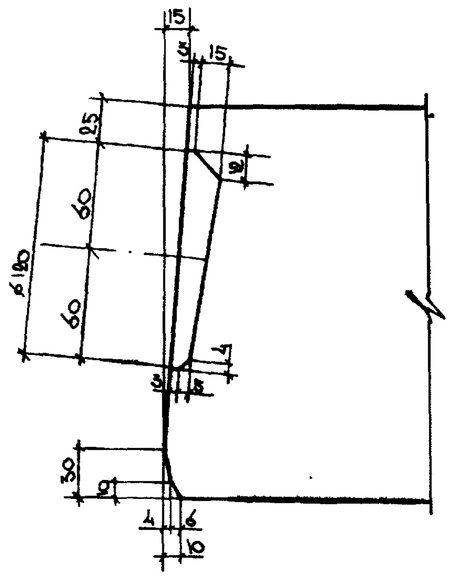

ДЕТАЛИ ЗАДЕЛКИ ТОРЦА ПАНЕЛИ

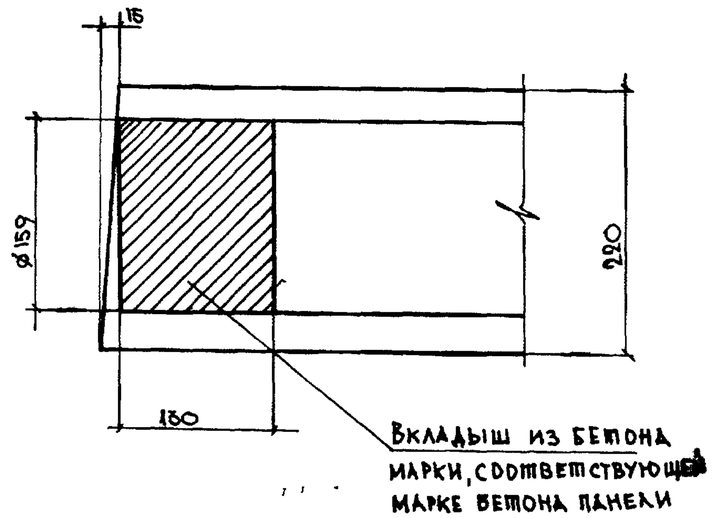

БЕТОННЫЙ ВКЛАДЫШ

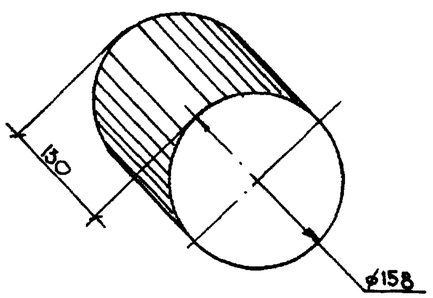

Изм.	№ уч.	Лист	№ докум.	Дата	Подп.	Фамилия

1.141.1 КЛ-3 Л-2 14

Лист 2

Формат А2

Инв. № подл. | Подпись и дата | Взам. инв. №

Т-637

4

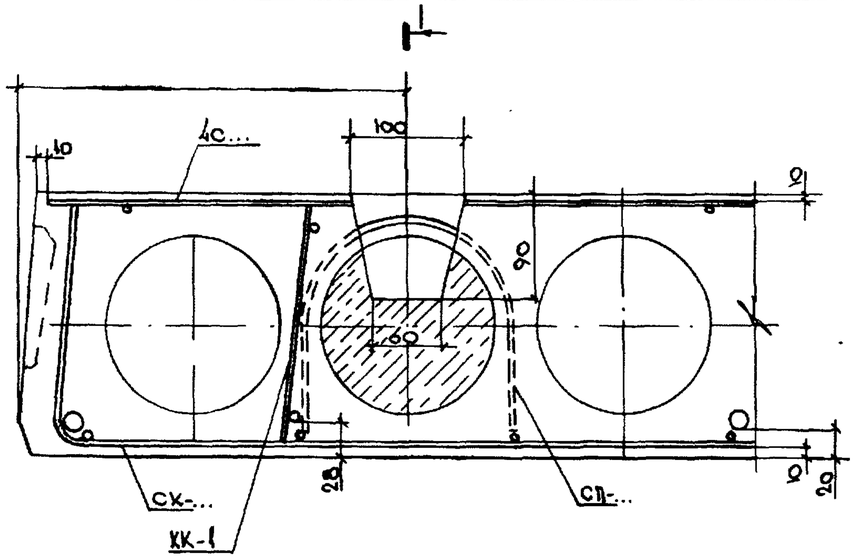

5

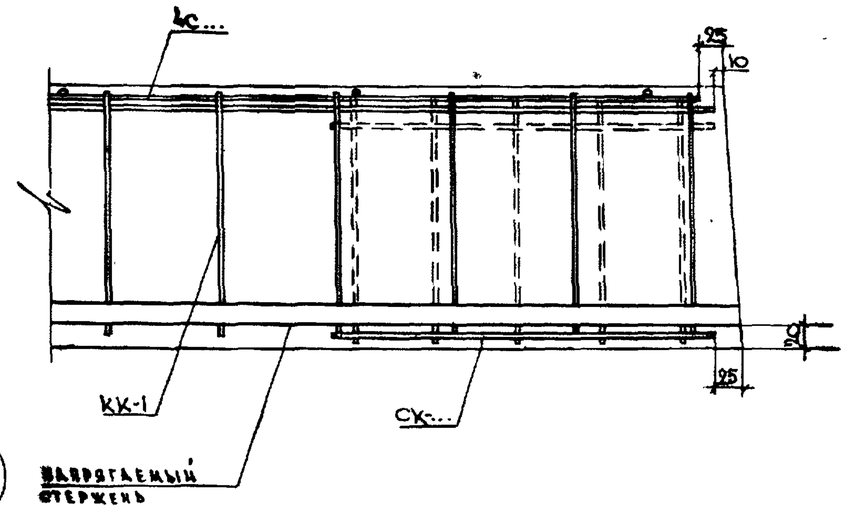

1 — 1

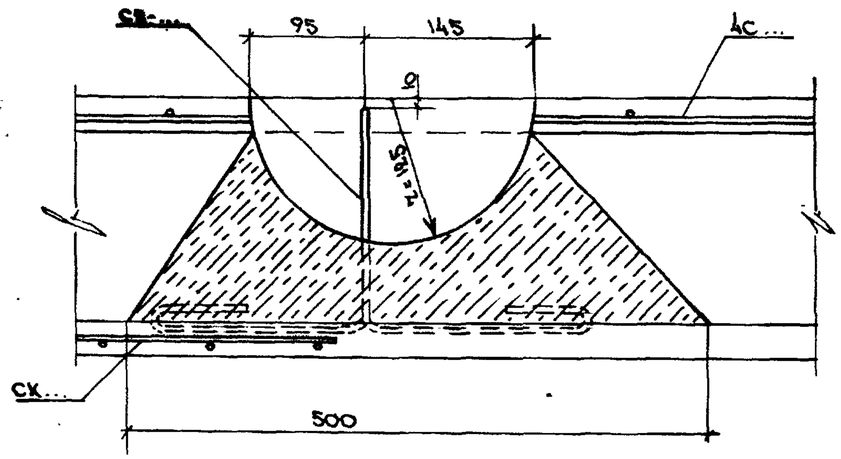

6

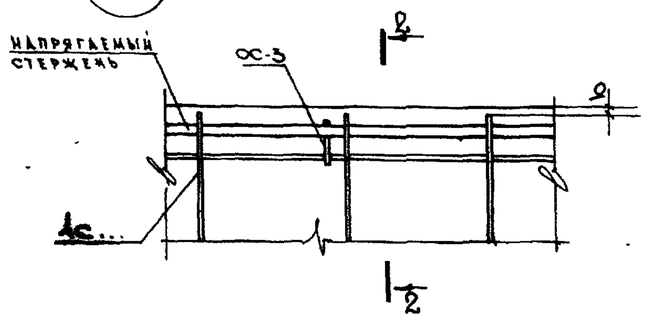

2 – 2

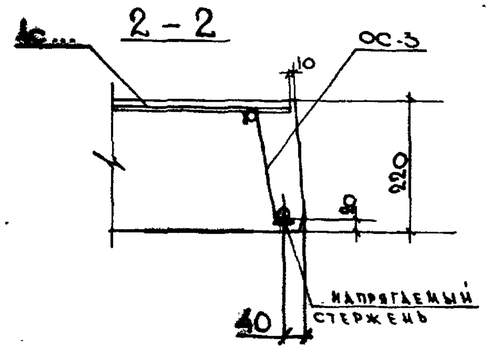

Изм	№ уч.	Лист	№ докум	Дата	Подп.	Фамилия

1.141.1 КЛ-3 1-2 14

Лист 3

Взам. инв. № | Подпись и дата | Инв. № подл.

Формат 12

Т-637

Марка элемента	Напрягаемая арматура класса					Изделия арматурные											Изделия закладные											Общий расход
						Арматура класса											Прокат марки											
	АIV					ВрI					АI																	
	ГОСТ 5781-82				Всего	ГОСТ 6727-80					5781-82					Всего	ГОСТ					ГОСТ					Всего	
	⌀12	⌀14	⌀16			⌀3	⌀4	⌀5		Итого	⌀10	⌀12	⌀14	⌀16	Итого						Итого					Итого		
ПК63.10-5АIVТ	16.74				16.74	1.51	4.47	1.90		7.68	2.64				2.64	27.06												27.06
ПК63.10-6АIVТ		22.80			22.80	1.51	4.47	1.90		7.68	2.64				2.64	33.12												33.12
ПК63.10-8АIVТ		30.40			30.40	1.51	4.47	1.90		7.68	2.64				2.64	40.72												40.72
ПК63.12-5АIVТ		22.80			22.80	1.56	4.53	2.20		8.29		3.76			3.76	34.85												34.85
ПК63.12-6АIVТ		30.40			30.40	1.56	4.53	2.20		8.29		3.76			3.76	42.45												42.45
ПК63.12-8АIVТ			39.68		39.68	1.56	4.53	2.20		8.29		3.76			3.76	51.73												51.73
ПК63.18-6АIVТ		38.00			38.00	2.31	7.37	3.10		12.78			5.12		5.12	55.90												55.90
ПК63.18-8АIVТ			59.52		59.52	2.31	7.37	3.10		12.78			5.12		5.12	77.42												77.42
ПК63.24-5АIVТ			49.60		49.60	3.06	8.88	3.90		15.84				6.68	6.68	72.12												72.12
ПК63.24-6АIVТ			59.52		59.52	3.06	8.88	3.90		15.84				6.68	6.68	82.04												82.04
ПК63.24-8АIVТ			79.36		79.36	3.06	8.88	3.90		15.84				6.68	6.68	101.88												101.88
ПК60.10-5АIVТ	15.95				15.95	1.26	4.38	1.90		7.54	2.64				2.64	26.11												26.11
ПК60.10-6АIVТ		21.72			21.72	1.26	4.38	1.90		7.54	2.64				2.64	31.90												31.90
ПК60.10-8АIVТ		28.96			28.96	1.26	4.38	1.90		7.54	2.64				2.64	38.94												38.94
ПК60.12-5АIVТ	21.24				21.24	1.50	4.44	2.20		8.14		3.76			3.76	33.14												33.14
ПК60.12-6АIVТ		21.72			21.72	1.50	4.44	2.20		8.14		3.76			3.76	33.62												33.62
ПК60.12-8АIVТ		28.96			28.96	1.50	4.44	2.20		8.14		3.76			3.76	40.86												40.86
ПК60.18-6АIVТ		36.20			36.20	2.22	7.22	3.10		12.54		3.76			3.76	52.50												52.50
ПК60.18-8АIVТ		43.44			43.44	2.22	7.22	3.10		12.54		3.76			3.76	59.74												59.74
ПК54.10-6АIVТ	14.34				14.34	1.11	4.23	1.90		7.24	2.64				2.64	24.22												24.22
ПК54.10-8АIVТ	19.12				19.12	1.11	4.23	1.90		7.24	2.64				2.64	29.00												29.00
ПК54.12-5АIVТ	14.34				14.34	1.32	4.29	2.20		7.81	2.64				2.64	24.79												24.79

Нач.отд.	Печерский		15.9.87
Гл.конст.	Бунич		
Гл.спец.	Новлева		
Рук.гр.	Бабина		
Проверил	Кузьмина		
Рассчит.	Жайзина		
Исполнил	Жайзина		
Н.контр.	Бунич		

1.141.1 КЛ-3 Л-2 ВРС

Ведомость расхода стали на элемент, кг

Стадия	Лист	Листов
Р	1	2

ЛЕННИИПРОЕКТ ОКУ

Взам.инв. № | Подпись и дата | Инв.№ подл.

Т 026

Марка элемента	Напрягаемая арматура класса					Изделия арматурные											Изделия закладные											Общий расход
						Арматура класса											Прокат марки											
	AIV				Всего	BpI					AI					Всего											Всего	
	ГОСТ 5781-82					ГОСТ 6727-80					5781-82						ГОСТ					ГОСТ						
	⌀12	⌀14	⌀16			⌀3	⌀4	⌀5		Итого	⌀10	⌀12	⌀14	⌀16	Итого						Итого					Итого		
ПК54.12-8АVT	19.12				19.12	1.32	4.29	2.20		7.81	2.64				2.64	29.57												29.57
ПК51.10-6АVT	15.53				15.53	1.06	4.14	1.90		7.10	2.64				2.64	25.27												25.27
ПК51.10-8АVT	18.04				18.04	1.06	4.14	1.90		7.10	2.64				2.64	27.78												27.78
ПК51.12-6АVT	15.53				15.53	1.26	4.20	2.20		7.66	2.64				2.64	25.83												25.83
ПК51.12-8АVT	18.04				18.04	1.26	4.20	2.20		7.66	2.64				2.64	28.34												28.34
ПК48.10-8АVT	12.75				12.75	1.01	4.05	1.90		6.96	2.64				2.64	22.35												22.35
ПК48.12-6АVT	12.75				12.75	1.20	4.11	2.20		7.51	2.64				2.64	22.90												22.90
ПК48.12-8АVT	17.00				17.00	1.20	4.11	2.20		7.51	2.64				2.64	27.15												27.15
ПК60.24-6АIV			47.25		47.25	3.00	8.70	3.90		15.60			6.68		6.68	69.53												69.53
ПК60.24-8АIV			66.15		66.15	3.00	8.70	3.90		15.60			6.68		6.68	88.43												88.43

Взам.инв. №

Подпись и дата

Инв.№ подл.

Изм.	Кол.уч.	Лист	№докум.	Дата	Подп.	Фамилия
1		ЗАМ	Ук.№	01.91		БАБИНА

1.141.1 КЛ-3 1-2 ВРС

Лист 2

КЛ

Формат	Зона	Поз	Обозначение	Наименование	Кол. на исполнение 1.143.1 КЛ-3 1-2 15 —	01	Примечание
				Документация			
А3			1.141.1 КЛ-3 1-2 15СБ	Сборочный чертеж			
А3			ПЗ	Пояснительная записка			
А3			ВРС	Ведомость расхода			
				стали на элемент, кг			
				Сборочные единицы			Масса 1 поз, кг
А3		1	1.141.1 КЛ-3 2-1 01 -40	Сетка 4С $\frac{4Вр1-500/500/}{3Вр1-250}$ $234\times590\frac{50\times100}{20}$	1	1	
А3		2	-23	Сетка СК-4	2	2	
А3		3	-24	Каркас КК-1	12	12	
				Детали			
А4		4	1.031 КЛ-1 в. 6-1.2	Петля СП8-16	4	4	1.27
Б.4		5		Стержень напрягаемый			
				ГОСТ 5781-82			
				⌀ 16АIV L=5980	5	7	9.45
А3		6	1.141.1 КЛ-3 2-1 01 -19	ОС-3	8	6	
				Материалы			
				Бетон тяжелый класс В20	1.77	1.77	$м^3$
				ГОСТ 26633-85			
					ПК60.24-6АIV	ПК60.24-8АIV	

Нач.отд.	Бунич		01.91
Гл.констр.	Бунич		-"-
Рук.гр.	Бабина		-"-
Проверил	Бабина		-"-
Рассчит.	Кузьмина		-"-
Исполнил	Никитикова		-"-
Н.контр.	Бунич		-"-

Изм	№ уч.	Лист	№ докум.	Дата	Подп.	Фамилия
1		изм	Уч№	01.91		Бабина

1.141.1 КЛ-3 1-2 15

Плиты перекрытий ПК60.24-6АIV ; ПК60.24-8АIV.

Стадия	Лист	Листов
Р	1	1

ЛЕННИИПРОЕКТ ОКУ

Согласовано

Взам.инв.№

Подпись и дата

Инв.№ подл.

Т-921-I

КЛ

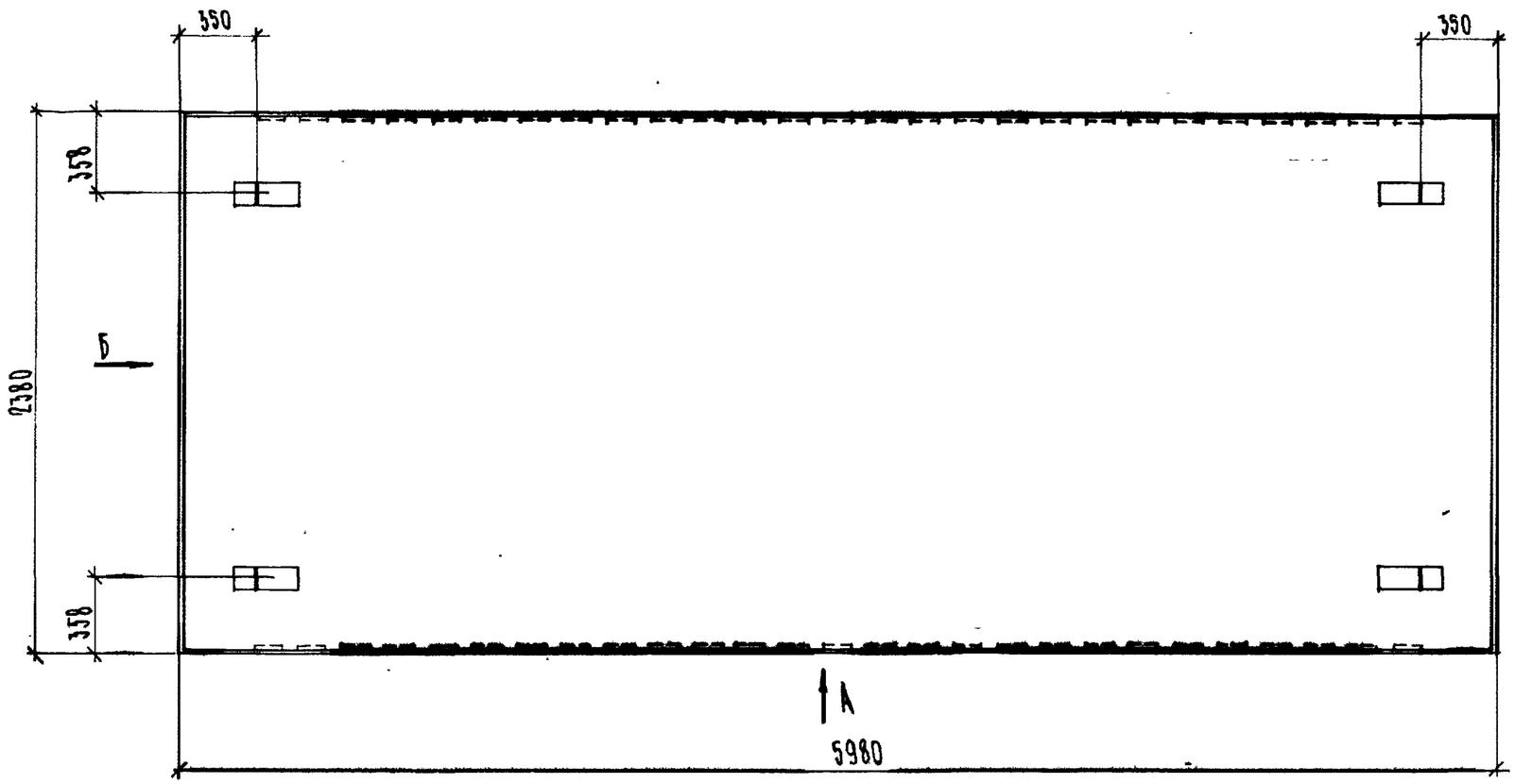

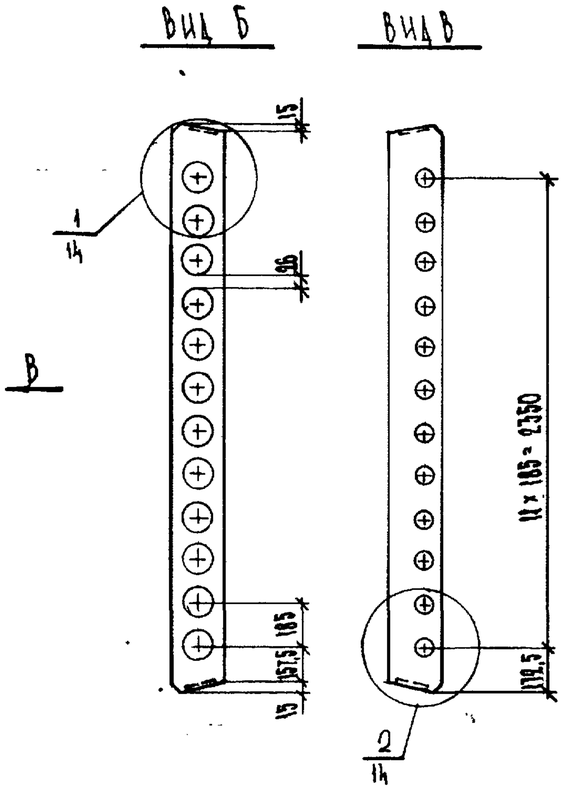

ВИД А

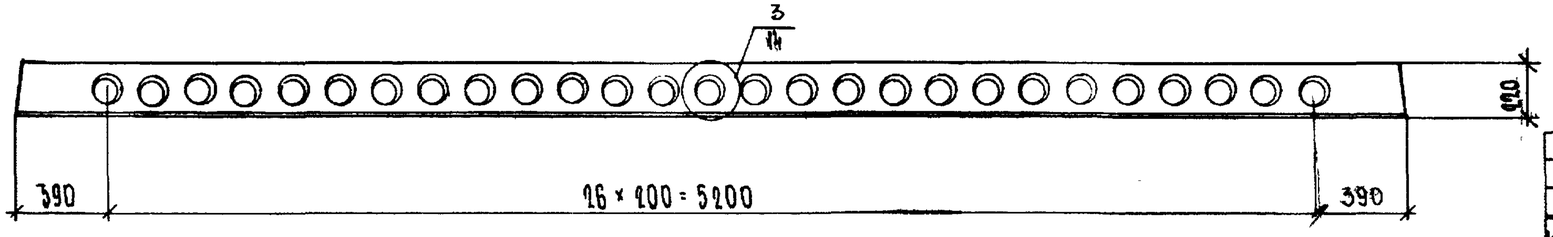

Изм	№ уч.	Лист	№ докум	Дата	Подп.	Фамилия
1		нов	Ук.№	01.91		БАБИНА

Обозначение	Марка	Сеч. 3-3 и рисунка
1.141.1КА-3 1-2 15-	ПК60.24-6АIV	1
-01	ПК60.24-8АIV	2

Нач.отд.	Бунич		01.91
Гл.констр.	Бунич		-"-
Рук.гр.	Бабина		-"-
Проверил	Бабина		-"-
Рассчит.	Кузьмина		-"-
Исполнил	Нюхтикова		-"-
Н.контр.	Бунич		-"-

1.141.1 КА-3 1-2 15 СБ

Плиты перекрытий ПК60.24-6АIV ; ПК60.24-8АIV
Сборочный чертеж

Стадия	Масса	Масштаб
Р	4425	1:25
Лист 1	Листов 2	

ЛЕННИИПРОЕКТ ОКУ

Формат 12

Согласовано
Гл. технолог ЦБИ №4
Резанова

Взам. инв. №
Подпись и дата
Инв. № подл.

Т-636

К1

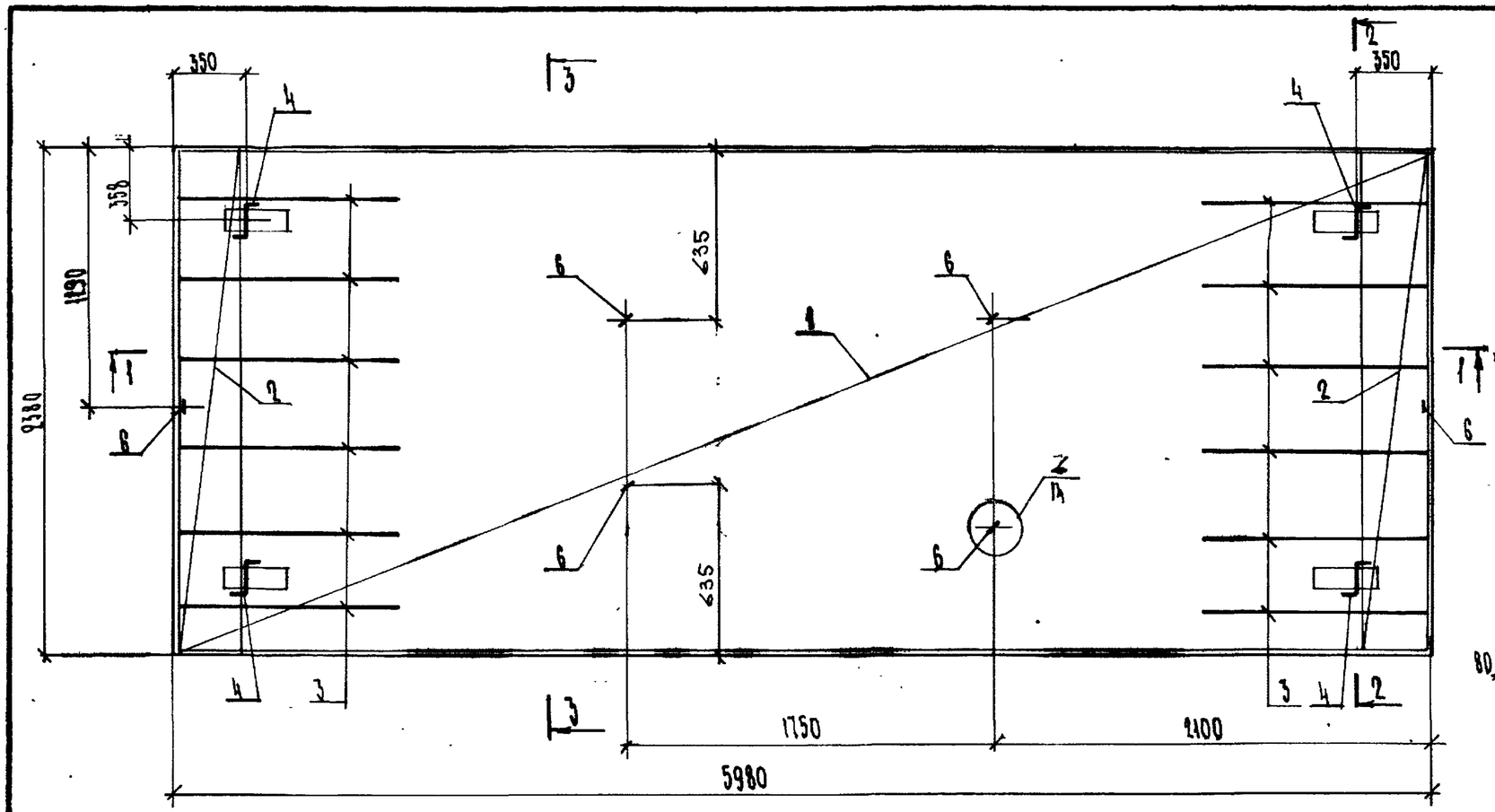

3 — 3

Рис. 1

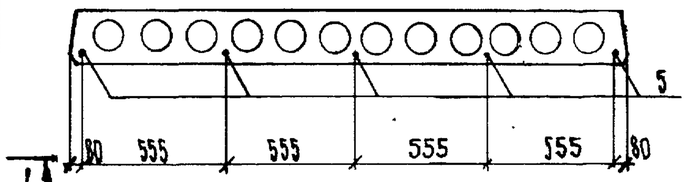

Рис. 2

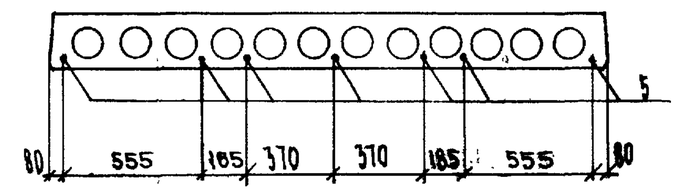

1 — 1

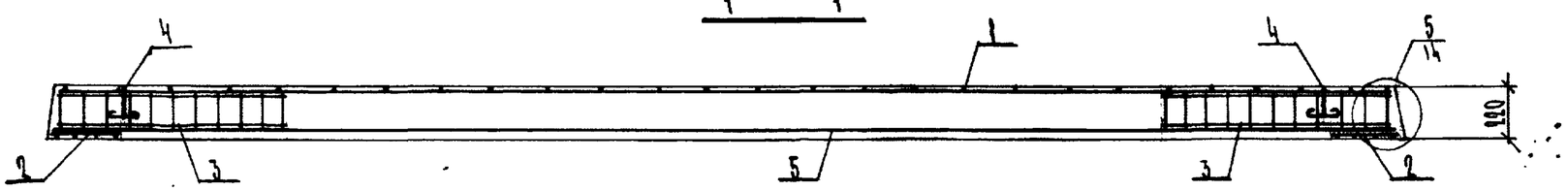

2 — 2

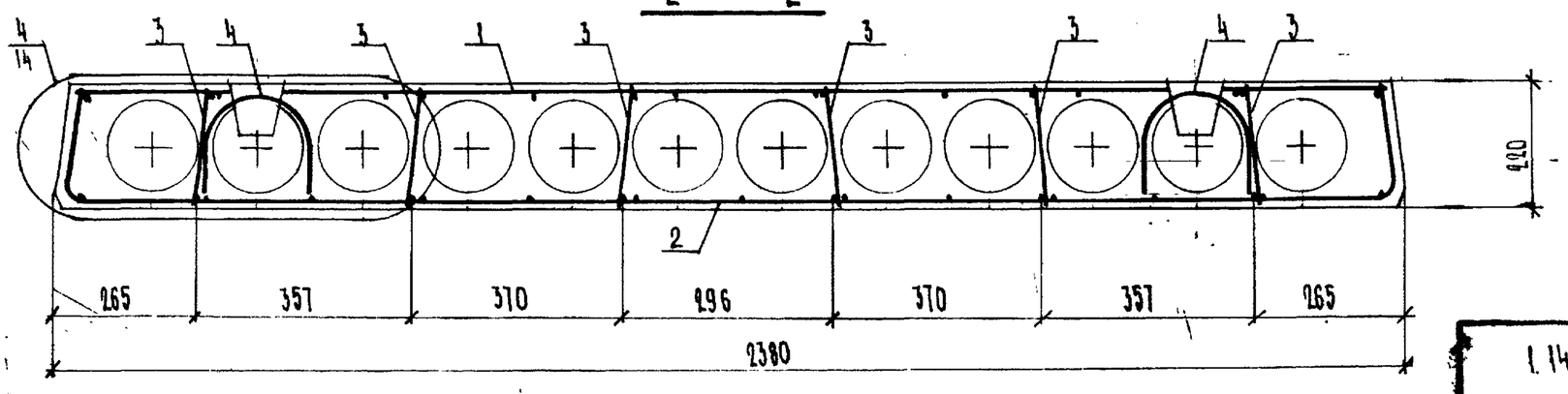

1		нов	Чку	01.91		БАБИНА
Изм.	№ уч.	Лист	№ докум.	Дата	Подп.	Фамилия

1.141.1 КЛ-3 1-2 15 СБ

Лист 2

Формат А2

Инв. № подл. | Подпись и дата | Взам. инв. №

Т-637

КЛ