ТИПОВЫЕ КОНСТРУКЦИИ, ИЗДЕЛИЯ И УЗЛЫ ЗДАНИЙ И СООРУЖЕНИЙ

# СЕРИЯ 3.503.1-75

# МОСТЫ АВТОДОРОЖНЫЕ СБОРНЫЕ ЖЕЛЕЗОБЕТОННЫЕ ПРОЛЕТАМИ 6 и 9 м НА СВАЙНЫХ ОПОРАХ

## ВЫПУСК 2

## МОНОЛИТНЫЕ КОНСТРУКЦИИ ОПОР

## РАБОЧИЕ ЧЕРТЕЖИ

ТИПОВЫЕ КОНСТРУКЦИИ, ИЗДЕЛИЯ И УЗЛЫ ЗДАНИЙ И СООРУЖЕНИЙ

# СЕРИЯ 3.503.1-75

# МОСТЫ АВТОДОРОЖНЫЕ СБОРНЫЕ ЖЕЛЕЗОБЕТОННЫЕ ПРОЛЕТАМИ 6 и 9 м НА СВАЙНЫХ ОПОРАХ

## ВЫПУСК 2

## МОНОЛИТНЫЕ КОНСТРУКЦИИ ОПОР

## РАБОЧИЕ ЧЕРТЕЖИ

РАЗРАБОТАНЫ ПРОЕКТНЫМ ИНСТИТУТОМ БЕЛГИПРОДОР

ГЛАВНЫЙ ИНЖЕНЕР ИНСТИТУТА Н.В. МАТЛАКОВ
ГЛАВНЫЙ ИНЖЕНЕР ПРОЕКТА В.Х. ШКЛЯР

УТВЕРЖДЕНЫ И ВВЕДЕНЫ В ДЕЙСТВИЕ
МИНДОРСТРОЕМ БССР
ПРОТОКОЛ N6 ОТ 10.12.87г.

© МФ ЦИТП Госстроя СССР 1988 г

1987

| Обозначение | Наименование | Стр. |
|---|---|---|
| 3.503.1-75 .2 0000 | Содержание | 2 |
| 3.503.1-75 .2 0000 ТО | Техническое описание | 4 |
| 3.503.1-75 .2 1100 | Участок монолитный Ум1.1. Спецификация | 5 |
| 3.503.1-75 .2 1200 | Участок монолитный Ум1.2. Спецификация | 7 |
| 3.503.1-75 .2 1300 | Участок монолитный Ум1.3. Спецификация | 9 |
| 3.503.1-75 .2 1400 | Участок монолитный Ум1.4. Спецификация | 11 |
| 3.503.1-75 .2 1500 | Участок монолитный Ум1.5. Спецификация | 13 |
| 3.503.1-75 .2 1600 | Участок монолитный Ум1.6. Спецификация | 15 |
| 3.503.1-75 .2 1100 РС | Участок монолитный Ум1. Ведомость | |
| | расхода стали. | 17 |
| 3.503.1-75 .2 1100 СБ | Участок монолитный Ум1. Сборочный | |
| | чертеж. | 20 |
| 3.503.1-75 .2 2100 | Участок монолитный Ум2.1. Спецификация | 21 |
| 3.503.1-75 .2 2200 | Участок монолитный Ум2.2. Спецификация | 22 |
| 3.503.1-75 .2 2300 | Участок монолитный Ум2.3. Спецификация | 23 |
| 3.503.1-75 .2 2400 | Участок монолитный Ум2.4. Спецификация | 24 |
| 3.503.1-75 .2 2500 | Участок монолитный Ум2.5. Спецификация | 25 |
| 3.503.1-75 .2 2600 | Участок монолитный Ум2.6. Спецификация | 26 |
| 3.503.1-75 .2 2100 СБ | Участок монолитный Ум2. Сборочный | |
| | чертеж. | 27 |
| 3.503.1-75 .2 3000 | Участок монолитный Ум3. Спецификация. | 28 |
| 3.503.1-75 .2 3000 СБ | Участок монолитный Ум3. Сборочный | |
| | чертеж. | 29 |
| 3.503.1-75 .2 2100 РС | Участок монолитный Ум2, Ум3. Ведомость | |
| | расхода стали. | 30 |
| 3.503.1-75 .2 4000 | Участок монолитный Ум4.1, Ум4.2, Ум4.3, Ум4.4 | |
| | Спецификация | 31 |
| 3.503.1-75 .2 4000 СБ | Участок монолитный Ум4.1, Ум4.2, Ум4.3, Ум4.4 | |
| | Сборочный чертеж. | 32 |
| 3.503.1-75 .2 5000 | Участок монолитный Ум5.1, Ум5.2, Ум5.3. | |
| | Спецификация. | 33 |
| 3.503.1-75 .2 5000 СБ | Участок монолитный Ум5.1, Ум5.2, Ум5.3. | |
| | Сборочный чертеж | 34 |
| 3.503.1-75 .2 6000 | Участок монолитный Ум6.1; Ум6.2; Ум6.3. | 35 |
| 3.503.1-75 .2 7000 | Участок монолитный Ум7. Спецификация | 36 |
| 3.503.1-75 .2 7000 СБ | Участок монолитный Ум7. Сборочный | |
| | чертеж. | 37 |
| 3.503.1-75 .2 8000 | Участок монолитный Ум8. Спецификация | 38 |
| 3.503.1-75 .2 8000 СБ | Участок монолитный Ум8. Сборочный | |
| | чертеж. | 39 |
| 3.503.1-75 .2 9000 | Участок монолитный Ум9. Спецификация | 40 |
| 3.503.1-75 .2 9000 РС | Участок монолитный Ум9. Ведомость | |
| | расхода стали. | 42 |
| 3.503.1-75 .2 9000 СБ | Участок монолитный Ум9. Сборочный | |
| | чертеж. | 43 |
| 3.503.1-75 .2 1700 | Участок монолитный Ум11 | 44 |
| 3.503.1-75 .2 2700 | Участок монолитный Ум12 | 45 |
| 3.503.1-75 .2 2800 | Узел 1. Установка ГМС2 на крайней опоре | 46 |
| 3.503.1-75 .2 1800 | Узел 2. Установка ГМС2 на промежуточной | |
| | опоре в середине секции. | 47 |
| 3.503.1-75 .2 1900 | Узел 3. Установка ГМС2 на промежуточной | |
| | опоре между секциями. | 48 |


| | | | |
|---|---|---|---|
| Нач.отд. | Федоров | | 24.07.87 |
| Гл.констр. | Лаптев | | 24.07.87 |
| ГИП | Шкляр | | 24.07.87 |
| Вед.инж. | Хроновская | | 24.07.87 |
| Н.контр. | Ломиносова | | 24.07.87 |

3.503.1-75 .2 0000

Содержание

| стадия | лист | листов |
|---|---|---|
| Р | 1 | 2 |

Белгипродор

Инв.№ подл. | Подпись и дата | Взам. инв.№

| Обозначение | Наименование | Стр. |
|---|---|---|
| 3.503.1-75.2 4010 | Сетка арматурная С1...С5 | 49 |
| 3.503.1-75.2 4020 | Сетка арматурная С6...С10 | 50 |
| 3.503.1-75.2 7010 | Сетка арматурная С14...С18 | 51 |
| 3.503.1-75.2 7020 | Сетка арматурная С19...С28 | 52 |
| 3.503.1-75.2 6010 | Сетка арматурная С11...С13 | 53 |
| 3.503.1-75.2 1108 | Стержень арматурный | 53 |
| 3.503.1-75.2 1110 | Стержень арматурный | 54 |
| 3.503.1-75.2 1111 | Стержень арматурный | 54 |
| 3.503.1-75.2 1112 | Стержень арматурный | 55 |
| 3.503.1-75.2 1810 | Анкер ГМС2. | 55 |
| 3.503.1-75.2 9010 | Стержень арматурный | 56 |
| 3.503.1-75.2 9020 | Стержень арматурный | 57 |
| 3.503.1-75.2 9030 | Стержень арматурный | 57 |

Инв. № подл. | Подпись и дата | Взам. инв. №

## Общая часть

1. Выпуск 2 содержит рабочие чертежи монолитных участков опор автодорожных мостов, разработанных в выпуске 1 настоящей серии.

2. Перечень марок монолитных участков приведен в табл. 1.

Таблица 1

| Марка монолитного участка | Наименование |
|---|---|
| Ум 1 | Монолитный участок насадки промежуточной опоры. |
| Ум 2 | Монолитный участок насадки береговой свайной опоры. |
| Ум 3 | Монолитный участок насадки береговой лежневой опоры. |
| Ум 4<br>Ум 5<br>Ум 6<br>Ум 7<br>Ум 8 | Монолитные участки шкафных стенок. |
| Ум 9 | Монолитный участок между сваями опор ОП 2. |
| Ум 10 | Монолитный участок добетонирования свай в опорах с заборными стенками. |
| Ум 11<br>Ум 12 | Монолитные упоры на насадках опор. |

## 2. Технические требования

2.1 Работы по устройству монолитных участков опор выполнять в соответствии с требованиями СНиП III-43-75, СНиП III-15-76, СН 393-78 и требованиями настоящего раздела.

2.2 Марки стали для армирования монолитных участков должны соответствовать табл. 2.

Таблица 2

| Арматурная сталь | Документ, регламентирующий качество стали. | Марка стали | Диаметр, мм. |
|---|---|---|---|
| Стержневая горячекатанная гладкая класса А I | ГОСТ 5781-82*<br>ГОСТ 380-71* | ВСт 3 сп 2,<br>ВСт 3 пс 2<br>ВСт 3 Гпс 2<br>Ст 3 сп 3<br>Ст 3 пс 3<br>Ст 3 кп 3<br>ВСт 3 кп 2 | 6-40<br>6-40<br>6-18<br>6-10<br>6-10<br>6-10<br>6-10 |
| Стержневая горячекатанная периодического профиля класса А-III | ГОСТ 5781-82* | 25 Г2С<br>35 ГС | 6-40 |

2.3 Стержни в местах пересечения объединить вязальной проволокой или контактной точечной сваркой. Стержни монолитных участков шкафных стен допускается объединять ручной дуговой сваркой.

2.4 Поверхность бетона монолитного участка насадки сверху должна располагаться на одном уровне с поверхностью бетона сборных блоков. Местные отклонения поверхности бетона от проектной при проверке ровности рейкой длиной 2м не должны превышать 5мм.

2.5 Видимые боковые поверхности монолитного участка между сваями должны совпадать с поверхностью свай на линии их контакта. Несовпадение этих плоскостей не должно превышать 5мм.

| | | | |
|---|---|---|---|
| Нач.отд. | Федоров | | 24.07.87 |
| Гл.констр. | Лаптев | | 24.07.87 |
| ГИП | Шкляр | | 24.07.87 |
| Вед.инж. | Креновская | | 24.07.87 |
| Н.контр. | Денисенко | | 24.07.87 |

3.503.1-75.2 0000 ТО

Техническое описание

| Стадия | Лист | Листов |
|---|---|---|
| Р | | 1 |

Белгипродор

Инв. № подл. | Подпись и дата | Взам. инв. №

Копировал СЗ

Формат А3

| Формат | Зона | Поз. | Обозначение | Наименование | 01 | 02 | 03 | 04 | 05 | 06 | 07 | 08 | 09 | 10 | 11 | 12 | 13 | 14 | 15 | 16 | 17 | 18 | Примечание |
|---|---|---|---|---|---|---|---|---|---|---|---|---|---|---|---|---|---|---|---|---|---|---|---|
| | | | | Документация | | | | | | | | | | | | | | | | | | | |
| А3 | | | 3.503.1 – 75. 2 0000 ТО | Техническое описание | × | × | × | × | × | × | × | × | × | × | × | × | × | × | × | × | × | × | |
| А3 | | | 3.503.1 – 75. 2 1100 СБ | Сборочный чертеж | × | × | × | × | × | × | × | × | × | × | × | × | × | × | × | × | × | × | |
| А3 | | | 3.503.1 – 75. 2 1100 РС | Ведомость расхода стали | × | × | × | × | × | × | × | × | × | × | × | × | × | × | × | × | × | × | |
| | | | | Детали | | | | | | | | | | | | | | | | | | | |
| | | | | Стержни арматурные ГОСТ 5781-82* | | | | | | | | | | | | | | | | | | | |
| | | 1 | 3.503.1 – 75. 2 1101 | Ø12 А-III ℓ = 10860 | 4 | | | | 4 | | | | | | | | | | | | | | 9,6 кг |
| | | | 3.503.1 – 75. 2 1102 | Ø14 А-III ℓ = 10860 | | 4 | | | | 4 | | | | 4 | | | | | | | | | 13,1 кг |
| | | | 3.503.1 – 75. 2 1103 | Ø16 А-III ℓ = 10860 | | | 4 | | | | 4 | | | | 4 | | | 4 | | | | | 17,1 кг |
| | | | 3.503.1 – 75. 2 1104 | Ø18 А-III ℓ = 10860 | | | | 4 | | | | 4 | | | | 4 | | | 4 | | | | 21,7 кг |
| | | | 3.503.1 – 75. 2 1105 | Ø20 А-III ℓ = 10860 | | | | | | | | | 4 | | | | 4 | | | 4 | | | 26,8 кг |
| | | | 3.503.1 – 75. 2 1106 | Ø22 А-III ℓ = 10860 | | | | | | | | | | | | | | | | | 4 | | 32,4 кг |
| | | | 3.503.1 – 75. 2 1107 | Ø25 А-III ℓ = 10860 | | | | | | | | | | | | | | | | | | 4 | 41,8 кг |
| | | 2 | 3.503.1 – 75. 2 1101 | Ø12 А-III ℓ = 10860 | 4 | 4 | 4 | 4 | | | | | | | | | | | | | | | 9,6 кг |
| | | | 3.503.1 – 75. 2 1102 | Ø14 А-III ℓ = 10860 | | | | | 4 | 4 | 4 | 4 | 4 | | | | | | | | | | 13,1 кг |
| | | | 3.503.1 – 75. 2 1103 | Ø16 А-III ℓ = 10860 | | | | | | | | | | 4 | 4 | 4 | 4 | | | | | | 17,1 кг |
| | | | 3.503.1 – 75. 2 1104 | Ø18 А-III ℓ = 10860 | | | | | | | | | | | | | | 4 | 4 | 4 | 4 | 4 | 21,7 кг |
| Я4 | | 3 | 3.503.1 – 75. 2 1108 | Ø8 А-I ℓ = 470 | 164 | 164 | 164 | 164 | 164 | 164 | 164 | 164 | 164 | 164 | 164 | 164 | 164 | 164 | 164 | 164 | 164 | 164 | 0,19 кг |
| | | | | Марка | Ун 1.1-01 | Ун 1.1-02 | Ун 1.1-03 | Ун 1.1-04 | Ун 1.1-05 | Ун 1.1-06 | Ун 1.1-07 | Ун 1.1-08 | Ун 1.1-09 | Ун 1.1-10 | Ун 1.1-11 | Ун 1.1-12 | Ун 1.1-13 | Ун 1.1-14 | Ун 1.1-15 | Ун 1.1-16 | Ун 1.1-17 | Ун 1.1-18 | |

Инв.№ подл. | Подпись и дата | Взам.инв.№

| | | | |
|---|---|---|---|
| Нач.отд. | Федоров | | 24.07.87 |
| Гл.констр. | Лаптев | | 24.07.87 |
| ГИП | Щиляр | | 24.07.87 |
| Вед.инж. | Хреновская | | 24.07.87 |
| Ст.инж. | Цыганкова | | 05.06.87 |
| Инж. | Григорян | | 24.07.87 |
| Н.контр. | Денисенко | | 24.07.87 |

3.503.1 - 75. 2 1100

Участок монолитный
Ун 1.1
Спецификация

| Стадия | Лист | Листов |
|---|---|---|
| Р | 1 | 2 |

Белгипродор

Копировал Нахимович

Формат А3

| Формат | Зона | Поз. | Обозначение | Наименование | Количество на исполн. 3.503.1-75.2 1100- | | | | | | | | | | | | | | | | | | Примечание |
|---|---|---|---|---|---|---|---|---|---|---|---|---|---|---|---|---|---|---|---|---|---|---|---|
| | | | | | 01 | 02 | 03 | 04 | 05 | 06 | 07 | 08 | 09 | 10 | 11 | 12 | 13 | 14 | 15 | 16 | 17 | 18 | |
| | | 4 | 3.503.1-75.2 1109 | ⌀14 А-III ℓ=1500 | 8 | 8 | 8 | 8 | 8 | 8 | 8 | 8 | 8 | 8 | 8 | 8 | 8 | 8 | 8 | 8 | 8 | 8 | 1,8 кг |
| А4 | | 5 | 3.503.1-75.2 1110 | ⌀20 А-III ℓ=780 | 12 | 12 | 12 | 12 | 12 | 12 | 12 | 12 | 12 | 12 | 12 | 12 | 12 | 12 | 12 | 12 | 12 | 12 | 2,0 кг |
| А4 | | 6 | 3.503.1-75.2 1111 | ⌀12 А-III ℓ=920 | 8 | 8 | 8 | 8 | 8 | 8 | 8 | 8 | 8 | 8 | 8 | 8 | 8 | 8 | 8 | 8 | 8 | 8 | 0,82 кг |
| А4 | | 7 | 3.503.1-75.2 1112 | ⌀14 А-III ℓ=900 | 4 | 4 | 4 | 4 | 4 | 4 | 4 | 4 | 4 | 4 | 4 | 4 | 4 | 4 | 4 | 4 | 4 | 4 | 1,1 кг |
| | | | | | | | | | | | | | | | | | | | | | | | |
| | | | | Материалы | | | | | | | | | | | | | | | | | | | |
| | | | ГОСТ 26633-85 | Бетон тяжелый В25, | | | | | | | | | | | | | | | | | | | |
| | | | | F200, W2 | 1,9 | 1,9 | 1,9 | 1,9 | 1,9 | 1,9 | 1,9 | 1,9 | 1,9 | 1,9 | 1,9 | 1,9 | 1,9 | 1,9 | 1,9 | 1,9 | 1,9 | 1,9 | м³ |
| | | | | | | | | | | | | | | | | | | | | | | | |
| | | | | Марка | Ун 1.1-01 | Ун 1.1-02 | Ун 1.1-03 | Ун 1.1-04 | Ун 1.1-05 | Ун 1.1-06 | Ун 1.1-07 | Ун 1.1-08 | Ун 1.1-09 | Ун 1.1-10 | Ун 1.1-11 | Ун 1.1-12 | Ун 1.1-13 | Ун 1.1-14 | Ун 1.1-15 | Ун 1.1-16 | Ун 1.1-17 | Ун 1.1-18 | |

Взам. инв. № | Подпись и дата | Инв. № подл.

| Формат | Зона | Поз. | Обозначение | Наименование | Количество на исполн. 3.503.1-75.2 1200- 01 | 02 | 03 | 04 | 05 | 06 | 07 | 08 | 09 | 10 | 11 | 12 | 13 | 14 | 15 | 16 | 17 | 18 | Примечание |
|---|---|---|---|---|---|---|---|---|---|---|---|---|---|---|---|---|---|---|---|---|---|---|---|
| | | | | Документация | | | | | | | | | | | | | | | | | | | |
| А3 | | | 3.503.1-75.2 0000ТО | Техническое описание | X | X | X | X | X | X | X | X | X | X | X | X | X | X | X | X | X | X | |
| А3 | | | 3.503.1-75.2 1100СБ | Сборочный чертеж | X | X | X | X | X | X | X | X | X | X | X | X | X | X | X | X | X | X | |
| А3 | | | 3.503.1-75.2 1100РС | Ведомость расхода стали | X | X | X | X | X | X | X | X | X | X | X | X | X | X | X | X | X | X | |
| | | | | | | | | | | | | | | | | | | | | | | | |
| | | | | Детали | | | | | | | | | | | | | | | | | | | |
| | | | | Стержни арматурные | | | | | | | | | | | | | | | | | | | |
| | | | | ГОСТ 5781-82* | | | | | | | | | | | | | | | | | | | |
| | | 1 | 3.503.1-75.2 1201 | ⌀12 А-III ℓ = 11860 | 4 | | | | 4 | | | | | | | | | | | | | | 10,5кг |
| | | | 3.503.1-75.2 1202 | ⌀14 А-III ℓ = 11860 | | 4 | | | | 4 | | | | 4 | | | | | | | | | 14,3кг |
| | | | 3.503.1-75.2 1203 | ⌀16 А-III ℓ = 11860 | | | 4 | | | | 4 | | | | 4 | | | 4 | | | | | 18,7кг |
| | | | 3.503.1-75.2 1204 | ⌀18 А-III ℓ = 11860 | | | | 4 | | | | 4 | | | | 4 | | | 4 | | | | 23,7кг |
| | | | 3.503.1-75.2 1205 | ⌀20 А-III ℓ = 11860 | | | | | | | | | 4 | | | | 4 | | | 4 | | | 29,2кг |
| | | | 3.503.1-75.2 1206 | ⌀22 А-III ℓ = 11860 | | | | | | | | | | | | | | | | | 4 | | 35,4кг |
| | | | 3.503.1-75.2 1207 | ⌀25 А-III ℓ = 11860 | | | | | | | | | | | | | | | | | | 4 | 45,7кг |
| | | 2 | 3.503.1-75.2 1201 | ⌀12 А-III ℓ = 11860 | 4 | 4 | 4 | 4 | | | | | | | | | | | | | | | 10,5кг |
| | | | 3.503.1-75.2 1202 | ⌀14 А-III ℓ = 11860 | | | | | 4 | 4 | 4 | 4 | 4 | | | | | | | | | | 14,3кг |
| | | | 3.503.1-75.2 1203 | ⌀16 А-III ℓ = 11860 | | | | | | | | | | 4 | 4 | 4 | 4 | | | | | | 18,7кг |
| | | | 3.503.1-75.2 1204 | ⌀18 А-III ℓ = 11860 | | | | | | | | | | | | | | 4 | 4 | 4 | 4 | 4 | 23,7кг |
| А4 | | 3 | 3.503.1-75.2 1102 | ⌀8 А-I ℓ = 470 | 176 | 176 | 176 | 176 | 176 | 176 | 176 | 176 | 176 | 176 | 176 | 176 | 176 | 176 | 176 | 176 | 176 | 176 | 0,19кг |
| | | | | | | | | | | | | | | | | | | | | | | | |
| | | | | Марка | Ум 1.2-01 | Ум 1.2-02 | Ум 1.2-03 | Ум 1.2-04 | Ум 1.2-05 | Ум 1.2-06 | Ум 1.2-07 | Ум 1.2-08 | Ум 1.2-09 | Ум 1.2-10 | Ум 1.2-11 | Ум 1.2-12 | Ум 1.2-13 | Ум 1.2-14 | Ум 1.2-15 | Ум 1.2-16 | Ум 1.2-17 | Ум 1.2-18 | |

| | | | |
|---|---|---|---|
| Нач.отд. | Федораб | | 24.07.87 |
| Гл.констр. | Лаптев | | 24.07.87 |
| ГИП | Шкляр | | 24.07.87 |
| вед.инж. | Хренобская | | 24.07.87 |
| Ст.инж. | Цыганкова | | 05.06.87 |
| Инж. | Григорян | | 24.07.87 |
| Н.контр. | Денисенко | | 24.07.87 |

3.503.1-75.2 1200

Участок монолитный
Ум 1.2
Спецификация

| Стадия | Лист | Листов |
|---|---|---|
| Р | 1 | 2 |

Белгипродор

Копировал Нахимович

Формат А3

Инв.№ подл. | Подпись и дата | Взам.инв.№

| Формат | Зона | Поз. | Обозначение | Наименование | Количество на исполн. 3.503.1-75.2 1200- | | | | | | | | | | | | | | | | | | Примечание |
|---|---|---|---|---|---|---|---|---|---|---|---|---|---|---|---|---|---|---|---|---|---|---|---|
| | | | | | 01 | 02 | 03 | 04 | 05 | 06 | 07 | 08 | 09 | 10 | 11 | 12 | 13 | 14 | 15 | 16 | 17 | 18 | |
| | | 4 | 3.503.1-75 .2 1109 | Ø14 А-III ℓ=1500 | 8 | 8 | 8 | 8 | 8 | 8 | 8 | 8 | 8 | 8 | 8 | 8 | 8 | 8 | 8 | 8 | 8 | 8 | 1,8 кг |
| А4 | | 5 | 3.503.1-75 .2 1110 | Ø20 А-III ℓ=780 | 12 | 12 | 12 | 12 | 12 | 12 | 12 | 12 | 12 | 12 | 12 | 12 | 12 | 12 | 12 | 12 | 12 | 12 | 2,0 кг |
| А4 | | 6 | 3.503.1-75 .2 1111 | Ø12 А-III ℓ=920 | 8 | 8 | 8 | 8 | 8 | 8 | 8 | 8 | 8 | 8 | 8 | 8 | 8 | 8 | 8 | 8 | 8 | 8 | 0,82 кг |
| А4 | | 7 | 3.503.1-75 .2 1112 | Ø14 А-III ℓ=900 | 4 | 4 | 4 | 4 | 4 | 4 | 4 | 4 | 4 | 4 | 4 | 4 | 4 | 4 | 4 | 4 | 4 | 4 | 1,1 кг |
| | | | | | | | | | | | | | | | | | | | | | | | |
| | | | | Материалы | | | | | | | | | | | | | | | | | | | |
| | | | ГОСТ 26633-85 | Бетон тяжелый В25, | | | | | | | | | | | | | | | | | | | |
| | | | | F 200, W2 | 2,1 | 2,1 | 2,1 | 2,1 | 2,1 | 2,1 | 2,1 | 2,1 | 2,1 | 2,1 | 2,1 | 2,1 | 2,1 | 2,1 | 2,1 | 2,1 | 2,1 | 2,1 | $м^3$ |
| | | | | | | | | | | | | | | | | | | | | | | | |
| | | | | Марка | УМ 1.2-01 | УМ 1.2-02 | УМ 1.2-03 | УМ 1.2-04 | УМ 1.2-05 | УМ 1.2-06 | УМ 1.2-07 | УМ 1.2-08 | УМ 1.2-09 | УМ 1.2-10 | УМ 1.2-11 | УМ 1.2-12 | УМ 1.2-13 | УМ 1.2-14 | УМ 1.2-15 | УМ 1.2-16 | УМ 1.2-17 | УМ 1.2-18 | |

Инв. № подл. | Подпись и дата | Взам. инв. №

| Формат | Зона | Поз. | Обозначение | Наименование | Количество на исполн. 3.503.1 - 75.2 1300 - | | | | | | | | | | | | | | | | | | Примечание |
|---|---|---|---|---|---|---|---|---|---|---|---|---|---|---|---|---|---|---|---|---|---|---|---|
| | | | | | 01 | 02 | 03 | 04 | 05 | 06 | 07 | 08 | 09 | 10 | 11 | 12 | 13 | 14 | 15 | 16 | 17 | 18 | |
| | | | | Документация | | | | | | | | | | | | | | | | | | | |
| А3 | | | 3.503.1 - 75.2 0000 ТО | Техническое описание | X | X | X | X | X | X | X | X | X | X | X | X | X | X | X | X | X | X | |
| А3 | | | 3.503.1 - 75.2 1100 СБ | Сборочный чертеж | X | X | X | X | X | X | X | X | X | X | X | X | X | X | X | X | X | X | |
| А3 | | | 3.503.1 - 75.2 1100 РС | Ведомость расхода стали | X | X | X | X | X | X | X | X | X | X | X | X | X | X | X | X | X | X | |
| | | | | | | | | | | | | | | | | | | | | | | | |
| | | | | Детали | | | | | | | | | | | | | | | | | | | |
| | | | | Стержни арматурные | | | | | | | | | | | | | | | | | | | |
| | | | | ГОСТ 5781-82 * | | | | | | | | | | | | | | | | | | | |
| | | 1 | 3.503.1 - 75.2 1301 | ф 12 А-III ℓ = 13160 | 4 | | | | 4 | | | | | | | | | | | | | | 11,7 кг |
| | | | 3.503.1 - 75.2 1302 | ф 14 А-III ℓ = 13160 | | 4 | | | | 4 | | | | 4 | | | | | | | | | 15,9 кг |
| | | | 3.503.1 - 75.2 1303 | ф 16 А-III ℓ = 13160 | | | 4 | | | | 4 | | | | 4 | | | 4 | | | | | 20,8 кг |
| | | | 3.503.1 - 75.2 1304 | ф 18 А-III ℓ = 13160 | | | | 4 | | | | 4 | | | | 4 | | | 4 | | | | 26,3 кг |
| | | | 3.503.1 - 75.2 1305 | ф 20 А-III ℓ = 13160 | | | | | | | | | 4 | | | | 4 | | | 4 | | | 32,5 кг |
| | | | 3.503.1 - 75.2 1306 | ф 22 А-III ℓ = 13160 | | | | | | | | | | | | | | | | | 4 | | 39,3 кг |
| | | | 3.503.1 - 75.2 1307 | ф 25 А-III ℓ = 13160 | | | | | | | | | | | | | | | | | | 4 | 50,7 кг |
| | | 2 | 3.503.1 - 75.2 1301 | ф 12 А-III ℓ = 13160 | 4 | 4 | 4 | 4 | | | | | | | | | | | | | | | 11,7 кг |
| | | | 3.503.1 - 75.2 1302 | ф 14 А-III ℓ = 13160 | | | | | 4 | 4 | 4 | 4 | 4 | | | | | | | | | | 15,9 кг |
| | | | 3.503.1 - 75.2 1303 | ф 16 А-III ℓ = 13160 | | | | | | | | | | 4 | 4 | 4 | 4 | | | | | | 20,8 кг |
| | | | 3.503.1 - 76.2 1304 | ф 18 А-III ℓ = 13160 | | | | | | | | | | | | | | 4 | 4 | 4 | 4 | 4 | 26,3 кг |
| А4 | | 3 | 3.503.1 - 75.2 1108 | ф 8 А-I ℓ = 470 | 196 | 196 | 196 | 196 | 196 | 196 | 196 | 196 | 196 | 196 | 196 | 196 | 196 | 196 | 196 | 196 | 196 | 196 | 0,19 кг |
| | | | | Марка | УМ1.3-01 | УМ1.3-02 | УМ1.3-03 | УМ1.3-04 | УМ1.3-05 | УМ1.3-06 | УМ1.3-07 | УМ1.3-08 | УМ1.3-09 | УМ1.3-10 | УМ1.3-11 | УМ1.3-12 | УМ1.3-13 | УМ1.3-14 | УМ1.3-15 | УМ1.3-16 | УМ1.3-17 | УМ1.3-18 | |

| | | | |
|---|---|---|---|
| Нач. отд. | Федоров | | 24.07.87 |
| Гл. констр. | Лаптев | | 24.07.87 |
| ГИП | Шкляр | | 24.07.87 |
| Вед. инж. | Хреновская | | 24.07.87 |
| Ст. инж. | Цыганкова | | 24.07.87 |
| Инж. | Григорян | | 24.07.87 |
| Н. контр. | Ткаченко | | 24.07.87 |

3.503.1 - 75.2 1300

Участок монолитный УМ1.3
Спецификация

| Стадия | Лист | Листов |
|---|---|---|
| Р | 1 | 2 |

Белгипродор

Копировал

Формат А3

Инв. № подл. | Подпись и дата | Взам. инв. №

| Формат | Зона | Поз. | Обозначение | Наименование | Количество на исполн. 3.503.1-75.2 1300- | | | | | | | | | | | | | | | | | | Примечание |
|---|---|---|---|---|---|---|---|---|---|---|---|---|---|---|---|---|---|---|---|---|---|---|---|
| | | | | | 01 | 02 | 03 | 04 | 05 | 06 | 07 | 08 | 09 | 10 | 11 | 12 | 13 | 14 | 15 | 16 | 17 | 18 | |
| | | 4 | 3.503.1-75 .2 1109 | Ø 14 А-III ℓ=1500 | 8 | 8 | 8 | 8 | 8 | 8 | 8 | 8 | 8 | 8 | 8 | 8 | 8 | 8 | 8 | 8 | 8 | 8 | 1,8 кг |
| А4 | | 5 | 3.503.1-75 .2 1110 | Ø 20 А-III ℓ=780 | 12 | 12 | 12 | 12 | 12 | 12 | 12 | 12 | 12 | 12 | 12 | 12 | 12 | 12 | 12 | 12 | 12 | 12 | 2,0 кг |
| А4 | | 6 | 3.503.1-75 .2 1111 | Ø 12 А-III ℓ=920 | 8 | 8 | 8 | 8 | 8 | 8 | 8 | 8 | 8 | 8 | 8 | 8 | 8 | 8 | 8 | 8 | 8 | 8 | 0,82 кг |
| А4 | | 7 | 3.503.1-75 .2 1112 | Ø 14 А-III ℓ=900 | 4 | 4 | 4 | 4 | 4 | 4 | 4 | 4 | 4 | 4 | 4 | 4 | 4 | 4 | 4 | 4 | 4 | 4 | 1,1 кг |
| | | | | | | | | | | | | | | | | | | | | | | | |
| | | | | Материалы | | | | | | | | | | | | | | | | | | | |
| | | | ГОСТ 26633-85 | Бетон тяжелый В25, | | | | | | | | | | | | | | | | | | | |
| | | | | F 200, W2. | 2,3 | 2,3 | 2,3 | 2,3 | 2,3 | 2,3 | 2,3 | 2,3 | 2,3 | 2,3 | 2,3 | 2,3 | 2,3 | 2,3 | 2,3 | 2,3 | 2,3 | 2,3 | м³ |
| | | | | | | | | | | | | | | | | | | | | | | | |
| | | | | Марка | Ум.1.3-01 | Ум.1.3-02 | Ум.1.3-03 | Ум.1.3-04 | Ум.1.3-05 | Ум.1.3-06 | Ум.1.3-07 | Ум.1.3-08 | Ум.1.3-09 | Ум.1.3-10 | Ум.1.3-11 | Ум.1.3-12 | Ум.1.3-13 | Ум.1.3-14 | Ум.1.3-15 | Ум.1.3-16 | Ум.1.3-17 | Ум.1.3-18 | |

Инв.№ подл. | Подпись и дата | Взам.инв.№

| Формат | Зона | Поз. | Обозначение | Наименование | Количество на исполн. 3.503.1-75.2 1400- 01 | 02 | 03 | 04 | 05 | 06 | 07 | 08 | 09 | 10 | 11 | 12 | 13 | 14 | 15 | 16 | 17 | 18 | Примечание |
|---|---|---|---|---|---|---|---|---|---|---|---|---|---|---|---|---|---|---|---|---|---|---|---|
| | | | | Документация | | | | | | | | | | | | | | | | | | | |
| А3 | | | 3.503.1 – 75.2 0000 ТО | Техническое описание | × | × | × | × | × | × | × | × | × | × | × | × | × | × | × | × | × | × | |
| А3 | | | 3.503.1 – 75.2 1100 СБ | Сборочный чертеж | × | × | × | × | × | × | × | × | × | × | × | × | × | × | × | × | × | × | |
| А3 | | | 3.503.1 – 75.2 1100 РС | Ведомость расхода стали | × | × | × | × | × | × | × | × | × | × | × | × | × | × | × | × | × | × | |
| | | | | | | | | | | | | | | | | | | | | | | | |
| | | | | Детали | | | | | | | | | | | | | | | | | | | |
| | | | | Стержни арматурные | | | | | | | | | | | | | | | | | | | |
| | | | | ГОСТ 5781-82* | | | | | | | | | | | | | | | | | | | |
| | | 1 | 3.503.1 – 75.2 1401 | ф 12 А-III ℓ = 14160 | 4 | | | | 4 | | | | | | | | | | | | | | 12,6 кг |
| | | | 3.503.1 – 75.2 1402 | ф 14 А-III ℓ = 14160 | | 4 | | | | 4 | | | | 4 | | | | | | | | | 17,1 кг |
| | | | 3.503.1 – 75.2 1403 | ф 16 А-III ℓ = 14160 | | | 4 | | | | 4 | | | | 4 | | | 4 | | | | | 22,3 кг |
| | | | 3.503.1 – 75.2 1404 | ф 18 А-III ℓ = 14160 | | | | 4 | | | | 4 | | | | 4 | | | 4 | | | | 28,3 кг |
| | | | 3.503.1 – 75.2 1405 | ф 20 А-III ℓ = 14160 | | | | | | | | | 4 | | | | 4 | | | 4 | | | 34,9 кг |
| | | | 3.503.1 – 75.2 1406 | ф 22 А-III ℓ = 14160 | | | | | | | | | | | | | | | | | 4 | | 42,2 кг |
| | | | 3.503.1 – 75.2 1407 | ф 25 А-III ℓ = 14160 | | | | | | | | | | | | | | | | | | 4 | 54,5 кг |
| | | 2 | 3.503.1 – 75.2 1401 | ф 12 А-III ℓ = 14160 | 4 | 4 | 4 | 4 | | | | | | | | | | | | | | | 12,6 кг |
| | | | 3.503.1 – 75.2 1402 | ф 14 А-III ℓ = 14160 | | | | | 4 | 4 | 4 | 4 | 4 | | | | | | | | | | 17,1 кг |
| | | | 3.503.1 – 75.2 1403 | ф 16 А-III ℓ = 14160 | | | | | | | | | | 4 | 4 | 4 | 4 | | | | | | 22,3 кг |
| | | | 3.503.1 – 75.2 1404 | ф 18 А-III ℓ = 14160 | | | | | | | | | | | | | | 4 | 4 | 4 | 4 | 4 | 28,3 кг |
| А4 | | 3 | 3.503.1 – 75.2 1108 | ф 8 А-I ℓ = 470 | 208 | 208 | 208 | 208 | 208 | 208 | 208 | 208 | 208 | 208 | 208 | 208 | 208 | 208 | 208 | 208 | 208 | 208 | 0,19 кг |
| | | | | Марка | УМ1.4-01 | УМ1.4-02 | УМ1.4-03 | УМ1.4-04 | УМ1.4-05 | УМ1.4-06 | УМ1.4-07 | УМ1.4-08 | УМ1.4-09 | УМ1.4-10 | УМ1.4-11 | УМ1.4-12 | УМ1.4-13 | УМ1.4-14 | УМ1.4-15 | УМ1.4-16 | УМ1.4-17 | УМ1.4-18 | |

Взам. инв. №

Подпись и дата

Инв. № подл.

| | | | |
|---|---|---|---|
| Нач. отд. | Федоров | | 24.07.87 |
| Гл. конструктор | Лаптев | | 24.07.87 |
| ГИП | Шкляр | | 24.07.87 |
| Вед. инж. | Хреновская | | 24.07.87 |
| Ст. инж. | Цыганкова | | 24.07.87 |
| Инж. | Григорян | | 24.07.87 |
| Н. контр. | Денисенко | | 24.07.87 |

3.503.1 - 75.2 1400

Участок монолитный УМ1.4

Спецификация

| Стадия | Лист | Листов |
|---|---|---|
| Р | 1 | 2 |

Белгипродор

Копировал

Формат А3

| Формат | Зона | Поз. | Обозначение | Наименование | Количество на исполн. 3.503.1-75.2 1400 - 01 | 02 | 03 | 04 | 05 | 06 | 07 | 08 | 09 | 10 | 11 | 12 | 13 | 14 | 15 | 16 | 17 | 18 | Примечание |
|---|---|---|---|---|---|---|---|---|---|---|---|---|---|---|---|---|---|---|---|---|---|---|---|
| | | 4 | 3.503.1 - 75.2 1109 | ф 14 А-III ℓ = 1500 | 8 | 8 | 8 | 8 | 8 | 8 | 8 | 8 | 8 | 8 | 8 | 8 | 8 | 8 | 8 | 8 | 8 | 8 | 1,8 кг |
| А4 | | 5 | 3.503.1 - 75.2 1110 | ф 20 А-III ℓ = 780 | 12 | 12 | 12 | 12 | 12 | 12 | 12 | 12 | 12 | 12 | 12 | 12 | 12 | 12 | 12 | 12 | 12 | 12 | 2,0 кг |
| А4 | | 6 | 3.503.1 - 75.2 1111 | ф 12 А-III ℓ = 920 | 8 | 8 | 8 | 8 | 8 | 8 | 8 | 8 | 8 | 8 | 8 | 8 | 8 | 8 | 8 | 8 | 8 | 8 | 0,82 кг |
| А4 | | 7 | 3.503.1 - 75.2 1112 | ф 14 А-III ℓ = 900 | 4 | 4 | 4 | 4 | 4 | 4 | 4 | 4 | 4 | 4 | 4 | 4 | 4 | 4 | 4 | 4 | 4 | 4 | 1,1 кг |
| | | | | | | | | | | | | | | | | | | | | | | | |
| | | | | Материалы | | | | | | | | | | | | | | | | | | | |
| | | | ГОСТ 26633 - 85 | Бетон тяжелый В25, | | | | | | | | | | | | | | | | | | | |
| | | | | F 200, W2 | 2,5 | 2,5 | 2,5 | 2,5 | 2,5 | 2,5 | 2,5 | 2,5 | 2,5 | 2,5 | 2,5 | 2,5 | 2,5 | 2,5 | 2,5 | 2,5 | 2,5 | 2,5 | м³ |
| | | | | Марка | УМ1.4-01 | УМ1.4-02 | УМ1.4-03 | УМ1.4-04 | УМ1.4-05 | УМ1.4-06 | УМ1.4-07 | УМ1.4-08 | УМ1.4-09 | УМ1.4-10 | УМ1.4-11 | УМ1.4-12 | УМ1.4-13 | УМ1.4-14 | УМ1.4-15 | УМ1.4-16 | УМ1.4-17 | УМ1.4-18 | |

Инв. № подл. | Подпись и дата | Взам. инв. №

| Формат | Зона | Поз. | Обозначение | Наименование | Количество на исполн. 3.503.1-75.2 1500- | | | | | | | | | | | | | | | | | | Примечание |
|---|---|---|---|---|---|---|---|---|---|---|---|---|---|---|---|---|---|---|---|---|---|---|---|
| | | | | | 01 | 02 | 03 | 04 | 05 | 06 | 07 | 08 | 09 | 10 | 11 | 12 | 13 | 14 | 15 | 16 | 17 | 18 | |
| | | | | Документация | | | | | | | | | | | | | | | | | | | |
| А3 | | | 3.503.1-75 .2 0000 ТО | Техническое описание | | | | | | | | | | | | | | | | | | | |
| А3 | | | 3.503.1-75 .2 1100 СБ | Сборочный чертеж | | | | | | | | | | | | | | | | | | | |
| А3 | | | 3.503.1-75 .2 1100 РС | Ведомость расхода стали | | | | | | | | | | | | | | | | | | | |
| | | | | | | | | | | | | | | | | | | | | | | | |
| | | | | Детали | | | | | | | | | | | | | | | | | | | |
| | | | | Стержни арматурные | | | | | | | | | | | | | | | | | | | |
| | | | | ГОСТ 5781-82* | | | | | | | | | | | | | | | | | | | |
| | | 1 | 3.503.1-75 .2 1501 | Ø12 А-III ℓ=14660 | 4 | | | | 4 | | | | | | | | | | | | | | 13,0 кг |
| | | | 3.503.1-75 .2 1502 | Ø14 А-III ℓ=14660 | | 4 | | | | 4 | | | | 4 | | | | | | | | | 17,7 кг |
| | | | 3.503.1-75 .2 1503 | Ø16 А-III ℓ=14660 | | | 4 | | | | 4 | | | | 4 | | | 4 | | | | | 23,1 кг |
| | | | 3.503.1-75 .2 1504 | Ø18 А-III ℓ=14660 | | | | 4 | | | | 4 | | | | 4 | | | 4 | | | | 29,3 кг |
| | | | 3.503.1-75 .2 1505 | Ø20 А-III ℓ=14660 | | | | | | | | | 4 | | | | 4 | | | 4 | | | 36,2 кг |
| | | | 3.503.1-75 .2 1506 | Ø22 А-III ℓ=14660 | | | | | | | | | | | | | | | | | 4 | | 43,7 кг |
| | | | 3.503.1-75 .2 1507 | Ø25 А-III ℓ=14660 | | | | | | | | | | | | | | | | | | 4 | 56,4 кг |
| | | 2 | 3.503.1-75 .2 1501 | Ø12 А-III ℓ=14660 | 4 | 4 | 4 | 4 | | | | | | | | | | | | | | | 13,0 кг |
| | | | 3.503.1-75 .2 1502 | Ø14 А-III ℓ=14660 | | | | | 4 | 4 | 4 | 4 | 4 | | | | | | | | | | 17,7 кг |
| | | | 3.503.1-75 .2 1503 | Ø16 А-III ℓ=14660 | | | | | | | | | | 4 | 4 | 4 | 4 | | | | | | 23,1 кг |
| | | | 3.503.1-75 .2 1504 | Ø18 А-III ℓ=14660 | | | | | | | | | | | | | | 4 | 4 | 4 | 4 | 4 | 29,3 кг |
| А4 | | 3 | 3.503.1-75 .2 1108 | Ø8 А-I ℓ=470 | 216 | 216 | 216 | 216 | 216 | 216 | 216 | 216 | 216 | 216 | 216 | 216 | 216 | 216 | 216 | 216 | 216 | 216 | 0,19 кг |
| | | | | | | | | | | | | | | | | | | | | | | | |
| | | | | | | | | | | | | | | | | | | | | | | | |
| | | | | Марка | Ум1.5-01 | Ум1.5-02 | Ум1.5-03 | Ум1.5-04 | Ум1.5-05 | Ум1.5-06 | Ум1.5-07 | Ум1.5-08 | Ум1.5-09 | Ум1.5-10 | Ум1.5-11 | Ум1.5-12 | Ум1.5-13 | Ум1.5-14 | Ум1.5-15 | Ум1.5-16 | Ум1.5-17 | Ум1.5-18 | |

Инв. № подл. | Подпись и дата | Взам. инв. №

| | | | |
|---|---|---|---|
| Нач. отд. | Федоров | | 23.07.87 |
| Гл. констр. | Лаптев | | 23.07.87 |
| ГИП | Шкляр | | 23.07.87 |
| Вед. инж. | Хреновская | | 23.07.87 |
| Ст. инж. | Цыганкова | | 09.08.87 |
| Инж. | Григорян | | 23.07.87 |
| Н. контр. | Денисенко | | 23.07.87 |

3.503.1-75 .2 1500

Участок монолитный Ум 1.5
Спецификация

| Стадия | Лист | Листов |
|---|---|---|
| Р | 1* | 2 |

Белгипродор

копировал СГ

формат А3

| Формат | Зона | Поз. | Обозначение | Наименование | Количество на исполн. 3.503.1-75.2 1500- | | | | | | | | | | | | | | | | | | Примечание |
|---|---|---|---|---|---|---|---|---|---|---|---|---|---|---|---|---|---|---|---|---|---|---|---|
| | | | | | 01 | 02 | 03 | 04 | 05 | 06 | 07 | 08 | 09 | 10 | 11 | 12 | 13 | 14 | 15 | 16 | 17 | 18 | |
| | | 4 | 3.503.1 - 75.2 1109 | ф 14 А-III ℓ = 1500 | 8 | 8 | 8 | 8 | 8 | 8 | 8 | 8 | 8 | 8 | 8 | 8 | 8 | 8 | 8 | 8 | 8 | 8 | 1,8 кг |
| А4 | | 5 | 3.503.1 - 75.2 1110 | ф 20 А-III ℓ = 780 | 12 | 12 | 12 | 12 | 12 | 12 | 12 | 12 | 12 | 12 | 12 | 12 | 12 | 12 | 12 | 12 | 12 | 12 | 2,0 кг |
| А4 | | 6 | 3.503.1 - 75.2 1111 | ф 12 А-III ℓ = 920 | 8 | 8 | 8 | 8 | 8 | 8 | 8 | 8 | 8 | 8 | 8 | 8 | 8 | 8 | 8 | 8 | 8 | 8 | 0,82 кг |
| А4 | | 7 | 3.503.1 - 75.2 1112 | ф 14 А-III ℓ = 900 | 4 | 4 | 4 | 4 | 4 | 4 | 4 | 4 | 4 | 4 | 4 | 4 | 4 | 4 | 4 | 4 | 4 | 4 | 1,1 кг |
| | | | | | | | | | | | | | | | | | | | | | | | |
| | | | | Материалы | | | | | | | | | | | | | | | | | | | |
| | | | ГОСТ 26633-85 | Бетон тяжелый В25, | | | | | | | | | | | | | | | | | | | |
| | | | | F200, W2 | 2,6 | 2,6 | 2,6 | 2,6 | 2,6 | 2,6 | 2,6 | 2,6 | 2,6 | 2,6 | 2,6 | 2,6 | 2,6 | 2,6 | 2,6 | 2,6 | 2,6 | 2,6 | $м^3$ |
| | | | | Марка | УМ1,5-01 | УМ1,5-02 | УМ1,5-03 | УМ1,5-04 | УМ1,5-05 | УМ1,5-06 | УМ1,5-07 | УМ1,5-08 | УМ1,5-09 | УМ1,5-10 | УМ1,5-11 | УМ1,5-12 | УМ1,5-13 | УМ1,5-14 | УМ1,5-15 | УМ1,5-16 | УМ1,5-17 | УМ1,5-18 | |

Инв. № подл. | Подпись и дата | Взам. инв. №

| Формат | Зона | Поз. | Обозначение | Наименование | 01 | 02 | 03 | 04 | 05 | 06 | 07 | 08 | 09 | 10 | 11 | 12 | 13 | 14 | 15 | 16 | 17 | 18 | Примечание |
|---|---|---|---|---|---|---|---|---|---|---|---|---|---|---|---|---|---|---|---|---|---|---|---|
| | | | | Количество на исполн. 3.503.1-75 .2 1600- | | | | | | | | | | | | | | | | | | | |
| | | | | Документация | | | | | | | | | | | | | | | | | | | |
| А3 | | | 3.503.1-75 .2 0000ТО | Техническое описание | X | X | X | X | X | X | X | X | X | X | X | X | X | X | X | X | X | X | |
| А3 | | | 3.503.1-75 .2 1100 СБ | Сборочный чертеж | X | X | X | X | X | X | X | X | X | X | X | X | X | X | X | X | X | X | |
| А3 | | | 3.503.1-75 .2 1100 РС | Ведомость расхода стали | X | X | X | X | X | X | X | X | X | X | X | X | X | X | X | X | X | X | |
| | | | | | | | | | | | | | | | | | | | | | | | |
| | | | | Детали | | | | | | | | | | | | | | | | | | | |
| | | | | Стержни арматурные | | | | | | | | | | | | | | | | | | | |
| | | | | ГОСТ 5781-82* | | | | | | | | | | | | | | | | | | | |
| | | 1 | 3.503.1-75 .2 1601 | Ø 12 А-III ℓ= 15660 | 4 | | | | 4 | | | | | | | | | | | | | | 13,9 кг |
| | | | 3.503.1-75 .2 1602 | Ø 14 А-III ℓ= 15660 | | 4 | | | | 4 | | | | 4 | | | | | | | | | 18,9 кг |
| | | | 3.503.1-75 .2 1603 | Ø 16 А-III ℓ= 15660 | | | 4 | | | | 4 | | | | 4 | | | 4 | | | | | 24,7 кг |
| | | | 3.503.1-75 .2 1604 | Ø 18 А-III ℓ= 15660 | | | | 4 | | | | 4 | | | | 4 | | | 4 | | | | 31,3 кг |
| | | | 3.503.1-75 .2 1605 | Ø 20 А-III ℓ= 15660 | | | | | | | | | 4 | | | | 4 | | | 4 | | | 38,6 кг |
| | | | 3.503.1-75 .2 1606 | Ø 22 А-III ℓ= 15660 | | | | | | | | | | | | | | | | | 4 | | 46,7 кг |
| | | | 3.503.1-75 .2 1607 | Ø 25 А-III ℓ= 15660 | | | | | | | | | | | | | | | | | | 4 | 60,3 кг |
| | | 2 | 3.503.1-75 .2 1601 | Ø 12 А-III ℓ= 15660 | 4 | 4 | 4 | 4 | | | | | | | | | | | | | | | 13,9 кг |
| | | | 3.503.1-75 .2 1602 | Ø 14 А-III ℓ= 15660 | | | | | 4 | 4 | 4 | 4 | 4 | | | | | | | | | | 18,9 кг |
| | | | 3.503.1-75 .2 1603 | Ø 16 А-III ℓ= 15660 | | | | | | | | | | 4 | 4 | 4 | 4 | | | | | | 24,7 кг |
| | | | 3.503.1-75 .2 1604 | Ø 18 А-III ℓ= 15660 | | | | | | | | | | | | | | 4 | 4 | 4 | 4 | 4 | 31,3 кг |
| А4 | | 3 | 3.503.1-75 .2 1108 | Ø 8 А-I ℓ= 470 | 228 | 228 | 228 | 228 | 228 | 228 | 228 | 228 | 228 | 228 | 228 | 228 | 228 | 228 | 228 | 228 | 228 | 228 | 0,19 кг. |
| | | | | | | | | | | | | | | | | | | | | | | | |
| | | | | | | | | | | | | | | | | | | | | | | | |
| | | | | Марка | Ум1.6-01 | Ум1.6-02 | Ум1.6-03 | Ум1.6-04 | Ум1.6-05 | Ум1.6-06 | Ум1.6-07 | Ум1.6-08 | Ум1.6-09 | Ум1.6-10 | Ум1.6-11 | Ум1.6-12 | Ум1.6-13 | Ум1.6-14 | Ум1.6-15 | Ум1.6-16 | Ум1.6-17 | Ум1.6-18 | |

Инв. № подл. | Подпись и дата | Взам. инв. №

| | | | |
|---|---|---|---|
| Нач.отд | Феоборов | | 23.07.87 |
| Гл.констр | Лаптев | | 23.07.87 |
| Гл.п. | Шкляр | | 23.07.87 |
| Вед.инж | Хреновская | | 23.07.87 |
| Ст.инж | Цыганкова | | 23.07.87 |
| Инж. | Григорян | | 23.07.87 |
| Н.контр. | Денисенко | | 23.07.87 |

3.503.1-75 .2 1600

Участок монолитный
Ум 1.6
Спецификация

| Стадия | Лист | Листов |
|---|---|---|
| Р | 1 | 2 |

Белгипродор

копировал

формат А3

| Формат | Зона | Поз. | Обозначение | Наименование | Количество на исполн. 3.503.1-75.2 1600- | | | | | | | | | | | | | | | | | | Примечание |
|---|---|---|---|---|---|---|---|---|---|---|---|---|---|---|---|---|---|---|---|---|---|---|---|
| | | | | | 01 | 02 | 03 | 04 | 05 | 06 | 07 | 08 | 09 | 10 | 11 | 12 | 13 | 14 | 15 | 16 | 17 | 18 | |
| | | 4 | 3.503.1—75.2 1109 | ⌀14 А-III ℓ = 1500 | 8 | 8 | 8 | 8 | 8 | 8 | 8 | 8 | 8 | 8 | 8 | 8 | 8 | 8 | 8 | 8 | 8 | 8 | 1,8 кг |
| А4 | | 5 | 3.503.1—75.2 1110 | ⌀20 А III ℓ = 180 | 12 | 12 | 12 | 12 | 12 | 12 | 12 | 12 | 12 | 12 | 12 | 12 | 12 | 12 | 12 | 12 | 12 | 12 | 2,0 кг |
| А4 | | 6 | 3.503.1—75.2 1111 | ⌀12 А-III ℓ = 920 | 8 | 8 | 8 | 8 | 8 | 8 | 8 | 8 | 8 | 8 | 8 | 8 | 8 | 8 | 8 | 8 | 8 | 8 | 0,82 кг |
| А4 | | 7 | 3.503.1—75.2 1112 | ⌀14 А-III ℓ = 900 | 4 | 4 | 4 | 4 | 4 | 4 | 4 | 4 | 4 | 4 | 4 | 4 | 4 | 4 | 4 | 4 | 4 | 4 | 1,1 кг |
| | | | | | | | | | | | | | | | | | | | | | | | |
| | | | | Материалы | | | | | | | | | | | | | | | | | | | |
| | | | ГОСТ 26633-85 | Бетон тяжелый В25, | | | | | | | | | | | | | | | | | | | |
| | | | | F 200, W2 | 2,8 | 2,8 | 2,8 | 2,8 | 2,8 | 2,8 | 2,8 | 2,8 | 2,8 | 2,8 | 2,8 | 2,8 | 2,8 | 2,8 | 2,8 | 2,8 | 2,8 | 2,8 | $м^3$ |
| | | | | | | | | | | | | | | | | | | | | | | | |
| | | | | Марка | Ун 1.6-01 | Ун 1.6-02 | Ун 1.6-03 | Ун 1.6-04 | Ун 1.6-05 | Ун 1.6-06 | Ун 1.6-07 | Ун 1.6-08 | Ун 1.6-09 | Ун 1.6-10 | Ун 1.6-11 | Ун 1.6-12 | Ун 1.6-13 | Ун 1.6-14 | Ун 1.6-15 | Ун 1.6-16 | Ун 1.6-17 | Ун 1.6-18 | |

Инв. № подл. | Подпись и дата | Взам. инв. №

## Ведомость расхода стали на элемент, кг

| Марка элемента | Изделия арматурные | | | | | | | | | | Общий расход |
|---|---|---|---|---|---|---|---|---|---|---|---|
| | Арматура класса | | | | | | | | | | |
| | А-I | А-III | | | | | | | | | |
| | ГОСТ 5781-82* | | | | | | | | | | |
| | Ø8 | Итого | Ø12 | Ø14 | Ø16 | Ø18 | Ø20 | Ø22 | Ø25 | Итого | |
| Ум 1.1 -01 | 30,4 | 30,4 | 83,7 | 18,8 | — | — | 24,0 | — | — | 126,5 | 156,9 |
| Ум 1.1 -02 | 30,4 | 30,4 | 45,2 | 71,4 | — | — | 24,0 | — | — | 140,6 | 171,0 |
| Ум 1.1 -03 | 30,4 | 30,4 | 45,2 | 18,8 | 68,6 | — | 24,0 | — | — | 156,6 | 187,0 |
| Ум 1.1 -04 | 30,4 | 30,4 | 45,2 | 18,8 | — | 86,9 | 24,0 | — | — | 174,9 | 205,3 |
| Ум 1.1 -05 | 30,4 | 30,4 | 45,2 | 71,4 | — | — | 24,0 | — | — | 140,6 | 171,0 |
| Ум 1.1 -06 | 30,4 | 30,4 | 6,5 | 124,6 | — | — | 24,0 | — | — | 154,5 | 184,9 |
| Ум 1.1 -07 | 30,4 | 30,4 | 6,5 | 71,4 | 68,6 | — | 24,0 | — | — | 170,5 | 200,9 |
| Ум 1.1 -08 | 30,4 | 30,4 | 6,5 | 71,4 | — | 86,9 | 24,0 | — | — | 188,8 | 219,2 |
| Ум 1.1 -09 | 30,4 | 30,4 | 6,5 | 71,4 | — | — | 131,3 | — | — | 209,2 | 239,6 |
| Ум 1.1 -10 | 30,4 | 30,4 | 6,5 | 71,4 | 68,6 | — | 24,0 | — | — | 170,5 | 200,9 |
| Ум 1.1 -11 | 30,4 | 30,4 | 6,5 | 18,8 | 137,2 | — | 24,0 | — | — | 186,5 | 216,9 |
| Ум 1.1 -12 | 30,4 | 30,4 | 6,5 | 18,8 | 68,6 | 86,9 | 24,0 | — | — | 204,8 | 235,2 |
| Ум 1.1 -13 | 30,4 | 30,4 | 6,5 | 18,8 | 68,6 | — | 131,3 | — | — | 225,2 | 255,6 |
| Ум 1.1 -14 | 30,4 | 30,4 | 6,5 | 18,8 | 68,6 | 86,9 | 24,0 | — | — | 204,8 | 235,2 |
| Ум 1.1 -15 | 30,4 | 30,4 | 6,5 | 18,8 | — | 173,8 | 24,0 | — | — | 223,1 | 253,5 |
| Ум 1.1 -16 | 30,4 | 30,4 | 6,5 | 18,8 | — | 86,9 | 131,3 | — | — | 243,5 | 273,9 |
| Ум 1.1 -17 | 30,4 | 30,4 | 6,5 | 18,8 | — | 86,9 | 24,0 | 129,5 | — | 265,7 | 296,1 |
| Ум 1.1 -18 | 30,4 | 30,4 | 6,5 | 18,8 | — | 86,9 | 24,0 | — | 167,2 | 303,4 | 333,8 |
| Ум 1.2 -01 | 32,7 | 32,7 | 91,0 | 18,8 | — | — | 24,0 | — | — | 133,8 | 166,5 |
| Ум 1.2 -02 | 32,7 | 32,7 | 48,8 | 76,2 | — | — | 24,0 | — | — | 149,0 | 181,7 |

## Продолжение ведомости

| Марка элемента | Изделия арматурные | | | | | | | | | | Общий расход |
|---|---|---|---|---|---|---|---|---|---|---|---|
| | Арматура класса | | | | | | | | | | |
| | А-I | А-III | | | | | | | | | |
| | ГОСТ 5781-82* | | | | | | | | | | |
| | Ø8 | Итого | Ø12 | Ø14 | Ø16 | Ø18 | Ø20 | Ø22 | Ø25 | Итого | |
| Ум 1.2 -03 | 32,7 | 32,7 | 48,8 | 18,8 | 75,0 | — | 24,0 | — | — | 166,6 | 199,3 |
| Ум 1.2 -04 | 32,7 | 32,7 | 48,8 | 18,8 | — | 94,9 | 24,0 | — | — | 186,5 | 219,2 |
| Ум 1.2 -05 | 32,7 | 32,7 | 48,8 | 76,2 | — | — | 24,0 | — | — | 149,0 | 181,7 |
| Ум 1.2 -06 | 32,7 | 32,7 | 6,5 | 133,6 | — | — | 24,0 | — | — | 164,1 | 196,8 |
| Ум 1.2 -07 | 32,7 | 32,7 | 6,5 | 76,2 | 75,0 | — | 24,0 | — | — | 181,7 | 214,4 |
| Ум 1.2 -08 | 32,7 | 32,7 | 6,5 | 76,2 | — | 94,9 | 24,0 | — | — | 201,6 | 234,3 |
| Ум 1.2 -09 | 32,7 | 32,7 | 6,5 | 76,2 | — | — | 141,2 | — | — | 223,9 | 256,6 |
| Ум 1.2 -10 | 32,7 | 32,7 | 6,5 | 76,2 | 75,0 | — | 24,0 | — | — | 181,7 | 214,4 |
| Ум 1.2 -11 | 32,7 | 32,7 | 6,5 | 18,8 | 150,0 | — | 24,0 | — | — | 199,3 | 232,0 |
| Ум 1.2 -12 | 32,7 | 32,7 | 6,5 | 18,8 | 75,0 | 94,9 | 24,0 | — | — | 219,2 | 251,9 |
| Ум 1.2 -13 | 32,7 | 32,7 | 6,5 | 18,8 | 75,0 | — | 141,2 | — | — | 241,5 | 274,2 |
| Ум 1.2 -14 | 32,7 | 32,7 | 6,5 | 18,8 | 75,0 | 94,9 | 24,0 | — | — | 219,2 | 251,9 |
| Ум 1.2 -15 | 32,7 | 32,7 | 6,5 | 18,8 | — | 189,8 | 24,0 | — | — | 239,1 | 271,8 |
| Ум 1.2 -16 | 32,7 | 32,7 | 6,5 | 18,8 | — | 94,9 | 141,2 | — | — | 261,4 | 294,1 |
| Ум 1.2 -17 | 32,7 | 32,7 | 6,5 | 18,8 | — | 94,9 | 24,0 | 141,4 | — | 285,6 | 318,3 |
| Ум 1.2 -18 | 32,7 | 32,7 | 6,5 | 18,8 | — | 94,9 | 24,0 | — | 182,6 | 326,8 | 359,5 |
| Ум 1.3 -01 | 36,4 | 36,4 | 100,2 | 18,8 | — | — | 24,0 | — | — | 143,0 | 179,4 |
| Ум 1.3 -02 | 36,4 | 36,4 | 53,4 | 82,5 | — | — | 24,0 | — | — | 159,9 | 196,3 |
| Ум 1.3 -03 | 36,4 | 36,4 | 53,4 | 18,8 | 83,2 | — | 24,0 | — | — | 179,4 | 215,8 |
| Ум 1.3 -04 | 36,4 | 36,4 | 53,4 | 18,8 | — | 105,3 | 24,0 | — | — | 201,5 | 237,9 |

| | | | |
|---|---|---|---|
| Нач.отд | Федоров | | 23.07.87 |
| Гл.констр | Лаптев | | 23.07.87 |
| ГИП | Шкляр | | 23.07.87 |
| Вед.инж. | Кренобская | | 23.07.87 |
| Ст.инж. | Цыганкова | | 16.04.87 |
| Инж. | Григорян | | 23.07.87 |
| Н.контр. | Денисенко | | 23.07.87 |

3.503.1-75.2 1100 РС

Участок монолитный Ум1
Ведомость расхода стали

| стадия | лист | листов |
|---|---|---|
| Р | 1 | 3 |

Белгипродор

Инв. № подл. | Подпись и дата | Взамен инв №

копировал

формат А3

## Продолжение ведомости

| Марка элемента | Изделия арматурные | | | | | | | | | | Общий расход |
|---|---|---|---|---|---|---|---|---|---|---|---|
| | Арматура класса | | | | | | | | | | |
| | А-I | | А-III | | | | | | | | |
| | ГОСТ 5781-82 * | | | | | | | | | | |
| | ⌀8 | Итого | ⌀12 | ⌀14 | ⌀16 | ⌀18 | ⌀20 | ⌀22 | ⌀25 | Итого | |
| УМ 1.3 – 05 | 36,4 | 36,4 | 53,4 | 82,5 | — | — | 24,0 | — | — | 159,9 | 196,3 |
| УМ 1.3 – 06 | 36,4 | 36,4 | 6,5 | 146,2 | — | — | 24,0 | — | — | 176,7 | 213,1 |
| УМ 1.3 – 07 | 36,4 | 36,4 | 6,5 | 82,5 | 83,2 | — | 24,0 | — | — | 196,2 | 232,6 |
| УМ 1.3 – 08 | 36,4 | 36,4 | 6,5 | 82,5 | — | 105,3 | 24,0 | — | — | 218,3 | 254,7 |
| УМ 1.3 – 09 | 36,4 | 36,4 | 6,5 | 82,5 | — | — | 154,0 | — | — | 243,0 | 279,4 |
| УМ 1.3 – 10 | 36,4 | 36,4 | 6,5 | 82,5 | 83,2 | — | 24,0 | — | — | 196,2 | 232,6 |
| УМ 1.3 – 11 | 36,4 | 36,4 | 6,5 | 18,8 | 166,3 | — | 24,0 | — | — | 215,6 | 252,0 |
| УМ 1.3 – 12 | 36,4 | 36,4 | 6,5 | 18,8 | 83,2 | 105,3 | 24,0 | — | — | 237,8 | 274,2 |
| УМ 1.3 – 13 | 36,4 | 36,4 | 6,5 | 18,8 | 83,2 | — | 154,0 | — | — | 262,5 | 298,9 |
| УМ 1.3 – 14 | 36,4 | 36,4 | 6,5 | 18,8 | 83,2 | 105,3 | 24,0 | — | — | 237,8 | 274,2 |
| УМ 1.3 – 15 | 36,4 | 36,4 | 6,5 | 18,8 | — | 210,6 | 24,0 | — | — | 259,9 | 296,3 |
| УМ 1.3 – 16 | 36,4 | 36,4 | 6,5 | 18,8 | — | 105,3 | 154,0 | — | — | 284,6 | 321,0 |
| УМ 1.3 – 17 | 36,4 | 36,4 | 6,5 | 18,8 | — | 105,3 | 24,0 | 156,9 | — | 311,5 | 347,9 |
| УМ 1.3 – 18 | 36,4 | 36,4 | 6,5 | 18,8 | — | 105,3 | 24,0 | — | 202,7 | 357,3 | 393,7 |
| УМ 1.4 – 01 | 38,6 | 38,6 | 107,4 | 18,8 | — | — | 24,0 | — | — | 150,2 | 188,8 |
| УМ 1.4 – 02 | 38,6 | 38,6 | 57,0 | 87,3 | — | — | 24,0 | — | — | 168,3 | 206,9 |
| УМ 1.4 – 03 | 38,6 | 38,6 | 57,0 | 18,8 | 89,5 | — | 24,0 | — | — | 189,3 | 227,9 |
| УМ 1.4 – 04 | 38,6 | 38,6 | 57,0 | 18,8 | — | 113,3 | 24,0 | — | — | 213,1 | 251,7 |
| УМ 1.4 – 05 | 38,6 | 38,6 | 57,0 | 87,3 | — | — | 24,0 | — | — | 168,3 | 206,9 |
| УМ 1.4 – 06 | 38,6 | 38,6 | 6,5 | 155,9 | — | — | 24,0 | — | — | 186,4 | 225,0 |
| УМ 1.4 – 07 | 38,6 | 38,6 | 6,5 | 87,3 | 89,5 | — | 24,0 | — | — | 207,3 | 245,9 |

## Продолжение ведомости

| Марка элемента | Изделия арматурные | | | | | | | | | | Общий расход |
|---|---|---|---|---|---|---|---|---|---|---|---|
| | Арматура класса | | | | | | | | | | |
| | А-I | | А-III | | | | | | | | |
| | ГОСТ 5781-82 * | | | | | | | | | | |
| | ⌀8 | Итого | ⌀12 | ⌀14 | ⌀16 | ⌀18 | ⌀20 | ⌀22 | ⌀25 | Итого | |
| УМ 1.4 – 08 | 38,6 | 38,6 | 6,5 | 87,3 | — | 113,3 | 24,0 | — | — | 231,1 | 269,7 |
| УМ 1.4 – 09 | 38,6 | 38,6 | 6,5 | 87,3 | — | — | 163,9 | — | — | 257,7 | 296,3 |
| УМ 1.4 – 10 | 38,6 | 38,6 | 6,5 | 87,3 | 89,5 | — | 24,0 | — | — | 207,3 | 245,9 |
| УМ 1.4 – 11 | 38,6 | 38,6 | 6,5 | 18,8 | 179,0 | — | 24,0 | — | — | 228,3 | 266,9 |
| УМ 1.4 – 12 | 38,6 | 38,6 | 6,5 | 18,8 | 89,5 | 113,3 | 24,0 | — | — | 252,1 | 290,7 |
| УМ 1.4 – 13 | 38,6 | 38,6 | 6,5 | 18,8 | 89,5 | — | 163,9 | — | — | 278,7 | 317,3 |
| УМ 1.4 – 14 | 38,6 | 38,6 | 6,5 | 18,8 | 89,5 | 113,3 | 24,0 | — | — | 252,1 | 290,7 |
| УМ 1.4 – 15 | 38,6 | 38,6 | 6,5 | 18,8 | — | 226,6 | 24,0 | — | — | 275,9 | 314,5 |
| УМ 1.4 – 16 | 38,6 | 38,6 | 6,5 | 18,8 | — | 113,3 | 163,9 | — | — | 302,5 | 341,1 |
| УМ 1.4 – 17 | 38,6 | 38,6 | 6,5 | 18,8 | — | 113,3 | 24,0 | 168,8 | — | 331,4 | 370,0 |
| УМ 1.4 – 18 | 38,6 | 38,6 | 6,5 | 18,8 | — | 113,3 | 24,0 | — | 218,1 | 380,7 | 419,3 |
| УМ 1.5 – 01 | 40,1 | 40,1 | 110,9 | 18,8 | — | — | 24,0 | — | — | 153,7 | 193,8 |
| УМ 1.5 – 02 | 40,1 | 40,1 | 58,7 | 89,8 | — | — | 24,0 | — | — | 172,5 | 212,6 |
| УМ 1.5 – 03 | 40,1 | 40,1 | 58,7 | 18,8 | 92,6 | — | 24,0 | — | — | 194,1 | 234,2 |
| УМ 1.5 – 04 | 40,1 | 40,1 | 58,7 | 18,8 | — | 117,3 | 24,0 | — | — | 218,8 | 258,9 |
| УМ 1.5 – 05 | 40,1 | 40,1 | 58,7 | 89,8 | — | — | 24,0 | — | — | 172,5 | 212,6 |
| УМ 1.5 – 06 | 40,1 | 40,1 | 6,5 | 160,7 | — | — | 24,0 | — | — | 191,2 | 231,3 |
| УМ 1.5 – 07 | 40,1 | 40,1 | 6,5 | 89,8 | 92,6 | — | 24,0 | — | — | 212,9 | 253,0 |
| УМ 1.5 – 08 | 40,1 | 40,1 | 6,5 | 89,8 | — | 117,3 | 24,0 | — | — | 237,6 | 277,7 |
| УМ 1.5 – 09 | 40,1 | 40,1 | 6,5 | 89,8 | — | — | 168,8 | — | — | 265,1 | 305,2 |
| УМ 1.5 – 10 | 40,1 | 40,1 | 6,5 | 89,8 | 92,6 | — | 24,0 | — | — | 212,9 | 253,0 |

Инв. № подл. | Подпись и дата | Взам. инв. №

Продолжение ведомости

| Марка элемента | Изделия арматурные | | | | | | | | | | Общий расход |
|---|---|---|---|---|---|---|---|---|---|---|---|
| | Арматура класса | | | | | | | | | | |
| | А-I | | А-III | | | | | | | | |
| | ГОСТ 5781-82* | | | | | | | | | | |
| | Ø8 | Итого | Ø12 | Ø14 | Ø16 | Ø18 | Ø20 | Ø22 | Ø25 | Итого | |
| Ум 1.5 — 11 | 40,1 | 40,1 | 6,5 | 18,8 | 185,3 | — | 24,0 | — | — | 234,6 | 274,7 |
| Ум 1.5 — 12 | 40,1 | 40,1 | 6,5 | 18,8 | 92,6 | 117,3 | 24,0 | — | — | 259,2 | 299,3 |
| Ум 1.5 — 13 | 40,1 | 40,1 | 6,5 | 18,8 | 92,6 | — | 168,8 | — | — | 286,7 | 326,8 |
| Ум 1.5 — 14 | 40,1 | 40,1 | 6,5 | 18,8 | 92,6 | 117,3 | 24,0 | — | — | 259,2 | 299,3 |
| Ум 1.5 — 15 | 40,1 | 40,1 | 6,5 | 18,8 | — | 234,6 | 24,0 | — | — | 283,9 | 323,0 |
| Ум 1.5 — 16 | 40,1 | 40,1 | 6,5 | 18,8 | — | 117,3 | 168,8 | — | — | 311,4 | 351,5 |
| Ум 1.5 — 17 | 40,1 | 40,1 | 6,5 | 18,8 | — | 117,3 | 24,0 | 174,7 | — | 341,3 | 381,4 |
| Ум 1.5 — 18 | 40,1 | 40,1 | 6,5 | 18,8 | — | 117,3 | 24,0 | — | 225,8 | 392,4 | 432,5 |
| Ум 1.6 — 01 | 42,3 | 42,3 | 112,0 | 18,8 | — | — | 24,0 | — | — | 160,8 | 203,1 |
| Ум 1.6 — 02 | 42,3 | 42,3 | 62,2 | 94,6 | — | — | 24,0 | — | — | 180,8 | 223,1 |
| Ум 1.6 — 03 | 42,3 | 42,3 | 62,2 | 18,8 | 99,0 | — | 24,0 | — | — | 204,0 | 246,3 |
| Ум 1.6 — 04 | 42,3 | 42,3 | 62,2 | 18,8 | — | 125,3 | 24,0 | — | — | 230,3 | 272,6 |
| Ум 1.6 — 05 | 42,3 | 42,3 | 62,2 | 94,6 | — | — | 24,0 | — | — | 180,8 | 223,1 |
| Ум 1.6 — 06 | 42,3 | 42,3 | 6,5 | 17 04 | — | — | 24,0 | — | — | 200,9 | 243,2 |
| Ум 1.6 — 07 | 42,3 | 42,3 | 6,5 | 94,6 | 99,0 | — | 24,0 | — | — | 224,1 | 266,4 |
| Ум 1.6 — 08 | 42,3 | 42,3 | 6,5 | 94,6 | — | 125,3 | 24,0 | — | — | 250,4 | 292,7 |
| Ум 1.6 — 09 | 42,3 | 42,3 | 6,5 | 94,6 | — | — | 178,7 | — | — | 279,8 | 322,1 |
| Ум 1.6 — 10 | 42,3 | 42,3 | 6,5 | 94,6 | 99,0 | — | 24,0 | — | — | 224,1 | 266,4 |
| Ум 1.6 — 11 | 42,3 | 42,3 | 6,5 | 18,8 | 197,9 | — | 24,0 | — | — | 247,2 | 289,5 |
| Ум 1.6 — 12 | 42,3 | 42,3 | 6,5 | 18,8 | 99,0 | 125,3 | 24,0 | — | — | 273,6 | 315,9 |
| Ум 1.6 — 13 | 42,3 | 42,3 | 6,5 | 18,8 | 99,0 | — | 178,7 | — | — | 303,0 | 345,3 |

Продолжение ведомости

| Марка элемента | Изделия арматурные | | | | | | | | | | Общий расход |
|---|---|---|---|---|---|---|---|---|---|---|---|
| | Арматура класса | | | | | | | | | | |
| | А-I | | А-III | | | | | | | | |
| | ГОСТ 5781-82* | | | | | | | | | | |
| | Ø8 | Итого | Ø12 | Ø14 | Ø16 | Ø18 | Ø20 | Ø22 | Ø25 | Итого | |
| Ум 1.6 — 14 | 42,3 | 42,3 | 6,5 | 18,8 | 99,0 | 125,3 | 24,0 | — | — | 273,6 | 315,9 |
| Ум 1.6 — 15 | 42,3 | 42,3 | 6,5 | 18,8 | — | 250,6 | 24,0 | — | — | 299,9 | 342,2 |
| Ум 1.6 — 16 | 42,3 | 42,3 | 6,5 | 18,8 | — | 125,3 | 178,7 | — | — | 329,3 | 371,6 |
| Ум 1.6 — 17 | 42,3 | 42,3 | 6,5 | 18,8 | — | 125,3 | 24,0 | 186,7 | — | 361,3 | 403,6 |
| Ум 1.6 — 18 | 42,3 | 42,3 | 6,5 | 18,8 | — | 125,3 | 24,0 | — | 241,2 | 415,8 | 458,1 |

Инв. № подл. | Подпись и дата | Взам. инв. №

## План

Выпуски арматуры из свай и поз.5 не показаны

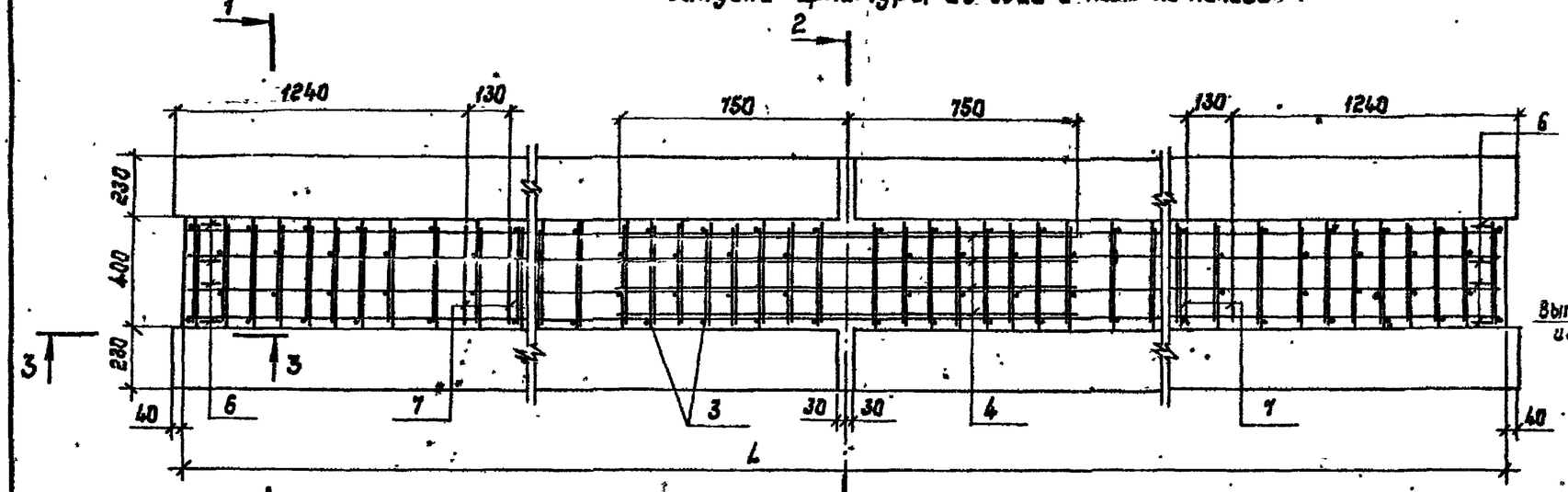


## Деталь установки поз.5

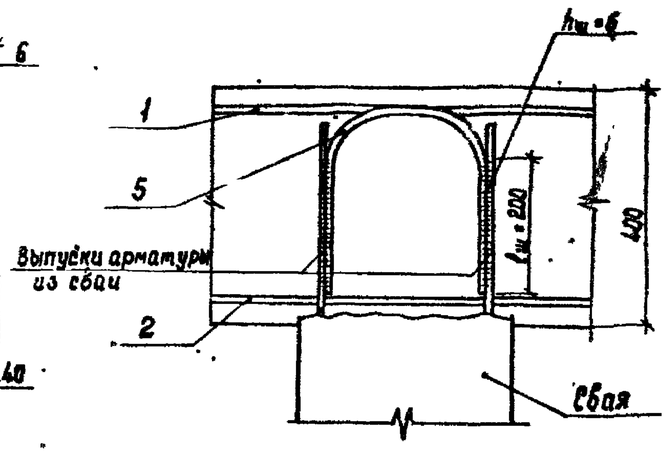


## 1 — 1 повернуто

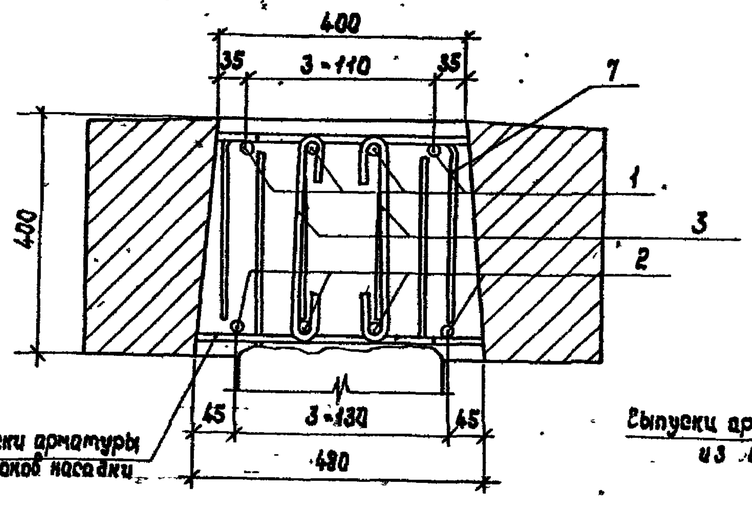


## 2 — 2 повернуто

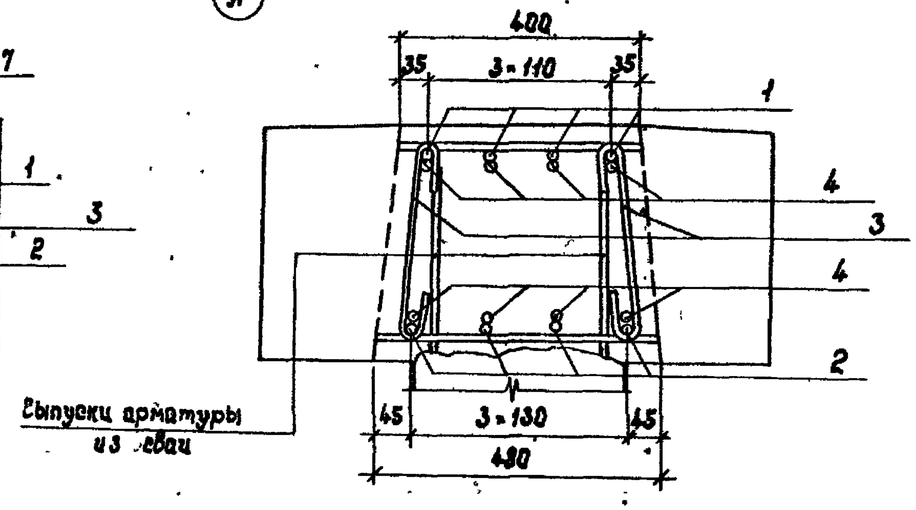


| Обозначение | Марка | L, мм |
|---|---|---|
| 3.503.1 – 75.2 1100 | Ум 1.1 – Х | 10920 |
| 3.503.1 – 75.2 1200 | Ум 1.2 – Х | 11920 |
| 3.503.1 – 75.2 1300 | Ум 1.3 – Х | 13220 |
| 3.503.1 – 75.2 1400 | Ум 1.4 – Х | 14220 |
| 3.503.1 – 75.2 1500 | Ум 1.5 – Х | 14720 |
| 3.503.1 – 75.2 1600 | Ум 1.6 – Х | 15720 |

## 3 — 3

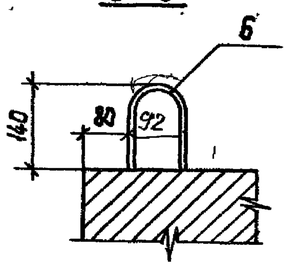


1. Перед бетонированием монолитного участка установить стержни ГМС2 по листу.2 1800 или .2 1900
2. Поз.5 допускается не устанавливать при отсутствии ледовой нагрузки в соответствии с данными, приведенными в материалах привязки.
3. В марке монолитного участка индекс Х – исполнение по армированию.
4. Поз.7 установить вплотную к стержням ГМС2.

| | | | |
|---|---|---|---|
| Нач.отд. | Федоров | | 22.07.87 |
| Гл.констр. | Лаптев | | 22.07.87 |
| ГИП | Шкляр | | 22.07.87 |
| Вед.инж. | Хреновская | | 22.07.87 |
| Ст.инж. | Цыганкова | | 22.07.87 |
| Инж. | Григорян | | 22.07.87 |
| Н.контр. | Денисенко | | 22.07.87 |

3.503.1-75.2 1100 СБ

Участок монолитный Ум 1
Сборочный чертеж

| Стадия | Лист | Листов |
|---|---|---|
| Р | | 1 |

Белгипродор

Инв. N подл. | Подпись и дата | Взам. инв. N

Копировал Нахимович

Формат А3

| Формат | Зона | Поз. | Обозначение | Наименование | Кол. на исполн. 01 | 02 | 03 | 04 | Примечание |
|---|---|---|---|---|---|---|---|---|---|
| | | | | Документация | | | | | |
| А3 | | | 3.503.1 – 15.2 0000 ТО | Техническое описание | X | X | X | X | |
| А3 | | | 3.503.1 – 15.2 2100 СБ | Сборочный чертеж | X | X | X | X | |
| А3 | | | 3.503.1 – 15.2 2100 РС | Ведомость расхода стали | X | X | X | X | |
| | | | | | | | | | |
| | | | | Детали | | | | | |
| | | | | Стержни арматурные | | | | | |
| | | | | ГОСТ 5781-82* | | | | | |
| | | 1 | 3.503.1 – 15.2 2101 | Ø12 А-III ℓ = 10960 | 4 | 4 | | | 9,7кг |
| | | | 3.503.1 – 15.2 2102 | Ø14 А-III ℓ = 10960 | | | 4 | | 13,2кг |
| | | | 3.503.1 – 15.2 2103 | Ø16 А-III ℓ = 10960 | | | | 4 | 17,3кг |
| | | 2 | 3.503.1 – 15.2 2101 | Ø12 А-III ℓ = 10960 | 4 | | | | 9,7кг |
| | | | 3.503.1 – 15.2 2102 | Ø14 А-III ℓ = 10960 | | 4 | | | 13,2кг |
| | | | 3.503.1 – 15.2 2103 | Ø16 А-III ℓ = 10960 | | | 4 | | 17,3кг |
| | | | 3.503.1 – 15.2 2104 | Ø18 А-III ℓ = 10960 | | | | 4 | 21,9кг |
| А4 | | 3 | 3.503.1 – 15.2 1108 | Ø8 А-I ℓ = 470 | 164 | 164 | 164 | 164 | 0,19кг |
| | | 4 | 3.503.1 – 15.2 2105 | Ø10 А-III ℓ = 540 | 36 | 36 | 36 | 36 | 0,33кг |
| | | 5 | 3.503.1 – 15.2 1109 | Ø14 А-III ℓ = 1500 | 8 | 8 | 8 | 8 | 1,8 кг |
| А4 | | 6 | 3.503.1 – 15.2 1112 | Ø14 А-III ℓ = 900 | 4 | 4 | 4 | 4 | 1,1кг |
| | | | | | | | | | |
| | | | | Материалы | | | | | |
| | | | ГОСТ 26633-85 | Бетон тяжелый В25, F200, W2 | 1,9 | 1,9 | 1,9 | 1,9 | м³ |
| | | | | Марка | УМ 2.1-01 | УМ 2.1-02 | УМ 2.1-03 | УМ 2.1-04 | |

| | | | |
|---|---|---|---|
| Нач. отд. | Федоров | | 22.07.87 |
| Гл. констр. | Лаптев | | 22.07.87 |
| ГИП | Шкляр | | 22.07.87 |
| Вед. инж. | Хреновская | | 22.07.87 |
| Ст. инж. | Цыганкова | | 22.07.87 |
| Инж. | Григорян | | 22.07.87 |
| Н. контр. | Денисенко | | 22.07.87 |

3.503.1 - 15.2 2100

Участок монолитный
УМ 2.1
Спецификация

| Стадия | Лист | Листов |
|---|---|---|
| Р | | 1 |

Белгипродор

Копировал Нахимович

Формат А3

Инв. № подл. | Подпись и дата | Взам. инв. №

| Формат | Зона | Поз. | Обозначение | Наименование | Кол. на исполн. 01 | 02 | 03 | 04 | Примечание |
|---|---|---|---|---|---|---|---|---|---|
| | | | | Документация | | | | | |
| А3 | | | 3.503.1 - 75.2 0000 ТО | Техническое описание | X | X | X | X | |
| А3 | | | 3.503.1 - 75.2 2100 СБ | Сборочный чертеж | X | X | X | X | |
| А3 | | | 3.503.1 - 75.2 2100 РС | Ведомость расхода стали | X | X | X | X | |
| | | | | | | | | | |
| | | | | Детали | | | | | |
| | | | | Стержни арматурные | | | | | |
| | | | | ГОСТ 5781-82* | | | | | |
| | | 1 | 3.503.1 - 75.2 2201 | ф 12 А-III ℓ = 11960 | 4 | 4 | | | 10,6 кг |
| | | | 3.503.1 - 75.2 2202 | ф 14 А-III ℓ = 11960 | | | 4 | | 14,4 кг |
| | | | 3.503.1 - 75.2 2203 | ф 16 А-III ℓ = 11960 | | | | 4 | 18,9 кг |
| | | 2 | 3.503.1 - 75.2 2201 | ф 12 А-III ℓ = 11960 | 4 | | | | 10,6 кг |
| | | | 3.503.1 - 75.2 2202 | ф 14 А-III ℓ = 11960 | | 4 | | | 14,4 кг |
| | | | 3.503.1 - 75.2 2203 | ф 16 А-III ℓ = 11960 | | | 4 | | 18,9 кг |
| | | | 3.503.1 - 75.2 2204 | ф 18 А-III ℓ = 11960 | | | | 4 | 23,9 кг |
| А1 | | 3. | 3.503.1 - 75.2 1108 | ф 8 А-I ℓ = 470 | 176 | 176 | 176 | 176 | 0,19 кг |
| | | 4 | 3.503.1 - 75.2 2105 | ф 10 А-III ℓ = 540 | 36 | 36 | 36 | 36 | 0,33 кг |
| | | 5 | 3.503.1 - 75.2 1109 | ф 14 А-III ℓ = 1500 | 8 | 8 | 8 | 8 | 1,8 кг |
| А4 | | 6 | 3.503.1 - 75.2 1112 | ф 14 А-III ℓ = 900 | 4 | 4 | 4 | 4 | 1,1 кг |
| | | | | | | | | | |
| | | | | Материалы | | | | | |
| | | | ГОСТ 26633-85 | Бетон тяжелый В25, F200, W2 | 2,1 | 2,1 | 2,1 | 2,1 | $м^3$ |
| | | | | Марка | УМ2.2-01 | УМ2.2-02 | УМ2.2-03 | УМ2.2-04 | |

| | | | |
|---|---|---|---|
| Нач.отд. | Федоров | | 21.07.87 |
| Гл.констр. | Латтев | | 21.07.87 |
| ГИП | Шкляр | | 21.07.87 |
| Вед.инж. | Хреновская | | 21.07.87 |
| Ст.инж. | Цыганкова | | 21.07.87 |
| Инж. | Григорян | | 21.07.87 |
| Н.контр. | Денисенко | | 21.07.87 |

3.503.1 - 75.2 2200

Участок монолитный УМ 2.2. Спецификация

| Стадия | Лист | Листов |
|---|---|---|
| Р | | 1 |

Белгипродор

Инв.№ подл. | Подпись и дата | Взам. инв.№

Формат А3

| Формат | Зона | Поз | Обозначение | Наименование | Кол. на исполн. 01 | 02 | 03 | 04 | Примечание |
|---|---|---|---|---|---|---|---|---|---|
| | | | | **Документация** | | | | | |
| А3 | | | 3.503.1 – 75.2 0000 ТО | Техническое описание | × | × | × | × | |
| А3 | | | 3.503.1 – 75.2 2100 СБ | Сборочный чертеж | × | × | × | × | |
| А3 | | | 3.503.1 – 75.2 2100 РС | Ведомость расхода стали | × | × | × | × | |
| | | | | | | | | | |
| | | | | **Детали** | | | | | |
| | | | | Стержни арматурные | | | | | |
| | | | | ГОСТ 5781 – 82 * | | | | | |
| | | 1 | 3.503.1 – 75.2 2301 | ф 12 А-III ℓ = 13260 | 4 | 4 | | | 11,8 кг |
| | | | 3.503.1 – 75.2 2302 | ф 14 А-III ℓ = 13260 | | | 4 | | 16,0 кг |
| | | | 3.503.1 – 75.2 2303 | ф 16 А-III ℓ = 13260 | | | | 4 | 20,9 кг |
| | | 2 | 3.503.1 – 75.2 2301 | ф 12 А-III ℓ = 13260 | 4 | | | | 11,8 кг |
| | | | 3.503.1 – 75.2 2302 | ф 14 А-III ℓ = 13260 | | 4 | | | 16,0 кг |
| | | | 3.503.1 – 75.2 2303 | ф 16 А-III ℓ = 13260 | | | 4 | | 20,9 кг |
| | | | 3.503.1 – 75.2 2304 | ф 18 А-III ℓ = 13260 | | | | 4 | 26.5 кг |
| А4 | | 3 | 3.503.1 – 75.2 1108 | ф 8 А-I ℓ = 470 | 196 | 196 | 196 | 196 | 0,19 кг |
| | | 4 | 3.503.1 – 75.2 2105 | ф 10 А-III ℓ = 540 | 36 | 36 | 36 | 36 | 0,33 кг |
| | | 5 | 3.503.1 – 75.2 1109 | ф 14 А-III ℓ = 1500 | 8 | 8 | 8 | 8 | 1,8 кг |
| А4 | | 6 | 3.503.1 – 75.2 1112 | ф 14 А-III ℓ = 900 | 4 | 4 | 4 | 4 | 1,1 кг |
| | | | | | | | | | |
| | | | | **Материалы** | | | | | |
| | | | ГОСТ 26633 – 85 | Бетон тяжелый В25 F200 W2 | 2,3 | 2,3 | 2,3 | 2,3 | $м^3$ |
| | | | | Марка | УМ2.3-01 | УМ2.3-02 | УМ2.3-03 | УМ2.3-04 | |

| | | | |
|---|---|---|---|
| Нач. отд. | Федоров | | 21.07.87 |
| Гл. констр. | Лаптев | | 21.07.87 |
| ГИП | Шкляр | | 21.07.87 |
| Вед. инж. | Хреновская | | 21.07.87 |
| Ст. инж. | Цыганкова | | 21.07.87 |
| Инж. | Григорян | | 21.07.87 |
| Н. контр. | Денисенко | | 21.07.87 |

3.503.1 – 75.2 2300

Участок монолитный УМ2.3
Спецификация

| Стадия | Лист | Листов |
|---|---|---|
| Р | | 1 |

Белгипродор

Копировал

Формат А3

Инв. № подл. | Подпись и дата | Взам. инв. №

| Формат | Зона | Поз. | Обозначение | Наименование | Кол. на испол. 01 | 02 | 03 | 04 | Примечание |
|---|---|---|---|---|---|---|---|---|---|
| | | | | Документация | | | | | |
| А3 | | | 3.503.1-75.2 00000ТО | Техническое описание | X | X | X | X | |
| А3 | | | 3.503.1-75.2 2100СБ | Сборочный чертеж | X | X | X | X | |
| А3 | | | 3.503.1-75.2 2100РС | Ведомость расхода стали | X | X | X | X | |
| | | | | | | | | | |
| | | | | Детали | | | | | |
| | | | | Стержни арматурные | | | | | |
| | | | | ГОСТ 5781-82* | | | | | |
| | | 1 | 3.503.1-75.2 2401 | ⌀ 12 А-III ℓ= 14260 | 4 | 4 | | | 12,7 кг |
| | | | 3.503.1-75.2 2402 | ⌀ 14 А-III ℓ= 14260 | | | 4 | | 17,2 кг |
| | | | 3.503.1-75.2 2403 | ⌀ 16 А-III ℓ= 14260 | | | | 4 | 22,5 кг |
| | | 2 | 3.503.1-75.2 2401 | ⌀ 12 А-III ℓ= 14260 | 4 | | | | 12,7 кг |
| | | | 3.503.1-75.2 2402 | ⌀ 14 А-III ℓ= 14260 | | 4 | | | 17,2 кг |
| | | | 3.503.1-75.2 2403 | ⌀ 16 А-III ℓ= 14260 | | | 4 | | 22,5 кг |
| | | | 3.503.1-75.2 2404 | ⌀ 18 А-III ℓ= 14260 | | | | 4 | 28,5 кг |
| А4 | | 3 | 3.503.1-75.2 1108 | ⌀ 8 А-I ℓ= 470 | 208 | 208 | 208 | 208 | 0,19 кг |
| | | 4 | 3.503.1-75.2 2105 | ⌀ 10 А-III ℓ= 540 | 36 | 36 | 36 | 36 | 0,33 кг |
| | | 5 | 3.503.1-75.2 1109 | ⌀ 14 А-III ℓ= 1500 | 8 | 8 | 8 | 8 | 1,8 кг |
| А4 | | 6 | 3.503.1-75.2 1112 | ⌀ 14 А-III ℓ= 900 | 4 | 4 | 4 | 4 | 1,1 кг |
| | | | | | | | | | |
| | | | | Материалы | | | | | |
| | | | ГОСТ 26633-85 | Бетон тяжелый В25, F200, W2 | 2,5 | 2,5 | 2,5 | 2,5 | $м^3$ |
| | | | | Марка | Ум2.4-01 | Ум2.4-02 | Ум2.4-03 | Ум2.4-04 | |

| | | | |
|---|---|---|---|
| Нач отд | Федоров | | 21.07.87 |
| Гл констр | Лаптев | | 21.07.87 |
| ГИП | Шкляр | | 21.07.87 |
| Вед инж | Хреновская | | 21.07.87 |
| Ст. инж | Цыганкова | | 21.07.87 |
| Инж. | Григорян | | 21.07.87 |
| Н. контр | Денисенко | | 21.07.87 |

3.503.1-75.2 2400

Участок монолитный
Ум 2.4
Спецификация

| Стадия | Лист | Листов |
|---|---|---|
| Р | | 1 |

Белгипродор

Инв. № подл. | Подпись и дата | Взам. инв. №

Копировал СЕ

Формат А3

| Формат | Зона | Поз. | Обозначение | Наименование | Кол. на исполн. 01 | 02 | 03 | 04 | Примечание |
|---|---|---|---|---|---|---|---|---|---|
| | | | | **Документация** | | | | | |
| А3 | | | 3.503.1 — 75.2 0000 ТО | Техническое описание | × | × | × | × | |
| А3 | | | 3.503.1 — 75.2 2100 СБ | Сборочный чертеж | × | × | × | × | |
| А3 | | | 3.503.1 — 75.2 2100 РС | Ведомость расхода стали | × | × | × | × | |
| | | | | | | | | | |
| | | | | **Детали** | | | | | |
| | | | | Стержни арматурные | | | | | |
| | | | | ГОСТ 5781 - 82* | | | | | |
| | | 1 | 3.503.1 — 75.2 2501 | ⌀ 12 А-III ℓ = 14760 | 4 | 4 | | | 13,1 кг |
| | | | 3.503.1 — 75.2 2502 | ⌀ 14 А-III ℓ = 14760 | | | 4 | | 17,8 кг |
| | | | 3.503.1 — 75.2 2503 | ⌀ 16 А-III ℓ = 14760 | | | | 4 | 23,3 кг |
| | | 2 | 3.503.1 — 75.2 2501 | ⌀ 12 А-III ℓ = 14760 | 4 | | | | 13,1 кг |
| | | | 3.503.1 — 75.2 2502 | ⌀ 14 А-III ℓ = 14760 | | 4 | | | 17,8 кг |
| | | | 3.503.1 — 75.2 2503 | ⌀ 16 А-III ℓ = 14760 | | | 4 | | 23,3 кг |
| | | | 3.503.1 — 75.2 2504 | ⌀ 18 А-III ℓ = 14760 | | | | 4 | 29,5 кг |
| А4 | | 3 | 3.503.1 — 75.2 1108 | ⌀ 8 А-I ℓ = 470 | 216 | 216 | 216 | 216 | 0,19 кг |
| | | 4 | 3.503.1 — 75.2 2105 | ⌀ 10 А-III ℓ = 540 | 36 | 36 | 36 | 36 | 0,33 кг |
| | | 5 | 3.503.1 — 75.2 1109 | ⌀ 14 А-III ℓ = 1500 | 8 | 8 | 8 | 8 | 1,8 кг |
| А4 | | 6 | 3.503.1 — 75.2 1112 | ⌀ 14 А-III ℓ = 900 | 4 | 4 | 4 | 4 | 1,1 кг |
| | | | | | | | | | |
| | | | | **Материалы** | | | | | |
| | | | ГОСТ 26633 - 85 | Бетон тяжелый В25,F200,W2 | 2,6 | 2,6 | 2,6 | 2,6 | $м^3$ |
| | | | | Марка | УМ2.5-01 | УМ2.5-02 | УМ2.5-03 | УМ2.5-04 | |

Инв. № подл. | Подпись и дата | Взам. инв. №

| | | | |
|---|---|---|---|
| Нач. отд. | Федоров | | 21.07.87 |
| Гл. констр. | Лаптев | | 21.07.87 |
| ГИП | Шкляр | | 21.07.87 |
| Вед. инж. | Хреновская | | 21.07.87 |
| Ст. инж. | Цыганкова | | 21.07.87 |
| Инж. | Григорян | | 21.07.87 |
| Н. контр. | Денисенко | | 21.07.87 |

3.503.1 — 75.2 2500

Участок монолитный УМ 2.5

Спецификация

| Стадия | Лист | Листов |
|---|---|---|
| Р | | 1 |

Белгипродор

Копировал

Формат А3

| Формат | Зона | Поз. | Обозначение | Наименование | Кол. на испол. 01 | 02 | 03 | 04 | Примечание |
|---|---|---|---|---|---|---|---|---|---|
| | | | | Документация | | | | | |
| А3 | | | 3.503.1-75.2 0000 ТО | Техническое описание | X | X | X | X | |
| А3 | | | 3.503.1-75.2 2100 СБ | Сборочный чертеж | X | X | X | X | |
| А3 | | | 3.503.1-75.2 2100 РС | Ведомость расхода стали | X | X | X | X | |
| | | | | | | | | | |
| | | | | Детали | | | | | |
| | | | | Стержни арматурные | | | | | |
| | | | | ГОСТ 5781-82* | | | | | |
| | | 1 | 3.503.1-75.2 2601 | Ø12 А-III ℓ=15760 | 4 | 4 | | | 14,0 кг |
| | | | 3.503.1-75.2 2602 | Ø14 А-III ℓ=15760 | | | 4 | | 19,0 кг |
| | | | 3.503.1-75.2 2603 | Ø16 А-III ℓ=15760 | | | | 4 | 24,9 кг |
| | | 2 | 3.503.1-75.2 2601 | Ø12 А-III ℓ=15760 | 4 | | | | 14,0 кг |
| | | | 3.503.1-75.2 2602 | Ø14 А-III ℓ=15760 | | 4 | | | 19,0 кг |
| | | | 3.503.1-75.2 2603 | Ø16 А-III ℓ=15760 | | | 4 | | 24,9 кг |
| | | | 3.503.1-75.2 2604 | Ø18 А-III ℓ=15760 | | | | 4 | 31,5 кг |
| А4 | | 3. | 3.503.1-75.2 1108 | Ø8 А-I ℓ=470 | 228 | 228 | 228 | 228 | 0,19 кг |
| | | 4. | 3.503.1-75.2 2105 | Ø10 А-III ℓ=540 | 36 | 36 | 36 | 36 | 0,33 кг |
| | | 5. | 3.503.1-75.2 1109 | Ø14 А-III ℓ=1500 | 8 | 8 | 8 | 8 | 1,8 кг |
| А4 | | 6 | 3.503.1-75.2 1112 | Ø14 А-III ℓ=900 | 4 | 4 | 4 | 4 | 1,1 кг |
| | | | | | | | | | |
| | | | | Материалы | | | | | |
| | | | ГОСТ 26633-85 | Бетон тяжелый В25, F200, W2 | 2,8 | 2,8 | 2,8 | 2,8 | $м^3$ |
| | | | | Марка | Ум2.6-01 | Ум2.6-02 | Ум2.6-03 | Ум2.6-04 | |

| | | | |
|---|---|---|---|
| Нач.отд. | Федоров | | 21.07.87 |
| Гл.констр. | Лаптев | | 21.07.87 |
| ГИП | Шкляр | | 21.07.87 |
| Вед.инж. | Гренобская | | 21.07.87 |
| Ст.инж. | Цыганкова | | 09.06.87 |
| Инж. | Григорян | | 21.07.87 |
| Н.контр. | Денисенко | | 21.07.87 |

3.503.1-75.2 2600

Участок монолитный Ум 2.6
Спецификация

| Стадия | Лист | Листов |
|---|---|---|
| Р | | 1 |

Белгипродор

Инв.№ подл. | Подпись и дата | Взам.инв.№

Копировал | Формат А4

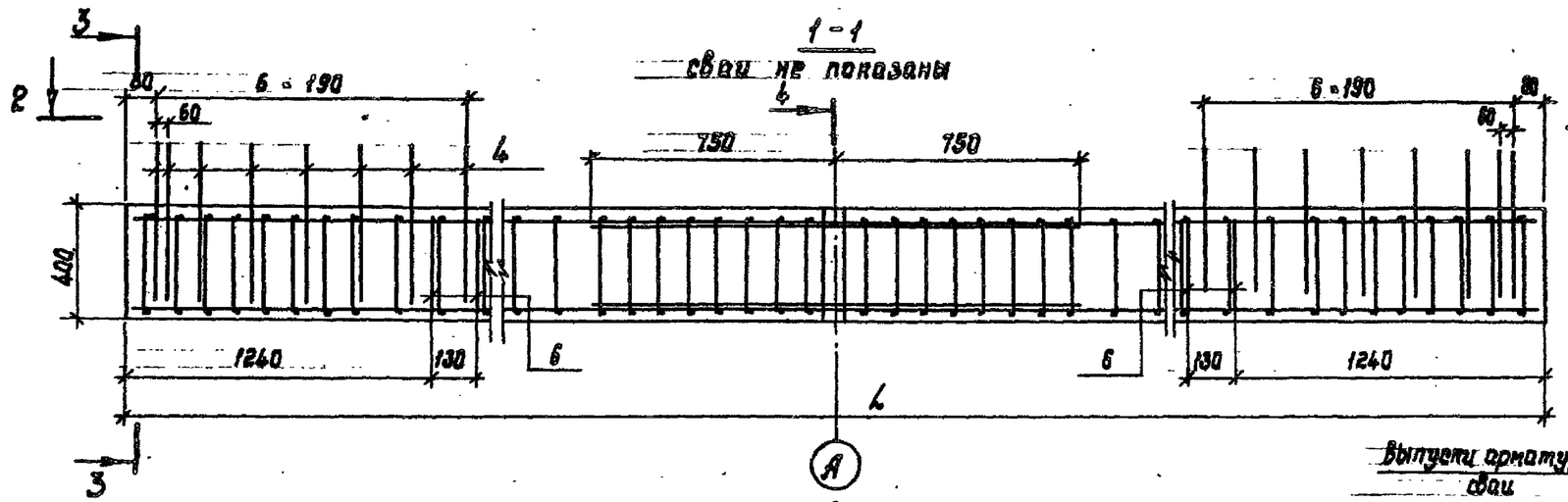


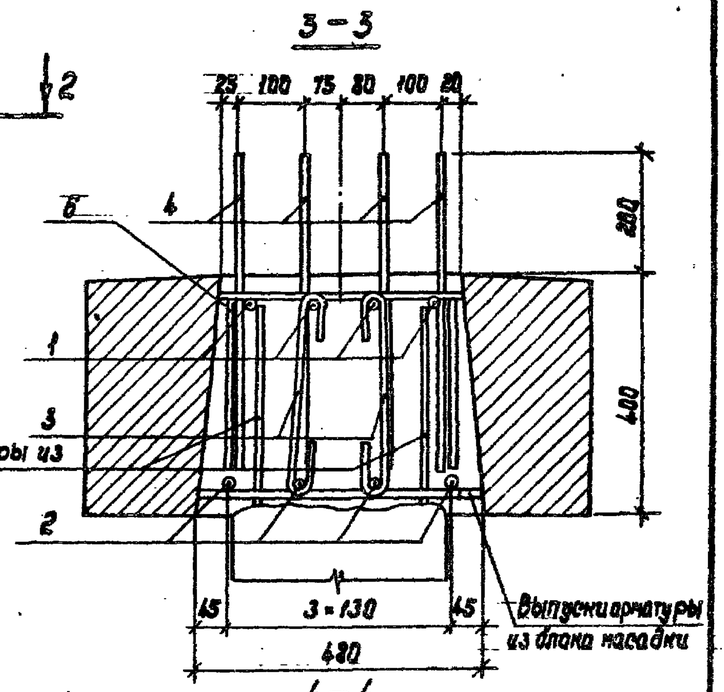


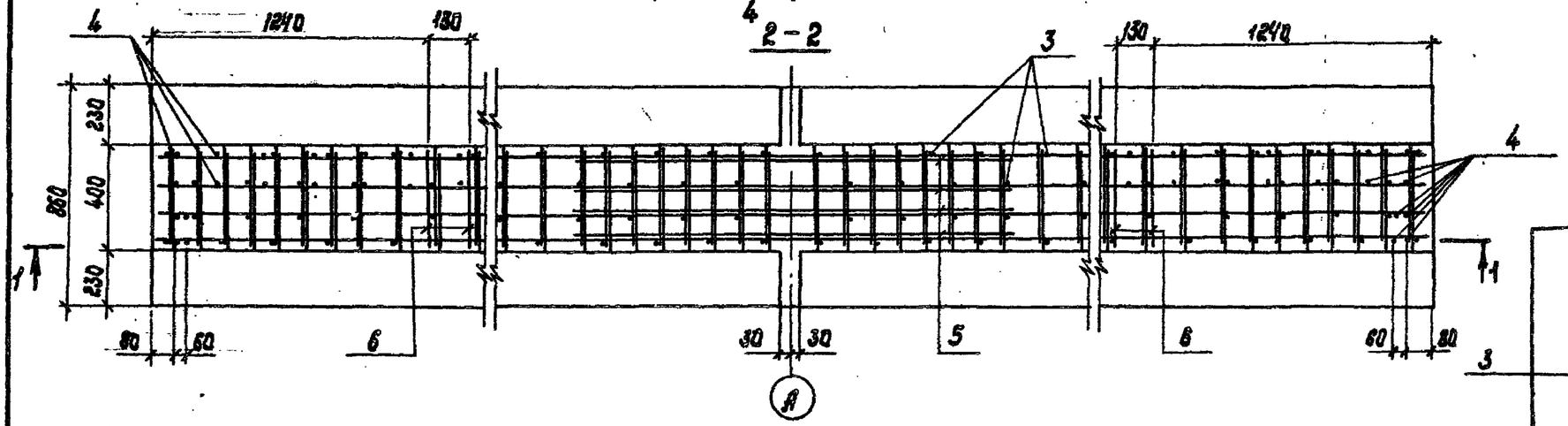


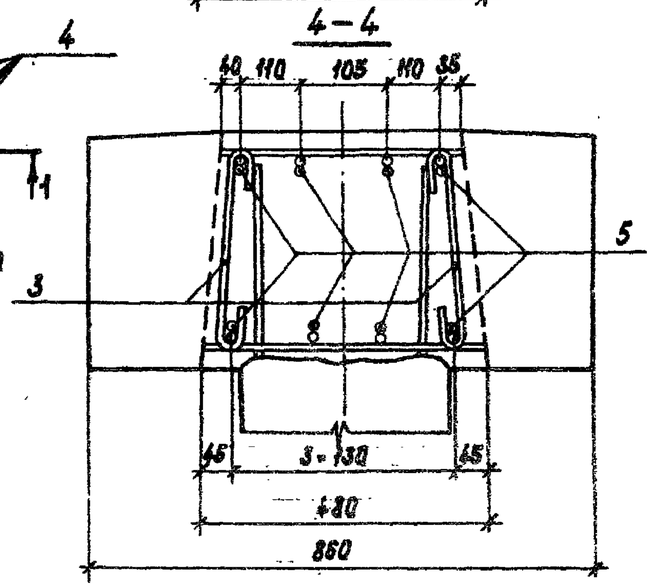


| Обозначение | Марка | L мм |
|---|---|---|
| 3.503.1-75.2 2100 | УМ2.1 — Х | 11000 |
| 3.503.1-75.2 2200 | УМ2.2 — Х | 12000 |
| 3.503.1-75.2 2300 | УМ2.3 — Х | 13300 |
| 3.503.1-75.2 2400 | УМ2.4 — Х | 14300 |
| 3.503.1-75.2 2500 | УМ2.5 — Х | 14800 |
| 3.503.1-75.2 2600 | УМ2.6 — Х | 15800 |

1. Перед бетонированием монолитного участка опор кроме опор ОБ2 и ОБ3 установить стержни ГМС2 по л.2 2300
2. В марке монолитного участка индекс Х - исполнение по армированию.
3. Поз. 6 установить вплотную со стержнями ГМС2, при их отсутствии поз.6 допускается не устанавливать.

| | | | |
|---|---|---|---|
| Нач.отд. | Федоров | | 24.07.87 |
| Гл.констр. | Лаптев | | 24.07.87 |
| ГИП | Шкляр | | 24.07.87 |
| Вед.инж. | Хреновская | | 24.07.87 |
| Ст.инж. | Цыганкова | | 09.06.87 |
| Инж. | Григорян | | 24.07.87 |
| Н.контр. | Денисенко | | 24.07.87 |

3.503.1-75.2 2100 СБ

Участок монолитный УМ2
Сборочный чертеж

| Стадия | Лист | Листов |
|---|---|---|
| Р | | 1 |

Белгипродор

Копировал Нахимович

Формат А3

Инв.№ подл. | Подпись и дата | Взам. инв.№

| Формат | Зона | Поз. | Обозначение | Наименование | Кол. на исполн. 01 | 02 | 03 | 04 | 05 | 06 | Примечание |
|---|---|---|---|---|---|---|---|---|---|---|---|
| | | | | Документация | | | | | | | |
| А3 | | | 3.503.1-75.2 0000 ТО | Техническое описание | X | X | X | X | X | X | |
| А3 | | | 3.503.1-75.2 3000 СБ | Сборочный чертеж | X | X | X | X | X | X | |
| А3 | | | 3.503.1-75.2 2100 РС | Ведомость расхода стали | X | X | X | X | X | X | |
| | | | | | | | | | | | |
| | | | | Детали | | | | | | | |
| | | | | Стержни арматурные | | | | | | | |
| | | | | ГОСТ 5781-82* | | | | | | | |
| | | 1 | 3.503.1-75.2 2101 | ⌀12 А-III ℓ = 10960 | 4 | | | | | | 9,7 кг |
| | | | 3.503.1-75.2 2201 | ⌀12 А-III ℓ = 11960 | | 4 | | | | | 10,6 кг |
| | | | 3.503.1-75.2 2301 | ⌀12 А-III ℓ = 13260 | | | 4 | | | | 11,8 кг |
| | | | 3.503.1-75.2 2401 | ⌀12 А-III ℓ = 14260 | | | | 4 | | | 12,7 кг |
| | | | 3.503.1-75.2 2501 | ⌀12 А-III ℓ = 14760 | | | | | 4 | | 13,1 кг |
| | | | 3.503.1-75.2 2601 | ⌀12 А-III ℓ = 15760 | | | | | | 4 | 14,0 кг |
| | | 2 | 3.503.1-75.2 3001 | ⌀20 А-III ℓ = 10960 | 4 | | | | | | 27,0 кг |
| | | | 3.503.1-75.2 3002 | ⌀20 А-III ℓ = 11960 | | 4 | | | | | 29,5 кг |
| | | | 3.503.1-75.2 3003 | ⌀20 А-III ℓ = 13260 | | | 4 | | | | 32,7 кг |
| | | | 3.503.1-75.2 3004 | ⌀20 А-III ℓ = 14260 | | | | 4 | | | 35,2 кг |
| | | | 3.503.1-75.2 3005 | ⌀20 А-III ℓ = 14760 | | | | | 4 | | 36,4 кг |
| | | | 3.503.1-75.2 3006 | ⌀20 А-III ℓ = 15760 | | | | | | 4 | 38,9 кг |
| А4 | | 3 | 3.503.1-75.2 1108 | ⌀8 А-I ℓ = 470 | 164 | 176 | 196 | 208 | 216 | 228 | 0,19 кг |
| | | 4 | 3.503.1-75.2 2105 | ⌀10 А-III ℓ = 540 | 124 | 134 | 148 | 160 | 164 | 174 | 0,33 кг |
| | | 5 | 3.503.1-75.2 1109 | ⌀14 А-III ℓ = 1500 | 8 | 8 | 8 | 8 | 8 | 8 | 1,8 кг |
| А4 | | 6 | 3.503.1-75.2 1112 | ⌀14 А-III ℓ = 900 | 4 | 4 | 4 | 4 | 4 | 4 | 1,1 кг |
| | | | | Материалы | | | | | | | |
| | | | ГОСТ 26633-85 | Бетон тяжелый В25, F200, W2 | 1,9 | 2,1 | 2,3 | 2,5 | 2,6 | 2,8 | м³ |

| | | | |
|---|---|---|---|
| Нач.отд. | Федоров | | 21.07.87 |
| Гл.контр. | Лаптев | | 21.07.87 |
| ГИП | Щкляр | | 21.07.87 |
| Вед.инж. | Хреновская | | 21.07.87 |
| Ст.инж. | Цыганкова | | 09.06.87 |
| Инж. | Григорян | | 21.07.87 |
| Н.контр. | Ткаченко | | 21.07.87 |

3.503.1-75.2 3000

Участок монолитный УМ3

Спецификация

| Стадия | Лист | Листов |
|---|---|---|
| Р | | 1 |

Белгипродор

Копировал Накинович

Формат А3

Инв.№ подл. | Подпись и дата | Взам. инв.№

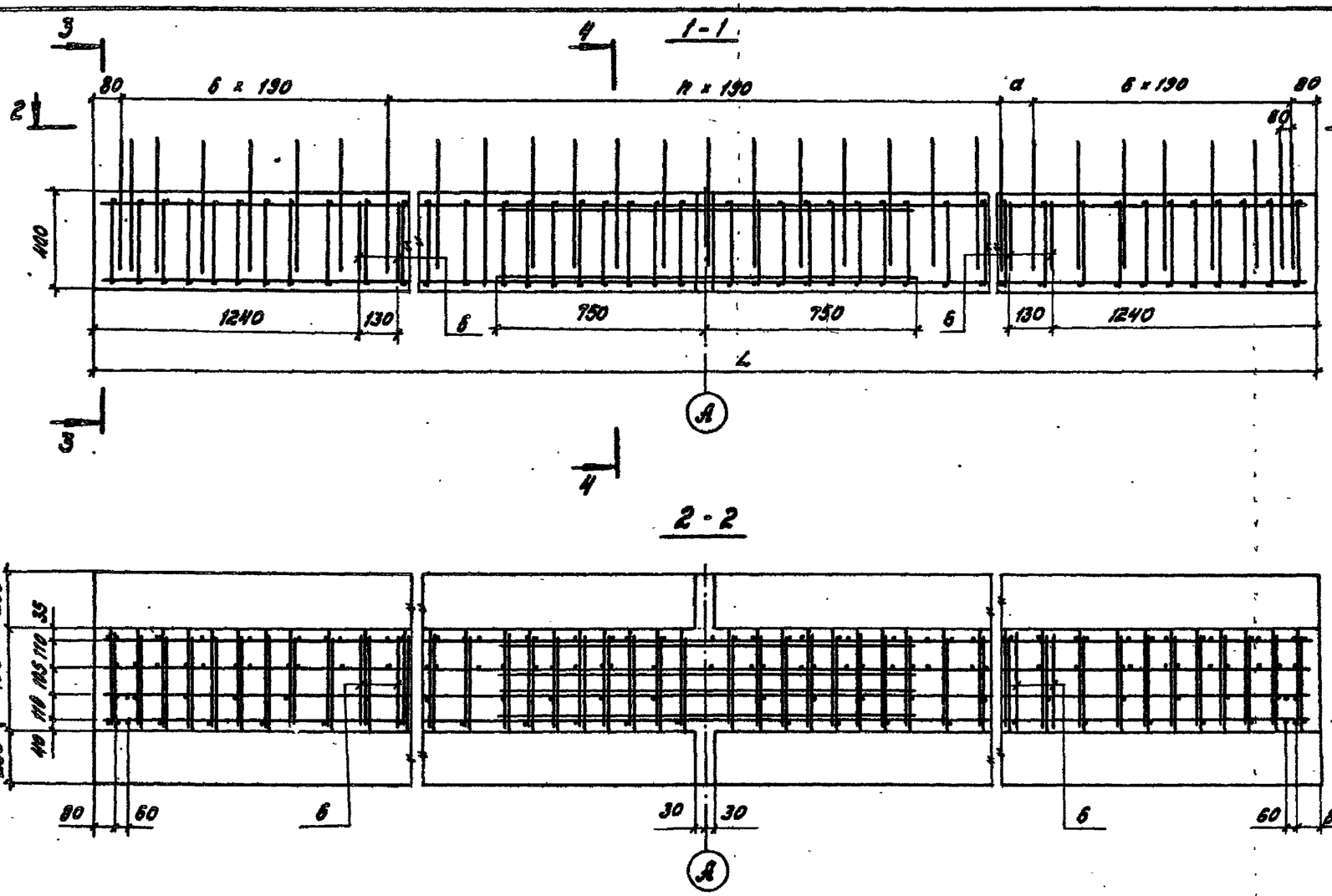


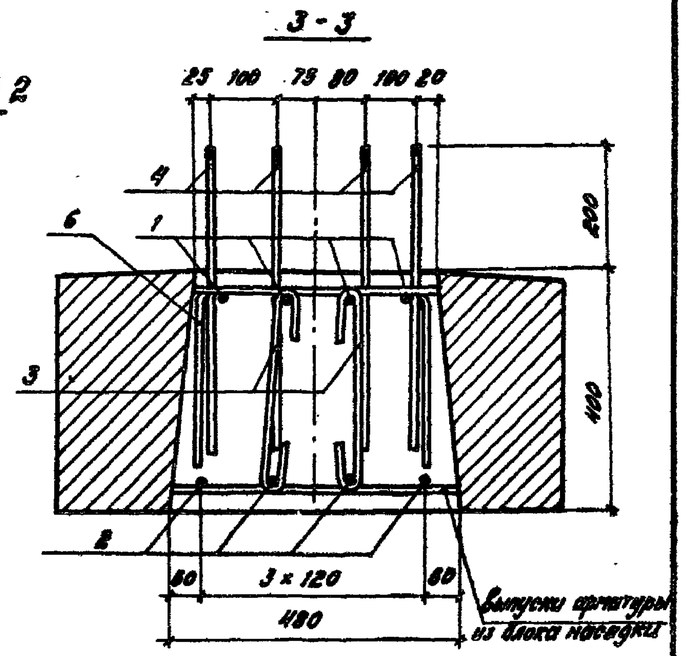


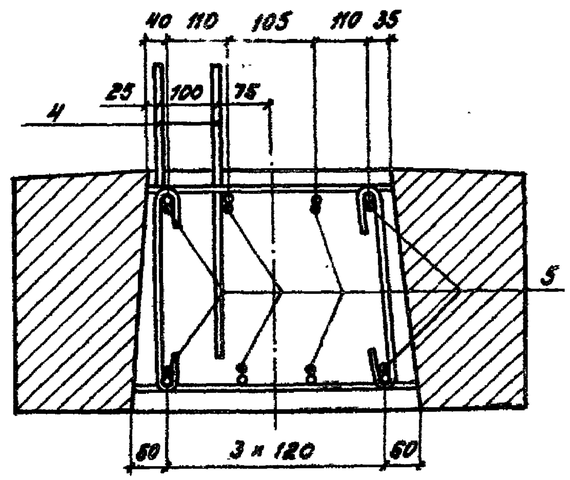


1. Перед бетонированием монолитного участка установить стержни ГМС2 по листу 2 2800
2. Поз. 6 установить вплотную к стержням ГМС2.

| Обозначение | Марка | L, мм | α, мм | n, шт. |
|---|---|---|---|---|
| 3.503.1-75.2 3000-01 | УМ 3.1 | 11000 | 200 | 44 |
| -02 | УМ 3.2 | 12000 | 250 | 49 |
| -03 | УМ 3.3 | 13300 | 220 | 56 |
| -04 | УМ 3.4 | 14300 | 80 | 62 |
| -05 | УМ 3.5 | 14800 | 200 | 64 |
| -06 | УМ 3.6 | 15800 | 250 | 69 |

| | | | |
|---|---|---|---|
| Нач. отд. | Федоров | | 21.07.87 |
| Гл. конструктор | Лаптев | | 21.07.87 |
| ГИП | Шкляр | | 21.07.87 |
| Вед. инж. | Хреновская | | 21.07.87 |
| Ст. инж. | Цыганкова | | 21.07.87 |
| Инж. | Григорян | | 21.07.87 |
| Н. контр. | Денисенко | | 21.07.87 |

3.503.1 - 75.2 3000 СБ

Участок монолитный УМ3
Сборочный чертеж

| Стадия | Лист | Листов |
|---|---|---|
| Р | | 1 |

Белгипродор

Копировал

Формат А3

Инв. № подл. | Подпись и дата | Взам. инв. №

## Ведомость расхода стали на элемент для УМ2, кг

| Марка элемента | Изделия арматурные. Арматура класса А-I, ГОСТ 5781-82* | | Арматура класса А-III, ГОСТ 5781-82* | | | | | | Общий расход |
|---|---|---|---|---|---|---|---|---|---|
| | ф8 | Итого | ф10 | ф12 | ф14 | ф16 | ф18 | Итого | |
| УМ2.1 — 01 | 30,4 | 30,4 | 12,1 | 78,0 | 18,8 | — | — | 108,9 | 139,3 |
| УМ2.1 — 02 | 30,4 | 30,4 | 12,1 | 39,0 | 71,8 | — | — | 122,9 | 153,3 |
| УМ2.1 — 03 | 30,4 | 30,4 | 12,1 | — | 71,8 | 69,3 | — | 153,2 | 183,6 |
| УМ2.1 — 04 | 30,4 | 30,4 | 12,1 | — | 18,8 | 69,3 | 87,7 | 187,9 | 218,3 |
| УМ2.2 — 01 | 32,7 | 32,7 | 12,1 | 85,2 | 18,8 | — | — | 116,1 | 148,8 |
| УМ2.2 — 02 | 32,7 | 32,7 | 12,1 | 42,6 | 76,7 | — | — | 131,4 | 164,1 |
| УМ2.2 — 03 | 32,7 | 32,7 | 12,1 | — | 76,7 | 75,6 | — | 164,4 | 197,1 |
| УМ2.2 — 04 | 32,7 | 32,7 | 12,1 | — | 18,8 | 75,6 | 95,7 | 202,2 | 234,9 |
| УМ2.3 — 01 | 36,4 | 36,4 | 12,1 | 94,4 | 18,8 | — | — | 125,3 | 161,7 |
| УМ2.3 — 02 | 36,4 | 36,4 | 12,1 | 47,2 | 83,0 | — | — | 142,3 | 178,7 |
| УМ2.3 — 03 | 36,4 | 36,4 | 12,1 | — | 83,0 | 83,8 | — | 178,9 | 215,3 |
| УМ2.3 — 04 | 36,4 | 36,4 | 12,1 | — | 18,8 | 83,8 | 106,1 | 220,8 | 257,2 |
| УМ2.4 — 01 | 38,6 | 38,6 | 12,1 | 101,5 | 18,8 | — | — | 132,4 | 171,0 |
| УМ2.4 — 02 | 38,6 | 38,6 | 12,1 | 50,8 | 87,8 | — | — | 150,7 | 189,3 |
| УМ2.4 — 03 | 38,6 | 38,6 | 12,1 | — | 87,8 | 90,1 | — | 190,0 | 228,6 |
| УМ2.4 — 04 | 38,6 | 38,6 | 12,1 | — | 18,8 | 90,1 | 114,1 | 235,1 | 273,7 |
| УМ2.5 — 01 | 40,1 | 40,1 | 12,1 | 105,1 | 18,8 | — | — | 136,0 | 176,1 |
| УМ2.5 — 02 | 40,1 | 40,1 | 12,1 | 52,5 | 90,2 | — | — | 154,8 | 194,9 |
| УМ2.5 — 03 | 40,1 | 40,1 | 12,1 | — | 90,2 | 93,3 | — | 195,6 | 235,7 |
| УМ2.5 — 04 | 40,1 | 40,1 | 12,1 | — | 18,8 | 93,3 | 118,1 | 242,3 | 282,4 |

### Продолжение ведомости

| Марка элемента | Изделия арматурные. Арматура класса А-I, ГОСТ 5781-82* | | Арматура класса А-III, ГОСТ 5781-82* | | | | | | Общий расход |
|---|---|---|---|---|---|---|---|---|---|
| | ф8 | Итого | ф10 | ф12 | ф14 | ф16 | ф18 | Итого | |
| УМ2.6 — 01 | 42,3 | 42,3 | 12,1 | 112,2 | 18,8 | — | — | 143,1 | 185,4 |
| УМ2.6 — 02 | 42,3 | 42,3 | 12,1 | 56,1 | 95,1 | — | — | 163,3 | 205,6 |
| УМ2.6 — 03 | 42,3 | 42,3 | 12,1 | — | 95,1 | 99,6 | — | 206,8 | 249,1 |
| УМ2.6 — 04 | 42,3 | 42,3 | 12,1 | — | 18,8 | 99,6 | 126,1 | 256,6 | 298,9 |

## Ведомость расхода стали на элемент для УМ3, кг

| Марка элемента | Изделия арматурные. Арматура класса А-I, ГОСТ 5781-82* | | Арматура класса А-III, ГОСТ 5781-82* | | | | | Общий расход |
|---|---|---|---|---|---|---|---|---|
| | ф8 | Итого | ф10 | ф12 | ф14 | ф20 | Итого | |
| УМ 3.1 | 30,4 | 30,4 | 41,5 | 39,0 | 18,8 | 108,3 | 207,6 | 238,0 |
| УМ 3.2 | 32,7 | 32,7 | 44,9 | 42,6 | 18,8 | 118,2 | 224,5 | 257,2 |
| УМ 3.3 | 36,4 | 36,4 | 49,6 | 47,2 | 18,8 | 131,0 | 246,6 | 283,0 |
| УМ 3.4 | 38,6 | 38,6 | 53,6 | 50,8 | 18,8 | 140,9 | 264,1 | 302,7 |
| УМ 3.5 | 40,1 | 40,1 | 54,9 | 52,5 | 18,8 | 145,8 | 272,0 | 312,1 |
| УМ 3.6 | 42,3 | 42,3 | 58,2 | 56,1 | 18,8 | 155,7 | 288,8 | 331,1 |

| | | | |
|---|---|---|---|
| Нач.отд. | Федоров | | 22.02.87 |
| Гл.конструктор | Лаптев | | 22.02.87 |
| ГИП | Шкляр | | 22.02.87 |
| Вед.инж. | Храновская | | 22.02.87 |
| Ст.инж. | Цыганкова | | 22.02.87 |
| Инж. | Григорян | | 22.02.87 |
| Н.контр. | Демьянко | | 22.02.87 |

3.503.1 - 75.2 2100РС

Участок монолитный УМ2, УМ3

Ведомость расхода стали

| Стадия | Лист | Листов |
|---|---|---|
| Р | | 1 |

Белгипродор

Копировал

Формат А3

Инв.№ подл. | Подпись и дата | Взам. инв.№

| Формат | Зона | Поз. | Обозначение | Наименование | Кол. на исполн. 3.503.1-75.2 4000- 01 | 02 | 03 | 04 | 11 | 12 | 13 | 14 | Примечание |
|---|---|---|---|---|---|---|---|---|---|---|---|---|---|
| | | | | Документация | | | | | | | | | |
| А3 | | | 3.503.1-75.2 0000ТО | Техническое описание | X | X | X | X | X | X | X | X | |
| А3 | | | 3.503.1-75.2 4000СБ | Ведомость расхода стали | X | X | X | X | X | X | X | X | |
| А3 | | | 3.503.1-75.2 4000СБ | Сборочный чертеж | X | X | X | X | X | X | X | X | |
| | | | | | | | | | | | | | |
| | | | | Сборочные единицы | | | | | | | | | |
| А3 | | 1 | 3.503.1-75.2 4010 | Сетка арматурная С1 | 2 | | | | | | | | 1,1 кг |
| | | | -01 | Сетка арматурная С2 | | | 2 | | | | | | 1,5 кг |
| | | | -02 | Сетка арматурная С3 | | 2 | | | | | | | 1,7 кг |
| | | | -03 | Сетка арматурная С4 | | | | 2 | | | | | 2,1 кг |
| | | | 3.503.1-75.2 4020 | Сетка арматурная С6 | | | | | 2 | | | | 1,4 кг |
| | | | -01 | Сетка арматурная С7 | | | | | | 2 | | | 1,8 кг |
| | | | -02 | Сетка арматурная С8 | | | | | | | 2 | | 2,0 кг |
| | | | -03 | Сетка арматурная С9 | | | | | | | | 2 | 2,5 кг |
| | | | | | | | | | | | | | |
| | | | | Детали | | | | | | | | | |
| | | 2 | 3.503.1-75.2 4001 | ⌀10 А-III ГОСТ5781-82* ℓ=400 | 4 | 4 | 4 | 4 | 4 | 4 | 4 | 4 | 0,25 кг |
| | | | | | | | | | | | | | |
| | | | | Материалы | | | | | | | | | |
| | | | ГОСТ 26633-85 | Бетон тяжелый В25, F200, W2 | 0,10 | 0,13 | 0,13 | 0,16 | 0,14 | 0,19 | 0,18 | 0,23 | $м^3$ |
| | | | | Марка | Ум Ч.1-6 | Ум Ч.2-6 | Ум Ч.3-6 | Ум Ч.4-6 | Ум Ч.1-9 | Ум Ч.2-9 | Ум Ч.3-9 | Ум Ч.4-9 | |

Инв. № подл. | Подпись и дата | Взам. инв. №

| | | | |
|---|---|---|---|
| Нач.отд. | Федоров | | 22.07.87 |
| Гл.констр. | Лаптев | | 22.07.87 |
| ГИП | Шкляр | | 22.07.87 |
| Вед.инж. | Хреновская | | 22.07.87 |
| Ст.инж. | Цыганкова | | 09.06.87 |
| Н.контр. | Денисенко | | 22.07.87 |

3.503.1-75.2 4000

Участок монолитный Ум Ч.1, Ум Ч.2, Ум Ч.3, Ум Ч.4.

Спецификация

| Стадия | Лист | Листов |
|---|---|---|
| Р | | 1 |

Белгипродор

копировал СТ

формат А3

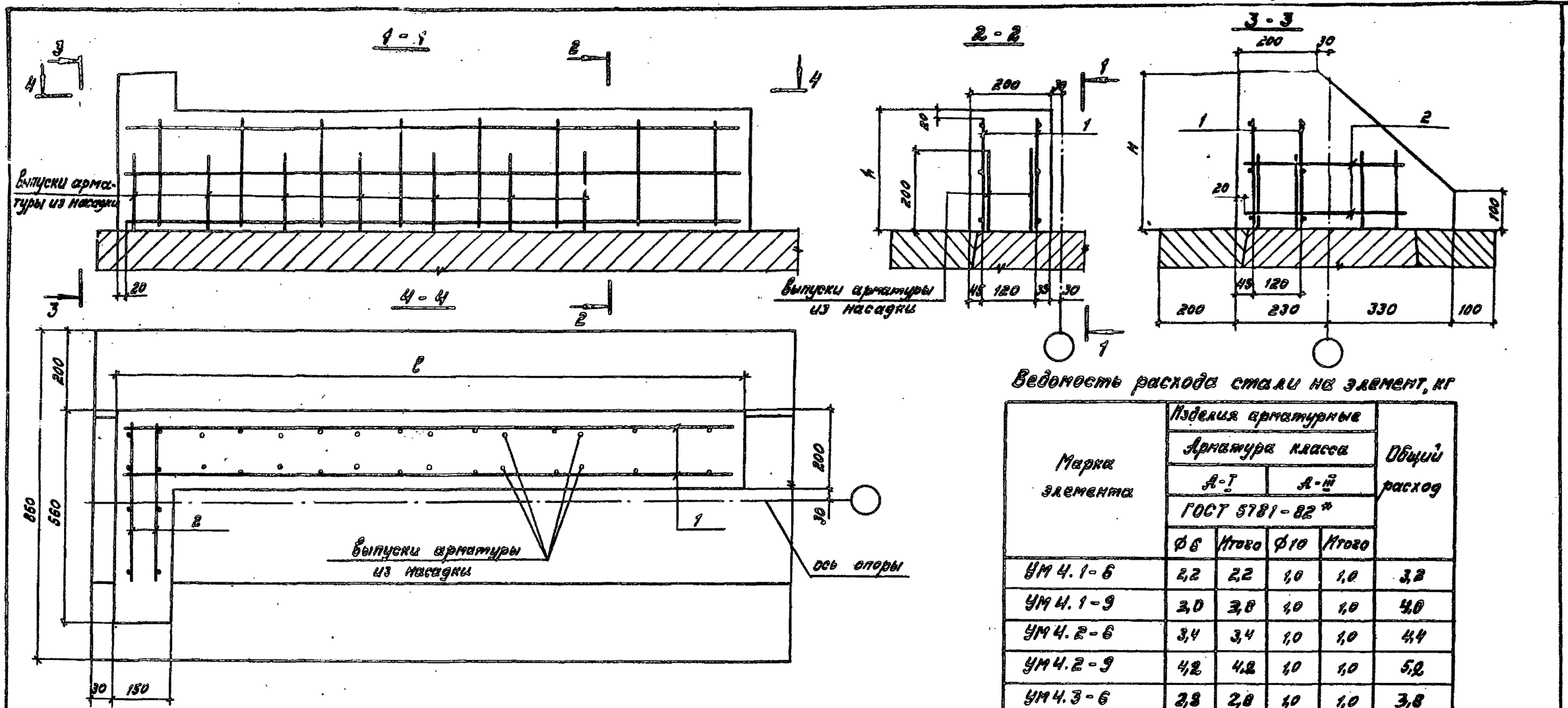


Ведомость расхода стали на элемент, кг

| Марка элемента | Изделия арматурные | | | | Общий расход |
|---|---|---|---|---|---|
| | Арматура класса | | | | |
| | А-I | | А-III | | |
| | ГОСТ 5781-82* | | | | |
| | ⌀6 | Итого | ⌀10 | Итого | |
| УМ4.1-6 | 2,2 | 2,2 | 1,0 | 1,0 | 3,2 |
| УМ4.1-9 | 3,0 | 3,0 | 1,0 | 1,0 | 4,0 |
| УМ4.2-6 | 3,4 | 3,4 | 1,0 | 1,0 | 4,4 |
| УМ4.2-9 | 4,2 | 4,2 | 1,0 | 1,0 | 5,2 |
| УМ4.3-6 | 2,8 | 2,8 | 1,0 | 1,0 | 3,8 |
| УМ4.3-9 | 3,6 | 3,6 | 1,0 | 1,0 | 4,6 |
| УМ4.4-6 | 4,0 | 4,0 | 1,0 | 1,0 | 5,0 |
| УМ4.4-9 | 5,0 | 5,0 | 1,0 | 1,0 | 6,0 |

| Обозначение | Марка | Размеры, мм | | |
|---|---|---|---|---|
| | | l | h | H |
| 3.503.1-75.2 4000-01 | УМ4.1-6 | 1220 | 320 | 440 |
| -11 | УМ4.1-9 | | 470 | 590 |
| -02 | УМ4.2-6 | 1720 | 320 | 440 |
| -12 | УМ4.2-9 | | 470 | 590 |
| -03 | УМ4.3-6 | 1620 | 320 | 440 |
| -13 | УМ4.3-9 | | 470 | 590 |
| -04 | УМ4.4-6 | 2120 | 320 | 440 |
| -14 | УМ4.4-9 | | 470 | 590 |

Инв. № подл. | Подпись и дата | Взам. инв. №

| | | | |
|---|---|---|---|
| Нач. отд. | Федоров | | 24.07.87 |
| Гл. констр. | Лаптев | | 24.07.87 |
| ГИП | Шкляр | | 24.07.87 |
| Вед. инж. | Хреновская | | 24.07.87 |
| Ст. инж. | Цыганкова | | 24.07.87 |
| Инж. | Ковько | | 24.07.87 |
| Н. контр. | Денисенко | | 24.07.87 |

3.503.1-75.2 4000СБ

Участок монолитный УМ4.1, УМ4.2, УМ4.3, УМ4.4
Сборочный чертеж

| Стадия | Лист | Листов |
|---|---|---|
| Р | | 1 |

Белгипродор

Копировал

Формат А3

0405-03

| Формат | Зона | Поз. | Обозначение | Наименование | Кол на исполн 3.503.1-75.2.5000- 01 | 02 | 03 | 11 | 12 | 13 | Примечание |
|---|---|---|---|---|---|---|---|---|---|---|---|
| | | | | Документация | | | | | | | |
| А3 | | | 3.503.1-75 .2 0000 ТО | Техническое описание | X | X | X | X | X | X | |
| А3 | | | 3.503.1-75 .2 5000 СБ | Ведомость расхода стали | X | X | X | X | X | X | |
| А3 | | | 3.503.1-75 .2 5000 СБ | Сборочный чертеж | X | X | X | X | X | X | |
| | | | | | | | | | | | |
| | | | | Сборочные единицы | | | | | | | |
| А3 | | 1 | 3.503.1-75 .2 4010 -02 | Сетка арматурная С3 | 2 | | | | | | 1,7 кг |
| | | | -03 | Сетка арматурная С4 | | | 2 | | | | 2,1 кг |
| | | | -04 | Сетка арматурная С5 | | 2 | | | | | 2,3 кг |
| А3 | | | 3.503.1-75 .2 4020 -02 | Сетка арматурная С8 | | | | 2 | | | 2,0 кг |
| | | | -03 | Сетка арматурная С9 | | | | | | 2 | 2,5 кг |
| | | | -04 | Сетка арматурная С10 | | | | | 2 | | 2,8 кг |
| | | | | | | | | | | | |
| | | | | Детали | | | | | | | |
| | | 2 | 3.503.1-75 .2 5001 | Ø8АI ГОСТ 5781-82* ℓ=420 | 2 | 2 | 2 | 2 | 2 | 2 | 0,16 кг |
| | | | | | | | | | | | |
| | | | | Материалы | | | | | | | |
| | | | ГОСТ 26633-85 | Бетон тяжелый В25, | | | | | | | |
| | | | | F200, W2 | 0,11 | 0,16 | 0,14 | 0,17 | 0,23 | 0,21 | $м^3$ |
| | | | | Марка | Ум 5.1-6 | Ум 5.2-6 | Ум 5.3-6 | Ум 5.1-9 | Ум 5.2-9 | Ум 5.3-9 | |

Инв. № подл. | Подпись и дата | Взам. инв. №

| | | | |
|---|---|---|---|
| Нач.отд. | Федоров | | 24.07.87 |
| Гл.констр | Лаптев | | 24.07.87 |
| ГИП | Шкляр | | 24.07.87 |
| Вед.инж | Хреновская | | 24.07.87 |
| Ст.инж | Цыганкова | | 09.04.87 |
| Н.контр | Денисенко | | 24.07.87 |

3.503.1-75 .2 5000

Участок монолитный Ум 5.1, Ум 5.2, Ум 5.3
Спецификация

| Стадия | Лист | Листов |
|---|---|---|
| Р | | 1 |

Белгипродор

копировал

формат А3

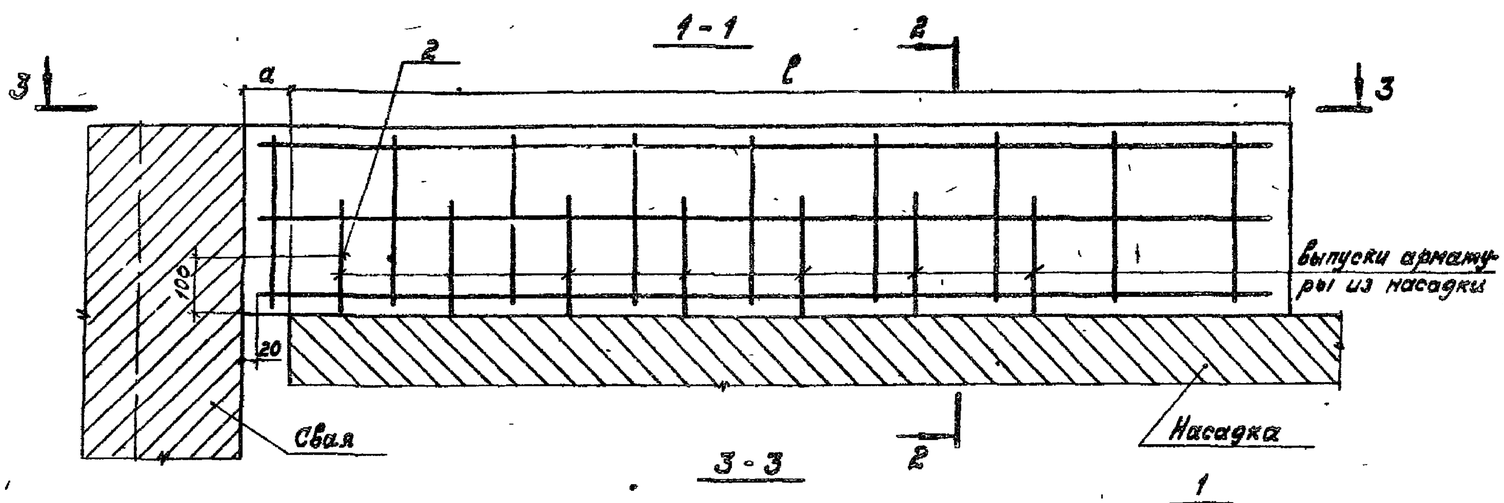


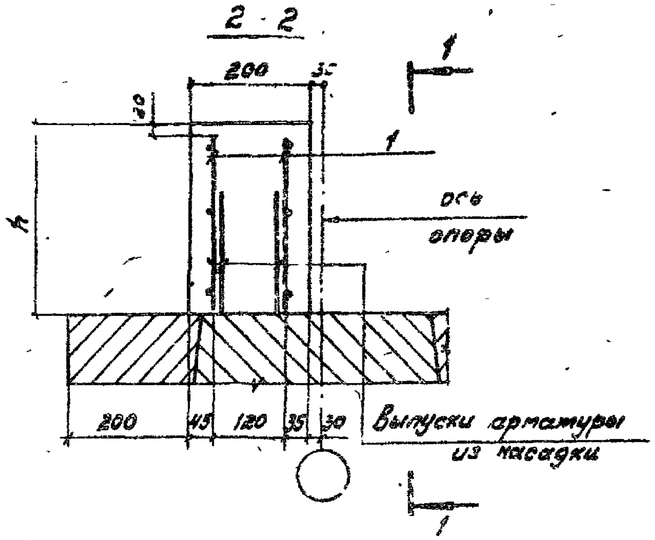


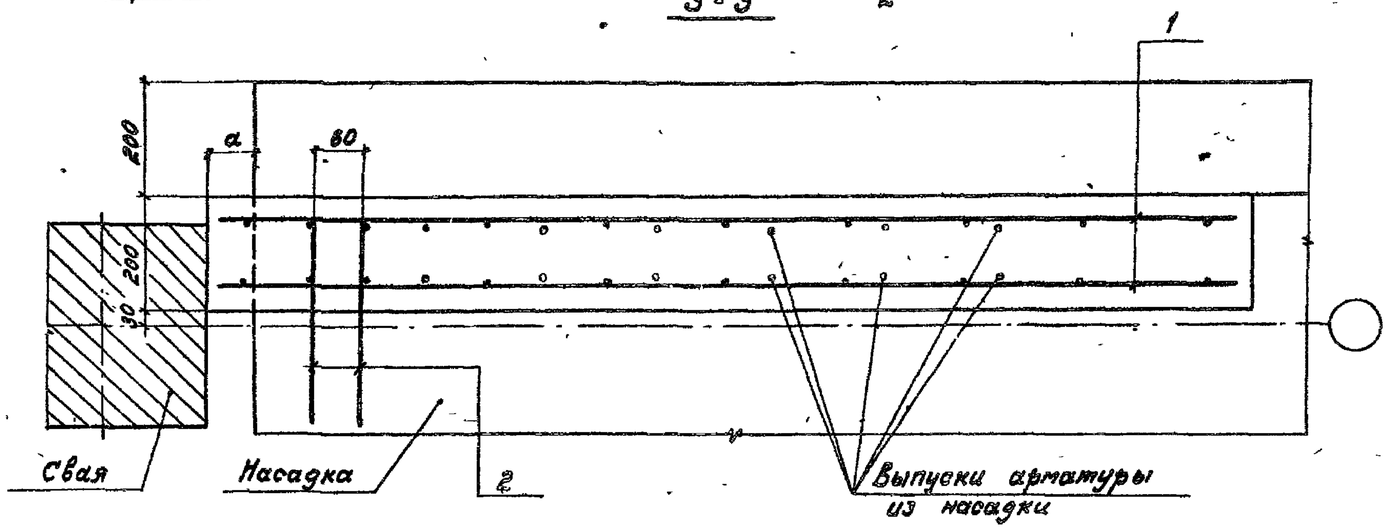


Ведомость расхода стали на элемент, кг

| Марка элемента | Изделия арматурные | | | Общий расход |
|---|---|---|---|---|
| | Арматура класса А-I ГОСТ 5781-82* | | | |
| | ⌀6 | ⌀8 | Итого | |
| УМ 5.1-6 | 3,4 | 0,33 | 3,7 | 3,7 |
| УМ 5.1-9 | 4,0 | 0,33 | 4,3 | 4,3 |
| УМ 5.2-6 | 4,6 | 0,33 | 4,9 | 4,9 |
| УМ 5.2-9 | 5,6 | 0,33 | 5,9 | 5,9 |
| УМ 5.3-6 | 4,2 | 0,33 | 4,5 | 4,5 |
| УМ 5.3-9 | 5,0 | 0,33 | 5,3 | 5,3 |

Размер a по месту от 20 до 140.

| Обозначение | Марка | Размеры, мм l | Размеры, мм h |
|---|---|---|---|
| 3.503.1-75.2 5000 -01 | УМ5.1-6 | 1760 | 320 |
| -11 | УМ5.1-9 | | 470 |
| -02 | УМ5.2-6 | 2400 | 320 |
| -12 | УМ5.2-9 | | 470 |
| -03 | УМ5.3-6 | 2150 | 320 |
| -13 | УМ5.3-9 | | 470 |

Инв. N подл. | Подпись и дата | Взам. инв. N

| | | | |
|---|---|---|---|
| Нач. отд. | Федоров | | 24.07.87 |
| Гл. констр. | Лаптев | | 24.07.87 |
| ГИП | Шкляр | | 24.07.87 |
| Вед. инж. | Хреновская | | 24.07.87 |
| Ст. инж. | Цыганкова | | 24.07.87 |
| Инж. | Ченько | | 24.07.87 |
| Н. контр. | Денисенко | | 24.07.87 |

3.503.1-75.2 5000 СБ

Участок монолитный УМ 5.1, УМ 5.2, УМ 5.3 Сборочный чертеж

| Стадия | Лист | Листов |
|---|---|---|
| Р | | 1 |

Белгипродор

Копировал

Формат А3

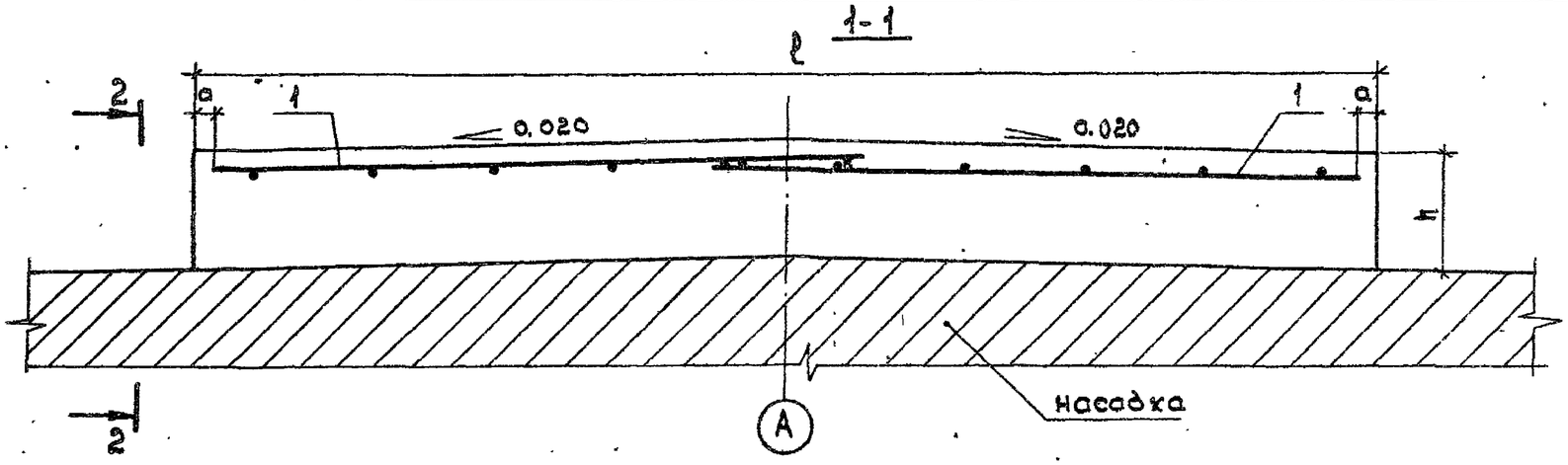


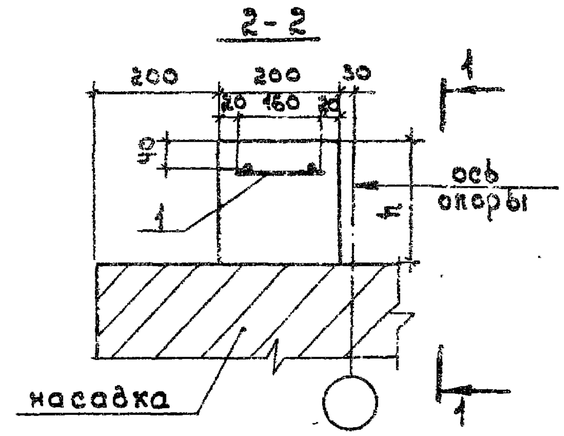


| Обозначение | Марка | Размеры, мм ℓ | a | h |
|---|---|---|---|---|
| 3.503.1-75.2 6000-01 | Ум 6.1-6 | 8000 | 70 | 70 |
| -11 | Ум 6.1-9 | | | 220 |
| -02 | Ум 6.2-6 | 10000 | 70 | 70 |
| -12 | Ум 6.2-9 | | | 220 |
| -03 | Ум 6.3-6 | 11500 | 20 | 70 |
| -13 | Ум 6.3-9 | | | 220 |

Ведомость расхода стали на элемент, кг

| Марка элемента | Изделия арматурные. Арматура класса А-I ГОСТ 5781-82* Ø6 | — | Итого | Общий расход |
|---|---|---|---|---|
| Ум 6.1-6 | 5,2 | | 5,2 | 5,2 |
| Ум 6.1-9 | 5,2 | | 5,2 | 5,2 |
| Ум 6.2-6 | 6,4 | | 6,4 | 6,4 |
| Ум 6.2-9 | 6,4 | | 6,4 | 6,4 |
| Ум 6.3-6 | 7,6 | | 7,6 | 7,6 |
| Ум 6.3-9 | 7,6 | | 7,6 | 7,6 |

| Формат | Зона | Поз. | Обозначение | Наименование | Кол. на испол. 3.503.1-75.2 6000 01 | 02 | 03 | 11 | 12 | 13 | Примечание |
|---|---|---|---|---|---|---|---|---|---|---|---|
| | | | | Документация | | | | | | | |
| А3 | | | 3.503.1-75.2 0000ТО | Техническое описание | X | X | X | X | X | X | |
| А3 | | | 3.503.1-75.2 6000 | Ведомость расхода стали | X | X | X | X | X | X | |
| А3 | | | 3.503.1-75.2 6000 | Сборочный чертеж | X | X | X | X | X | X | |
| | | | | | | | | | | | |
| | | | | Сборочные единицы | | | | | | | |
| А4 | | 1 | 3.503.1-75.2 6010 | Сетка арматурная С11 | 2 | | | 2 | | | 2,6 кг |
| | | | -01 | Сетка арматурная С12 | | 2 | | | 2 | | 3,2 кг |
| | | | -02 | Сетка арматурная С13 | | | 2 | | | 2 | 3,8 кг |
| | | | | | | | | | | | |
| | | | | Материалы | | | | | | | |
| | | | ГОСТ 26633-85 | Бетон тяжелый В25, F200, W2 | 0,11 | 0,14 | 0,16 | 0,33 | 0,44 | 0,51 | $м^3$ |
| | | | | Марка | Ум 6.1-6 | Ум 6.2-6 | Ум 6.3-6 | Ум 6.1-9 | Ум 6.2-9 | Ум 6.3-9 | |

| | | | |
|---|---|---|---|
| Нач.отд | Федоров | | 24.07.87 |
| Гл.констр | Лаптев | | 24.07.87 |
| ГИП | Шкляр | | 24.07.87 |
| Вед.инж | Хренавская | | 24.07.87 |
| Ст.инж | Цыганкова | | 09.06.87 |
| Инж. | Ченько | | 24.07.87 |
| Н.контр. | Денисенко | | 24.07.87 |

3.503.1-75.2 6000

Участок монолитный Ум 6.1, Ум 6.2, Ум 6.3

| Стадия | Лист | Листов |
|---|---|---|
| Р | | 1 |

Белгипродор

Инв.№ подл. | Подпись и дата | Взам. инв.№

копировал

формат А3

| Формат | Зона | Поз. | Обозначение | Наименование | Кол. на исполн. 01 | 11 | | | Примечание |
|---|---|---|---|---|---|---|---|---|---|
| | | | | Документация | | | | | |
| А3 | | | 3.503.1-15.2 0000 ТО | Техническое описание | X | X | | | |
| А3 | | | 3.503.1-15.2 7000 СБ | Сборочный чертеж | X | X | | | |
| А3 | | | 3.503.1-15.2 7000 СБ | Ведомость расхода стали | X | X | | | |
| | | | | | | | | | |
| | | | | Сборочные единицы | | | | | |
| А3 | | 1 | 3.503.1-15.2 7010 | Сетка арматурная С14 | 4 | | | | |
| А3 | | | 3.503.1-15.2 7020 | Сетка арматурная С19 | | 4 | | | |
| | | | | | | | | | |
| | | | | Материалы | | | | | |
| | | | ГОСТ 26633-85 | Бетон тяжелый В 25, | | | | | |
| | | | | F 200, W 2 | 0,51 | 0,75 | | | $м^3$ |
| | | | | Марка | УМ 1-6 | УМ 1-9 | | | |

| | | | |
|---|---|---|---|
| Нач.отд. | Федоров | | 24.07.87 |
| Гл.констр. | Лаптев | | 24.07.87 |
| ГИП | Шкляр | | 24.07.87 |
| Вед.инж. | Хренавская | | 24.07.87 |
| Ст.инж. | Цыганкова | | 10.06.87 |
| Инж. | Григорян | | 24.07.87 |
| Н.контр. | Денисенко | | 24.07.87 |

3.503.1-15.2 7000

Участок монолитный УМ 1

Спецификация

| Стадия | Лист | Листов |
|---|---|---|
| Р | | 1 |

Белгипродор

Инв.№ подл. | Подпись и дата | Взам.инв.№

Копировал Нахимович

Формат А3

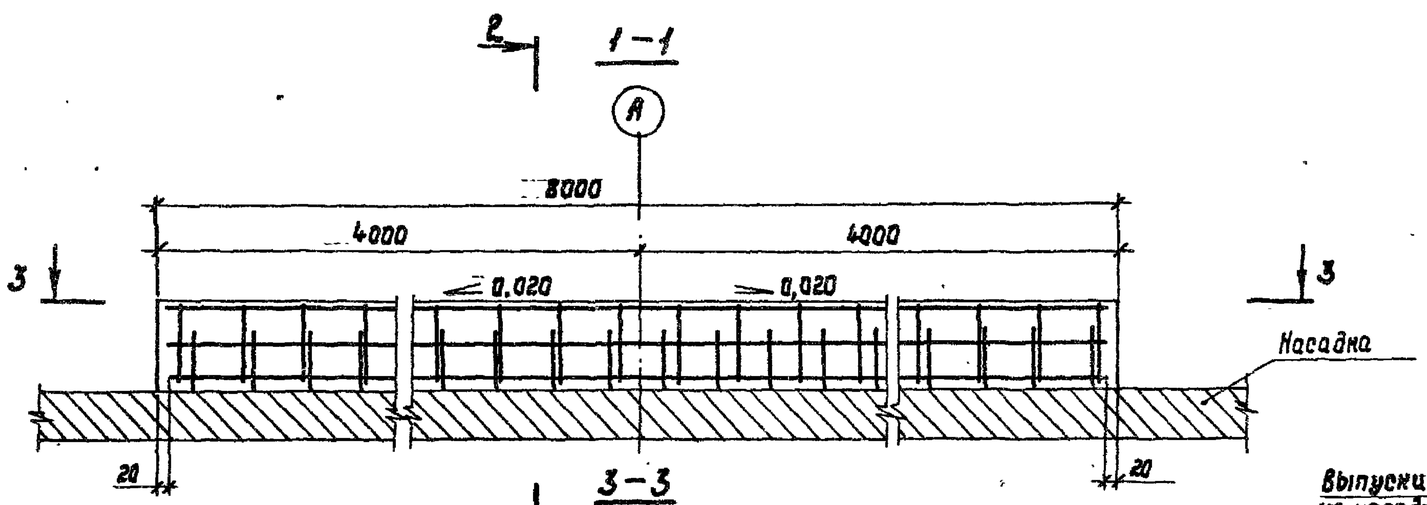


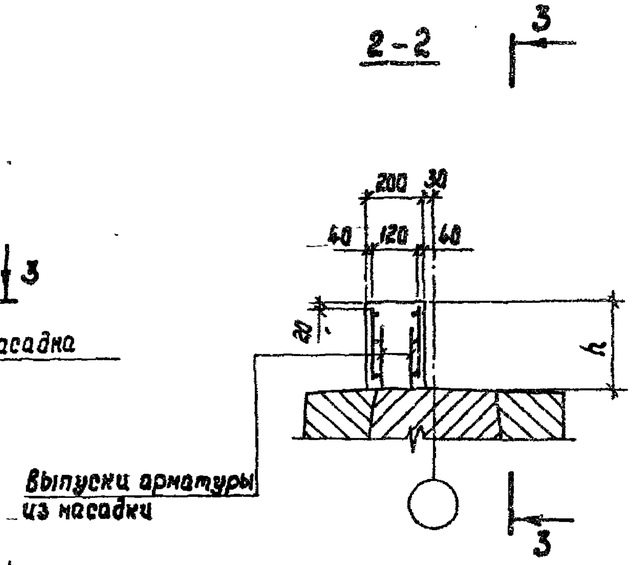


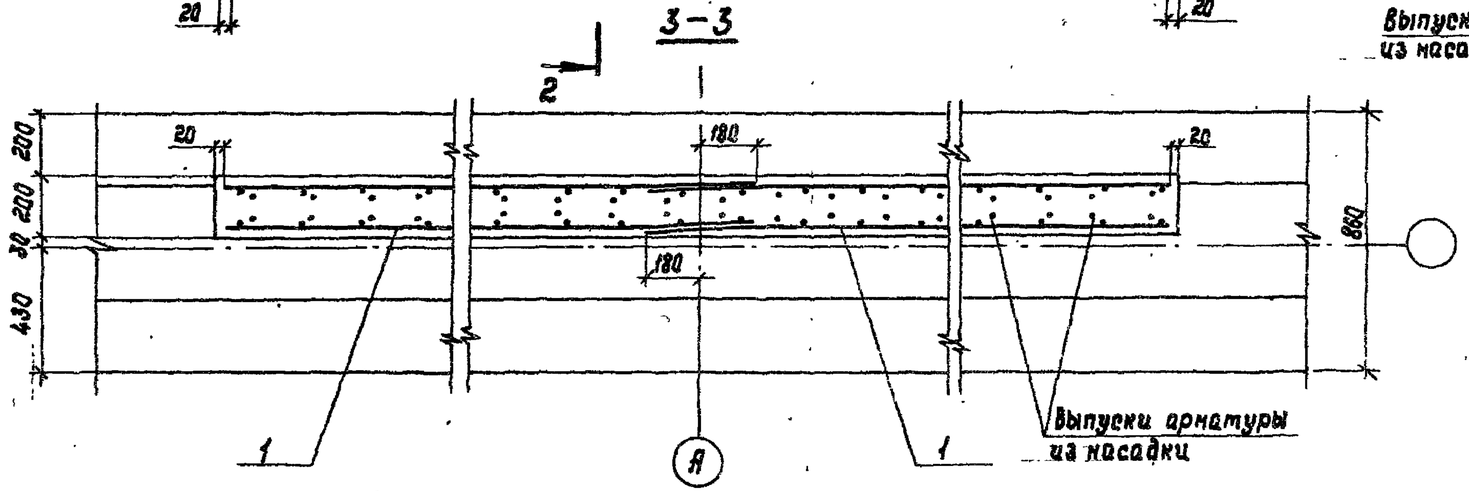


Ведомость расхода стали на элемент, кг

| Марка элемента | Арматурные изделия | | | Общий расход |
|---|---|---|---|---|
| | Арматура класса А-III ГОСТ 5781-82* | | | |
| | ⌀12 | — | Итого | |
| Ум 7-6 | 66,4 | | 66,4 | 66,4 |
| Ум 7-9 | 77,2 | | 77,2 | 77,2 |

| Обозначение | Марка | h, мм |
|---|---|---|
| 3.503.1-75.2 7000-01 | Ум 7-6 | 320 |
| -11 | Ум 7-9 | 410 |

| | | | |
|---|---|---|---|
| Нач.отд. | Федоров | | 24.07.87 |
| Гл.констр. | Лаптев | | 24.07.87 |
| ГИП | Шкляр | | 24.07.87 |
| Вед.инж. | Хреновская | | 24.07.87 |
| Ст.инж. | Цыганкова | | 18.06.87 |
| Инж. | Григорян | | 24.07.87 |
| Н.контр. | Денисенко | | 24.07.87 |

3.503.1-75.2 7000 СБ

Участок монолитный
Ум 7
Сборочный чертеж

| Стадия | Лист | Листов |
|---|---|---|
| Р | | 1 |

Белгипродор

Копировал Назимович

Формат А3

Инв.№ подл. | Подпись и дата | Взам.инв.№

| Формат | Зона | Поз. | Обозначения | Наименование | Кол. на исполн. 3.503.1-75.2 8000- 01 | 02 | 03 | 04 | 11 | 12 | 13 | 14 | Примечание |
|---|---|---|---|---|---|---|---|---|---|---|---|---|---|
| | | | | Документация | | | | | | | | | |
| А3 | | | 3.503.1 - 75.2 000ТО | Техническое описание | X | X | X | X | X | X | X | X | |
| А3 | | | 3.503.1 - 75.2 8000 СБ | Сборочный чертеж | X | X | X | X | X | X | X | X | |
| А3 | | | 3.503.1 - 75.2 8000 СБ | Ведомость расхода стали | X | X | X | X | X | X | X | X | |
| | | | | | | | | | | | | | |
| | | | | Сборочные единицы | | | | | | | | | |
| А3 | | 1 | 3.503.1 - 75.2 7010 - 01 | Сетка арматурная С15 | 4 | | | | | | | | |
| А3 | | | - 02 | Сетка арматурная С16 | | 4 | | | | | | | |
| А3 | | | - 03 | Сетка арматурная С17 | | | 4 | | | | | | |
| А3 | | | - 04 | Сетка арматурная С18 | | | | 4 | | | | | |
| А3 | | | 3.503.1 - 75.2 7020 - 01 | Сетка арматурная С20 | | | | | 4 | | | | |
| А3 | | | - 02 | Сетка арматурная С21 | | | | | | 4 | | | |
| А3 | | | - 03 | Сетка арматурная С22 | | | | | | | 4 | | |
| А3 | | | - 04 | Сетка арматурная С23 | | | | | | | | 4 | |
| | | | | | | | | | | | | | |
| | | | | Детали | | | | | | | | | |
| | | 2 | 3.503.1 - 75.2 4001 | ф 10 А-III ГОСТ 5781-82* ℓ=400 | 8 | 8 | 8 | 8 | 8 | 8 | 8 | 8 | |
| | | | | | | | | | | | | | |
| | | | | Материалы | | | | | | | | | |
| | | | ГОСТ 26633 - 85 | Бетон тяжелый В25, | | | | | | | | | |
| | | | | F 200, W 2 | 0,88 | 0,95 | 0,98 | 1,0 | 1,3 | 1,4 | 1,4 | 1,5 | $м^3$ |
| | | | | Марка | УМ8.1-6 | УМ8.2-6 | УМ8.3-6 | УМ8.4-6 | УМ8.1-9 | УМ8.2-9 | УМ8.3-9 | УМ8.4-9 | |

| | | | |
|---|---|---|---|
| Нач. отд. | Федоров | | 29.07.87 |
| Гл. констр. | Лаптев | | 29.07.87 |
| ГИП | Шкляр | | 29.07.87 |
| Вед. инж. | Кренковская | | 29.07.87 |
| Ст. инж. | Цыганкова | | 29.07.87 |
| Инж. | Григорян | | 29.07.87 |
| Н. контр. | Демиченко | | 29.07.87 |

3.503.1 - 75.2 8000

Участок монолитный УМ8
Спецификация

| Стадия | Лист | Листов |
|---|---|---|
| Р | | 1 |

Белгипродор

Копировал

Формат А3

Инв. № подл. | Подпись и дата | Взам. инв. №

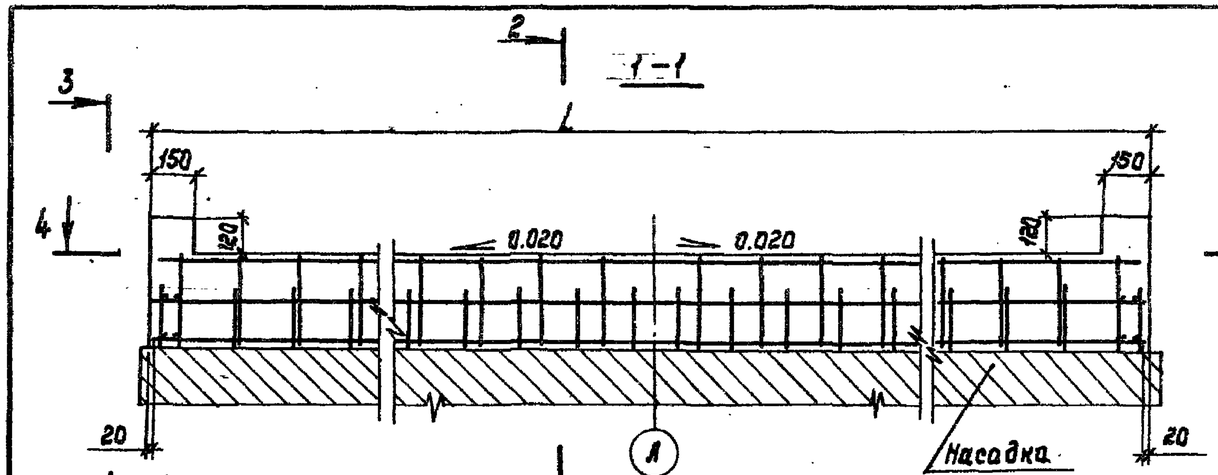


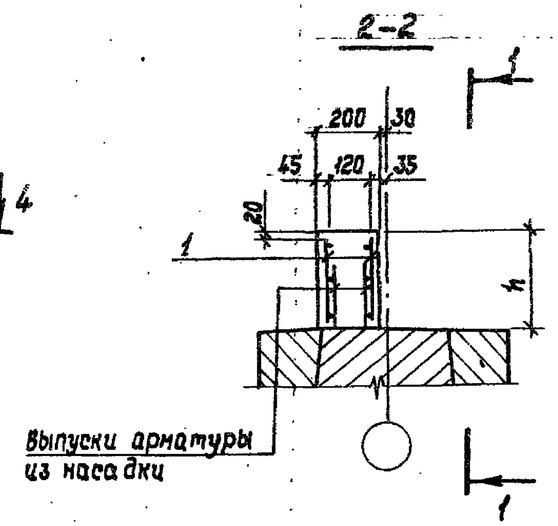


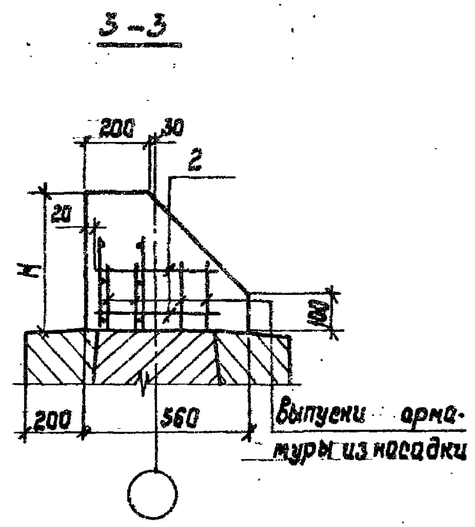


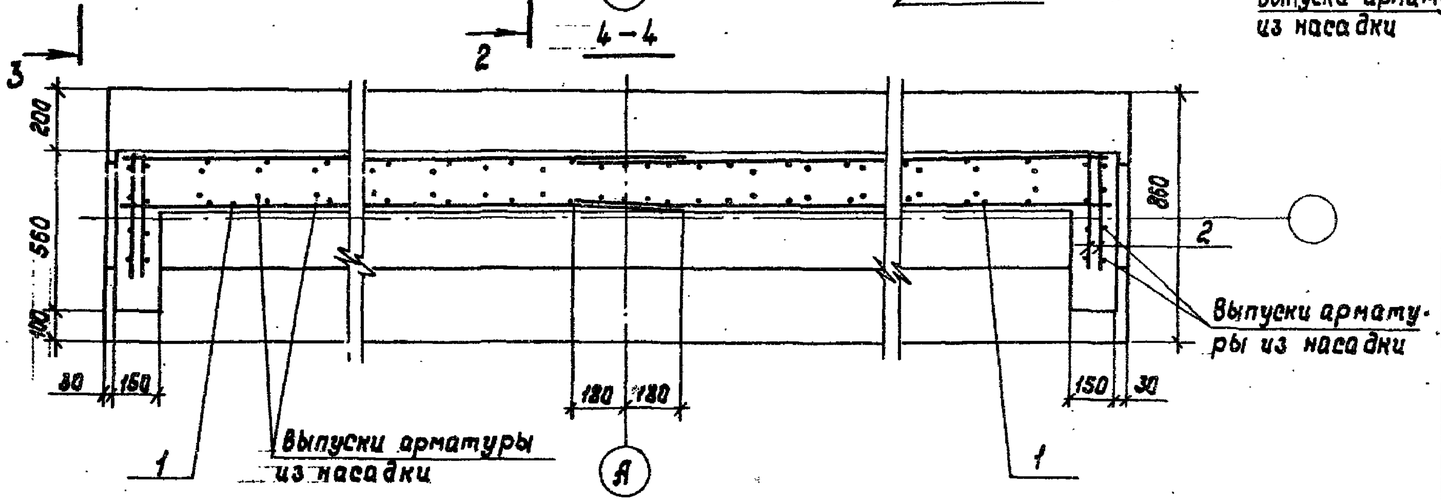


| Обозначение | Марка | Размеры в мм | | |
|---|---|---|---|---|
| | | H | h | L |
| 3.503.1-75.2 8000-01 | Ум 8.1-6 | 440 | 320 | 13240 |
| -11 | Ум 8.1-9 | 590 | 470 | |
| -02 | Ум 8.2-6 | 440 | 320 | 14240 |
| -12 | Ум 8.2-9 | 590 | 470 | |
| -03 | Ум 8.3-6 | 440 | 320 | 14740 |
| -13 | Ум 8.3-9 | 590 | 470 | |
| -04 | Ум 8.4-6 | 440 | 320 | 15740 |
| -14 | Ум 8.4-9 | 590 | 470 | |

| Марка элемента | Арматурные изделия. Арматура класса А-III ГОСТ 5781-82* | | | Общий расход |
|---|---|---|---|---|
| | Ø 10 | Ø 12 | Итого | |
| Ум 8.1-6 | 2,0 | 107,2 | 109,2 | 109,2 |
| Ум 8.1-9 | 2,0 | 125,2 | 127,2 | 127,2 |
| Ум 8.2-6 | 2,0 | 116,4 | 118,4 | 118,4 |
| Ум 8.2-9 | 2,0 | 135,6 | 137,6 | 137,6 |
| Ум 8.3-6 | 2,0 | 120,0 | 122,0 | 122,0 |
| Ум 8.3-9 | 2,0 | 139,6 | 141,6 | 141,6 |
| Ум 8.4-6 | 2,0 | 126,8 | 128,8 | 128,8 |
| Ум 8.4-9 | 2,0 | 147,6 | 149,6 | 149,6 |

Инв. № подл. | Подпись и дата | Взам. инв. №

| | | | |
|---|---|---|---|
| Нач. отд. | Федоров | | 24.07.87 |
| Гл. констр. | Лаптев | | 24.07.87 |
| ГИП | Шкляр | | 24.07.87 |
| Вед. инж. | Хреновская | | 24.07.87 |
| Ст. инж. | Цыганкова | | 24.07.87 |
| Инж. | Григорян | | 24.07.87 |
| Н. контр. | Денисенко | | 24.07.87 |

3.503.1-75.2 8000 СБ

Участок монолитный Ум 8

Сборочный чертеж

| Стадия | Лист | Листов |
|---|---|---|
| Р | | 1 |

Белгипродор

Копировал Нахимович

Формат А3

| Формат | Зона | Поз. | Обозначение | Наименование | Количество на исполн. 3.503.1-75.2 9000 – 01 | 02 | 03 | 04 | 05 | 06 | 07 | 08 | 09 | 10 | Примечание |
|---|---|---|---|---|---|---|---|---|---|---|---|---|---|---|---|
| | | | | Документация | | | | | | | | | | | |
| А3 | | | 3.503.1 – 75.2 0000ТО | Техническое описание | × | × | × | × | × | × | × | × | × | × | |
| А3 | | | 3.503.1 – 75.2 9000 СБ | Сборочный чертеж | × | × | × | × | × | × | × | × | × | × | |
| А3 | | | 3.503.1 – 75.2 9000 РС | Ведомость расхода стали | × | × | × | × | × | × | × | × | × | × | |
| | | | | | | | | | | | | | | | |
| | | | | Детали | | | | | | | | | | | |
| | | | | Стержни арматурные | | | | | | | | | | | |
| | | | | ГОСТ 5781-82* | | | | | | | | | | | |
| А3 | | 1 | 3.503.1 – 75.2 9010 – * | ⌀20 А-III | 6 | 6 | 6 | | | | | | | | |
| | | | – * | ⌀22 А-III | | | | 6 | 6 | 6 | 6 | 6 | 6 | 6 | |
| | | | – * | ⌀25 А-III | | | | | | | | | | | |
| А4 | | 2 | 3.503.1 – 75.2 9020 – * | ⌀10 А-III | 8 | 8 | 8 | 8 | 8 | 8 | 8 | 8 | 8 | 8 | |
| А4 | | 3 | 3.503.1 – 75.2 9030 | ⌀8 А-I  l=1430 | 16 | 18 | 20 | 22 | 24 | 26 | 28 | 30 | 32 | 34 | |
| | | | | | | | | | | | | | | | |
| | | | | Материалы | | | | | | | | | | | |
| | | | ГОСТ 26633-85 | Бетон тяжелый В25, | | | | | | | | | | | |
| | | | | F200 W2 | 0,49 | 0,55 | 0,61 | 0,67 | 0,74 | 0,80 | 0,86 | 0,92 | 0,98 | 1,0 | |
| | | | | | | | | | | | | | | | |
| | | | | | | | | | | | | | | | |
| | | | | Марка | Ум 9.01 | Ум 9.02 | Ум 9.03 | Ум 9.04 | Ум 9.05 | Ум 9.06 | Ум 9.07 | Ум 9.08 | Ум 9.09 | Ум 9.10 | |

* Дополнительный номер исполнения стержня соответствует дополнительному номеру исполнения монолитного участка.

| | | | |
|---|---|---|---|
| Нач.отд. | Федоров | | 28.07.87 |
| Гл.констр. | Лаптев | | 28.07.87 |
| ГИП | Шкляр | | 28.07.87 |
| Вед.инж. | Хреновская | | 28.07.87 |
| Ст.инж. | Цыганкова | | 28.07.87 |
| Инж. | Григорян | | 28.07.87 |
| Н.контр. | Денисенко | | 28.07.87 |

3.503.1-75.2 9000

Участок монолитный Ум 9

Спецификация

| Стадия | Лист | Листов |
|---|---|---|
| Р | 1 | 2 |

Белгипродор

Инв.№ подл. | Подпись и дата | Взам.инв.№

Копировал Нахимович

Формат А3

| Формат | Зона | Поз. | Обозначение | Наименование | Количество на исполн. 3.503.1-75.2 9000- 11 | 12 | 13 | 14 | 15 | 16 | 17 | 18 | 19 | 20 | 21 | Примечание |
|---|---|---|---|---|---|---|---|---|---|---|---|---|---|---|---|---|
| | | | | Документация | | | | | | | | | | | | |
| А3 | | | 3.503.1-75.2 0000 ТО | Техническое описание | X | X | X | X | X | X | X | X | X | X | X | |
| А3 | | | 3.503.1-75.2 9000 СБ | Сборочный чертеж | X | X | X | X | X | X | X | X | X | X | X | |
| А3 | | | 3.503.1-75.2 9000 РС | Ведомость расхода стали | X | X | X | X | X | X | X | X | X | X | X | |
| | | | | | | | | | | | | | | | | |
| | | | | Детали | | | | | | | | | | | | |
| | | | | Стержни арматурные | | | | | | | | | | | | |
| | | | | ГОСТ 5781-82* | | | | | | | | | | | | |
| А3 | | 1 | 3.503.1-75.2 9010-* | ⌀20 А-III | | | | | | | | | | | | |
| | | | -* | ⌀22 А-III | 6 | | | | | | | | | | | |
| | | | -* | ⌀25 А-III | | 6 | 6 | 6 | 6 | 6 | 6 | 6 | 6 | 6 | 6 | |
| А4 | | 2 | 3.503.1-75.2 9020-* | ⌀10 А-III | 8 | 8 | 8 | 8 | 8 | 8 | 8 | 8 | 8 | 8 | 8 | |
| А4 | | 3 | 3.503.1-75.2 9030 | ⌀8 А-I ℓ=1430 | 36 | 38 | 40 | 42 | 44 | 46 | 48 | 50 | 52 | 54 | 56 | |
| | | | | | | | | | | | | | | | | |
| | | | | Материалы | | | | | | | | | | | | |
| | | | ГОСТ 26633-85 | Бетон тяжелый В25, | | | | | | | | | | | | |
| | | | | F200, W2 | 1,1 | 1,2 | 1,2 | 1,3 | 1,4 | 1,4 | 1,5 | 1,5 | 1,6 | 1,7 | 1,7 | $м^3$ |
| | | | | | | | | | | | | | | | | |
| | | | | | | | | | | | | | | | | |
| | | | | Марка | Ун 9.11 | Ун 9.12 | Ун 9.13 | Ун 9.14 | Ун 9.15 | Ун 9.16 | Ун 9.17 | Ун 9.18 | Ун 9.19 | Ун 9.20 | Ун 9.21 | |

* Дополнительный номер исполнения стержня соответствует дополнительному номеру исполнения монолитного участка.

Инв.№ подл. | Подпись и дата | Взам.инв.№

## Ведомость расхода стали на элемент, кг

| Марка элемента | Изделия арматурные | | | | | | | | Общий расход |
|---|---|---|---|---|---|---|---|---|---|
| | Арматура класса | | | | | | | | |
| | А-I | | А-III | | | | | | |
| | ГОСТ 5781-82* | | | | | | | | |
| | ⌀8 | Итого | ⌀10 | ⌀20 | ⌀22 | ⌀25 | Итого | — | |
| Ум 9. 01 | 9,0 | 9,0 | 11,2 | 40,2 | — | — | 51,4 | | 60,4 |
| Ум 9. 02 | 10,1 | 10,1 | 12,8 | 43,8 | — | — | 56,6 | | 66,7 |
| Ум 9. 03 | 11,2 | 11,2 | 13,6 | 47,4 | — | — | 61,0 | | 72,2 |
| Ум 9. 04 | 12,3 | 12,3 | 15,2 | — | 63,0 | — | 78,2 | | 90,5 |
| Ум 9. 05 | 13,4 | 13,4 | 16,0 | — | 67,2 | — | 83,2 | | 96,6 |
| Ум 9. 06 | 14,6 | 14,6 | 17,6 | — | 72,0 | — | 89,6 | | 104,2 |
| Ум 9. 07 | 15,7 | 15,7 | 19,2 | — | 76,2 | — | 95,4 | | 111,1 |
| Ум 9. 08 | 16,8 | 16,8 | 20,0 | — | 81,0 | — | 101,0 | | 117,8 |
| Ум 9. 09 | 17,9 | 17,9 | 21,6 | — | 85,2 | — | 106,8 | | 124,7 |
| Ум 9. 10 | 19,0 | 19,0 | 22,4 | — | 90,0 | — | 112,4 | | 131,4 |
| Ум 9. 11 | 20,2 | 20,2 | 24,0 | — | 94,2 | — | 118,2 | | 138,4 |
| Ум 9. 12 | 21,3 | 21,3 | 24,8 | — | — | 129,6 | 154,4 | | 175,7 |
| Ум 9. 13 | 22,4 | 22,4 | 26,4 | — | — | 135,6 | 162,0 | | 184,4 |
| Ум 9. 14 | 23,5 | 23,5 | 27,2 | — | — | 141,6 | 168,8 | | 192,3 |

## Продолжение ведомости

| Марка элемента | Изделия арматурные | | | | | | | | Общий расход |
|---|---|---|---|---|---|---|---|---|---|
| | Арматура класса | | | | | | | | |
| | А-I | | А-III | | | | | | |
| | ГОСТ 5781-82* | | | | | | | | |
| | ⌀8 | Итого | ⌀10 | ⌀20 | ⌀22 | ⌀25 | Итого | — | |
| Ум 9. 15 | 24,6 | 24,6 | 28,8 | — | — | 147,0 | 175,8 | | 200,4 |
| Ум 9. 16 | 25,8 | 25,8 | 30,4 | — | — | 153,0 | 183,4 | | 209,2 |
| Ум 9. 17 | 26,9 | 26,9 | 31,2 | — | — | 158,4 | 189,6 | | 216,5 |
| Ум 9. 18 | 28,0 | 28,0 | 32,8 | — | — | 164,4 | 197,2 | | 225,2 |
| Ум 9. 19 | 29,1 | 29,1 | 33,6 | — | — | 170,4 | 204,0 | | 233,1 |
| Ум 9. 20 | 30,2 | 30,2 | 35,2 | — | — | 175,8 | 211,0 | | 241,2 |
| Ум 9. 21 | 31,4 | 31,4 | 36,0 | — | — | 181,8 | 217,8 | | 249,2 |

| | | | |
|---|---|---|---|
| Нач.отд. | Федоров | | 22.07.87 |
| Гл.констр | Лаптев | | 22.07.87 |
| ГИП | Шкляр | | 22.07.87 |
| Вед.инж. | Хреновская | | 22.07.87 |
| Ст.инж. | Цыганкова | | 22.07.87 |
| Инж. | Григорян | | 22.07.87 |
| Н.контр. | Денисенко | | 22.07.87 |

3503.1-75.2 9000.РС

Участок монолитный
Ум 9
Ведомость расхода стали

| Стадия | Лист | Листов |
|---|---|---|
| Р | | 1 |

Белгипродор

Копировал Назимович

Формат А3

Инв.№ подл. | Подпись и дата | Взам.инв.№

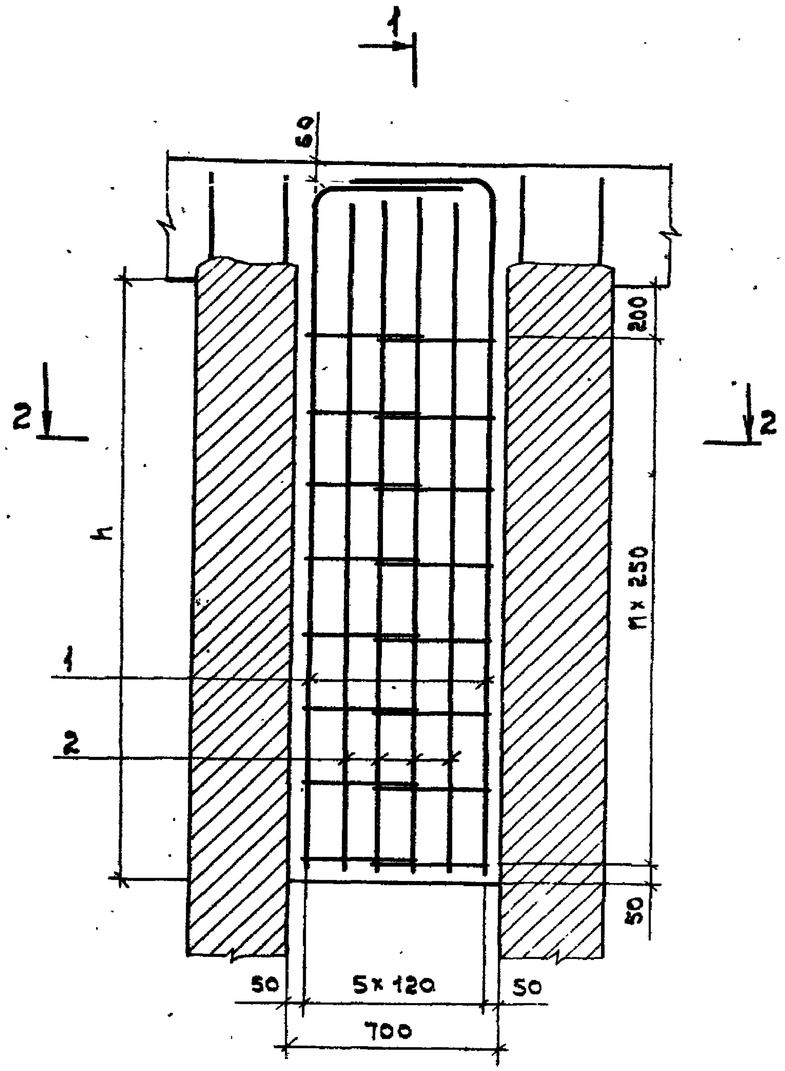


1-1

Арматура насадки не показана

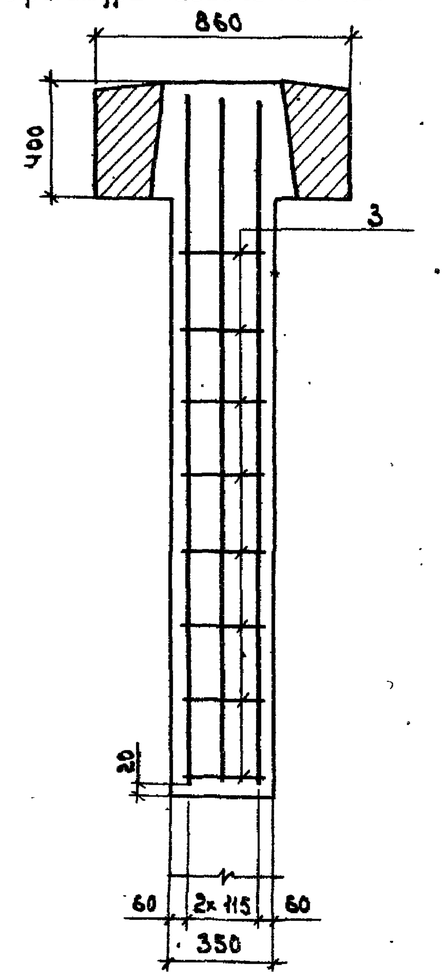


2-2

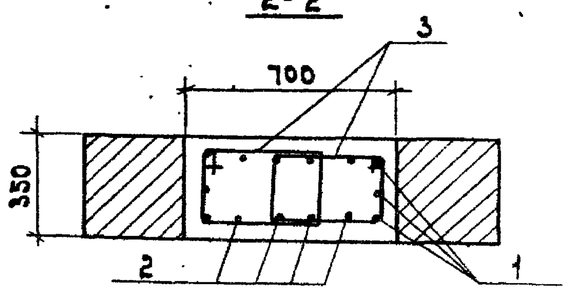


| Обозначение | Марка | h, м | n, шт |
|---|---|---|---|
| 3.503.1-75.2 9000-01 | УМ 9. 01 | 2,00 | 7 |
| -02 | УМ 9. 02 | 2,25 | 8 |
| -03 | УМ 9. 03 | 2,50 | 9 |
| -04 | УМ 9. 04 | 2,75 | 10 |
| -05 | УМ 9. 05 | 3,00 | 11 |
| -06 | УМ 9. 06 | 3,25 | 12 |
| -07 | УМ 9. 07 | 3,50 | 13 |
| -08 | УМ 9. 08 | 3,75 | 14 |
| -09 | УМ 9. 09 | 4,00 | 15 |
| -10 | УМ 9. 10 | 4,25 | 16 |
| -11 | УМ 9. 11 | 4,50 | 17 |
| -12 | УМ 9. 12 | 4,75 | 18 |
| -13 | УМ 9. 13 | 5,00 | 19 |
| -14 | УМ 9. 14 | 5,25 | 20 |
| -15 | УМ 9. 15 | 5,50 | 21 |
| -16 | УМ 9. 16 | 5,75 | 22 |
| -17 | УМ 9. 17 | 6,00 | 23 |
| -18 | УМ 9. 18 | 6,25 | 24 |
| -19 | УМ 9. 19 | 6,50 | 25 |
| -20 | УМ 9. 20 | 6,75 | 26 |
| -21 | УМ 9. 21 | 7,00 | 27 |

Инв. N подл. | Подпись и дата | Взам. инв. N

| | | | |
|---|---|---|---|
| Нач. отд. | Федоров | | 22.07.87 |
| Гл. констр. | Лаптев | | 22.07.87 |
| ГИП | Шкляр | | 22.07.87 |
| Вед. инж. | Хреновская | | 22.07.87 |
| Ст. инж. | Цыганкова | | 10.06.87 |
| Инж. | Григорян | | 22.07.87 |
| Н. контр. | Денисенко | | 22.07.87 |

3.503.1-75. 2 9000 сб

Участок монолитный УМ9
Сборочный чертеж

| стадия | лист | листов |
|---|---|---|
| Р | | 1 |

Белгипродор

Копировал

Формат А3

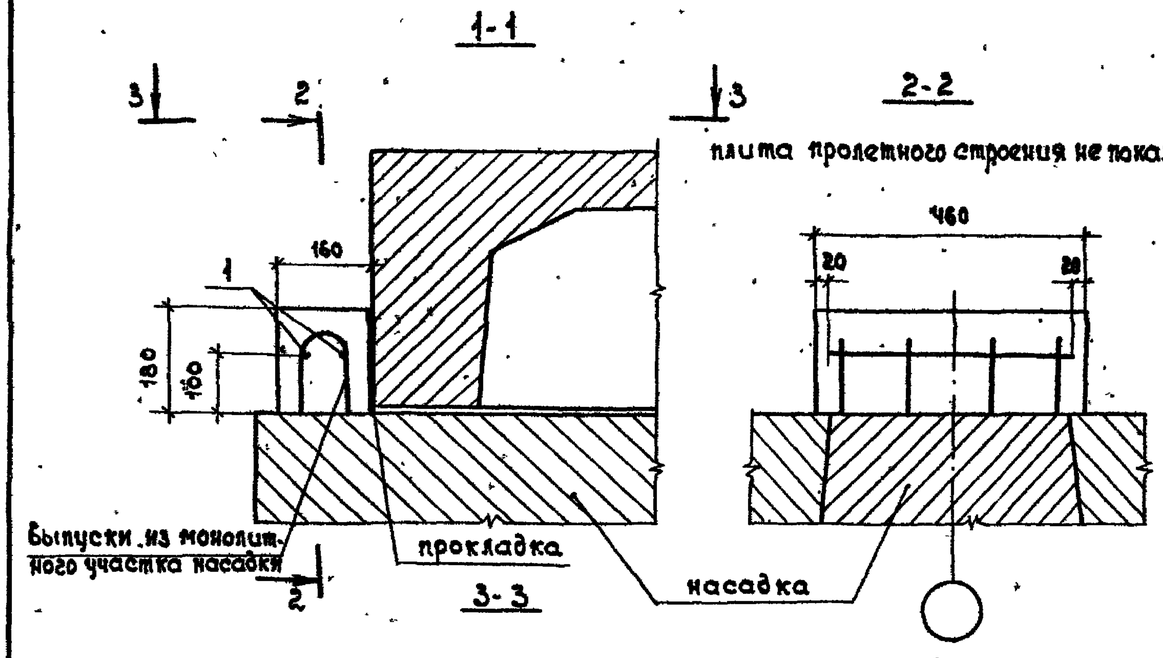


| Формат | Зона | Поз. | Обозначение | Наименование | Кол. | Примечание |
|---|---|---|---|---|---|---|
| | | | | Документация | | |
| А3 | | | 3.503.1-75 .2 000ТО | Техническое описание | | |
| А3 | | | 3.503.1-75 .2 1700 | Сборочный чертеж | | |
| А3 | | | 3.503.1-75 .2 1700 | Ведомость расхода стали | | |
| | | | | | | |
| | | | | Детали | | |
| | | 1 | 3.503.1-75 .2 1701 | ф8 А-I ГОСТ 5781-82* ℓ=420 | 2 | |
| | | | | | | |
| | | | | Материалы | | |
| | | | ГОСТ 26633-85 | Бетон тяжелый В25, | | |
| | | | | F 200, W2. | 0,01 | м³ |

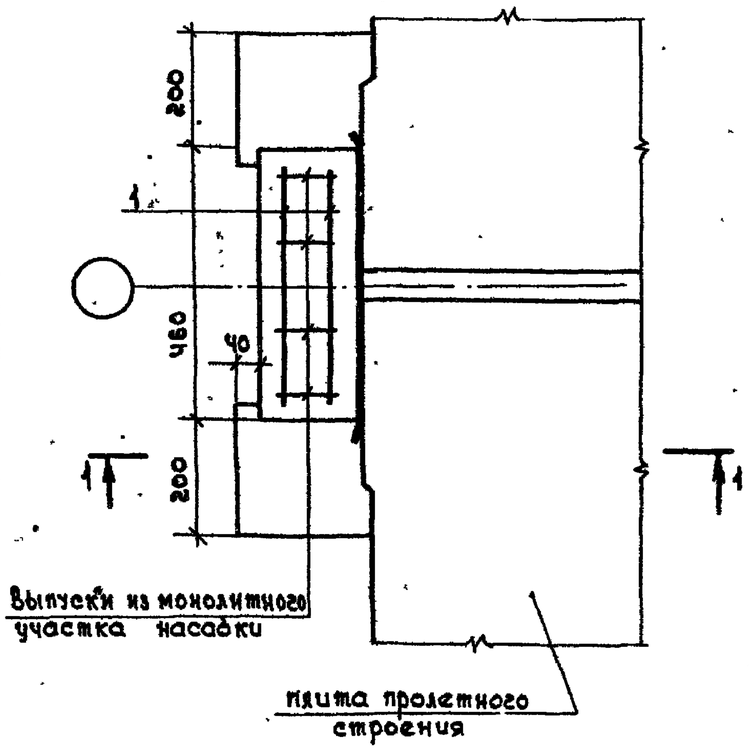


Ведомость расхода стали на элемент, кг

| Марка элемента | Изделия арматурные | | | Общий расход |
|---|---|---|---|---|
| | Арматура класса А-I ГОСТ 5781-82* | | | |
| | ф 8 | – | Итого | |
| Ум 11 | 0,33 | | 0,33 | 0,33 |

1. Ум 11 бетонировать после монтажа пролетного строения.
2. Не допускается бетонирование Ум 11 без наклейки к пролетному строению прокладки из изоляционного материала (изола, гидроизола, толи).
3. Поверхность насадки перед бетонированием очистить металлическими щетками и промыть.

| | | | |
|---|---|---|---|
| Нач.отд | Федоров | | 25.07.87 |
| Гл.констр | Лаптев | | 23.07.87 |
| ГИП | Шкляр | | 23.07.87 |
| Вед.инж | Хреновская | | 23.07.87 |
| Ст.инж | Цыганкова | | 23.07.87 |
| Инж. | Григорян | | 23.07.87 |
| Н.контр. | Денисенко | | 23.07.87 |

3.503.1-75 .2 1700

Участок монолитный Ум 11

| Стадия | Лист | Листов |
|---|---|---|
| Р | | 1 |

Белгипродор

Инв.№ подл. | Подпись и дата | Взам.инв.№

копировал | формат А3

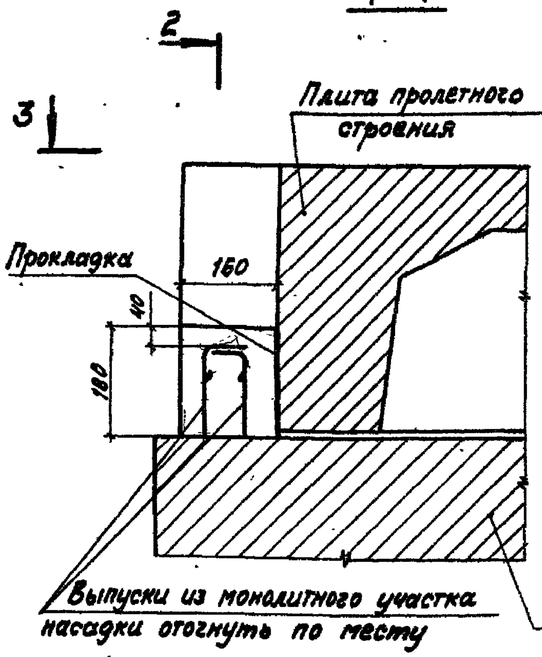


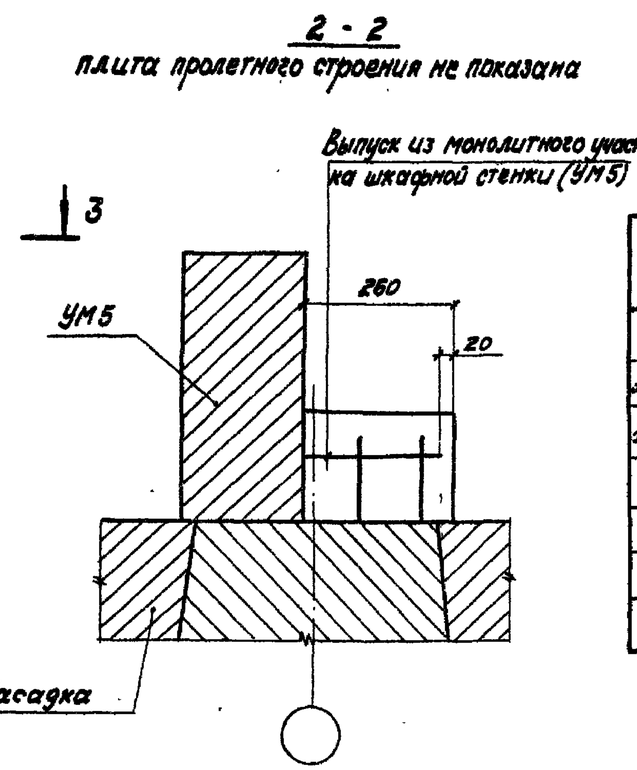


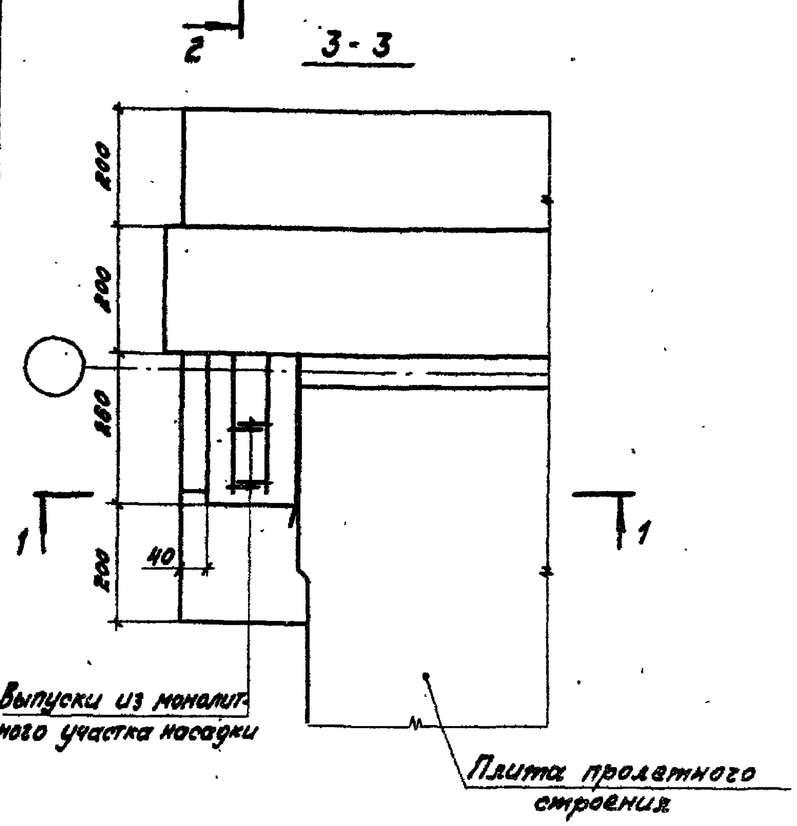


| Формат | Зона | Поз. | Обозначение | Наименование | Кол. | Примечание |
|---|---|---|---|---|---|---|
| | | | | Документация | | |
| А3 | | | 3.503.1 - 75.2 0000 ТО. | Техническое описание | X | |
| А3 | | | 3.503.1 - 75.2 2700 | Сборочный чертеж | X | |
| | | | | | | |
| | | | | Материалы | | |
| | | | ГОСТ 26633 - 85 | Бетон тяжелый В25, | | |
| | | | | F200, W2 | 0,01 | $м^3$ |

1. УМ 12 бетонировать после монтажа пролетного строения.
2. Не допускается бетонирование УМ12 без наклейки к пролетному строению прокладки из изоляционного материала (изола, гидроизола, толи).
3. Поверхность насадки очистить металлическими щетками и промыть.

| | | | | |
|---|---|---|---|---|
| Нач. отд. | Федоров | | 24.07.87 | 3.503.1 - 75.2 2700 |
| Гл. констр. | Лаптев | | 24.07.87 | |
| ГИП | Шкляр | | 24.07.87 | |
| Вед. инж. | Хреновская | | 24.07.87 | Участок монолитный УМ 12 |
| Ст. инж. | Цыганкова | | 24.07.87 | |
| Инж. | Григорян | | 24.02.87 | |
| Н. контр. | Денисенко | | 24.07.87 | |

| Стадия | Лист | Листов |
|---|---|---|
| Р | | 1 |

Белгипродор

Копировал

Формат А3

Инв. № подл. | Подпись и дата | Взам. инв. №

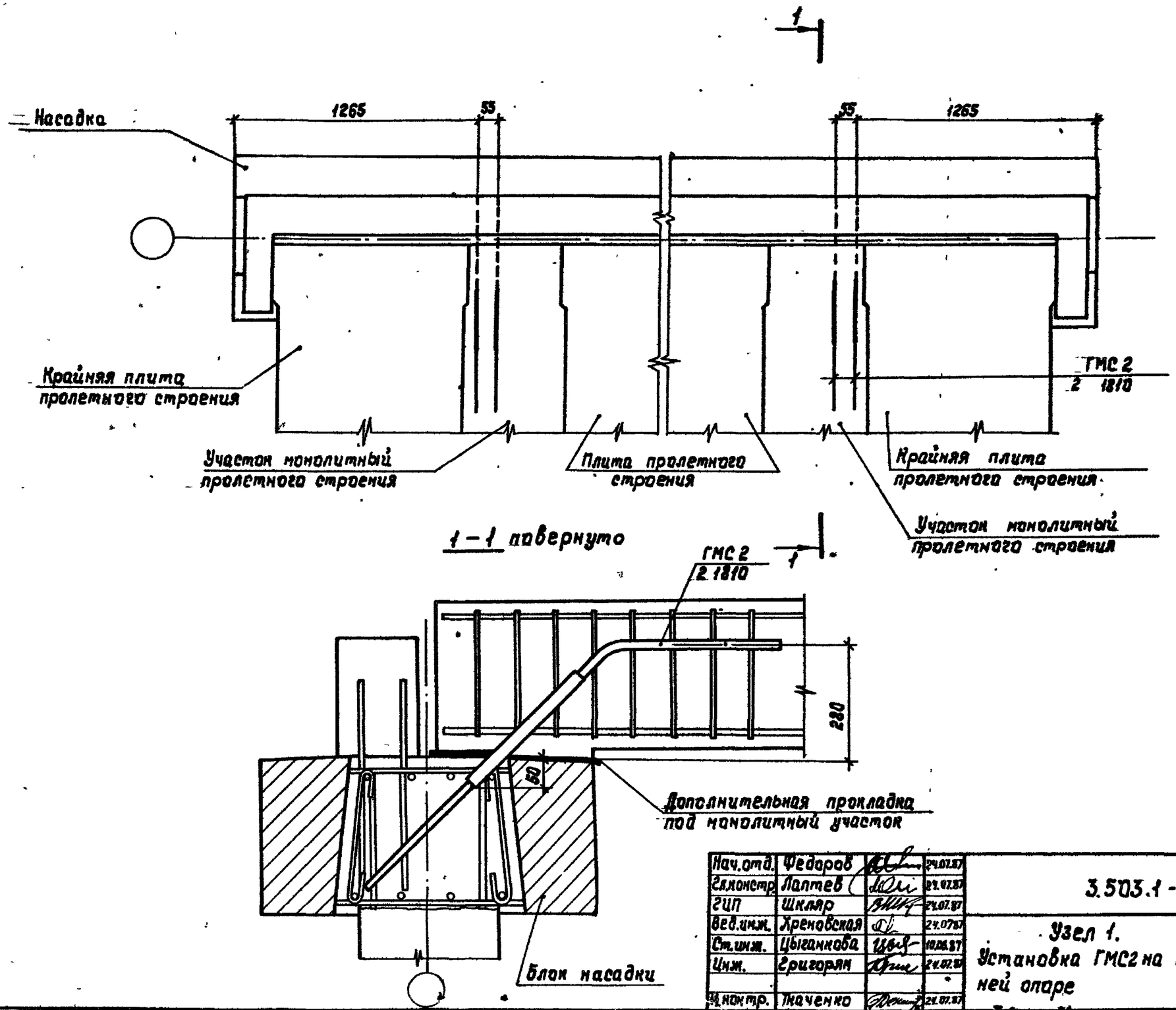


| | | | |
|---|---|---|---|
| Нач.отд. | Федоров | | 24.07.87 |
| Гл.констр. | Лаптев | | 24.07.87 |
| ГИП | Шкляр | | 24.07.87 |
| Вед.инж. | Хреновская | | 24.07.87 |
| Ст.инж. | Цыганкова | | 10.06.87 |
| Инж. | Григорян | | 24.07.87 |
| Н.контр. | Ткаченко | | 24.07.87 |

3.503.1 - 15.2 2800

Узел 1.
Установка ГМС2 на крайней опоре

| Стадия | Лист | Листов |
|---|---|---|
| Р | | 1 |

Белгипродор

Копировал Нахимович

Формат А3

Инв.№ подл. | Подпись и дата | Взам.инв.№

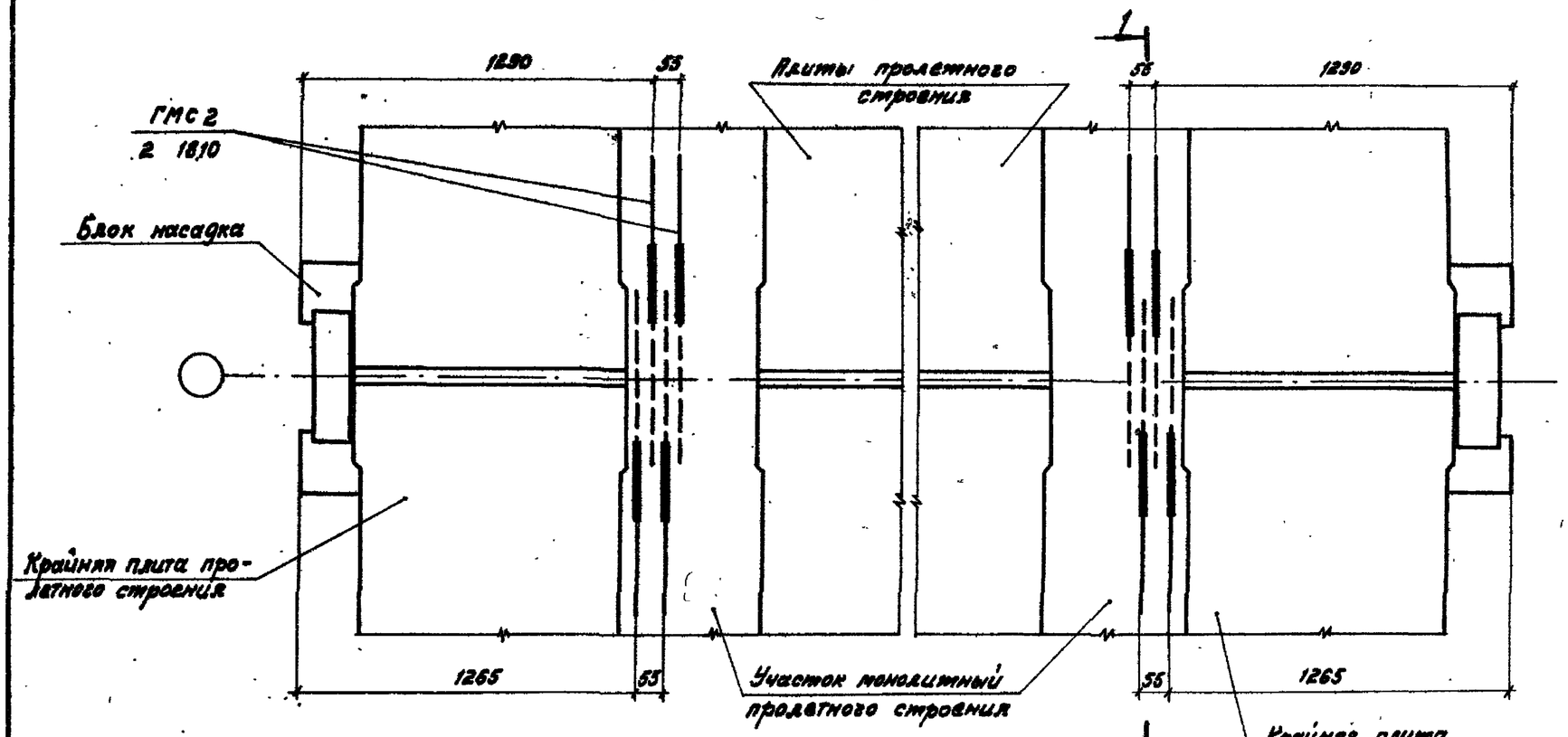


1-1 повернуто

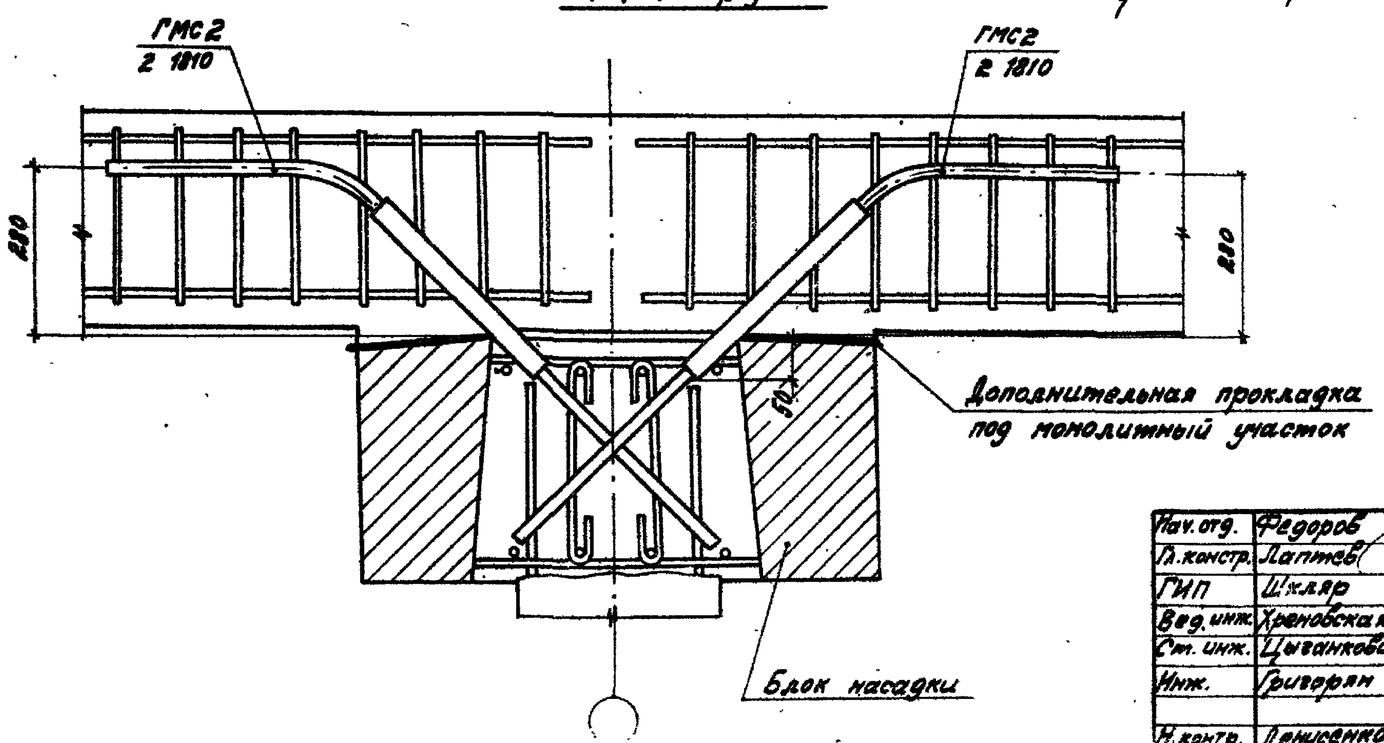


| | | | |
|---|---|---|---|
| Нач. отд. | Федоров | | 23.07.87 |
| Гл. констр. | Лаптев | | 23.07.87 |
| ГИП | Шкляр | | 23.07.87 |
| Вед. инж. | Хреновская | | 23.07.87 |
| Ст. инж. | Цыганкова | | 23.07.87 |
| Инж. | Григорян | | 23.07.87 |
| Н. контр. | Денисенко | | 23.07.87 |

3.503.1 – 75.2 1800

Узел 2. Установка ГМС2 на промежуточной опоре в сердцине секции

| Стадия | Лист | Листов |
|---|---|---|
| Р | | 1 |

Белгипродор

Копировал

Формат А3

Инв. № подл. | Подпись и дата | Взам. инв. №

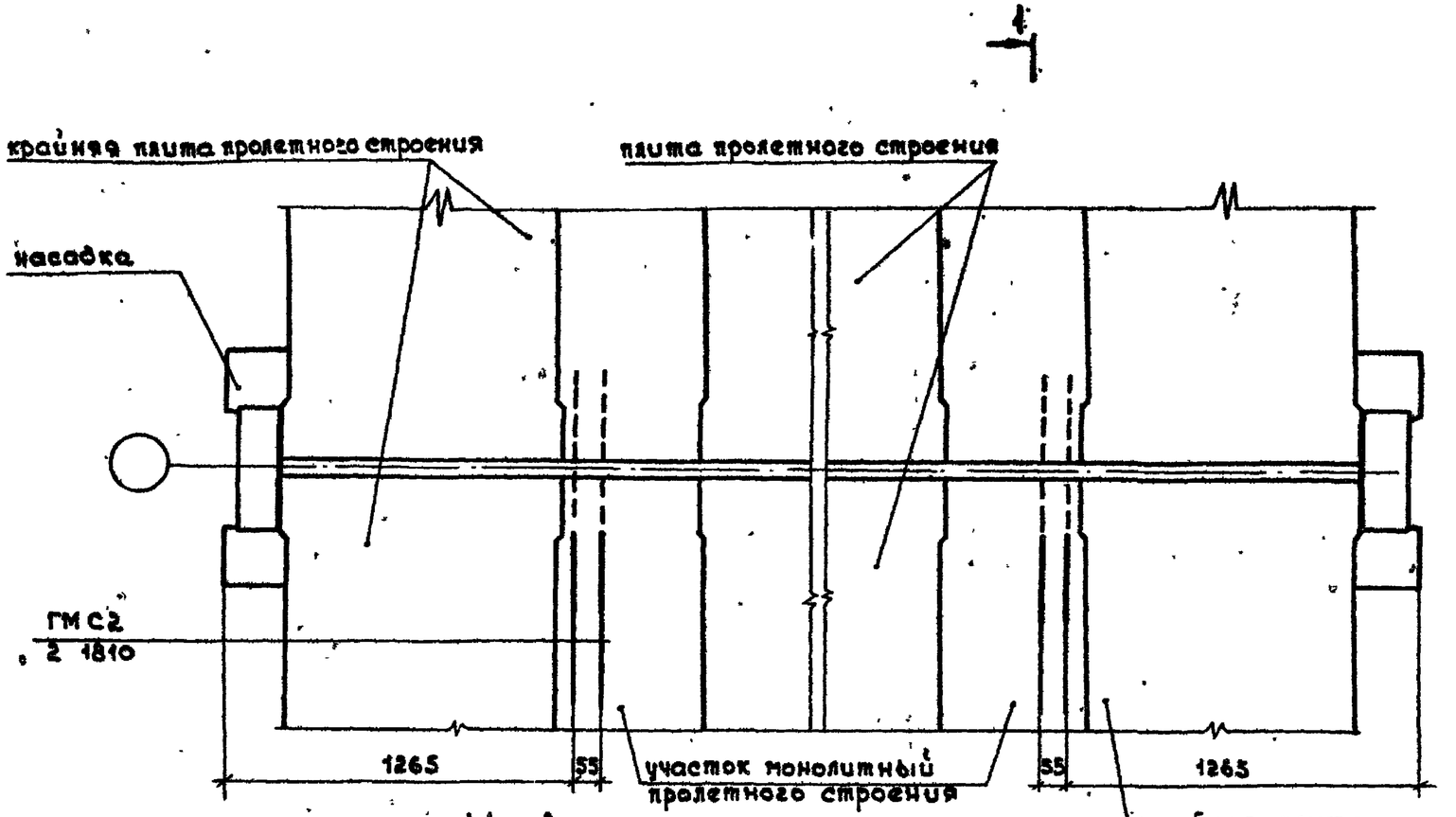


1-1 повернуто

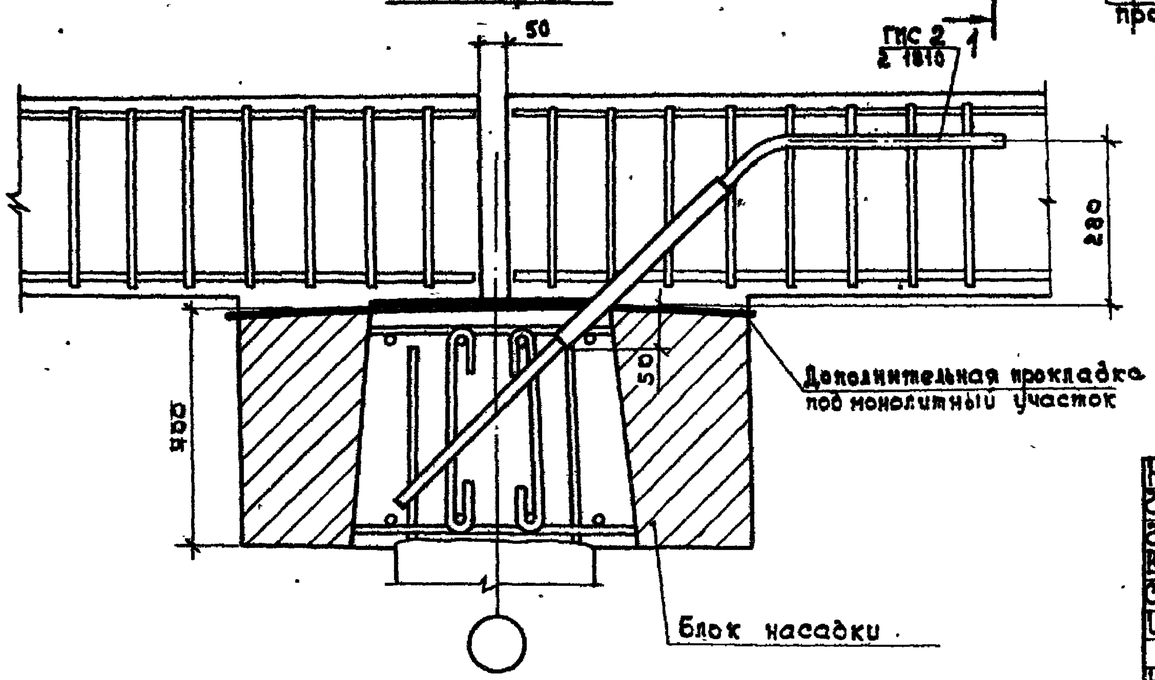


Зазор между пролетными строениями по оси опоры заполнять бетоном не допускается.

| | | | | | | |
|---|---|---|---|---|---|---|
| Нач.отд. | Федоров | | 23.07.87 | 3.503.1-75.2 1900 | | |
| Гл.констр. | Лаптев | | 23.07.87 | | | |
| ГИП | Шкляр | | 23.07.87 | | | |
| Вед.инж. | Хреновская | | 23.07.87 | Узел 3. Установка ГМС2 на промежуточной опоре между секциями | стадия | лист | листов |
| Ст.инж. | Цыганкова | | 10.06.87 | | Р | | 1 |
| Инж. | Григорян | | 23.07.87 | | Белгипродор | | |
| Н.контр. | Денисенко | | 23.07.87 | | | | |

Инв. № подл. | Подпись и дата | Взам. инв. №

копировал

формат А3

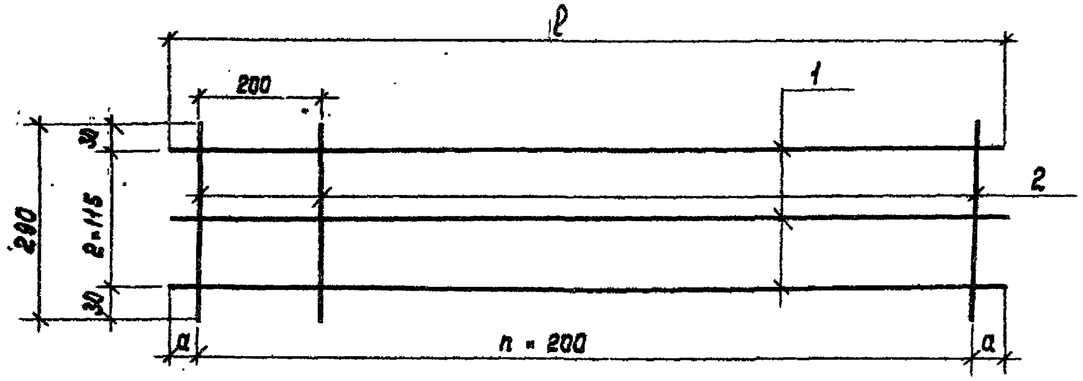


| Обозначение | Марка | n | Размеры, мм | | Масса, кг |
|---|---|---|---|---|---|
| | | | a | ℓ | |
| 3.503.1-75.2 4010 | С1 | 5 | 90 | 1180 | 1,1 |
| -01 | С2 | 7 | 90 | 1580 | 1,5 |
| -02 | С3 | 8 | 50 | 1700 | 1,7 |
| -03 | С4 | 10 | 50 | 2100 | 2,1 |
| -04 | С5 | 11 | 90 | 2380 | 2,3 |

Стержни в местах пересечения объединить контактной точечной сваркой.

| Формат | Зона | Поз. | Обозначение | Наименование | Кол. | Примечание |
|---|---|---|---|---|---|---|
| А3 | | | | 3.503.1-75.2 4010 | | для С1 |
| | | | | Детали | | |
| | | 1 | 3.503.1-75.2 4011 | ⌀6А-I ГОСТ 5781-82* ℓ=1180 | 3 | 0,26 кг |
| | | 2 | 3.503.1-75.2 4012 | ⌀6А-I ГОСТ 5781-82* ℓ=290 | 6 | 0,06 кг |
| А3 | | | | 3.503.1-75.2 4010-01 | | для С2 |
| | | | | Детали | | |
| | | 1 | 3.503.1-75.2 4013 | ⌀6А-I ГОСТ 5781-82* ℓ=1580 | 3 | 0,35 кг |
| | | 2 | 3.503.1-75.2 4012 | ⌀6А-I ГОСТ 5781-82* ℓ=290 | 8 | 0,06 кг |
| А3 | | | | 3.503.1-75.2 4010-02 | | для С3 |
| | | | | Детали | | |
| | | 1 | 3.503.1-75.2 4014 | ⌀6А-I ГОСТ 5781-82* ℓ=1700 | 3 | 0,38 кг |
| | | 2 | 3.503.1-75.2 4012 | ⌀6А-I ГОСТ 5781-82* ℓ=290 | 9 | 0,06 кг |
| А3 | | | | 3.503.1-75.2 4010-03 | | для С4 |
| | | | | Детали | | |
| | | 1 | 3.503.1-75.2 4015 | ⌀6А-I ГОСТ 5781-82* ℓ=2100 | 3 | 0,47 кг |
| | | 2 | 3.503.1-75.2 4012 | ⌀6А-I ГОСТ 5781-82* ℓ=290 | 11 | 0,06 кг |
| А3 | | | | 3.503.1-75.2 4010-04 | | для С5 |
| | | | | Детали | | |
| | | 1 | 3.503.1-75.2 4016 | ⌀6А-I ГОСТ 5781-82* ℓ=2380 | 3 | 0,53 кг |
| | | 2 | 3.503.1-75.2 4012 | ⌀6А-I ГОСТ 5781-82* ℓ=290 | 12 | 0,06 кг |

| | | | |
|---|---|---|---|
| Нач.отд. | Федоров | | 23.07.87 |
| Гл.констр. | Лаптев | | 23.07.87 |
| ГИП | Шкляр | | 23.07.87 |
| Вед.инж. | Хреновская | | 23.07.87 |
| Ст.инж. | Цыганкова | | 23.07.87 |
| Инж. | Ненько | | 23.07.87 |
| Н.контр. | Денисенко | | 23.07.87 |

3.503.1-75.2 4010

Сетка арматурная С1...С5

| Стадия | Масса | Масштаб |
|---|---|---|
| Р | см. табл. | 1:10 |
| Лист | Листов 1 | |

Белгипродор

Копировал Назинович

Формат А3

Инв.№ подл. | Подпись и дата | Взам.инв.№

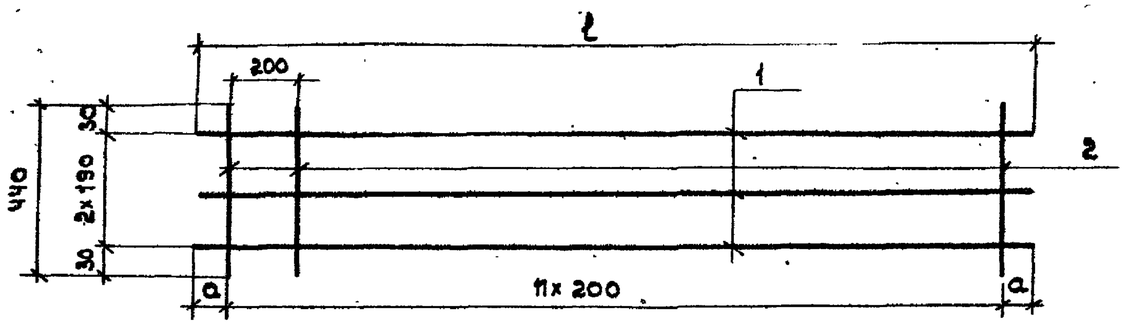


| Обозначение | Марка | n | Размеры, мм a | Размеры, мм ℓ | Масса, кг |
|---|---|---|---|---|---|
| 3.503.1-75 .2 4020 | С6 | 5 | 90 | 1180 | 1,4 |
| -01 | С7 | 7 | 90 | 1580 | 1,8 |
| -02 | С8 | 8 | 50 | 1700 | 2,0 |
| -03 | С9 | 10 | 50 | 2100 | 2,5 |
| -04 | С10 | 11 | 90 | 2380 | 2,8 |

Стержни в местах пересечения объединить контактной точечной сваркой.

| Формат | Зона | Поз. | Обозначение | Наименование | Кол. | Примечание |
|---|---|---|---|---|---|---|
| А3 | | | | 3.503.1-75 .2 4020 | | для С6 |
| | | | | Детали | | |
| | | 1 | 3.503.1-75 .2 4011 | ⌀6 А-I ГОСТ 5781-82* ℓ=1180 | 3 | 0,26 кг |
| | | 2 | 3.503.1-75 .2 4021 | ⌀6 А-I ГОСТ 5781-82* ℓ=440 | 6 | 0,10 кг |
| А3 | | | | 3.503.1-75 .2 4020-01 | | для С7 |
| | | | | Детали | | |
| | | 1 | 3.503.1-75 .2 4013 | ⌀6 А-I ГОСТ 5781-82* ℓ=1580 | 3 | 0,35 кг |
| | | 2 | 3.503.1-75 .2 4021 | ⌀6 А-I ГОСТ 5781-82* ℓ=440 | 8 | 0,10 кг |
| А3 | | | | 3.503.1-75 .2 4020-02 | | для С8 |
| | | | | Детали | | |
| | | 1 | 3.503.1-75 .2 4014 | ⌀6 А-I ГОСТ 5781-82* ℓ=1700 | 3 | 0,38 кг |
| | | 2 | 3.503.1-75 .2 4021 | ⌀6 А-I ГОСТ 5781-82* ℓ=440 | 9 | 0,10 кг |
| А3 | | | | 3.503.1-75 .2 4020-03 | | для С9 |
| | | | | Детали | | |
| | | 1 | 3.503.1-75 .2 4015 | ⌀6 А-I ГОСТ 5781-82* ℓ=2100 | 3 | 0,47 кг |
| | | 2 | 3.503.1-75 .2 4021 | ⌀6 А-I ГОСТ 5781-82* ℓ=440 | 11 | 0,10 кг |
| А3 | | | | 3.503.1-75 .2 4020-04 | | для С10 |
| | | | | Детали | | |
| | | 1 | 3.503.1-75 .2 4016 | ⌀6 А-I ГОСТ 5781-82* ℓ=2380 | 3 | 0,53 кг |
| | | 2 | 3.503.1-75 .2 4021 | ⌀6 А-I ГОСТ 5781-82* ℓ=440 | 12 | 0,10 кг |

| | | | |
|---|---|---|---|
| Нач.отд. | Феоров | | 25.07.87 |
| Гл.констр. | Лаптев | | 23.07.87 |
| ГИП | Шкляр | | 25.07.87 |
| Вед.инж. | Хреновская | | 23.07.87 |
| Ст.инж. | Цыганкова | | 09.06.87 |
| Инж. | Кенько | | 23.07.87 |
| Н.контр. | Денисенко | | 23.07.87 |

3.503.1-75 .2 4020

Сетка арматурная С6 ... С10

| Стадия | Масса | Масштаб |
|---|---|---|
| Р | см. табл. | 1:20 |
| Лист | Листов 1 | |

Белгипродор

копировал СЗ

формат А3

Инв. № подл. | Подпись и дата | Взам. инв. №

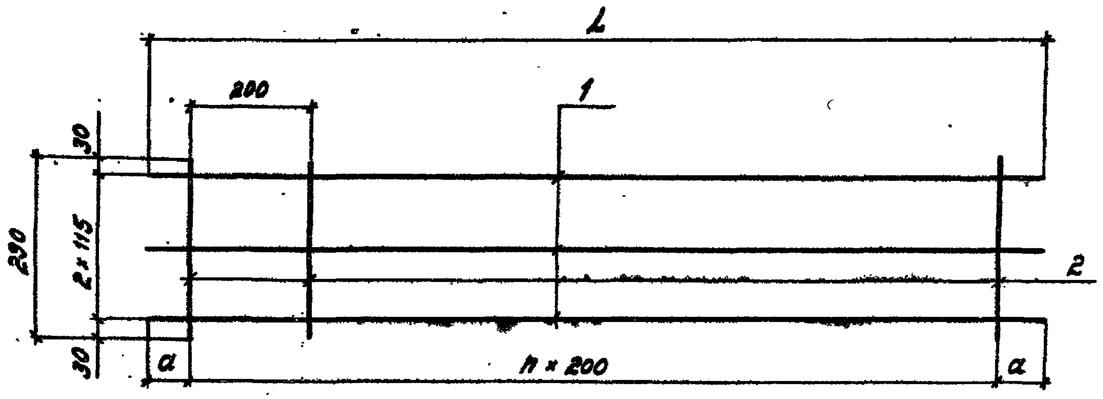


| Обозначение | Марка | n | Размеры, мм a | Размеры, мм L | Масса, кг |
|---|---|---|---|---|---|
| 3.503.1 - 75.2 7010 | С14 | 20 | 80 | 4160 | 16,6 |
| -01 | С15 | 33 | 90 | 6780 | 26,8 |
| -02 | С16 | 36 | 40 | 7280 | 29,1 |
| -03 | С17 | 37 | 65 | 7530 | 30,0 |
| -04 | С18 | 39 | 115 | 8030 | 31,7 |

Стержни в местах пересечения объединить контактной точечной сваркой.

| Формат | Зона | Поз. | Обозначение | Наименование | Кол. | Примечание |
|---|---|---|---|---|---|---|
| А3 | | | | 3.503.1 - 75.2 7010 | | для С14 |
| | | | | Детали | | |
| | | 1 | 3.503.1 - 75.2 7011 | ⌀12 А-III ГОСТ 5781-82* ℓ=4160 | 3 | 3,7 кг |
| | | 2 | 3.503.1 - 75.2 7012 | ⌀12 А-III ГОСТ 5781-82* ℓ=290 | 21 | 0,26 кг |
| А3 | | | | 3.503.1 - 75.2 7010 - 01 | | для С15 |
| | | | | Детали | | |
| | | 1 | 3.503.1 - 75.2 7013 | ⌀12 А-III ГОСТ 5781-82* ℓ=6780 | 3 | 6,0 кг |
| | | 2 | 3.503.1 - 75.2 7012 | ⌀12 А-III ГОСТ 5781-82* ℓ=290 | 34 | 0,26 кг |
| А3 | | | | 3.503.1 - 75.2 7010 - 02 | | для С16 |
| | | | | Детали | | |
| | | 1 | 3.503.1 - 75.2 7014 | ⌀12 А-III ГОСТ 5781-82* ℓ=7280 | 3 | 6,5 кг |
| | | 2 | 3.503.1 - 75.2 7012 | ⌀12 А-III ГОСТ 5781-82* ℓ=290 | 37 | 0,26 кг |
| А3 | | | | 3.503.1 - 75.2 7010 - 03 | | для С17 |
| | | | | Детали | | |
| | | 1 | 3.503.1 - 75.2 7015 | ⌀12 А-III ГОСТ 5781-82* ℓ=7530 | 3 | 6,7 кг |
| | | 2 | 3.503.1 - 75.2 7012 | ⌀12 А-III ГОСТ 5781-82* ℓ=290 | 38 | 0,26 кг |
| А3 | | | | 3.503.1 - 75.2 7010 - 04 | | для С18 |
| | | | | Детали | | |
| | | 1 | 3.503.1 - 75.2 7016 | ⌀12 А-III ГОСТ 5781-82* ℓ=8030 | 3 | 7,1 кг |
| | | 2 | 3.503.1 - 75.2 7012 | ⌀12 А-III ГОСТ 5781-82* ℓ=290 | 40 | 0,26 кг |

| | | | |
|---|---|---|---|
| Нач.отд. | Федоров | | 23.07.87 |
| Гл.констр. | Лаптев | | 23.07.87 |
| ГИП | Шкляр | | 23.07.87 |
| Вед.инж. | Хрептовская | | 23.07.87 |
| Ст.инж. | Цыганкова | | 23.07.87 |
| Инж. | Григорян | | 23.07.87 |
| Н.контр. | Денисенко | | 23.07.87 |

3.503.1 - 75.2 7010

Сетка арматурная С14 ... С18

| Стадия | Масса | Масштаб |
|---|---|---|
| Р | см. табл. | 1:10 |
| Лист | Листов 1 | |

Белгипродор

Копировал

Формат А3

Инв.№ подл. | Подпись и дата | Взам.инв.№

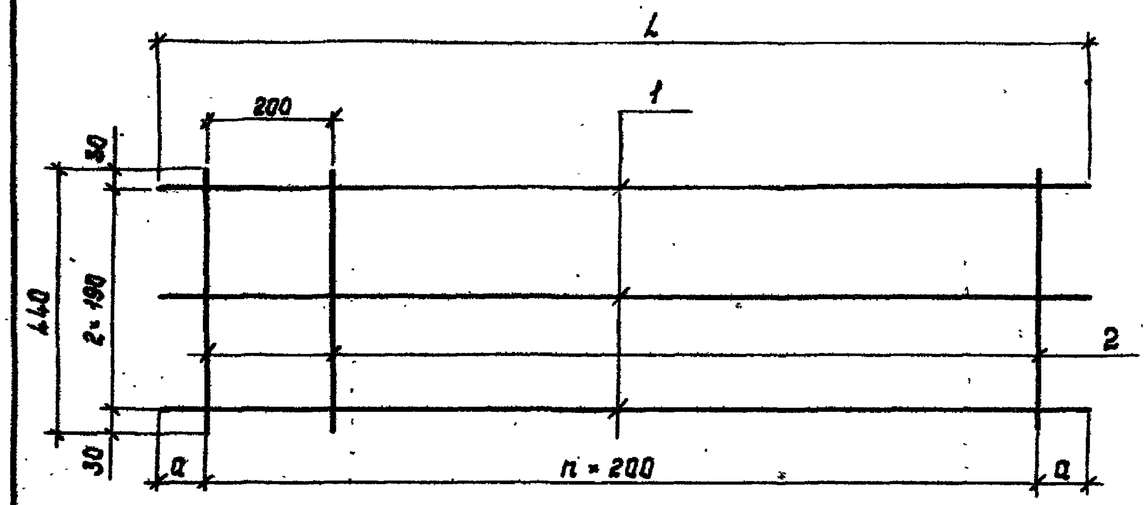


| Обозначение | Марка | n | Размеры, мм a | Размеры, мм L | Масса кг |
|---|---|---|---|---|---|
| 3.503.1-75.2 7020 | с19 | 20 | 80 | 4160 | 19,3 |
| -01 | с20 | 33 | 90 | 6780 | 31,3 |
| -02 | с21 | 36 | 40 | 7280 | 33,9 |
| -03 | с22 | 37 | 65 | 7530 | 34,9 |
| -04 | с23 | 39 | 115 | 8030 | 36,9 |

Стержни в местах пересечения объединить контактной точечной сваркой.

| Формат | Зона | Поз. | Обозначение | Наименование | Кол. | Примечание |
|---|---|---|---|---|---|---|
| А3 | | | | 3.503.1-75.2 7020 | | Для с19 |
| | | | | Детали | | |
| | | 1 | 3.503.1-75.2 7011 | ⌀12 А-III ГОСТ 5781-82* ℓ=4160 | 3 | 3,7 кг |
| | | 2 | 3.503.1-75.2 7021 | ⌀12 А-III ГОСТ 5781-82* ℓ=440 | 21 | 0,39 кг |
| А3 | | | | 3.503.1-75.2 7020-01 | | Для с20 |
| | | | | Детали | | |
| | | 1 | 3.503.1-75.2 7013 | ⌀12 А-III ГОСТ 5781-82* ℓ=6780 | 3 | 6,0 кг |
| | | 2 | 3.503.1-75.2 7021 | ⌀12 А-III ГОСТ 5781-82* ℓ=440 | 34 | 0,39 кг |
| А3 | | | | 3.503.1-75.2 7020-02 | | Для с21 |
| | | | | Детали | | |
| | | 1 | 3.503.1-75.2 7014 | ⌀12 А-III ГОСТ 5781-82* ℓ=7280 | 3 | 6,5 кг |
| | | 2 | 3.503.1-75.2 7021 | ⌀12 А-III ГОСТ 5781-82* ℓ=440 | 37 | 0,39 кг |
| А3 | | | | 3.503.1-75.2 7020-03 | | Для с22 |
| | | | | Детали | | |
| | | 1 | 3.503.1-75.2 7015 | ⌀12 А-III ГОСТ 5781-82* ℓ=7530 | 3 | 6,7 кг |
| | | 2 | 3.503.1-75.2 7021 | ⌀12 А-III ГОСТ 5781-82* ℓ=440 | 38 | 0,39 кг |
| А3 | | | | 3.503.1-75.2 7020-04 | | Для с23 |
| | | | | Детали | | |
| | | 1 | 3.503.1-75.2 7016 | ⌀12 А-III ГОСТ 5781-82* ℓ=8030 | 3 | 7,1 кг |
| | | 2 | 3.503.1-75.2 7021 | ⌀12 А-III ГОСТ 5781-82* ℓ=440 | 40 | 0,39 кг |

| | | | |
|---|---|---|---|
| Нач.отд. | Федоров | | 23.07.87 |
| Гл.констр. | Лаптев | | 23.07.87 |
| ГИП | Шкляр | | 23.07.87 |
| Вед.инж. | Хренобевая | | 23.07.87 |
| Ст.инж. | Цыганкова | | 23.07.87 |
| Инж. | Григорян | | 23.07.87 |
| Н.контр. | Денисенко | | 23.07.87 |

3.503.1-75.2 7020

Сетка арматурная с19... с23

| Стадия | Масса | Масштаб |
|---|---|---|
| Р | см. табл. | 1:10 |
| Лист | Листов 1 | |

Белгипродор

Копировал Налимович

Формат А3

Инв.№ подл. | Подпись и дата | Взам.инв.№

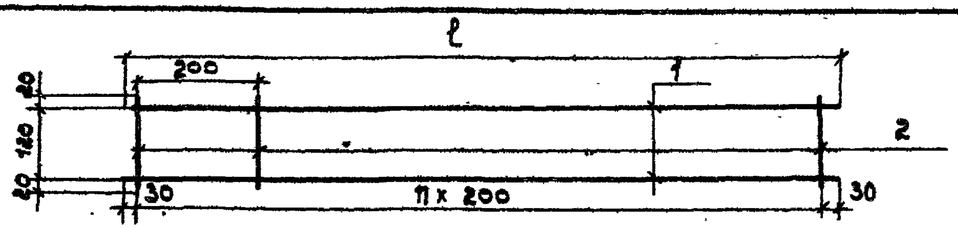


| Обозначение | Марка | n | ℓ, мм | Масса, кг |
|---|---|---|---|---|
| 3.503.1-75.2 6010 | С11 | 20 | 4060 | 2,6 |
| -01 | С12 | 25 | 5060 | 3,2 |
| -02 | С13 | 29 | 5860 | 3,8 |

| Формат | Зона | Поз. | Обозначение | Наименование | Кол. | Примечание |
|---|---|---|---|---|---|---|
| А4 | | | | 3.503.1-75.2 6010 | | для С11 |
| | | | | Детали | | |
| | | 1 | 3.503.1-75.2 6011 | ⌀ 6 А-I ГОСТ 5781-82* ℓ=4060 | 2 | 0,90 кг |
| | | 2 | 3.503.1-75.2 6012 | ⌀ 6 А-I ГОСТ 5781-82* ℓ=160 | 21 | 0,04 кг |
| А4 | | | | 3.503.1-75.2 6010-01 | | для С12 |
| | | | | Детали | | |
| | | 1 | 3.503.1-75.2 6013 | ⌀ 6 А-I ГОСТ 5781-82* ℓ=5060 | 2 | 1,1 кг |
| | | 2 | 3.503.1-75.2 6012 | ⌀ 6 А-I ГОСТ 5781-82* ℓ=160 | 26 | 0,04 кг |
| А4 | | | | 3.503.1-75.2 6010-02 | | для С13 |
| | | | | Детали | | |
| | | 1 | 3.503.1-75.2 6014 | ⌀ 6 А-I ГОСТ 5781-82* ℓ=5860 | 2 | 1,3 кг |
| | | 2 | 3.503.1-75.2 6012 | ⌀ 6 А-I ГОСТ 5781-82* ℓ=160 | 30 | 0,04 кг |

Стержни в местах пересечения объединить контактной точечной сваркой.

| | | | |
|---|---|---|---|
| Нач.отд. | Федоров | | 24.07.87 |
| Гл.констр. | Лаптев | | 24.07.87 |
| ГИП | Шкляр | | 24.07.87 |
| Вед.инж. | Хреновская | | 24.07.87 |
| Ст.инж. | Цыганкова | | 19.06.87 |
| Инж. | Кенько | | 24.07.87 |
| Н.контр. | Денисенко | | 24.07.87 |

3.503.1-75.2 6010

Сетка арматурная С11 ... С13

| Стадия | Масса | Масштаб |
|---|---|---|
| Р | см. табл. | 1:10 |
| Лист | Листов 1 | |

Белгипродор

Инв.№ подл. | Подпись и дата | Взам.инв.№

Копировал | Формат А4

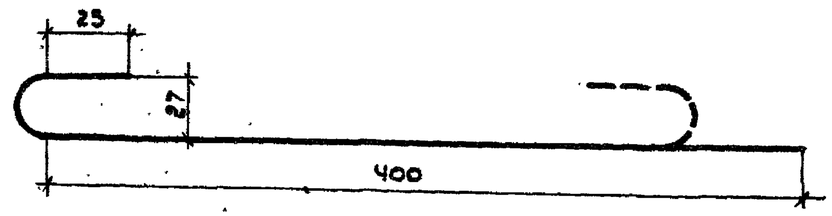


| Обозначение | Длина, мм | Масса, кг | Примечание |
|---|---|---|---|
| 3.503.1-75.2 1108 | 470 | 0,19 | |

| | | | |
|---|---|---|---|
| Нач.отд. | Федоров | | 24.07.87 |
| Гл.констр. | Лаптев | | 24.07.87 |
| ГИП | Шкляр | | 24.07.87 |
| Вед.инж. | Хреновская | | 24.07.87 |
| Ст.инж. | Цыганкова | | 05.06.87 |
| Инж. | Григоряк | | 24.07.87 |
| Н.контр. | Денисенко | | 24.07.87 |

3.503.1-75.2 1108

Стержень арматурный

Ø8 А-I ГОСТ 5781-82*

| Стадия | Масса | Масштаб |
|---|---|---|
| Р | 0,19 | — |
| Лист | Листов 1 | |

Белгипродор

Инв.№ подл. | Подпись и дата | Взам.инв.№

Копировал | Формат А4

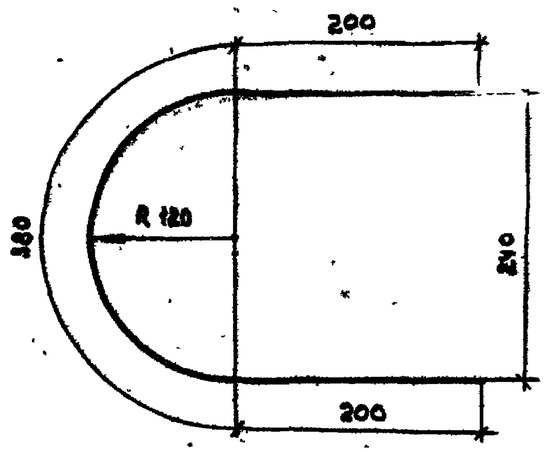


| Обозначение | Длина, мм | Масса, кг | Примечание |
|---|---|---|---|
| 3.503.1-75.2 1110 | 780 | 2,0 | |

| | | | |
|---|---|---|---|
| Нач.отд. | Федоров | | 24.07.87 |
| Гл.конструктор | | | 24.07.87 |
| ГИП | Шкляр | | 24.07.87 |
| Вед.инж. | Хреновская | | 24.07.87 |
| Ст.инж. | Цыганкова | | 25.06.87 |
| Инж. | Григорян | | 24.07.87 |
| Н.контр. | Денисенко | | 27.07.87 |

3.503.1-75.2 1110

Стержень арматурный

| Стадия | Масса | Масштаб |
|---|---|---|
| Р | 2,0 | 1:5 |
| Лист | Листов 1 | |

ф20 А-III ГОСТ 5781-82*

Белгипродор

Инв.№ подл. | Подпись и дата | Взам.инв.№

Копировал | Формат А4

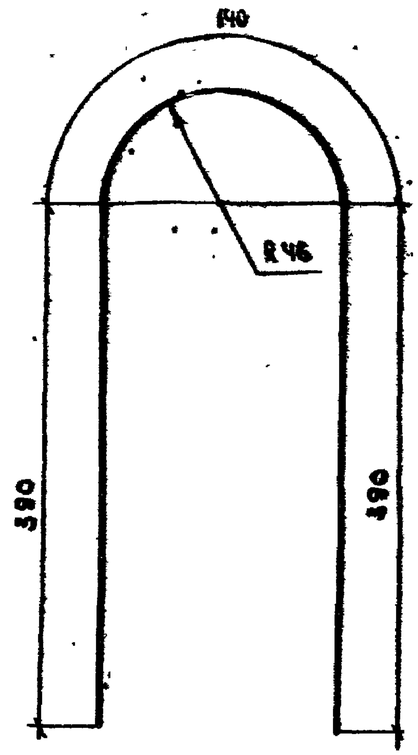


| Обозначение | Длина, мм | Масса, кг | Примечание |
|---|---|---|---|
| 3.503.1-75.2 1111 | 920 | 0,82 | |

| | | | |
|---|---|---|---|
| Нач.отд. | Федоров | | 24.07.87 |
| Гл.констр. | Лаптев | | 24.07.87 |
| ГИП | Шкляр | | 24.07.87 |
| Вед.инж. | Хреновская | | 24.07.87 |
| Ст.инж. | Цыганкова | | 25.06.87 |
| Инж. | Григорян | | 24.07.87 |
| Н.контр. | Денисенко | | 24.07.87 |

3.503.1-75.2 1111

Стержень арматурный

| Стадия | Масса | Масштаб |
|---|---|---|
| Р | 0,82 | 1:2 |
| Лист | Листов 1 | |

ф12 А-III ГОСТ 5781-82*

Белгипродор

Инв.№ подл. | Подпись и дата | Взам.инв.№

Копировал | Формат А4

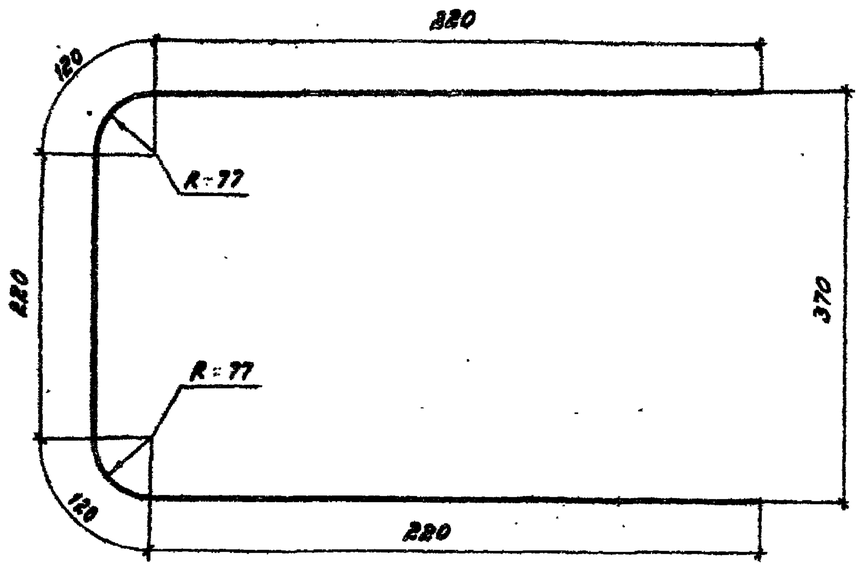


| Обозначение | Длина, мм | Масса, кг | Примечание |
|---|---|---|---|
| 3.503.1 - 75.2 1112 | 900 | 1,1 | |

| | | | |
|---|---|---|---|
| Нач. отд. | Федоров | | 05.08.87 |
| Гл. констр. | Лаптев | | 05.08.87 |
| ГИП | Шкляр | | 05.08.87 |
| Вед. инж. | Хреновская | | 05.08.87 |
| Ст. инж. | Цыганкова | | 05.08.87 |
| Инж. | Кенько | | 05.08.87 |
| Н. контр. | Денисенко | | 05.08.87 |

3.503.1 - 75.2 1112

Стержень арматурный

| Стадия | Масса | Масштаб |
|---|---|---|
| Р | 1,1 | 1:20 |
| Лист | Листов 1 | |

ф 14 А-III ГОСТ 5781-82*

Белгипродор

Инв. № подл. | Подпись и дата | Взам. инв. №

Копировал | Формат А4

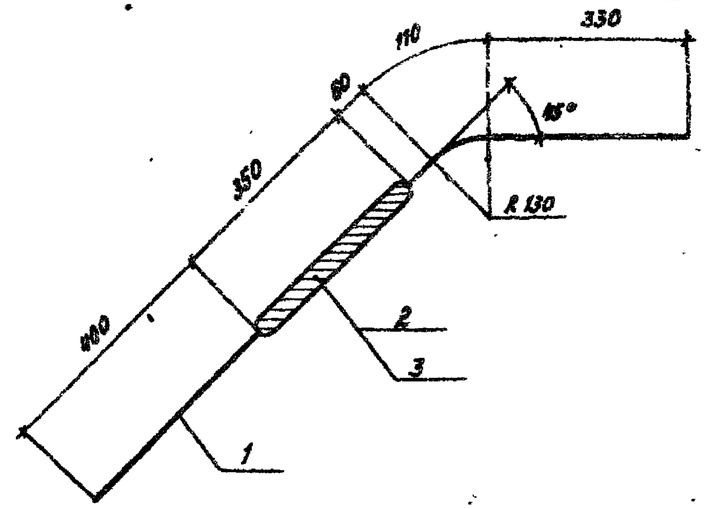


| Формат | Зона | Поз. | Обозначение | Наименование | Кол. | Примечание |
|---|---|---|---|---|---|---|
| | | | | Детали | | |
| | | 1 | 3.503.1 - 75.2 1811 | ф25 А-II ГОСТ 5781-82* ℓ=1250 | 1 | 4,8 кг |
| | | | | Материалы | | |
| | | 2 | | Стеклоткань Э3 - 200 | | |
| | | | | ГОСТ 19907-83 | 0,17 | м² |
| | | 3 | | Мастика битумная Ю-2 | | |
| | | | | по ВСН 32-81 Минтрансстроя | 1,2 | кг |

1. Изоляцию выполнить из 5 слоев стеклоткани на битумной мастике.
2. Арматура класса А-II по ГОСТ 5781-82* марки ВСт5сп2 по ГОСТ 380-71*

| | | | |
|---|---|---|---|
| Нач. отд. | Федоров | | 05.08.87 |
| Гл. констр. | Лаптев | | 05.08.87 |
| ГИП | Шкляр | | 05.08.87 |
| Вед. инж. | Хреновская | | 05.08.87 |
| Ст. инж. | Цыганкова | | 05.08.87 |
| Инж. | Григорьев | | 05.08.87 |
| Н. контр. | Денисенко | | 05.08.87 |

3.503.1 - 75.2 1810

Анкер ГМС2

| Стадия | Масса | Масштаб |
|---|---|---|
| Р | 6,0 | 1:10 |
| Лист | Листов 1 | |

Белгипродор

Инв. № подл. | Подпись и дата | Взам. инв. №

Копировал | Формат А4

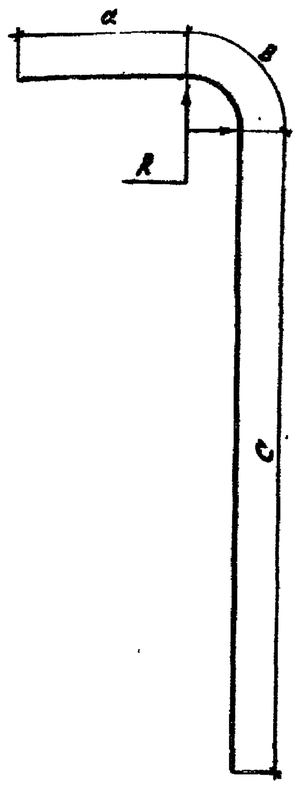


| Обозначение | ф, мм | а, мм | в, мм | с, мм | R, мм | Длина мм | Масса кг | Примечание |
|---|---|---|---|---|---|---|---|---|
| 3.503.1 - 75.2 9010 - 01 | | | | 2220 | | 2700 | 6,7 | |
| - 02 | 20 | 320 | 160 | 2470 | 100 | 2950 | 7,3 | |
| - 03 | | | | 2720 | | 3200 | 7,9 | |
| - 04 | | | | 2960 | | 3620 | 10,5 | |
| - 05 | | | | 3210 | | 3770 | 11,2 | |
| - 06 | | | | 3460 | | 4020 | 12,0 | |
| - 07 | 22 | 380 | 180 | 3710 | 110 | 4270 | 12,7 | |
| - 08 | | | | 3960 | | 4520 | 13,5 | |
| - 09 | | | | 4210 | | 4770 | 14,2 | |
| - 10 | | | | 4460 | | 5020 | 15,0 | |
| - 11 | | | | 4710 | | 5270 | 15,7 | |
| - 12 | | | | 4950 | | 5620 | 21,6 | |
| - 13 | | | | 5200 | | 5870 | 22,6 | |
| - 14 | | | | 5450 | | 6120 | 23,6 | |
| - 15 | | | | 5700 | | 6370 | 24,5 | |
| - 16 | | | | 5950 | | 6620 | 25,5 | |
| - 17 | | | | 6200 | | 6870 | 26,4 | |
| - 18 | 25 | 470 | 200 | 6450 | 125 | 7120 | 27,4 | |
| - 19 | | | | 6700 | | 7370 | 28,4 | |
| - 20 | | | | 6950 | | 7620 | 29,3 | |
| - 21 | | | | 7200 | | 7870 | 30,3 | |

| | | | |
|---|---|---|---|
| Нач.отд. | Федоров | | 24.07.87 |
| Гл.констр. | Лаптев | | 24.07.87 |
| ГИП | Шкляр | | 24.07.87 |
| Вед.инж. | Хреновская | | 24.07.87 |
| Ст.инж. | Цыганкова | | 24.07.87 |
| Инж. | Григорян | | 24.07.87 |
| Н.контр. | Денисенко | | 24.07.87 |

3.503.1 - 75.2 9010

Стержень арматурный

| Стадия | Масса | Масштаб |
|---|---|---|
| Р | см. табл. | - |
| Лист | Листов 1 | |

А-III ГОСТ 5781-82*

Белгипродор

Копировал

Формат А3

Инв.№подл. | Подпись и дата | Взам.инв.№

| Обозначение | L Длина, мм | Масса, кг | Примечание |
|---|---|---|---|
| 3.503.1-75.2 9020-01 | 2300 | 1,4 | |
| -02 | 2550 | 1,6 | |
| -03 | 2800 | 1,7 | |
| -04 | 3050 | 1,9 | |
| -05 | 3300 | 2,0 | |
| -06 | 3550 | 2,2 | |
| -07 | 3800 | 2,4 | |
| -08 | 4050 | 2,5 | |
| -09 | 4300 | 2,7 | |
| -10 | 4550 | 2,8 | |
| -11 | 4800 | 3,0 | |
| -12 | 5050 | 3,1 | |
| -13 | 5300 | 3,3 | |
| -14 | 5550 | 3,4 | |
| -15 | 5800 | 3,6 | |
| -16 | 6050 | 3,8 | |
| -17 | 6300 | 3,9 | |
| -18 | 6550 | 4,1 | |
| -19 | 6800 | 4,2 | |
| -20 | 7050 | 4,4 | |
| -21 | 7300 | 4,5 | |

| | | | |
|---|---|---|---|
| Нач.отд. | Федоров | | 24.07.87 |
| Гл.констр | Лаптев | | 24.07.87 |
| ГИП | Шкляр | | 24.07.87 |
| Вед.инж. | Хреновская | | 24.07.87 |
| Ст.инж. | Цыганкова | | 18.06.87 |
| Инж. | Григорян | | 24.07.87 |
| Н.контр. | Денисенко | | 24.07.87 |

3.503.1-75.2 9020

Стержень арматурный

| Стадия | Масса | Масштаб |
|---|---|---|
| Р | см. табл. | — |
| Лист | Листов 1 | |

Ф10 А-III ГОСТ 5781-82*

Белгипродор

Инв.№ подл. | Подпись и дата | Взам.инв.№

Копировал Нахимович

Формат А4

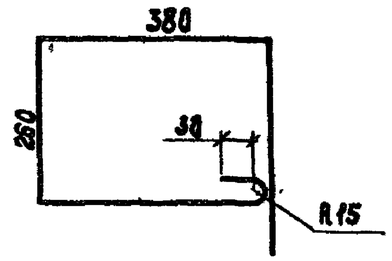


| Обозначение | Длина, мм | Масса, кг | Примечание |
|---|---|---|---|
| 3.503.1-75.2 9030 | 1430 | 0,56 | |

| | | | |
|---|---|---|---|
| Нач.отд. | Федоров | | 24.07.87 |
| Гл.констр. | Лаптев | | 24.07.87 |
| ГИП | Шкляр | | 24.07.87 |
| Вед.инж. | Хреновская | | 24.07.87 |
| Ст.инж. | Цыганкова | | 18.06.87 |
| Инж. | Григорян | | 24.07.87 |
| Н.контр. | Денисенко | | 24.07.87 |

3.503.1-75.2 9030

Стержень арматурный

| Стадия | Масса | Масштаб |
|---|---|---|
| Р | 0,56 | — |
| Лист | Листов 1 | |

Ф8 А-I ГОСТ 5781-82*

Белгипродор

Инв.№ подл. | Подпись и дата | Взам.инв.№

Копировал Нахимович

Формат А4