ТИПОВЫЕ КОНСТРУКЦИИ, ИЗДЕЛИЯ И УЗЛЫ ЗДАНИЙ И СООРУЖЕНИЙ

СЕРИЯ 1.020.1-3пв

КОНСТРУКЦИИ КАРКАСА МЕЖВИДОВОГО ПРИМЕНЕНИЯ МНОГОЭТАЖНЫХ ОБЩЕСТВЕННЫХ ЗДАНИЙ, ПРОИЗВОДСТВЕННЫХ И ВСПОМОГАТЕЛЬНЫХ ЗДАНИЙ ПРОМЫШЛЕННЫХ ПРЕДПРИЯТИЙ ДЛЯ СТРОИТЕЛЬСТВА НА ПРОСАДОЧНЫХ ГРУНТАХ И НА ПОДРАБАТЫВАЕМЫХ ТЕРРИТОРИЯХ

ВЫПУСК 1-1

СВЯЗИ-РАСПОРКИ И ФУНДАМЕНТЫ

РАБОЧИЕ ЧЕРТЕЖИ

9147/1

инв. № 9147/1

ТИПОВЫЕ КОНСТРУКЦИИ, ИЗДЕЛИЯ И УЗЛЫ ЗДАНИЙ И СООРУЖЕНИЙ

СЕРИЯ 1.020.1-3пв

КОНСТРУКЦИИ КАРКАСА МЕЖВИДОВОГО ПРИМЕНЕНИЯ МНОГОЭТАЖНЫХ ОБЩЕСТВЕННЫХ ЗДАНИЙ, ПРОИЗВОДСТВЕННЫХ И ВСПОМОГАТЕЛЬНЫХ ЗДАНИЙ ПРОМЫШЛЕННЫХ ПРЕДПРИЯТИЙ ДЛЯ СТРОИТЕЛЬСТВА НА ПРОСАДОЧНЫХ ГРУНТАХ И НА ПОДРАБАТЫВАЕМЫХ ТЕРРИТОРИЯХ

ВЫПУСК 1-1

СВЯЗИ-РАСПОРКИ И ФУНДАМЕНТЫ

РАБОЧИЕ ЧЕРТЕЖИ

РАЗРАБОТАНЫ
КИЕВЗНИИЭП

ЗАМ ДИРЕКТОРА П. ДМИТРИЕВ
НАЧ. ОТДЕЛА В. ШЕВЧЕНКО
ГЛ. ИНЖ. ПРОЕКТА В. НИЧИПОРЕНКО

ИНВ. № 9147/1
УТВЕРЖДЕНЫ И ВВЕДЕНЫ В ДЕЙСТВИЕ
С 1 НОЯБРЯ 1985Г. ГОССТРОЕМ СССР
ПРОТОКОЛ ОТ 30 ИЮЛЯ 1985 Г. №АЧ-30

ОБОЗНАЧЕНИЕ	НАИМЕНОВАНИЕ	СТР.
I.020.I-3ПВ.I-I 00ТО	ТЕХНИЧЕСКОЕ ОПИСАНИЕ	3
I.020.I-3ПВ.I-I 0I	СВЯЗЬ-РАСПОРКА СР I2.2	8
I.020.I-3ПВ.I-I 02	СВЯЗЬ-РАСПОРКА СР 27.2	I0
I.020.I-3ПВ.I-I 03	СВЯЗЬ-РАСПОРКА СР 42.2	I2
I.020.I-3ПВ.I-I 04	СВЯЗЬ-РАСПОРКА СР 54.2	I4
I.020.I-3ПВ.I-I 05	СВЯЗЬ-РАСПОРКА СР 72.3	I6
I.020.I-3ПВ.I-I 06	СВЯЗЬ-РАСПОРКА СР I02.3	I8
I.020.I-3ПВ.I-I 07	КАРКАС ПРОСТРАНСТВЕННЫЙ КП I5.2	20
I.020.I-3ПВ.I-I 08	КАРКАС ПРОСТРАНСТВЕННЫЙ КП 30.2	2I
I.020.I-3ПВ.I-I 09	КАРКАС ПРОСТРАНСТВЕННЫЙ КП 45.2	23
I.020.I-3ПВ.I-I I0	КАРКАС ПРОСТРАНСТВЕННЫЙ КП 57.2	24
I.020.I-3ПВ.I-I II	КАРКАС ПРОСТРАНСТВЕННЫЙ КП 75.3	26
I.020.I-3ПВ.I-I I2	КАРКАС ПРОСТРАНСТВЕННЫЙ КП I05.3	27
I.020.I-3ПВ.I-I I3	КАРКАС ПЛОСКИЙ КРI - КР6	29
I.020.I-3ПВ.I-I I4	КАРКАС ПЛОСКИЙ КР7 - КРI2	30
I.020.I-3ПВ.I-I I5	КАРКАС ПЛОСКИЙ КРI3 - КРI8	32
I.020.I-3ПВ.I-I I6	КАРКАС ПЛОСКИЙ КРI9 - КР24	33
I.020.I-3ПВ.I-I I7	КАРКАС ПЛОСКИЙ КР25 - КР30	35
I.020.I-3ПВ.I-I I8	КАРКАС ПЛОСКИЙ КР3I -- КР36	36
I.020.I-3ПВ.I-I I9	КАРКАС ПЛОСКИЙ КР37 -- КР42	38
I.020.I-3ПВ.I-I 20	ФУНДАМЕНТ IФ I2.9	40
I.020.I-3ПВ.I-I 2I	ФУНДАМЕНТ 2Ф I2.II	40
I.020.I-3ПВ.I-I 22	СЕТКА СI6, СI7	43
I.020.I-3ПВ.I-I 23	СЕТКА ЗАКЛАДНАЯ СI	44

НАЧ ОТД	Шевченко		
Н.КОНТР	Федров		
ГЛ СПЕЦ	Ничипоренко		
ПРОВЕРИЛ			
РАЗРАБ			

1.020.1-3ПВ.1-1 0000

СОДЕРЖАНИЕ

СТАДИЯ	ЛИСТ	ЛИСТОВ
Р	1	2

ГОСГРАЖДАНСТРОЙ
КиевЗНИИЭП

ФОРМАТ А4

СКАЛА

ОПЕРАТОР ТЛП КОРТ

ЭПВЦ КиевЗНИИЭП

ОБОЗНАЧЕНИЕ	НАИМЕНОВАНИЕ	СТР.
I.020.I-3ПВ.I-I 24	СЕТКА ЗАКЛАДНАЯ С2	45
I.020.I-3ПВ.I-I 00ДI	УЗЛЫ I, 2	47
I.020.I-3ПВ.I-I 00РС	ВЕДОМОСТЬ РАСХОДА СТАЛИ НА ЭЛЕМЕНТ,КГ	48

ВЗАМ. ИНВ № | ПОДП И ДАТА | ИНВ. № ПОДЛ

2

9147/1

ЛИСТ 2

ФОРМАТ А4

I. ОБЩИЕ ДАННЫЕ

I.I. Выпуск I-I "Связи-распорки и фундаменты" входит в состав серии I.020.I-3пв "Конструкции каркаса межвидового применения многоэтажных общественных зданий, производственных и вспомогательных зданий промышленных предприятий для строительства на просадочных грунтах и на подрабатываемых территориях".

I.2. Связи-распорки применяются для строительства каркасно-панельных зданий на подрабатываемых территориях в условиях с неагрессивными грунтовыми водами. При применении связей-распорок в условиях агрессивных вод в проекте конкретного объекта должны быть указаны специальные мероприятия по их изготовлению в соответствии с требованиями главы СНиП П-28-73* "Защита строительных конструкций от коррозии".

I.3. Выпуск содержит рабочие чертежи связей-распорок сечением 300x200 и 300x300 мм для зданий с шагом колонн 3,0; 4,5; 6,0; 7,2; 9,0 и I2,0 м и фундаментов с размерами подошвы I,2xI,2 м.

I.4. Связи-распорки подбираются по действующим на них продольным усилиям в сопоставлении с их несущей способностью, указанной в рабочих чертежах изделий. Данные по подбору и использованию связей-распорок приведены в выпуске 0-I "Указания по применению изделий".

				1.020.1-3ПВ.1-1 ООТО		
НАЧ ОТД.	Шевченко			ТЕХНИЧЕСКОЕ ОПИСАНИЕ	СТАДИЯ	ЛИСТ	ЛИСТОВ
Н КОНТР.	Ребров				Р	1	10
ГЛ СПЕЦ	Ничипоренко				ГОСГРАЖДАНСТРОЙ КиевЗНИИЭП	
ПРОВЕРИЛ						
РАЗРАБ						

ФОРМАТ А4

ЭПВЦ КиевЗНИИЭП | ОПЕРАТОР ТПП КОРТ | Скало

2. КОНСТРУКЦИЯ СВЯЗЕЙ-РАСПОРОК

2.I Связи-распорки запроектированы в соответствии с требованиями СНиП П-2I-75 "Бетонные и железобетонные конструкции. Нормы проектирования" и ГОСТ I30I5.0-83 "Конструкции и изделия бетонные и железобетонные сборные. Общие технические требования".

2.2. Номенклатура изделий включает связи-распорки шести типов по длине - сечением 300x200 мм для зданий с шагом колонн 3,0; 4,5; 6,0 и 7,2 м и сечением 300x300 мм для зданий с шагом колонн 9,0 и I2,0 м. Каждый тип заармирован на шесть несущих способностей.

Несущая способность определяется несущей способностью связей-распорок на растяжение.

Марка тяжелого бетона принята М200.

Связи-распорки относятся к Ш категории требований по трещиностойкости.

2.3. Армирование связей-распорок производится сварными пространственными каркасами, которые устанавливаются в формующее оборудование в собранном виде. Пространственные каркасы состоят из плоских арматурных каркасов и отдельных стержней собираемых в кондукторах. Плоские каркасы изготавливаются при помощи контактной точечной сварки.

Все соединения следует производить сваркой в соответствии с требованиями ГОСТ I0922-75 "Арматурные изделия и закладные детали сварные для железобетонных конструкций" и СН 393-78 "Инструкции по сварке соединений арматуры и закладных деталей железобетонных конструкций".

2.4. Арматурная сталь принята в соответствии со СНиП П-2I-75 и письмом Госстроя СССР от I5 апреля I980 г. № [illegible] Д "О мерах по пред

ВЗАМ. ИНВ.№ | ПОДП. И ДАТА | ИНВ. № ПОДЛ

9147/1 3

1.020.1-3ПВ.1 ООТО

ФОРМАТ А4

отвращению перерасхода арматурной стали при проектировании и изготовлении железобетонных конструкций для промышленного, жилищно-гражданского и сельского строительства" - сталь класса А-Ш и А-I по ГОСТ 578I-82.*

3. ИЗГОТОВЛЕНИЕ, ТРАНСПОРТИРОВКА И ХРАНЕНИЕ СВЯЗЕЙ-РАСПОРОК

3.I. Связи-распорки следует изготавливать в стальных формах, удовлетворяющих требованиям ГОСТ I8886-73*.

3.2. Изготовление, приемка, транспортировка и хранение изделий должны осуществляться в соответствии с техническими требованиями по СНиП Ш-I6-80 "Бетонные и железобетонные конструкции сборные", ГОСТ I30I5.0-83, ГОСТ I30I5.I-8I, ГОСТ I30I5.2-8I, ГОСТ I30I5.4-84.

3.3. Размеры связей-распорок не должны иметь отклонения от проектных размеров указанных в рабочих чертежах, на величину более ±I0 мм.

3.4. Величина нормируемой отпускной прочности бетона должна быть не менее 70% проектной прочности сжатия в летнее время и I00% - в зимнее время. Изготовитель должен гарантировать достижение I00% прочности бетона в возрасте 28 суток.

Масса изделий при отпуске потребителю не должна превышать проектную массу не более, чем на 5%.

3.5. Для подъема связей-распорок из форм, их транспортировки и монтажа предусмотрены отверстия диаметром 32 мм.

Опирание связей-распорок при хранении и транспортировке должны производиться на специальные деревянные подкладки, устанавливаемые в местах расположения отверстий.

ЭПВЦ КиевЗНИИЭП | ОПЕРАТОР ТПП КОРТ | Скала

4. МАРКИРОВКА СВЯЗЕЙ-РАСПОРОК

4.I. Маркировка изделий выполнена в соответствии с ГОСТ 23009-78 "Конструкции и изделия бетонные и железобетонные сборные. Условные обозначения марок".

Марка содержит значения основных характеристик связей-распорок и состоит из буквенно-цифровых групп.

Группа букв означает:

СР - связь-распорка фундаментов.

Первая группа цифр обозначает габариты (длина, высота) изделия в дециметрах.

Цифры второй группы, записанной через дефис, соответствуют несущей способности связи-распорки в десятках тонн.

Третья группа ПВ указывает на применение изделий, предназначенных для строительства на подрабатываемых территориях.

Пример маркировки:

СР 42.2-9-ПВ

СР - связь-распорка фундаментов

42 - длиной 4200 мм

2 - сечением 300х200 (h) мм

9 - несущая способность 90,5 тс

ПВ - для строительства зданий на подрабатываемых территориях.

индекс в марке	2	4	7	9	II	I4
несущая способность, тс	22,6	35,3	69,3	90,5	II4,5	I4I,3

4.2. Марки проставляются на чертежах и спецификациях проекта в заказах заводам-изготовителям и на изделиях. Каждая изготавливае-

ВЗАМ. ИНВ № | ПОДП И ДАТА | ИНВ № ПОДЛ

мая связь-распорка должна иметь маркировку согласно ГОСТ 13015.2-81 "Конструкции и изделия бетонные и железобетонные. Правила маркировки", выполненную несмываемой краской. Должны быть нанесены марка изделия, индекс предприятия, масса изделия, марка бетона. Внесение изменений в обозначении марок не допускается.

5. МАРКИРОВКА ПРОСТРАНСТВЕННЫХ И ПЛОСКИХ КАРКАСОВ

5.1. Маркировка пространственных каркасов имеет буквенно- цифровое обозначение.

Группа букв означает:

КП - каркас пространственный.

Группа цифр означает габариты (длина, высота) каркаса в дециметрах.

Цифры записанные через дефис указывают на тип армирования соответствующей несущей способности связи-распорки.

5.2. Марки плоских изделий имеют буквенно-цифровое обозначение:

КР - каркас плоский;

Группа цифр обозначает порядковый номер изделия.

6. ИСПЫТАНИЕ ИЗДЕЛИЙ.

6.1. Испытания связей-распорок неразрушающими методами контролируются численными значениями единичных показателей качества, обеспечивающих заданную проектом прочность, жесткость и трещиностойкость конструкций в соответствии с требованиями ГОСТ 8829-77.

Партия изготовленных изделий признается годной, если каждый из контролируемых показателей не отличается от их проектных значений более, чем на величину предельно допускаемых отклонений.

6.2. При проведении испытаний неразрушающими методами непосредственно в конструкции должны контролироваться следующие показатели:

а) геометрические размеры и форма поверхности изделий по ГОСТ 13015.0-83;

б) прочность бетона на сжатие по ГОСТ 10180-78 на серии образцов изготовленных из бетонной смеси рабочего состава;

в) толщина защитного слоя определяется по ГОСТ 22904-78 или ГОСТ 13015.0-83.

Статический контроль прочности бетона осуществляется по ГОСТ 18105.0-80, ГОСТ 18105.1-80.

6.3. Виды, классы, марки, механические свойства арматурных сталей контролируются по ГОСТ 10922-75 в процессе входного контроля.

Обязательно должны проводиться испытания рабочей арматуры на растяжение.

6.4. Качество выполнения сварных соединений арматурных изделий контролируются по ГОСТ 10922-75 в процессе операционного контроля.

6.5. Морозостойкость бетона следует определять по ГОСТ 10060-76

7. ФУНДАМЕНТЫ СБОРНЫЕ ЖЕЛЕЗОБЕТОННЫЕ ДЛЯ КОЛОНН СЕЧЕНИЕМ 300х300 И 400х400 ММ

7.I. Выпуск I-I содержит рабочие чертежи железобетонных фундаментов стаканного типа под колонны сечением 300х300 в 400х400 для применения в каркасно-панельных общественных зданиях, производственных и вспомогательных зданиях промышленных предприятий, строящихся на подрабатываемых территориях с неагрессивными грунтовыми водами.

При применении фундаментов в условиях агрессивных вод в проекте конкретного объекта должны быть указаны специальные мероприятия по их изготовлению в соответствии с требованиями главы СНиП II-28-73* "Защита строительных конструкций от коррозии".

При усилиях превышающих несущую способность фундаментов следует применять железобетонные башмаки марок IФ I2.9-2-ПВ и 2Ф I2.II-2-ПВ, устанавливаемые в качестве подколонников на монолитные фундаменты, разрабатываемые в конкретном проекте.

7.2. По конструктивному решению приняты фундаменты стаканного типа, квадратные, с размерами подошвы I200хI200 мм. Фундаменты приняты высотой 900 мм при глубине стакана 500 мм - для колонн сечением 300х300 мм и высотой I050 мм при глубине стакана 650 мм - для колонн сечением 400х400 мм. Стенки стаканов рассчитаны на усилия от заделанных концов колонн.

Фундаменты рассчитаны и законструированы в соответствии со СНиП 2.02.0I-83 "Основания зданий и сооружений", СНиП II-2I-75 "Бетонные и железобетонные конструкции. Нормы проектирования" с учетом изменений и дополнений, "Руководством по проектированию оснований зданий и сооружений" и "Руководством по проектированию фундаментов на естественном основании под колонны зданий и сооружений промышленных

ЭПВЦ КиевЗНИИЭП
ОПЕРАТОР ТПП КОРТ
Федько

предприятий".

Марка тяжелого бетона принята М200 и М300.

7.3. Армирование фундаментов выполнено сетками из арматурной стали класса А-I и А-Ш по ГОСТ 578I-82*.

Петли приняты из стали класса А-I марок ВСт3пс2 и ВСт3сп2 по серии I.400-9.

Арматурные сетки изготавливаются при помощи контактной точечной сварки в соответствии с ГОСТ I0922-75 и СН 393-78.

7.4. Фундаменты следует изготавливать в стальных формах, удовлетворяющих требованиям ГОСТ I8886-73*.

Изготовление, приемку и хранение изделий следует осуществлять в соответствии с техническими условиями на изготовление по СНиП Ш-I6-80 "Бетонные и железобетонные конструкции сборные", ГОСТ I30I5,I-8I и ГОСТ I30I5.2-8I.

Величина нормируемой отпускной прочности бетона должна быть не менее 60% проектной марки по прочности на сжатие. Изготовитель должен гарантировать достижение I00% прочности бетона в возрасте 28 суток.

Для установки по разбивочным осям здания на фундаментах предусмотрены разбивочные риски. Риски могут быть нанесены также на готовых изделиях несмываемой масляной краской.

Подъем фундаментов осуществляется за две петли. При монтаже многоэтажных колонн с помощью инвентарной оснастки, разработанной ЭКБ ЦНИИОМТП, выполняется с четырьмя петлями, что обусловлено креплением к ним анкерных балок, входящих в комплект монтажной оснастки. При этом замена марок петель в фундаментах осуществляется в соответствии с указаниями выпуска I-I серии I.020-I/83.

7.5. Контроль прочности фундаментов следует проводить неразру-

ВЗАМ. ИНВ № | ПОДП И ДАТА | ИНВ. № ПОДЛ

шающими методами по ГОСТ 8829-77.

Прочность бетона на сжатие следует определять по ГОСТ 10180-78 на серии образцов, изготовленных из бетонной смеси рабочего состава.

Отпускную прочность бетона следует определять неразрушающими методами по ГОСТ 17624-78, ГОСТ 21243-75 или ГОСТ 22690.0-77 - ГОСТ 22690.4-77.

Морозостойкость бетона следует определять по ГОСТ 10060-76.

Водопоглощение бетона фундаментов, предназначенных для применения в условиях воздействия агрессивной среды, следует определять по ГОСТ 12730.0-78 и ГОСТ 12730.3-78.

7.6. Маркировка изделий выполнена в соответствии с ГОСТ 23009-78 "Конструкции и изделия бетонные и железобетонные сборные. Условные обозначения марок".

В маркировке изделий приняты следующие группы обозначений:

Первая группа - тип элемента конструкции, размер стороны подошвы и высота фундамента в дециметрах:

1Ф - фундамент под колонну сечением 300х300 мм,

2Ф - фундамент под колонну сечением 400х400 мм.

Вторая группа - индекс несущих способностей фундамента.

Индекс несущей способности	Расчетная нагрузка на фундамент для колонн (тс)	
	300х300 мм	400х400 мм
1	80	90
2	230	350

Третья группа ПВ указывает на применение изделий, предназначенных для строительства на подрабатываемых территориях.

Пример маркировки: 1Ф 12.9-2-ПВ

ЭПВЦ КиевЗНИИЭП
ОПЕРАТОР ТПП КОРТ
Федько

1Ф - фундамент под колонну сечением 300х300 мм

12 - размером подошвы 1200 мм

9 - высотой 900 мм

2 - допускаемая расчетная нагрузка на фундамент 230 тс

ПВ - для строительства зданий на подрабатываемых территориях.

Для фундаментов возводимых на грунтах со слабо или среднеагрессивными грунтовыми водами в конце марки следует добавлять букву П, обозначающую повышенную плотность бетона.

Для соединения фундаментов со связями-распорками, необходимо в фундаменте установить закладные сетки. Наличие дополнительных закладных сеток отражается в третьей группе марки цифровым индексом.

Например: 2Ф 12.11-1-ПВ3

ВЗАМ. ИНВ № | ПОДП. И ДАТА | ИНВ. № ПОДЛ

ФОРМАТ	ЗОНА	ПОЗ	ОБОЗНАЧЕНИЕ	НАИМЕНОВАНИЕ	КОЛ.	ПРИМЕЧАНИЕ
				ДОКУМЕНТАЦИЯ		
А3			1.020.1-3ПВ.1-1 01СВ	СБОРОЧНЫЙ ЧЕРТЕЖ		
А4			1.020.1-3ПВ.1-1 00Д1	УЗЛЫ ОПАЛУБОЧНЫЕ		
А3			1.020.1-3ПВ.1-1 00РС	ВЕДОМОСТЬ РАСХОДА СТАЛИ НА ЭЛЕМЕНТ		
А4			1.020.1-3ПВ.1-1 00ТО	ТЕХНИЧЕСКОЕ ОПИСАНИЕ		
				МАТЕРИАЛЫ		
				БЕТОН ТЯЖЕЛЫЙ М200		0.07М3
			ПЕРЕМЕННЫЕ ДАННЫЕ	ДЛЯ ИСПОЛНЕНИЙ:		
				1.020.1-3ПВ.1-1 01 СР 12.2-2-ПВ		
				СБОРОЧНЫЕ ЕДИНИЦЫ		
А4	1		1.020.1-3ПВ.1-1 07	КАРКАС ПРОСТРАНСТВ. КП 15.2-2	1	
				1.020.1-3ПВ.1-1 01-01 СР 12.2-4-ПВ		
				СБОРОЧНЫЕ ЕДИНИЦЫ		
А4	1		1.020.1-3ПВ.1-1 07-01	КАРКАС ПРОСТРАНСТВ. КП 15.2-4	1	
				1.020.1-3ПВ.1-1 01-02 СР 12.2-7-ПВ		
				СБОРОЧНЫЕ ЕДИНИЦЫ		
А4	1		1.020.1-3ПВ.1-1 07-02	КАРКАС ПРОСТРАНСТВ. КП 15.2-7	1	
				1.020.1-3ПВ.1-1 01-03 СР 12.2-9-ПВ		
				СБОРОЧНЫЕ ЕДИНИЦЫ		

НАЧ.ОТД.	Шевченко		
Н.КОНТР.	Ребров		
ГЛ.СПЕЦ	Ничипоренко		
ПРОВЕРИЛ	Ничипоренко		
РАЗРАБ	Пинчук		

1.020.1-3ПВ.1-1 01

СВЯЗЬ-РАСПОРКА СР 12.2

СТАДИЯ	ЛИСТ	ЛИСТОВ
Р	1	2

ГОСГРАЖДАНСТРОЙ КиевЗНИИЭП

ФОРМАТ А4

ЭПВЦ Киев ЗНИИЭП

ОПЕРАТОР ТЛП КОРТ

Скала

ФОРМАТ	ЗОНА	ПОЗ.	ОБОЗНАЧЕНИЕ	НАИМЕНОВАНИЕ	КОЛ	ПРИМЕЧАНИЕ
А4		1	1.020.1-3ПВ.1-1 07-03	КАРКАС ПРОСТРАНСТВ. КП 15.2-9	1	
				1.020.1-3ПВ.1-1 01-04 СР 12.2-11-ПВ		
				СБОРОЧНЫЕ ЕДИНИЦЫ		
А4		1	1.020.1-3ПВ.1-1 07-04	КАРКАС ПРОСТРАНСТВ. КП 15.2-11	1	
				1.020.1-3ПВ.1-1 01-05 СР 12.2-14-ПВ		
				СБОРОЧНЫЕ ЕДИНИЦЫ		
А4		1	1.020.1-3ПВ.1-1 07-05	КАРКАС ПРОСТРАНСТВ. КП 15.2-14		

ВЗАМ.ИНВ№ | ПОДПИСЬ И ДАТА | ИНВ№ПОДЛ

8

9147/1

1.020.1-3ПВ.1-1 01

ЛИСТ 2

ФОРМАТ А4

Киев ЗНИИЭП ТПП КОРТ Власов

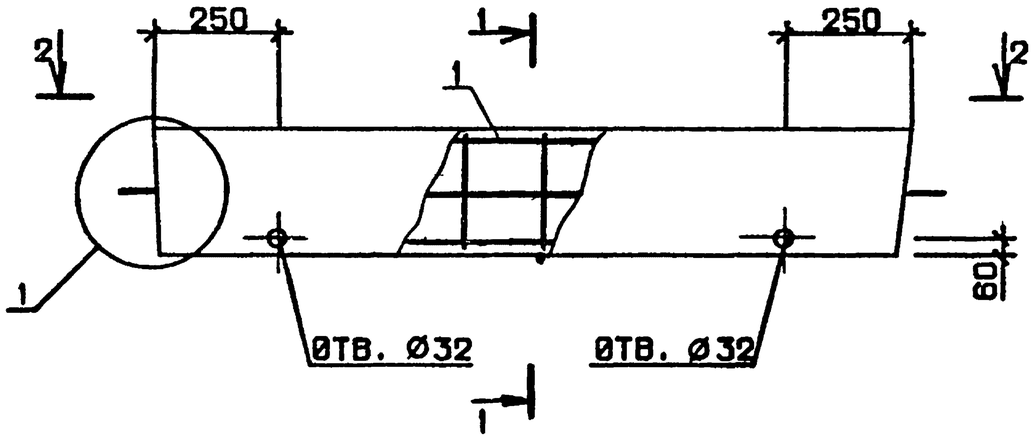

1 - 1

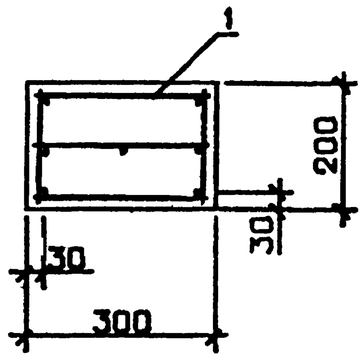

2-2

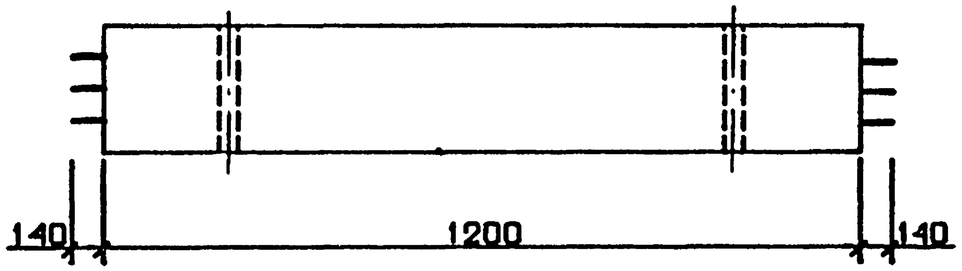

ОБОЗНАЧЕНИЕ	МАРКА	МАССА, Т
I.020.I-3ПВ.I-I 0I	СР I2.2-2-ПВ	0,I9
-0I	СР I2.2-4-ПВ	0,20
-02	СР I2.2-7-ПВ	0,2I
-03	СР I2.2-9-ПВ	0,2I
-04	СР I2.2-II-ПВ	0,22
-05	СР I2.2-I4-ПВ	0,23

9

9147/1

НАЧ ОТД	Шевченко		
Н КОНТР	Ребров		
ГЛ СПЕЦ	Ничипоренко		
ПРОВЕРИЛ	Ничипоренко		
РАЗРАБ.	Греськив		

1.020.1-3ПВ.1-1 01СБ

СВЯЗЬ – РАСПОРКА
СР I2.2
СБОРОЧНЫЙ ЧЕРТЕЖ

СТАДИЯ	МАССА	МАСШТАБ
Р	СМ. ТАБЛ.	
ЛИСТ	ЛИСТОВ 1	

ГОСГРАЖДАНСТРОЙ
КиевЗНИИЭП

ФОРМАТ А3

ФОРМАТ	ЗОНА	ПОЗ	ОБОЗНАЧЕНИЕ	НАИМЕНОВАНИЕ	КОЛ.	ПРИМЕЧАНИЕ
				ДОКУМЕНТАЦИЯ		
А3			1.020.1-3ПВ.1-1 02СБ	СБОРОЧНЫЙ ЧЕРТЕЖ		
А4			1.020.1-3ПВ.1-1 00Д1	УЗЛЫ ОПАЛУБОЧНЫЕ		
А3			1.020.1-3ПВ.1-1 00РС	ВЕДОМОСТЬ РАСХОДА СТАЛИ НА ЭЛЕМЕНТ		
А4			1.020.1-3ПВ.1-1 00ТО	ТЕХНИЧЕСКОЕ ОПИСАНИЕ		
				МАТЕРИАЛЫ		
				БЕТОН ТЯЖЕЛЫЙ М200		0.16М3
			ПЕРЕМЕННЫЕ ДАННЫЕ	ДЛЯ ИСПОЛНЕНИЙ:		
				1.020.1-3ПВ.1-1 02 СР 27.2-2-ПВ		
				СБОРОЧНЫЕ ЕДИНИЦЫ		
А4	1		1.020.1-3ПВ.1-1 08	КАРКАС ПРОСТРАНСТВ. КП 30.2-2	1	
				1.020.1-3ПВ.1-1 02-01 СР 27.2-4-ПВ		
				СБОРОЧНЫЕ ЕДИНИЦЫ		
А4	1		1.020.1-3ПВ.1-1 08-01	КАРКАС ПРОСТРАНСТВ. КП 30.2-4	1	
				1.020.1-3ПВ.1-1 02-02 СР 27.2-7-ПВ		
				СБОРОЧНЫЕ ЕДИНИЦЫ		
А4	1		1.020.1-3ПВ.1-1 08-02	КАРКАС ПРОСТРАНСТВ. КП 30.2-7	1	
				1.020.1-3ПВ.1-1 02-03 СР 27.2-9-ПВ		
				СБОРОЧНЫЕ ЕДИНИЦЫ		

НАЧ ОТД	Шевченко	
Н КОНТР	Ребров	
ГЛ СПЕЦ	Ничипоренко	
ПРОВЕРИЛ	Ничипоренко	
РАЗРАБ	Пинчук	

1.020.1-3ПВ.1-1 02

СВЯЗЬ-РАСПОРКА СР 27.2

СТАДИЯ	ЛИСТ	ЛИСТОВ
Р	1	2

ГОСГРАЖДАНСТРОЙ КиевЗНИИЭП

ФОРМАТ А4

Скало
В. Сидорин

ОПЕРАТОР ТЛП КОРТ

ЭПВЦ Киев ЗНИИЭП

ФОРМАТ	ЗОНА	ПОЗ	ОБОЗНАЧЕНИЕ	НАИМЕНОВАНИЕ	КОЛ	ПРИМЕЧАНИЕ
А4	1		1.020.1-3ПВ.1-1 08-03	КАРКАС ПРОСТРАНСТВ. КП 30.2-9	1	
				1.020.1-3ПВ.1-1 02-04 СР 27.2-11-ПВ		
				СБОРОЧНЫЕ ЕДИНИЦЫ		
А4	1		1.020.1-3ПВ.1-1 08-04	КАРКАС ПРОСТРАНСТВ. КП 30.2-11	1	
				1.020.1-3ПВ.1-1 02-05 СР 27.2-14-ПВ		
				СБОРОЧНЫЕ ЕДИНИЦЫ		
А4	1		1.020.1-3ПВ.1-1 08-05	КАРКАС ПРОСТРАНСТВ. КП 30.2-14	1	

ВЗАМ ИНВ № | ПОДПИСЬ И ДАТА | ИНВ № ПОДЛ

10

9147/1

1.020.1-3ПВ.1-1 02

ЛИСТ 2

ФОРМАТ А4

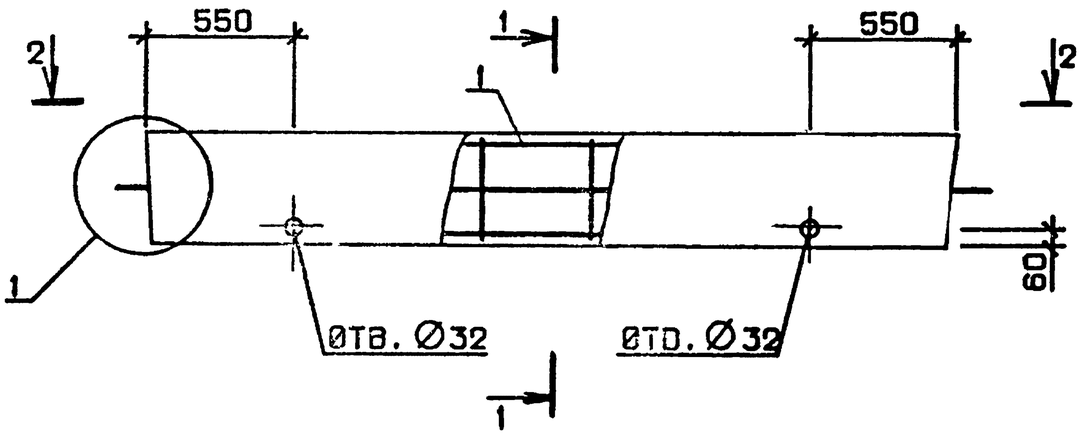

1 - 1

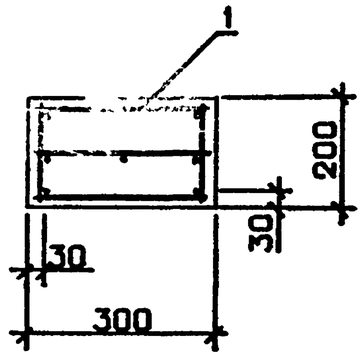

2 - 2

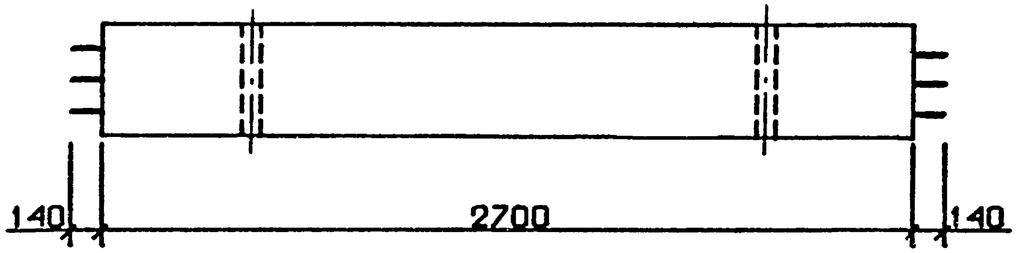

ОБОЗНАЧЕНИЕ	МАРКА	МАССА,Т
I.020.I-3ПВ.I-I 02	СР 27.2-2-ПВ	0,43
-0I	СР 27.2-4-ПВ	0,44
-02	СР 27.2-7-ПВ	0,46
-03	СР 27.2-9-ПВ	0,47
-04	СР 27.2-II-ПВ	0,49
-05	СР 27.2-I4-ПВ	0,5I

11

9147/1

НАЧ ОТД	Шевченко	
Н КОНТР	Ребров	
ГЛ СПЕЦ	Ничипоренко	
ПРОВЕРИЛ	Ничипоренко	
РАЗРАБ.	Греськив	

1.020.1-3ПВ.1-1 02СБ

СВЯЗЬ – РАСПОРКА
СР 27.2
СБОРОЧНЫЙ ЧЕРТЕЖ

СТАДИЯ	МАССА	МАСШТАБ
Р	СМ ТАБЛ.	
ЛИСТ	ЛИСТОВ 1	

ГОСГРАЖДАНСТРОЙ
КиевЗНИИЭП

Киев ЗНИИЭП ТЛП КОРТ

ФОРМАТ А3

ФОРМАТ	ЗОНА	ПОЗ	ОБОЗНАЧЕНИЕ	НАИМЕНОВАНИЕ	КОЛ.	ПРИМЕЧАНИЕ
				ДОКУМЕНТАЦИЯ		
А3			1.020.1-3ПВ.1-1 03СБ	СБОРОЧНЫЙ ЧЕРТЕЖ		
А4			1.020.1-3ПВ.1-1 00Д1	УЗЛЫ ОПАЛУБОЧНЫЕ		
А3			1.020.1-3ПВ.1-1 00РС	ВЕДОМОСТЬ РАСХОДА СТАЛИ НА ЭЛЕМЕНТ		
А4			1.020.1-3ПВ.1-1 00ТО	ТЕХНИЧЕСКОЕ ОПИСАНИЕ		
				МАТЕРИАЛЫ		
				БЕТОН ТЯЖЕЛЫЙ М200		0.25М3
			ПЕРЕМЕННЫЕ ДАННЫЕ	ДЛЯ ИСПОЛНЕНИЙ:		
				1.020.1-3ПВ.1-1 03 СР 42.2-2-ПВ		
				СБОРОЧНЫЕ ЕДИНИЦЫ		
А4	1		1.020.1-3ПВ.1-1 09	КАРКАС ПРОСТРАНСТВ. КП 45.2-2	1	
				1.020.1-3ПВ.1-1 03-01 СР 42.2-4-ПВ		
				СБОРОЧНЫЕ ЕДИНИЦЫ		
А4	1		1.020.1-3ПВ.1-1 09-01	КАРКАС ПРОСТРАНСТВ. КП 45.2-4	1	
				1.020.1-3ПВ.1-1 03-02 СР 42.2-7-ПВ		
				СБОРОЧНЫЕ ЕДИНИЦЫ		
А4	1		1.020.1-3ПВ.1-1 09-02	КАРКАС ПРОСТРАНСТВ. КП 45.2-7	1	
				1.020.1-3ПВ.1-1 03-03 СР 42.2-9-ПВ		
				СБОРОЧНЫЕ ЕДИНИЦЫ		

НАЧ ОТД	Шевченко		1.020.1-3ПВ.1-1 03
Н КОНТР	Ребров		СВЯЗЬ-РАСПОРКА СР 42.2
ГЛ СПЕЦ	Ничипоренко		СТАДИЯ: Р; ЛИСТ: 1; ЛИСТОВ: 2
ПРОВЕРИЛ	Ничипоренко		ГОСГРАЖДАНСТРОЙ КиевЗНИИЭП
РАЗРАБ	Линчук		

ФОРМАТ А4

ФОРМАТ	ЗОНА	ПОЗ.	ОБОЗНАЧЕНИЕ	НАИМЕНОВАНИЕ	КОЛ	ПРИМЕЧАНИЕ
А4		1	1.020.1-3ПВ.1-1 09-03	КАРКАС ПРОСТРАНСТВ. КП 45.2-9	1	
				1.020.1-3ПВ.1-1 03-04 СР 42.2-11-ПВ		
				СБОРОЧНЫЕ ЕДИНИЦЫ		
А4		1	1.020.1-3ПВ.1-1 09-04	КАРКАС ПРОСТРАНСТВ. КП 45.2-11	1	
				1.020.1-3ПВ.1-1 03-05 СР 42.2-14-ПВ		
				СБОРОЧНЫЕ ЕДИНИЦЫ		
А4		1	1.020.1-3ПВ.1-1 09-05	КАРКАС ПРОСТРАНСТВ. КП 45.2-14	1	

Скало В Сафа

ОПЕРАТОР ТЛП КОРТ

ЭПВЦ Киев ЗНИИЭП

ВЗАМ.ИНВ.№ | ПОДПИСЬ И ДАТА | ИНВ №ПОДЛ

12

9147/1

1.020.1-3ПВ.1-1 03

ЛИСТ 2

ФОРМАТ А4

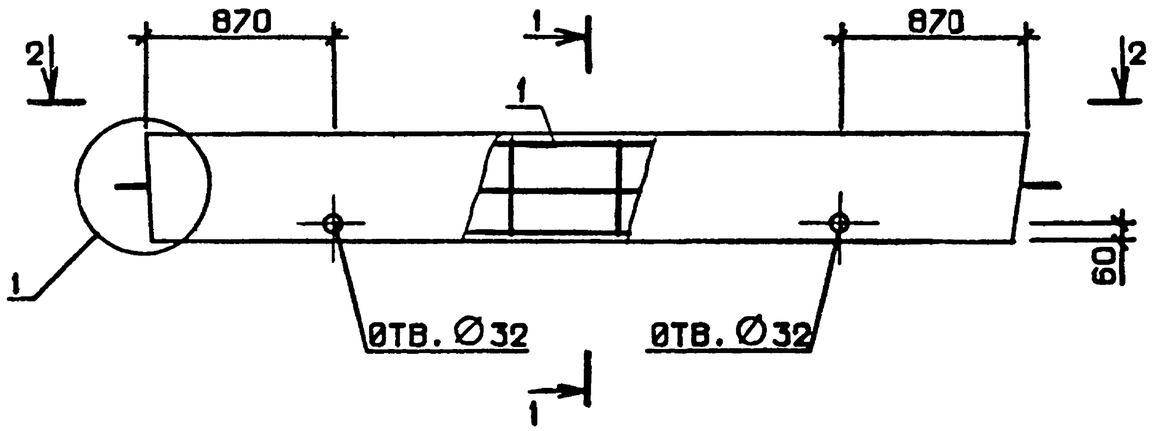

1-1

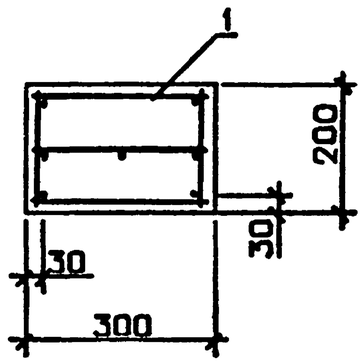

2-2

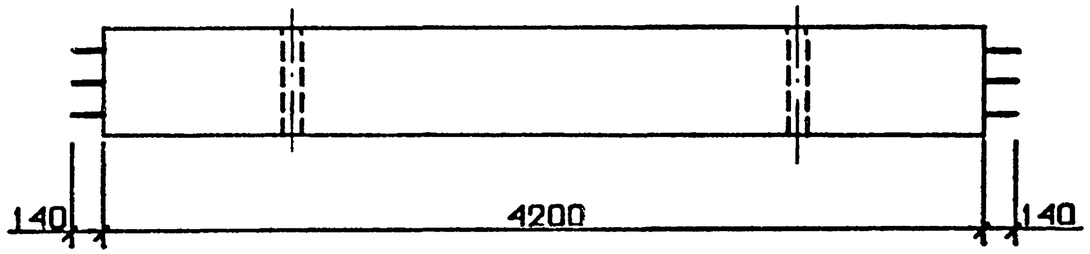

ОБОЗНАЧЕНИЕ	МАРКА	МАССА, Т
I.020.I-3ПВ.I-I 03	СР 42.2-2-ПВ	0,67
-0I	СР 42.2-4-ПВ	0,68
-02	СР 42.2-7-ПВ	0,7I
-03	СР 42.2-9-ПВ	0,73
-04	СР 42.2-II-ПВ	0,76
-05	СР 42.2-I4-ПВ	0,78

13

9147/1

НАЧ ОТД	Шевченко		
Н КОНТР	Ребров		
ГЛ СПЕЦ	Ничипоренко		
ПРОВЕРИЛ	Ничипоренко		
РАЗРАБ.	Греськив		

1.020.1-3ПВ.1-1 03СБ

СВЯЗЬ – РАСПОРКА
СР 42.2
СБОРОЧНЫЙ ЧЕРТЕЖ

СТАДИЯ	МАССА	МАСШТАБ
Р	см. табл.	
ЛИСТ	ЛИСТОВ 1	

ГОСГРАЖДАНСТРОЙ
КиевЗНИИЭП

ТЛП КОРТ
Киев ЗНИИЭП

ФОРМАТ	ЗОНА	ПОЗ	ОБОЗНАЧЕНИЕ	НАИМЕНОВАНИЕ	КОЛ.	ПРИМЕЧАНИЕ
				ДОКУМЕНТАЦИЯ		
А3			1.020.1-3ПВ.1-1 04СВ	СБОРОЧНЫЙ ЧЕРТЕЖ		
А4			1.020.1-3ПВ.1-1 00Д1	УЗЛЫ ОПАЛУБОЧНЫЕ		
А3			1.020.1-3ПВ.1-1 00РС	ВЕДОМОСТЬ РАСХОДА СТАЛИ НА ЭЛЕМЕНТ		
А4			1.020.1-3ПВ.1-1 00ТО	ТЕХНИЧЕСКОЕ ОПИСАНИЕ		
				МАТЕРИАЛЫ		
				БЕТОН ТЯЖЕЛЫЙ М200		0.32 М3
			ПЕРЕМЕННЫЕ ДАННЫЕ	ДЛЯ ИСПОЛНЕНИЙ:		
				1.020.1-3ПВ.1-1 04 СР 54.2-2-ПВ		
				СБОРОЧНЫЕ ЕДИНИЦЫ		
А4		1	1.020.1-3ПВ.1-1 10	КАРКАС ПРОСТРАНСТВ. КП 57.2-2	1	
				1.020.1-3ПВ.1-1 04-01 СР 54.2-4-ПВ		
				СБОРОЧНЫЕ ЕДИНИЦЫ		
А4		1	1.020.1-3ПВ.1-1 10-01	КАРКАС ПРОСТРАНСТВ. КП 57.2-4	1	
				1.020.1-3ПВ.1-1 04-02 СР 54.2-7-ПВ		
				СБОРОЧНЫЕ ЕДИНИЦЫ		
А4		1	1.020.1-3ПВ.1-1 10-02	КАРКАС ПРОСТРАНСТВ. КП 57.2-7	1	
				1.020.1-3ПВ.1-1 04-03 СР 54.2-9-ПВ		
				СБОРОЧНЫЕ ЕДИНИЦЫ		

НАЧ ОТД.	Шевченко	
Н.КОНТР	Ребров	
ГЛ СПЕЦ	Ничипоренко	
ПРОВЕРИЛ	Ничипоренко	
РАЗРАБ	Пинчук	

1.020.1-3ПВ.1-1 04

СВЯЗЬ-РАСПОРКА СР 54.2

СТАДИЯ	ЛИСТ	ЛИСТОВ
Р	1	2

ГОСГРАЖДАНСТРОЙ КиевЗНИИЭП

ФОРМАТ А4

ЭПВЦ Киев ЗНИИЭП

ОПЕРАТОР ТЛП КОРТ

Склад В. Скляр.

ФОРМАТ	ЗОНА	ПОЗ.	ОБОЗНАЧЕНИЕ	НАИМЕНОВАНИЕ	КОЛ	ПРИМЕЧАНИЕ
А4		1	1.020.1-3ПВ.1-1 10-03	КАРКАС ПРОСТРАНСТВ. КП 57.2-9	1	
				1.020.1-3ПВ.1-1 04-04 СР 54.2-11-ПВ		
				СБОРОЧНЫЕ ЕДИНИЦЫ		
А4		1	1.020.1-3ПВ.1-1 10-04	КАРКАС ПРОСТРАНСТВ. КП 57.2-11	1	
				1.020.1-3ПВ.1-1 04-05 СР 54.2-14-ПВ		
				СБОРОЧНЫЕ ЕДИНИЦЫ		
А4		1	1.020.1-3ПВ.1-1 10-05	КАРКАС ПРОСТРАНСТВ. КП 57.2-14	1	

ВЗАМ ИНВ № | ПОДПИСЬ И ДАТА | ИНВ № ПОДЛ

14

914/1

ФОРМАТ А4

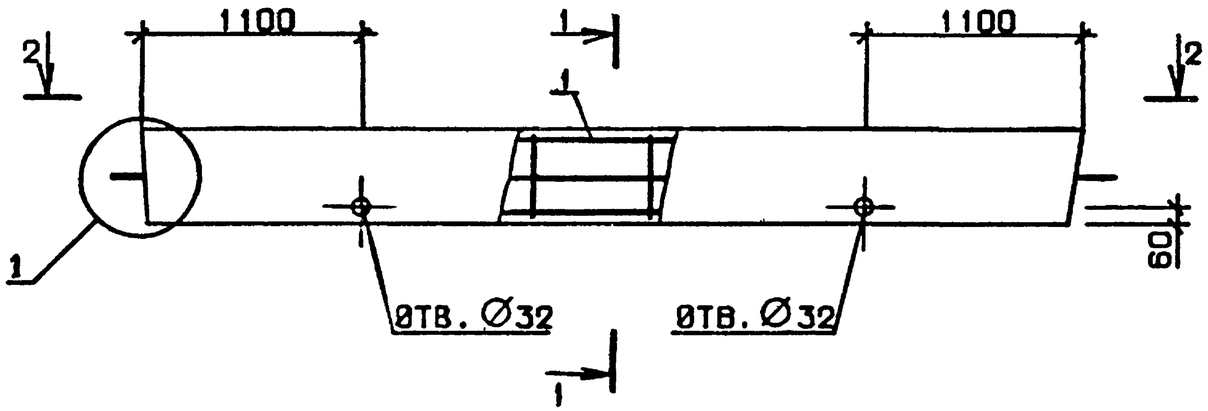

1 - 1

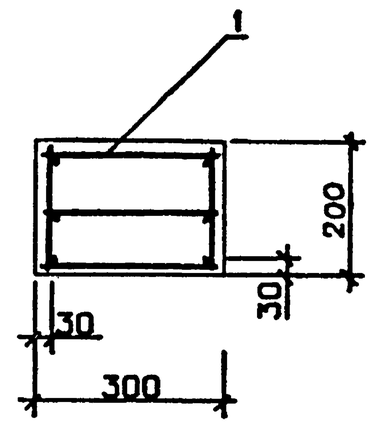

2-2

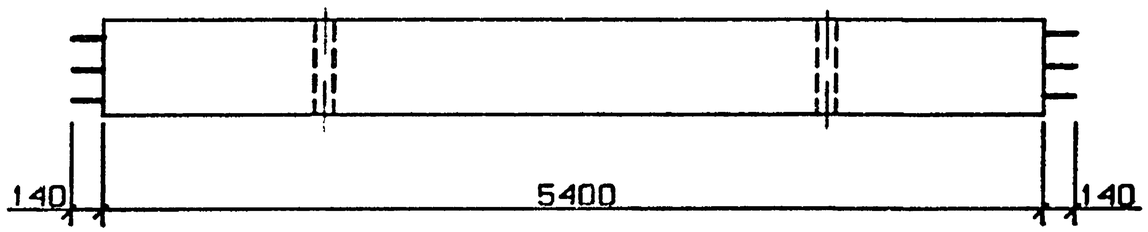

ОБОЗНАЧЕНИЕ	МАРКА	МАССА, т
I.020.I-3ПВ.I-I 04	СР 54.2-2-ПВ	0,86
-0I	СР 54.2-4-ПВ	0,88
-02	СР 54.2-7-ПВ	0,92
-03	СР 54.2-9-ПВ	0,94
-04	СР 54.2-II-ПВ	0,97
-05	СР 54.2-I4-ПВ	I,0I

15

9147/1

НАЧ ОТД	Шевченко		
Н КОНТР	Ребров		
ГЛ СПЕЦ	Ничипоренко		
ПРОВЕРИЛ	Ничипоренко		
РАЗРАБ.	Греськив		

1.020.1-3ПВ.1-1 04СБ

СВЯЗЬ – РАСПОРКА
СР 54.2
СБОРОЧНЫЙ ЧЕРТЕЖ

СТАДИЯ	МАССА	МАСШТАБ
Р	см. табл.	
ЛИСТ	ЛИСТОВ 1	

ГОСГРАЖДАНСТРОЙ
КиевЗНИИЭП

ФОРМАТ А3

ТПП КОРТ
Киев ЗНИИЭП

ФОРМАТ	ЗОНА	ПОЗ	ОБОЗНАЧЕНИЕ	НАИМЕНОВАНИЕ	КОЛ.	ПРИМЕЧАНИЕ
				ДОКУМЕНТАЦИЯ		
А3			1.020.1-3ПВ.1-1 05СВ	СБОРОЧНЫЙ ЧЕРТЕЖ		
А4			1.020.1-3ПВ.1-1 00Д1	УЗЛЫ ОПАЛУБОЧНЫЕ		
А3			1.020.1-3ПВ.1-1 00РС	ВЕДОМОСТЬ РАСХОДА СТАЛИ НА ЭЛЕМЕНТ		
А4			1.020.1-3ПВ.1-1 00ТО	ТЕХНИЧЕСКОЕ ОПИСАНИЕ		
				МАТЕРИАЛЫ		
				БЕТОН ТЯЖЕЛЫЙ М200		0.65М3
			ПЕРЕМЕННЫЕ ДАННЫЕ	ДЛЯ ИСПОЛНЕНИЙ:		
				1.020.1-3ПВ.1-1 05 СР 72.3-2-ПВ		
				СБОРОЧНЫЕ ЕДИНИЦЫ		
А4		1	1.020.1-3ПВ.1-1 11	КАРКАС ПРОСТРАНСТВ. КП 75.3-2	1	
				1.020.1-3ПВ.1-1 05-01 СР 72.3-4-ПВ		
				СБОРОЧНЫЕ ЕДИНИЦЫ		
А4		1	1.020.1-3ПВ.1-1 11-01	КАРКАС ПРОСТРАНСТВ. КП 75.3-4	1	
				1.020.1-3ПВ.1-1 05-02 СР 72.3-7-ПВ		
				СБОРОЧНЫЕ ЕДИНИЦЫ		
А4		1	1.020.1-3ПВ.1-1 11-02	КАРКАС ПРОСТРАНСТВ. КП 75.3-7	1	
				1.020.1-3ПВ.1-1 05-03 СР 72.3-9-ПВ		
				СБОРОЧНЫЕ ЕДИНИЦЫ		

НАЧ ОТД	Шевченко		
Н КОНТР	Ребров		
ГЛ СПЕЦ	Ничипоренко		
ПРОВЕРИЛ	Ничипоренко		
РАЗРАБ	Линчук		

1.020.1-3ПВ.1-1 05

СВЯЗЬ-РАСПОРКА СР 72.3

СТАДИЯ	ЛИСТ	ЛИСТОВ
Р	1	2

ГОСГРАЖДАНСТРОЙ КиевЗНИИЭП

ФОРМАТ А4

ФОРМАТ	ЗОНА	ПОЗ	ОБОЗНАЧЕНИЕ	НАИМЕНОВАНИЕ	КОЛ	ПРИМЕЧАНИЕ
А4		1	1.020.1-3ПВ.1-1 11-03	КАРКАС ПРОСТРАНСТВ. КП 75.3-9	1	
				1.020.1-3ПВ.1-1 05-04 СР 72.3-11-ПВ		
				СБОРОЧНЫЕ ЕДИНИЦЫ		
А4		1	1.020.1-3ПВ.1-1 11-04	КАРКАС ПРОСТРАНСТВ. КП 75.3-11	1	
				1.020.1-3ПВ.1-1 05-05 СР 72.3-14-ПВ		
				СБОРОЧНЫЕ ЕДИНИЦЫ		
А4		1	1.020.1-3ПВ.1-1 11-05	КАРКАС ПРОСТРАНСТВ. КП 75.3-14	1	

Скола В. Скобин

ОПЕРАТОР ТЛП КОРТ

ЭПВЦ Киев ЗНИИЭП

ВЗАМ ИНВ № | ПОДПИСЬ И ДАТА | ИНВ № ПОДЛ

16

9147/1

1.020.1-3ПВ.1-1 05

ЛИСТ 2

ФОРМАТ А4

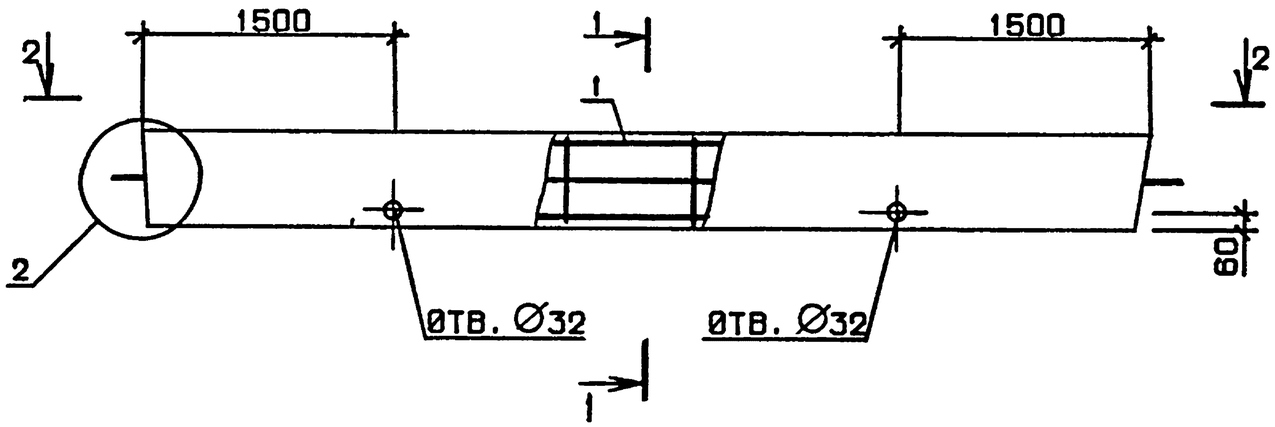

1 - 1

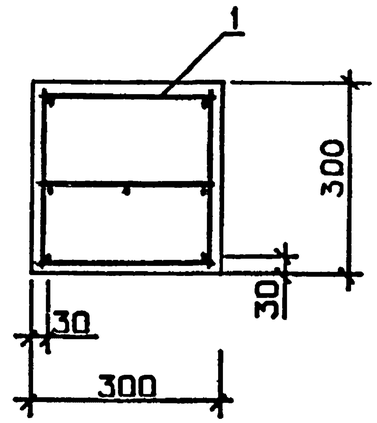

2-2

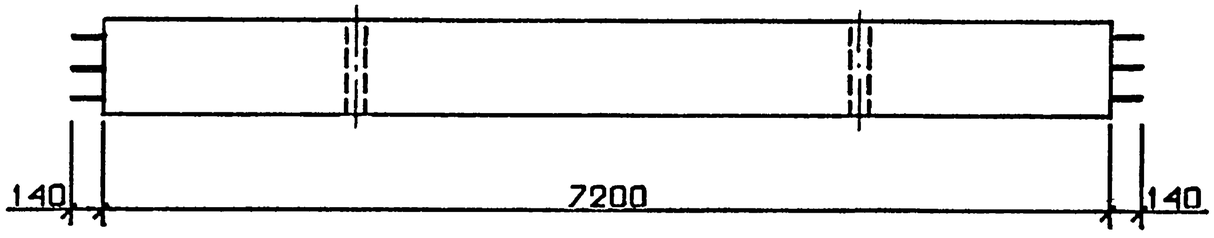

ОБОЗНАЧЕНИЕ	МАРКА	МАССА, Т
I.020.I-3ПВ.I-I 05	СР 72.3-2-ПВ	I,69
-0I	СР 72.3-4-ПВ	I,7I
-02	СР 72.3-7-ПВ	I,76
-03	СР 72.3-9-ПВ	I,80
-04	СР 72.3-II-ПВ	I,84
-04	СР 72.3-I4-ПВ	I,88

17

9147/1

НАЧ ОТД	Шевченко	
Н КОНТР.	Ребров	
ГЛ СПЕЦ	Ничипоренко	
ПРОВЕРИЛ	Ничипоренко	
РАЗРАБ.	Греськив	

1.020.1-3ПВ.1-1 05СБ

СВЯЗЬ – РАСПОРКА
СР 72.3
СБОРОЧНЫЙ ЧЕРТЕЖ

СТАДИЯ	МАССА	МАСШТ
Р	СМ. ТАБЛ.	

ЛИСТ | ЛИСТОВ 1

ГОСГРАЖДАНСТРОЙ
КиевЗНИИЭП

Киев ЗНИИЭП | ТЛП КОРТ | Власт

ФОРМАТ А3

ФОРМАТ	ЗОНА	ПОЗ	ОБОЗНАЧЕНИЕ	НАИМЕНОВАНИЕ	КОЛ	ПРИМЕЧАНИЕ
				ДОКУМЕНТАЦИЯ		
А3			1.020.1-3ПВ.1-1 06СВ	СБОРОЧНЫЙ ЧЕРТЕЖ		
А4			1.020.1-3ПВ.1-1 00Д1	УЗЛЫ ОПАЛУБОЧНЫЕ		
А3			1.020.1-3ПВ.1-1 00РС	ВЕДОМОСТЬ РАСХОДА СТАЛИ НА ЭЛЕМЕНТ		
А4			1.020.1-3ПВ.1-1 00ТО	ТЕХНИЧЕСКОЕ ОПИСАНИЕ		
				МАТЕРИАЛЫ		
				БЕТОН ТЯЖЕЛЫЙ М200		0.92М3
			ПЕРЕМЕННЫЕ ДАННЫЕ	ДЛЯ ИСПОЛНЕНИЙ:		
				1.020.1-3ПВ.1-1 06 СР 102.3-2-ПВ		
				СБОРОЧНЫЕ ЕДИНИЦЫ		
А4		1	1.020.1-3ПВ.1-1 12	КАРКАС ПРОСТРАНСТВ. КП 105.3-2	1	
				1.020.1-3ПВ.1-1 06-01 СР 102.3-4-ПВ		
				СБОРОЧНЫЕ ЕДИНИЦЫ		
А4		1	1.020.1-3ПВ.1-1 12-01	КАРКАС ПРОСТРАНСТВ. КП 105.3-4	1	
				1.020.1-3ПВ.1-1 06-02 СР 102.3-7-ПВ		
				СБОРОЧНЫЕ ЕДИНИЦЫ		
А4		1	1.020.1-3ПВ.1-1 12-02	КАРКАС ПРОСТРАНСТВ. КП 105.3-7	1	
				1.020.1-3ПВ.1-1 06-03 СР 102.3-9-ПВ		
				СБОРОЧНЫЕ ЕДИНИЦЫ		

ФОРМАТ	ЗОНА	ПОЗ	ОБОЗНАЧЕНИЕ	НАИМЕНОВАНИЕ	КОЛ	ПРИМЕЧАНИЕ
А4		1	1.020.1-3ПВ.1-1 12-03	КАРКАС ПРОСТРАНСТВ. КП 105.3-9	1	
				1.020.1-3ПВ.1-1 06-04 СР 102.3-11-ПВ		
				СБОРОЧНЫЕ ЕДИНИЦЫ		
А4		1	1.020.1-3ПВ.1-1 12-04	КАРКАС ПРОСТРАНСТВ. КП 105.3-11	1	
				1.020.1-3ПВ.1-1 06-05 СР 102.3-14-ПВ		
				СБОРОЧНЫЕ ЕДИНИЦЫ		
А4		1	1.020.1-3ПВ.1-1 12-05	КАРКАС ПРОСТРАНСТВ. КП 105.3-14	1	

Скала В Вилкин

ОПЕРАТОР. ТЛП КОРТ

ЭПВЦ Киев ЗНИИЭП

ВЗАМ ИНВ № | ПОДПИСЬ И ДАТА | ИНВ №ПОДЛ

18

9147/1

НОТД	Шевченко		
ОНТР	Ребров		
ПЕЦ	Ничипоренко		
ОВЕРЛ	Ничипоренко		
РАБ	Пипчук		

1.020.1-3ПВ.1-1 06

СВЯЗЬ-РАСПОРКА СР 102.3

СТАДИЯ	ЛИСТ	ЛИСТОВ
Р	1	2

ГОСГРАЖДАНСТРОЙ КиевЗНИИЭП

1.020.1-3ПВ.1-1 06

ЛИСТ 2

ФОРМАТ А4

ФОРМАТ А4

Киев ЗНИИЭП ТЛП КОРТ

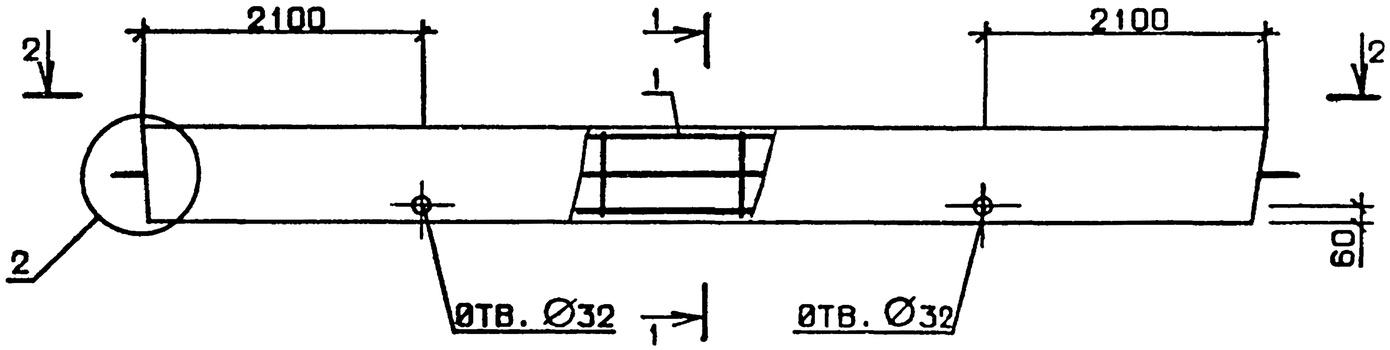

1-1

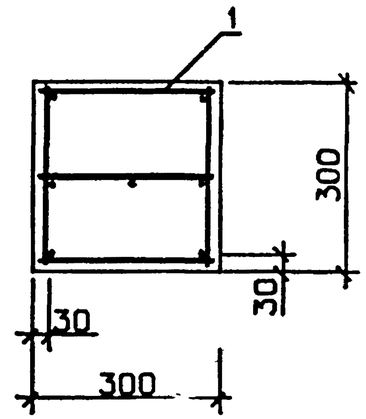

2-2

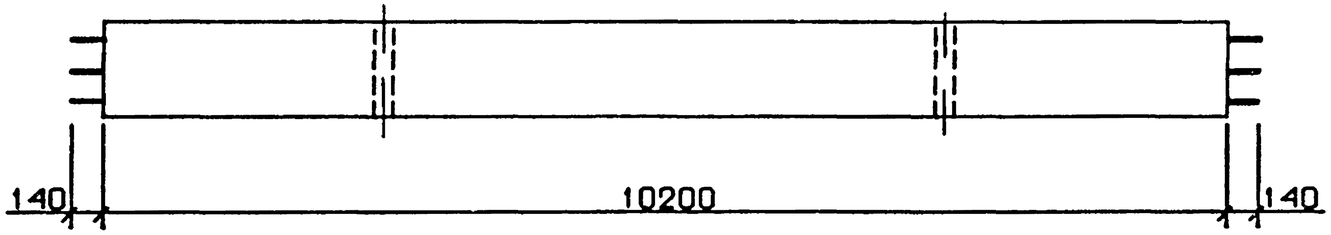

ОБОЗНАЧЕНИЕ	МАРКА	МАССА, Т
I.020.I-3ПВ.I-I 06	СР I02.3-2-ПВ	2,4I
-0I	СР I02.3-4-ПВ	2,43
-02	СР I02.3-7-ПВ	2,5I
-03	СР I02.3-9-ПВ	2,56
-04	СР I02.3-II-ПВ	2,6I
-05	СР I02.3-I4-ПВ	2,67

19

91+7/1

НАЧ ОТД	Шевченко		
Н.КОНТР	Ребров		
ГЛ СПЕЦ	Ничипоренко		
ПРОВЕРИЛ	Ничипоренко		
РАЗ АБ	Гресько		

1.020.1-3ПВ.1-1 06СБ

СВЯЗЬ – РАСПОРКА
СР I02.3
СБОРОЧНЫЙ ЧЕРТЕЖ

СТАДИЯ	МАССА	МАСШТАБ
Р	СМ. ТАБЛ	
ЛИСТ	ЛИСТОВ 1	

ГОСГРАЖДАНСТРОЙ
КиевЗНИИЭП

ФОРМАТ А3

ФОРМАТ	ЗОНА	ПОЗ.	ОБОЗНАЧЕНИЕ	НАИМЕНОВАНИЕ	КОЛ.	ПРИМЕЧАНИЕ
				ДОКУМЕНТАЦИЯ		
13			1.020.1-3ПВ.1-1 07СВ	СВОРОЧНЫЙ ЧЕРТЕЖ		
14			1.020.1-3ПВ.1-1 00ТО	ТЕХНИЧЕСКОЕ ОПИСАНИЕ		
				СВОРОЧНЫЕ ЕДИНИЦЫ		
14	2		1.020.1-3ПВ.1-1 19	КАРКАС ПЛОСКИЙ КР37	2	
				ДЕТАЛИ		
5Ч	3		6.011.280	СТ. ОТД. ГОСТ 5781-82 Ф6 А-I L=280	10	0.06КГ
			ПЕРЕМЕННЫЕ ДАННЫЕ	ДЛЯ ИСПОЛНЕНИЙ:		
				1.020.1-3ПВ.1-1 07 КП 15.2-2		
				СВОРОЧНЫЕ ЕДИНИЦЫ		
4	1		1.020.1-3ПВ.1-1 13	КАРКАС ПЛОСКИЙ КР1	1	
				1.020.1-3ПВ.1-1 07-01 КП 15.2-4		
				СВОРОЧНЫЕ ЕДИНИЦЫ		
4	1		1.020.1-3ПВ.1-1 13-01	КАРКАС ПЛОСКИЙ КР2	1	
				1.020.1-3ПВ.1-1 07-02 КП 15.2-7		
				СВОРОЧНЫЕ ЕДИНИЦЫ		
4	1		1.020.1-3ПВ.1-1 13-02	КАРКАС ПЛОСКИЙ КР3	1	
				1.020.1-3ПВ.1-1 07-03 КП 15.2-9		
				СВОРОЧНЫЕ ЕДИНИЦЫ		
4	1		1.020.1-3ПВ.1-1 13-03	КАРКАС ПЛОСКИЙ КР4	1	

			1.020.1-3ПВ.1-1 07
НАЧ.ОТД.	Шевченко		КАРКАС ПРОСТРАНСТВЕННЫЙ КП 15.2
КОНТР.	Ребров		
ГИП СПЕЦ	Ничипоренко		
РУКОВОДИТ.	Ничипоренко		
ИНЖ.	Линчук		

СТАДИЯ	ЛИСТ	ЛИСТОВ
Р	1	2

ГОСГРАЖДАНСТРОЙ
КиевЗНИИЭП

ФОРМАТ А4

ФОРМАТ	ЗОНА	ПОЗ	ОБОЗНАЧЕНИЕ	НАИМЕНОВАНИЕ	КОЛ	ПРИМЕЧАНИЕ
				1.020.1-3ПВ.1-1 07-04 КП 15.2-11		
				СВОРОЧНЫЕ ЕДИНИЦЫ		
А4		1	1.020.1-3ПВ.1-1 13-04	КАРКАС ПЛОСКИЙ КР5	1	
				1.020.1-3ПВ.1-1 07-05 КП 15.2-14		
				СВОРОЧНЫЕ ЕДИНИЦЫ		
А4		1	1.020.1-3ПВ.1-1 13-05	КАРКАС ПЛОСКИЙ КР6	1	

Склад
В Сіз

ОПЕРАТОР ТПП КОРТ

ЭПВЦ Киев ЗНИИЭП

ВЗАМ ИНВ № | ПОДПИСЬ И ДАТА | ИНВ №ПОДЛ

20

91+1/1

1.020.1-3ПВ.1-1 07

ЛИСТ 2

ФОРМАТ А4

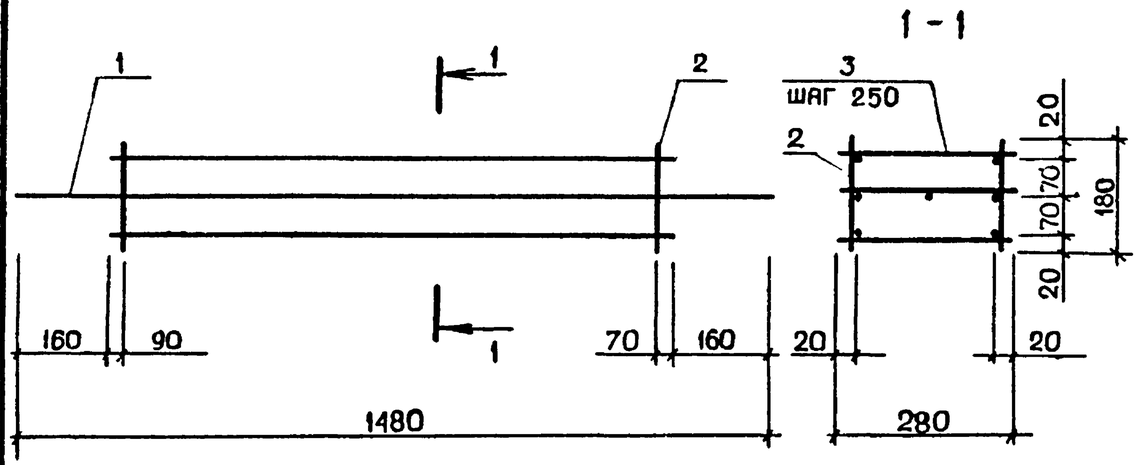

ОБОЗНАЧЕНИЕ	МАРКА	МАССА, кг
I.020.I-3ПВ.I-I 07	КП I5.2-2	I2,46
-0I	КП I5.2-4	I6,40
-02	КП I5.2-7	27,I5
-03	КП I5.2-9	33,72
-04	КП I5.2-II	4I,48
-05	КП I5.2-I4	49,80

1.020.1-3ПВ.1-1 07СБ

КАРКАС ПРОСТРАНСТВЕННЫЙ
КП I5.2
СБОРОЧНЫЙ ЧЕРТЕЖ

СТАДИЯ	МАССА	МАСШТАБ
Р	СМ ТАБЛ	
ЛИСТ	ЛИСТОВ 1	

ГОСГРАЖДАНСТРОЙ
КиевЗНИИЭП

НАЧ ОТД Шевченко
Н КОНТР Ребров
ГЛ СПЕЦ Ничипоренко
ПРОВЕРИЛ Ничипоренко
РАЗРАБ Греськив

ФОРМАТ А4

ЭПВЦ КиевЗНИИЭП | ОПЕРАТОР ТЛП КОРТ | Скала

ФОРМАТ	ЗОНА	ПОЗ	ОБОЗНАЧЕНИЕ	НАИМЕНОВАНИЕ	КОЛ	ПРИМЕЧАНИЕ
				ДОКУМЕНТАЦИЯ		
А3			1.020.1-3ПВ.1-1 08СВ	СБОРОЧНЫЙ ЧЕРТЕЖ		
А4			1.020.1-3ПВ.1-1 00ТО	ТЕХНИЧЕСКОЕ ОПИСАНИЕ		
				СБОРОЧНЫЕ ЕДИНИЦЫ		
А4		2	1.020.1-3ПВ.1-1 19-01	КАРКАС ПЛОСКИЙ КР38	2	
				ДЕТАЛИ		
ВЧ		3	6.011.280	СТ. ОТД. ГОСТ 5781-82* Ф6 А-I L=280	22	0.06КГ
			ПЕРЕМЕННЫЕ ДАННЫЕ	ДЛЯ ИСПОЛНЕНИЙ:		
				1.020.1-3ПВ.1-1 08 КП 30.2-2		
				СБОРОЧНЫЕ ЕДИНИЦЫ		
А4		1	1.020.1-3ПВ.1-1 14	КАРКАС ПЛОСКИЙ КР7	1	
				1.020.1-3ПВ.1-1 08-01 КП 30.2-4		
				СБОРОЧНЫЕ ЕДИНИЦЫ		
А4		1	1.020.1-3ПВ.1-1 14-01	КАРКАС ПЛОСКИЙ КР8	1	
				1.020.1-3ПВ.1-1 08-02 КП 30.2-7		
				СБОРОЧНЫЕ ЕДИНИЦЫ		
А4		1	1.020.1-3ПВ.1-1 14-02	КАРКАС ПЛОСКИЙ КР9	1	
				1.020.1-3ПВ.1-1 08-03 КП 30.2-9		
				СБОРОЧНЫЕ ЕДИНИЦЫ		
А4		1	1.020.1-3ПВ.1-1 14-03	КАРКАС ПЛОСКИЙ КР10	1	

21
9147/1

ВЗАМ ИНВ № | ПОДПИСЬ И ДАТА | ИНВ № ПОДЛ

1.020.1-3ПВ.1-1 08

КАРКАС
ПРОСТРАНСТВЕННЫЙ
КП 30.2

СТАДИЯ	ЛИСТ	ЛИСТОВ
Р	1	2

ГОСГРАЖДАНСТРОЙ
КиевЗНИИЭП

НАЧ ОТД Шевченко
Н КОНТР Ребров
ГЛ СПЕЦ Ничипоренко
ПРОВЕРИЛ Ничипоренко
РАЗРАБ Пинчук

ФОРМАТ А4

ФОРМАТ	ЗОНА	ПОЗ.	ОБОЗНАЧЕНИЕ	НАИМЕНОВАНИЕ	КОЛ	ПРИМЕЧАНИЕ
				1.020.1-3ПВ.1-1 08-04 КП 30.2-11		
				СВОРОЧНЫЕ ЕДИНИЦЫ		
А4		1	1.020.1-3ПВ.1-1 14-04	КАРКАС ПЛОСКИЙ КР11	1	
				1.020.1-3ПВ.1-1 08-05 КП 30.2-14		
				СВОРОЧНЫЕ ЕДИНИЦЫ		
А4		1	1.020.1-3ПВ.1-1 14-05	КАРКАС ПЛОСКИЙ КР12	1	

ЭПВЦ КиевЗНИИЭП | ОПЕРАТОР ТЛП КОРТ | СКАЛА

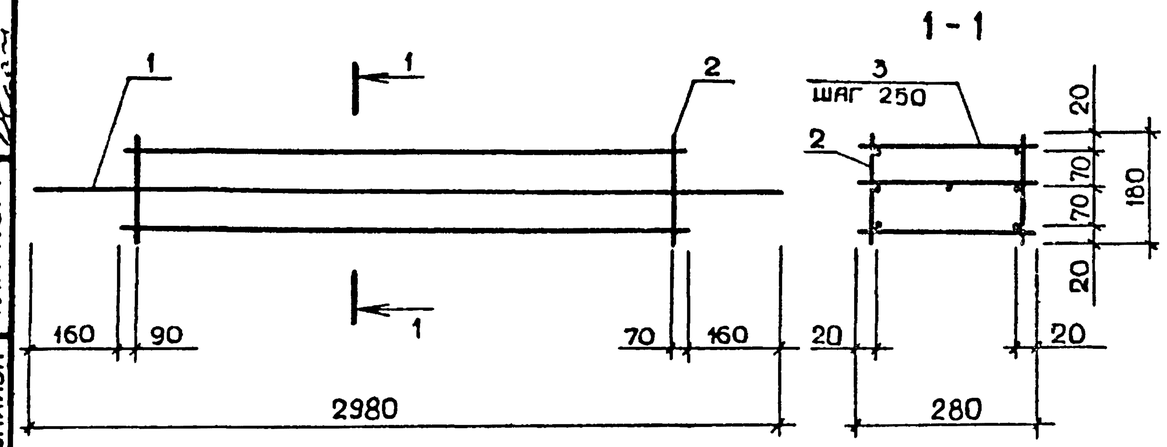

ОБОЗНАЧЕНИЕ	МАРКА	МАССА, кг
I.020.I-3ПВ.I-I 08	КП 30.2-2	26,49
-0I	КП 30.2-4	34,42
-02	КП 30.2-7	56,I2
-03	КП 30.2-9	69,35
-04	КП 30.2-II	85,02
-05	КП 30.2-I4	I0I,78

22

9147/1

ВЗАМ. ИНВ № | ПОДПИСЬ И ДАТА | ИНВ № ПОДЛ

НАЧ.ОТД.	Шевченко	
Н.КОНТР	Ребров	
ГЛ.СПЕЦ.	Ничипоренко	
ПРОВЕРИЛ	Ничипоренко	
РАЗРАБ.	Греськив	

1.020.1-3ПВ.1-1 08СБ

КАРКАС ПРОСТРАНСТВЕННЫЙ КП 30.2 СБОРОЧНЫЙ ЧЕРТЕЖ

СТАДИЯ	МАССА	МАСШТАБ
Р	см ТАБЛ	
ЛИСТ	ЛИСТОВ 1	

ГОСГРАЖДАНСТРОЙ КиевЗНИИЭП

ФОРМА	ЗОНА	ПОЗ	ОБОЗНАЧЕНИЕ	НАИМЕНОВАНИЕ	КОЛ	ПРИМЕЧАНИЕ
				ДОКУМЕНТАЦИЯ		
А3			1.020.1-3ПВ.1-1 09СБ	СБОРОЧНЫЙ ЧЕРТЕЖ		
А4			1.020.1-3ПВ.1-1 00ТО	ТЕХНИЧЕСКОЕ ОПИСАНИЕ		
				СБОРОЧНЫЕ ЕДИНИЦЫ		
А4		2	1.020.1-3ПВ.1-1 19-02	КАРКАС ПЛОСКИЙ КР39	2	
				ДЕТАЛИ		
БЧ		3	6.011.280	СТ. ОТД. ГОСТ 5781-82* Ф6 А-I L=280	34	0.06КГ
			ПЕРЕМЕННЫЕ ДАННЫЕ	ДЛЯ ИСПОЛНЕНИЙ:		
				1.020.1-3ПВ.1-1 09 КП 45.2-2		
				СБОРОЧНЫЕ ЕДИНИЦЫ		
А4		1	1.020.1-3ПВ.1-1 15	КАРКАС ПЛОСКИЙ КР13	1	
				1.020.1-3ПВ.1-1 09-01 КП 45.2-4		
				СБОРОЧНЫЕ ЕДИНИЦЫ		
А4		1	1.020.1-3ПВ.1-1 15-01	КАРКАС ПЛОСКИЙ КР14	1	
				1.020.1-3ПВ.1-1 09-02 КП 45.2-7		
				СБОРОЧНЫЕ ЕДИНИЦЫ		
А4		1	1.020.1-3ПВ.1-1 15-02	КАРКАС ПЛОСКИЙ КР15	1	
				1.020.1-3ПВ.1-1 09-03 КП 45.2-9		
				СБОРОЧНЫЕ ЕДИНИЦЫ		
А4		1	1.020.1-3ПВ.1-1 15-03	КАРКАС ПЛОСКИЙ КР16	1	

ЭПВЦ КиевЗНИИЭП | ТЛП КОРТ | В. Скала

НАЧ ОТД	Шевченко		
Н КОНТР	Ребров		
ГЛ СПЕЦ	Ничипоренко		
ПРОВЕРИЛ	Ничипоренко		
РАЗРАБ	Пинчук		

1.020.1-3ПВ.1-1 09

КАРКАС ПРОСТРАНСТВЕННЫЙ КП 45.2

СТАДИЯ	ЛИСТ	ЛИСТОВ
Р	1	2

ГОСГРАЖДАНСТРОЙ КиевЗНИИЭП

ФОРМАТ А4

ЭПВЦ КиевЗНИИЭП | ОПЕРАТОР ТЛП КОРТ | Скала, В. Скала

ФОРМАТ	ЗОНА	ПОЗ	ОБОЗНАЧЕНИЕ	НАИМЕНОВАНИЕ	КОЛ	ПРИМЕЧАНИЕ
				1.020.1-3ПВ.1-1 09-04 КП 45.2-11		
				СБОРОЧНЫЕ ЕДИНИЦЫ		
А4		1	1.020.1-3ПВ.1-1 15-04	КАРКАС ПЛОСКИЙ КР17	1	
				1.020.1-3ПВ.1-1 09-05 КП 45.2-14		
				СБОРОЧНЫЕ ЕДИНИЦЫ		
А4		1	1.020.1-3ПВ.1-1 15-05	КАРКАС ПЛОСКИЙ КР18	1	

ВЗАМ ИНВ № | ПОДПИСЬ И ДАТА | ИНВ № ПОДЛ

23

9147/1

1.020.1-3ПВ.1-1 09

ЛИСТ 2

ФОРМАТ А4

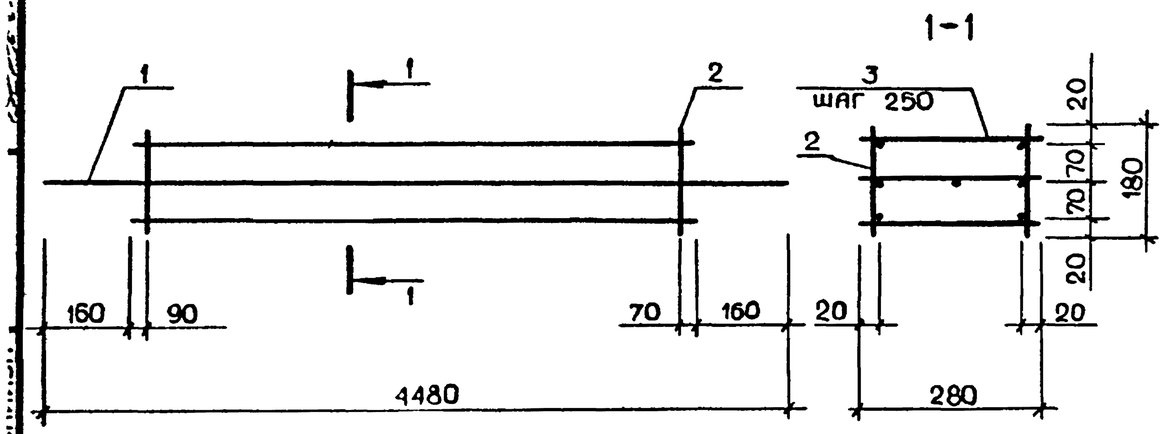

ОБОЗНАЧЕНИЕ	МАРКА	МАССА, кг
I.020.I-3ПВ.I-I 09	КП 45.2-2	40,5I
-0I	КП 45.2-4	52,45
-02	КП 45.2-7	85,09
-03	КП 45.2-9	I04,97
-04	КП 45.2-II	I28,57
-05	КП 45.2-I4	I53,76

НАЧ ОТД	Шевченко		
Н.КОНТР	Ребров		
ГЛ СПЕЦ	Ничипоренко		
ПРОВЕРИЛ	Ничипоренко		
РАЗРАБ.	Греськив		

1.020.1-3ПВ.1-1 09СБ

КАРКАС ПРОСТРАНСТВЕННЫЙ
КП 45.2
СБОРОЧНЫЙ ЧЕРТЕЖ

СТАДИЯ	МАССА	МАСШТАБ
Р	см табл	
Лист	ЛИСТОВ 1	

ГОСГРАЖДАНСТРОЙ
КиевЗНИИЭП

ФОРМАТ А4

Скало. В. Ждрыл.
ОПЕРАТОР ТЛП КОРТ
ЭПВЦ КиевЗНИИЭП

ФОРМАТ	ЗОНА	ПОЗ	ОБОЗНАЧЕНИЕ	НАИМЕНОВАНИЕ	КОЛ.	ПРИМЕЧАНИЕ
				ДОКУМЕНТАЦИЯ		
А3			1.020.1-3ПВ.1-1 10СБ	СБОРОЧНЫЙ ЧЕРТЕЖ		
А4			1.020.1-3ПВ.1-1 00ТО	ТЕХНИЧЕСКОЕ ОПИСАНИЕ		
				СБОРОЧНЫЕ ЕДИНИЦЫ		
А4		2	1.020.1-3ПВ.1-1 19-03	КАРКАС ПЛОСКИЙ КР40	2	
				ДЕТАЛИ		
ВЧ		3	6.0'1.280	СТ. ОТД. ГОСТ 5781-82* Ф6 А-I L=280	44	0.06КГ
			ПЕРЕМЕННЫЕ ДАННЫЕ	ДЛЯ ИСПОЛНЕНИЙ:		
				1.020.1-3ПВ.1-1 10 КП 57.2-2		
				СБОРОЧНЫЕ ЕДИНИЦЫ		
А4		1	'.020.1-3ПВ.1-1 16	КАРКАС ПЛОСКИЙ КР19	1	
				1.020.1-3ПВ.1-1 10-01 КП 57.2-4		
				СБОРОЧНЫЕ ЕДИНИЦЫ		
А4		1	1.020.1 ПВ.1-1 16-01	КАРКАС ПЛОСКИЙ КР20	1	
				1.020.1-3ПВ.1-1 10-02 КП 57.2-7		
				СБОРОЧНЫЕ ЕДИНИЦЫ		
А4		1	1.020.1-3ПВ.1-1 16-02	КАРКАС ПЛОСКИЙ КР21	1	
				1.020.1-3ПВ.1-1 10-03 КП 57.2-9		
				СБОРОЧНЫЕ ЕДИНИЦЫ		
А4		1	1.020.1-3ПВ.1-1 16-03	КАРКАС ПЛОСКИЙ КР22	1	

24
9147/1

ВЗАМ.ИНВ № | ПОДПИСЬ И ДАТА | ИНВ № ПОДЛ

1.020.1-3ПВ.1-1 10

НАЧ ОТД	Шевченко	
Н КОНТР	Ребров	
ГЛ СПЕЦ	Ничипоренко	
ПРОВЕРИЛ	Ничипоренко	
РАЗРАБ	Пинчук	

КАРКАС
ПРОСТРАНСТВЕННЫЙ
КП 57.2

СТАДИЯ	ЛИСТ	ЛИСТОВ
Р	1	2

ГОСГРАЖДАНСТРОЙ
КиевЗНИИЭП

ФОРМАТ А4

ФОРМАТ	ЗОНА	ПОЗ	ОБОЗНАЧЕНИЕ	НАИМЕНОВАНИЕ	КОЛ	ПРИМЕЧАНИЕ
				1.020.1-3ПВ.1-1 10-04 КП 57.2-11		
				СБОРОЧНЫЕ ЕДИНИЦЫ		
А4		1	1.020.1-3ПВ.1-1 16-04	КАРКАС ПЛОСКИЙ КР23	1	
				1.020.1-3ПВ.1-1 10-05 КП 57.2-14		
				СБОРОЧНЫЕ ЕДИНИЦЫ		
А4		1	1.020.1-3ПВ.1-1 16-05	КАРКАС ПЛОСКИЙ КР24	1	

СКАЛА

ОПЕРАТОР ТПП КОРТ

ЭПВЦ КиевЗНИИЭП

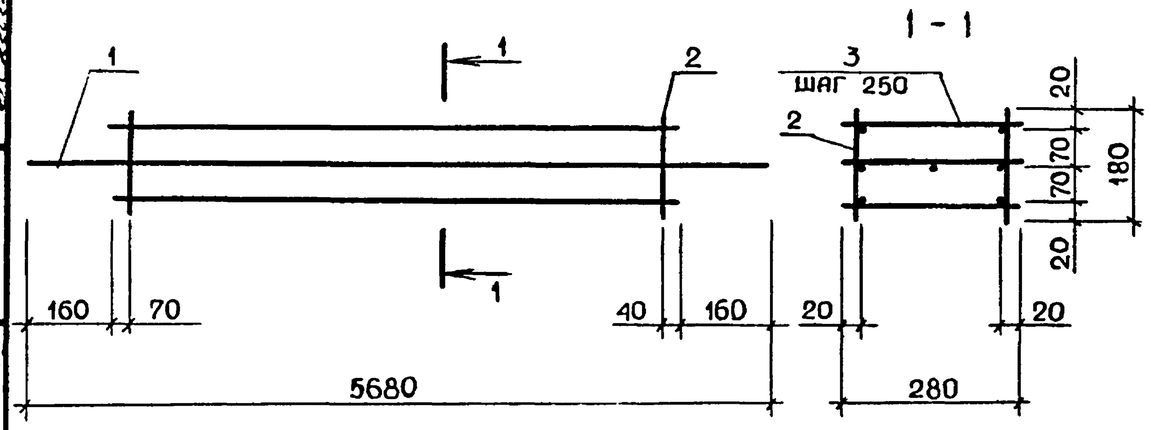

ОБОЗНАЧЕНИЕ	МАРКА	МАССА, кг
I.020.I-3ПВ.I-I I0	КП 57.2-2	5I,79
-0I	КП 57.2-4	66,92
-02	КП 57.2-7	I08,32
-03	КП 57.2-9	I33,54
-04	КП 57.2-II	I63,48
-05	КП 57.2-I4	I95,42

25

9147/

ВЗАМ ИНВ № | ПОДПИСЬ И ДАТА | ИНВ № ПОДЛ

НАЧ ОТД.	Шевченко	
Н КОНТР	Ребров	
ГЛ СПЕЦ	Ничипоренко	
ПРОВЕРИЛ	Ничипоренко	
РАЗРАБ	Греськив	

1.020.1-3ПВ.1-1 10СБ

КАРКАС ПРОСТРАНСТВЕННЫЙ КП 57.2 СБОРОЧНЫЙ ЧЕРТЕЖ

СТАДИЯ	МАССА	МАСШТАБ
Р	см ТАБЛ	
ЛИСТ	ЛИСТОВ 1	

ГОСГРАЖДАНСТРОЙ КиевЗНИИЭП

ФОРМАТ	ЗОНА	ПОЗ	ОБОЗНАЧЕНИЕ	НАИМЕНОВАНИЕ	КОЛ	ПРИМЕЧАНИЕ
				ДОКУМЕНТАЦИЯ		
А3			1.020.1-3ПВ.1-1 11СВ	СБОРОЧНЫЙ ЧЕРТЕЖ		
А4			1.020.1-3ПВ.1-1 00ТО	ТЕХНИЧЕСКОЕ ОПИСАНИЕ		
				СБОРОЧНЫЕ ЕДИНИЦЫ		
А4		2	1.020.1-3ПВ.1-1 19-04	КАРКАС ПЛОСКИЙ КР41	2	
				ДЕТАЛИ		
ВЧ		3	6.011.280	СТ. ОТД. ГОСТ 5781-82* Ф6 А-I L=280	58	0.06КГ
			ПЕРЕМЕННЫЕ ДАННЫЕ	ДЛЯ ИСПОЛНЕНИЙ:		
				1.020.1-3ПВ.1-1 11 КП 75.3-2		
				СБОРОЧНЫЕ ЕДИНИЦЫ		
А4		1	1.020.1-3ПВ.1-1 17	КАРКАС ПЛОСКИЙ КР25	1	
				1.020.1-3ПВ.1-1 11-01 КП 75.3-4		
				СБОРОЧНЫЕ ЕДИНИЦЫ		
А4		1	1.020.1-3ПВ.1-1 17-01	КАРКАС ПЛОСКИЙ КР26	1	
				1.020.1-3ПВ.1-1 11-02 КП 75.3-7		
				СБОРОЧНЫЕ ЕДИНИЦЫ		
А4		1	1.020.1-3ПВ.1-1 17-02	КАРКАС ПЛОСКИЙ КР27	1	
				1.020.1-3ПВ.1-1 11-03 КП 75.3-9		
				СБОРОЧНЫЕ ЕДИНИЦЫ		
А4		1	1.020.1-3ПВ.1-1 17-03	КАРКАС ПЛОСКИЙ КР28	1	

Согл. Инв. № | Подп. и дата | Взам. инв. № | Инв. № подл. | ЭПВЦ Киев ЗНИИЭП | Оператор ТЛП КОРТ

ФОРМАТ	ЗОНА	ПОЗ.	ОБОЗНАЧЕНИЕ	НАИМЕНОВАНИЕ	КОЛ	ПРИМЕЧАНИЕ
				1.020.1-3ПВ.1-1 11-04 КП 75.3-11		
				СБОРОЧНЫЕ ЕДИНИЦЫ		
А4		1	1.020.1-3ПВ.1-1 17-04	КАРКАС ПЛОСКИЙ КР29	1	
				1.020.1-3ПВ.1-1 11-05 КП 75.3-14		
				СБОРОЧНЫЕ ЕДИНИЦЫ		
А4		1	1.020.1-3ПВ.1-1 17-05	КАРКАС ПЛОСКИЙ КР30	1	

26

9147/1

НАЧ.ОТД.	Шевченко		1.020.1-3ПВ.1-1 11	
Н.КОНТР.	Ребров		КАРКАС ПРОСТРАНСТВЕННЫЙ КП 75.3	СТАДИЯ Р / ЛИСТ 1 / ЛИСТОВ 2
ГЛ.СПЕЦ	Ничипоренко			ГОСКОМ ЖДАНСТРОЙ КиевЗНИИЭП
ПРОВЕРИЛ	Ничипоренко			
РАЗРАБ.	Линчук			

ФОРМАТ А4

1.020.1-3ПВ.1-1 11 — ЛИСТ 2

ФОРМАТ А4

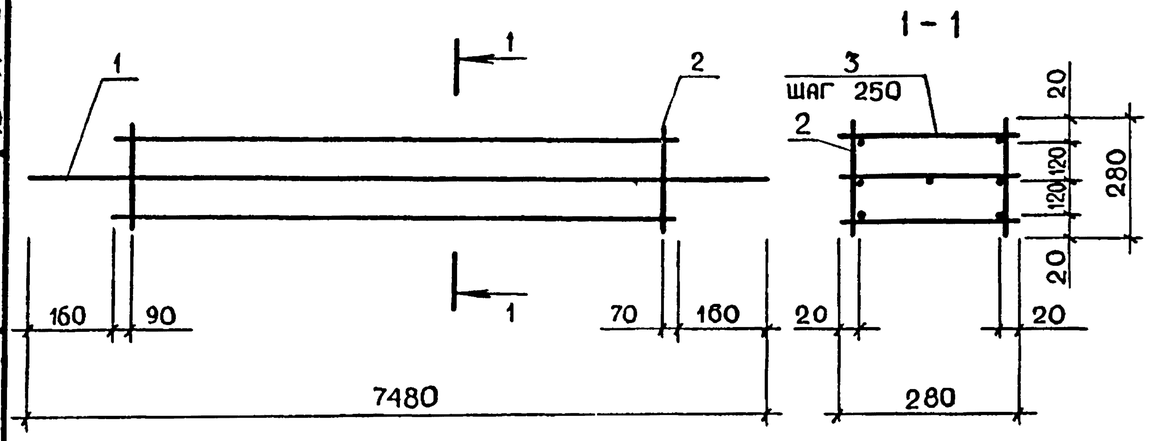

ОБОЗНАЧЕНИЕ	МАРКА	МАССА, кг
I.020.I-3ПВ.I-I II	КП 75.3-2	69,86
-0I	КП 75.3-4	89,78
-02	КП 75.3-7	I44,3I
-03	КП 75.3-9	I77,5I
-04	КП 75.3-II	2I6,95
-05	КП 75.3-I4	259,00

1.020.1-3ПВ.1-1 11СБ

НАЧ ОТД	Шевченко		
Н КОНТР	Ребров		
ГЛ СПЕЦ	Ничипоренко		
ПРОВЕРИЛ	Ничипоренко		
РАЗРАБ	Греськив		

КАРКАС ПРОСТРАНСТВЕННЫЙ
КП 75.3
СБОРОЧНЫЙ ЧЕРТЕЖ

СТАДИЯ	МАССА	МАСШТАБ
Р	см табл	
ЛИСТ	ЛИСТОВ 1	

ГОСГРАЖДАНСТРОЙ
КиевЗНИИЭП

ФОРМАТ А4

ЭПВЦ КиевЗНИИЭП | ОПЕРАТОР ТПП КОРТ | Скала | ВЗАМ ИНВ № | ПОДПИСЬ И ДАТА | ИНВ № ПОДЛ

ФОРМАТ	ЗОНА	ПОЗ	ОБОЗНАЧЕНИЕ	НАИМЕНОВАНИЕ	КОЛ.	ПРИМЕЧАНИЕ
				ДОКУМЕНТАЦИЯ		
А3			1.020.1-3ПВ.1-1 12СВ	СБОРОЧНЫЙ ЧЕРТЕЖ		
А4			1.020.1-3ПВ.1-1 00ТО	ТЕХНИЧЕСКОЕ ОПИСАНИЕ		
				СБОРОЧНЫЕ ЕДИНИЦЫ		
А4		2	1.020.1-3ПВ.1-1 19-05	КАРКАС ПЛОСКИЙ КР42	2	
				ДЕТАЛИ		
ВЧ		3	6.011.280	СТ. ОТД. ГОСТ 5781-82* Ф6 А-I L=280	82	0.06КГ
			ПЕРЕМЕННЫЕ ДАННЫЕ	ДЛЯ ИСПОЛНЕНИЙ:		
				1.020.1-3ПВ.1-1 12 КП 105.3-2		
				СБОРОЧНЫЕ ЕДИНИЦЫ		
А4		1	1.020.1-3ПВ.1-1 18	КАРКАС ПЛОСКИЙ КР31	1	
				1.020.1-3ПВ.1-1 12-01 КП 105.3-4		
				СБОРОЧНЫЕ ЕДИНИЦЫ		
А4		1	1.020.1-3ПВ.1-1 18-01	КАРКАС ПЛОСКИЙ КР32	1	
				1.020.1-3ПВ.1-1 12-02 КП 105.3-7		
				СБОРОЧНЫЕ ЕДИНИЦЫ		
А4		1	1.020.1-3ПВ.1-1 18-02	КАРКАС ПЛОСКИЙ КР33	1	
				1.020.1-3ПВ.1-1 12-03 КП 105.3-9		
				СБОРОЧНЫЕ ЕДИНИЦЫ		
А4		1	1.020.1-3ПВ.1-1 18-03	КАРКАС ПЛОСКИЙ КР34	1	

27
9147/1

1.020.1-3ПВ.1-1 12

НАЧ ОТД	Шевченко		
Н КОНТР	Ребров		
ГЛ СПЕЦ	Ничипоренко		
ПРОВЕРИЛ	Ничипоренко		
РАЗРАБ	Пинчук		

КАРКАС
ПРОСТРАНСТВЕННЫЙ
КП 105.3

СТАДИЯ	ЛИСТ	ЛИСТОВ
Р	1	2

ГОСГРАЖДАНСТРОЙ
КиевЗНИИЭП

ФОРМАТ А4

ФОРМАТ	ЗОНА	ПОЗ	ОБОЗНАЧЕНИЕ	НАИМЕНОВАНИЕ	КОЛ	ПРИМЕЧАНИЕ
				1.020.1-3ПВ.1-1 12-04 КП 105.3-11		
				СБОРОЧНЫЕ ЕДИНИЦЫ		
А4		1	1.020.1-3ПВ.1-1 18-04	КАРКАС ПЛОСКИЙ КР35	1	
				1.020.1-3ПВ.1-1 12-05 КП 105.3-14		
				СБОРОЧНЫЕ ЕДИНИЦЫ		
А4		1	1.020.1-3ПВ.1-1 18-05	КАРКАС ПЛОСКИЙ КР36	1	

Киев ЗНИИЭП | ТПП КОРТ | Справ.

1.020.1-3ПВ.1-1 12 | ЛИСТ 2

ФОРМАТ А4

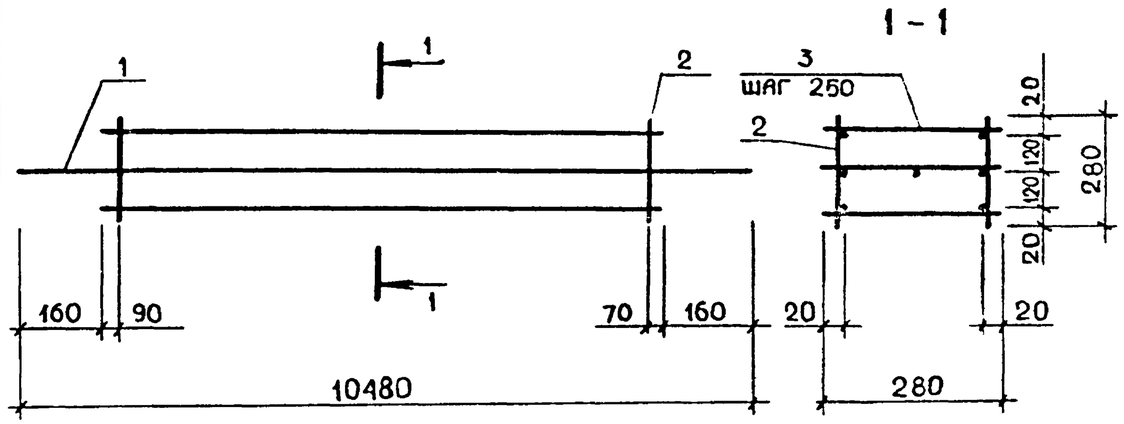

ОБОЗНАЧЕНИЕ	МАРКА	МАССА, кг
I.020.I-3ПВ.I-I I2	КП I05.3-2	III,47
-0I	КП I05.3-4	I39,39
-02	КП I05.3-7	2I5,80
-03	КП I05.3-9	262,32
-04	КП I05.3-II	3I7,60
-05	КП I05.3-I4	376,52

ЭПВЦ КиевЗНИИЭП | ОПЕРАТОР ТПП КОРТ | СКАЛА Справ.

ВЗАМ. ИНВ № | ПОДПИСЬ И ДАТА | ИНВ № ПОДЛ.

28

9147/1

НАЧ.ОТД	Шевченко	
Н.КОНТР	Ребров	
ГЛ.СПЕЦ	Ничипоренко	
ПРОВЕРИЛ	Ничипоренко	
РАЗРАБ.	Греськив	

1.020.1-3ПВ.1-1 12СБ

КАРКАС ПРОСТРАНСТВЕННЫЙ КП I05.3 СБОРОЧНЫЙ ЧЕРТЕЖ

СТАДИЯ	МАССА	МАСШТАБ
Р	см таб.	
ЛИСТ	ЛИСТОВ 1	

ГОСГРАЖДАНСТРОЙ КиевЗНИИЭП

ФОРМАТ А4

ФОРМАТ	ЗОНА	ПОЗ	ОБОЗНАЧЕНИЕ	НАИМЕНОВАНИЕ	КОЛ.	ПРИМЕЧАНИЕ
				ДОКУМЕНТАЦИЯ		
А3			1.020.1-3ПВ.1-1 13СБ	СБОРОЧНЫЙ ЧЕРТЕЖ		
			ПЕРЕМЕННЫЕ ДАННЫЕ	ДЛЯ ИСПОЛНЕНИЙ:		
				1.020.1-3ПВ.1-1 13 КР1		
				ДЕТАЛИ		
				СТ. ОТД. ГОСТ 5781-82*		
БЧ	1		16.013.1480	Ф16 А-III L=1480	3	2.34КГ
БЧ	2		6.011.280	Ф6 А-I L=280	5	0.06КГ
				1.020.1-3ПВ.1-1 13-01 КР2		
				ДЕТАЛИ		
				СТ. ОТД. ГОСТ 5781-82*		
БЧ	1		20.013.1480	Ф20 А-III L=1480	3	3.65КГ
БЧ	2		6.011.280	Ф6 А-I L=280	5	0.06КГ
				1.020.1-3ПВ.1-1 13-02 КР3		
				ДЕТАЛИ		
				СТ. ОТД. ГОСТ 5781-82*		
БЧ	1		28.013.1480	Ф28 А-III L=1480	3	7.15КГ
БЧ	2		8.011.280	Ф8 А-I L=280	5	0.11КГ
				1.020.1-3ПВ.1-1 13-03 КР4		
				ДЕТАЛИ		
				СТ. ОТД. ГОСТ 5781-82*		
БЧ	1		32.013.1480	Ф32 А-III L=1480	3	9.34КГ
БЧ	2		8.011.280	Ф8 А-I L=280	5	0.11КГ

ТЛП КОРТ
КиевЗНИИЭП

НАЧ ОТД	Шевченко	
Н КОНТР	Ребров	
ГЛ СПЕЦ	Ничипоренко	
ПРОВЕРИЛ	Ничипоренко	
РАЗРАБ	Пинчук	

1.020.1-3ПВ.1-1 13

КАРКАС ПЛОСКИЙ
КР1 - КР6

СТАДИЯ	ЛИСТ	ЛИСТОВ
Р	1	2

ГОСГРАЖДАНСТРОЙ
КиевЗНИИЭП

ФОРМАТ А4

ФОРМАТ	ЗОНА	ПОЗ.	ОБОЗНАЧЕНИЕ	НАИМЕНОВАНИЕ	КОЛ	ПРИМЕЧАНИЕ
				1.020.1-3ПВ.1-1 13-04 КР5		
				ДЕТАЛИ		
				СТ. ОТД. ГОСТ 5781-82*		
БЧ	1		36.013.1480	Ф36 А-III L=1480	3	11.8КГ
БЧ	2		10.011.280	Ф10 А-I L=280	5	0.17КГ
				1.020.1-3ПВ.1-1 13-05 КР6		
				ДЕТАЛИ		
				СТ. ОТД. ГОСТ 5781-82*		
БЧ	1		40.013.1480	Ф40 А-III L=1480	3	14.6КГ
БЧ	2		10.011.280	Ф10 А-I L=280	5	0.17КГ

Скала 1
В. Сидоренко
ОПЕРАТОР
ТЛП КОРТ
ЭПВЦ
Киев ЗНИИЭП

ВЗАМ. ИНВ №
ПОДПИСЬ И ДАТА
ИНВ № ПОДЛ

29

914

1.020.1-3ПВ.1-1 13

ФОРМАТ А4

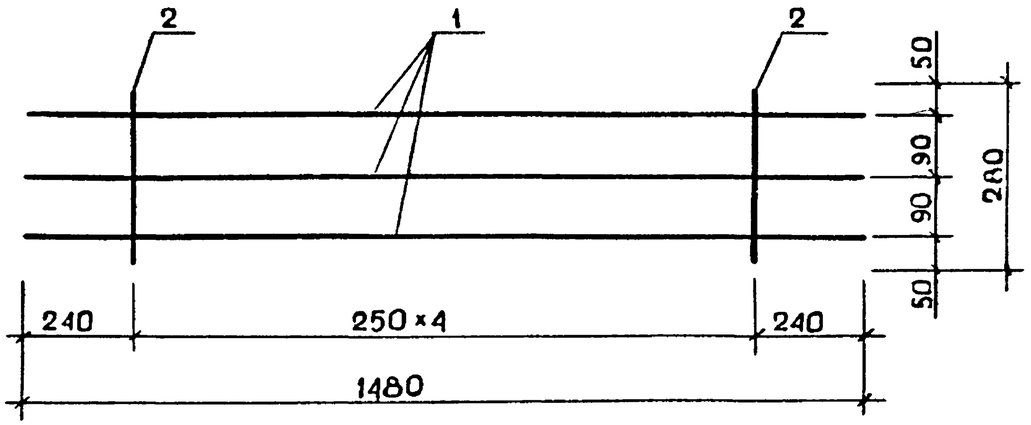

ОБОЗНАЧЕНИЕ	МАРКА	МАССА, кг
I.020.I-3ПВ.I-I I3	КРI	7,32
-0I	КР2	II,26
-02	КР3	22,0I
-03	КР4	28,58
-04	КР5	36,34
-05	КР6	44,66

1.020.1-3ПВ.1-1 13СБ

НАЧ ОТД.	Шевченко	
Н КОНТР.	Ребров	
ГЛ СПЕЦ	Ничипоренко	
ПРОВЕРИЛ	Ничипоренко	
РАЗРАБ.	Греськив	

КАРКАС ПЛОСКИЙ
КРI - КР6
СБОРОЧНЫЕ ЧЕРТЕЖ

СТАДИЯ	МАССА	МАСШТАБ
Р	см ТАБЛ	
ЛИСТ	ЛИСТОВ 1	

ГОСГРАЖДАНСТРОЙ
КиевЗНИИЭП

ФОРМАТ А4

Справ. | ОПЕРАТОР ТПП КОРТ | ЭПВЦ КиевЗНИИЭП

ФОРМАТ	ЗОНА	ПОЗ	ОБОЗНАЧЕНИЕ	НАИМЕНОВАНИЕ	КОЛ	ПРИМЕЧАНИЕ
				ДОКУМЕНТАЦИЯ		
А3			1.020.1-3ПВ.1-1 14СБ	СБОРОЧНЫЙ ЧЕРТЕЖ		
			ПЕРЕМЕННЫЕ ДАННЫЕ	ДЛЯ ИСПОЛНЕНИЙ:		
				1.020.1-3ПВ.1-1 14 КР7		
				ДЕТАЛИ		
				СТ. ОТД. ГОСТ 5781-82*		
ВЧ	1		16.013.2980	Ф16 А-Ш L=2980	3	4.70КГ
ВЧ	2		6.011.280	Ф6 А-I L=280	11	0.06КГ
				1.020.1-3ПВ.1-1 14-01 КР8		
				ДЕТАЛИ		
				СТ. ОТД. ГОСТ 5781-82*		
ВЧ	1		20.013.2980	Ф20 А-Ш L=2980	3	7.35КГ
ВЧ	2		6.011.280	Ф6 А-I L=280	11	0.06КГ
				1.020.1-3ПВ.1-1 14-02 КР9		
				ДЕТАЛИ		
				СТ. ОТД. ГОСТ 5781-82*		
ВЧ	1		28.013.2980	Ф28 А-Ш L=2980	3	14.4КГ
ВЧ	2		8.011.280	Ф8 А-I L=280	11	0.11КГ
				1.020.1-3ПВ.1-1 14-03 КР10		
				ДЕТАЛИ		
				СТ. ОТД. ГОСТ 5781-82*		
ВЧ	1		32.013.2980	Ф32 А-Ш L=2980	3	18.8КГ
ВЧ	2		8.011.280	Ф8 А-I L=280	11	0.11КГ

30

51-17/1

ВЗАМ ИНВ № | ПОДПИСЬ И ДАТА | ИНВ № ПОДЛ

1.020.1-3ПВ.1-1 14

НАЧ ОТД	Шевченко	
Н КОНТР	Ребров	
ГЛ СПЕЦ	Ничипоренко	
ПРОВЕРИЛ	Ничипоренко	
РАЗРАБ	Пинчук	

КАРКАС ПЛОСКИЙ
КР7 - КР12

СТАДИЯ	ЛИСТ	ЛИСТОВ
Р	1	2

ГОСГРАЖДАНСТРОЙ
КиевЗНИИЭП

ФОРМАТ А4

ФОРМАТ	ЗОНА	ПОЗ	ОБОЗНАЧЕНИЕ	НАИМЕНОВАНИЕ	КОЛ	ПРИМЕЧАНИЕ
				1.020.1-3ПВ.1-1 14-04 КР11		
				ДЕТАЛИ		
				СТ. ОТД. ГОСТ 5781-82*		
БЧ	1		36.013.2980	Ф36 А-III L=2980	3	23.8КГ
БЧ	2		10.011.280	Ф10 А-I L=280	11	0.17КГ
				1.020.1-3ПВ.1-1 14-05 КР12		
				ДЕТАЛИ		
				СТ. ОТД. ГОСТ 5781-82*		
БЧ	1		40.013.2980	Ф40 А-III L=2980	3	29.4КГ
БЧ	2		10.011.280	Ф10 А-I L=280	11	0.17КГ

СКАЛА

ОПЕРАТОР ТЛП КОРТ

ЭПВЦ КиевЗНИИЭП

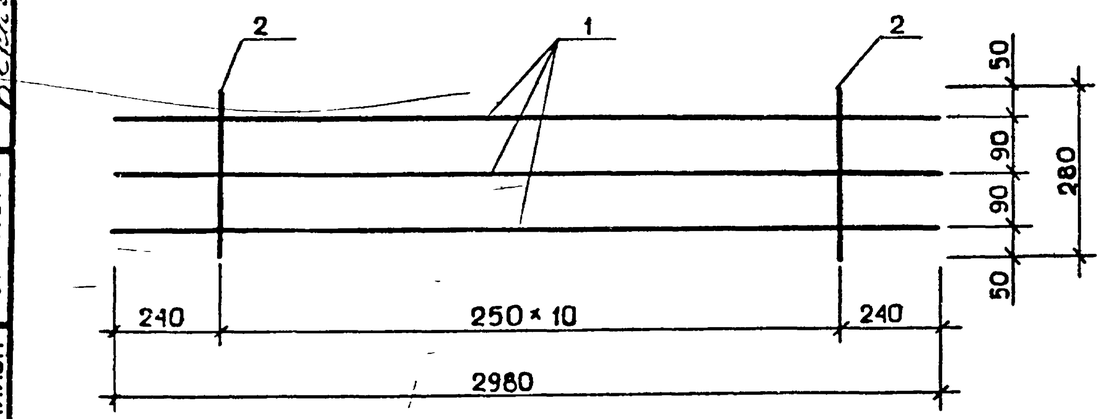

ОБОЗНАЧЕНИЕ	МАРКА	МАССА, кг
I.020.I-3ПВ.I-I I4	КР7	I4,79
-0I	КР8	22,73
-02	КР9	44,43
-03	КРI0	57,66
-04	КРII	73,33
-05	КРI2	90,09

31

9147/1

ВЗАМ. ИНВ № | ПОДПИСЬ И ДАТА | ИНВ № ПОДЛ

НАЧ ОТД	Шевченко	
Н КОНТР	Ребров	
ГЛ СПЕЦ	Начипоренко	
ПРОВЕРИЛ	Начипоренко	
РАЗРАБ	Греськив	

1.020.1-3ПВ.1-1 14СБ

КАРКАС ПЛОСКИЙ
КР7 - КРI2
СБОРОЧНЫЙ ЧЕРТЕЖ

СТАДИЯ	МАССА	МАСШТАБ
Р	СМ ТАБЛ	

ЛИСТ | ЛИСТОВ 1

ГОСГРАЖДАНСТРОЙ
КиевЗНИИЭП

ФОРМАТ	ЗОНА	ПОЗ	ОБОЗНАЧЕНИЕ	НАИМЕНОВАНИЕ	КОЛ	ПРИМЕЧАНИЕ
				ДОКУМЕНТАЦИЯ		
А3			1.020.1-3ПВ.1-1 15СВ	СВОРОЧНЫЙ ЧЕРТЕЖ		
			ПЕРЕМЕННЫЕ ДАННЫЕ	ДЛЯ ИСПОЛНЕНИЙ:		
				1.020.1-3ПВ.1-1 15 КР13		
				ДЕТАЛИ		
				СТ. ОТД. ГОСТ 5781-82*		
БЧ	1		16.013.4480	Ф16 А-III L=4480	3	7.07КГ
БЧ	2		6.011.280	Ф6 А-I L=280	17	0.06КГ
				1.020.1-3ПВ.1-1 15-01 КР14		
				ДЕТАЛИ		
				СТ. ОТД. ГОСТ 5781-82*		
БЧ	1		20.013.4480	Ф20 А-III L=4480	3	11.0КГ
БЧ	2		6.011.280	Ф6 А-I L=280	17	0.06КГ
				1.020.1-3ПВ.1-1 15-02 КР15		
				ДЕТАЛИ		
				СТ. ОТД. ГОСТ 5781-82*		
БЧ	1		28.013.4480	Ф28 А-III L=4480	3	21.6КГ
БЧ	2		8.011.280	Ф8 А-I L=280	17	0.11КГ
				1.020.1-3ПВ.1-1 15-03 КР16		
				ДЕТАЛИ		
				СТ. ОТД. ГОСТ 5781-82*		
БЧ	1		32.013.4480	Ф32 А-III L=4480	3	28.3КГ
БЧ	2		8.011.280	Ф8 А-I L=280	17	0.11КГ

НАЧ.ОТД	Шевченко		1.020.1-3ПВ.1-1 15
Н.КОНТР	Ребров		КАРКАС ПЛОСКИЙ КР13 - КР18
ГЛ.СПЕЦ	Ничипоренко		СТАДИЯ: Р; ЛИСТ: 1; ЛИСТОВ: 2
ПРОВЕРИЛ	Ничипоренко		ГОСГРАЖДАНСТРОЙ КиевЗНИИЭП
РАЗРАБ.	Пинчук		

ФОРМАТ А4

ФОРМАТ	ЗОНА	ПОЗ	ОБОЗНАЧЕНИЕ	НАИМЕНОВАНИЕ	КОЛ	ПРИМЕЧАНИЕ
				1.020.1-3ПВ.1-1 15-04 КР17		
				ДЕТАЛИ		
				СТ. ОТД. ГОСТ 5781-82*		
БЧ	1		36.013.4480	Ф36 А-III L=4480	3	35.8КГ
БЧ	2		10.011.280	Ф10 А-I L=280	17	0.17КГ
				1.020.1-3ПВ.1-1 15-05 КР18		
				ДЕТАЛИ		
				СТ. ОТД. ГОСТ 5781-82*		
БЧ	1		40.013.4480	Ф40 А-III L=4480	3	44.2КГ
БЧ	2		10.011.280	Ф10 А-I L=280	17	0.17КГ

Скопл. | Подп. | Дата

ОПЕРАТОР ТЛП КОРТ

ЭПВЦ Киев ЗНИИЭП

ВЗАМ.ИНВ № | ПОДПИСЬ И ДАТА | ИНВ №ПОДЛ

32

914/.1

1.020.1-3ПВ.1-1 15 | ЛИСТ 2

ФОРМАТ А4

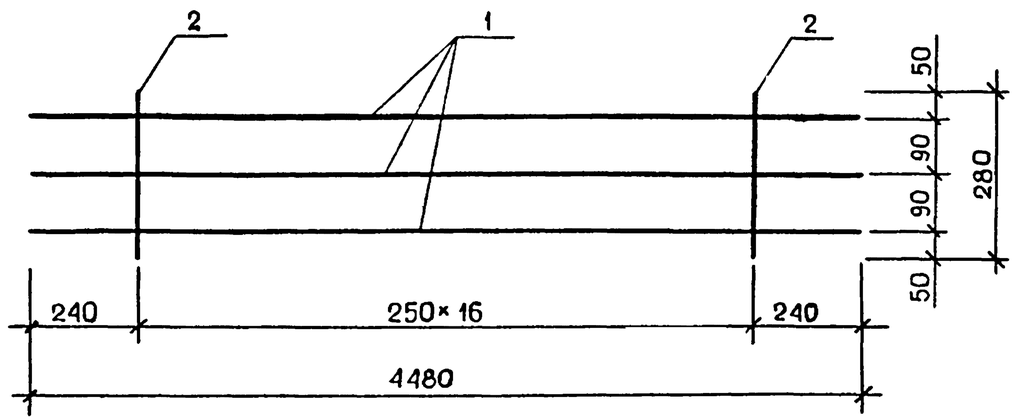

ОБОЗНАЧЕНИЕ	МАРКА	МАССА, КГ
I.020.I-3ПВ.I-I I5	КРI3	22,27
-0I	КРI4	34,20
-02	КРI5	66,84
-03	КРI6	86,73
-04	КРI7	II0,32
-05	КРI8	I35,5I

1.020.1-3ПВ.1-1 15СБ

КАРКАС ПЛОСКИЙ
КРI3 - КРI8
СБОРОЧНЫЙ ЧЕРТЕЖ

СТАДИЯ	МАССА	МАСШТАБ
Р	СМ ТАБЛ	
ЛИСТ	ЛИСТОВ 1	

ГОСГРАЖДАНСТРОЙ
КиевЗНИИЭП

НАЧ ОТД Шевченко
Н КОНТР Ребров
ГЛ СПЕЦ Ничипоренко
ПРОВЕРИЛ Ничипоренко
РАЗРАБ. Греськив

ФОРМАТ А4

ЭПВЦ КиевЗНИИЭП | ОПЕРАТОР ТЛП КОРТ | Скала | ВЗАМ ИНВ № | ПОДПИСЬ И ДАТА | ИНВ № ПОДЛ

ФОРМАТ	ЗОНА	ПОЗ	ОБОЗНАЧЕНИЕ	НАИМЕНОВАНИЕ	КОЛ.	ПРИМЕЧАНИЕ
				ДОКУМЕНТАЦИЯ		
А3			1.020.1-3ПВ.1-1 16СВ	СБОРОЧНЫЙ ЧЕРТЕЖ		
			ПЕРЕМЕННЫЕ ДАННЫЕ	ДЛЯ ИСПОЛНЕНИЙ:		
				1.020.1-3ПВ.1-1 16 КР19		
				ДЕТАЛИ		
				СТ. ОТД. ГОСТ 5781-82*		
БЧ	1		16.013.5680	Ф16 А-III L=5680	3	8.96КГ
БЧ	2		6.011.280	Ф6 А-I L=280	22	0.06КГ
				1.020.1-3ПВ.1-1 16-01 КР20		
				ДЕТАЛИ		
				СТ. ОТД. ГОСТ 5781-82*		
БЧ	1		20.013.5680	Ф20 А-III L=5680	3	14.0КГ
БЧ	2		6.011.280	Ф6 А-I L=280	22	0.06КГ
				1.020.1-3ПВ.1-1 16-02 КР21		
				ДЕТАЛИ		
				СТ. ОТД. ГОСТ 5781-82*		
БЧ	1		28.013.5680	Ф28 А-III L=5680	3	27.5КГ
БЧ	2		8.011.280	Ф8 А-I L=280	22	0.11КГ
				1.020.1-3ПВ.1-1 16-03 КР22		
				ДЕТАЛИ		
				СТ. ОТД. ГОСТ 5781-82*		
БЧ	1		32.013.5680	Ф32 А-III L=5680	3	35.9КГ
БЧ	2		8.011.280	Ф8 А-I L=280	22	0.11КГ

35
9147/

1.020.1-3ПВ.1-1 16

КАРКАС ПЛОСКИЙ
КР19 - КР24

СТАДИЯ	ЛИСТ	ЛИСТОВ
Р	1	2

ГОСГРАЖДАНСТРОЙ
КиевЗНИИЭП

НАЧ ОТД Шевченко
Н КОНТР Ребров
ГЛ СПЕЦ Ничипоренко
ПРОВЕРИЛ Ничипоренко
РАЗРАБ Пинчук

ФОРМАТ А4

ФОРМАТ	ЗОНА	ПОЗ.	ОБОЗНАЧЕНИЕ	НАИМЕНОВАНИЕ	КОЛ	ПРИМЕЧАНИЕ
				1.020.1-3ПВ.1-1 16-04 КР23		
				ДЕТАЛИ		
				СТ. ОТД. ГОСТ 5781-82*		
БЧ		1	36.013.5680	Ф36 А-III L=5680	3	45.4КГ
БЧ		2	10.011.280	Ф10 А-I L=280	22	0.17КГ
				1.020.1-3ПВ.1-1 16-05 КР24		
				ДЕТАЛИ		
				СТ. ОТД. ГОСТ 5781-82*		
БЧ		1	40.013.5680	Ф40 А-III L=5680	3	56.0КГ
БЧ		2	10.011.280	Ф10 А-I L=280	22	0.17КГ

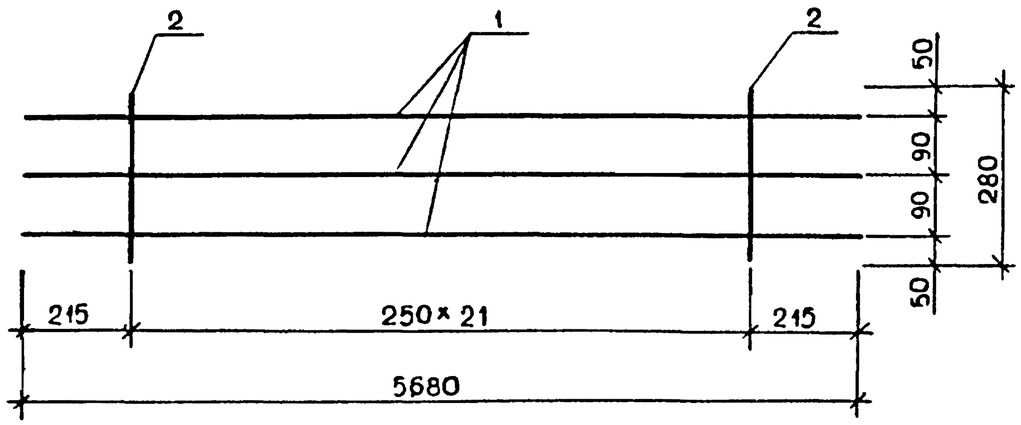

ОБОЗНАЧЕНИЕ	МАРКА	МАССА, КГ
I.020.I-3ПВ.I-I I6	КРI9	28,26
-0I	КР20	43,39
-02	КР2I	84,80
-03	КР22	II0,0I
-04	КР23	I39,95
-05	КР24	I7I,89

34

9147/1

1.020.1-3ПВ.1-1 16СБ

КАРКАС ПЛОСКИЙ
КРI9 – КР24
СБОРОЧНЫЙ ЧЕРТЕЖ

СТАДИЯ	МАССА	МАСШТАБ
Р	СМ ТАБЛ	
ЛИСТ	ЛИСТОВ 1	

ГОСГРАЖДАНСТРОЙ
КиевЗНИИЭП

НАЧ.ОТД.	Шевченко	
Н.КОНТР.	Ребров	
ГЛ.СПЕЦ.	Ничипоренко	
ГПРОВЕРИЛ	Ничипоренко	
РАЗРАБ.	Греськив	

ЭПВЦ КиевЗНИИЭП

ОПЕРАТОР ТЛП КОРТ

СКАЛА

ВЗАМ. ИНВ № | ПОДПИСЬ И ДАТА | ИНВ № ПОДЛ

ФОРМАТ	ЗОНА	ПОЗ	ОБОЗНАЧЕНИЕ	НАИМЕНОВАНИЕ	КОЛ	ПРИМЕЧАНИЕ
				ДОКУМЕНТАЦИЯ		
А3			1.020.1-3ПВ.1-1 17СВ	СБОРОЧНЫЙ ЧЕРТЕЖ		
			ПЕРЕМЕННЫЕ ДАННЫЕ	ДЛЯ ИСПОЛНЕНИЙ:		
				1.020.1-3ПВ.1-1 17 КР25		
				ДЕТАЛИ		
				СТ. ОТД. ГОСТ 5781-82*		
БЧ	1		16.013.7480	Ф16 А-III L=7480	3	11.8КГ
БЧ	2		6.011.280	Ф6 А-I L=280	29	0.06КГ
				1.020.1-3ПВ.1-1 17-01 КР26		
				ДЕТАЛИ		
				СТ. ОТД. ГОСТ 5781-82*		
БЧ	1		20.013.7480	Ф20 А-III L=7480	3	18.4КГ
БЧ	2		6.011.280	Ф6 А-I L=280	29	0.06КГ
				1.020.1-3ПВ.1-1 17-02 КР27		
				ДЕТАЛИ		
				СТ. ОТД. ГОСТ 5781-82*		
БЧ	1		28.013.7480	Ф28 А-III L=7480	3	36.2КГ
БЧ	2		8.011.280	Ф8 А-I L=280	29	0.11КГ
				1.020.1-3ПВ.1-1 17-03 КР28		
				ДЕТАЛИ		
				СТ. ОТД. ГОСТ 5781-82*		
БЧ	1		32.013.7480	Ф32 А-III L=7480	3	47.2КГ
БЧ	2		8.011.280	Ф8 А-I L=280	29	0.11КГ

ТЛП КОРТ КиевЗНИИЭП

НАЧ ОТД	Шевченко	
Н КОНТР	Ребров	
ГЛ СПЕЦ	Ничипоренко	
ПРОВЕРИЛ	Ничипоренко	
РАЗРАБ	Пинчук	

1.020.1-3ПВ.1-1 17

КАРКАС ПЛОСКИЙ
КР25 - КР30

СТАДИЯ	ЛИСТ	ЛИСТОВ
Р	1	2

ГОСГРАЖДАНСТРОЙ
КиевЗНИИЭП

ФОРМАТ А4

ФОРМАТ	ЗОНА	ПОЗ	ОБОЗНАЧЕНИЕ	НАИМЕНОВАНИЕ	КОЛ	ПРИМЕЧАНИЕ
				1.020.1-3ПВ.1-1 17-04 КР29		
				ДЕТАЛИ		
				СТ. ОТД. ГОСТ 5781-82*		
БЧ	1		36.013.7480	Ф36 А-III L=7480	3	59.8КГ
БЧ	2		10.011.280	Ф10 А-I L=280	29	0.17КГ
				1.020.1-3ПВ.1-1 17-05 КР30		
				ДЕТАЛИ		
				СТ. ОТД. ГОСТ 5781-82*		
БЧ	1		40.013.7480	Ф40 А-III L=7480	3	73.8КГ
БЧ	2		10.011.280	Ф10 А-I L=280	29	0.17КГ

ЭПВЦ КиевЗНИИЭП ОПЕРАТОР ТЛП КОРТ

ВЗАМ ИНВ.№ | ПОДПИСЬ И ДАТА | ИНВ №ПОДЛ

35

9147/1

1.020.1-3ПВ.1-1 17

ЛИСТ 2

ФОРМАТ А4

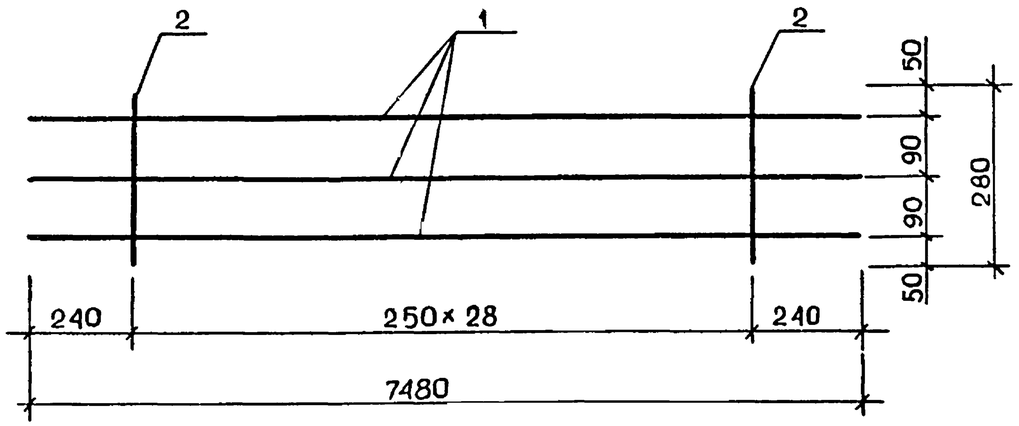

ОБОЗНАЧЕНИЕ	МАРКА	МАССА, КГ
I.020.I-3ПВ.I-I I7	КР25	37,22
-0I	КР26	57,I4
-02	КР27	III,67
-03	КР28	I44,88
-04	КР29	I84,3I
-05	КР30	226,37

1.020.1 - 3ПВ.1-1 17СБ

КАРКАС ПЛОСКИЙ
КР25 - КР30
СБОРОЧНЫЙ ЧЕРТЕЖ

СТАДИЯ	МАССА	МАСШТАБ
Р	СМ ТАБЛ	
ЛИСТ	ЛИСТОВ 1	

ГОСГРАЖДАНСТРОЙ
КиевЗНИИЭП

НАЧ ОТД Шевченко
Н.КОНТР Ребров
ГЛ СПЕЦ. Ничипоренко
ПРОВЕРИЛ Ничипоренко
РАЗРАБ. Греськив

ФОРМАТ А4

Скала
ОПЕРАТОР ТЛП КОРТ
ЭПВЦ КиевЗНИИЭП

ФОРМАТ	ЗОНА	ПОЗ	ОБОЗНАЧЕНИЕ	НАИМЕНОВАНИЕ	КОЛ	ПРИМЕЧАНИЕ
				ДОКУМЕНТАЦИЯ		
А3			1.020.1-3ПВ.1-1 18СВ	СБОРОЧНЫЙ ЧЕРТЕЖ		
			ПЕРЕМЕННЫЕ ДАННЫЕ	ДЛЯ ИСПОЛНЕНИЙ:		
				1.020.1-3ПВ.1-1 18 КР31		
				ДЕТАЛИ		
				СТ. ОТД. ГОСТ 5781-82*		
БЧ	1		16.013.10480	Ф16 А-Ш L=10480	3	16.5КГ
БЧ	2		6.011.280	Ф6 А-I L=280	41	0.06КГ
				1.020.1-3ПВ.1-1 18-01 КР32		
				ДЕТАЛИ		
				СТ. ОТД. ГОСТ 5781-82*		
БЧ	1		20.013.10480	Ф20 А-Ш L=10480	3	25.8КГ
БЧ	2		6.011.280	Ф6 А-I L=280	41	0.06КГ
				1.020.1-3ПВ.1-1 18-02 КР33		
				ДЕТАЛИ		
				СТ. ОТД. ГОСТ 5781-82*		
БЧ	1		28.013.10480	Ф28 А-Ш L=10480	3	50.7КГ
БЧ	2		8.011.280	Ф8 А-I L=280	41	0.11КГ
				1.020.1-3ПВ.1-1 18-03 КР34		
				ДЕТАЛИ		
				СТ. ОТД. ГОСТ 5781-82*		
БЧ	1		32.013.10480	Ф32 А-Ш L=10480	3	66.2КГ
БЧ	2		8.011.280	Ф8 А-I L=280	41	0.11КГ

36

9147/1

ВЗАМ ИНВ.№
ПОДПИСЬ И ДАТА
ИНВ № ПОДЛ

1.020.1-3ПВ.1-1 18

КАРКАС ПЛОСКИЙ
КР31 - КР36

СТАДИЯ	ЛИСТ	ЛИСТОВ
Р	1	2

ГОСГРАЖДАНСТРОЙ
КиевЗНИИЭП

НАЧ ОТД Шевченко
Н КОНТР Ребров
ГЛ СПЕЦ Ничипоренко
ПРОВЕРИЛ Ничипоренко
РАЗРАБ Пинчук

ФОРМАТ А4

ФОРМАТ	ЗОНА	ПОЗ	ОБОЗНАЧЕНИЕ	НАИМЕНОВАНИЕ	КОЛ	ПРИМЕЧАНИЕ
				1.020.1-3ПВ.1-1 18-04 КР35		
				ДЕТАЛИ		
				СТ. ОТД. ГОСТ 5781-82*		
ВЧ		1	36.013.10480	Ф36 А-III L=10480	3	83.7КГ
ВЧ		2	10.011.280	Ф10 А-I L=280	41	0.17КГ
				1.020.1-3ПВ.1-1 18-05 КР36		
				ДЕТАЛИ		
				СТ. ОТД. ГОСТ 5781-82*		
ВЧ		1	40.013.10480	Ф40 А-III L=10480	3	103КГ
ВЧ		2	10.011.280	Ф10 А-I L=280	41	0.17КГ

СКАЛА

ОПЕРАТОР ТЛП КОРТ

ЭПВЦ КиевЗНИИЭП

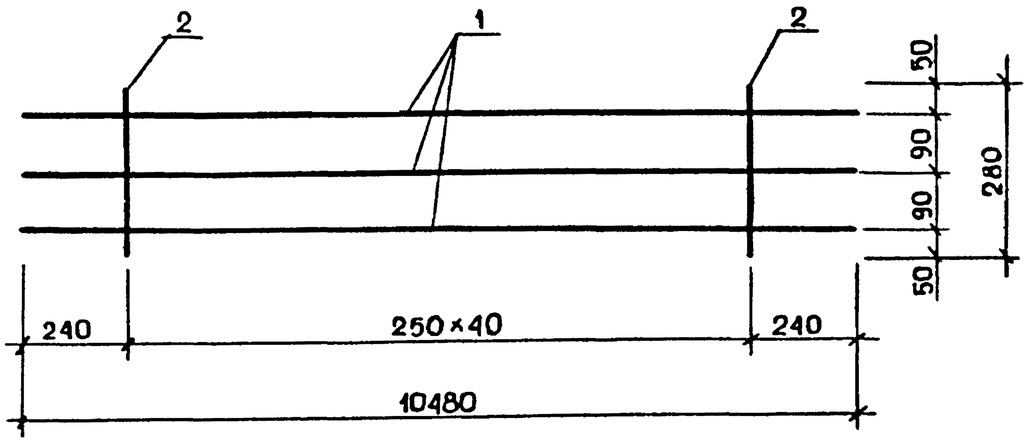

ОБОЗНАЧЕНИЕ	МАРКА	МАССА, кг
I.020.I-3ПВ.I-I I8	КР3I	52,I7
-0I	КР32	80,08
-02	КР33	I56,50
-03	КР33	203,02
-04	КР34	258,29
-05	КР35	307,22

37

9147/1

ВЗАМ. ИНВ № | ПОДПИСЬ И ДАТА | ИНВ № ПОДЛ

НАЧ ОТД	Шебченко	
Н.КОНТР	Ребров	
ГЛ СПЕЦ	Ничипоренко	
ПРОВЕРИЛ	Ничипоренко	
РАЗРАБ.	Греськив	

1.020.1-3ПВ.1-1 18СБ

КАРКАС ПЛОСКИЙ
КР3I - КР35
СБОРОЧНЫЙ ЧЕРТЕЖ

СТАДИЯ	МАССА	МАСШТАБ
Р	СМ ТАБЛ	
ЛИСТ	ЛИСТОВ I	

ГОСГРАЖДАНСТРОЙ
КиевЗНИИЭП

ФОРМАТ	ЗОНА	ПОЗ	ОБОЗНАЧЕНИЕ	НАИМЕНОВАНИЕ	КОЛ	ПРИМЕЧАНИЕ
				ДОКУМЕНТАЦИЯ		
А3			1.020.1-3ПВ.1-1 19СБ	СБОРОЧНЫЙ ЧЕРТЕЖ		
			ПЕРЕМЕННЫЕ ДАННЫЕ	ДЛЯ ИСПОЛНЕНИЙ:		
				1.020.1-3ПВ.1-1 19 КР37		
				ДЕТАЛИ		
				СТ. ОТД. ГОСТ 5781-82*		
ВЧ	1		12.011.1160	Ф12 А-I L=1160	2	1.03КГ
ВЧ	2		6.011.180	Ф6 А-I L=180	5	0.04КГ
				1.020.1-3ПВ.1-1 19-01 КР38		
				ДЕТАЛИ		
				СТ. ОТД. ГОСТ 5781-82*		
ВЧ	1		12.011.2660	Ф12 А-I L=2660	2	2.36КГ
ВЧ	2		6.011.180	Ф6 А-I L=180	11	0.04КГ
				1.020.1-3ПВ.1-1 19-02 КР39		
				ДЕТАЛИ		
				СТ. ОТД. ГОСТ 5781-82*		
ВЧ	1		12.011.4160	Ф12 А-I L=4160	2	3.69КГ
ВЧ	2		6.011.180	Ф6 А-I L=180	17	0.04КГ
				1.020.1-3ПВ.1-1 19-03 КР40		
				ДЕТАЛИ		
				СТ. ОТД. ГОСТ 5781-82*		
ВЧ	1		12.011.5360	Ф12 А-I L=5360	2	4.76КГ
ВЧ	2		6.011.180	Ф6 А-I L=180	22	0.04КГ

ТЛП КОРТ КиевЗНИИЭП

НАЧ ОТД	Шевченко		
Н КОНТР	Ребров		
ГЛ СПЕЦ	Ничипоренко		
ПРОВЕРИЛ	Ничипоренко		
РАЗРАБ	Линчук		

1.020.1-3ПВ.1-1 19

КАРКАС ПЛОСКИЙ
КР37 - КР42

СТАДИЯ	ЛИСТ	ЛИСТОВ
Р	1	2

ГОСГРАЖДАНСТРОЙ
КиевЗНИИЭП

ФОРМАТ А4

ЭПВЦ КиевЗНИИЭП ОПЕРАТОР ТЛП КОРТ Скала

ФОРМАТ	ЗОНА	ПОЗ.	ОБОЗНАЧЕНИЕ	НАИМЕНОВАНИЕ	КОЛ	ПРИМЕЧАНИЕ
				1.020.1-3ПВ.1-1 19-04 КР41		
				ДЕТАЛИ		
				СТ. ОТД. ГОСТ 5781-82*		
ВЧ		1	12.011.7160	Ф12 А-I L=7160	2	6.36КГ
ВЧ		2	6.011.280	Ф6 А-I L=280	29	0.06КГ
				1.020.1-3ПВ.1-1 19-05 КР42		
				ДЕТАЛИ		
				СТ. ОТД. ГОСТ 5781-82*		
ВЧ		1	14.013.10160	Ф14 А-III L=10160	2	12.3КГ
ВЧ		2	6.011.280	Ф6 А-I L=280	41	0.06КГ

ВЗАМ ИНВ.№ | ПОДПИСЬ И ДАТА | ИНВ №ПОДЛ

3В
S147/1

1.020.1-3ПВ.1-1 19

ЛИСТ 2

ФОРМАТ А4

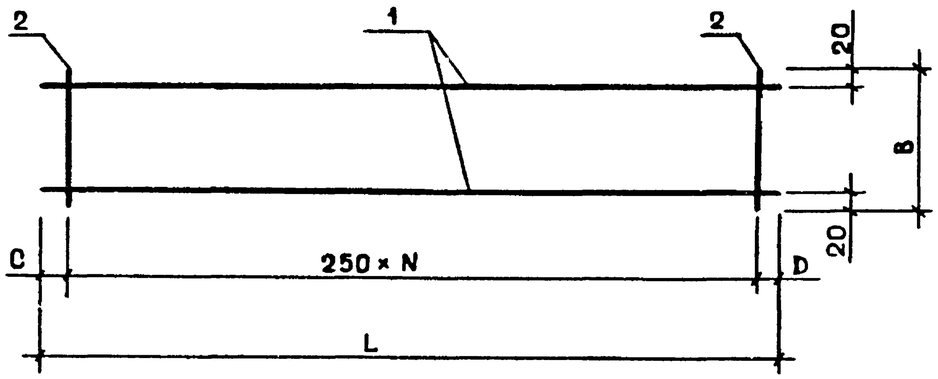

ОБОЗНАЧЕНИЕ	МАРКА	L	N	B	C	D	МАССА, КГ
I.020.I-3ПВ I-I I9	КР37	II60	4	I80	90	70	2,26
-0I	КР38	2660	I0	I80	90	70	5,I6
-02	КР39	4I60	I6	I80	90	70	8,07
-03	КР40	5360	2I	I80	70	40	I0,40
-04	КР4I	7I60	28	280	90	70	I4,52
-05	КР42	I0I60	40	280	90	70	27,I0

НАЧОТД	Шевченко	
Н.КОНТР	Робров	
ГЛ.СПЕЦ	Ничипоренко	
ПРОВЕРИЛ	Ничипоренко	
РАЗРАБ	Гресьгив	

1.020.1-3ПВ.1-1 19СБ

КАРКАС ПЛОСКИЙ
КР37 - КР42
СБОРОЧНЫЙ ЧЕРТЕЖ

СТАДИЯ	МАССА	МАСШТАБ
Р	СМ ТАБЛ	
ЛИСТ	ЛИСТОВ 1	

ГОСГРАЖДАНСТРОЙ
КиевЗНИИЭП

ФОРМАТ А4

ЭПВЦ КиевЗНИИЭП
ОПЕРАТОР ТЛП КОРТ

ВЗАМ. ИНВ № | ПОДП И ДАТА | ИНВ. № ПОДЛ

39

9147/1

ЛИСТ

ФОРМАТ А4

ФОРМАТ	ЗОНА	ПОЗ	ОБОЗНАЧЕНИЕ	НАИМЕНОВАНИЕ	КОЛ	ПРИМЕЧАНИЕ
				ДОКУМЕНТАЦИЯ		
А3			I.020.I-3ПВ.I-I 20СБ	СБОРОЧНЫЙ ЧЕРТЕЖ		
А3			I.020.I-3ПВ.I-I 00РС	ВЕДОМОСТЬ РАСХОДА СТАЛИ НА ЭЛЕМЕНТ		
А4			I.020.I-3ПВ.I-I 00ТО	ТЕХНИЧЕСКОЕ ОПИСАНИЕ		
			ПЕРЕМЕННЫЕ ДАННЫЕ	ДЛЯ ИСПОЛНЕНИЙ:		
				I.020.I-3ПВ.I-I 20 IФ I2.9-I-ПВ		
				СБОРОЧНЫЕ ЕДИНИЦЫ		
				СЕТКИ АРМАТУРНЫЕ		
А4	I		I.020-I/83.I-I 0.I.0	СI	I	
А4	2		I.020-I/83.I-I 0.3.0	СI2	3	
				ДЕТАЛИ		
				СТ. ОТД. ГОСТ 5781-82*		
БЧ	3		8.0II.880	Ф8 А-I L=880	8	0.35КГ
А4	4		I.400-9.I Л.I0	ПЕТЛЯ УПI-6	2	
				МАТЕРИАЛЫ		
				БЕТОН ТЯЖЕЛЫЙ М200		0.90М3
				I.020.I-3ПВ.I-I 20-0I IФ I2.9-2-ПВ		
				СБОРОЧНЫЕ ЕДИНИЦЫ		
				СЕТКИ АРМАТУРНЫЕ		
А4	I		I.020-I/83.I-I 0.I.0	СI	I	
А4	2		I.020-I/83.I-I 0.3.0-0I	СI3	5	
А4	5		I.020.I-3ПВ.I-I 22	СI6	3	
				ДЕТАЛИ		
				СТ. ОТД. ГОСТ 5781-82*		
БЧ	3		I2.0I3.880	Ф I2 А-III L=880	I2	0.77КГ
А4	4		I.400-9.I Л.I0	ПЕТЛЯ УПI-5	2	
				МАТЕРИАЛЫ		
				БЕТОН ТЯЖЕЛЫЙ М300		0.90М3

НАЧ ОТД	Шевченко		
Н КОНТР	Ребров		
ГЛ СПЕЦ	Ничипоренко		
ПРОВЕРИЛ	Ничипоренко		
РАЗРАБ.	Пинчук		

I.020.I-3ПВ.I-I 20

ФУНДАМЕНТ

IФ I2.9

СТАДИЯ	ЛИСТ	ЛИСТОВ
Р		1

ГОСГРАЖДАНСТРОЙ
КиевЗНИИЭП

Скопл

ОПЕРАТОР ТЛП КОРТ

ЭПВЦ КиевЗНИИЭП

ФОРМАТ	ЗОНА	ПОЗ	ОБОЗНАЧЕНИЕ	НАИМЕНОВАНИЕ	КОЛ	ПРИМЕЧАНИЕ
				ДОКУМЕНТАЦИЯ		
А3			I.020.I-3ПВ.I-I 2ICБ	СБОРОЧНЫЙ ЧЕРТЕЖ		
А3			I.020.I-3ПВ.I-I 00РС	ВЕДОМОСТЬ РАСХОДА СТАЛИ НА ЭЛЕМЕНТ		
А4			I.020.I-3ПВ.I-I 00ТО	ТЕХНИЧЕСКОЕ ОПИСАНИЕ		
			ПЕРЕМЕННЫЕ ДАННЫЕ	ДЛЯ ИСПОЛНЕНИЙ:		
				I.020.I-3ПВ.I-I 2I 2Ф I2.II-I-ПВ		
				СБОРОЧНЫЕ ЕДИНИЦЫ		
				СЕТКИ АРМАТУРНЫЕ		
А4	I		I.020-I/83.I-I 0.I.0	СI	I	
А4	2		I.020-I/83.I-I 0.3.0	СI2	3	
				ДЕТАЛИ		
				СТ. ОТД. ГОСТ 5781-82*		
БЧ	3		8.0II.I030	Ф8 А-I L=I030	8	0.4IКГ
А4	4		I.400-9.I Л.II	ПЕТЛЯ УПI-8	2	
				МАТЕРИАЛЫ		
				БЕТОН ТЯЖЕЛЫЙ М200		0.98М3
				I.020.I-3ПВ.I-I 2I-0I 2Ф I2.II-2-ПВ		
				СБОРОЧНЫЕ ЕДИНИЦЫ		
				СЕТКИ АРМАТУРНЫЕ		
А4	I		I.020-I/83.I-I 0.I.0	СI	I	
А4	2		I.020-I/83.I-I 0.3.0-0I	СI3	5	
А4	5		I.020.I-3ПВ.I-I 22-0I	СI7	3	
				ДЕТАЛИ		
				СТ. ОТД. ГОСТ 5781-82*		
БЧ	3		I2.0I3.I030	Ф I2 А-III L=I030	I2	0.9IКГ
А4	4		I.400-9.I Л.II	ПЕТЛЯ УПI-7	2	
				МАТЕРИАЛЫ		
			9147/1	БЕТОН ТЯЖЕЛЫЙ М300		0.98М3

ВЗАМ.ИНВ № | ПОДПИСЬ И ДАТА | ИНВ № ПОДЛ

НАЧ ОТД	Шевченко		
Н КОНТР	Ребров		
ГЛ СПЕЦ	Ничипоренко		
ПРОВЕРИЛ	Ничипоренко		
РАЗРАБ	Пинчук		

I.020.I-3ПВ.I-I 2I

ФУНДАМЕНТ

2Ф I2.II

СТАДИЯ	ЛИСТ	ЛИСТОВ
Р		1

ГОСГРАЖДАНСТРОЙ
КиевЗНИИЭП

РИС.1

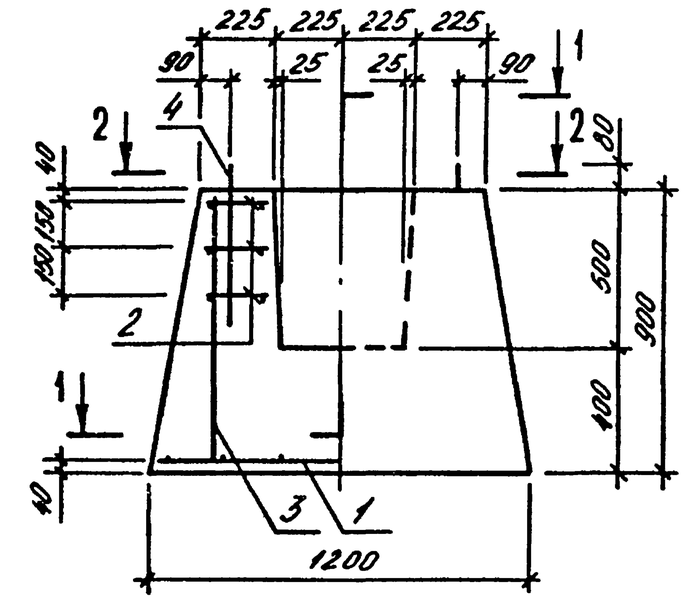

1-1

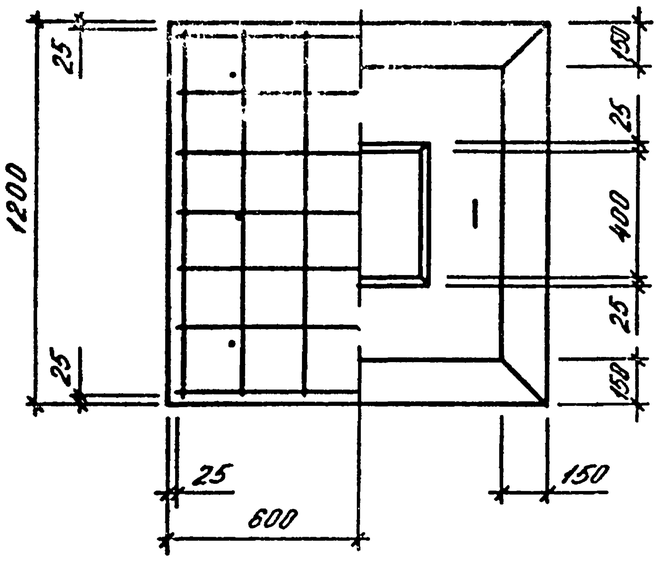

РИС.2

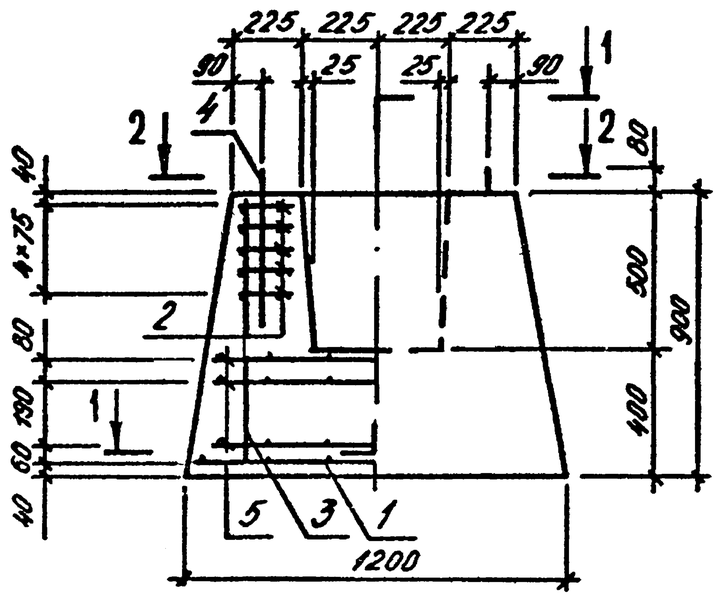

2-2

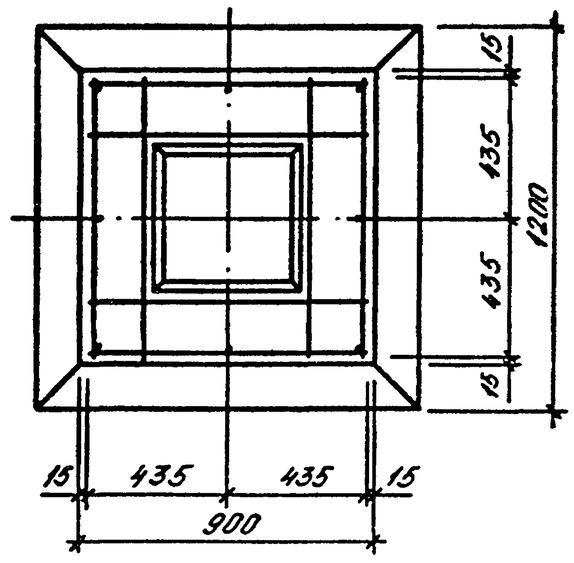

ОБОЗНАЧЕНИЕ	МАРКА	РИС.	МАССА,Т
I.020.I-3ПВ.I-I 20	IФ I2.9-I-ПВ	I	2,27
-0I	IФ I2.9-2-ПВ	2	2,29

НАЧ.ОТД	Шевченко	
Н.КОНТР	Ребров	
ГЛ.СПЕЦ	Ничипоренко	
ПРОВЕРИЛ	Ничипоренко	
РАЗРАБ.	Федько	

1.020.1-3ПВ.1-1 20СБ

ФУНДАМЕНТ
IФ I2.9
СБОРОЧНЫЙ ЧЕРТЕЖ

СТАДИЯ	МАССА	МАСШТАБ
Р	СМ ТАБЛ	
ЛИСТ	ЛИСТОВ 1	

ГОСГРАЖДАНСТРОЙ
КиевЗНИИЭП

41

9147/1

ТЛП КОРТ
Киев ЗНИИЭП

ФОРМАТ А3

РИС.1

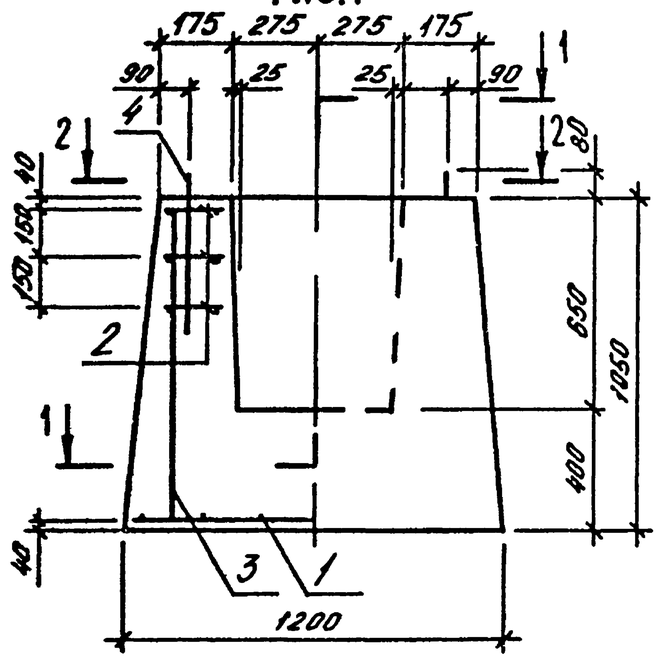

1-1

РИС.2

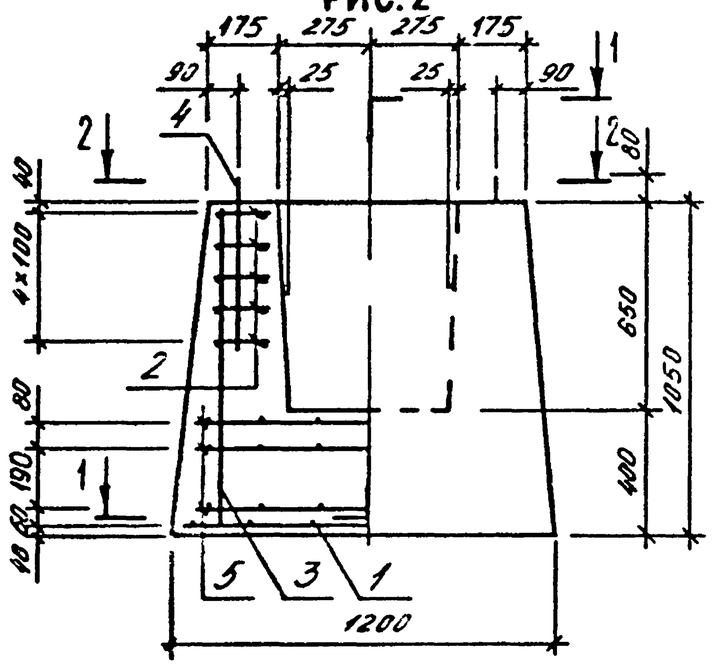

2-2

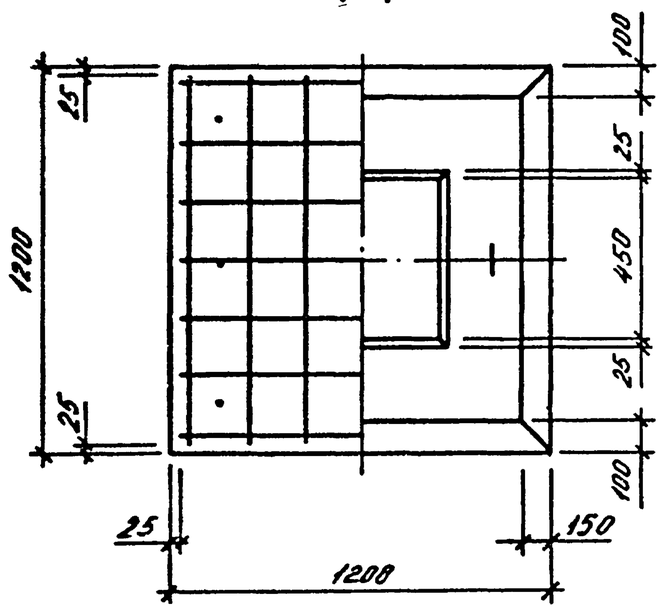

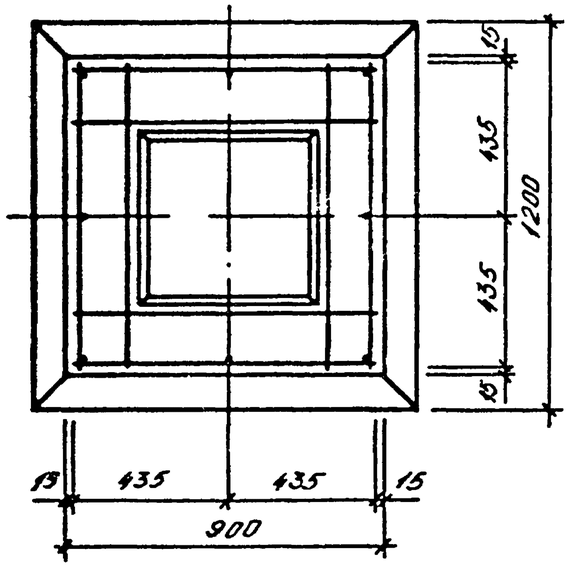

42

9147/1

ОБОЗНАЧЕНИЕ	МАРКА	РИС.	МАССА,Т
I.020.I-3ПВ.I-I 2I	2Ф I2.II-I-ПВ	I	2,47
-0I	2Ф I2.II-2-ПВ	2	2,49

НАЧ.ОТД	Шевченко	
Н.КОНТР	Ребров	
ГЛ.СПЕЦ	Ничипоренко	
ПРОВЕРИЛ	Ничипоренко	
РАЗРАБ.	Федько	

1.020 1-3ПВ.1-1 2I СБ

ФУНДАМЕНТ
2Ф 12.II
СБОРОЧНЫЙ ЧЕРТЕЖ

СТАДИЯ	МАССА	МАСШТАБ
Р	СМ ТАБЛ	
ЛИСТ	ЛИСТОВ 1	

ГОСГРАЖДАНСТРОЙ
КиевЗНИИЭП

ФОРМАТ А3

ФОРМАТ	ЗОНА	ПОЗ	ОБОЗНАЧЕНИЕ	НАИМЕНОВАНИЕ	КОЛ	ПРИМЕЧАНИЕ
				ДОКУМЕНТАЦИЯ		
А4			I.020.I-3ПВ.I-I 22СБ	СБОРОЧНЫЙ ЧЕРТЕЖ		
			ПЕРЕМЕННЫЕ ДАННЫЕ	ДЛЯ ИСПОЛНЕНИЙ:		
				I.020.I-3ПВ.I-I 22 СI6		
				ДЕТАЛИ		
БЧ	I		I2.0I3.I000	СТ. ОТД. ГОСТ 578I-82* ФI2 А-Ш L=I000	I2	0.89КГ
				I.020.I-3ПВ.I-I 22-0I СI7		
				ДЕТАЛИ		
БЧ	I		I2.0I3.I000	СТ. ОТД. ГОСТ 578I-82* ФI2 А-Ш L=I000	20	0.89КГ

ТЛП КОРТ

КиевЗНИИЭП

НАЧ.ОТД	Шевченко		
Н.КОНТР	Ребров		
ГЛ.СПЕЦ	Ничипоренко		
ПРОВЕРИЛ	Ничипоренко		
РАЗРАБ	Пинчук		

I.020.I-3ПВ.I-I 22

СЕТКА

СI6, СI7

СТАДИЯ	ЛИСТ	ЛИСТОВ
Р		1

ГОСГРАЖДАНСТРОЙ

КиевЗНИИЭП

ФОРМАТ А4

ЭПВЦ КиевЗНИИЭП

ОПЕРАТОР ТЛП КОРТ

Скало

РИС.1

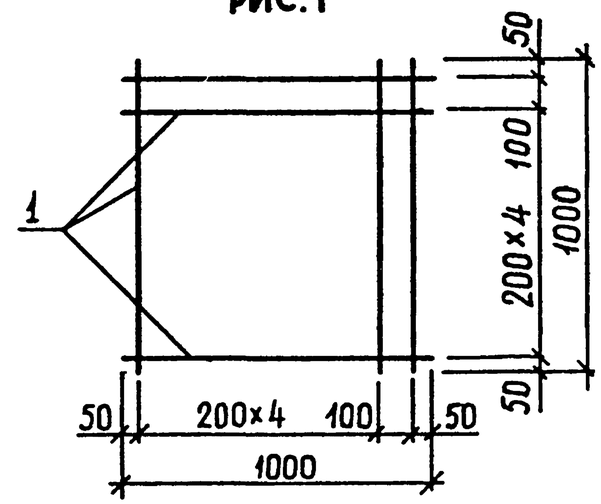

РИС.2

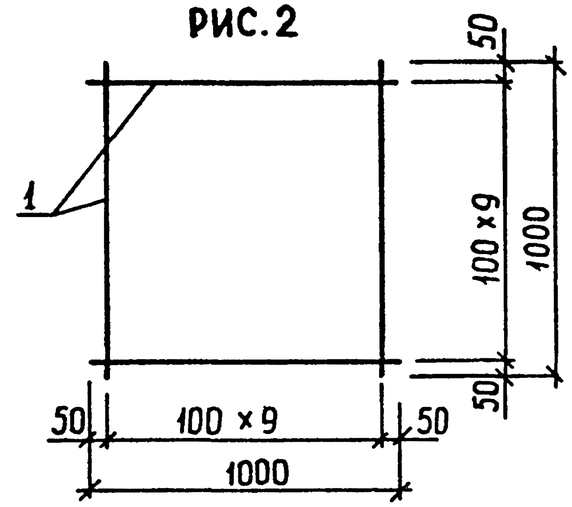

ОБОЗНАЧЕНИЕ	МАРКА	РИС.	МАССА, КГ
I.020.I-3ПВ.I-I 22	СI6	I	I0,66
-0I	СI7	2	I7,76

43

9147/1

ВЗАМ.ИНВ.№

ПОДПИСЬ И ДАТА

ИНВ.№ ПОДЛ.

1.020.1-3ПВ.1-1 22СБ

НАЧ.ОТД.	Шевченко	
Н.КОНТР	Ребров	
ГЛ.СПЕЦ	Ничипоренко	
ПРОВЕРИЛ	Ничипоренко	
РАЗРАБ	Греськив	

СЕТКА

СI6, СI7

СБОРОЧНЫЙ ЧЕРТЕЖ

СТАДИЯ	МАССА	МАСШТ.
Р	СМ ТАБЛ	
ЛИСТ	ЛИСТОВ 1	

ГОСГРАЖДАНСТРОЙ

КиевЗНИИЭП

ФОРМАТ А4

ФОРМАТ	ЗОНА	ПОЗ	ОБОЗНАЧЕНИЕ	НАИМЕНОВАНИЕ	КОЛ	ПРИМЕЧАНИЕ
				ДОКУМЕНТАЦИЯ		
А4			I.020.I-3ПВ.I-I 23СБ	СБОРОЧНЫЙ ЧЕРТЕЖ		
			ПЕРЕМЕННЫЕ ДАННЫЕ	ДЛЯ ИСПОЛНЕНИЙ:		
				I.020.I-3ПВ.I-I 23 СI-2		
				ДЕТАЛИ		
				СТ. ОТД. ГОСТ 5781-82*		
БЧ	I		I6.0I3.I480	Ф16 А-Ш L=I480	3	2.34КГ
БЧ	2		6.0II.240	Ф6 А-I L=240	4	0.05КГ
				I.020.I-3ПВ.I-I 23-0I СI-4		
				ДЕТАЛИ		
				СТ. ОТД. ГОСТ 5781-82*		
БЧ	I		20.0I3.I480	Ф20 А-Ш L=I480	3	3.65КГ
БЧ	2		6.0II.240	Ф6 А-I L=240	4	0.05КГ
				I.020.I-3ПВ.I-I 23-02 СI-7		
				ДЕТАЛИ		
				СТ. ОТД. ГОСТ 5781-82*		
БЧ	I		28.0I3.I480	Ф28 А-Ш L=I480	3	7.I5КГ
БЧ	2		8.0II.240	Ф8 А-I L=240	4	0.09КГ
				I.020.I-3ПВ.I-I 23-03 СI-9		
				ДЕТАЛИ		
				СТ. ОТД. ГОСТ 5781-82*		
БЧ	I		32.0I3.I480	Ф32 А-Ш L=I480	3	9.34КГ
БЧ	2		8.0II.240	Ф8 А-I L=240	4	0.09КГ

КиевЗНИИЭП | ТЛП КОРТ

НАЧ.ОТД.	Шевченко		I.020.I-3ПВ.I-I 23
Н.КОНТР.	Ребров		СЕТКА ЗАКЛАДНАЯ СI
ГЛ.СПЕЦ.	Начипоренко		СТАДИЯ: Р; ЛИСТ: 1; ЛИСТОВ: 2
ПРОВЕРИЛ	Начипоренко		ГОСГРАЖДАНСТРОЙ КиевЗНИИЭП
РАЗРАБ.	Пинчук		

ФОРМАТ А4

ФОРМАТ	ЗОНА	ПОЗ.	ОБОЗНАЧЕНИЕ	НАИМЕНОВАНИЕ	КОЛ	ПРИМЕЧАНИЕ
				I.020.I-3ПВ.I-I 23-04 СI-II		
				ДЕТАЛИ		
				СТ. ОТД. ГОСТ 5781-82*		
БЧ	I		36.0I3.I480	Ф36 А-Ш L=I480	3	II.83КГ
БЧ	2		I0.0II.240	Ф10 А-I L=240	4	0.I5КГ
				I.020.I-3ПВ.I-I 23-05 СI-I4		
				ДЕТАЛИ		
				СТ. ОТД. ГОСТ 5781-82*		
БЧ	I		40.0I3.I480	Ф40 А-Ш L=I480	3	I4.60КГ
БЧ	2		I0.0II.240	Ф10 А-I L=240	4	0.I5КГ

Скало | ОПЕРАТОР ТЛП КОРТ | ЭПВЦ Киев ЗНИИЭП

ВЗАМ.ИНВ№ | ПОДПИСЬ И ДАТА | ИНВ№ПОДЛ

44

9147/1

I.020.I-3ПВ.I-I 23 | ЛИСТ 2

ФОРМАТ А4

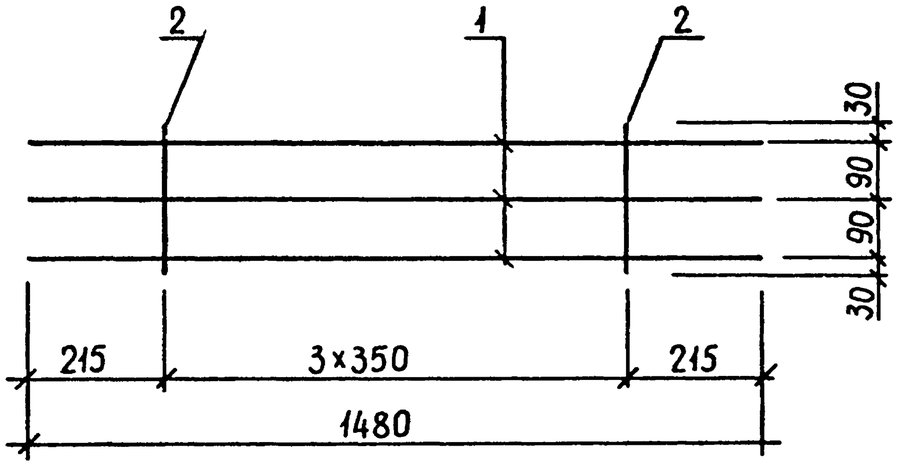

ОБОЗНАЧЕНИЕ	МАРКА	МАССА, КГ
I.020.I-3ПВ.I-I 23	CI-2	7,22
-0I	CI-4	II,I6
-02	CI-7	2I,83
-03	CI-9	28,40
-04	CI-II	36,07
-05	CI-I4	44,39

1.020.1-3ПВ.1-1 23СБ

СЕТКА ЗАКЛАДНАЯ
CI
СБОРОЧНЫЙ ЧЕРТЕЖ

СТАДИЯ	МАССА	МАСШТАБ
Р	СМ ТАБЛ	
ЛИСТ	ЛИСТОВ 1	

ГОСГРАЖДАНСТРОЙ
КиевЗНИИЭП

НАЧ ОТД. Шевченко
Н КОНТР Ребров
ГЛ СПЕЦ Ничипоренко
ПРОВЕРИЛ Ничипоренко
РАЗРАБ. Грецький

ФОРМАТ А4

Склад
ОПЕРАТОР ТПП КОРТ
ЭПВЦ КиевЗНИИЭП

ФОРМАТ	ЗОНА	ПОЗ.	ОБОЗНАЧЕНИЕ	НАИМЕНОВАНИЕ	КОЛ	ПРИМЕЧАНИЕ
				ДОКУМЕНТАЦИЯ		
А3			I.020.I-3ПВ.I-I 24СБ	СБОРОЧНЫЙ ЧЕРТЕЖ		
			ПЕРЕМЕННЫЕ ДАННЫЕ	ДЛЯ ИСПОЛНЕНИЙ:		
				I.020.I-3ПВ.I-I 24 С2-2		
				ДЕТАЛИ		
БЧ	I		I6.0I3.I290	СТ. ОТД. ГОСТ 5781-82* Ф16 А-III L=1290	3	2.04КГ
БЧ	2		6.0II.240	Ф6 А-I L=240	4	0.05КГ
				I.020.I-3ПВ.I-I 24-0I С2-4		
				ДЕТАЛИ		
БЧ	I		20.0I3.I290	СТ. ОТД. ГОСТ 5781-82* Ф20 А-III L=1290	3	3.I8КГ
БЧ	2		6.0II.240	Ф6 А-I L=240	4	0.05КГ
				I.020.I-3ПВ.I-I 24-02 С2-7		
				ДЕТАЛИ		
БЧ	I		28.0I3.I290	СТ. ОТД. ГОСТ 5781-82* Ф28 А-III L=1290	3	6.23КГ
БЧ	2		8.0II.240	Ф8 А-I L=240	4	0.09КГ
				I.020.I-3ПВ.I-I 24-03 С2-9		
				ДЕТАЛИ		
БЧ	I		32.0I3.I290	СТ. ОТД. ГОСТ 5781-82* Ф32 А-III L=1290	3	8.I4КГ
БЧ	2		8.0II.240	Ф8 А-I L=240	4	0.09КГ

45
9147/1

ВЗАМ.ИНВ.№ | ПОДПИСЬ И ДАТА | ИНВ.№ ПОДЛ

I.020.I-3ПВ.I-I 24

СЕТКА ЗАКЛАДНАЯ
С2

СТАДИЯ	ЛИСТ	ЛИСТОВ
Р	1	2

ГОСГРАЖДАНСТРОЙ
КиевЗНИИЭП

НАЧ ОТД Шевченко
Н КОНТР Ребров
ГЛ СПЕЦ Ничипоренко
ПРОВЕРИЛ Ничипоренко
РАЗРАБ. Пинчук

ФОРМАТ А4

ФОРМАТ	ЗОНА	ПОЗ	ОБОЗНАЧЕНИЕ	НАИМЕНОВАНИЕ	КОЛ	ПРИМЕЧАНИЕ
				I.020.I-3ПВ.I-I 24-04 С2-II		
				ДЕТАЛИ		
БЧ	I		36.0I3.I290	СТ. ОТД. ГОСТ 578I-82* Ф36 А-Ш L=I290	3	I0.3IКГ
БЧ	2		I0.0II.240	ФI0 А-I L=240	4	0.I5КГ
				I.020.I-3ПВ.I-I 24-05 С2-I4		
				ДЕТАЛИ		
БЧ	I		40.0I3.I290	СТ. ОТД. ГОСТ 578I-82* Ф40 А-Ш L=I290	3	I2.73КГ
БЧ	2		I0.0II.240	ФI0 А-I L=240	4	0.I5КГ

ФОРМАТ А4

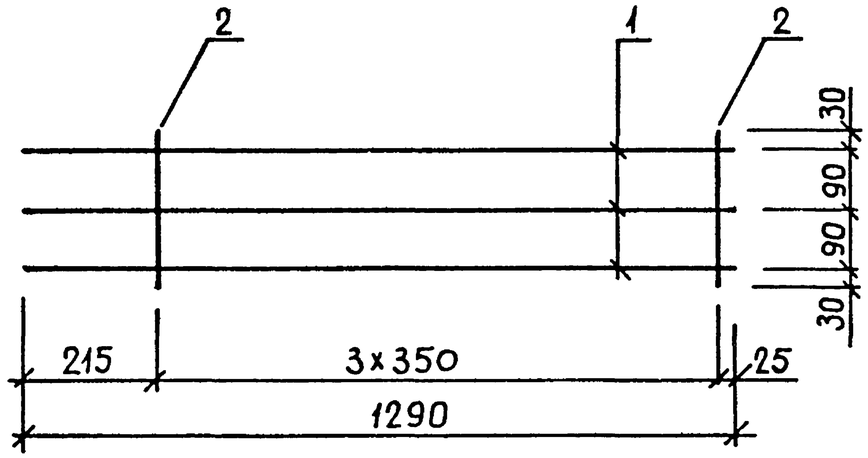

ОБОЗНАЧЕНИЕ	МАРКА	МАССА,КГ
I.020.I-3ПВ.I-I 24	С2-2	6,32
-0I	С2-4	9,75
-02	С2-7	I9,07
-03	С2-9	24,80
-04	С2-II	3I,5I
-05	С2-I4	38,77

46

9147/1

НАЧ.ОТД	Шевченко		
Н.КОНТР	Ребров		
ГЛ.СПЕЦ	Ничипоренко		
ПРОВЕРИЛ	Ничипоренко		
РАЗРАБ.	Греськив		

1.020.1-3ПВ.1-1 24СБ

СЕТКА ЗАКЛАДНАЯ
С2
СБОРОЧНЫЙ ЧЕРТЕЖ

СТАДИЯ	МАССА	МАСШТАБ
Р	СМ ТАБЛ	
ЛИСТ	ЛИСТОВ 1	

ГОСГРАЖДАНСТРОЙ
КиевЗНИИЭП

ФОРМАТ А4

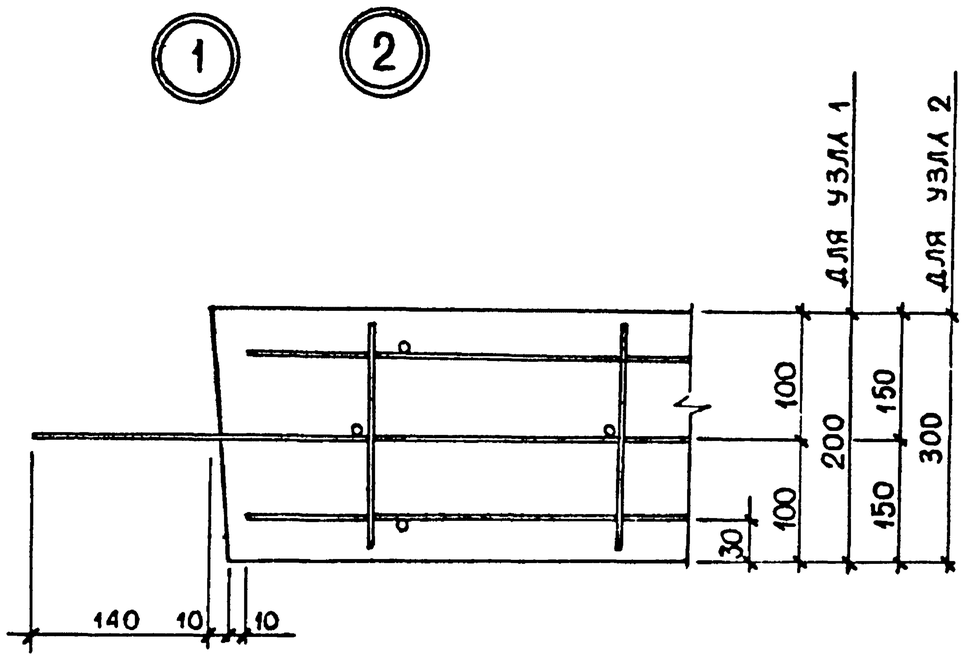

НАЧ ОТД	Шевченко		1.020.1-3 ПВ.1-1 00Д1	
Н КОНТР	Ребров			
ГЛ СПЕЦ	Ничипоренко		УЗЛЫ 1,2	СТАДИЯ: Р; ЛИСТ: ; ЛИСТОВ: 1
ПРОВЕРИЛ	Ничипоренко			ГОСГРАЖДАНСТРОЙ КиевЗНИИЭП
РАЗРАБ	Греськив			

ФОРМАТ А4

ЭПВЦ КиевЗНИИЭП | ОПЕРАТОР ТПП КОРТ

ВЗАМ ИНВ.№ | ПОДП И ДАТА | ИНВ № ПОДЛ

47

9147/1

ЛИСТ

ФОРМАТ А4

НАИМЕНОВАНИЕ	КОЛИЧЕСТВО НА МАРКУ																			
	СР 12.2-2-ПВ	СР 12.2-4-ПВ	СР 12.2-7-ПВ	СР 12.2-9-ПВ	СР 12.2-11-ПВ	СР 12.2-14-ПВ	СР 27.2-2-ПВ	СР 27.2-4-ПВ	СР 27.2-7-ПВ	СР 27.2-9-ПВ	СР 27.2-11-ПВ	СР 27.2-14-ПВ	СР 42.2-2-ПВ	СР 42.2-4-ПВ	СР 42.2-7-ПВ	СР 42.2-9-ПВ	СР 42.2-11-ПВ	СР 42 2-14-ПВ	СР 54.2-2-ПВ	СР 54.2-4-ПВ
ИЗДЕЛИЯ АРМАТУРНЫЕ																				
АРМАТУРА КЛАССА А-I ГОСТ 5781-82*																				
Ф6	1.332	1.332	1.021	1.021	1.021	1.021	2.930	2.930	2.246	2.246	2.246	2.246	4.528	4.528	3.471	3.471	3.471	3.471	5.860	5.860
Ф8	-	-	0.552	0.552	-	-	-	-	1.215	1.215	-	-	-	-	1.878	1.878	-	-	-	-
Ф10	-	-	-	-	0.863	0.863	-	-	-	-	1.899	1.899	-	-	-	-	2.935	2.935	-	-
Ф12	4.119	4.119	4.119	4.119	4.119	4.119	9.446	9.446	9.446	9.446	9.446	9.446	14.77	14.77	14.77	14.77	14.77	14.77	19.03	19.03
ИТОГО КЛАССА А-I	5.451	5.451	5.693	5.693	6.004	6.004	12.38	12.38	12.91	12.91	13.59	13.59	19.30	19.30	20.12	20.12	21.18	21.18	24.89	24.89
А-III ГОСТ 5781-82*																				
Ф16	7.008	-	-	-	-	-	14.11	-	-	-	-	-	21.21	-	-	-	-	-	26.89	-
Ф20	-	10.95	-	-	-	-	-	22.05	-	-	-	-	-	33.15	-	-	-	-	-	42.02
Ф28	-	-	21.46	-	-	-	-	-	43.21	-	-	-	-	-	64.96	-	-	-	-	-
Ф32	-	-	-	28.03	-	-	-	-	-	56.44	-	-	-	-	-	84.85	-	-	-	-
Ф36	-	-	-	-	35.48	-	-	-	-	-	71.43	-	-	-	-	-	107.4	-	-	-
Ф40	-	-	-	-	-	43.80	-	-	-	-	-	88.19	-	-	-	-	-	132.6	-	-
ИТОГО КЛАССА А-III	7.008	10.95	21.46	28.03	35.48	43.80	14.11	22.05	43.21	56.44	71.43	88.19	21.21	33.15	64.96	84.85	107.4	132.6	26.89	42.02
ВСЕГО ИЗДЕЛИЙ АРМАТУРНЫХ	12.46	16.40	27.15	33.72	41.48	49.80	26.49	34.42	56.12	69.35	85.02	101.8	40.51	52.45	85.09	105.0	128.6	153.8	51.79	66.92
ОБЩИЙ РАСХОД	12.46	16.40	27.15	33.72	41.48	49.80	26.49	34.42	56.12	69.35	85.02	101.8	40.51	52.45	85.09	105.0	128.6	153.8	51.79	66.92

48

914/1

НАЧ ОТД	Шевченко	
Н КОНТР	Ребров	
ГП СПЕЦ.	Ничипоренко	
ПРОВЕРИЛ	Ничипоренко	
РАЗРАБ.	Пинчук	

I.020.I-3ПВ.I-I ООРС

ВЕДОМОСТЬ РАСХОДА СТАЛИ НА ЭЛЕМЕНТ, КГ

СТАДИЯ	ЛИСТ	ЛИСТОВ
Р	1	2

ГОСГРАЖДАНСТРОЙ КиевЗНИИЭП

ТПП КОРТ

КиевЗНИИЭП

ФОРМАТ А3

НАИМЕНОВАНИЕ	КОЛИЧЕСТВО НА МАРКУ															
	СР 54.2-7-ПВ	СР 54.2-9-ПВ	СР 54.2-11-ПВ	СР 54.2-14-ПВ	СР 72.3-2-ПВ	СР 72.3-4-ПВ	СР 72.3-7-ПВ	СР 72.3-9-ПВ	СР 72.3-11-ПВ	СР 72.3-14-ПВ	СР 102.3-2-ПВ	СР 102.3-4-ПВ	СР 102.3-7-ПВ	СР 102.3-9-ПВ	СР 102.3-11-ПВ	СР 102.3-14-ПВ
ИЗДЕЛИЯ АРМАТУРНЫЕ																
АРМАТУРА КЛАССА																
А-I ГОСТ 5781-82*																
Ф6	4.492	4.492	4.492	4.492	9.011	9.011	7.209	7.209	7.209	7.209	12.74	12.74	10.19	10.19	10.19	10.19
Ф8	2.431	2.431	-	-	-	-	3.204	3.204	-	-	-	-	4.530	4.530	-	-
Ф10	-	-	3.798	3.798	-	-	-	-	5.006	5.006	-	-	-	-	7.078	7.078
Ф12	19.03	19.03	19.03	19.03	25.43	25.43	25.43	25.43	25.43	25.43	-	-	-	-	-	-
ИТОГО КЛАССА А-I	25.96	25.96	27.32	27.32	34.44	34.44	35.84	35.84	37.64	37.64	12.74	12.74	14.72	14.72	17.27	17.27
А-III ГОСТ 5781-82*																
Ф14	-	-	-	-	-	-	-	-	-	-	49.11	49.11	49.11	49.11	49.11	49.11
Ф16	-	-	-	-	35.42	-	-	-	-	-	49.62	-	-	-	-	-
Ф20	-	-	-	-	-	55.34	-	-	-	-	-	77.54	-	-	-	-
Ф28	82.37	-	-	-	-	-	108.5	-	-	-	-	-	152.0	-	-	-
Ф32	-	107.6	-	-	-	-	-	141.7	-	-	-	-	-	198.5	-	-
Ф36	-	-	136.2	-	-	-	-	-	179.3	-	-	-	-	-	251.2	-
Ф40	-	-	-	168.1	-	-	-	-	-	221.4	-	-	-	-	-	310.1
ИТОГО КЛАССА А-III	82.37	107.6	136.2	168.1	35.42	55.34	108.5	141.7	179.3	221.4	98.73	126.6	201.1	247.6	300.3	359.3
ВСЕГО ИЗДЕЛИЙ АРМАТУРНЫХ	108.3	133.5	163.5	195.4	69.86	89.78	144.3	177.5	216.9	259.0	111.5	139.4	215.8	262.3	317.6	376.5
ОБЩИЙ РАСХОД	108.3	133.5	163.5	195.4	69.86	89.78	144.3	177.5	216.9	259.0	111.5	139.4	215.8	262.3	317.6	376.5

НАИМЕНОВАНИЕ	КОЛИЧЕСТВО НА МАРКУ			
	IФ I2.9-I-ПВ	IФ I2.9-2-ПВ	2Ф I2.II-I-ПВ	2Ф I2.II-2-ПВ
ИЗДЕЛИЯ АРМАТУРНЫЕ				
АРМАТУРА КЛАССА				
A-I ГОСТ 578I-82*				
Ф8	II.03	-	II.50	-
ФI0	9.930	9.930	9.930	9.930
ФI2	I.790	I.690	-	-
ФI4	-	-	3.080	2.780
ИТОГО КЛАССА A-I	22.75	II.62	24.5I	I2.7I
A-III ГОСТ 578I-82*				
Ф8	-	8.250	-	I3.75
ФI2	-	20.04	-	28.74
ИТОГО КЛАССА A-III	-	28.29	-	42.49
ВСЕГО ИЗДЕЛИЙ АРМАТУРНЫХ	22.75	39.9I	24.5I	55.20
ОБЩИЙ РАСХОД	22.75	39.9I	24.5I	55.20