ТИПОВЫЕ СТРОИТЕЛЬНЫЕ КОНСТРУКЦИИ, ИЗДЕЛИЯ И УЗЛЫ

Серия 1.420.1-19

КОНСТРУКЦИИ КАРКАСА МНОГОЭТАЖНЫХ ПРОИЗВОДСТВЕННЫХ ЗДАНИЙ С СЕТКОЙ КОЛОНН 12×6 м ДЛЯ СТРОИТЕЛЬСТВА В РАЙОНАХ НЕСЕЙСМИЧЕСКИХ И СЕЙСМИЧНОСТЬЮ 7 БАЛЛОВ

выпуск 1-5

Колонны двухэтажных зданий с укрупненной сеткой колонн верхнего этажа высотой 6,0 и 7,2 м.

Армирование и пространственные каркасы.

Рабочие чертежи

24353
ЦЕНА 5-47

ТИПОВЫЕ СТРОИТЕЛЬНЫЕ КОНСТРУКЦИИ, ИЗДЕЛИЯ И УЗЛЫ

Серия 1.420.1-19

КОНСТРУКЦИИ КАРКАСА МНОГОЭТАЖНЫХ ПРОИЗВОДСТВЕННЫХ ЗДАНИЙ С СЕТКОЙ КОЛОНН 12×6 м ДЛЯ СТРОИТЕЛЬСТВА В РАЙОНАХ НЕСЕЙСМИЧЕСКИХ И СЕЙСМИЧНОСТЬЮ 7 БАЛЛОВ

выпуск 1-5

Колонны двухэтажных зданий с укрупненной сеткой колонн верхнего этажа высотой 6,0 и 7,2 м.

Армирование и пространственные каркасы.

Рабочие чертежи

РАЗРАБОТАНЫ
ЦНИИПРОМЗДАНИЙ

Гл.инж.института — В.В.Гранев
Зав.отделом — А.В.Замараев
Зав.сектором — Г.В.Выжигин
Гл.инж.проекта — В.Н.Ягодкин

ГСПИ-10

/Гл.инж.института — А.А.Немухин
Гл.констр.института — И.Б.Смирнов
Нач.отдела — В.Н.Поляков
Рук.группы — Т.С.Карнюшина

НИИЖБ

Зам.директора — Ю.П.Гуща
Зав.лаборатории — Н.Н.Коровин
/Ст.научн.сотрудник — Н.Г.Матков

УТВЕРЖДЕНЫ ГЛАВНЫМ УПРАВЛЕНИЕМ ПРОЕКТИРОВАНИЯ ГОССТРОЯ СССР ПИСЬМО ОТ 29.12.88 № 6/6-2964

ВВЕДЕНЫ В ДЕЙСТВИЕ с 01.04.89
ЦНИИПРОМЗДАНИЙ
ПРИКАЗ № 20 от 01.02.89

© ЦИТП Госстроя СССР, 1990

Обозначение	Наименование	Стр.
1.420.1-19.1-5-1ТТ	Технические требования	3
1.420.1-19.1-5-2	Колонна К51	4
-3	Колонна К52	5
-4	Колонна К53	6
-5	Колонна К54	7
-6	Колонна К55	8
-7	Колонна К56	9
-8	Колонна К57	10
-9	Колонна К58	11
-10	Колонна К59	12
-11	Колонна К60	13
-12	Колонна К62	14
-13	Колонна К64	15
-14	Колонна К66	16
-15	Узлы I ... IV	17
-16	Каркас КП1... КП4	19
-17	Каркас КП5...КП8	21
-18	Каркас КП9...КП13	23
-19	Каркас КП14; КП15	24
-20	Каркас КП16...КП20	25
-21	Каркас КП21; КП22	27
-22	Каркас КП23...КП27	28
-23	Каркас КП28; КП29	29
-24	Каркас КП30...КП34	30
-25	Каркас КП35; КП36	32
-26	Каркас КП37...КП40	33
-27	Каркас КП41; КП42	34
-28	Каркас КП43 ...КП46	35
-29	Каркас КП47...КП50	37
1.420.1-19.1-5-30	Каркас КП51... КП56	39
-31	Каркас КП57	41
-32	Каркас КП58 ... КП62	42
-33	Каркас КП63; КП64	44
-34	Каркас КП65 ...КП70	45
-35	Каркас КП71	47
-36	Каркас КП72 ...КП77	48
-37	Каркас КП78	50
-38	Каркас КП79 ...КП83	51
-39	Каркас КП84	53
-40	Каркас КП85 ...КП89	54
-41	Каркас КП90	56
-42	Узлы I ... VII	57
-43РС	Ведомость расхода стали	60

Инв. № подл. | Подпись и дата | Взам. инв. №

Разраб.	Костенко	
Провер.	Карнюшина	
Н. контр.	Карнюшина	

1.420.1-19.1-5

Содержание выпуска.

Стадия	Лист	Листов
Р		1

ГСПИ-10

1. Настоящий выпуск является частью работы, полный состав которой приведен в выпуске 0-0 данной серии.

Выпуск содержит рабочие чертежи железобетонных колонн сечением 600×400 мм для двухэтажных зданий с укрупненной сеткой колонн верхних этажей

В номенклатуру включены следующие типы колонн:

- двухэтажные бесстыковые, устанавливаемые на всю высоту здания, одноконсольные и двухконсольные с высотами этажей (4,8+6,0); (6,0+6,0); (4,8+7,2); (6,0+7,2); (7,2+7,2) м;
- одноэтажные бесстыковые двухконсольные с высотами этажей 4,8; 6,0; 7,2 м

Колонны, устанавливаемые на всю высоту двухэтажных зданий, изготавливаются в опалубочных формах двухэтажных колонн нижних этажей многоэтажных зданий с соответствующими высотами.

2. Данный выпуск следует рассматривать совместно с выпуском 1-0 „Указания по изготовлению колонн" и техническими условиями „Колонны железобетонные для многоэтажных зданий ГОСТ 18979-90

Закладные и арматурные изделия для всех колонн настоящей серии приведены в выпуске 1-6.

3. В колонны данного выпуска должны дополнительно устанавливаться закладные изделия для крепления стен, вертикальных стальных связей, пристенных плит и выпусков арматуры для образования жестких сопряжений ригелей с колоннами.

Установка перечисленных закладных изделий должна осуществляться в соответствии с требованиями проектов конкретных объектов.

Указания по привязке этих закладных изделий в колоннах, приведены в выпуске 0-0 данной серии.

4. Пространственные каркасы собираются из отдельных продольных стержней и замкнутых хомутов с помощью контактной сварки.

Сборка пространственных каркасов с использованием дуговой сварки не допускается. Диагональные связи, предусмотренные для обеспечения жесткости пространственных каркасов, должны быть приварены к стержням продольной арматуры протяженными швами длиной не менее 50 мм.

В целях экономии металла эти связи могут быть заменены на инвентарные.

5. Закладные изделия крепятся к стержням пространственных каркасов с помощью вязальной проволоки.

Окончательная фиксация закладных изделий производится в опалубке

6. Сборку пространственных каркасов рекомендуется производить на автоматизированных линиях.

7. Изготовление арматурных изделий должно производиться в соответствии с ГОСТ 10922-75 „Арматурные изделия и закладные детали сварные для железобетонных конструкций. Технические требования и методы испытаний", ГОСТ 14098-85 „Соединения сварные арматуры и закладных изделий железобетонных конструкций. Типы, конструкция и размеры", а также СН 393-78 п.123 „Инструкция по сварке соединений арматуры и закладных деталей железобетонных конструкций."

8. В работе использовано а с №806835 „Сборная железобетонная колонна."

Разраб.	Корнюшин			1.420.1-19. 1-5-1ТТ		
Провер.	Костенко					
				Технические требования.	Стадия	Лист	Листов
					Р		1
Н.контр.	Федосеев				ГСПИ-10		

Инв.№подл. | Подпись и дата | Взам.инв.№

Копировал

Формат А3

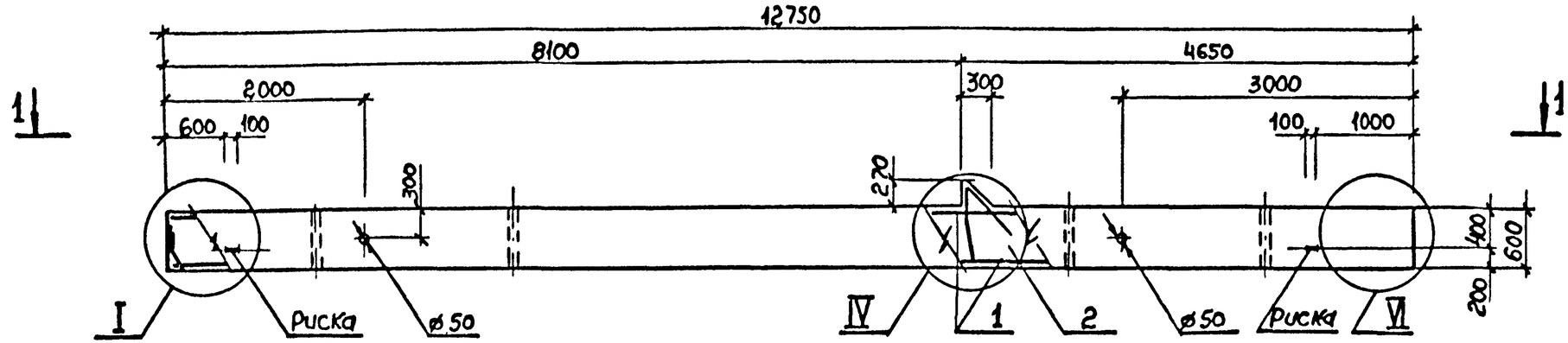

1-1

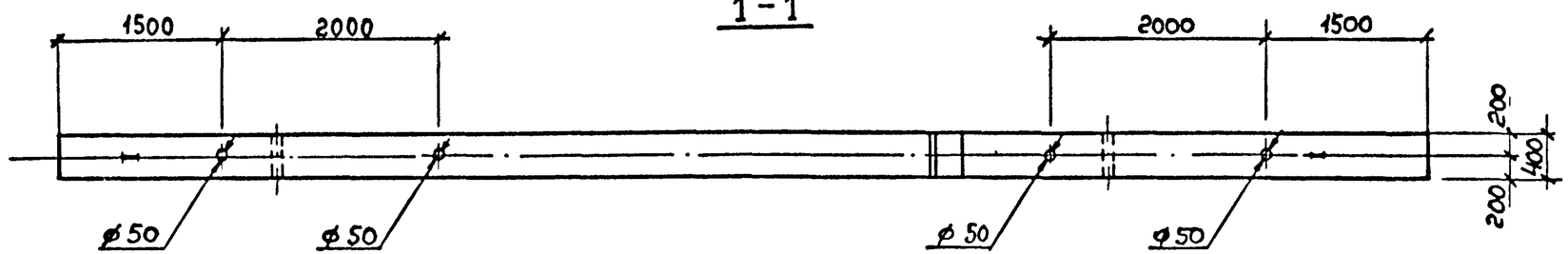

Марка колонны	Поз.	Наименование	Кол.	Обозначение документа
К51-1	1	Каркас КП1	1	1.420.1-19.1-5-16
	2	Бетон класса В25, $м^3$	3.08	
К51-2	1	Каркас КП2	1	-16
	2	Бетон класса В25, $м^3$	3.08	
К51-3	1	Каркас КП3	1	-16
	2	Бетон класса В25, $м^3$	3.08	
К51-4	1	Каркас КП4	1	-16
	2	Бетон класса В25, $м^3$	3.08	
К51-5	1	Каркас КП5	1	-17
	2	Бетон класса В25, $м^3$	3.0	
К51-6	1	Каркас КП6	1	-17
	2	Бетон класса В25, $м^3$	3.08	

Марка колонны	Поз.	Наименование	Кол.	Обозначение документа
К51-7	1	Каркас КП7	1	1.420.1-19.1-5-17
	2	Бетон класса В25, $м^3$	3.08	
К51-8	1	Каркас КП8	1	-17
	2	Бетон класса В25, $м^3$	3.08	

Узлы см. 1.420.1-19.1-5-15
Масса колонны 7.7т

Разраб.	Петрова		1.420.1-19.1-5-2
Рассчит.	Рыльцева		
Провер.	Карнюшин		
Н.контр.	Федосеев		Колонна К51

Стадия	Лист	Листов
Р		1

ГСПИ-10

Инв.№ подл. | Подпись и дата | Взам. инв.№

Копировала

5 Формат А3

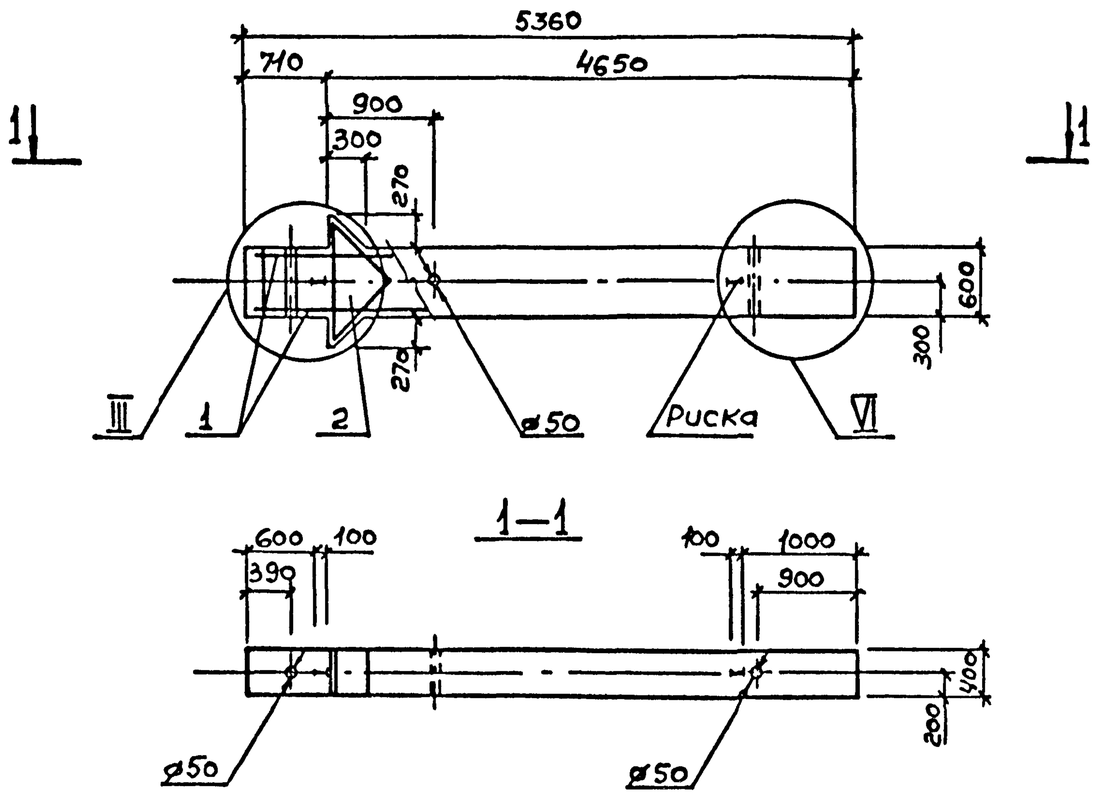

Марка колонны	Поз.	Наименование	Кол.	Обозначение документа
К52—1	1	Каркас КП9	1	1.420.1-19.1-5-18
	2	Бетон класса В25, $м^3$	1,32	
К52—2	1	Каркас КП10	1	-18
	2	Бетон класса В25, $м^3$	1,32	
К52—3	1	Каркас КП11	1	-18
	2	Бетон класса В25, $м^3$	1,32	
К52—4	1	Каркас КП12	1	-18
	2	Бетон класса В25, $м^3$	1,32	
К52—5	1	Каркас КП13	1	-18
	2	Бетон класса В25, $м^3$	1,32	
К52—6	1	Каркас КП14	1	-19
	2	Бетон класса В25, $м^3$	1,32	
К52—7	1	Каркас КП15	1	-19
	2	Бетон класса В25, $м^3$	1,32	

Узлы см. 1.420.1-19.1-5-15
Масса колонны 3,3 т

Инв. № подл. | Подпись и дата | Взам. инв. №

Разраб.	Петрова		1.420.1.—19. 1—5—3
Рассчитал	Рыльцова		
Проверил	Карнюшина		Колонна К52
Н. контр.	Федосеев		

Стадия	Лист	Листов
Р		1

ГСПИ-10

Копировал

Формат А3

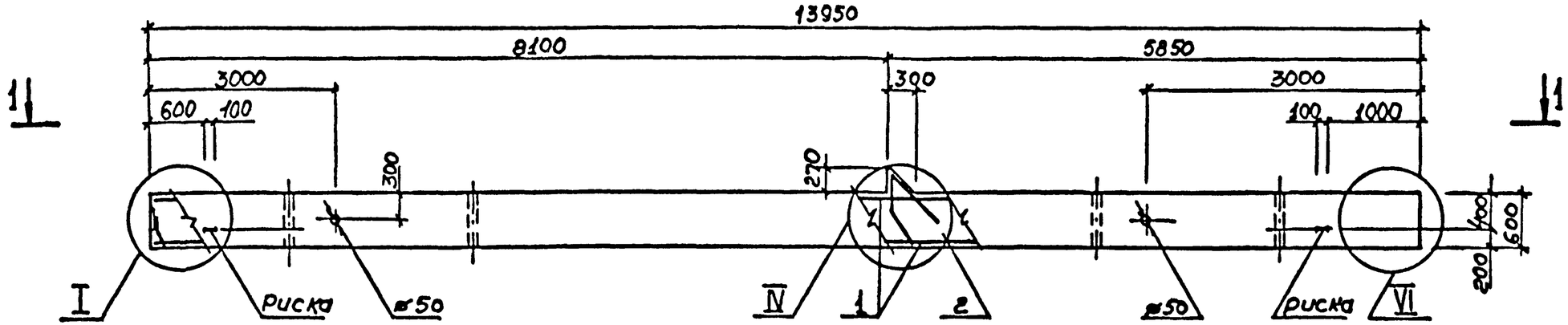

1–1

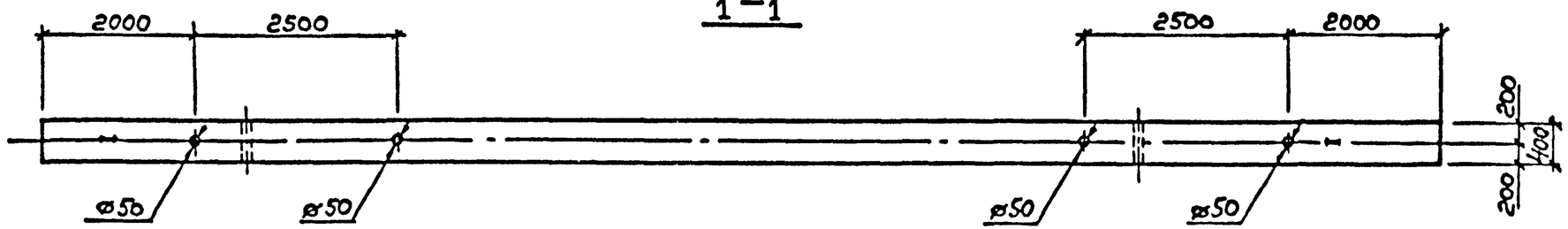

Марка колонны	Поз.	Наименование	Кол.	Обозначение документа
К53—1	1	Каркас КП16	1	1.420.1–19.1–5–20
	2	Бетон класса В 25, $м^3$	3.36	
К53—2	1	Каркас КП17	1	–20
	2	Бетон класса В 25, $м^3$	3.36	
К53—3	1	Каркас КП18	1	–20
	2	Бетон класса В 25, $м^3$	3.36	
К53—4	1	Каркас КП19	1	–20
	2	Бетон класса В 25, $м^3$	3.36	
К53—5	1	Каркас КП20	1	–20
	2	Бетон класса В 25, $м^3$	3.36	

Марка колонны	Поз.	Наименование	Кол.	Обозначение документа
К53—6	1	Каркас КП21	1	1.420.1–19.1–5–21
	2	Бетон класса В 25, $м^3$	3.36	
К53—7	1	Каркас КП22	1	–21
	2	Бетон класса В 25, $м^3$	3.36	

Узлы см. 1.420.1-19.1-5-15
Масса колонны 8.4т

Разраб.	Петрова		
Расчитал	Костенко		
Проверил	Корнюшина		
Н. контр.	Федосеев		

1.420.1–19.1–5–4

Колонна К53

Стадия	Лист	Листов
Р		1

ГСПИ-10

Инв. № подл. | Подпись и дата | Взам. инв. №

Копировала 24353 7 формат А3

1. Настоящий выпуск является частью работы, полный состав которой приведен в выпуске 0-0 данной серии.

Выпуск содержит рабочие чертежи железобетонных колонн сечением 600×400 мм для двухэтажных зданий с укрупненной сеткой колонн верхних этажей

В номенклатуру включены следующие типы колонн:

- двухэтажные бесстыковые, устанавливаемые на всю высоту здания, одноконсольные и двухконсольные с высотами этажей (4,8+6,0); (6,0+6,0); (4,8+7,2); (6,0+7,2); (7,2+7,2) м;
- одноэтажные бесстыковые двухконсольные с высотами этажей 4,8; 6,0; 7,2 м

Колонны, устанавливаемые на всю высоту двухэтажных зданий, изготавливаются в опалубочных формах двухэтажных колонн нижних этажей многоэтажных зданий с соответствующими высотами.

2. Данный выпуск следует рассматривать совместно с выпуском 1-0 „Указания по изготовлению колонн" и техническими условиями „Колонны железобетонные для многоэтажных зданий ГОСТ 18979-90

Закладные и арматурные изделия для всех колонн настоящей серии приведены в выпуске 1-6.

3. В колонны данного выпуска должны дополнительно устанавливаться закладные изделия для крепления стен, вертикальных стальных связей, пристенных плит и выпусков арматуры для оброзования жестких сопряжений ригелей с колоннами.

Установка перечисленных закладных изделий должна осуществляться в соответствии с требованиями проектов конкретных объектов.

Указания по привязке этих закладных изделий в колоннах, приведены в выпуске 0-0 данной серии.

4. Пространственные каркасы собираются из отдельных продольных стержней и замкнутых хомутов с помощью контактной сварки.

Сборка пространственных каркасов с использованием дуговой сварки не допускается. Диагональные связи, предусмотренные для обеспечения жесткости пространственных каркасов, должны быть приварены к стержням продольной арматуры протяженными швами длиной не менее 50 мм.

В целях экономии металла эти связи могут быть заменены на инвентарные.

5. Закладные изделия крепятся к стержням пространственных каркасов с помощью вязальной проволоки.

Окончательная фиксация закладных изделий производится в опалубке

6. Сборку пространственных каркасов рекомендуется производить на автомотизированных линиях.

7. Изготовление арматурных изделий должно производиться в соответствии с ГОСТ 10922-75 „Арматурные изделия и закладные детали сварные для железобетонных конструкций. Технические требования и методы испытаний", ГОСТ 14098-85 „Соединения сварные арматуры и закладных изделий железобетонных конструкций. Типы, конструкция и размеры", а также СН 393-78 п.123 „Инструкция по сварке соединений арматуры и закладных деталей железобетонных конструкций."

8. В работе использовано а. с. №806835 „Сборная железобетонная колонна."

Разраб.	Корнюшин		1.420.1-19. 1-5-1ТТ
Провер.	Костенко		
Н.контр.	Федоссев		Технические требования.
			Стадия Р · Лист · Листов 1
			ГСПИ-10

Инв.№подл. | Подпись и дата | Взам.инв.№

Копировала 24353 4 Формат А3

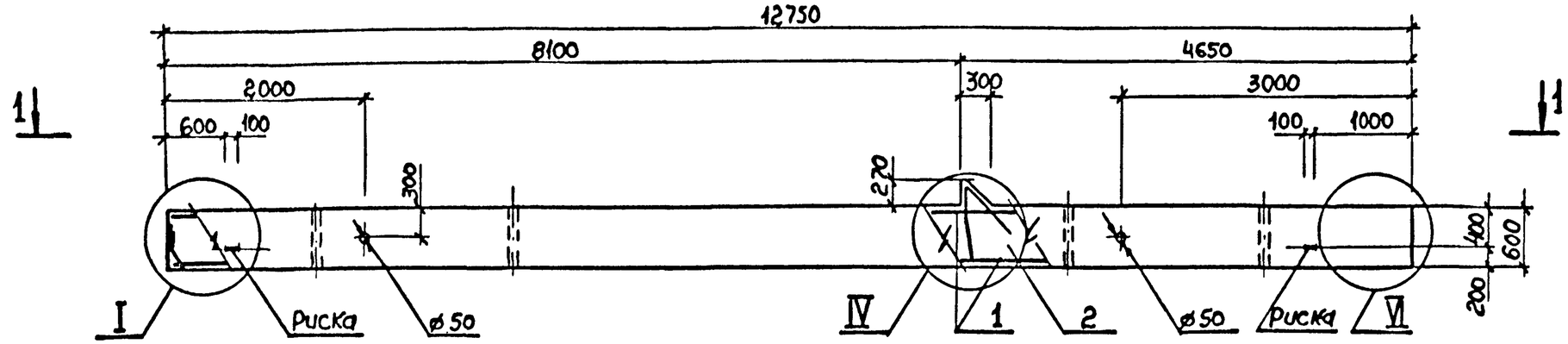

1-1

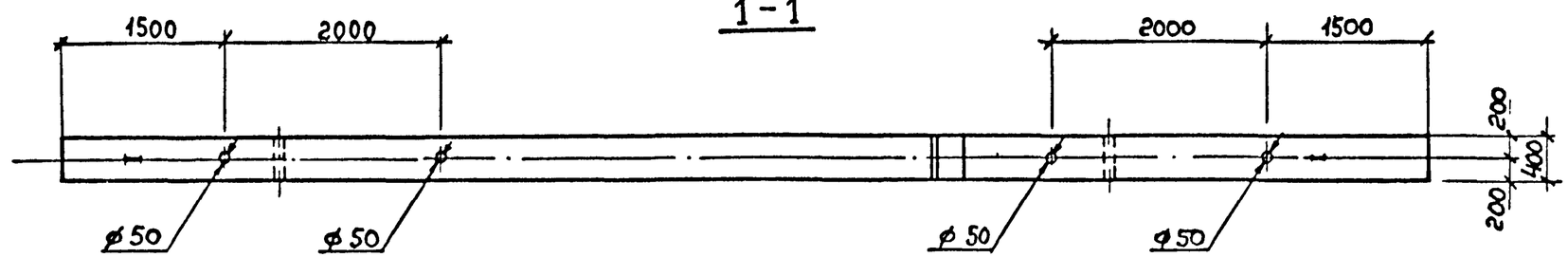

Марка колонны	Поз.	Наименование	Кол.	Обозначение документа
К51-1	1	Каркас КП1	1	1.420.1-19.1-5-16
	2	Бетон класса В25, м³	3.08	
К51-2	1	Каркас КП2	1	-16
	2	Бетон класса В25, м³	3.08	
К51-3	1	Каркас КП3	1	-16
	2	Бетон класса В25, м³	3.08	
К51-4	1	Каркас КП4	1	-16
	2	Бетон класса В25, м³	3.08	
К51-5	1	Каркас КП5	1	-17
	2	Бетон класса В25, м³	3.0	
К51-6	1	Каркас КП6	1	-17
	2	Бетон класса В25, м³	3.08	

Марка колонны	Поз.	Наименование	Кол.	Обозначение документа
К51-7	1	Каркас КП7	1	1.420.1-19.1-5-17
	2	Бетон класса В25, м³	3.08	
К51-8	1	Каркас КП8	1	-17
	2	Бетон класса В25, м³	3.08	

Узлы см. 1.420.1-19.1-5-15
Масса колонны 7.7т

Разраб.	Петрова		1.420.1-19.1-5-2
Рассчит.	Рыльцева		
Провер.	Карнюшин		Колонна К51
Н.контр.	Федосеев		

Стадия	Лист	Листов
Р		1

ГСПИ-10

Инв. № подл. | Подпись и дата | Взам. инв. №

Копировала 24353 5 Формат А3

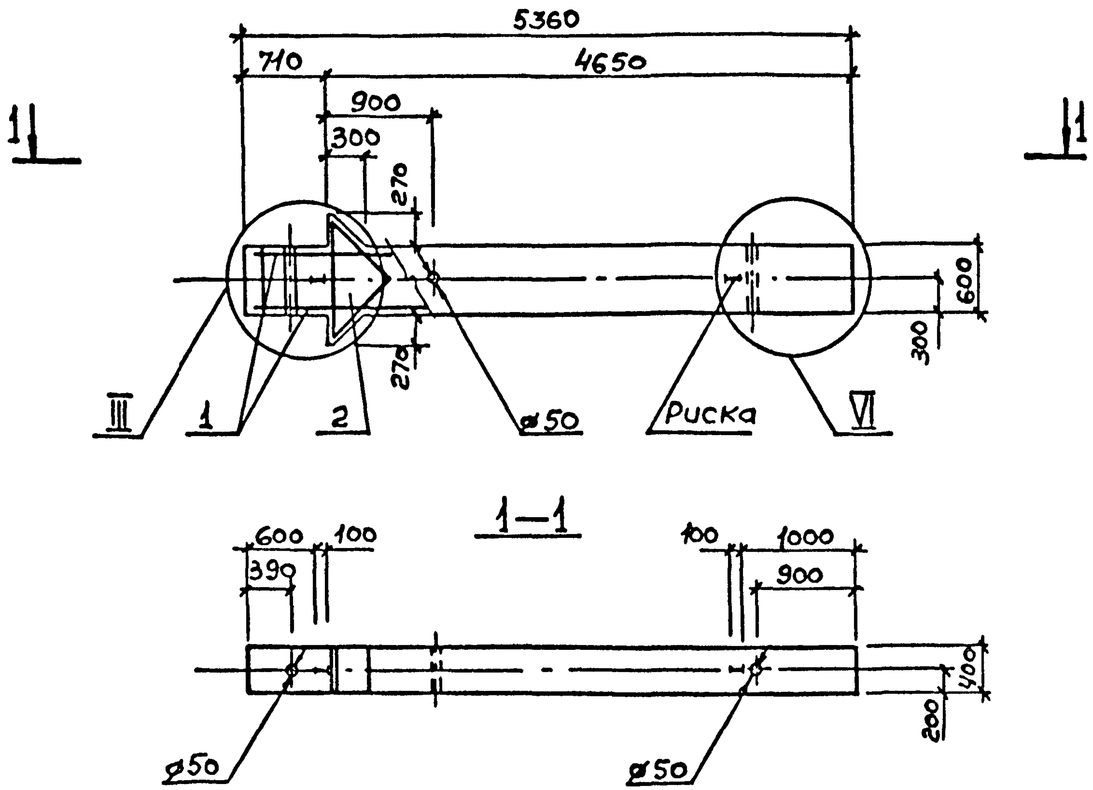

Марка колонны	Поз.	Наименование	Кол.	Обозначение документа
К52—1	1	Каркас КП9	1	1.420.1-19.1-5-18
	2	Бетон класса В25, м³	1,32	
К52—2	1	Каркас КП10	1	-18
	2	Бетон класса В25, м³	1,32	
К52—3	1	Каркас КП11	1	-18
	2	Бетон класса В25, м³	1,32	
К52—4	1	Каркас КП12	1	-18
	2	Бетон класса В25, м³	1,32	
К52—5	1	Каркас КП13	1	-18
	2	Бетон класса В25, м³	1,32	
К52—6	1	Каркас КП14	1	-19
	2	Бетон класса В25, м³	1,32	
К52—7	1	Каркас КП15	1	-19
	2	Бетон класса В25, м³	1,32	

Узлы см. 1.420.1-19.1-5-15
Масса колонны 3,3 т

Разраб.	Петрова		1.420.1-19.1-5-3
Рассчитал	Рыльцова		
Проверил	Корнюшин		Колонна К52
Н. контр.	Федосеев		

Стадия	Лист	Листов
Р		1

ГСПИ-10

Взам. инв. № | Подпись и дата | Инв. № подл.

Копировал 24353 6 Формат А3

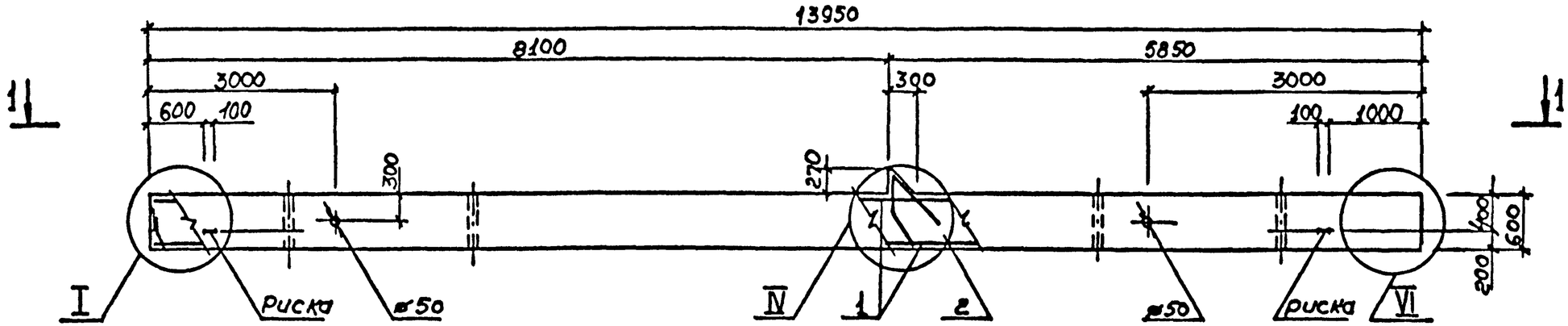

1–1

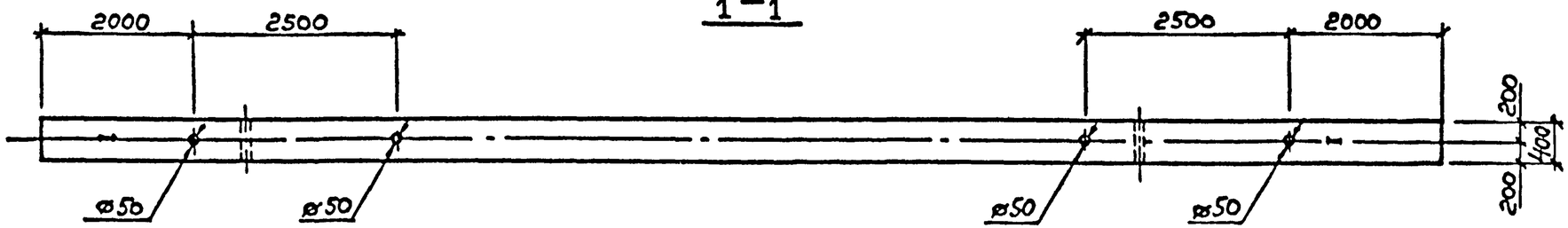

Марка колонны	Поз.	Наименование	Кол.	Обозначение документа
К53–1	1	Каркас КП16	1	1.420.1–19.1–5–20
	2	Бетон класса В 25, $м^3$	3.36	
К53–2	1	Каркас КП17	1	–20
	2	Бетон класса В 25, $м^3$	3.36	
К53–3	1	Каркас КП18	1	–20
	2	Бетон класса В 25, $м^3$	3.36	
К53–4	1	Каркас КП19	1	–20
	2	Бетон класса В 25, $м^3$	3.36	
К53–5	1	Каркас КП20	1	–20
	2	Бетон класса В 25, $м^3$	3.36	

Марка колонны	Поз.	Наименование	Кол.	Обозначение документа
К53–6	1	Каркас КП21	1	1.420.1–19.1–5–21
	2	Бетон класса В 25, $м^3$	3.36	
К53–7	1	Каркас КП22	1	–21
	2	Бетон класса В 25, $м^3$	3.36	

Узлы см. 1.420.1-19.1-5-15
Масса колонны 8.4т

Разраб.	Петрова		
Расчитал	Костенко		
Проверил	Карнюшина		
Н. контр.	Федосеев		

1.420.1–19.1–5–4

Колонна К53

Стадия	Лист	Листов
Р		1

ГСПИ-10

Инв. № подл. | Подпись и дата | Взам. инв. №

Копировала 24353 7 Формат А3

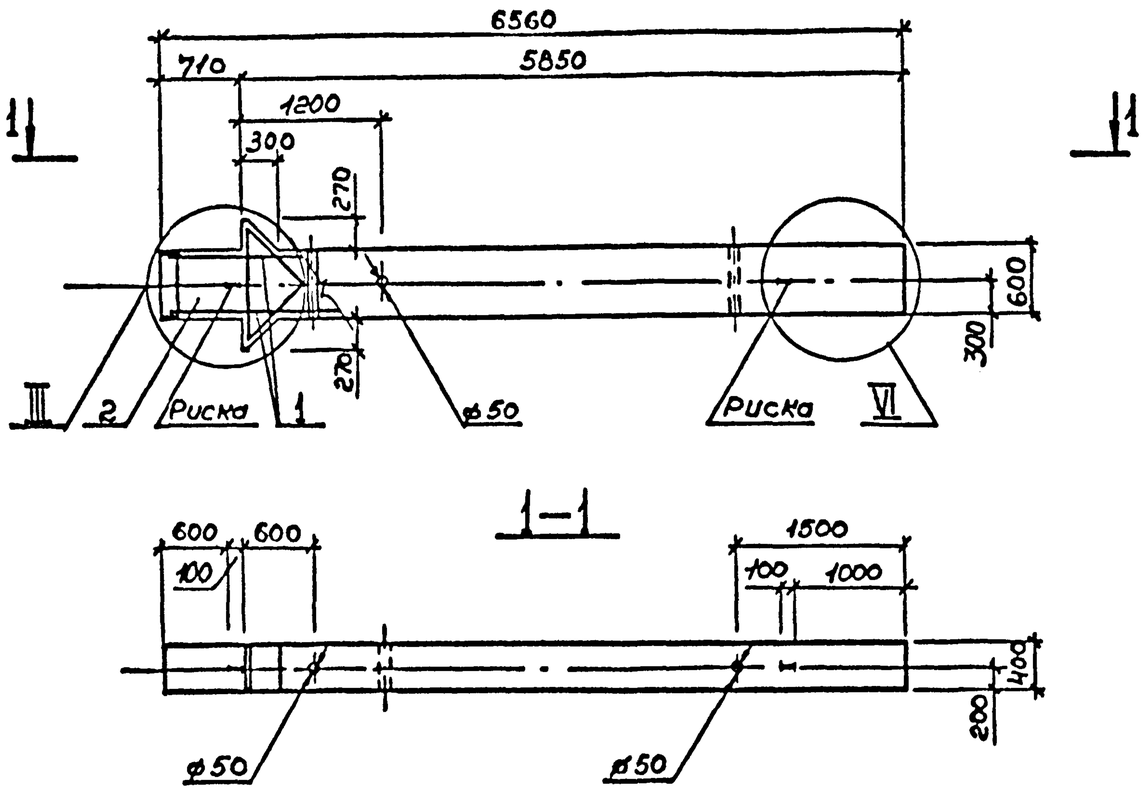

Марка колонны	Поз.	Наименование	Кол.	Обозначение документа
К54-1	1	Каркас КП 23	1	1.420.1-19.1-5-22
	2	Бетон класса В25, $м^3$	1.61	
К54-2	1	Каркас КП 24	1	-22
	2	Бетон класса В25, $м^3$	1,61	
К54-3	1	Каркас КП 25	1	-22
	2	Бетон класса В25, $м^3$	1,61	
К54-4	1	Каркас КП 26	1	-22
	2	Бетон класса В25, $м^3$	1,61	
К54-5	1	Каркас КП 27	1	-22
	2	Бетон класса В25, $м^3$	1,61	
К54-6	1	Каркас КП 28	1	-23
	2	Бетон класса В25, $м^3$	1,61	
К54-7	1	Каркас КП 29	1	-23
	2	Бетон класса В25, $м^3$	1,61	

Узлы см. 1.420.1-19.1-5-15
Масса колонны 4.0т

Разраб.	Петрова		1.420. 1-19. 1-5-5
Рассчит.	Рыльцова		
Проверил	Корнюшин		
Н.контр	Федосеев		Колонна К54

Стадия	Лист	Листов
Р		1

ГСПИ-10

Инв.N подл. | Подпись и дата | Взам.инв.N

Копировал

Формат А3

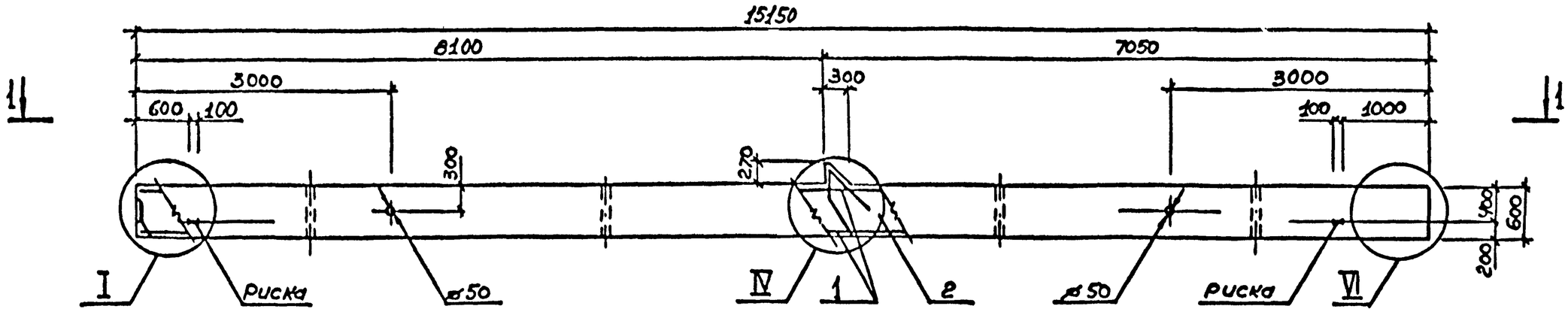

1–1

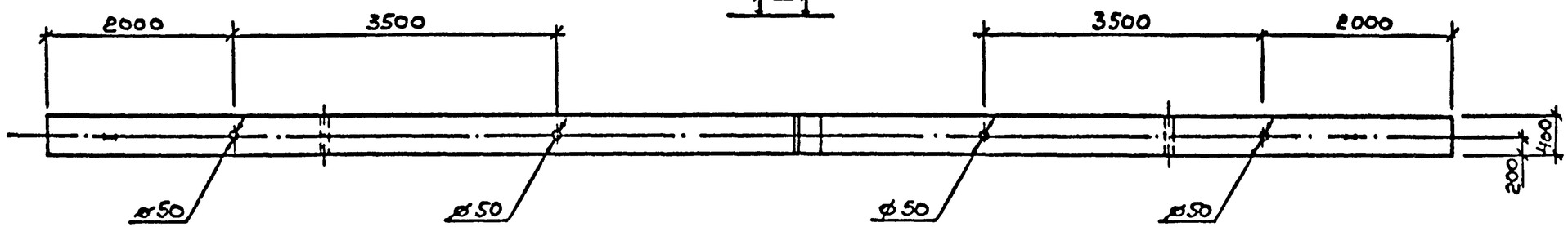

Марка колонны	Поз.	Наименование	Кол.	Обозначение документа
К55–1	1	Каркас КП30	1	1.420.1–19.1–5–26
	2	Бетон класса В25, м³	3.65	
К55–2	1	Каркас КП31	1	–26
	2	Бетон класс В25, м³	3.65	
К55–3	1	Каркас КП32	1	–26
	2	Бетон класса В25, м³	3.65	
К55–4	1	Каркас КП33	1	–26
	2	Бетон класса В25, м³	3.65	
К55–5	1	Каркас КП34	1	–26
	2	Бетон класса В25, м³	3.65	

Марка колонны	Поз	Наименование	Кол.	Обозначение документа
К55–6	1	Каркас КП35	1	1.420.1–19.1–5–27
	2	Бетон класса В25, м³		
К55–7	1	Каркас КП36	1	–27
	2	Бетон класса В25, м³		

Узлы см. 1.420.1-19.1-5-15
Масса колонны 9.1 т

Разраб	Петрова		
Рассмотр	Костенко		
Проверил	Карнюшин		
Н.контр	Федосеев		

1.420.1–19.1–5–6

Колонна К55

Стадия	Лист	Листов
Р		1

ГСПИ-10

Инв. № подл. | Подпись и дата | Взам. инв. №

Копировала

Формат А3

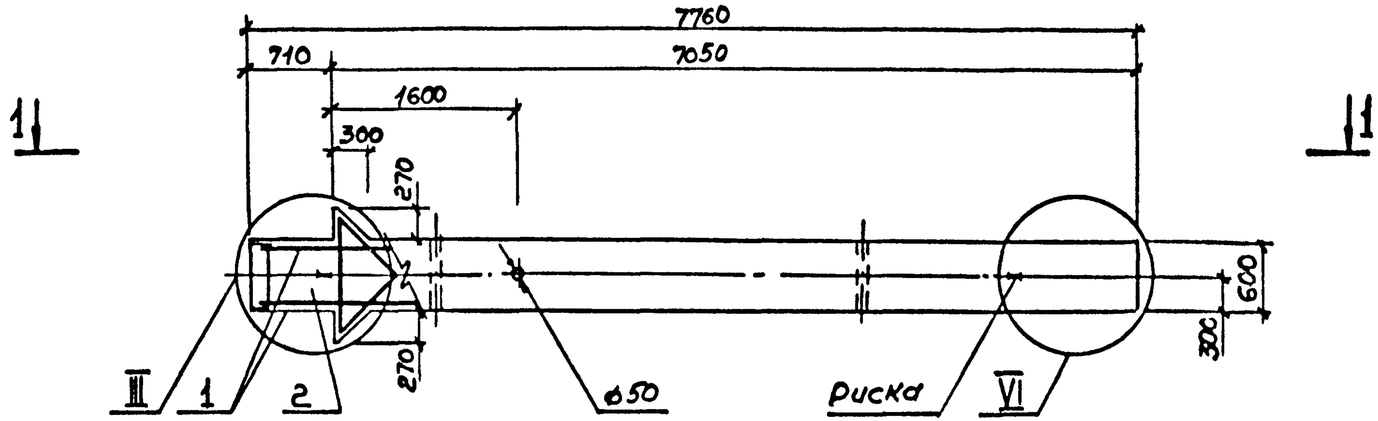

1–1

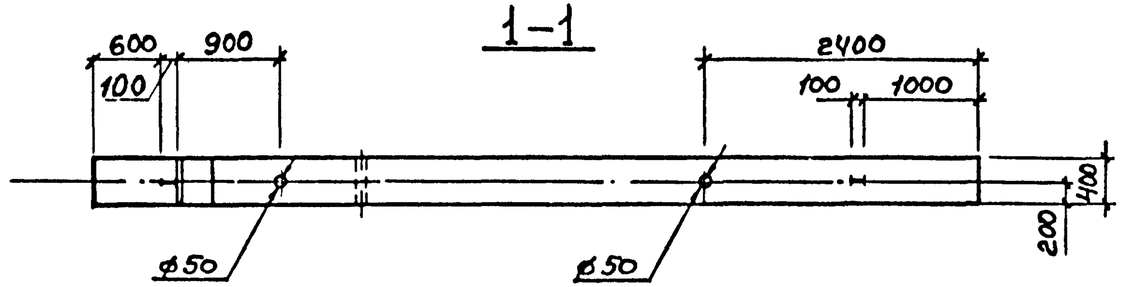

Марка колонны	Поз.	Наименование	Кол	Обозначение документа
К56—1	1	Каркас КП37	1	1.420.1–19.1–5–26
	2	Бетон класса В25, $м^3$	1,89	
К56—2	1	Каркас КП38	1	–26
	2	Бетон класса В25, $м^3$	1,89	
К56—3	1	Каркас КП39	1	–26
	2	Бетон классса В25, $м^3$	1,89	
К56—4	1	Каркас КП40	1	–26
	2	Бетон класса В25, $м^3$	1,89	
К56—5	1	Каркас КП41	1	–27
	2	Бетон класса В25 $м^3$	1,89	
К56—6	1	Каркас КП42	1	–27
	2	Бетон класса В25, $м^3$	1,89	

Узлы см 1.420.1-19. 1-5-15
Масса колонны 4,7т

Взам. инв. № | Подпись и дата | Инв. № подл.

Разраб	Петрова		1.420. 1-19. 1-5-7
Рассчитал	Рыльцова		
Проверил	Карнюшина		
Н. контр	Федосеев		Колонна К56

Стадия	Лист	Листов
Р		1

ГСПИ-10

Копировала 24353 10 Формат А3

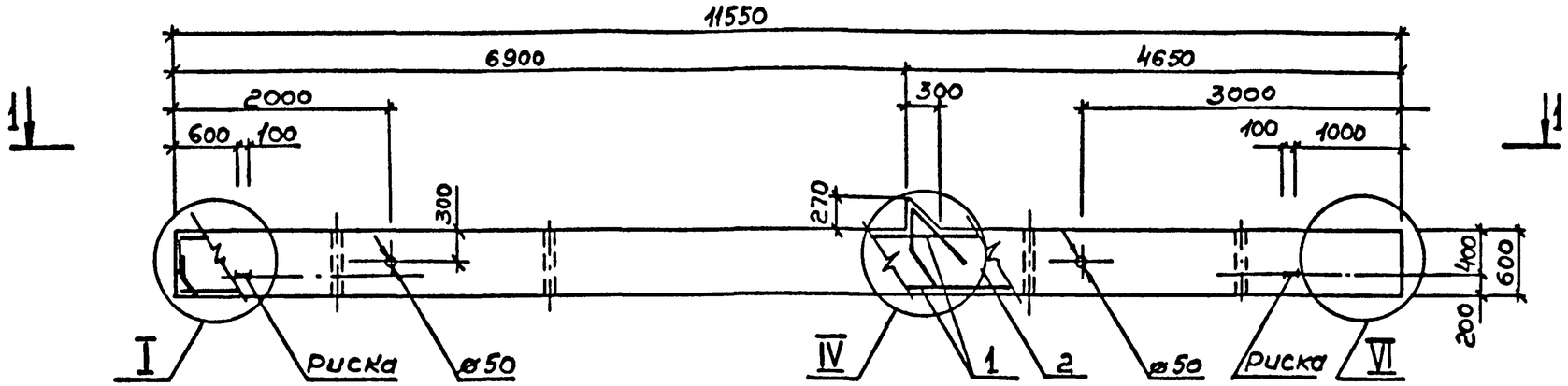

1-1

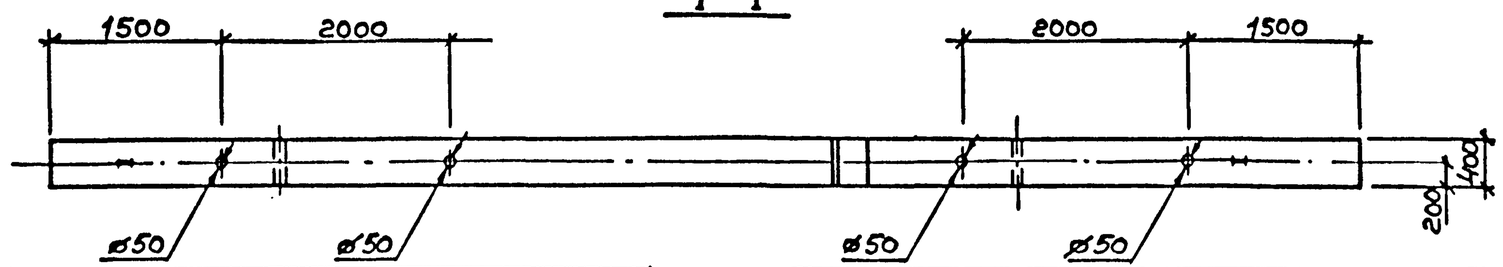

Марка колонны	Поз.	Наименование	Кол.	Обозначение документа
К57-1	1	Каркас КП43	1	1.420.1-19.1-5-28
	2	Бетон класса В25, м³	2,79	
К57-2	1	Каркас КП44	1	-28
	2	Бетон класса В25, м³	2,79	
К57-3	1	Каркас КП45	1	-28
	2	Бетон класса В25, м³	2,79	
К57-4	1	Каркас КП46	1	-28
	2	Бетон класса В25, м³	2,79	
К57-5	1	Каркас КП47	1	-29
	2	Бетон класса В25, м³	2,79	
К57-6	1	Каркас КП48	1	-29
	2	Бетон класса В25, м³	2,79	

Марка колонны	Поз	Наименование	Кол.	Обозначение документа
К57-7	1	Каркас КП49	1	1.420.1-19.1-5-29
	2	Бетон класса В25, м³	2,79	
К57-8	1	Каркас КП50	1	-29
	2	Бетон класса В,25м³	2,79	

Узлы см 1.420.1-19.1-5-15
Масса колонны 6.97т

Разраб.	Петрова		1.420.1-19.1-5-8
Рассчитал	Костенко		
Проверил	Карнюшина		
Н.контр.	Федосеев		Колонна К57

Стадия	Лист	Листов
Р		1

ГСПИ-10

Инв.№ подл. | Подпись и дата | Взам. инв.№

Копировала 24353 11 Формат А3

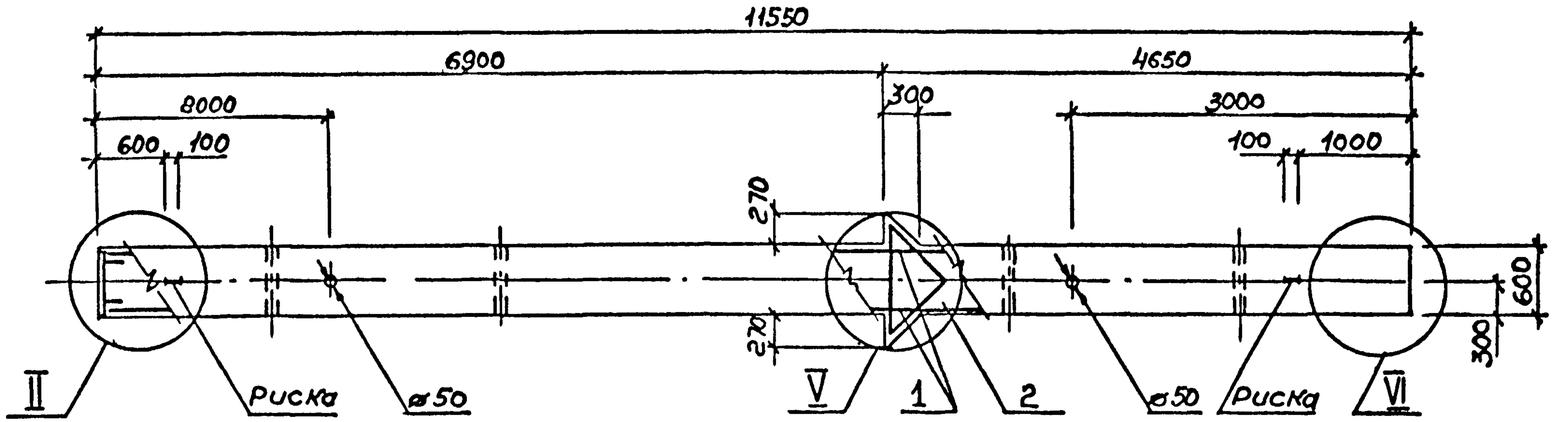

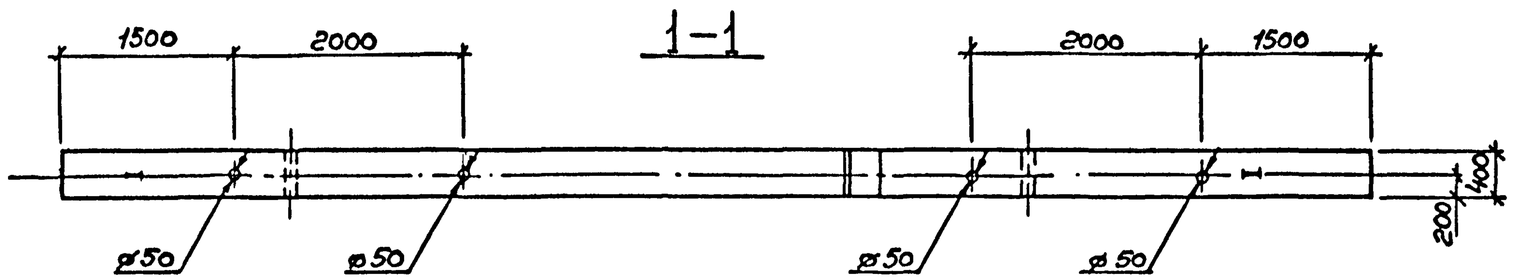

Марка колонны	Поз.	Наименование	Кол.	Обозначение документа
К58—1	1	Каркас КП51	1	1.420.1-19.1-5-30
	2	Бетон класса В25, $м^3$	2,81	
К58—2	1	Каркас КП52	1	-30
	2	Бетон класса В25, $м^3$	2,81	
К58—3	1	Каркас КП53	1	-30
	2	Бетон класса В25, $м^3$	2,81	
К58—4	1	Каркас КП54	1	-30
	2	Бетон класса В25, $м^3$	2,81	
К58—5	1	Каркас КП55	1	-30
	2	Бетон класса В25, $м^3$	2,81	

Марка колонны	Поз.	Наименование	Кол.	Обозначение документа
К58—6	1	Каркас КП56	1	1.420.1-19.1-5-30
	2	Бетон класса В25, $м^3$	2,81	
К58—7	1	Каркас КП57	1	-31
	2	Бетон класса В25, $м^3$	2,81	

Узлы см. 1.420.1-19.1-5-15

Масса колонны 7.0т

Разраб.	Петрова		
Расчитан	Костенко		
Проверил	Корнюшина		
Н. контр.	Федосеев		

1.420.1—19.1—5—9

Колонна К58

Стадия	Лист	Листов
Р		1

ГСПИ-10

Инв. № подл. | Подпись и дата | Взам. инв. №

Копировала

Формат А3

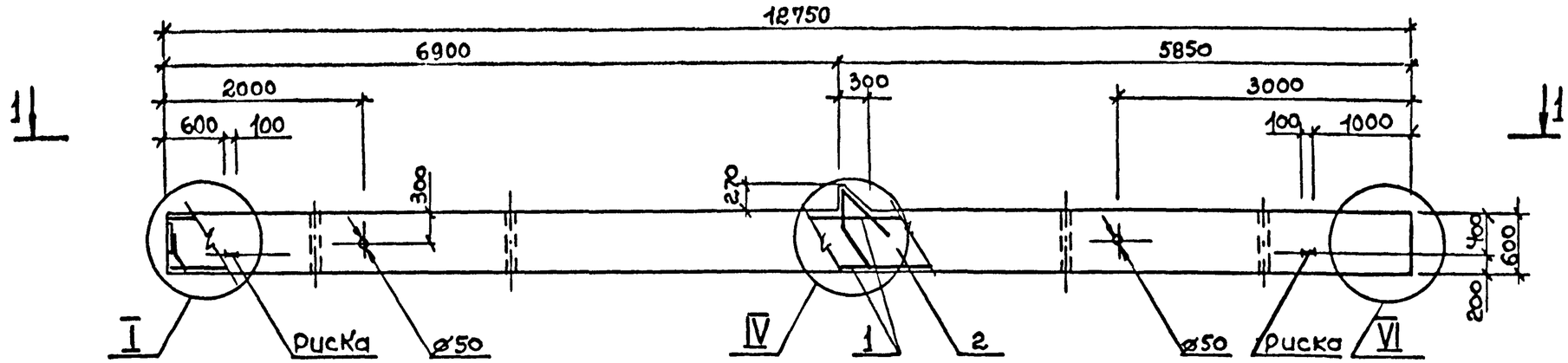

1—1

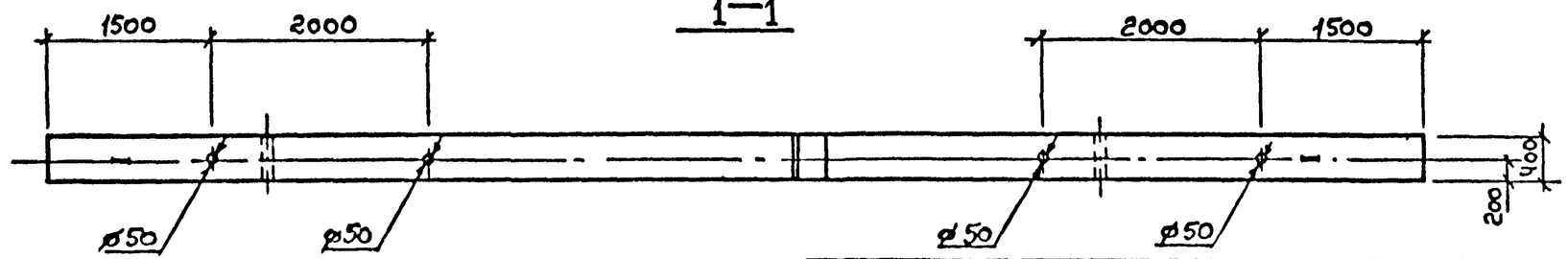

Марка колонны	Поз.	Наименование	Кол.	Обозначение документа
К59-1	1	Каркас КП 58	1	1.420.1-19.1-5-32
	2	Бетон класса В25, $м^3$	3.08	
К59-2	1	Каркас КП 59	1	-32
	2	Бетон класса В25, $м^3$	3.08	
К59-3	1	Каркас КП 60	1	-32
	2	Бетон класса В25, $м^3$	3.08	
К59-4	1	Каркас КП 61	1	-32
	2	Бетон класса В25, $м^3$	3.08	
К59-5	1	Каркас КП 62	1	-32
	2	Бетон класса В25, $м^3$	3.08	

Марка колонны	Поз.	Наименование	Кол	Обозначение документа
К59-6	1	Каркас КП63	1	1.420.1-19.1-5-33
	2	Бетон класса В25, $м^3$	3.08	
К59-7	1	Каркас КП 64	1	-33
	2	Бетон класса В25, $м^3$	3.08	

Узлы см. 1.420.1-19.1-5-15
Масса колонны 7.7 т

Разраб	Петрова		
Рассчитал	Костенко		
Проверил	Карнюшина		
Н. контр	Федосеев		

1.420 1-19. 1-5-10

Колонна К59

Стадия	Лист	Листов
Р		1

ГСПИ-10

Инв. № подл. | Подпись и дата | Взам. инв. №

Копировала — 24353 13 Формат А3

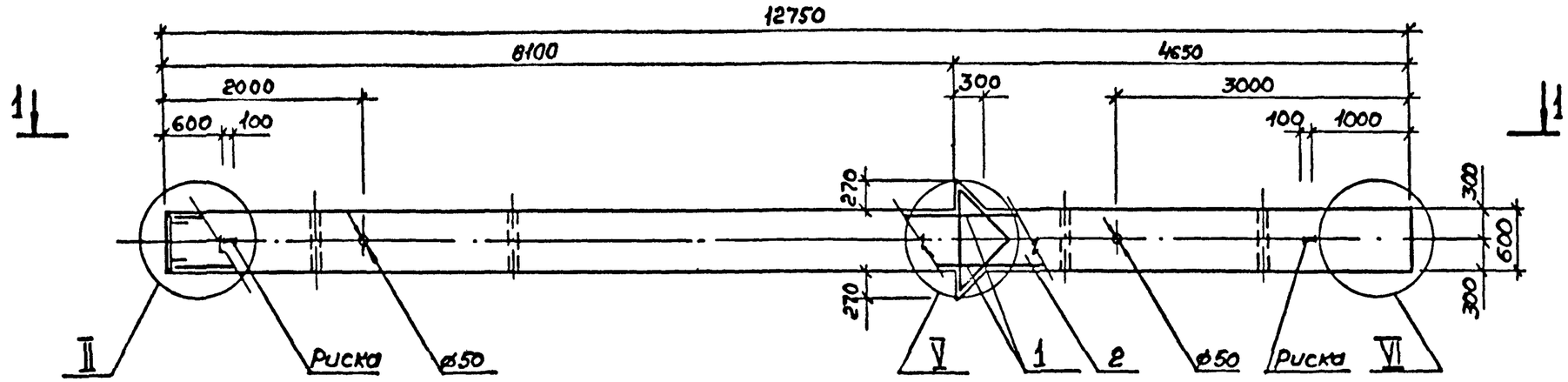

1—1

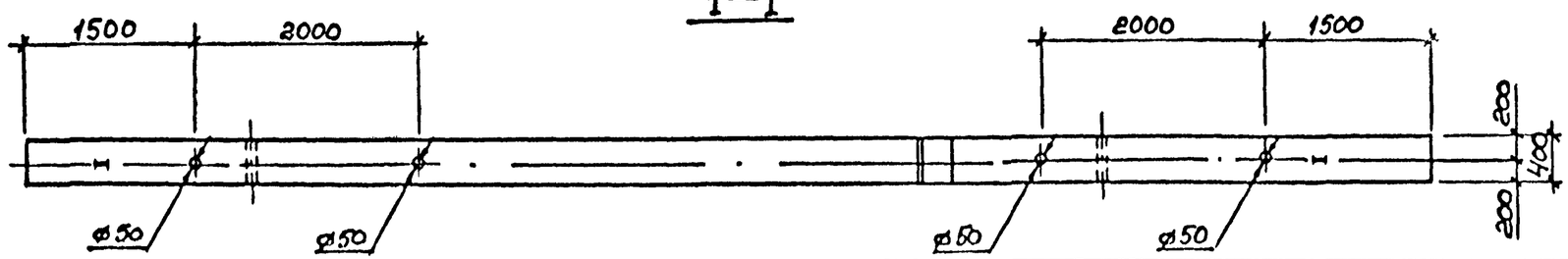

Марка колонны	Поз.	Наименование	Кол	Обозначение документа
К60-1	1	Каркас КП65	1	1.420.1-19, 1-5-34
	2	Бетон класса В25, м³	3,1	
К60-2	1	Каркас КП66	1	-34
	2	Бетон класса В25, м³	3,1	
К60-3	1	Каркас КП67	1	-34
	2	Бетон класса В25 м³	3,1	
К60-4	1	Каркас КП68	1	-34
	2	Бетон класса В25, м³	3,1	
К60-5	1	Каркас КП69	1	-34
	2	Бетон класса В25, м³	3,1	

Марка колонны	Поз.	Наименование	Кол.	Обозначение документа
К60-6	1	Каркас КП70	1	1.420.1-19.1-5-34
	2	Бетон класса В25, м³	3,1	
К60-7	1	Каркас КП71	1	-35
	2	Бетон класса В25, м³	3,1	

Узлы см. 1.420.1-19.1-5-15
Масса колонны 7.7т.

Разраб.	Петрова		1.420.1-19.1-5-11
Рассчит.	Рыльцова		
Провер.	Корнюшина		
Н.контр.	Федосеев		Колонна К60

Стадия	Лист	Листов
Р		1

ГСПИ-10

Инв. № подл. | Подпись и дата | Взам. инв. №

Копировал

Формат А3

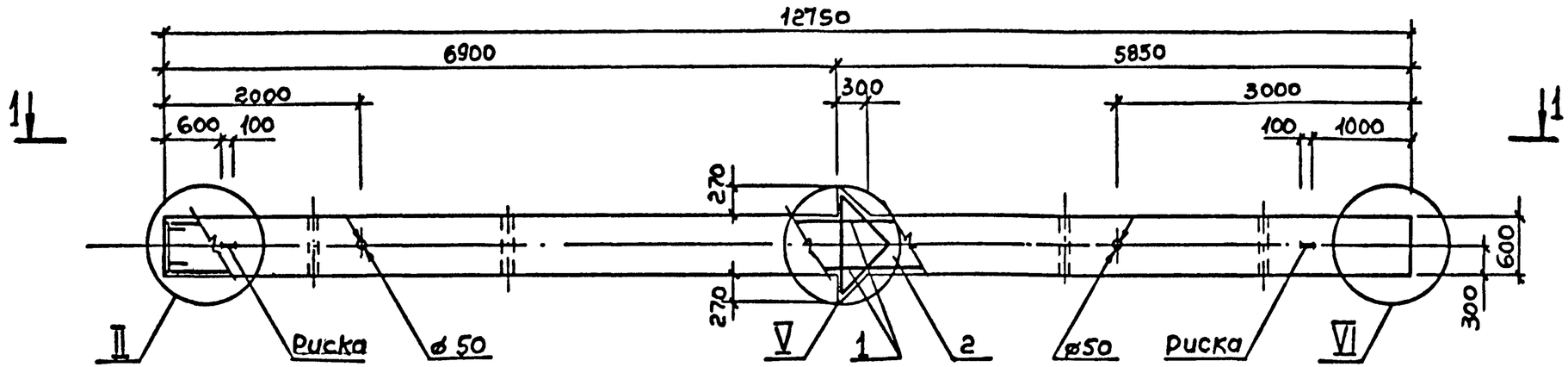

1—1

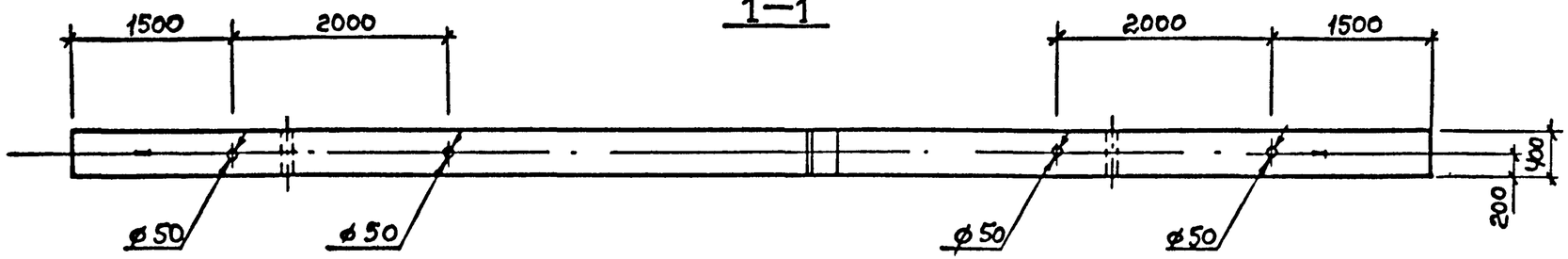

Марка колонны	Поз.	Наименование	Кол.	Обозначение документа
К62—1	1	Каркас КП72	1	1.420.1—19.1—5—36
	2	Бетон класса В25, м³	3,1	
К62—2	1	Каркас КП73	1	—36
	2	Бетон класса В25, м³	3.1	
К62—3	1	Каркас КП74	1	—36
	2	Бетон класса В25, м³	3.1	
К62—4	1	Каркас КП75	1	—36
	2	Бетон класса В25, м³	3.1	
К62—5	1	Каркас КП76	1	—36
	2	Бетон класса В25, м³	3.1	

Марка колонны	Поз.	Наименование	Кол.	Обозначение документа
К62—6	1	Каркас КП77	1	1.420.1—19.1—5—36
	2	Бетон класса В25, м³	3.1	
К62—7	1	Каркас КП78	1	—37
	2	Бетон класса В25, м³	3.1	

Узлы см. 1.420.1-19. 1-5-15
Масса колонны 7,7 т

Разраб.	Петрова		1. 420. 1—19. 1—5—12
Рассчит.	Рыльцова		
Проверил.	Карнюшина		Колонна К62
Н. контр.	Федосеев		

Стадия	Лист	Листов
Р		1

ГСПИ-10

Инв. № подл. | Подпись и дата | Взам. инв. №

Копировала К — 24353 15 Формат А3

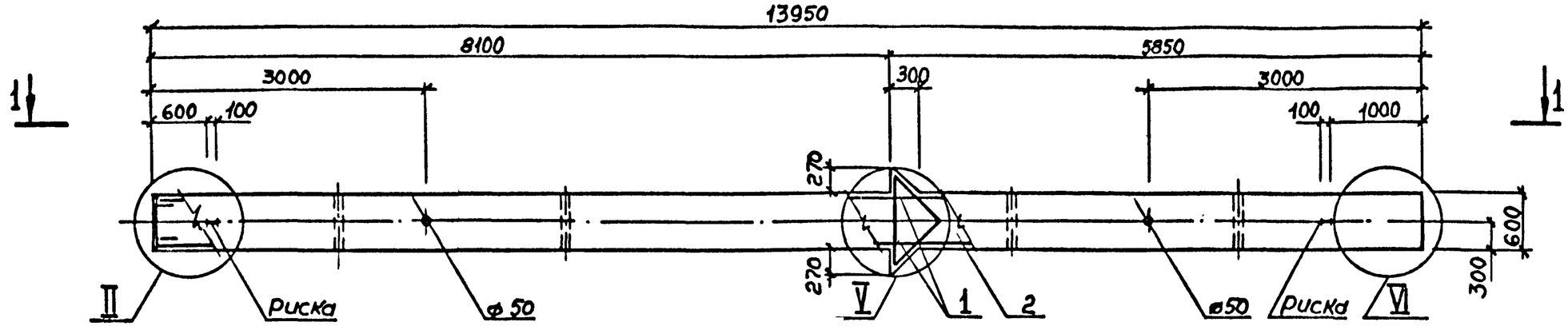

1–1

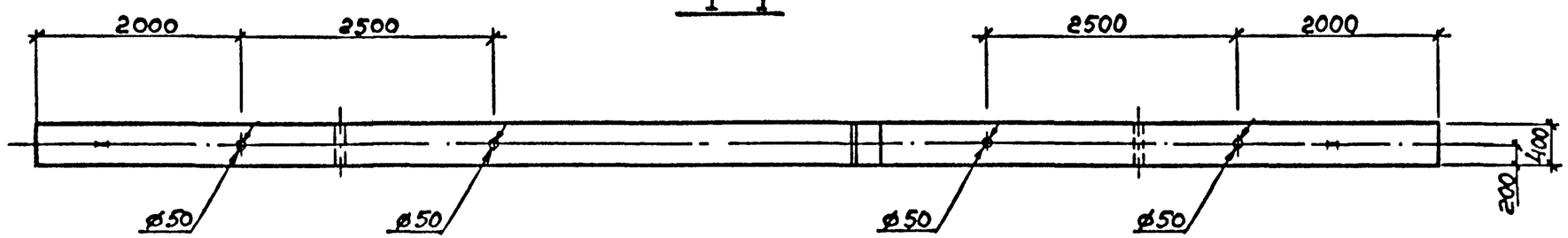

Марка колонны	Поз.	Наименование	Кол.	Обозначение документа
К64–1	1	Каркас КП79	1	1.420.1-19.1-5-38
	2	Бетон класса В25, $м^3$	3,38	
К64–2	1	Каркас КП80	1	–38
	2	Бетон класса В25, $м^3$	3,38	
К64–3	1	Каркас КП81	1	–38
	2	Бетон класса В25, $м^3$	3,38	
К64–4	1	Каркас КП82	1	–38
	2	Бетон класса В25, $м^3$	3,38	
К64–5	1	Каркас КП83	1	–38
	2	Бетон класса В25, $м^3$	3,38	
К64–6	1	Каркас КП84	1	–39
	2	Бетон класса В25, $м^3$	3,38	

Узлы см. 1.420.1-19.1-5-15
Масса колонны 8,4т

Инв. № подл. | Подпись и дата | Взам. инв. №

Разраб.	Петрова		
Рассчит.	Костенко		
Провер.	Карнюшкин		
Н. контр.	Федосеев		

1.420.1-19.1-5-13

Колонна К64

Стадия	Лист	Листов
Р		1

ГСПИ-10

Копировала

Формат А3

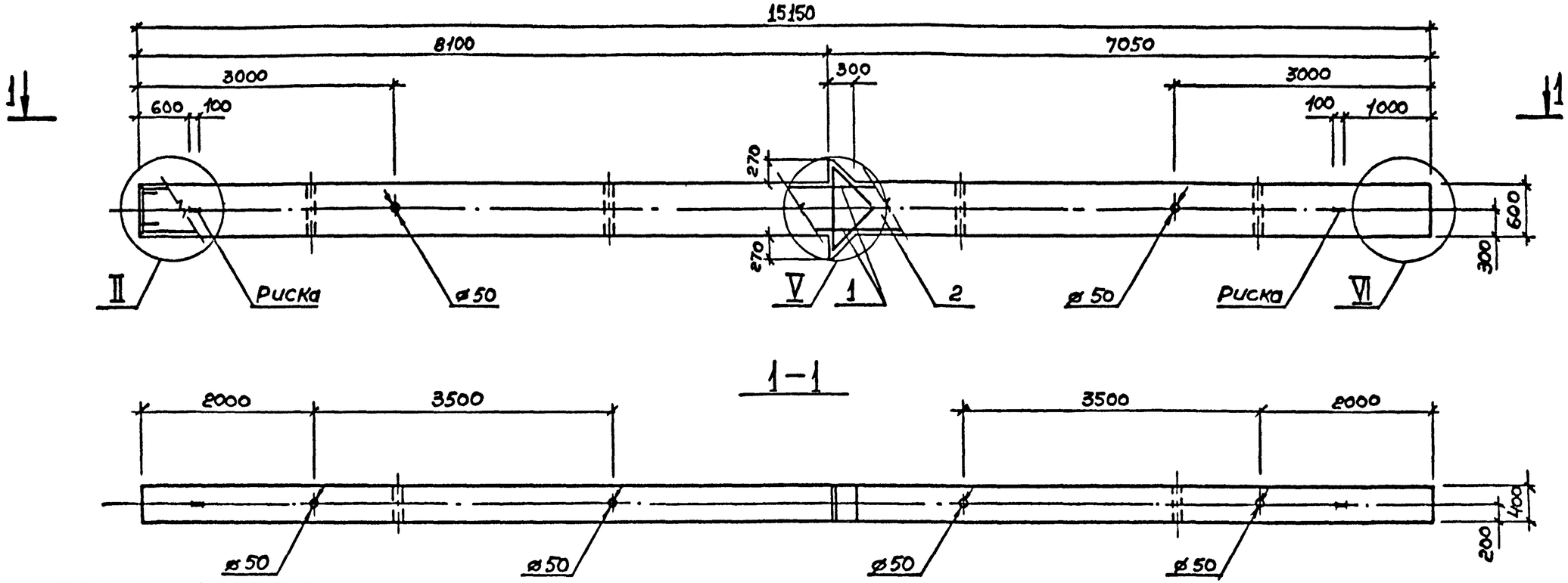

Марка колонны	Поз.	Наименование	Кол.	Обозначение документа
К66-1	1	Каркас КП 85	1	1.420.1-19.1-5-40
	2	Бетон класса В25, м³	3,67	
К66-2	1	Каркас КП86	1	-40
	2	Бетон класса В25, м³	3,67	
К66-3	1	Каркас КП 87	1	-40
	2	Бетон класса В25, м³	3,67	
К66-4	1	Каркас КП88	1	-40
	2	Бетон Класса В25, м³	3,67	
К66-5	1	Каркас КП 89	1	-40
	2	Бетон класса В25, м³	3,67	
К66-6	1	Каркас КП 90	1	-41
	2	Бетон класса В25, м³	3,67	

Узлы см. 1.420.1-19.1-5-15
Масса колонны 9,17т

Инв. № подл. | Подпись и дата | Взам. инв. №

Разраб.	Петрова		1.420.1-19.1-5-14
Рассчитал	Костенко		
Проверил	Карнюшина		Колонна К66
Н.контр	Федосеев		

Стадия	Лист	Листов
Р		1

ГСПИ-10

Копировала 24353 17 Формат А3

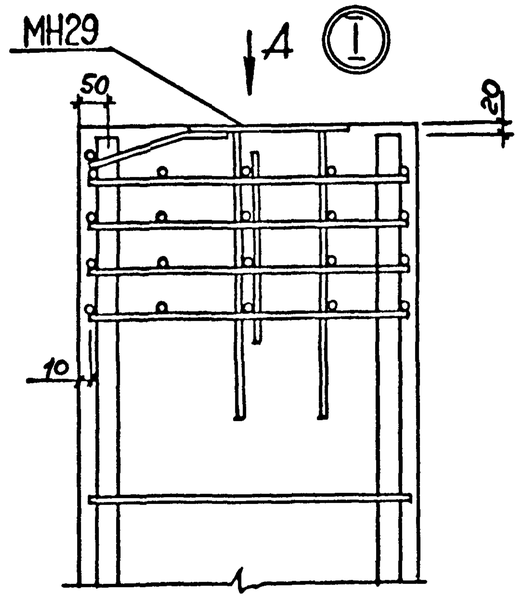

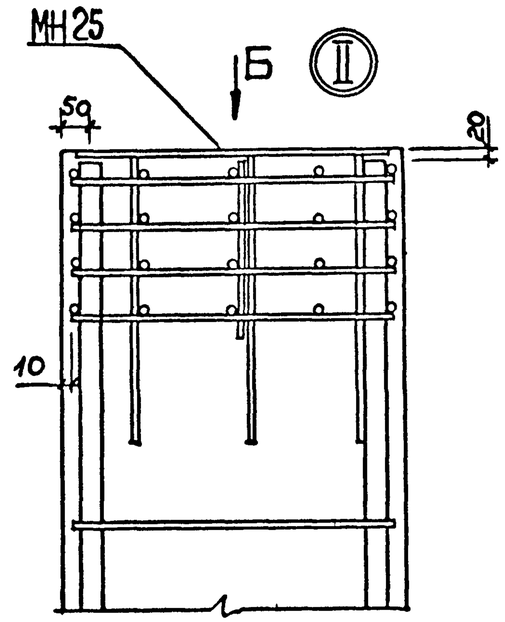

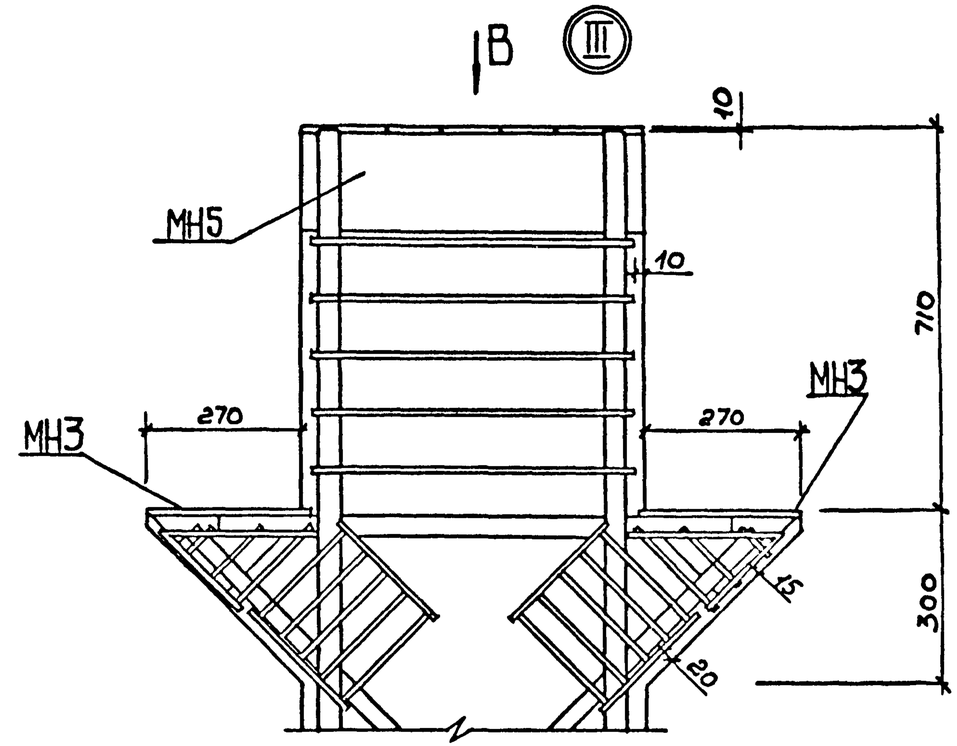

Вид А

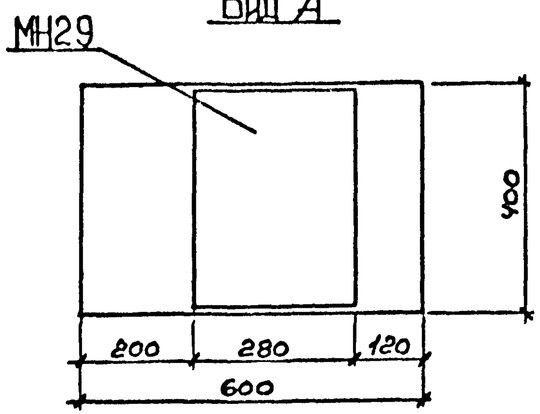

Вид Б

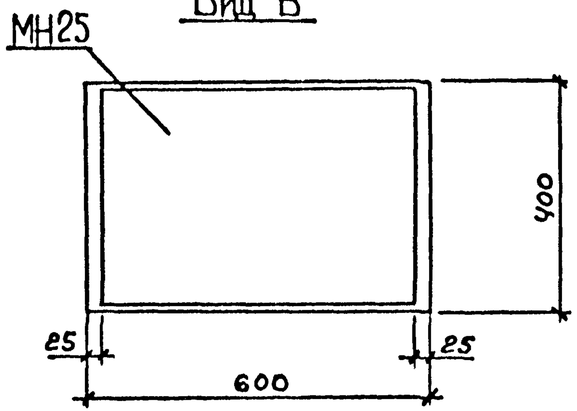

Вид В

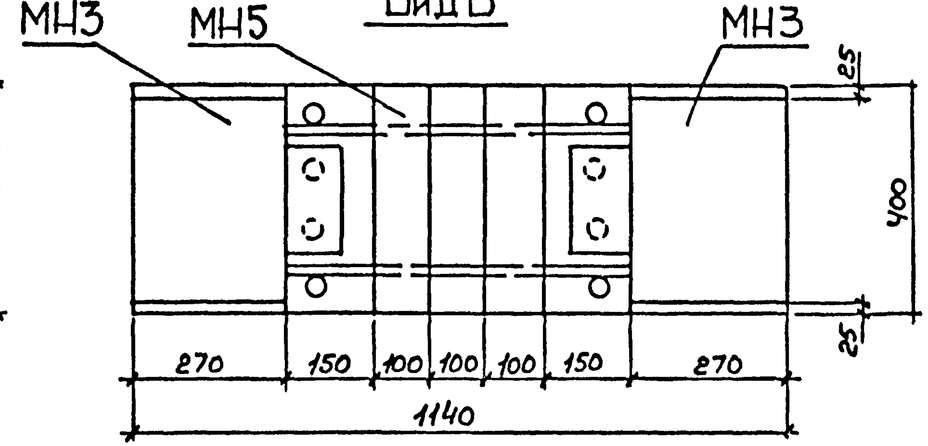

Разраб.	Рыльцова		1.420.1-19.1-5-15
Рассчит.	Костенко		
Проверил	Карнюшина		
Н.контр.	Федосеев		Узлы I...VI

Стадия	Лист	Листов
Р	1	2

ГСПИ-10

Инв.№ подл. | Подпись и дата | Взам. инв.№

Копировал 24353 18 Формат А3

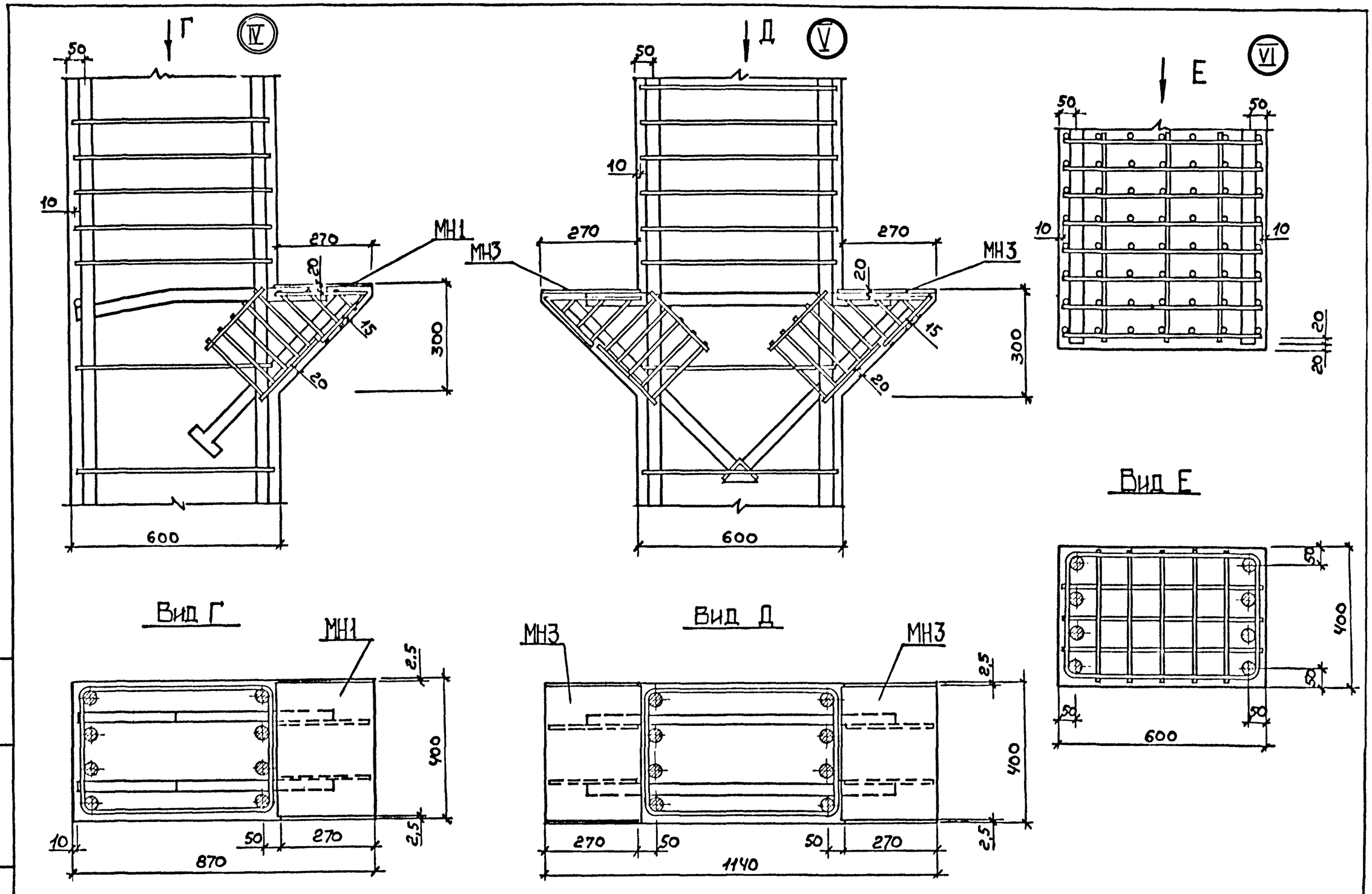

1.420.1-19.1-5-15	Лист 2

Копировала 24353 19 Формат А3

Инв. № подл. | Подпись и дата | Взам. инв. №

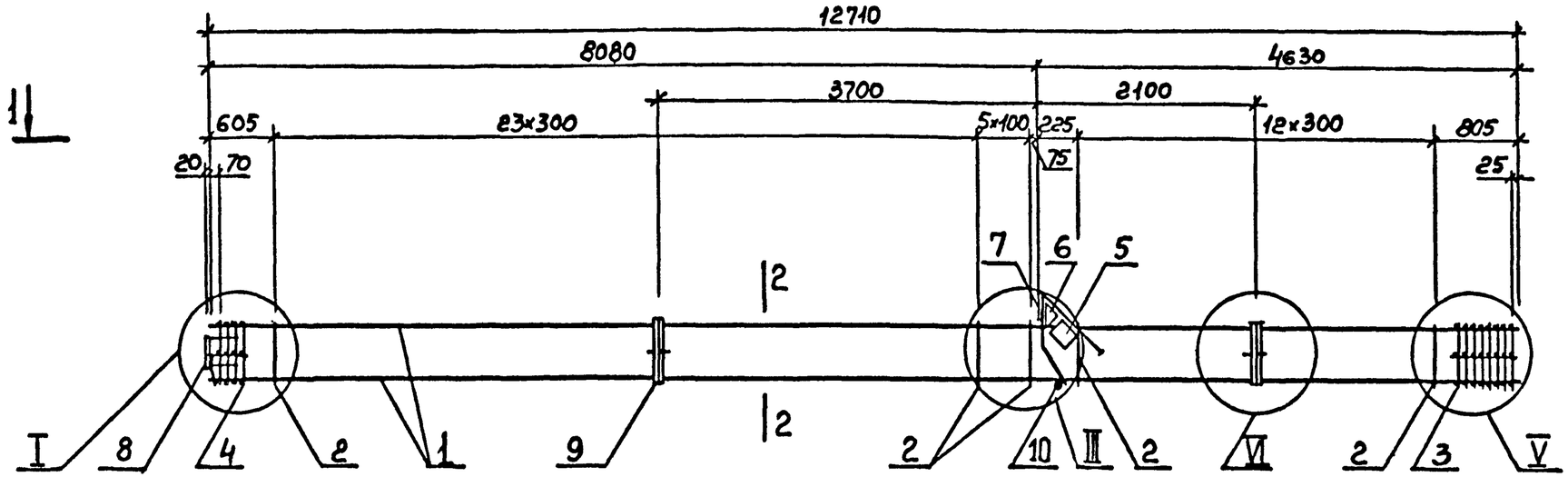

1–1

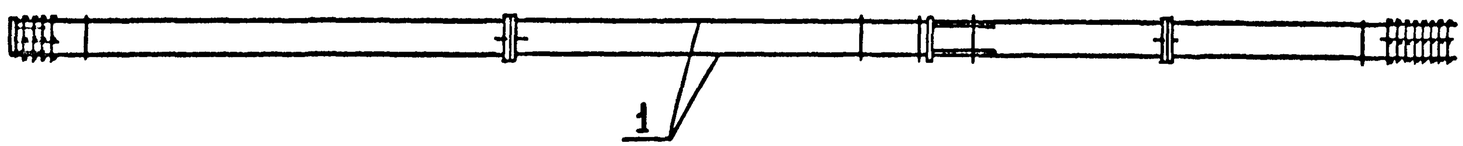

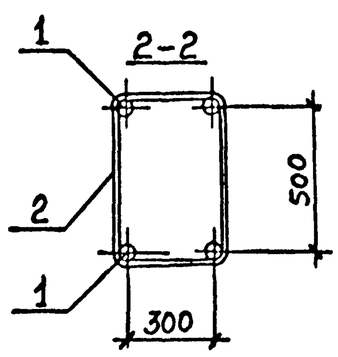

Спецификацию см. лист 2
Узлы см. 1.420.1-19.1-5-42

Разраб	Петрова		1.420.1-19.1-3-16
Рассчит.	Рыльцова		
Проверил	Корнюшина		Каркас КП1...КП4
Н.контр	Федосеев		

Стадия	Лист	Листов
Р	1	2

ГСПИ-10

Инв. № подл. | Подпись и дата | Взам. инв. №

Копировал 24353 20 формат А3

Марка каркаса	Поз.	Наименование	Кол.	Обозначение документа	Масса каркаса кг
КП1	1	⌀28 А-III, L=12710; 61,4 кг	4	Без черт.	361,0
	2	⌀8 А-I, L=1780	42	1.420.1-19.1-6-25	
	3	Сетка СП4	1	-2	
	4	Сетка СП7	1	-2	
	5	Сетка С6	1	-5	
	6	Сетка С7	1	-6	
	7	Изделие закладное МН1	1	-7	
	8	Изделие закладное МН29	1	-22	
	9	Изделие закладное МН30	2	-23	
	10	⌀18 А-I, L=380; 0,8 кг	1	Без черт.	
КП2		поз. 2...10 по КП1			436,2
	1	⌀32 А-III, L=12710; 80,2 кг	4	Без черт.	

Марка каркаса	Поз.	Наименование	Кол.	Обозначение документа	Масса каркаса, кг
КП3		поз. 5...10 по КП1			553,6
	1	⌀36 А-III, L=12710; 101,6 кг	4	Без черт	
	2	⌀10 А-I L=1820	42	1.420.1-19.1-6-25	
	3	Сетка СП5	1	-2	
	4	Сетка СП8	1	-2	
КП4		поз. 5...10 по КП1			649,4
	1	⌀40 А-III, L=12710; 125,5 кг	4	Без черт	
	2	⌀10 А-I, L=1820	42	1.420.1-19.1-6-25	
	3	Сетка СП5	1	-2	
	4	Сетка СП8	1	-2	

Арматура класса AI и AIII по ГОСТ 5781-82.
Поз. 10 оцинковать

Инв. № подл. | Подпись и дата | Взам. инв.

Копировал 24353 21 Формат А3

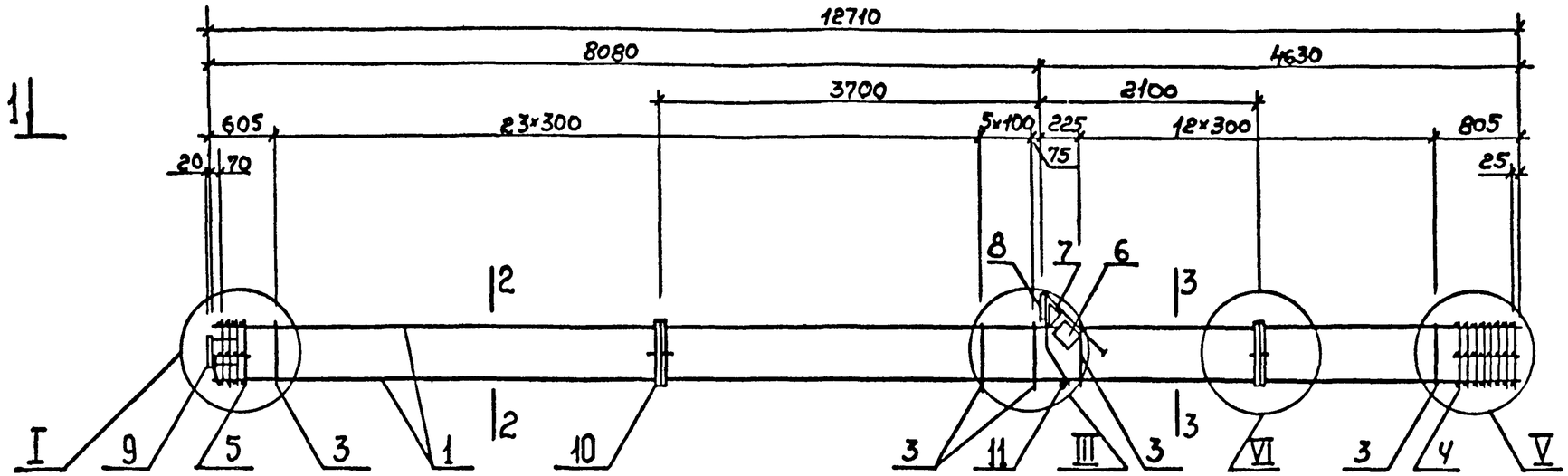

1–1

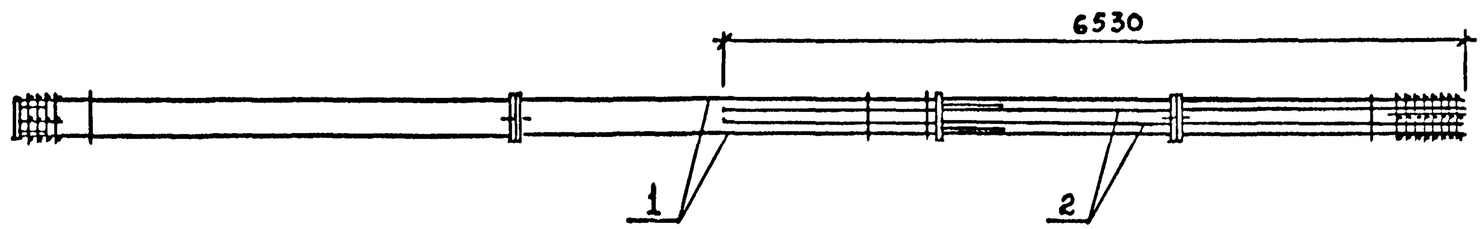

2–2

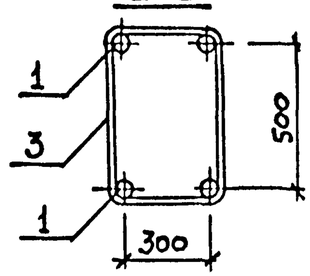

3–3

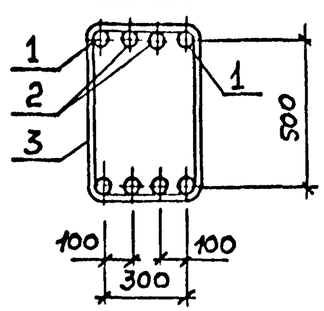

Спецификацию см. лист 2
Узлы см. 1.420.1-19. 1-5-42

Разраб.	Петрова		1.420.1-19. 1-5-17
Рассчит.	Рыльцова		
Проверил	Карнюшина		
Н. контр.	Федосеев		Каркас КП5...КП8

Стадия	Лист	Листов
Р	1	2

ГСПИ-10

Инв. № подл. | Подпись и дата | Взам. инв. №

Копировала — 24353 22 Формат А3

Марка каркаса	Поз.	Наименование	Кол.	Обозначение документа	Масса каркаса кг
КП5	1	ф36 А-III, L=12710; 101,6кг	4	без черт.	654,2
	2	ø25А-III, L=6530; 25,1кг	4	без черт.	
	3	ø10А-I, L=1820	42	1.420.1-19.1-6-25	
	4	Сетка СП5	1	-2	
	5	Сетка СП8	1	-2	
	6	Сетка С6	1	-5	
	7	Сетка С7	1	-6	
	8	Изделие закладное МН1	1	-7	
	9	Изделие закладное МН29	1	-22	
	10	Изделие закладное МН30	2	-23	
	11	ø18А-I, L=380; 0,8кг	1	без черт	

Марка каркаса	Поз.	Наименование	Кол.	Обозначение документа	Масса каркаса, кг
КП6		поз. 3...11 по КП5			775,4
	1	ø40 А-III, L=12710; 125,5кг	4	без черт.	
	2	ф28 А-III, L=6530; 31,5кг	4	без черт.	
КП7		поз. 3...11 по КП5			858,2
	1	ф40 А-III, L=12710; 125,5кг	4	без черт.	
	2	ø36А-III, L=6530; 52,2 кг	4	без черт.	
КП8		поз. 3...11 по КП5			907,4
	1	ф 40 А-III, L=12710; 125,5кг	4	без черт.	
	2	ø 36 А-III, L=6530; 52,2кг	4	без черт.	

Арматура класса А-I и А-III по ГОСТ5781-82
Поз. 11 оцинковать

Инв. № подл. | Подпись и дата | Взам. инв. №

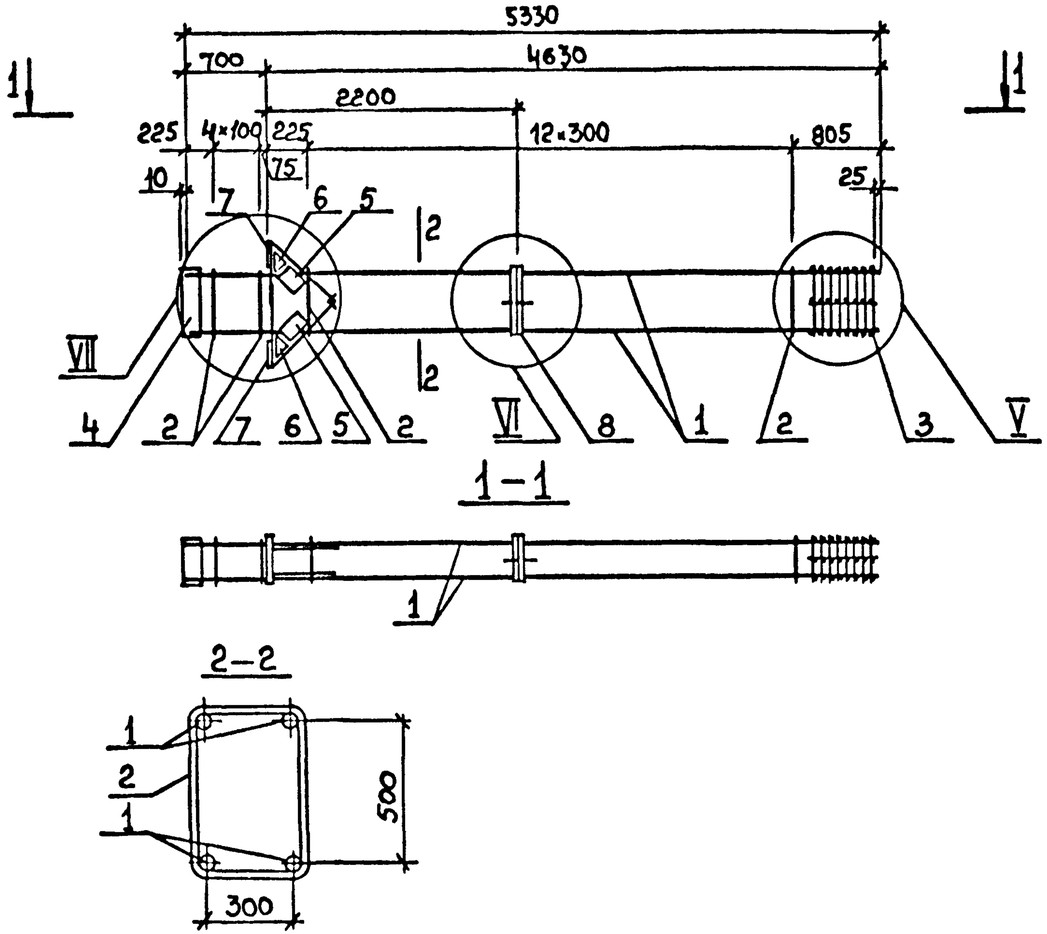

Марка каркаса	Поз.	Наименование	Кол.	Обозначение документа	Масса каркаса, кг
КП10		Поз. 2...8 по КП9			171,9
	1	Ф20А-III, L=5330; 13.2кг	4	Без черт.	
КП11		Поз. 4...8 по КП9			214,5
	1	Ф25А-III, L=6330; 20,5 кг	4	Без черт.	
	2	Ф8А-I, L=1780	18	1.420.1-19.1-6-25	
	3	Сетка СП4	1	-2	
КП12		Поз. 4...8 по КП9			235,7
	1	Ф28А-III, L=5330; 25,8кг	4	Без черт.	
	2	Ф8А-I, L=1780	18	1.420.1-19.1-6-25	
	3	Сетка СП4	1	-2	
КП13		Поз. 4...8 по КП9			319,7
	1	Ф36А-III, L=5330; 42,6кг	4	Без черт.	
	2	Ф10А-I, L=1820	18	1.420.1-19.1-6-25	
	3	Сетка СП5	1	-2	

Марка каркаса	Поз.	Наименование	Кол	Обозначение документа	Масса каркаса Кг
КП9	1	Ф16А-III, L=5330; 8,4кг	4	Без черт.	152,7
	2	Ф6А-I, L=1760	18	1.420.1-19.1-6-25	
	3	Сетка СП3	1	-2	
	4	Изделие закладное МН5	1	-9	
	5	Сетка С6	2	-5	
	6	Сетка С7	2	-6	
	7	Изделие закладное МН3	2	-8	
	8	Изделие закладное МН30	1	-23	

Арматура класса А-I и А-III по ГОСТ 5781-82
Узлы см. 1.420.1-19.1-5-42

Инв. № подл. | Подпись и дата | Взам. инв. №

Разраб.	Петрова		1.420.1-19.1-5-18
Рассчит.	Костенко		
Провер.	Карнюшкин		Каркас КП9...КП13
Н. контр.	Федосеев		

Стадия	Лист	Листов
Р		1

ГСПН-10

Копировала 24353 24 Формат А3

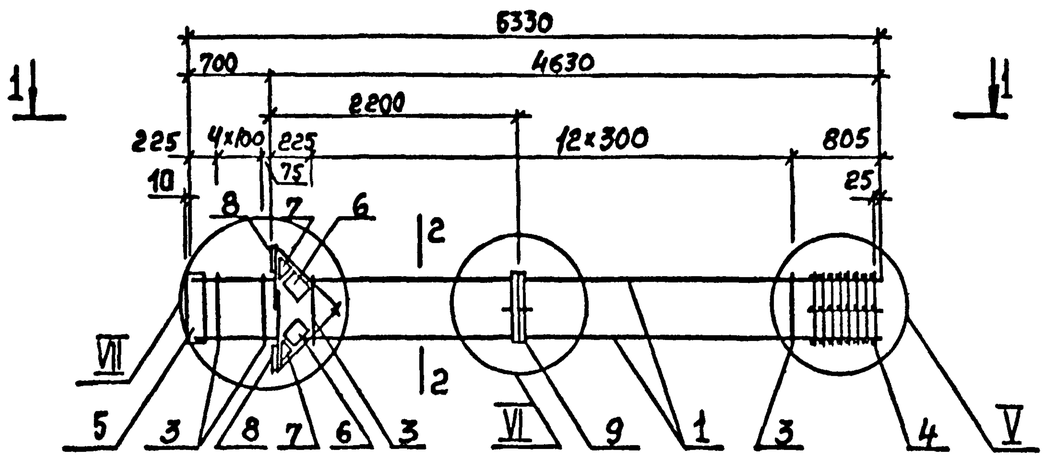

1—1

2—2

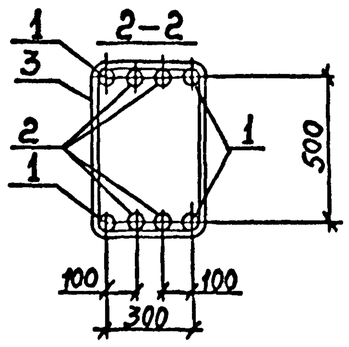

Марка каркаса	Поз.	Наименование	Кол.	Обозначение документа	Масса каркаса, кг
КП14	1	ф40А-III, L=5330; 52,6 кг	4	Без черт.	448,7
	2	ф25А-III, L=5230; 20,1 кг	4	Без черт.	
	3	ф10А-I, L=1820	18	1.420.1-19.1-6-25	
	4	Сетка СП5	1	—2	
	5	Изделие закладное МН5	1	—9	
	6	Сетка С6	2	—5	
	7	Сетка С7	2	—6	
	8	Изделие закладное МН3	2	—8	
	9	Изделие закладное МН30	1	—23	
	10	—22x100, L=200	2	—26	
КП15		Поз. 1, 3...9 по КП15			501,9
	2	ф32А-III, L=5230; 33,6 кг	4	Без черт.	
	10	—25x100, L=200	2	1.420.1-19.1-6-26	

Арматура класса А-I и А-III по ГОСТ 5781-82
Узлы см. 1.420.1-19.1-5-42

Разраб.	Петрова		1.420.1-19.1-5-19
Рассчит.	Костенко		
Проверил	Карнюшина		
Н контр.	Федосеев		Каркас КП14; КП15

Стадия	Лист	Листов
Р		1

ГСПИ-10

Инв. № подл. | Подпись и дата | Взам. инв. №

Копировал 24353 25 Формат А3

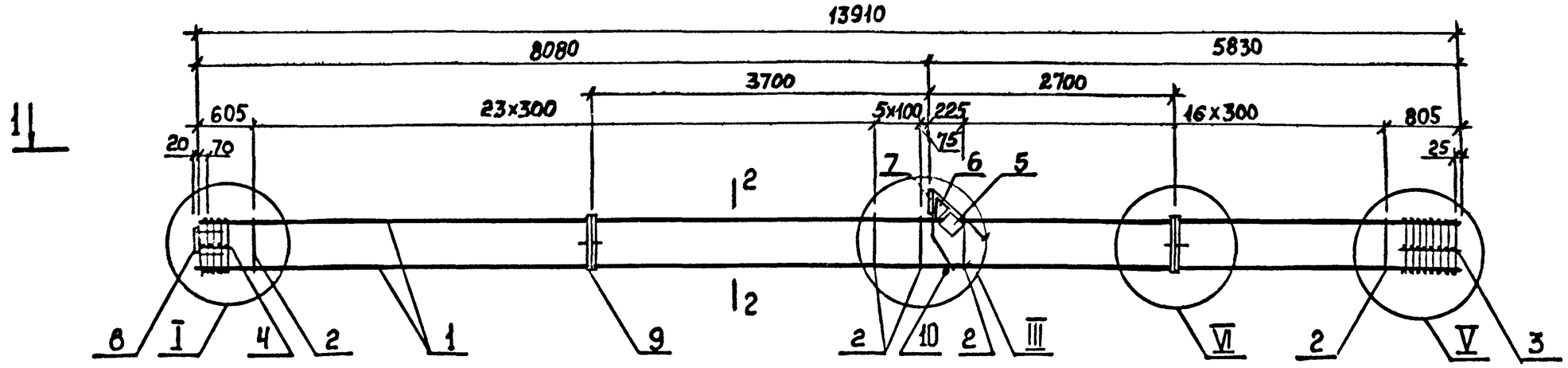

1-1

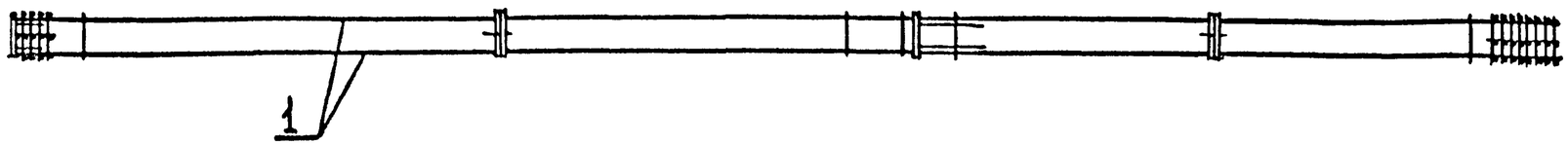

2-2

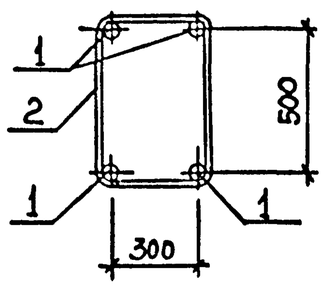

Спецификацию см. лист 2.
Узлы см. 1.420. 1-19. 1-5-42

Разраб	Петрова		
Рассчит	Рыльцова		
Проверил	Кирнюшина		
Н контр	Федосеев		

1. 420. 1-19. 1-5-20

Каркас КП16...КП20

Стадия	Лист	Листов
Р	1	2

ГСПИ-Ю

Инв. № подл. | Подпись и дата | Взам. инв. №

Копировал 24353 26 формат А3

Марка каркаса	Поз.	Наименование	Кол.	Обозначение документа	Масса каркаса, кг
КП16	1	⌀25А-III, L=13910; 53,6 кг	4	Без черт.	331,8
	2	⌀8А-I, L=1780	46	1.420.1-19.1-6-25	
	3	Сетка СП4	1	-2	
	4	Сетка СП7	1	-2	
	5	Сетка С6	1	-5	
	6	Сетка С7	1	-6	
	7	Изделие закладное МН1	1	-7	
	8	Изделие закладное МН29	1	-22	
	9	Изделие закладное МН30	2	-23	
	10	⌀18 А-I, L=380; 0,8 кг	1	Без черт.	
КП17		поз. 2 ... 10 по КП16			387,0
	1	⌀28 А-III, L=13910; 67,2 кг	4	Без черт.	
КП18		поз. 2 ... 10 по КП16			469,9
	1	⌀32 А-III, L=13910; 87,8 кг	4	Без черт.	

Марка каркаса	Поз.	Наименование	Кол	Обозначение документа	Масса каркаса, кг
КП19		поз. 5 ... 10 по КП16			596,6
	1	⌀36А-III, L=13910; 111,2 кг	4	без черт	
	2	⌀10А-I, L=1820	46	1.420.1-19.1-6-25	
	3	Сетка СП5	1	-2	
	4	Сетка СП8	1	-2	
КП20		поз. 5 ... 10 по КП16			701,0
	1	⌀40А-III, L=13910; 137,3 кг	4	Без черт	
	2	⌀10А-I, L=1820	46	1.420.1-19.1-8-25	
	3	Сетка СП5	1	-2	
	4	Сетка СП8	1	-2	

Арматура класса А-I и А-III по ГОСТ 5781-82.
Поз. 10 оцинковать

Взам. инв. №

Подпись и дата

Инв. № подл.

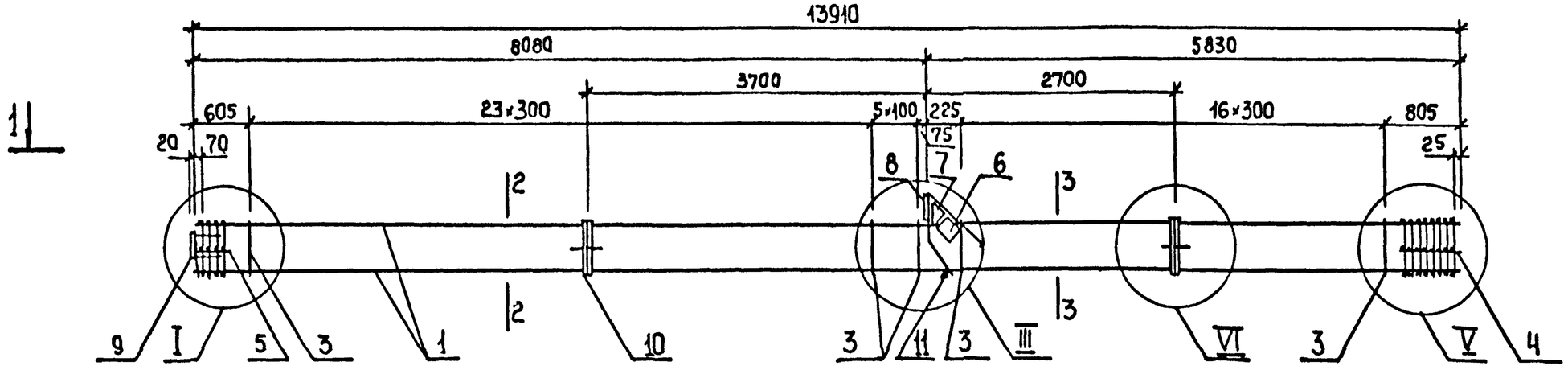

1 – 1

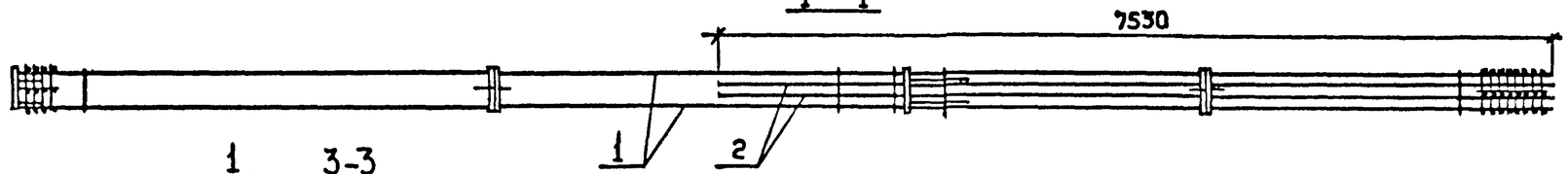

2 – 2

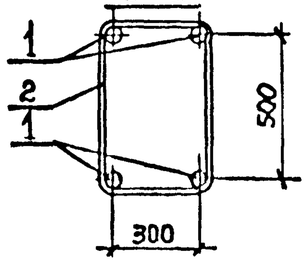

3-3

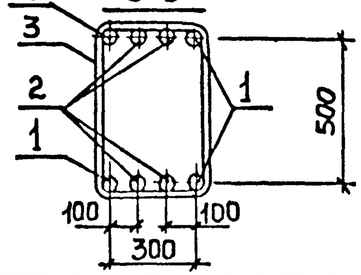

Марка каркаса	Поз.	Наименование	Кол.	Обозначение документа	Масса каркаса, кг
КП 21	1	⌀40 А-III, L=13910; 137,3 кг	4	Без черт.	790,8
	2	⌀22 А-III, L=7530; 22,4 кг	4	Без черт.	
	3	⌀10 А-I, L=1820	46	1.420.1-19.1-6-25	
	4	Сетка СП5	1	– 2	
	5	Сетка СП8	1	– 2	
	6	Сетка С6	1	– 5	
	7	Сетка С7	1	– 6	
	8	Изделие закладное МН1	1	– 7	
	9	Изделие закладное МН29	1	– 22	
	10	Изделие закладное МН30	2	– 23	
	11	⌀18 А-I, L=380; 0,8 кг	1	Без черт.	

Марка каркаса	Поз.	Наименование	Кол.	Обозначение документа	Масса каркаса, кг
КП 22		поз. 1,3...11 по КП21			891,0
	2	⌀32 А-III, L=7530; 47,5 кг	4	Без черт.	

Арматура класса А-I и А-III по ГОСТ 5781-82
Узлы см. 1.420.1-19.1-5-42
Поз.11 оцинковать

Разраб.	Петрова		1.420.1-19.1-5-21
Рассчитал	Рыльцова		
Проверил	Карнюшина		
Н. контр.	Федосеев		Каркас КП21; КП22

Стадия	Лист	Листов
Р		1

ГСПИ-10

Взам. инв. № | Подпись и дата | Инв. № подл.

Копировала 24353 28 Формат А3

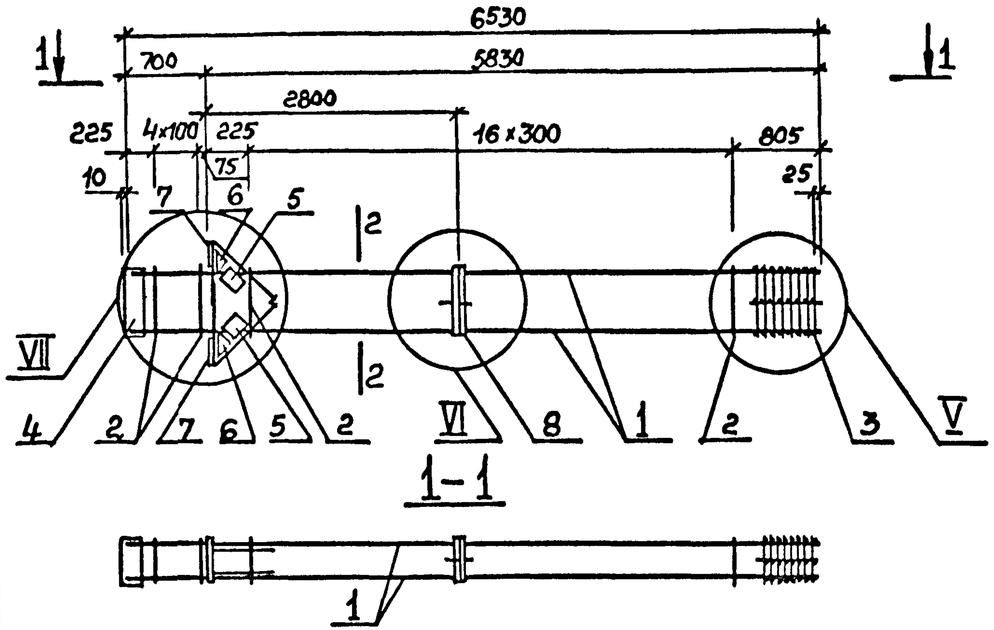

2 – 2

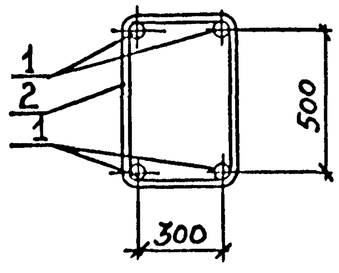

Марка каркаса	Поз.	Наименование	Кол.	Обозначение документа	Масса каркаса, кг
КП24		Поз. 2...8 по КП23			185,1
	1	ф20А-III, L=6530; 16,1 кг	4	Без черт.	
КП25		Поз. 2...8 по КП23			198,7
	1	ф22А-III, L=6530; 19,5 кг	4	Без черт.	
КП26		Поз. 4...8 по КП23			236,1
	1	ф25А-II, L=6530; 25,2 кг	4	Без черт.	
	2	ф8А-I, L=1780	22	1.420.1-19.1-6-25	
	3	Сетка СП4	1	-2	
КП27		Поз. 4...8 по КП23			362,5
	1	ф36А-III, L=6530; 52,2 кг	4	Без черт.	
	2	ф10А-I, L=1820	22	1.420.1-19.1-6-25	
	3	Сетка СП5	1	-2	

Марка каркаса	Поз.	Наименование	Кол.	Обозначение документа	Масса каркаса кг
КП23	1	ф16А-III, L=6530; 10,3 кг	4	Без черт	167,3
	2	ф6А-I, L=1760	22	1.420.1-19.1-6-25	
	3	Сетка СП3	1	-2	
	4	Изделие закладное МН5	1	-9	
	5	Сетка С6	2	-5	
	6	Сетка С7	2	-6	
	7	Изделие закладное МН3	2	-8	
	8	Изделие закладное МН30	1	-23	

Арматура класса А-I и А-III по ГОСТ 5781-82
Узлы см. 1.420.1-19.1-5-42

Взам. инв. № | Подпись и дата | Инв. № подл.

Разраб.	Петрова		1.420.1-19.1-5-22
Рассчит.	Рыльцова		
Провер.	Карнюшина		Каркас КП23...КП27
Н. контр.	Федосеев		

Стадия	Лист	Листов
Р		1

ГСПИ-10

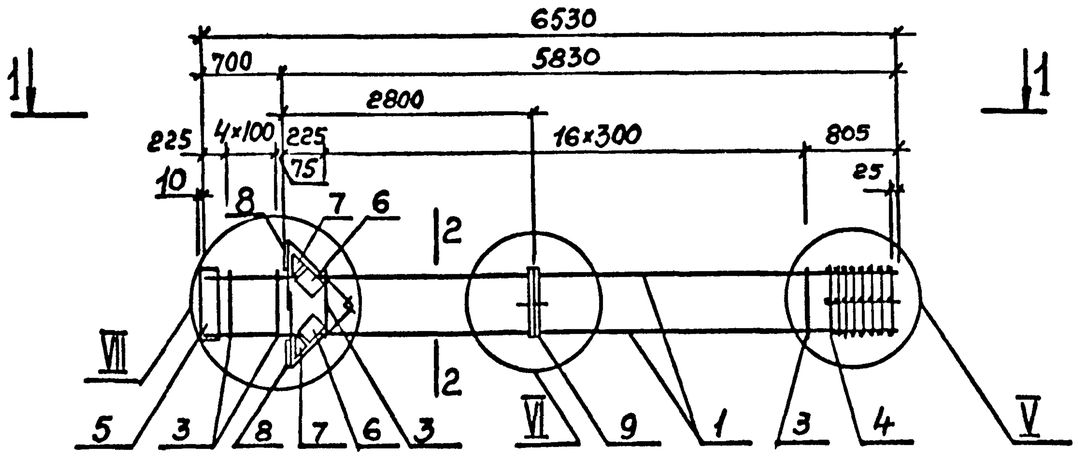

1–1

2–2

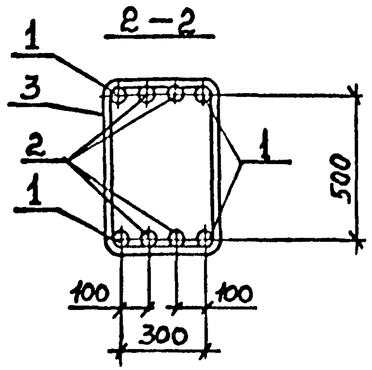

Марка каркаса	Поз.	Наименование	Кол.	Обозначение документа	Масса каркаса, кг
КП28	1	ф36А-III, L=6530; 52,2кг	4	Без черт.	470,3
	2	ф25А-III, L=6530; 25,2кг	4	Без черт.	
	3	ф10А-I, L=1820	22	1.420.1-19.1-6-25	
	4	Сетка СП5	1	-2	
	5	Изделие закладное МН5	1	-9	
	6	Сетка С6	2	-5	
	7	Сетка С7	2	-6	
	8	Изделие закладное МН3	2	-8	
	9	Изделие закладное МН30	1	-23	
	10	-22×100 L=200	2	-26	
КП29		Поз. 3...9 по КП28			584,3
	1	ф40А-III, L=6530; 64,5кг	4	Без черт.	
	2	ф32А-III, L=6530; 41,2кг	4	Без черт.	
	10	-25×100, L=200	2	1.420.1-19.1-6-26	

Арматура класса А-I и А-III по ГОСТ 5781-82
Узлы см. 1.420.1-19.1-5-42

Разраб.	Петрова		1.420.1-19.1-5-23
Рассчит.	Рыльцова		
Провер.	Карнюшина		
Н. контр.	Федосеев		Каркас КП28, КП29

Стадия	Лист	Листов
Р		1

ГСПИ-10

Инв. № подл. | Подпись и дата | Взам. инв. №

Копировал 24353 30 Формат А3

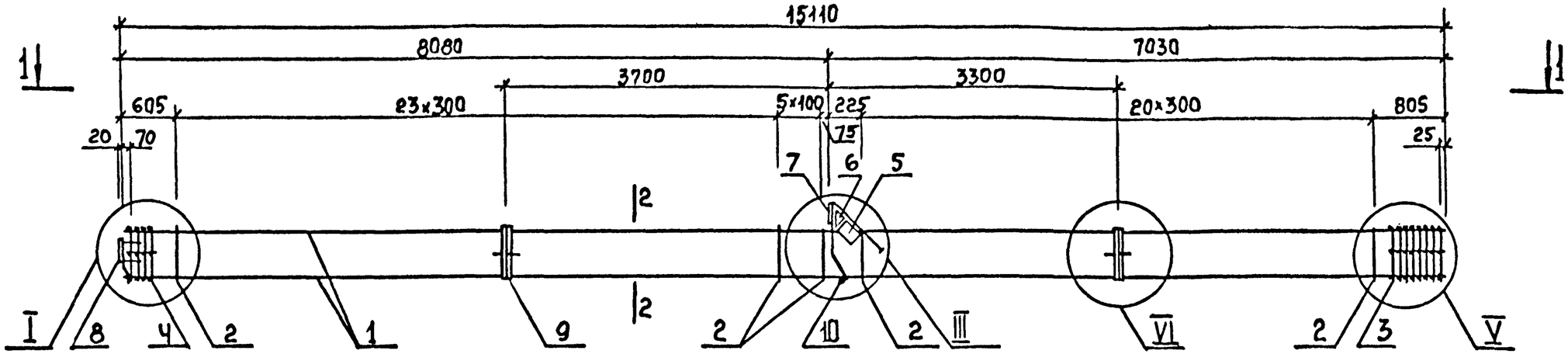

1–1

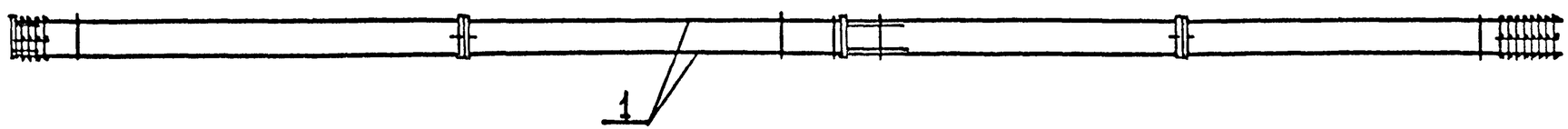

2–2

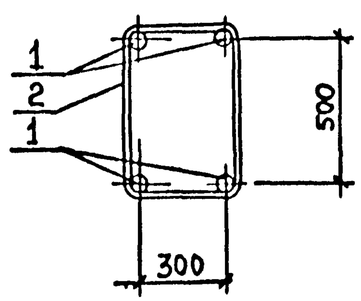

Спецификацию см. лист 2
Узлы см. 1.420.1-19. 1-5-42

Разраб.	Петрова		1.420.1-19.1-5-24
Рассчит	Рыльцова		
Провер.	Карнюшина		Каркас КП30...КП34
Н.контр	Федосеев		

Стадия	Лист	Листов
Р	1	2

ГСПИ-10

Инв.№ подл | Подпись и дата | Взам.инв.№

Копировала 24353 31 Формат А3

Марка каркаса	Поз.	Наименование	Кол.	Обозначение документа	Масса каркаса, кг
КП30	1	⌀25А-III, L=15110; 58,2 кг	4	Без черт.	353,8
	2	⌀8 А-I, L=1780	50	1.420.1-19.1-6 - 25	
	3	Сетка СП4	1	-2	
	4	Сетка СП7	1	-2	
	5	Сетка С6	1	-5	
	6	Сетка С7	1	-6	
	7	Изделие закладное МН1	1	-7	
	8	Изделие закладное МН29	1	-22	
	9	Изделие закладное МН30	2	-23	
	10	⌀18 А-I, L=380; 0,8 кг	1	Без черт.	
КП31		Поз. 2...10 по КП30			413,0
	1	⌀28А-III, L=15110; 73,0 кг	4	Без черт.	
КП32		Поз. 2...10 по КП30			502,6
	1	⌀32А-III, L=15110; 95,4 кг	4	Без черт.	

Марка каркаса	Поз.	Наименование	Кол.	Обозначение документа	Масса каркаса кг
КП33		Поз. 5...10 по КП30			639,0
	1	⌀36А-III, L=15110; 120,7 кг	4	Без. черт.	
	2	⌀10 А-I, L=1820;	50	1.420.1-19.1-6-25	
	3	Сетка СП5	1	-2	
	4	Сетка СП8	1	-2	
КП34		Поз. 5...10 по КП30			753,0
	1	⌀40А-III, L=15110; 149,2 кг	4	Без черт.	
	2	⌀10 А-I, L=1820	50	1.420.1-19.1-6-25	
	3	Сетка СП5	1	-2	
	4	Сетка СП8	1	-2	

Арматура класса AI и AIII по ГОСТ 5781-82
Поз. 10 оцинковать

Инв. № подл. | Подпись и дата | Взам. инв. №

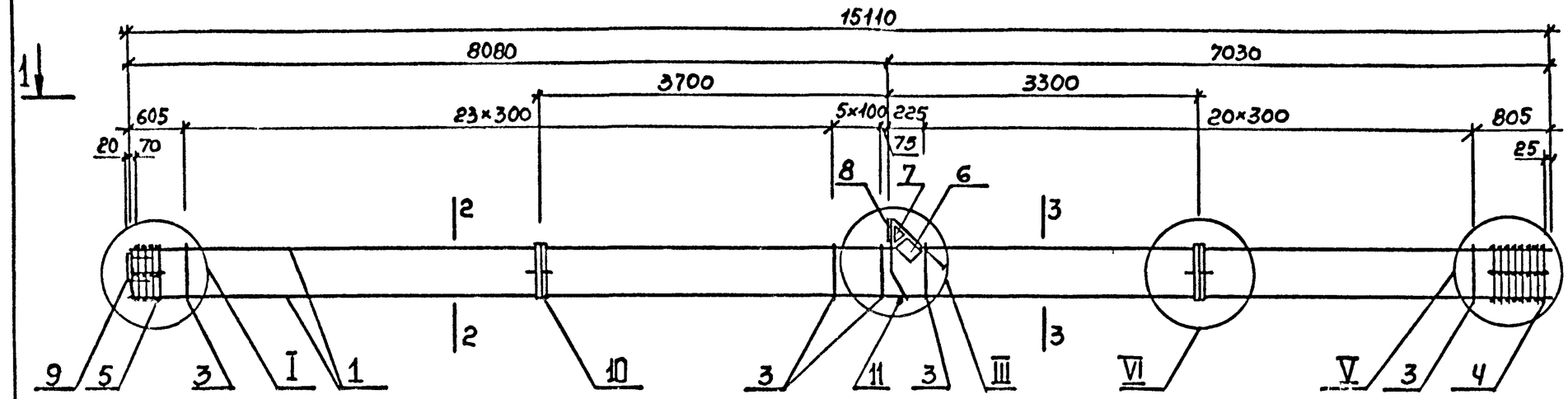

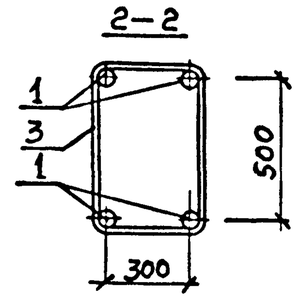

1–1

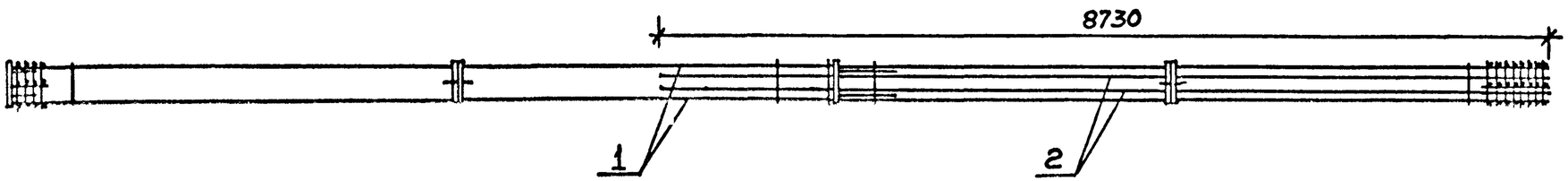

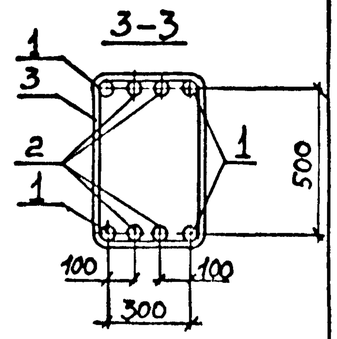

Марка каркаса	Поз.	Наименование	Кол.	Обозначение документа	Масса каркаса, кг
КП35	1	⌀40А-III, L=15110; 149,2кг	4	Без черт.	857,0
	2	⌀22 А-III, L=8730; 26,0кг	4	Без черт.	
	3	⌀10 А-I, L=1820	50	1.420.1-19.1-6-25	
	4	Сетка СП5	1	-2	
	5	Сетка СП8	1	-2	
	6	Сетка С6	1	-5	
	7	Сетка С7	1	-6	
	8	Изделие закладное МН1	1	-7	
	9	Изделие закладное МН29	1	-22	
	10	Изделие закладное МН30	2	-23	
	11	⌀18 А-I, L=380; 0,8кг	1	Без черт.	

Марка каркаса	Поз.	Наименование	Кол.	Обозначение документа	Масса каркаса, кг
КП36		Поз.1,3...11 по КП35			973,3
	2	⌀32А-III, L=8730; 55,1 кг	4	Без черт	

Арматура класса А-I и А-III по ГОСТ 5781-82
Узлы см. 1.420.1-19.1-5-42
Поз.11 оцинковать.

Инв. № подл. | Подпись и дата | Взам. инв. №

Разраб.	Петрова		1.420.1-19.1-5-25
Рассчит.	Рыльцова		
Провер.	Карнюшина		Каркас КП35; КП36
Н.контр.	Федосеев		

Стадия	Лист	Листов
Р		1

ГСПИ-10

Копировала 24353 33 Формат А3

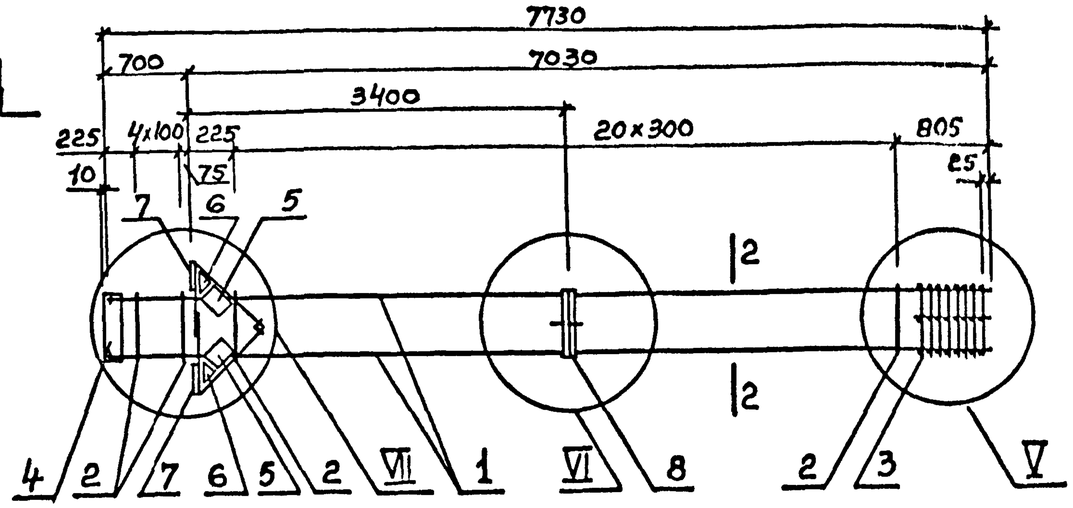

1–1

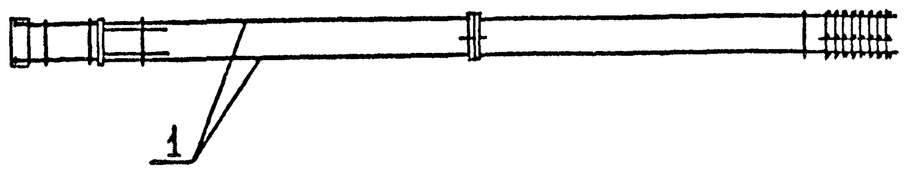

2–2

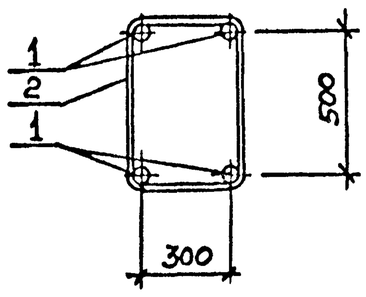

Марка каркаса	Поз	Наименование	Кол	Обозначение документа	Масса каркаса, кг
КП37	1	Ф16А-III, L=7730; 12,2 кг	4	Без черт.	171,1
	2	Ф6 А-I, L=1760	26	1.420.1-19.1-6-25	
	3	Сетка СП3	1	-2	
	4	Изделие закладное МН5	1	-9	
	5	Сетка С6	2	-5	
	6	Сетка С7	2	-6	
	7	Изделие закладное МН3	2	-8	
	8	Изделие закладное МН30	1	-23	
КП38		Поз. 2...8 по КП37			198,4
	1	Ф20А-III, L=7730; 19,1 кг	4	Без черт.	
КП39		Поз. 4...8 по КП37			257,3
	1	Ф25А-III, L=7730; 29,8 кг	4	Без черт	
	2	Ф8А-I, L=1780	26	1.420.1-19.1-6-25	
	3	Сетка СП4	1	-2	
КП40		Поз. 4...8 по КП37			405,3
	1	Ф36А-III, L=7730; 61,8 кг	4	Без черт	
	2	Ф10А-I, L=1820	26	1.420.1-19.1-6-25	
	3	Сетка СП5	1	-2	

Арматура класса А-I и А-III по ГОСТ 5781-82
Узлы см. 1.420.1-19.1-5-42

Разраб.	Петрова		1.420.1-19.1-5-26
Рассчит.	Рыльцова		
Провер.	Карнюшина		
Н. контр.	Федосеев		Каркас КП37..КП40

Стадия	Лист	Листов
Р		1

ГСПИ-10

Инв. № подл. | Подпись и дата | Взам. инв. №

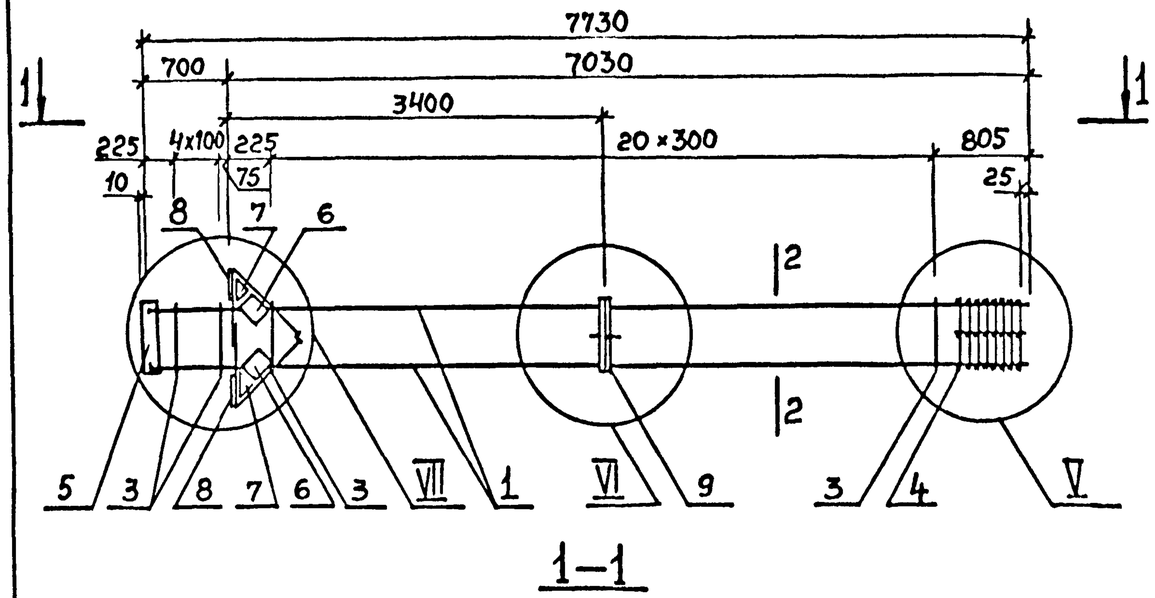

1–1

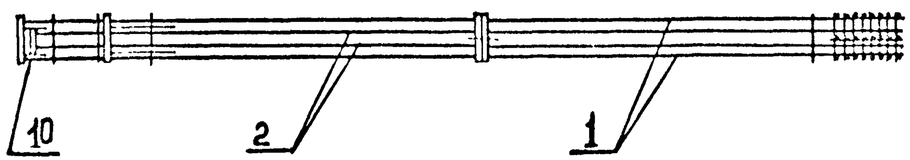

2–2

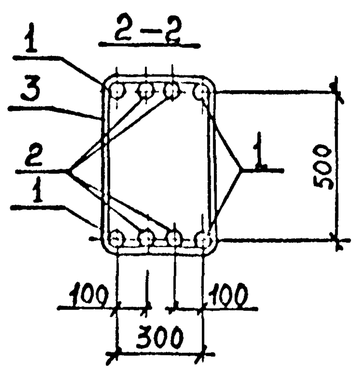

Марка каркаса	Поз.	Наименование	Кол.	Обозначение документа	Масса каркаса, кг
КП41	1	ф36А-III, L=7730; 61,8кг	4	Без черт.	531,5
	2	ф25А-III, L=7730; 29,8кг	4	Без черт.	
	3	ф10А-I, L=1820	26	1.420.1-19.1-6-25	
	4	Сетка СП5	1	-2	
	5	Изделие закладное МН5	1	-9	
	6	Сетка С6	2	-5	
	7	Сетка С7	2	-6	
	8	Изделие закладное МН3	2	-8	
	9	Изделие закладное МН30	1	-23	
	10	-22×100; L=200	2	-26	
КП42		Поз. 3...9 по КП41			668,3
	1	ф40А-III, L=7730; 76,8кг	4	Без черт	
	2	ф32А-III, L=7730; 48,8кг	4	Без черт	
	10	-25×100; L=200	2	1.420.1-19.1-6-26	

Арматура класса А-I и А-III по ГОСТ5781-82
Узлы см. 1.420.1-19.1-5-42

Разраб.	Петрова		1.420.1-19.1-5-27
Рассчит.	Рыльцова		
Провер.	Карнюшина		Каркас КП41, КП42
Н.контр.	Федосеев		

Стадия	Лист	Листов
Р		1

ГСПИ-10

Инв.№ подл. | Подпись и дата | Взам. инв.№

Копировал 24353 35 Формат А3

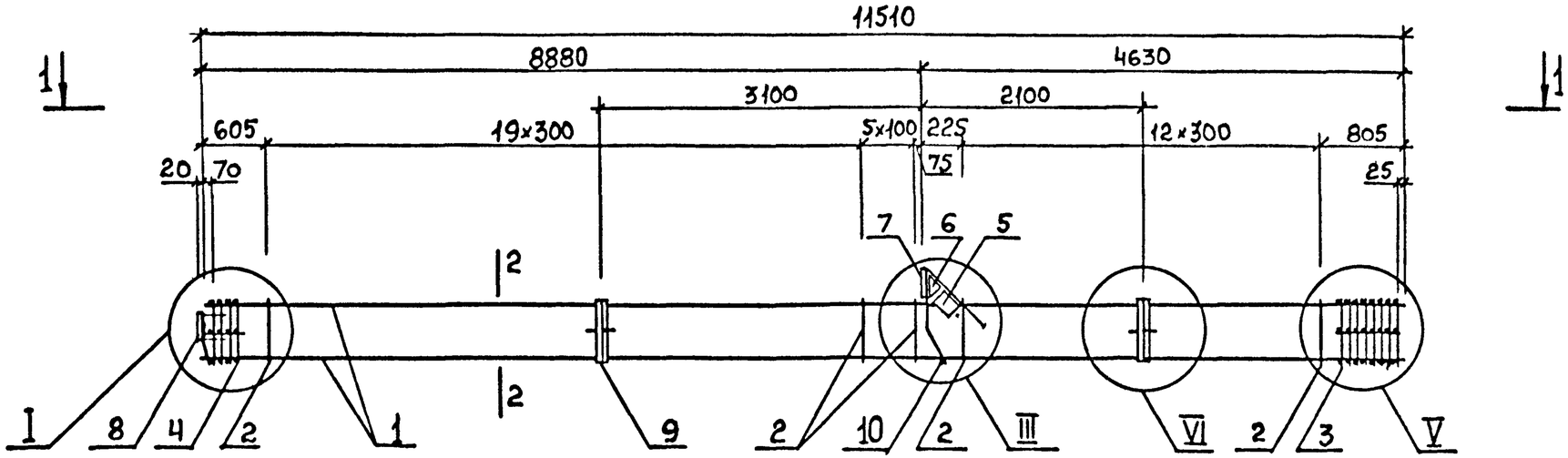

1—1

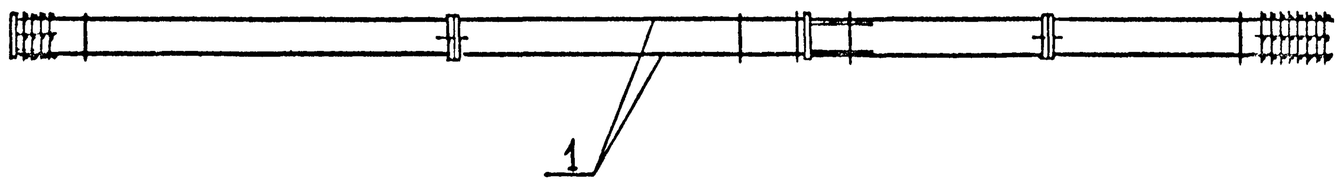

2—2

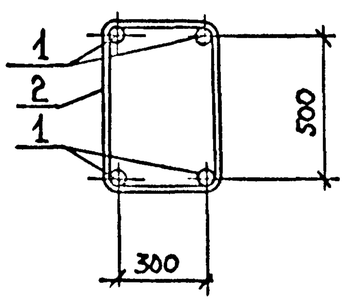

Спецификацию см. лист 2
Узлы см. 1.420. 1-19. 1-5-42

Разраб.	Петрова			1.420. 1-19. 1-5-28
Рассчит.	Рыльцова			
Провер.	Карнюшин			
Н. контр.	Федосеев			Каркас КП43 ... КП46

Стадия	Лист	Листов
Р	1	2

ГСПИ-10

Инв. № подл. | Подпись и дата | Взам. инв. №

Марка каркаса	Поз.	Наименование	Кол.	Обозначение документа	Масса каркаса, кг
КП43	1	⌀28А-III, L=11510; 55,6 кг	4	Без черт.	335,0
	2	⌀8А-I, L=1780	38	1.420.1-16.1-6-25	
	3	Сетка СП4	1	-2	
	4	Сетка СП7	1	-2	
	5	Сетка С6	1	-5	
	6	Сетка С7	1	-6	
	7	Изделие закладное МН1	1	-7	
	8	Изделие закладное МН29	1	-22	
	9	Изделие закладное МН30	2	-23	
	10	⌀18А-I, L=380; 0,8кг	1	Без черт.	
КП44		Поз. 2...10 по КП43			403,0
	1	⌀32А-III, L=11510; 72,6кг	4	Без черт.	

Марка каркаса	Поз.	Наименование	Кол.	Обозначение документа	Масса каркаса, кг
КП45		Поз 5...10 по КП43			511,0
	1	⌀36А-III, L=11510; 92 кг	4	Без черт	
	2	⌀10 А-I, L=1820	38	1.420.1-19.1-6-25	
	3	Сетка СП5	1	-2	
	4	Сетка СП8	1	-2	
КП46		Поз. 5...10 по КП43			597,4
	1	⌀40А-III, L=11510; 113,6 кг	4	Без черт	
	2	⌀10А-I, L=1820	38	1.420.1-19.1-6-25	
	3	Сетка СП5	1	-2	
	4	Сетка СП8	1	-2	

Арматура класса А-I и А-III по ГОСТ 5781-82.
Поз. 10 оцинковать

Взам. инв.
Подпись и дата
Инв. № подл.

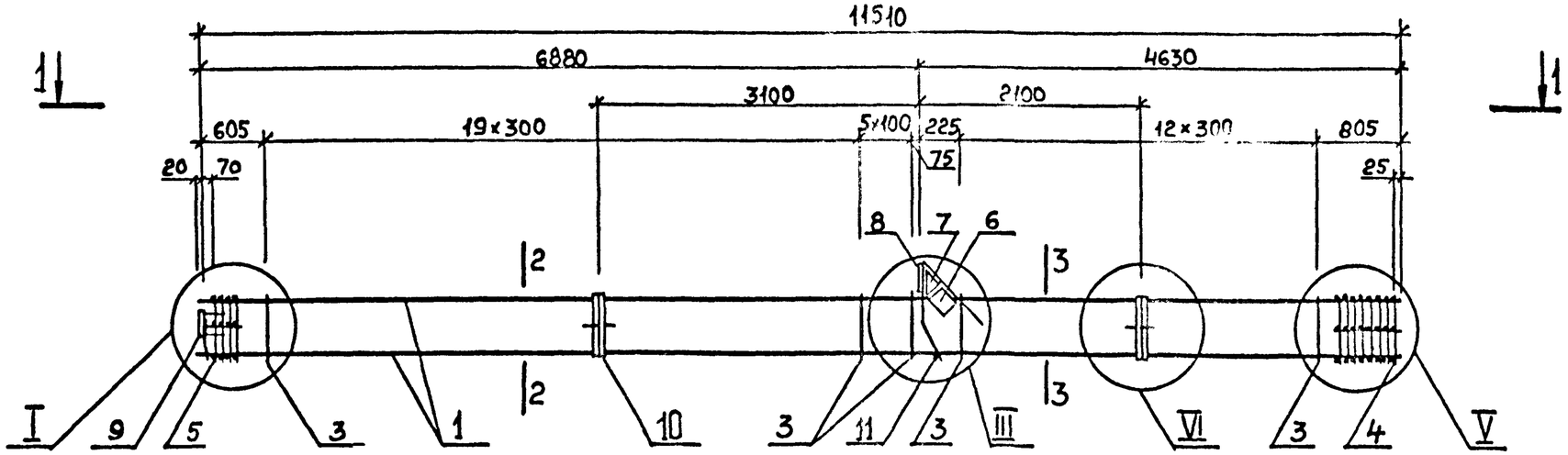

1–1

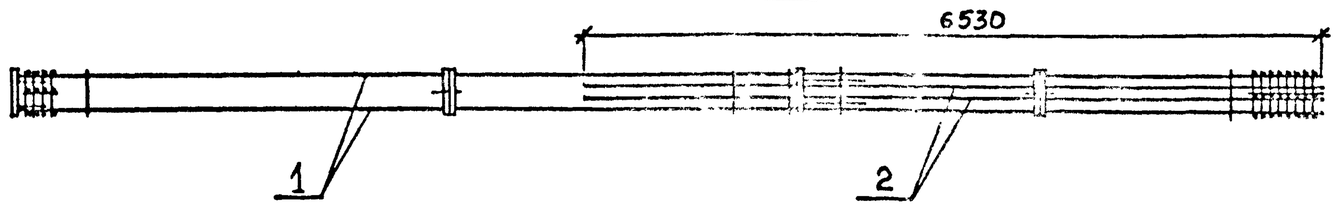

2-2

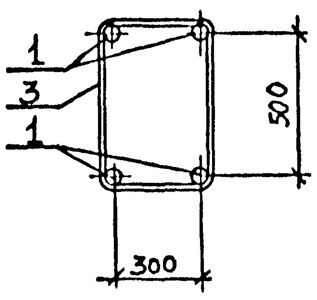

3-3

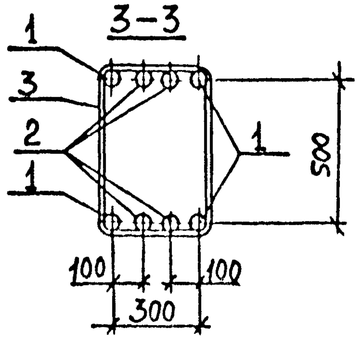

Спецификацию см. лист 2
Узлы см. 1.420. 1-19. 1-5-42

Разраб	Петрова		1.420. 1-19. 1-5-29
Рассчит	Рыльцова		
Провер	Карнюшин		Каркас КП47...КП50
Н. контр	Кедосеев		

Стадия	Лист	Листов
Р	1	2

ГСПИ-10

Инв. № подл. | Подпись и дата | Взам. инв. №

Копировал 24353 38 Формат А3

Марка каркаса	Поз.	Наименование	Кол.	Обозначение документа	Масса каркаса, кг
КП47	1	ф36А-III, L=11510; 92,0 кг	4	Без черт.	611,4
	2	ф25А-III, L=6530; 25.2 кг	4	Без черт.	
	3	ф10А-I, L=1820	38	1.420.1-19.1-6-25	
	4	Сетка СП5	1	-2	
	5	Сетка СП8	1	-2	
	6	Сетка С6	1	-5	
	7	Сетка С7	1	-6	
	8	Изделие закладное МН1	1	-7	
	9	Изделие закладное МН29	1	-22	
	10	Изделие закладное МН30	2	-23	
	11	ф18А-I, L=380; 0,8 кг	1	Без черт	

Марка каркаса	Поз.	Наименование	Кол.	Обозначение документа	Масса каркаса, кг
КП48		Поз.3...11 по КП47			723,4
	1	ф40А-III, L=11510; 113,6 кг	4	Без черт.	
	2	ф28А-III, L=6530; 31,5 кг	4	Без черт.	
КП49		Поз. 3...11 по КП47			806,2
	1	ф40А III, L=11510; 113,6 кг	4	Без черт.	
	2	ф38А-III, L=6530; 52,2 кг	4	Без черт	
КП50		Поз.3...11 по КП47			855,4
	1	ф40А III, L=11510; 113,6 кг	4	Без черт	
	2	ф40А-III, L=6530; 64,5 кг	4	Без черт	

Арматура класса А-I и А-III по ГОСТ 5781-82
Поз. 11 оцинковать

Инв. № подл. | Подпись и дата | Взам. инв. №

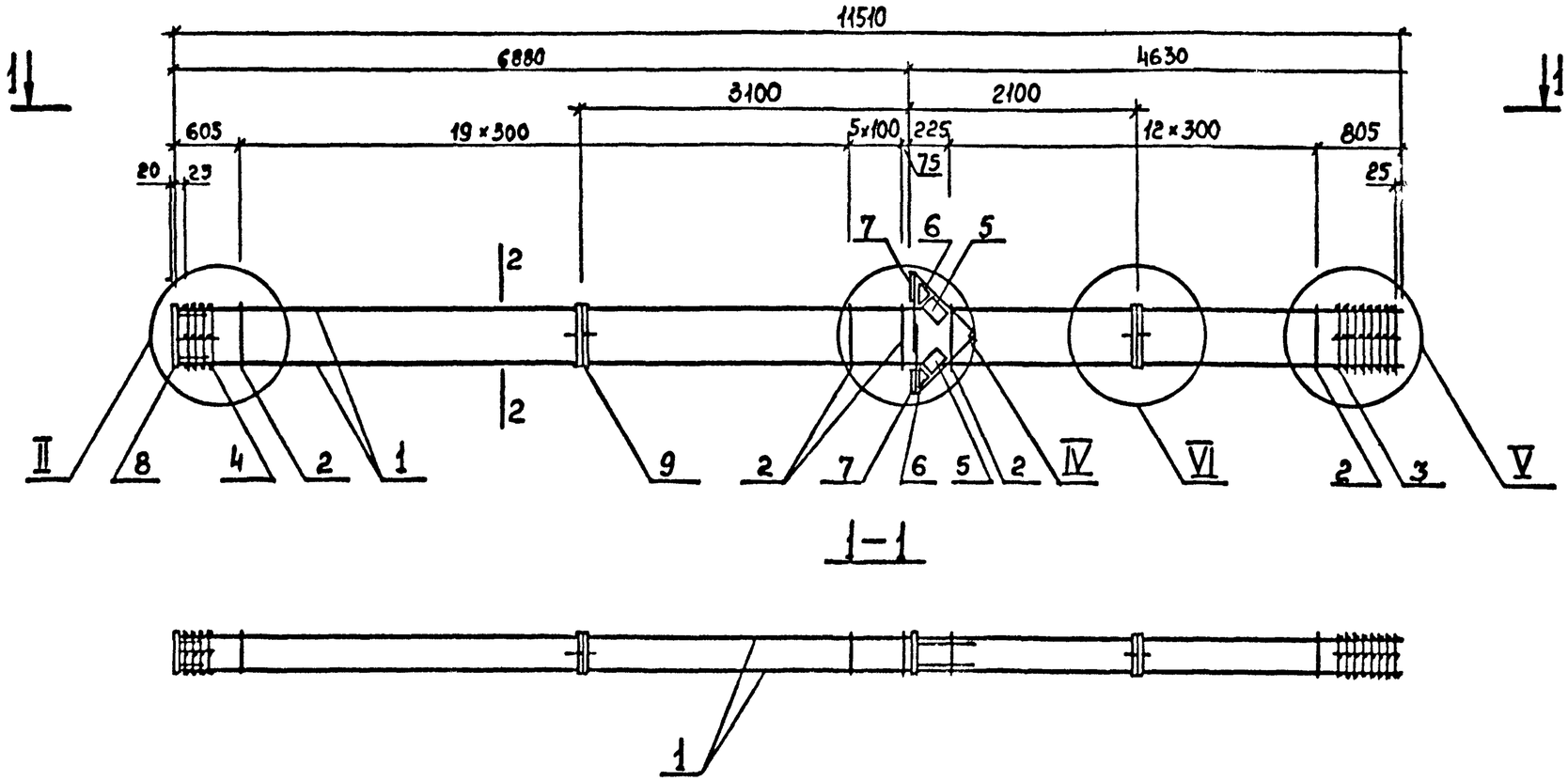

Спецификацию см. лист 2
Узлы см. 1.420.1-19. 1-5-42

Разраб.	Петрова		
Рассчит.	Костенко		
Проверил	Кузнецова		
Н. контр.	Федосеев		

1.420.1-19. 1-5-30

Каркас КП51...КП56

Стадия	Лист	Листов
Р	1	2

ГСПИ-Ю

Инв. № подл. | Подпись и дата | Взам. инв. №

Копировала Ки 24353 40 Формат А3

Марка каркаса	Поз	Наименование	Кол.	Обозначение документа	Масса каркаса кг
КП51	1	ф20А-III, L=11510; 28,5 кг	4	Без черт.	241,3
	2	ф6А-I, L=1760	38	1.420.1-19.1-6-25	
	3	Сетка СП3	1	-2	
	4	Сетка СП6	1	-2	
	5	Сетка С6	2	-5	
	6	Сетка С7	2	-6	
	7	Изделие закладное МН3	2	-8	
	8	Изделие закладное МН25	1	-18	
	9	Изделие закладное МН30	2	-23	
КП52		Поз. 5...9 по КП51			327,9
	1	ф25А-III, L=11510; 44,3 кг	4	Без черт.	
	2	ф8А-I, L=1780	38	1.420.1-19.1-6-25	
	3	Сетка СП4	1	-2	
	4	Сетка СП7	1	-2	
КП53		Поз. 5...9 по КП51			373,2
	1	ф28А-III, L=11510; 55,6 кг	4	Без черт.	
	2	ф8А-I, L=1780	38	1.420.1-19.1-6-25	
	3	Сетка СП4	1	-2	
	4	Сетка СП7	1	-2	

Марка каркаса	Поз.	Наименование	Кол.	Обозначение документа	Масса каркаса кг
КП54		Поз. 5...9 по КП51			441,1
	1	ф32А-III, L=11510; 72,6 кг	4	Без черт.	
	2	ф8А-I, L=1780	38	1.420.1-19.1-6-25	
	3	Сетка СП4	1	-2	
	4	Сетка СП7	1	-2	
КП55		Поз. 5...9 по КП51			549,1
	1	ф36А-III, L=11510; 92,0 кг	4	Без черт.	
	2	ф10А-I, L=1820	38	1.420.1-19.1-6-25	
	3	Сетка СП5	1	-2	
	4	Сетка СП8	1	-2	
КП56		Поз. 5...9 по КП51			635,5
	1	ф40А-III, L=11510; 113,6 кг	4	Без черт.	
	2	ф10А-I, L=1820	38	1.420.1-12.1-6-25	
	3	Сетка СП5	1	-2	
	4	Сетка СП8	1	-2	

Арматура класса А-I и А-III по ГОСТ 5781-82

Инв. № подл. | Подпись и дата | Взам. инв. №

Копировала К — 24353 41 Формат А3

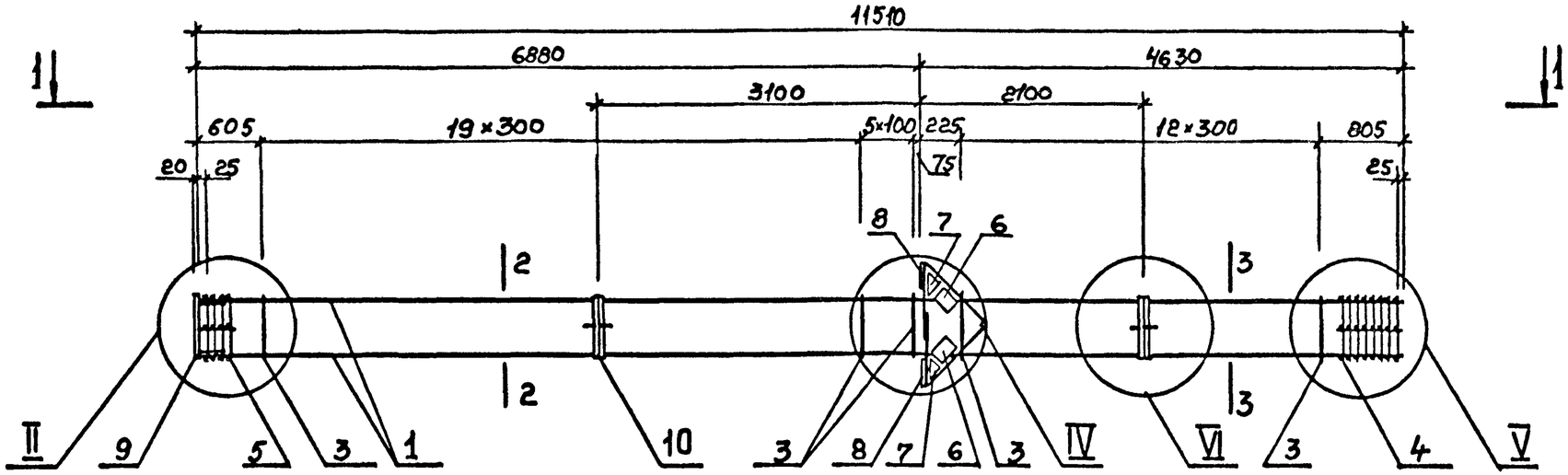

1–1

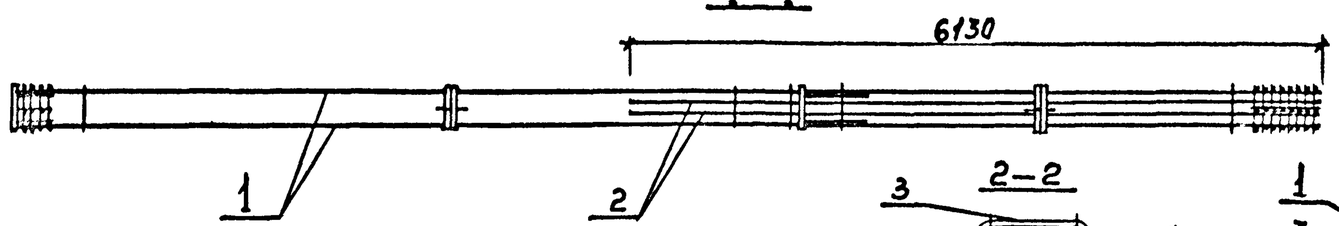

2–2

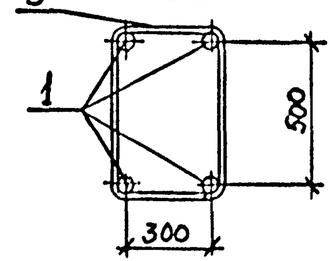

3–3

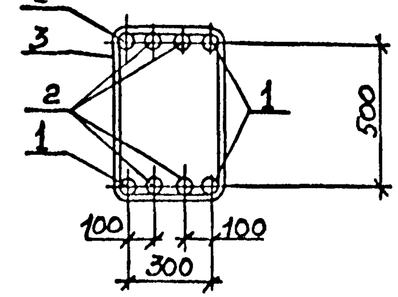

Арматура класса А-I и А-III по ГОСТ 5781-82
Узлы см. 1.420.1-19.1-5-62

Марка каркаса	Поз.	Наименование	Кол.	Обозначение документа	Масса каркаса, кг.
КП84	1	ф40А-III, L=11510; 113,6 кг	4	Без черт.	729,9
	2	ф25А-III, L=6130; 23,6 кг	4	Без черт.	
	3	ф10А-I, L=1820	38	1.420.1-19.1-6-25	
	4	Сетка СП5	1	-2	
	5	Сетка СП8	1	-2	
	6	Сетка С6	2	-5	
	7	Сетка С7	2	-6	
	8	Изделие закладное МН3	2	-8	
	9	Изделие закладное МН25	1	-18	
	10	Изделие закладное МН30	2	-23	

Инв. № подл. | Подпись и дата | Взам. инв. №

Разраб.	Петрова		1.420.1-19.1-5-31
Рассчит.	Костенко		
Провери.	Карнюшина		Каркас КП57
Н. контр.	Федосеев		

Стадия	Лист	Листов
Р		1

ГСПИ-10

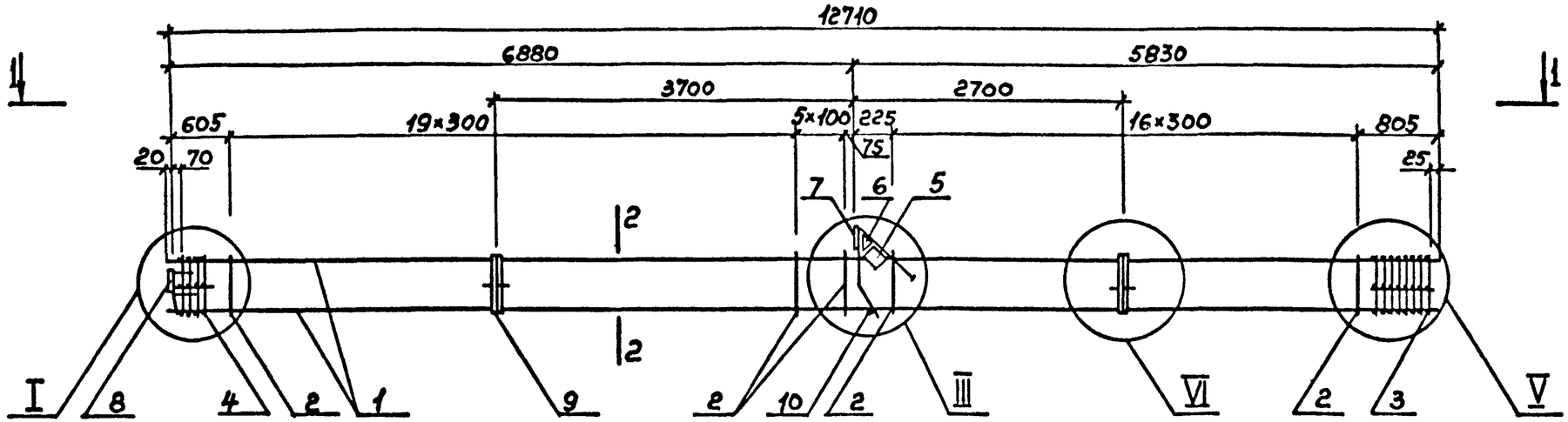

1–1

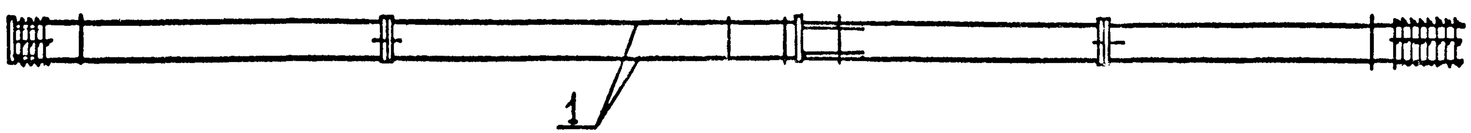

2–2

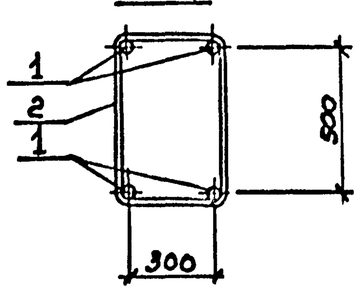

Спецификацию см лист 2
Узлы см. 1.420. 1-19. 1-5-42

Разраб	Петрова		1.420. 1-19. 1-5-32
Рассчит	Костенко		
Провер.	Корнюшина		Каркас КП58...КП62
Н контр.	Федосеев		

Стадия	Лист	Листов
Р	1	2

ГСПИ-10

Инв.№ подл. | Подпись и дата | Взам. инв.№

Марка каркаса	Поз.	Наименование	Кол.	Обозначение документа	Масса каркаса, кг
КП58	1	ф25А-III, L=12710; 49,0кг	4	Без черт.	311,4
	2	ф8А-I, L=1780	42	1.420.1-19.1-6-25	
	3	Сетка СП4	1	-2	
	4	Сетка СП7	1	-2	
	5	Сетка С6	1	-5	
	6	Сетка С7	1	-6	
	7	Изделие закладное МН1	1	-7	
	8	Изделие закладное МН29	1	-22	
	9	Изделие закладное МН30	2	-23	
	10	ф18А-I, L=380; 0,8кг	1	Без черт.	
КП59		Поз. 2...10 по КП58			361,2
	1	ф28А-III, L=12710; 61,4кг	4	Без черт.	

Марка каркаса	Поз.	Наименование	Кол.	Обозначение документа	Масса каркаса, кг
		Поз. 2...10 по КП58			
КП60	1	ф32А-III, L=12710; 80,2кг	4	Без черт	436,2
		Поз. 5...10 по КП58			
КП61	1	ф36А-III, L=12710; 101,6кг	4	Без черт	
	2	ф10А-I, L=1820	42	1.420.1-19.1-6-25	553,8
	3	Сетка СП5	1	-2	
	4	Сетка СП8	1	-2	
		Поз. 5...9 по КП58			
	1	ф40А-III, L=12710; 125,5кг	4	Без черт	
КП62	2	ф10А-I, L=1820	42	1.420.1-19.1-6-25	659,4
	3	Сетка СП5	1	-2	
	4	Сетка СП8	1	-2	

Арматура класса А-I и А-III по ГОСТ 5781-82
Поз. 10 оцинковать

Инв. N подл. | Подпись и дата | Взам. инв. N

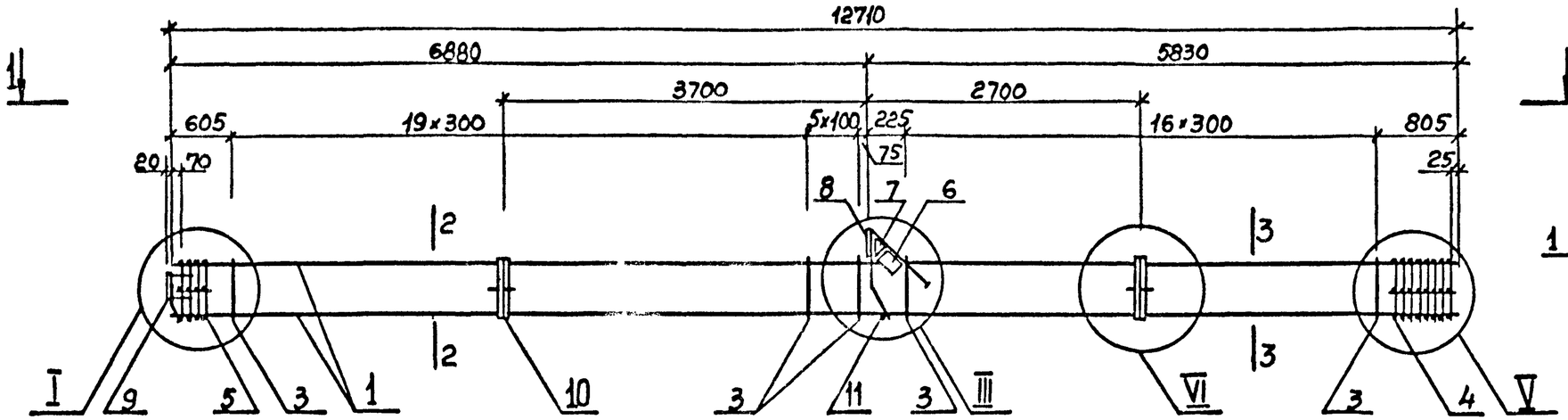

1–1

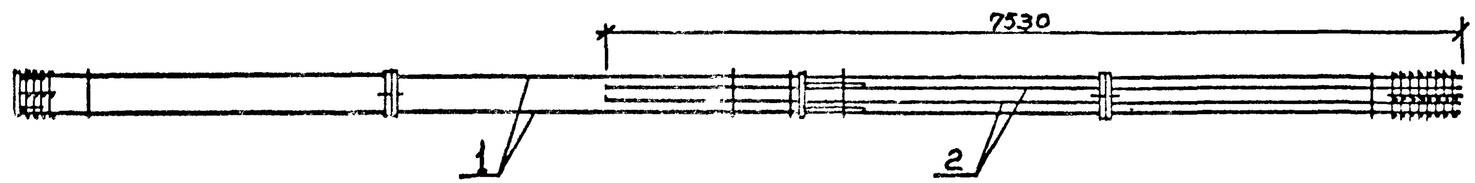

2–2

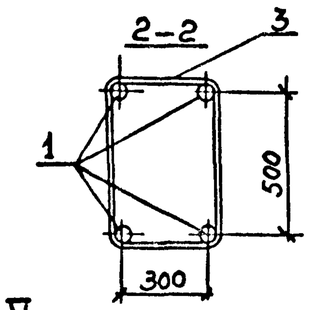

3–3

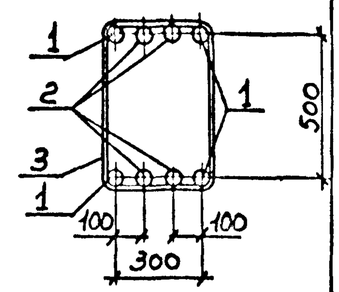

Марка каркаса	Поз	Наименование	Кол.	Обозначение документа	Масса каркаса, кг
КП63	1	ф40 А-III, L=12710; 125,5кг	4	Без черт.	739,2
	2	ф22 А-III, L=7530; 22,4кг	4	Без черт.	
	3	ф10 А-I, L=1820	42	1.420.1-19.1-6-25	
	4	Сетка СП5	1	-2	
	5	Сетка СП8	1	-2	
	6	Сетка С6	1	-5	
	7	Сетка С7	1	-6	
	8	Изделие закладное МН1	1	-7	
	9	Изделие закладное МН29	1	-22	
	10	Изделие закладное МН30	2	-23	
	11	ф18 А-I, L=380; 0,8кг	1	Без черт.	

Марка каркаса	Поз.	Наименование	Кол.	Обозначение документа	Масса каркаса кг
КП64		Поз.1,3...11 по КП63			839.4
	2	ф32 А-III, L=7530; 47,5кг	4	Без черт.	

Арматура класса А-I и А-III по ГОСТ 5781-82
Узлы см. 1.420.1-19.1-5-42
Поз. 11 оцинковать

Разраб.	Петрова		1.420.1-19.1-5-33
Рассчит	Костенко		
Проверил	Корнюшина		
Н контр	Щербакова		Каркас КП63; КП64

Стадия	Лист	Листов
Р		1

ГСПИ-10

Инв. № подл. | Подпись и дата | Взам. инв. №

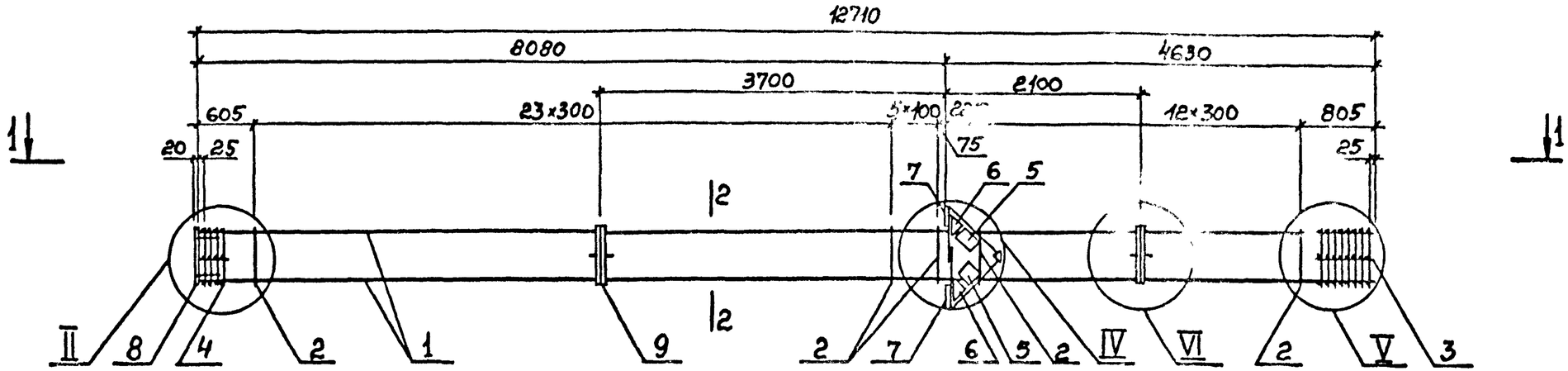

1—1

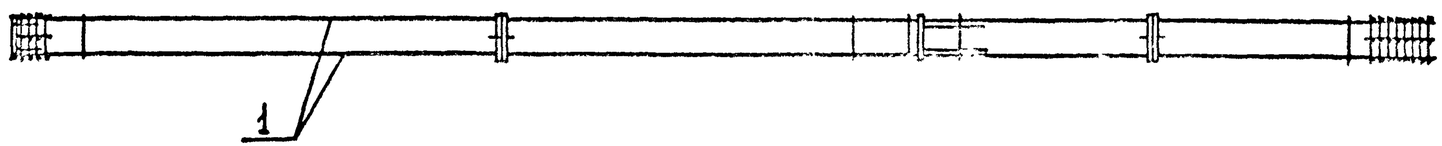

2-2

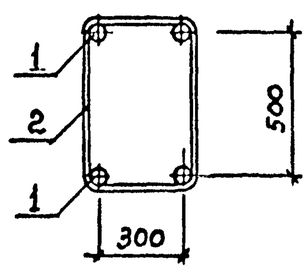

Спецификацию см. лист 2
Узлы см. 1.420.1-19. 1-5-42

Разраб.	Петрова			1.420.1-19. 1-5-34		
Консультант	Крылова					
Проверил	Шишка					
				Каркас КП65...КП70	Стадия	Лист	Листов
					Р	1	2
					ГСПИ-10		
Н. контр.	Федосеев					

Инв. № подл. | Подпись и дата | Взам. инв. №

Копировала

Формат А3

Марка каркаса	Поз	Наименование	Кол.	Обозначение документа	Масса каркаса, кг
КП65	1	ф20А-III, L=12710; 31,4 кг	4	без черт	254,5
	2	ф6 А-I, L=1760	42	1.420.1-19.1-6-25	
	3	Сетка СП3	1	-2	
	4	Сетка СП6	1	-2	
	5	Сетка С6	2	-5	
	6	Сетка С7	2	-6	
	7	Изделие закладное МН3	2	-8	
	8	Изделие закладное МН25	1	-18	
	9	Изделие закладное МН30	2	-23	
КП66		поз. 5...9 по КП65			349,5
	1	ф25А-III, L=12710; 49,0 кг	4	без черт.	
	2	ф8А-I, L=1780	42	1.420.1-19.1-6-25	
	3	Сетка СП4	1	-2	
	4	Сетка СП7	1	-2	
КП67		поз. 5...9 по КП65			399,1
	1	ф28 А-III, L=12710; 61,4 кг	4	без черт.	
	2	ф8А-I, L=1780	42	1.420.1-19.1-6-25	
	3	Сетка СП4	1	-2	
	4	Сетка СП7	1	-2	

Марка каркаса	Поз.	Наименование	Кол.	Обозначение документа	Масса каркаса, кг
КП68		поз 5...9 по КП65			474,3
	1	ф32 А-III, L=12710; 80,2 кг	4	без черт	
	2	ф8А-I, L=1780;	42	1.420.1-19.1-6-25	
	3	Сетка СП4	1	-2	
	4	Сетка СП7	1	-2	
КП69		поз. 5...9 по КП65			591,9
	1	ф36 А-III, L=12710; 101,6 кг	4	без черт.	
	2	ф10 А-I, L=1820	42	1.420.1-19.1-6-25	
	3	Сетка СП5	1	-2	
	4	Сетка СП8	1	-2	
КП70		поз. 5...9 по КП65			687,5
	1	ф40 А-III, L=12710; 125,5 кг	4	без черт.	
	2	ф10 А-I, L=1820	42	1.420.1-19.1-6-25	
	3	Сетка СП5	1	-2	
	4	Сетка СП8	1	-2	

Арматура класса А-I и А-III по ГОСТ 5781-82

Взам. инв. №

Подпись и дата

Инв. № подл.

Копировал

Формат А3

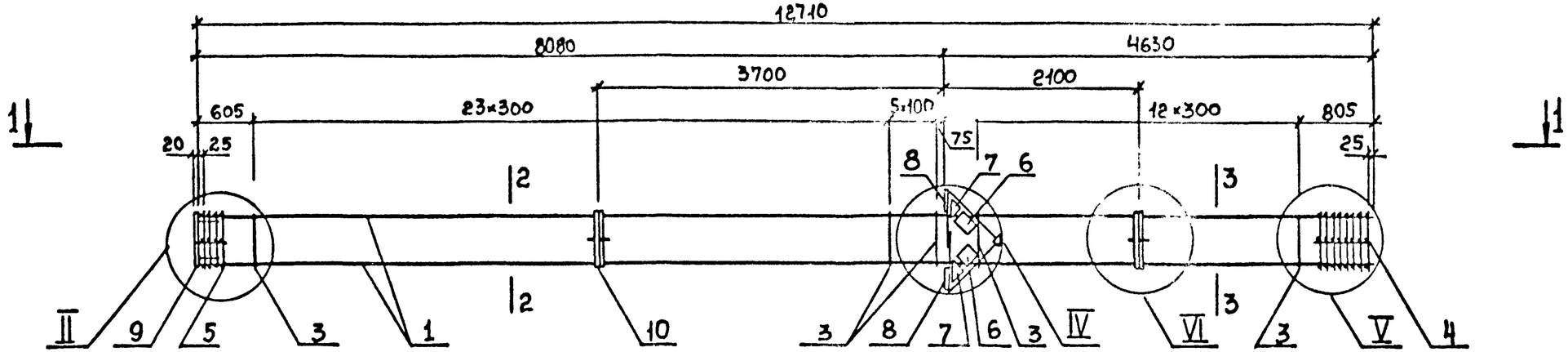

1–1

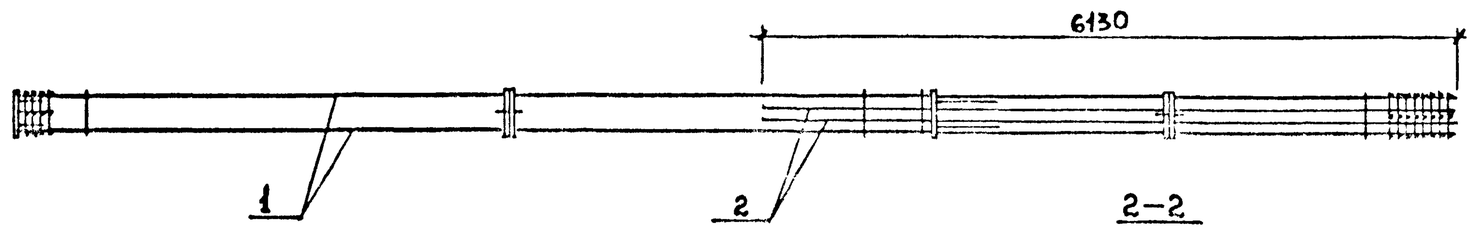

2–2

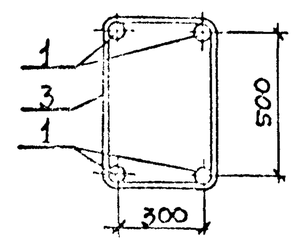

3–3

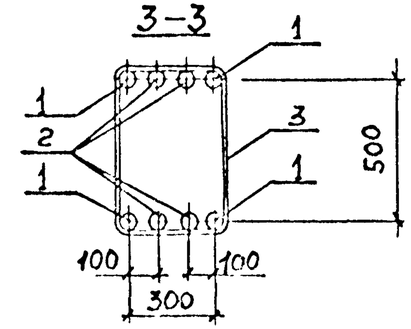

Арматура класса А-I и А-III по ГОСТ 5781-82
Заделы см 1.420.1-19. 1-5-42

Марка каркаса	Поз	Наименование	Кол.	Обозначение документа	Масса каркаса, кг
КП 71	1	⌀40 А-III; L=12710; 125.5 кг	4	Без черт.	781.9
	2	⌀25 А-III, L=6130; 23.6 кг	4	Без. черт.	
	3	⌀10 А-I, L=1820	42	1.420.1-19.1-6-25	
	4	Сетка СП5	1	-2	
	5	Сетка СП8	1	-2	
	6	Сетка С6	2	-5	
	7	Сетка С7	2	-6	
	8	Изделие закладное МН3	2	-8	
	9	Изделие закладное МН25	1	-18	
	10	Изделие закладное МН30	2	-23	

Инв.№ подл. | Подпись и дата | Взам. инв.№

Разраб.	Патрова		1.420.1-19.1-5-35
Рассчит.	Рыльцова		
Провер.	Мурношина		
Н.контр.	Федосеев		Каркас КП 71
			Стадия: Р; Листа: ; Листов: 1
			ГСПИ-10

Копировала

Формат А3

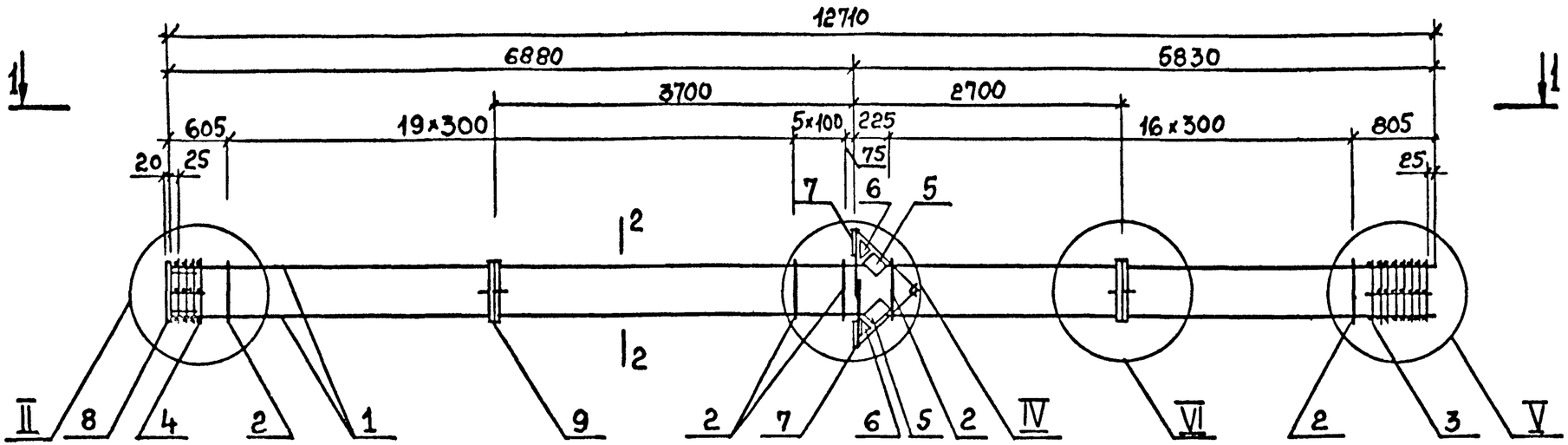

1–1

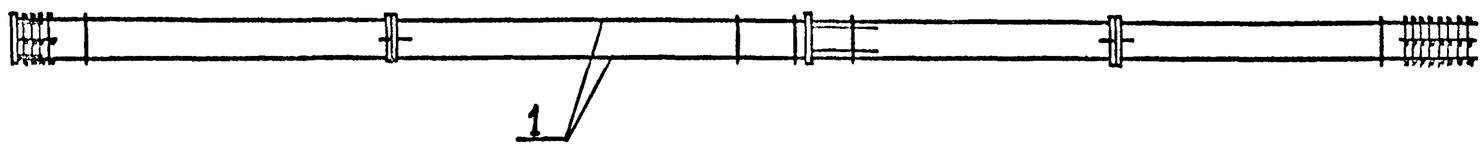

2–2

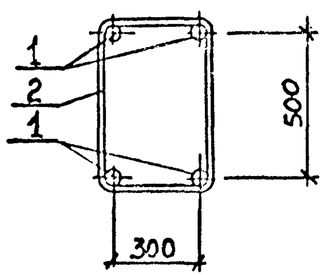

Спецификацию см. лист 2
Узлы см. 1.420.1-19. 1-5-42

Разраб.	Петрова		1.420.1-19.1-5-36	
Рассчит.	Костенко			
Провер.	Корнюшина		Каркас КП72...КП77	Стадия Р · Лист 1 · Листов 2
Н.контр.	Федосеев			ГСПИ-Ю

Инв. № подл. | Подпись и дата | Взам. инв. №

Копировала 24353 49 Формат А3

Марка каркаса	Поз.	Наименование	Кол.	Обозначение документа	Масса каркаса, кг
КП 72	1	Ф20А-III, L=12710; 34.4кг	4	Без черт	254,5
	2	Ф6 А-I, L=1760	42	1.420.1-19.1-6-25	
	3	Сетка СП3	1	-2	
	4	Сетка СП6	1	-2	
	5	Сетка С6	2	-5	
	6	Сетка С7	2	-6	
	7	Изделие закладное МН3	2	-8	
	8	Изделие закладное МН25	1	-18	
	9	Изделие закладное МН30	2	-23	
КП 73		Поз 2...9 по КП 72			280.5
	1	Ф22А-III, L=12710; 37,9кг	4	Без черт	
КП 74		Поз.5...9 по КП 72			349,5
	1	Ф28А-III, L=12710; 61,4кг	4	Без черт.	
	2	Ф8А-I L=1780	42	1.420.1-19.1-6-25	
	3	Сетка СП4	1	-2	
	4	Сетка СП7	1	-2	

Марка каркаса	Поз.	Наименование	Кол.	Обозначение документа	Масса каркаса, кг
КП 75		Поз. 5...9 по КП 72			399,1
	1	Ф28А-III, L=12710; 61.4кг	4	Без черт.	
	2	Ф8А-I, L=1780	42	1.420.1-19.1-6-25	
	3	Сетка СП4	1	-2	
	4	Сетка СП7	1	-2	
КП 76		Поз.5...9 по КП 72			474,3
	1	Ф32А-III, L=127,10; 80,2 кг	4	Без черт	
	2	Ф8 А-I, L=1780	42	1.420.1-19.1-6-25	
	3	Сетка СП4	1	-2	
	4	Сетка СП7	1	-2	
КП 77		Поз. 5...9 по КП 72			591.9
	1	Ф36А-III, L=12710; 101.6 кг	4	Без черт	
	2	Ф10А-I, L=1820	42	1.420.1-19.1-6-25	
	3	Сетка СП5	1	-2	
	4	Сетка СП8	1	-2	

Арматура класса А-I и А-III по ГОСТ 5781-82

Инв.№ подл. | Подпись и дата | Взам. инв.№

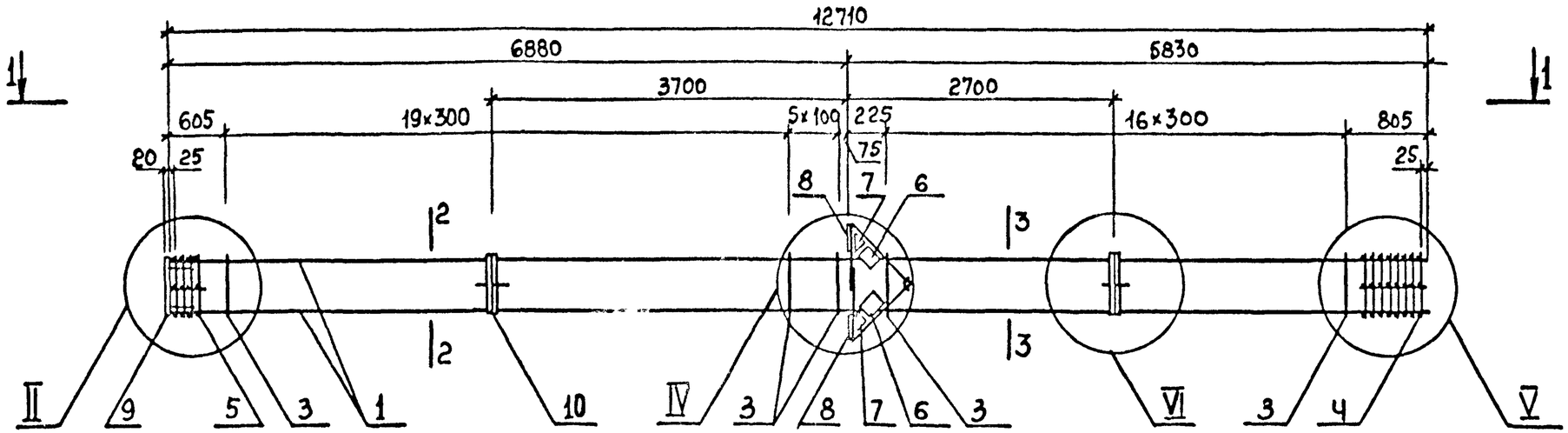

1–1

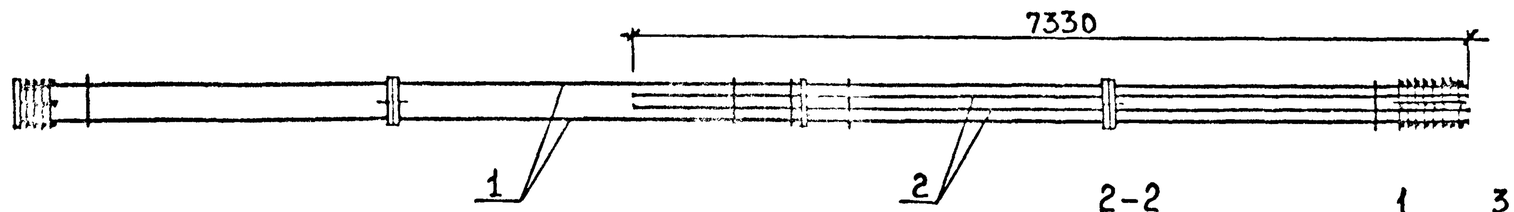

2–2

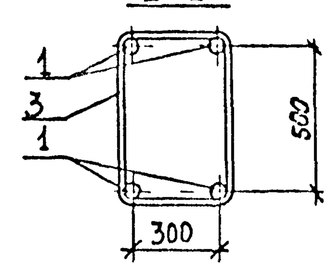

3–3

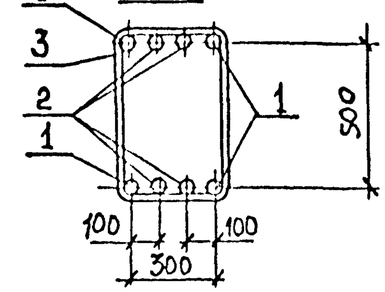

Арматура класса А-I и А-III по ГОСТ 5781-82
Узлы см. 1.420.1-19.1-5-42

Марка каркаса	Поз.	Наименование	Кол.	Обозначение документа	Масса каркаса кг.
КП78	1	ф40 А-III, L=12710; 125,5 кг	4	Без черт	800,3
	2	ф25 А-III, L=7330; 28,2 кг	4	Без черт.	
	3	ф10 А-I, L=1820	42	1.420.1-19.1-6-25	
	4	Сетка СП5	1	-2	
	5	Сетка СП8	1	-2	
	6	Сетка С6	2	-5	
	7	Сетка С7	2	-6	
	8	Изделие закладное МН3	2	-8	
	9	Изделие закладное МН25	1	-18	
	10	Изделие закладное МН30	2	-23	

Инв. № подл. | Подпись и дата | Взам. инв. №

Разраб.	Петрова		1.420.1-19.1-5-37
Рассчит.	Костенко		
Провер.	Карнюшин		Каркас КП78
Н. контр.	Федосеев		

Стадия	Лист	Листов
Р		1

ГСПИ-10

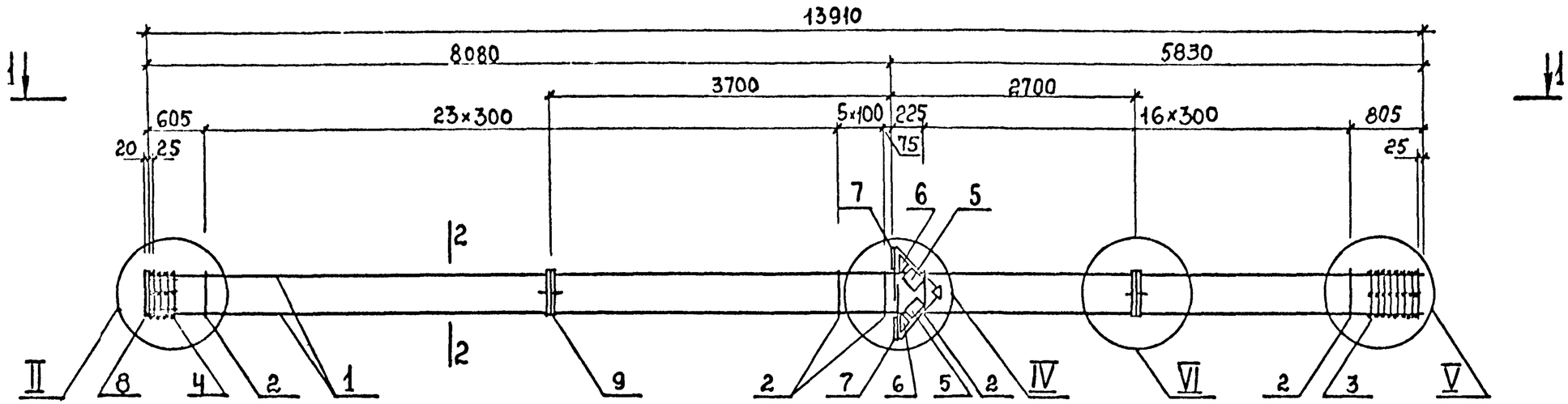

1–1

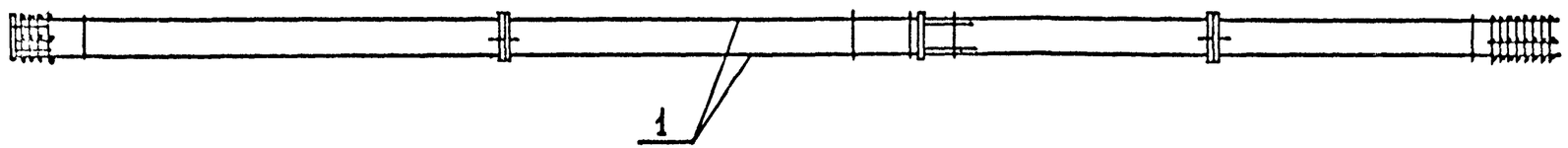

2–2

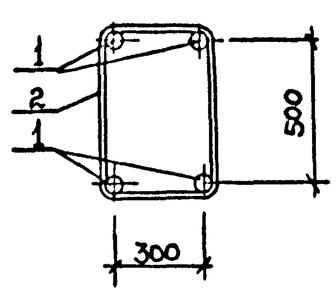

Спецификация см. лист 2
Узлы см. 1.420.1-19, 1-5-42

Разраб	Петрова			1.420.1-19.1-5-38
Рассчит.	Рыльцова			
Проверил	Карнюшина			Каркас КП79...КП83
Н. Контр.	Федосеев			

Стадия	Лист	Листов
Р	1	2

ГСПИ-10

Инв. № подл. | Подпись и дата | Взам. инв. №

Марка каркаса	Поз	Наименование	Кол.	Обозначение документа	Масса каркаса, кг
КП79	1	⌀ 20А-III, L=13910; 34,4кг	4	Без черт	268,1
	2	⌀ 6А-I, L=1760	46	1.420.1-19.1-6-25	
	3	Сетка СП3	1	-2	
	4	Сетка СП6	1	-2	
	5	Сетка С6	2	-5	
	6	Сетка С7	2	-6	
	7	Изделие закладное МН3	2	-8	
	8	Изделие закладное МН25	1	-18	
	9	Изделие закладное МН30	2	-23	
КП80		поз. 2...9 по КП79			296,5
	1	⌀ 22А-III, L=13910; 41,5кг	4	Без черт.	
КП81		поз. 5...9 по КП79			370,7
	1	⌀ 25А-III, L=13910; 53,6кг	4	Без черт	
	2	⌀ 8А-I, L=1780	46	1.420.1-19.1-6-25	
	3	Сетка СП4	1	-2	
	4	Сетка СП7	1	-2	

Марка каркаса	Поз	Наименование	Кол.	Обозначение документа	Масса каркаса, кг
КП82		поз. 5...9 по КП79			507,5
	1	⌀ 32А-III, L=13910; 87,8кг	4	Без черт.	
	2	⌀ 8А-I, L=1780	46	1.420.1-19.1-6-25	
	3	Сетка СП4	1	-2	
	4	Сетка СП7	1	-2	
КП83		поз. 5...9 по КП79			634,7
	1	⌀ 36А-III; L=13910; 111,2кг	4	Без черт	
	2	⌀ 10А-I, L=1820	46	1.420.1-19.1-6-25	
	3	Сетка СП5	1	-2	
	4	Сетка СП8	1	-2	

Арматура класса А-I и А-III по ГОСТ 5781-82

Инв. № подл. | Подпись и дата | Взам. инв. №

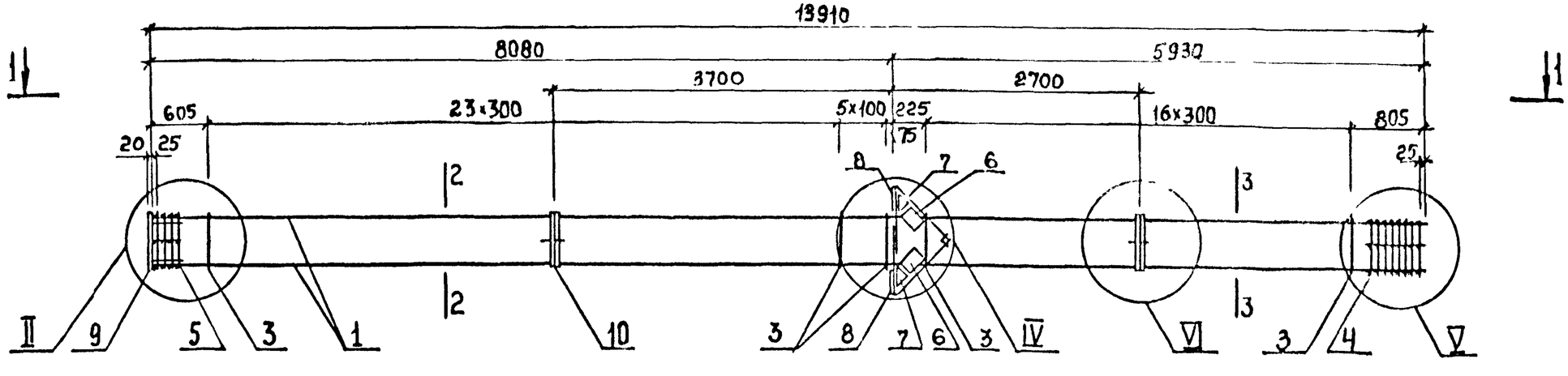

1–1

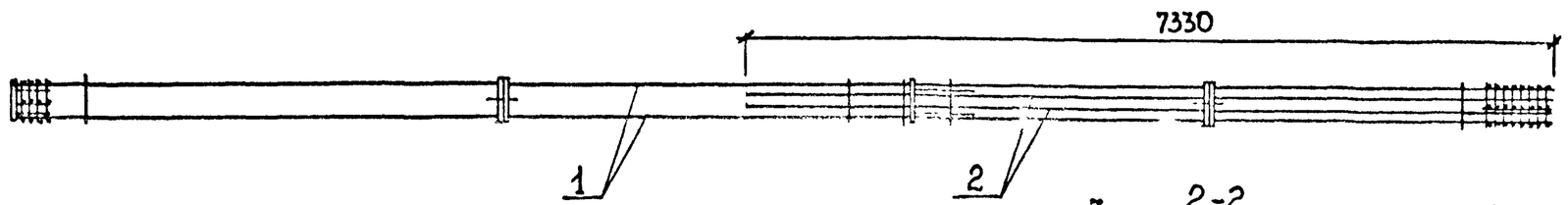

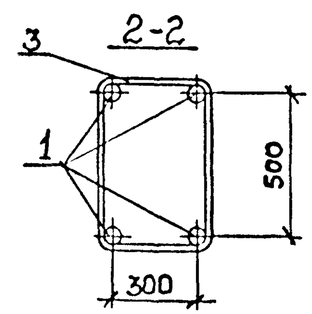

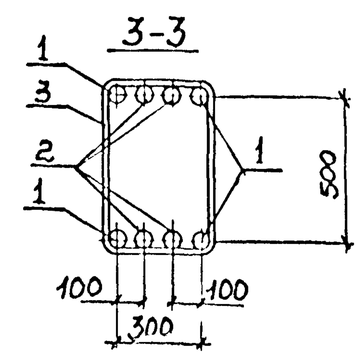

Арматура класса А-I и А-III по ГОСТ 5781-82
Узлы см. 1.420.1-19.1-5-42

Марка каркаса	Поз.	Наименование	Кол.	Обозначение документа	Масса каркаса кг
КП84	1	⌀40 А-III, L=13910; 137,3кг	4	без черт.	851,9
	2	⌀25 А-III, L=7330; 28,2кг	4	без черт	
	3	⌀10 А-I, L=1820	46	1.420.1-19.1-6-25	
	4	Сетка СП5	1	–2	
	5	Сетка СП8	1	–2	
	6	Сетка С6	2	–5	
	7	Сетка С7	2	–6	
	8	Изделие закладное МН3	2	–8	
	9	Изделие закладное МН25	1	–18	
	10	Изделие закладное МН30	2	–23	

Инв. № подл. | Подпись и дата | Взам. инв. №

Разраб.	Петрова		1.420.1-19.1-5-39
Рассмот.	Рыльцева		
Проверил	Карнюшина		
Н. контр.	Березовский		Каркас КП84

Стадия	Лист	Листов
Р		1

ГСПИ-10

Копировал

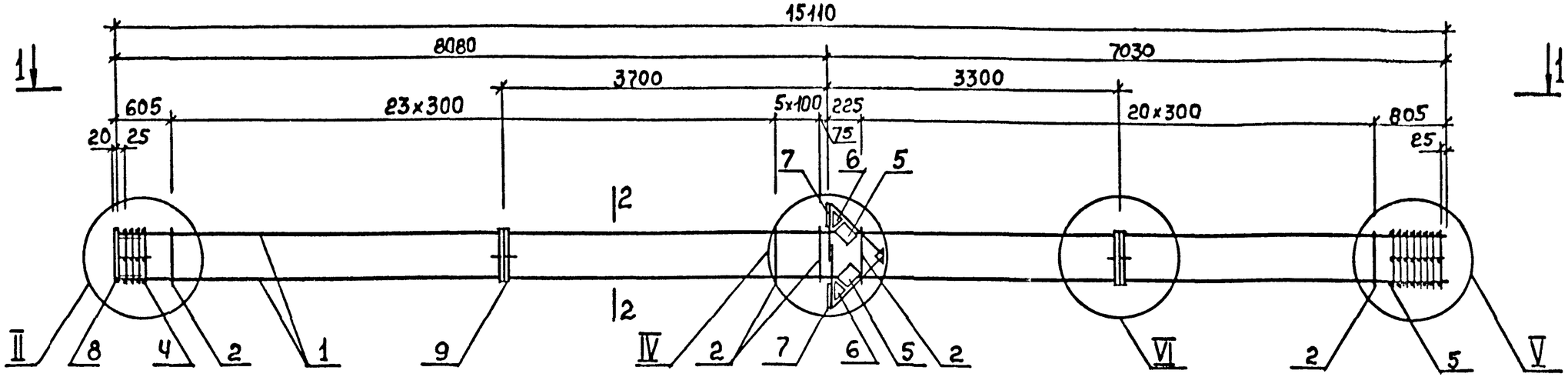

1–1

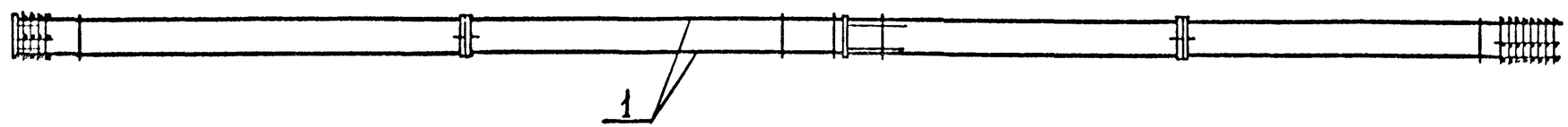

2–2

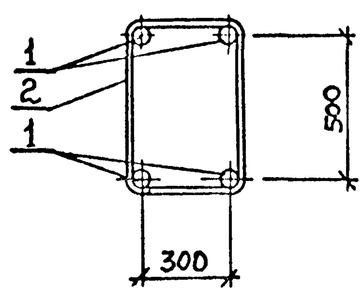

Спецификацию см. лист 2
Узлы см. 1.420.1-19. 1-5-42

Разраб	Петрова		
Рассчит.	Рыльцова		
Проверил	Карнюшина		
Н.контр.	Федосеев		

1. 420. 1-19. 1-5-40

Каркас КП85...КП89

Стадия	Лист	Листов
Р	1	2

ГСПИ-10

Инв. № подл. | Подпись и дата | Взам. инв. №

Марка каркаса	Поз.	Наименование	Кол.	Обозначение документа	Масса каркаса кг
КП85	1	Ф20А-III, L=15110; 37,3 кг	4	Без черт.	281,3
	2	ф6 А-I, L=1760	50	1.420.1-19.1-6-25	
	3	Сетка СП3	1	-2	
	4	Сетка СП6	1	-2	
	5	Сетка С6	2	-5	
	6	Сетка С7	2	-6	
	7	Изделие закладное МН3	2	-8	
	8	Изделие закладное МН25	1	-18	
	9	Изделие закладное МН30	2	-23	
КП86		Поз.5...9 по КП85			391,9
	1	ф25А-III, L=15110; 58,2 кг	4	Без черт.	
	2	ø8 А-I, L=1780	50	1.420.1-19.1-6-25	
	3	Сетка СП4	1	-2	
	4	Сетка СП7	1	-2	

Марка каркаса	Поз	Наименование	Кол.	Обозначение документа	Масса каркаса кг
КП87		Поз.5...9 по КП85			451,1
	1	ø28 А-III, L=15110; 73,0 кг	4	Без черт.	
	2	ø8 А-I, L=1780	50	1.420.1-19.1-6-25	
	3	Сетка СП4	1	-2	
	4	Сетка СП7	1	-2	
КП88		Поз.5...9 по КП85			540,7
	1	ø32 А-III, L=15110; 95,4 кг	4	Без черт.	
	2	ø8 А-I, L=1780	50	1.420.1-19.1-6-25	
	3	Сетка СП4	1	-2	
	4	Сетка СП7	1	-2	
КП89		Поз.5...9 по КП85			677,1
	1	ø36А-III, L=15110; 120,7 кг	4	Без черт.	
	2	ø10 А-I, L=1820	50	1.420.1-19.1-6-25	
	3	Сетка СП5	1	-2	
	4	Сетка СП8	1	-2	

Арматура класса А-I и А-III по ГОСТ 5781-82

Копировала — Формат А3

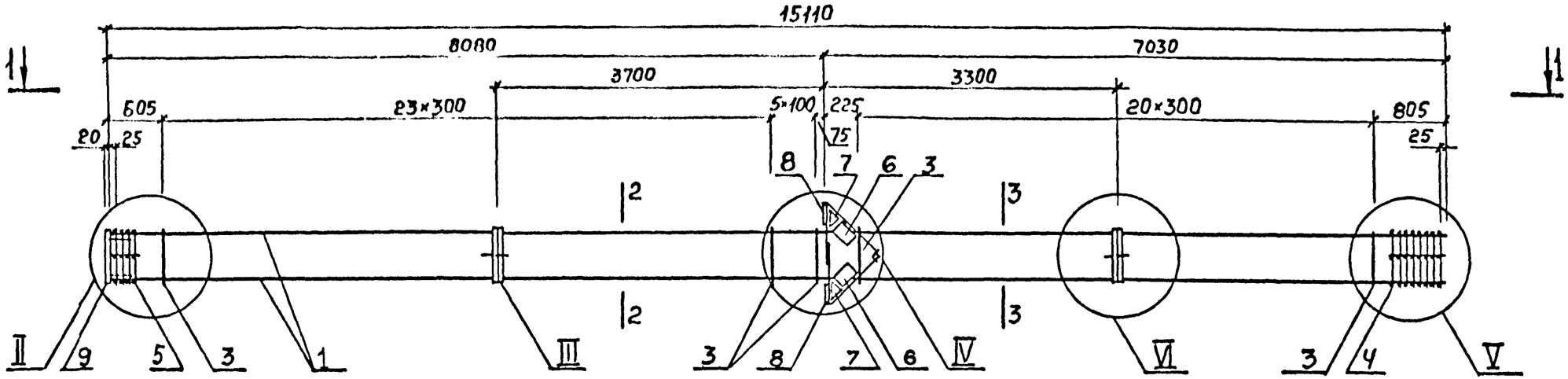

1–1

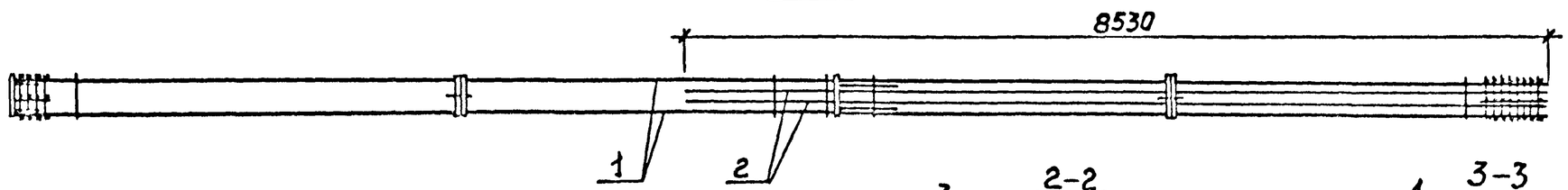

2–2

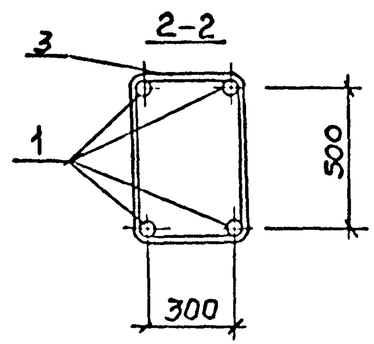

3–3

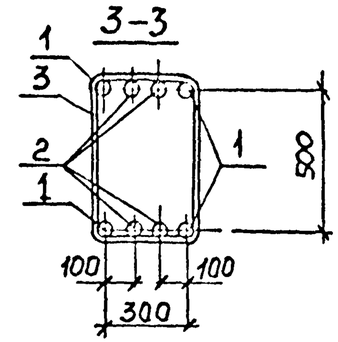

Арматура класса А-I и А-III по ГОСТ 5781-82
Узлы см. 1.420.1-19. 1-5-42

Марка каркаса	Поз.	Наименование	Кол	Обозначение документа	Масса каркаса, кг
КП90	1	⌀40А-III, L=15110; 149,2 кг	4	Без черт.	922,3
	2	⌀25А-III, L=8530; 32,8 кг	4	Без черт.	
	3	⌀10А-I, L=1820	50	1.420.1-19.1-6-25	
	4	Сетка СП5	1	-2	
	5	Сетка СП8	1	-2	
	6	Сетка С6	2	-5	
	7	Сетка С7	2	-6	
	8	Изделие закладное МН3	2	-8	
	9	Изделие закладное МН25	1	-18	
	10	Изделие закладное МН30	2	-23	

Инв. № подл. | Подпись и дата | Взам. инв. №

Разраб.	Петрова		1.420.1-19.1-5-41
Проверил	Рыльцова		
Провери	Корнюшина		
Н. контр.	Федосеев		Каркас КП90

Стадия	Лист	Листов
Р		1

ГСПИ-10

Копировал

Формат А3

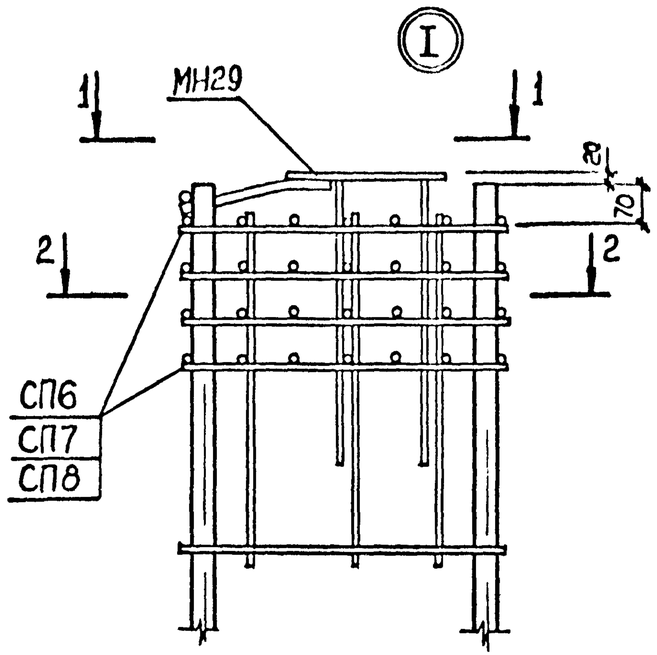

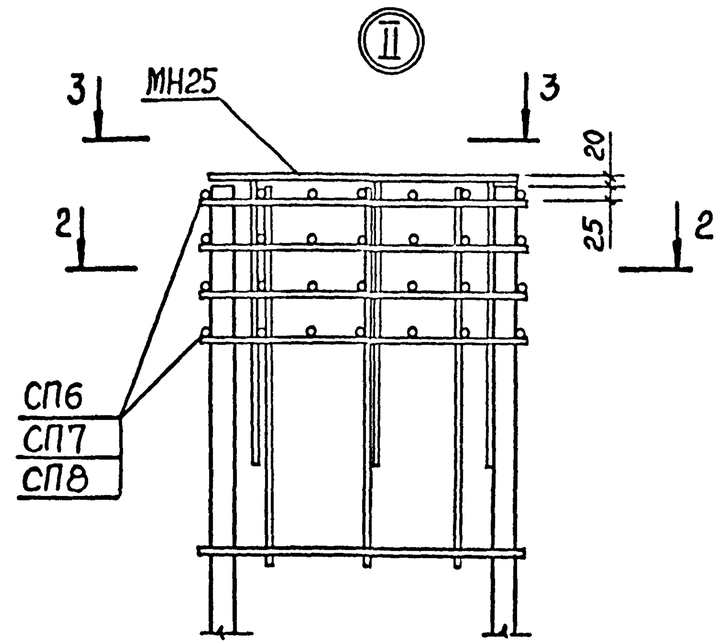

2–2

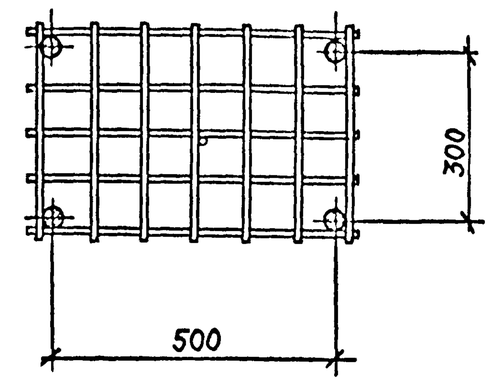

1–1

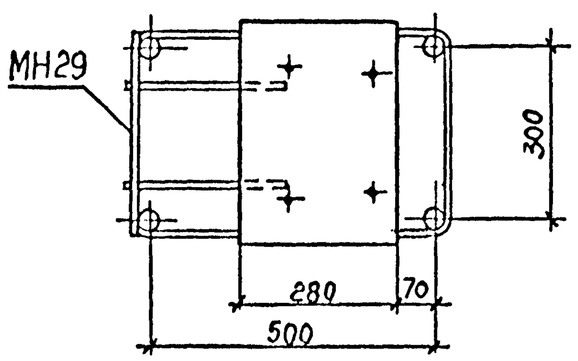

3–3

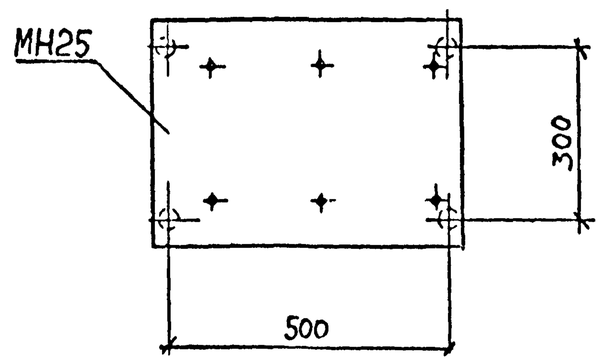

Количество стержней продольной арматуры на узлах I...VII показано условно.

Разраб	Петрова		
Рассчит	Рыльцова		
Проверил	Карнюшина		
Н. контр	Фесосов		

1.420.1-19.1-5-42

Узлы I...VII

Стадия	Лист	Листов
Р	1	3

ГСПИ-10

Инв.№ подл. | Подпись и дата | Взам. инв.№

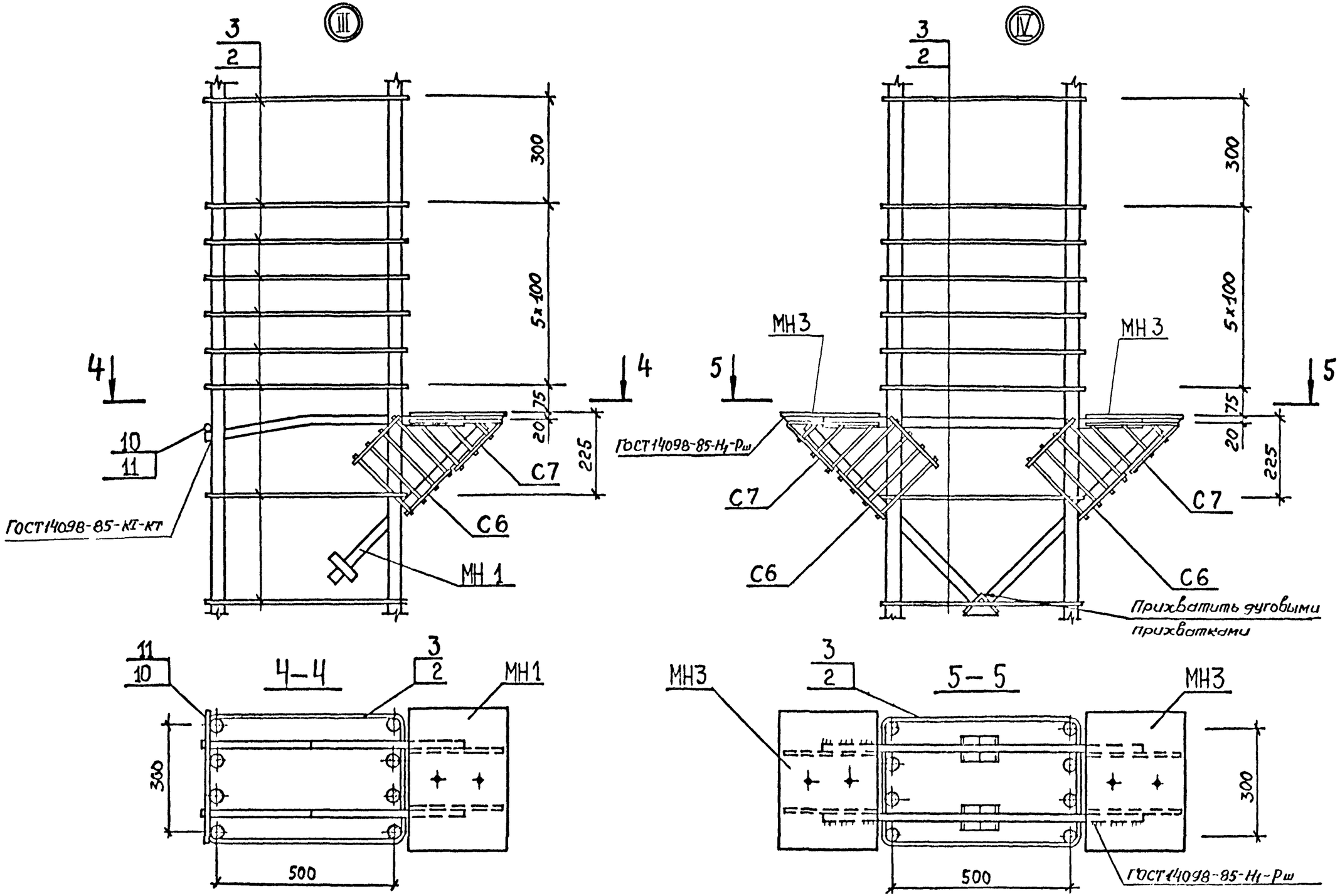

Инв. № подл.	Подпись и дата	Взам. инв. №

1.420.1-19.1-5-42

Лист 2

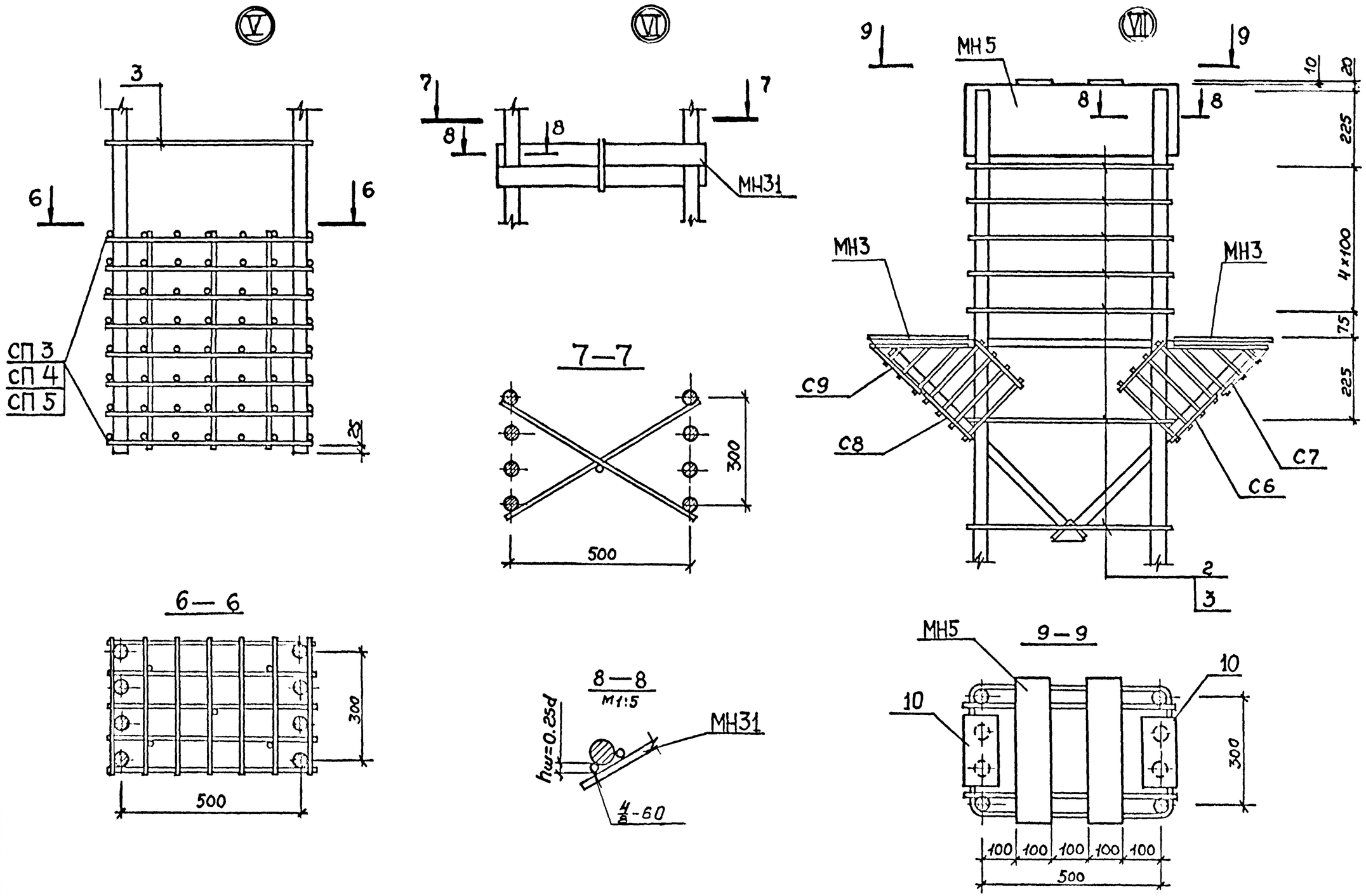

Инв. № подл.	Подпись и дата	Взам. инв. №

Марка колонны	Изделия арматурные																				Всего
	Арматура класса																				
	А-I					А-III											Вр-I			
	ГОСТ 5781-82																ГОСТ 6727-80			
	ф6	ф8	ф10	ф18	Итого	ф6	ф8	ф10	ф16	ф20	ф22	ф25	ф28	ф32	ф36	ф40	Итого	ф5		Итого	
К 51-1	1,4	29,4		0,8	31,6		26,4						245,6				272,0	1,3		1,3	304,9
К 51-2	1,4	29,4		0,8	31,6		26,4							320,8			347,2	1,3		1,3	380,1
К 51-3	1,4		46,2	0,8	48,4			41,6							406,4		448,0	1,3		1,3	497,7
К 51-4	1,4		46,2	0,8	48,4			41,6								502,0	543,6	1,3		1,3	593,3
К 51-5	1,4		46,2	0,8	48,4			41,6				100,4			406,4		548,4	1,3		1,3	598,1
К 51-6	1,4		46,2	0,8	48,4			41,6					126,0			502,0	669,6	1,3		1,3	719,3

Марка колонны	Изделия закладные																				Общий расход кг
	Арматура класса									Прокат марки											
	А-I			А-III						ВСт3пс6-1.ТУ 14-13023-80											
	ГОСТ 5781-82								Итого	ГОСТ 19903-74*					ГОСТ 8509-86			Итого	Всего		
	ф10	ф18	Итого	ф16	ф36			Итого		-6	-8	-10	-12	Итого	L75×6	L140×10	Итого				
К51-1	0,2	0,7	0,9	4,0	22,2			26,2	27,1	7,2	7,0	2,6	12,2	29,0				29,0	56,1		361,0
К51-2	0,2	0,7	0,9	4,0	22,2			26,2	27,1	7,2	7,0	2,6	12,2	29,0				29,0	56,1		436,2
К51-3	0,2	0,7	0,9	4,0	22,2			26,2	27,1	7,2	7,0	2,6	12,2	29,0				29,0	56,1		553,6
К51-4	0,2	0,7	0,9	4,0	22,2			26,2	27,1	7,2	7,0	2,6	12,2	29,0				29,0	56,1		649,4
К51-5	0,2	0,7	0,9	4,0	22,2			26,2	27,1	7,2	7,0	2,6	12,2	29,0				29,0	56,1		654,2
К51-6	0,2	0,7	0,9	4,0	22,2			26,2	27,1	7,2	7,0	2,6	12,2	29,0				29,0	56,1		775,4

Инв.№ подл. | Подпись и дата | Взам. инв.№

Разраб.	Карнюшин		1.420.1-19.1-5 - 43РС
Рассчит.	Костенко		
Провер.	Рыльцова		Ведомость расхода стали
Н.контр.	Федосеев		

Стадия	Лист	Листов
Р	1	11

ГСПИ-10

Копировал 24353 61 Формат А3

Марка колонны	Изделия арматурные																				Всего
	Арматура класса																				
	А-I					А-III												Вр-I			
	ГОСТ 5781-82																	ГОСТ 6727-80			
	ф6	ф8	ф10	ф18	Итого	ф6	ф8	ф10	ф16	ф20	ф22	ф25	ф28	ф32	ф36	ф40	Итого	ф5		Итого	
К51-7	1.4		46.2	0.8	48.4			41.6							208.8	502.0	752.4	1.3		1.3	802.1
К51-8	1.4		46.2	0.8	48.4			41.6								760.0	801.6	1.3		1.3	851.3
К52-1	7.9				7.9	9.6			33.6								43.2	2.5		2.5	53.6
К52-2	7.9				7.9	9.6				52.8							62.4	2.5		2.5	72.8
К52-3	0.7	12.6			13.3		17.6					82.0					99.6	2.5		2.5	115.4
К52-4	0.7	12.6			13.3		17.6						103.2				120.8	2.5		2.5	136.6
К52-5	0.7		19.8		20.5			27.2							170.4		197.6	2.5		2.5	220.6
К52-6	0.7		19.8		20.5			27.2				82.0				210.4	319.6	2.5		2.5	342.6
К52-7	0.7		19.8		20.5			27.2						134.4		210.4	372.0	2.5		2.5	395.0

Марка колонны	Изделия закладные																					Всего	Общий расход кг
	Арматура класса									Прокат марки													
	А-I			А-III						ВСТ3пс6-1 ТУ14-13023-80													
	ГОСТ 5781-82								Итого	ГОСТ 19903-74*							ГОСТ 8509-86				Итого		
	ф10	ф18	Итого	ф16	ф36			Итого		-6	-8	-10	-12	-22	-25	Итого	L75×6	L140×10	Итого				
К51-7	0.2	0.7	0.9	4.0	22.2			26.2	27.1	7.2	7.0	2.6	12.2			29.0				29.0	56.1	858.2
К51-8	0.2	0.7	0.9	4.0	22.2			26.2	27.1	7.2	7.0	2.6	12.2			29.0				29.0	56.1	907.4
К52-1	0.1		0.1		36.0			36.0	36.1	3.6		5.6	52.8			62.0	1.0		1.0	63.0	99.1	152.7
К52-2	0.1		0.1		36.0			36.0	36.1	3.6		5.6	52.8			62.0	1.0		1.0	63.0	99.1	171.9
К52-3	0.1		0.1		36.0			36.0	36.1	3.6		5.6	52.8			62.0	1.0		1.0	63.0	99.1	214.5
К52-4	0.1		0.1		36.0			36.0	36.1	3.6		5.6	52.8			62.0	1.0		1.0	63.0	99.1	235.7
К52-5	0.1		0.1		36.0			36.0	36.1	3.6		5.6	52.8			62.0	1.0		1.0	63.0	99.1	319.7
К52-6	0.1		0.1		36.0			36.0	36.1	3.6		5.6	52.8	7.0		69.0	1.0		1.0	70.0	106.1	448.7
К52-7	0.1		0.1		36.0			36.0	36.1	3.6		5.6	52.8		7.8	69.8	1.0		1.0	70.8	106.9	501.9

Инв. № подл. | Подпись и дата | Взам. инв. №

Марка колонны	Изделия арматурные																				Всего
	Арматура класса																				
	А-I					А-III												Вр-I			
	ГОСТ 5781-82																	ГОСТ6727-80			
	ф6	ф8	ф10	ф18	Итого	ф6	ф8	ф10	ф16	ф20	ф22	ф25	ф28	ф32	ф36	ф40	Итого	ф5		Итого	
К53-1	1.4	32.2		0.8	34.4		26.4					213.6					240.0	1.3		1.3	275.7
К53-2	1.4	32.2		0.8	34.4		26.4						268.8				295.2	1.3		1.3	330.9
К53-3	1.4	32.2		0.8	34.4		26.4							351.2			377.6	1.3		1.3	413.8
К53-4	1.4		50.6	0.8	52.8			41.6							444.8		486.4	1.3		1.3	540.5
К53-5	1.4		50.6	0.8	52.8			41.6								549.2	590.8	1.3		1.3	644.9
К53-6	1.4		50.6	0.8	52.8			41.6			89.8					549.2	680.6	1.3		1.3	734.7
К53-7	1.4		50.6	0.8	52.8			41.6						190.0		549.2	780.8	1.3		1.3	834.9

Марка колонны	Изделия закладные																				Общий расход кг.
	Арматура класса									Прокат марки											
	А-I			А-III						Вст3пс6-1ТУ14-13023-80									Всего		
	ГОСТ 5781-82								Итого	ГОСТ19903-74*					ГОСТ8509-86			Итого			
	ф10	ф18	Итого	ф16	ф36			Итого		-6	-8	-10	-12	Итого	L75×6	L140×10	Итого				
К53-1	0.2	0.7	0.9	4.0	22.2			26.2	27.1	7.2	7.0	2.6	12.2	29.0				29.0	56.1		331.8
К53-2	0.2	0.7	0.9	4.0	22.2			26.2	27.1	7.2	7.0	2.6	12.2	29.0				29.0	56.1		387.0
К53-3	0.2	0.7	0.9	4.0	22.2			26.2	27.1	7.2	7.0	2.6	12.2	29.0				29.0	56.1		469.9
К53-4	0.2	0.7	0.9	4.0	22.2			26.2	27.1	7.2	7.0	2.6	12.2	29.0				29.0	56.1		596.6
К53-5	0.2	0.7	0.9	4.0	22.2			26.2	27.1	7.2	7.0	2.6	12.2	29.0				29.0	56.1		701.0
К53-6	0.2	0.7	0.9	4.0	22.2			26.2	27.1	7.2	7.0	2.6	12.2	29.0				29.0	56.1		790.8
К53-7	0.2	0.7	0.9	4.0	22.2			26.2	27.1	7.2	7.0	2.6	12.2	29.0				29.0	56.1		891.0

Инв.№ подл. | Подпись и дата | Взам.инв.№

Копировала

Формат А3

Марка колонны	Изделия арматурные																				Всего
	Арматура класса																				
	А-I					А-III												Вр-I			
	ГОСТ 5781-82																	ГОСТ 6727-80			
	ф6	ф8	ф10	ф18	Итого	ф6	ф8	ф10	ф16	ф20	ф22	ф25	ф28	ф32	ф36	ф40	Итого	ф5		Итого	
К54-1	9.5				9.5	9.6			41.2								50.8	2.5		2.5	62.8
К54-2	9.5				9.5	9.6				64.4							74.0	2.5		2.5	86.0
К54-3	9.5				9.5	9.6					78.0						87.6	2.5		2.5	99.6
К54-4	0.7	15.4			16.1		17.6					100.8					118.4	2.5		2.5	137.0
К54-5	0.7		24.2		24.9			27.2							208.8		236.0	2.5		2.5	263.4
К54-6	0.7		24.2		24.9			27.2				100.8			208.8		336.8	2.5		2.5	364.2
К54-7	0.7		24.2		24.9			27.2						164.8		258.0	450.0	2.5		2.5	477.4
К55-1	1.4	35.0		0.8	37.2		26.4					232.8					259.2	1.3		1.3	297.7
К55-2	1.4	35.0		0.8	37.2		26.4						292.0				318.4	1.3		1.3	356.9

Марка колонны	Изделия закладные																					Общий расход кг.
	Арматура класса									Прокат марки											Всего	
	А-I			А-III						ВСТ3пс6-1ГУ14-13023-80												
	ГОСТ 5781-82								Итого	ГОСТ 19903-74*							Итого	ВСТ 8509-86			Итого	
	ф10	ф18	Итого	ф16	ф36			Итого		-6	-8	-10	-12	-22	-25			L75×6	L140×10	Итого		
К54-1	0.1		0.1		36.0			36.0	36.1	3.6		5.6	52.8			62.0		1.0		1.0	63.0	99.1	167.3
К54-2	0.1		0.1		36.0			36.0	36.1	3.6		5.6	52.8			62.0		1.0		1.0	63.0	99.1	185.1
К54-3	0.1		0.1		36.0			36.0	36.1	3.6		5.6	52.8			62.0		1.0		1.0	63.0	99.1	198.7
К54-4	0.1		0.1		36.0			36.0	36.1	3.6		5.6	52.8			62.0		1.0		1.0	63.0	99.1	236.1
К54-5	0.1		0.1		36.0			36.0	36.1	3.6		5.6	52.8			62.0		1.0		1.0	63.0	99.1	362.5
К54-6	0.1		0.1		36.0			36.0	36.1	3.6		5.6	52.8	7.0		69.0		1.0		1.0	70.0	106.1	470.3
К54-7	0.1		0.1		36.0			36.0	36.1	3.6		5.6	52.8		7.8	69.8		1.0		1.0	70.8	106.9	584.3
К55-1	0.2	0.7	0.9	4.0	22.2			26.2	27.1	7.2	7.0	2.6	12.2			29.0					29.0	56.1	353.8
К55-2	0.2	0.7	0.9	4.0	22.2			26.2	27.1	7.2	7.0	2.6	12.2			29.0					29.0	56.1	413.0

Инв. № подл. | Подпись и дата | Взам. инв. №

Копировала 24353 64 формат А3

Марка колонны	Изделия арматурные																				Всего
	Арматура класса																				
	А-I					А-III												Вр-I			
	ГОСТ 5781-82																	ГОСТ6727-80			
	ф6	ф8	ф10	ф18	Итого	ф6	ф8	ф10	ф16	ф20	ф22	ф25	ф28	ф32	ф36	ф40	Итого	ф5		Итого	
К55-3	1.4	35.0		0.8	37.2		26.4							381.6			408.0	1.3		1.3	446.5
К55-4	1.4		55.0	0.8	57.2			43.2							482.8		524.4	1.3		1.3	582.9
К55-5	1.4		55.0	0.8	57.2			41.6								596.8	638.4	1.3		1.3	696.9
К55-6	1.4		55.0	0.8	57.2			41.6			104.0					596.8	742.4	1.3		1.3	800.9
К55-7	1.4		55.0	0.8	57.2			41.6						220.3		596.8	858.7	1.3		1.3	917.2
К56-1	11.1				11.1	9.6			48.8								58.4	2.5		2.5	72.0
К56-2	11.1				11.1	9.6				76.4							86.0	2.5		2.5	99.6
К56-3	0.7	18.2			18.9		17.6					119.2					136.8	2.5		2.5	158.2

Марка колонны	Изделия закладные																				Общий расход кг
	Арматура класса									Прокат марки											
	А-I			А-III						ВСТ3пс6-1ТУ14-13023-80											
	ГОСТ 5781-82								Итого	ГОСТ19903-74*					ГОСТ8509-86			Итого	Всего		
	ф10	ф18	Итого	ф16	ф36			Итого		-6	-8	-10	-12	Итого	L75x6	L140x10	Итого				
К55-3	0.2	0.7	0.9	4.0	22.2			26.2	27.1	7.2	7.0	2.6	12.2	29.0				29.0	56.1	502.6
К55-4	0.2	0.7	0.9	4.0	22.2			26.2	27.1	7.2	7.0	2.6	12.2	29.0				29.0	56.1	639.0
К55-5	0.2	0.7	0.9	4.0	22.2			26.2	27.1	7.2	7.0	2.6	12.2	29.0				29.0	56.1	753.0
К55-6	0.2	0.7	0.9	4.0	22.2			26.2	27.1	7.2	7.0	2.6	12.2	29.0				29.0	56.1	857.0
К55-7	0.2	0.7	0.9	4.0	22.2			26.2	27.1	7.2	7.0	2.6	12.2	29.0				29.0	56.1	973.3
К56-1	0.1		0.1		36.0			36.0	36.1	3.6		5.6	52.8	62.0	1.0		1.0	63.0	99.1	171.1
К56-2	0.1		0.1		36.0			36.0	36.1	3.6		5.6	52.8	62.0	1.0		1.0	63.0	99.1	198.4
К56-3	0.1		0.1		36.0			36.0	36.1	3.6		5.6	52.8	62.0	1.0		1.0	63.0	99.1	257.3

Инв.№ подл. | Подпись и дата | Взам. инв.№

Марка колонны	Изделия арматурные																				Всего
	Арматура класса																				
	А-I					А-III												Вр-I			
	ГОСТ 5781-82																	ГОСТ 6727-80			
	ф6	ф8	ф10	ф18	Итого	ф6	ф8	ф10	ф16	ф20	ф22	ф25	ф28	ф32	ф36	ф40	Итого	ф5		Итого	
К56-4	0.7		28.6		29.3			27.0							247.2		274.4	8.5		2.5	306.2
К56-5	0.7		28.6		29.3			27.0				119.2			247.2		393.6	2.5		2.5	425.4
К56-6	0.7		28.6		29.3			27.0						195.2		307.2	529.6	2.5		2.5	561.4
К57-1	1.4	26.6		0.8	28.8		26.4						222.4				248.8	1.3		1.3	278.9
К57-2	1.4	26.6		0.8	28.8		26.4							290.4			316.8	1.3		1.3	346.9
К57-3	1.4		41.8	0.8	44.0			41.6							368.0		409.6	1.3		1.3	454.9
К57-4	1.4		41.8	0.8	44.0			41.6								454.4	496.0	1.3		1.3	541.3
К57-5	1.4		41.8	0.8	44.0			41.6				100.4			368.0		510.0	1.3		1.3	555.3
К57-6	1.4		41.8	0.8	44.0			41.6					126.0			454.4	622.0	1.3		1.3	667.3

Марка колонны	Изделия закладные																					Общий расход кг.
	Арматура класса									Прокат марки											Всего	
	А-I			А-III						ВСТ3пс6-1 ТУ14-13023-80												
	ГОСТ 5781-82								Итого	ГОСТ 19903-74*							ГОСТ 8509-86			Итого		
	ф10	ф18	Итого	ф16	ф36			Итого		-6	-8	-10	-12	-22	-25	Итого	L75×6	L140×10	Итого			
К56-4	0.1		0.1		36.0			36.0	36.1	3.6		5.6	52.8			62.0	1.0		1.0	63.0	99.1	405.3
К56-5	0.1		0.1		36.0			36.0	36.1	3.6		5.6	52.8	7.0		69.0	1.0		1.0	70.0	106.1	531.5
К56-6	0.1		0.1		36.0			36.0	36.1	3.6		5.6	52.8		7.8	69.8	1.0		1.0	70.8	106.9	668.3
К57-1	0.2	0.7	0.9	4.0	22.2			26.2	27.1	7.2	7.0	2.6	12.2			29.0				29.0	56.1	335.0
К57-2	0.2	0.7	0.9	4.0	22.2			26.2	27.1	7.2	7.0	2.6	12.2			29.0				29.0	56.1	403.0
К57-3	0.2	0.7	0.9	4.0	22.2			26.2	27.1	7.2	7.0	2.6	12.2			29.0				29.0	56.1	511.0
К57-4	0.2	0.7	0.9	4.0	22.2			26.2	27.1	7.2	7.0	2.6	12.2			29.0				29.0	56.1	597.4
К57-5	0.2	0.7	0.9	4.0	22.2			26.2	27.1	7.2	7.0	2.6	12.2			29.0				29.0	56.1	611.4
К57-6	0.2	0.7	0.9	4.0	22.2			26.2	27.1	7.2	7.0	2.6	12.2			29.0				29.0	56.1	723.4

Инв. № подл. | Подпись и дата | Взам. инв. №

Марка колонны	Изделия арматурные																				Всего
	Арматура класса																				
	А-I					А-III												Вр-I			
	ГОСТ 5781-82																	ГОСТ 6727-80			
	ф6	ф8	ф10	ф18	Итого	ф6	ф8	ф10	ф16	ф20	ф22	ф25	ф28	ф32	ф36	ф40	Итого	ф5		Итого	
К57-7	1.4		41.8	0.8	44.0			41.6							208.8	454.4	704.8	1.3		1.3	750.1
К57-8	1.4		41.8	0.8	44.0			41.6								712.4	754.0	1.3		1.3	799.3
К58-1	16.6				16.6	14.4				114.0							128.4	2.5		2.5	147.5
К58-2	1.4	26.6	41.8		28.0		26.4					177.2					203.6	2.5		2.5	234.1
К58-3	1.4	26.6	41.8		28.0		26.4						222.4				248.8	2.5		2.5	279.3
К58-4	1.4	26.6	41.8		43.2		26.4							290.4			316.8	2.5		2.5	347.3
К58-5	1.4		41.8		43.2			41.6							368.0		409.6	2.5		2.5	455.3
К58-6	1.4		41.8		43.2			41.6								454.4	496.0	2.5		2.5	541.7
К58-7	1.4		41.8		43.2			41.6				94.4				454.4	590.4	2.5		2.5	636.1

Марка колонны	Изделия закладные																				Общий расход кг.
	Арматура класса									Прокат марки									Всего		
	А-I			А-III						Вст3пс6-1ТУ14-13023-80								Итого			
	ГОСТ 5781-82								Итого	ГОСТ 19903-74*					ГОСТ 8509-86						
	ф10	ф18	Итого	ф16	ф36			Итого		-6	-8	-10	-12	Итого	L75x6	L140x10	Итого				
К57-7	0.2	0.7	0.9	4.0	22.2			26.2	27.1	7.2	7.0	2.6	12.2	29.0				29.0	56.1		806.2
К57-8	0.2	0.7	0.9	4.0	22.2			26.2	27.1	7.2	7.0	2.6	12.2	29.0				29.0	56.1		855.4
К58-1	0.2		0.2	4.8	36.0			40.8	41.0	7.2		22.0	22.6	51.8	1.0		1.0	52.8	93.8		241.3
К58-2	0.2		0.2	4.8	36.0			40.8	41.0	7.2		22.0	22.6	51.8	1.0		1.0	52.8	93.8		327.9
К58-3	0.2		0.2	4.8	36.0			40.8	41.0	7.2		22.0	22.6	51.8	1.0		1.0	52.8	93.8		373.2
К58-4	0.2		0.2	4.8	36.0			40.8	41.0	7.2		22.0	22.6	51.8	1.0		1.0	52.8	93.8		441.1
К58-5	0.2		0.2	4.8	36.0			40.8	41.0	7.2		22.0	22.6	51.8	1.0		1.0	52.8	93.8		549.1
К58-6	0.2		0.2	4.8	36.0			40.8	41.0	7.2		22.0	22.6	51.8	1.0		1.0	52.8	93.8		635.5
К58-7	0.2		0.2	4.8	36.0			40.8	41.0	7.2		22.0	22.6	51.8	1.0		1.0	52.8	93.8		729.9

Инв.№ подл. | Подпись и дата | Взам. инв.№

Марка колонны	Изделия арматурные																				Всего
	Арматура класса																				
	А-I					А-III												Вр-I			
	ГОСТ 5781-82																	ГОСТ6727-80			
	ф6	ф8	ф10	ф18	Итого	ф6	ф8	ф10	ф16	ф20	ф22	ф25	ф28	ф32	ф36	ф40	Итого	ф5		Итого	
К59-1	1.4	29.4		0.8	31.2		26.4					196.0					222.4	1.3		1.3	255.3
К59-2	1.4	29.4		0.8	31.2		26.4						245.6				272.0	1.3		1.3	304.9
К59-3	1.4	29.4		0.8	31.2		26.4							320.8			347.2	1.3		1.3	380.1
К59-4	1.4		46.2	0.8	48.4			41.6							406.4		448.0	1.3		1.3	497.7
К59-5	1.4		46.2	0.8	48.4			41.6								502.0	540.6	1.3		1.3	593.3
К59-6	1.4		46.2	0.8	48.4			41.6			89.8					502.0	633.4	1.3		1.3	683.1
К59-7	1.4		46.2	0.8	48.4			41.6						190.0		502.0	733.6	1.3		1.3	783.3
К60-1	18.2				18.2	14.4				125.6							140.0	2.5		2.5	160.7
К60-2	1.4	29.4			30.8		26.4					196.0					222.4	2.5		2.5	255.7

Марка колонны	Изделия закладные																				Общий расход кг.
	Арматура класса									Прокат марки											
	А-I			А-III						ВСТ3пс6-1ТУ14-13023-80									Всего		
	ГОСТ 5781-82								Итого	ГОСТ19903-74*					ГОСТ8509-86			Итого			
	ф10	ф18	Итого	ф16	ф36			Итого		-6	-8	-10	-12	Итого	L75×6	L140×10	Итого				
К59-1	0.2	0.7	0.9	4.0	22.2			26.2	27.1	7.2	7.0	2.6	12.2	29.0				29.0	56.1	311.4	
К59-2	0.2	0.7	0.9	4.0	22.2			26.2	27.1	7.2	7.0	2.6	12.2	29.0				29.0	56.1	361.2	
К59-3	0.2	0.7	0.9	4.0	22.2			26.2	27.1	7.2	7.0	2.6	12.2	29.0				29.0	56.1	436.2	
К59-4	0.2	0.7	0.9	4.0	22.2			26.2	27.1	7.2	7.0	2.6	12.2	29.0				29.0	56.1	553.8	
К59-5	0.2	0.7	0.9	4.0	22.2			26.2	27.1	7.2	7.0	2.6	12.2	29.0				29.0	56.1	659.4	
К59-6	0.2	0.7	0.9	4.0	22.2			26.2	27.1	7.2	7.0	2.6	12.2	29.0				29.0	56.1	739.2	
К59-7	0.2	0.7	0.9	4.0	22.2			26.2	27.1	7.2	7.0	2.6	12.2	29.0				29.0	56.1	839.4	
К60-1	0.2		0.2	4.8	36.0			40.8	41.0	7.2		22.6	22.6	51.8	1.0		1.0	52.8	93.8	254.5	
К60-2	0.2		0.2	4.8	36.0			40.8	41.0	7.2		22.6	22.6	51.8	1.0		1.0	52.8	93.8	349.5	

Инв.№ 9а | Подпись и дата | Взам. инв.№

Копировала

Марка колонны	Изделия арматурные																				Всего
	Арматура класса																				
	А-I					А-III												Вр-I			
	ГОСТ 5781-82																	ГОСТ6727-80			
	ф6	ф8	ф10	ф18	Итого	ф6	ф8	ф10	ф16	ф20	ф22	ф25	ф28	ф32	ф36	ф40	Итого	ф5		Итого	
К60-3	1.4	29.4			30.8		26.4										272.0	2.5		2.5	305.3
К60-4	1.4	29.4			30.8		26.4										347.2	2.5		2.5	380.5
К60-5	1.4		46.2		47.6			41.6							406.4		448.0	2.5		2.5	448.1
К60-6	1.4		46.2		47.6			41.6								502.0	543.6	2.5		2.5	593.7
К60-7	1.4		46.2		47.6			41.6				94.4				502.0	638.0	2.5		2.5	688.1
К62-1	18.2				18.2	14.4				125.6							140.0	2.5		2.5	160.7
К62-2	18.2				18.2	14.4					151.6						166.0	2.5		2.5	186.7
К62-3	1.4	29.4			30.8		26.4					196.0					222.4	2.5		2.5	255.7
К62-4	1.4	29.4			30.8		26.4						245.6				272.0	2.5		2.5	305.3

Марка колонны	Изделия закладные																				Общий расход кг
	Арматура класса									Прокат марки									Всего		
	А-I			А-III						ВСТ3пс6-1ТУ14-13023-80								Итого			
	ГОСТ 5781-82								Итого	ГОСТ19903-74*					ГОСТ8509-86						
	ф10	ф18	Итого	ф16	ф36			Итого		-6	-8	-10	-12	Итого	L75×6	L140×10	Итого				
К60-3	0.2		0.2	4.8	36.0			40.8	41.0	7.2		22.0	22.6	51.8	1.0		1.0	52.8	93.8		399.1
К60-4	0.2		0.2	4.8	36.0			40.8	41.0	7.2		22.0	22.6	51.8	1.0		1.0	52.8	93.8		474.3
К60-5	0.2		0.2	4.8	36.0			40.8	41.0	7.2		22.0	22.6	51.8	1.0		1.0	52.8	93.8		591.9
К60-6	0.2		0.2	4.8	36.0			40.8	41.0	7.2		22.0	22.6	51.8	1.0		1.0	52.8	93.8		687.5
К60-7	0.2		0.2	4.8	36.0			40.8	41.0	7.2		22.0	22.6	51.8	1.0		1.0	52.8	93.8		781.9
К62-1	0.2		0.2	4.8	36.0			40.8	41.0	7.2		22.0	22.6	51.8	1.0		1.0	52.8	93.8		254.5
К62-2	0.2		0.2	4.8	36.0			40.8	41.0	7.2		22.0	22.6	51.8	1.0		1.0	52.8	93.8		280.5
К62-3	0.2		0.2	4.8	36.0			40.8	41.0	7.2		22.0	22.6	51.8	1.0		1.0	52.8	93.8		349.5
К62-4	0.2		0.2	4.8	36.0			40.8	41.0	7.2		22.0	22.6	51.8	1.0		1.0	52.8	93.8		399.1

Инв.№ подл. | Подпись и дата | Взам.инв.№

Копировала 24353 69 Формат А3

Марка колонны	Изделия арматурные																				Всего
	Арматура класса																				
	А-I					А-III												Вр-I			
	ГОСТ 5781-82																	ГОСТ6727-80			
	ф6	ф8	ф10	ф18	Итого	ф6	ф8	ф10	ф16	ф20	ф22	ф25	ф28	ф32	ф36	ф40	Итого	ф5		Итого	
К62-5	1.4	29.4			30.8		26.4							320.8			347.2	2.5		2.5	380.5
К62-6	1.4	29.4	46.2		47.6			41.6							406.4		448.0	2.5		2.5	498.1
К62-7	1.4		46.2		47.6			41.6				112.8				502.0	656.4	2.5		2.5	706.5
К64-1	19.8				19.8	14.4				137.6							152.0	2.5		2.5	174.3
К64-2	19.8				19.8	14.4					166.0						180.4	2.5		2.5	202.7
К64-3	1.4	32.2			33.6		26.4					214.4					240.8	2.5		2.5	276.9
К64-4	1.4	32.2			33.6		26.4							351.2			377.6	2.5		2.5	413.7
К64-5	1.4		50.6		52.0			41.6							444.8		486.4	2.5		2.5	540.9
К64-6	1.4		50.6		52.0			41.6				112.8				549.2	703.6	2.5		2.5	758.1

Марка колонны	Изделия закладные																			Всего	Общий расход кг.
	Арматура класса									Прокат марки											
	А-I			А-III						ВСТ3пс6-1ТУ14-13023-80											
	ГОСТ 5781-82								Итого	ГОСТ19903-74*					ГОСТ8509-86			Итого			
	ф10	ф18	Итого	ф16	ф36			Итого		-6	-8	-10	-12	Итого	L75×6	L140×10	Итого				
К62-5	0.2		0.2	4.8	36.0			40.8	41.0	7.2		22.0	22.6	51.8	1.0		1.0	52.8	93.8		474.3
К62-6	0.2		0.2	4.8	36.0			40.8	41.0	7.2		22.0	22.6	51.8	1.0		1.0	52.8	93.8		591.9
К62-7	0.2		0.2	4.8	36.0			40.8	41.0	7.2		22.0	22.6	51.8	1.0		1.0	52.8	93.8		800.3
К64-1	0.2		0.2	4.8	36.0			40.8	41.0	7.2		22.0	22.6	51.8	1.0		1.0	52.8	93.8		268.1
К64-2	0.2		0.2	4.8	36.0			40.8	41.0	7.2		22.0	22.6	51.8	1.0		1.0	52.8	93.8		296.5
К64-3	0.2		0.2	4.8	36.0			40.8	41.0	7.2		22.0	22.6	51.8	1.0		1.0	52.8	93.8		370.7
К64-4	0.2		0.2	4.8	36.0			40.8	41.0	7.2		22.0	22.6	51.8	1.0		1.0	52.8	93.8		507.5
К64-5	0.2		0.2	4.8	36.0			40.8	41.0	7.2		22.0	22.6	51.8	1.0		1.0	52.8	93.8		634.7
К64-6	0.2		0.2	4.8	36.0			40.8	41.0	7.2		22.0	22.6	51.8	1.0		1.0	52.8	93.8		851.9

Инв.№ подл. | Подпись и дата | Взам. инв.№

Марка колонны	Изделия арматурные																				Всего
	Арматура класса																				
	А-I					А-III												Вр-I			
	ГОСТ 5781-82																	ГОСТ6727-80			
	ф6	ф8	ф10	ф18	Итого	ф6	ф8	ф10	ф16	ф20	ф22	ф25	ф28	ф32	ф36	ф40	Итого	ф5		Итого	
К66-1	21.4				21.4	14.4				149.2							163.6	2.5		2.5	187.5
К66-2	1.4	35.0			36.4		26.4					232.8					259.2	2.5		2.5	298.1
К66-3	1.4	35.0			36.4		26.4						292.0				318.4	2.5		2.5	357.3
К66-4	1.4	35.0			36.4		26.4							381.6			408.0	2.5		2.5	446.9
К66-5	1.4		55.0		56.4			41.6							482.2		524.4	2.5		2.5	583.3
К66-6	1.4		55.0		56.4			41.6				181.2				596.8	769.6	2.5		2.5	828.5

Марка колонны	Изделия закладные																				Общий расход кг
	Арматура класса									Прокат марки									Всего		
	А-I			А-III						ВСТ3пс6-1ТУ14-13023-80								Итого			
	ГОСТ 5781-82								Итого	ГОСТ19903-74*					ГОСТ8509-86						
	ф10	ф18	Итого	ф16	ф36			Итого		-6	-8	-10	-12	Итого	L75×6	L140×10	Итого				
К66-1	0.2		0.2	4.8	36.0			40.8	41.0	7.2		22.0	22.6	51.8	1.0		1.0	52.8	93.8		281.3
К66-2	0.2		0.2	4.8	36.0			40.8	41.0	7.2		22.0	22.6	51.8	1.0		1.0	52.8	93.8		391.9
К66-3	0.2		0.2	4.8	36.0			40.8	41.0	7.2		22.0	22.6	51.8	1.0		1.0	52.8	93.8		451.1
К66-4	0.2		0.2	4.8	36.0			40.8	41.0	7.2		22.0	22.6	51.8	1.0		1.0	52.8	93.8		540.7
К66-5	0.2		0.2	4.8	36.0			40.8	41.0	7.2		22.0	22.6	51.8	1.0		1.0	52.8	93.8		677.1
К66-6	0.2		0.2	4.8	36.0			40.8	41.0	7.2		22.0	22.6	51.8	1.0		1.0	52.8	93.8		922.3

Инв. № подл. | Подпись и дата | Взам. инв. №