ТИПОВЫЕ КОНСТРУКЦИИ, ИЗДЕЛИЯ И УЗЛЫ ЗДАНИЙ И СООРУЖЕНИЙ

# СЕРИЯ 3.503.1-81

## ПРОЛЕТНЫЕ СТРОЕНИЯ СБОРНЫЕ ЖЕЛЕЗОБЕТОННЫЕ ДЛИНОЙ 12,15,18,21,24 и 33м ИЗ БАЛОК ДВУТАВРОВОГО СЕЧЕНИЯ С ПРЕДВАРИТЕЛЬНО НАПРЯГАЕМОЙ АРМАТУРОЙ ДЛЯ МОСТОВ И ПУТЕПРОВОДОВ, РАСПОЛОЖЕННЫХ НА АВТОМОБИЛЬНЫХ ДОРОГАХ ОБЩЕГО ПОЛЬЗОВАНИЯ, НА УЛИЦАХ И ДОРОГАХ В ГОРОДАХ

## ВЫПУСК 1-2

ПРОЛЕТНЫЕ СТРОЕНИЯ ИЗ ЦЕЛЬНОПЕРЕВОЗИМЫХ БАЛОК С НАТЯЖЕНИЕМ НА УПОРЫ ДЛЯ МОСТОВ И ПУТЕПРОВОДОВ, РАСПОЛОЖЕННЫХ НА АВТОМОБИЛЬНЫХ ДОРОГАХ ОБЩЕГО ПОЛЬЗОВАНИЯ. УЧАСТКИ МОНОЛИТНЫЕ.

РАБОЧИЕ ЧЕРТЕЖИ

инв. № 1318/3

ТИПОВЫЕ КОНСТРУКЦИИ, ИЗДЕЛИЯ И УЗЛЫ ЗДАНИЙ И СООРУЖЕНИЙ

# СЕРИЯ 3.503.1-81

## ПРОЛЕТНЫЕ СТРОЕНИЯ СБОРНЫЕ ЖЕЛЕЗОБЕТОННЫЕ ДЛИНОЙ 12,15,18,21,24 и 33м ИЗ БАЛОК ДВУТАВРОВОГО СЕЧЕНИЯ С ПРЕДВАРИТЕЛЬНО НАПРЯГАЕМОЙ АРМАТУРОЙ ДЛЯ МОСТОВ И ПУТЕПРОВОДОВ, РАСПОЛОЖЕННЫХ НА АВТОМОБИЛЬНЫХ ДОРОГАХ ОБЩЕГО ПОЛЬЗОВАНИЯ, НА УЛИЦАХ И ДОРОГАХ В ГОРОДАХ

## ВЫПУСК 1-2

ПРОЛЕТНЫЕ СТРОЕНИЯ ИЗ ЦЕЛЬНОПЕРЕВОЗИМЫХ БАЛОК С НАТЯЖЕНИЕМ НА УПОРЫ ДЛЯ МОСТОВ И ПУТЕПРОВОДОВ, РАСПОЛОЖЕННЫХ НА АВТОМОБИЛЬНЫХ ДОРОГАХ ОБЩЕГО ПОЛЬЗОВАНИЯ. УЧАСТКИ МОНОЛИТНЫЕ.

## РАБОЧИЕ ЧЕРТЕЖИ

Разработаны институтом "Союздорпроект"

Главный инженер института В.Р.Силков

Главный инженер проекта В.И.Маркин

Утверждены и введены в действие с 01.11.88 Минтранстроем СССР протокол от 11.05.88 N АВ-311

| Обозначение документа | Наименование | Стр. |
|---|---|---|
| | | |
| 3.503.1-81.1-2-ТТ | Технические требования | 2 |
| 3.503.1-81.1-2-1 | Участки монолитные консольные | 5 |
| 3.503.1-81.1-2-2 | Участки монолитные средние | 18 |
| 3.503.1-81.1-2-3 | Изделие закладное МН-ТАII -1, МН-ТАIII -1 | 41 |
| 3.503.1-81.1-2-4 | Изделие закладное МН-ТАII -2, МН-ТАIII -2 | 41 |
| 3.503.1-81.1-2-5 | Изделие закладное МН-ТАII -3, МН-ТАIII -3 | 42 |
| 3.503.1-81.1-2-6 | Изделие закладное МН-ТАII -4, МН-ТАIII -4 | 42 |
| 3.503.1-81.1-2-7РС | Ведомость расхода стали на участки | 43 |
| | монолитные консольные | |
| 3.503.1-81.1-2-8РС | Ведомость расхода стали на участки | 46 |
| | монолитные средние | |


| | | | |
|---|---|---|---|
| Н.контр | Ивянский | | 11.93 |
| Нач.ОИС | Постовой | | 11.93 |
| Гл.спец | Ивянский | | 11.93 |
| ГИП | Маркин | | 10.03.93 |
| Рук.брига | Старова | | 10.03.93 |
| Ст.инж. | Чуприна | | 15.03.93 |
| Инженер | Сорокин | | 15.03.93 |

3.503.1-81.1-2

Содержание

| Стадия | Лист | Листов |
|---|---|---|
| Р | | 1 |

СОЮЗДОРПРОЕКТ

Формат А4

Настоящий выпуск включает конструкцию монолитных участков пролетных строений длиной 12,15,18,21,24 и 30м для мостов и путепроводов на автомобильных дорогах общего пользования.

В настоящем выпуске, для удобства маркировки монолитных участков условно, территория СССР разделена на пять температурных зон в зависимости от средней температуры наиболее холодного месяца и наиболее холодной пятидневки. Характеристика зон приведена в таблице I.

Таблица I

| Средняя температура наиболее холодного месяца | до минус 20°С включительно | | | ниже минус 20°С | |
|---|---|---|---|---|---|
| Средняя температура наиболее холодной пятидневки с обеспеченностью 0,92 | Минус 30°С и выше | Ниже минус 30°С до минус 40°С включительно | ниже минус 40°С | ниже минус 30°С до минус 40°С включительно | ниже минус 40°С |
| Т, номер температурной зоны строительства | I | 2 | 3 | 4 | 5 |
| Марка бетона по морозостойкости | F 200 | | | F 300 | |

Среднюю температуру наиболее холодного месяца и наиболее холодной пятидневки принимать согласно СНиП 2.01.01-82 "Строительная климатология и геофизика".

| | | | |
|---|---|---|---|
| Н.контр | Ивянский | | 11.93 |
| Нач.ОИС | Постовой | | 11.93 |
| Гл.спец. | Ивянский | | 11.93 |
| ГИП | Маркин | | 10.03.93 |
| Рук.брига | Старова | | 10.03.93 |
| Ст.инж. | Чуприна | | 15.03.93 |
| Инженер | Сорокин | | 15.03.93 |

3.503.1-81.1-2-ТТ

Технические требования

| Стадия | Лист | Листов |
|---|---|---|
| Р | 1 | 3 |

СОЮЗДОРПРОЕКТ

Формат А4

## I. Материалы

Для монолитных узлов применяется тяжелый бетон по ГОСТ 26633-85, класса по прочности на сжатие В35. Марку бетона по морозостойкости в зависимости от средней температуры наиболее холодного месяца в районе строительства принимать по табл.I.

Марки сталей для изготовления арматурных и закладных изделий в зависимости от средней температуры наиболее холодной пятидневки с обеспеченностью 0,92 принимать по таблице 2.

Таблица 2

| Номера температурных зон | | I | 2,4 | 3,5 |
|---|---|---|---|---|
| Наименование стали | Средняя температура наиболее холодной пятидневки | Минус 30°С и выше | Ниже минус 30°С до минус 40°С включительно | Ниже минус 40°С |
| I | 2 | 3 | 4 | 5 |
| Арматурная сталь класса А-I по ГОСТ 5781-82* | сварные и вязаные сетки и каркасы | ВСт3сп2<br>ВСт3пс2<br>ВСт3Гпс2<br>Ст3сп3<br>Ст3пс3<br>ВСт3кп2<br>Ст3кп3<br>по ГОСТ 380-71* | ВСт3сп2<br>ВСт3пс2<br>ВСт3Гпс2<br>Ст3сп3<br>Ст3пс3<br>по ГОСТ 380-71* | ВСт3сп2 по ГОСТ 380-71* |
| | только вязаные сетки и каркасы | | | ВСт3пс2 и ВСт3Гпс2 по ГОСТ 380-71* |
| Арматурная сталь класса А-II по ГОСТ 5781-82* | сварные и вязаные сетки и каркасы, закладные изделия | ВСт5пс2 и ВСт5сп2 по ГОСТ 380-71* | ВСт5сп2 по ГОСТ 380-71* | — |
| | только вязаные сетки и каркасы | | ВСт 5пс2 по ГОСТ 380-71* | |
| Арматурная сталь класса Ас-II по ГОСТ 5781-82* | сварные и вязаные сетки и каркасы, закладные изделия | 10ГТ по ГОСТ 5781-82* | | |
| Арматурная сталь класса А-III по ГОСТ 5781-82* | сварные и вязаные сетки и каркасы, закладные изделия | 25Г2С<br>35ГС по ГОСТ 5781-82* | 25Г2С по ГОСТ 5781-82*<br>35ГС по ГОСТ 5781-82* | —<br>25Г2С по ГОСТ 5781-82* |
| Прокатная полосовая по ГОСТ 103-76*, широкополосная универсальная по ГОСТ 82-70*, листовая по ГОСТ 19903-74* | Сварные закладные изделия | I6Д по ГОСТ 6713-75<br>I6ГС-I2 по ГОСТ 19281-73*<br>I7ГС-I2 по ГОСТ 19282-73*<br>ВСт3сп5, ВСт3Гпс5 по ГОСТ 380-71* | | I0ХСНД-2<br>I5ХСНД-2по ГОСТ 6713-75<br>09Г2СД-I4<br>09Г2С-I4<br>I0Г2СI-I4<br>I6ГС-I4 по ГОСТ 19282-73* и ГОСТ 19281-73* |

## 2. Особенности конструкции

Соединение балок производится обетонированием выпусков арматуры. При ширине среднего монолитного участка более 30см, участки дополнительно перекрываются арматурными сетками или отдельными поперечными и продольными стержнями.

Стержни продольной и поперечной арматуры монолитных участков соединяются с выпусками из верхней плиты балок сваркой или вязальной проволокой.

При компоновке габаритов только из промежуточных балок производится обетонирование внешних консолей верхних плит балок, консольные монолитные участки также армируются продольной и поперечной арматурой.

При компоновке габаритов с накладными тротуарными блоками в ближайших средних монолитных участках необходимо предусматривать закладные изделия для приварки тротуарных блоков на монтаже, их количество

на пролетное строение предусмотрено в спецификациях на пролетное строение в выпуске I-I.

Класс арматурной стали для армирования монолитных участков должен соответствовать классу арматурной стали выпусков из верхней плиты балок.

Бетонирование монолитных участков следует производить при тщательном контроле.

Для повышения качества сцепления бетона омоноличивания с бетоном боковых граней необходимо непосредственно перед омоноличиванием монолитных участков боковые грани плит смазать 4% раствором соляной кислоты.

Марка монолитных участков состоит из двух групп.

Пример маркировки
УМС I200.II5-ТАII
УМК 3300.60 -ТАIII
I-ая группа

УМС - участок монолитный средний

УМК - участок монолитный консольный

1200 и 3300 - длина пролетного строения, в см

60 и 115 - ширина монолитного участка, в см

2-ая группа

Т = I,2,3,4 и 5 - номер температурной зоны в соответствии с табл.I (заполняется при конкретном проектировании)

AII, AIII - класс рабочей арматуры

Рис. 1

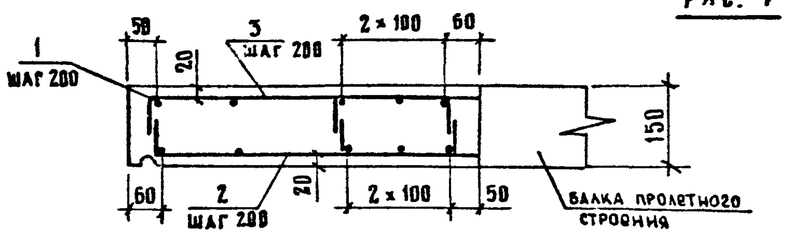


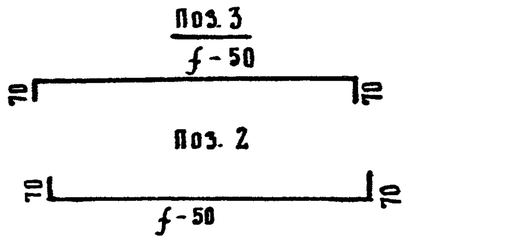


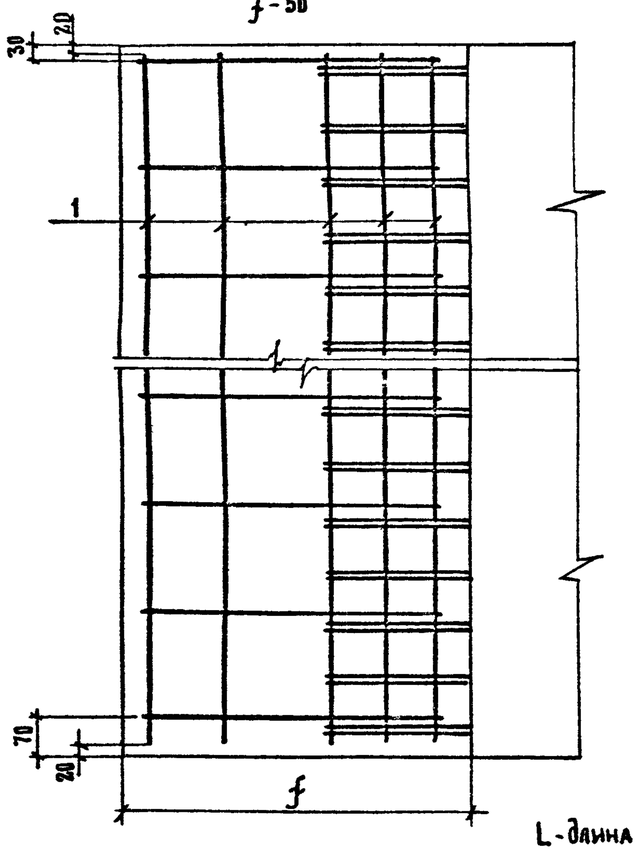


План расположения закладных деталей

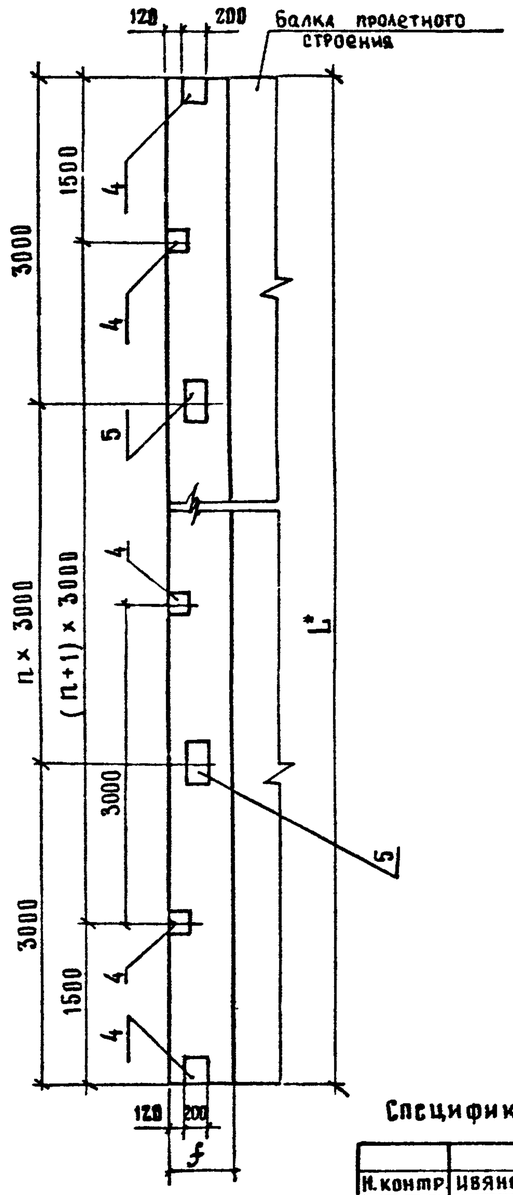


| Марка участка | Рис. | f мм | n при L, шт. 1200 | 1500 | 1800 | 2100 | 2400 | 3300 |
|---|---|---|---|---|---|---|---|---|
| УМК L.35-ТАII(АIII) | 1 | 350 | 2 | 3 | 4 | 5 | 6 | 9 |
| УМК L.38-ТАII(АIII) | | 380 | | | | | | |
| УМК L.39-ТАII(АIII) | | 390 | | | | | | |
| УМК L.40-ТАII(АIII) | | 400 | | | | | | |
| УМК L.58-ТАII(АIII) | | 580 | | | | | | |
| УМК L.59-ТАII(АIII) | | 590 | | | | | | — |
| УМК L.60-ТАII(АIII) | | 600 | | | | | | |
| УМК L.65-ТАII(АIII) | | 650 | | | | | | 9 |
| УМК L.78-ТАII(АIII) | 2 | 780 | | | | | | — |
| УМК L.80-ТАII(АIII) | | 800 | | | | | | 9 |
| УМК L.85-ТАII(АIII) | | 850 | | | | | | — |
| УМК L.88-ТАII(АIII) | | 880 | | | | | | 9 |
| УМК L.100-ТАII(АIII) | | 1000 | | | | | | — |
| УМК L.108-ТАII(АIII) | | 1080 | | | | | | |
| УМК L.113-ТАII(АIII) | | 1130 | | | | | | 9 |
| УМК L. 114-ТАII(АIII) | | 1140 | | | | | | |
| УМК L. 115-ТАII(АIII) | | 1150 | | | | | | |
| УМК L. 125-ТАII(АIII) | | 1250 | | | | | | |
| УМК L. 133-ТАII(АIII) | | 1330 | | | | | | — |
| УМК L. 134-ТАII(АIII) | | 1340 | | | | | | |
| УМК L. 135-ТАII(АIII) | | 1350 | | | | | | |
| УМК L. 145-ТАII(АIII) | | 1450 | | | | | | |

Спецификацию см листы 3 ÷ 13

L - длина пролета в см

L* - длина пролета в мм

| | | | | |
|---|---|---|---|---|
| Н. контр. | Ивянский | | 12.03.88 | 3.503.1-81.1-2-1 |
| Нач ОИС | Постовой | | 12.03.88 | |
| Гл. спец. | Ивянский | | 12.03.88 | Участки монолитные консольные УМК |
| ГИП | Маркин | | 12.03.88 | |
| Рук бриг. | Старова | | 12.03.88 | |
| Ст. инж. | Чуприна | | 12.03.88 | |
| Инженер | Сорокин | | 12.03.88 | |

| Стадия | Лист | Листов |
|---|---|---|
| Р | 1 | 13 |

Союздорпроект

Формат А3

Рис. 2

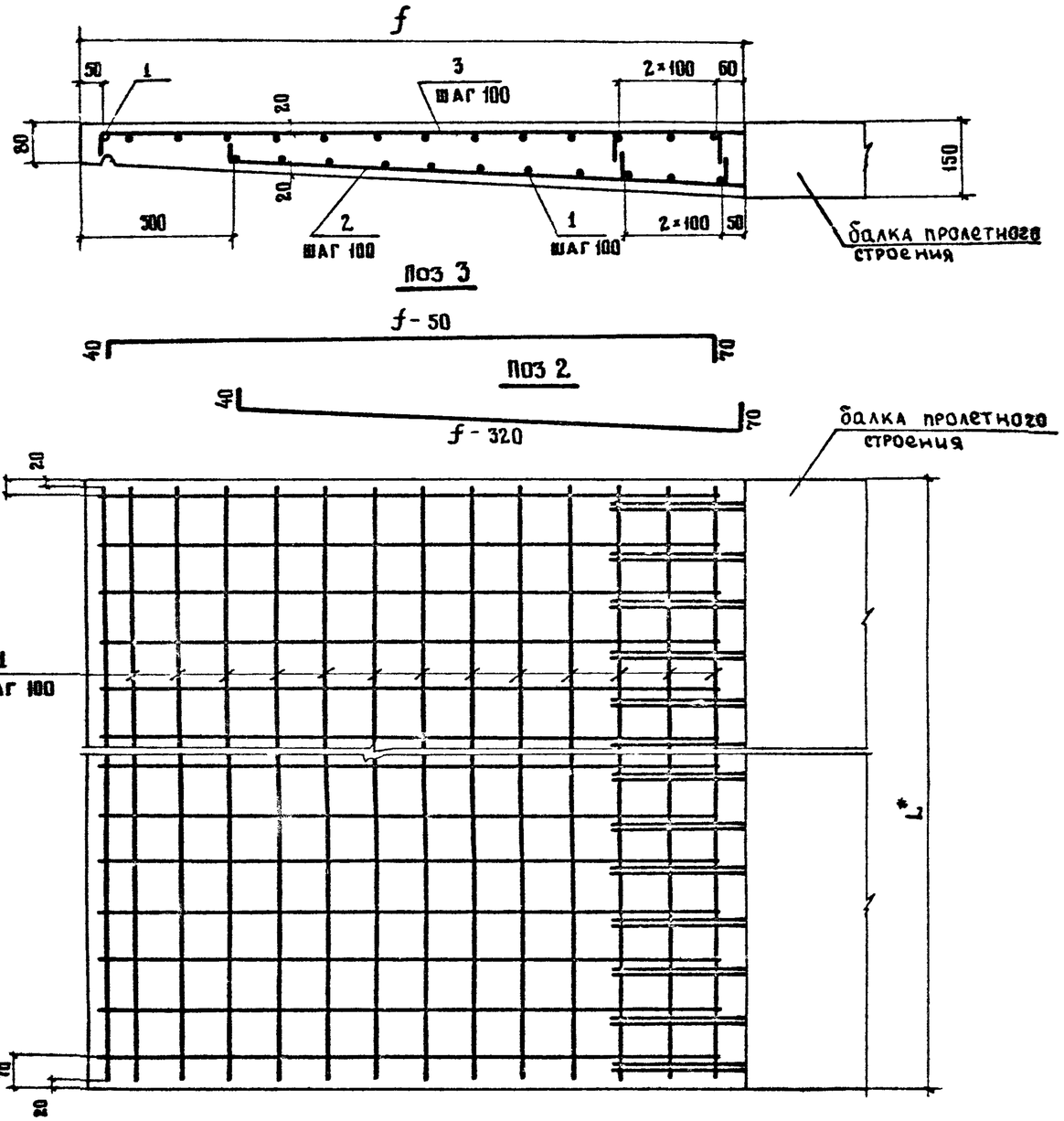


План расположения закладных деталей в консолях длиной до 100 см см. рис. 1

L* длина пролета в мм

План расположения закладных деталей

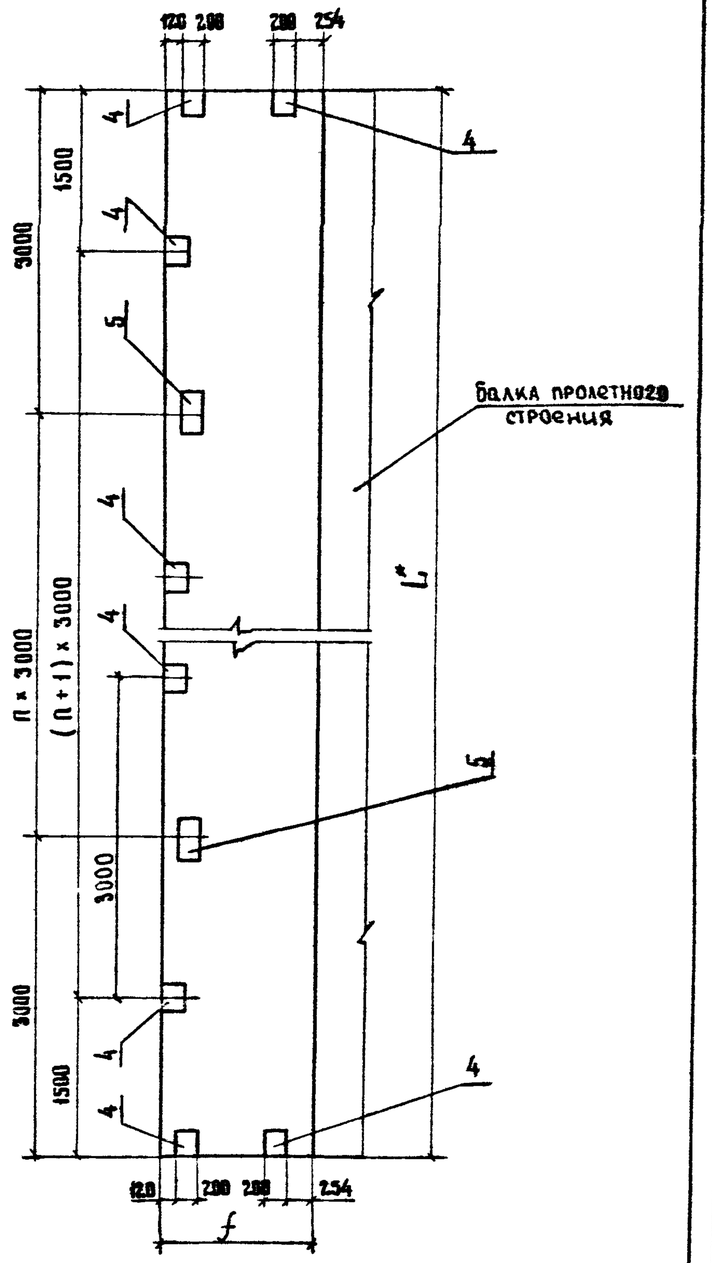


| | |
|---|---|
| 3.503.1-81.1-2-1 | Лист 2 |

Формат А3

| Марка участка | Поз | Наименование | Кол | Масса единицы, кг | Масса стали, кг | Объем бетона, м3 |
|---|---|---|---|---|---|---|
| УМК 1200.35-ТАП(АIII) | 1 | ⌀ 8 AI, ℓ = 6100 | 16 | 2,40 | 116,8 | 0,63 |
| | 2 | 8 AI, ℓ = 440 | 61 | 0,18 | | |
| | 3 | 10 AII (AIII), ℓ = 440 | 61 | 0,27 | | |
| | 4 | Изделие закладное МН-ТАП(АIII)-1 | 6 | 4,70 | | |
| | 5 | МН-ТАП(АIII)2 | 3 | 7,80 | | |
| УМК 1200.38-ТАП (АIII) | 1 | ⌀ 8 AI, ℓ = 6100 | 16 | 2,40 | 118,7 | 0,68 |
| | 2 | 8 AI, ℓ = 470 | 61 | 0,19 | | |
| | 3 | 10 AII (AIII), ℓ = 470 | 61 | 0,29 | | |
| | 4 | Изделие закладное МН-ТАП(АIII)1 | 6 | 4,70 | | |
| | 5 | МН-ТАП(АIII)-2 | 3 | 7,80 | | |
| УМК 1200.39-ТАП (АIII) | 1 | ⌀ 8 AI, ℓ = 6100 | 16 | 2,40 | 119,3 | 0,70 |
| | 2 | 8 AI, ℓ = 480 | 61 | 0,19 | | |
| | 3 | 10 AII (AIII), ℓ = 480 | 61 | 0,30 | | |
| | 4 | Изделие закладное МН-ТАП(АIII)1 | 6 | 4,70 | | |
| | 5 | МН-ТАП(АIII)2 | 3 | 7,80 | | |
| УМК 1200.40-ТАП (АIII) | 1 | ⌀ 8 AI, ℓ = 6100 | 16 | 2,40 | 120,5 | 0,72 |
| | 2 | 8 AI, ℓ = 490 | 61 | 0,20 | | |
| | 3 | 10 AII (AIII), ℓ = 490 | 61 | 0,31 | | |
| | 4 | Изделие закладное МН-ТАП(АIII)-1 | 6 | 4,70 | | |
| | 5 | МН-ТАП(АIII)2 | 3 | 7,80 | | |
| УМК 1200.58-ТАП (АIII) | 1 | ⌀ 8 AI, ℓ = 6100 | 20 | 2,40 | 140,3 | 1,04 |
| | 2 | 8 AI, ℓ = 670 | 61 | 0,27 | | |
| | 3 | 10 AII (AIII), ℓ = 670 | 61 | 0,41 | | |
| | 4 | Изделие закладное МН-ТАП(АIII)1 | 6 | 4,70 | | |
| | 5 | МН-ТАП(АIII)-2 | 3 | 7,80 | | |
| УМК 1200.59-ТАП (АIII) | 1 | ⌀ 8 AI, ℓ = 6100 | 20 | 2,40 | 140,9 | 1,06 |
| | 2 | 8 AI, ℓ = 680 | 61 | 0,27 | | |
| | 3 | 10 AII (AIII), ℓ = 680 | 61 | 0,42 | | |
| | 4 | Изделие закладное МН-ТАП(АIII)-1 | 6 | 4,70 | | |
| | 5 | МН-ТАП(АIII)2 | 3 | 7,80 | | |

| Марка участка | Поз. | Наименование | Кол | Масса единицы, кг | Масса стали, кг | Объем бетона, м3 |
|---|---|---|---|---|---|---|
| УМК 1200.60-ТАП (АIII) | 1 | ⌀ 8 AI, ℓ = 6100 | 20 | 2,40 | 141,5 | 1,08 |
| | 2 | 8 AI, ℓ = 690 | 61 | 0,27 | | |
| | 3 | 10 AII (AIII), ℓ = 690 | 61 | 0,43 | | |
| | 4 | Изделие закладное МН-ТАП(АIII)1 | 6 | 4,70 | | |
| | 5 | МН-ТАП(АIII)2 | 3 | 7,80 | | |
| УМК 1200.65-ТАП (АIII) | 1 | ⌀ 8 AI, ℓ = 6100 | 20 | 2,40 | 144,6 | 1,17 |
| | 2 | 8 AI, ℓ = 740 | 61 | 0,29 | | |
| | 3 | 10 AII (AIII), ℓ = 740 | 61 | 0,46 | | |
| | 4 | Изделие закладное МН-ТАП(АIII)1 | 6 | 4,70 | | |
| | 5 | МН-ТАП(АIII)2 | 3 | 7,80 | | |
| УМК 1200.78 ТАП (АIII) | 1 | ⌀ 8 AI, ℓ = 6100 | 26 | 2,40 | 203,0 | 1,08 |
| | 2 | 8 AI, ℓ = 570 | 120 | 0,23 | | |
| | 3 | 10 AII (AIII), ℓ = 840 | 120 | 0,52 | | |
| | 4 | Изделие закладное МН-ТАП(АIII)-1 | 6 | 4,70 | | |
| | 5 | МН-ТАП (АIII)2 | 3 | 7,80 | | |
| УМК 1200.80-ТАП (АIII) | 1 | ⌀ 8 AI, ℓ = 6100 | 26 | 2,40 | 204,2 | 1,10 |
| | 2 | 8 AI, ℓ = 590 | 120 | 0,23 | | |
| | 3 | 10 AII (III), ℓ = 860 | 120 | 0,53 | | |
| | 4 | Изделие закладное МН-ТАП (АIII)-1 | 6 | 4,70 | | |
| | 5 | МН-ТАП(АIII)2 | 3 | 7,80 | | |
| УМК 1200.85-ТАП (АIII) | 1 | ⌀ 8 AI, ℓ = 6100 | 30 | 2,40 | 219,6 | 1,17 |
| | 2 | 8 AI, ℓ = 640 | 120 | 0,25 | | |
| | 3 | 10 AII (III), ℓ = 910 | 120 | 0,56 | | |
| | 4 | Изделие закладное МН-ТАП(АIII)1 | 6 | 4,70 | | |
| | 5 | МН-ТАП(АIII)2 | 3 | 7,80 | | |
| УМК 1200.88-ТАП (АIII) | 1 | ⌀ 8 AI, ℓ = 6100 | 30 | 2,40 | 223,2 | 1,21 |
| | 2 | 8 AI, ℓ = 670 | 120 | 0,26 | | |
| | 3 | 10 AII (III), ℓ = 940 | 120 | 0,58 | | |
| | 4 | Изделие закладное МН ТАП(III) 1 | 6 | 4,70 | | |
| | 5 | МН-ТАП(III)-2 | 3 | 7,80 | | |

ГОСТ на сортамент и марки стали см. Технические требования 3.503.1-81.1-2-ТТ

3.503.1-81.1-2-1

Лист 3

| Марка участка | Поз | Наименование | Кол | Масса единицы, кг | Масса стали, кг | Объем бетона, м³ |
|---|---|---|---|---|---|---|
| УМК 1200.100-ТАII(AIII) | 1 | ⌀8AI, ℓ = 6100 | 36 | 2,40 | 261,2 | 1,38 |
| | 2 | 8AI, ℓ = 790 | 120 | 0,31 | | |
| | 3 | 10AII(III), ℓ=1060 | 120 | 0,65 | | |
| | 4 | Изделие закладное МН-ТАII(III)-1 | 8 | 4,70 | | |
| | 5 | МН-ТАII(III)2 | 3 | 7,80 | | |
| УМК 1200.108-ТАII(AIII) | 1 | ⌀8AI, ℓ = 6100 | 36 | 2,40 | 270,8 | 1,49 |
| | 2 | 8AI, ℓ = 870 | 120 | 0,34 | | |
| | 3 | 10AII(III), ℓ=1140 | 120 | 0,70 | | |
| | 4 | Изделие закладное МН-ТАII(III)1 | 8 | 4,70 | | |
| | 5 | МН-ТАII(III)2 | 3 | 7,80 | | |
| УМК 1200 113-ТАII(AIII) | 1 | ⌀8AI, ℓ = 6100 | 42 | 2,40 | 290,9 | 1,56 |
| | 2 | 8AI, ℓ= 920 | 120 | 0,36 | | |
| | 3 | 10AII(III), ℓ=1190 | 120 | 0,73 | | |
| | 4 | Изделие закладное МН ТАII(III)1 | 8 | 4,70 | | |
| | 5 | МН-ТАII(III)-2 | 3 | 7,80 | | |
| УМК 1200.114-ТАII(AIII) | 1 | ⌀8AI, ℓ= 6100 | 42 | 2,40 | 293,3 | 1,57 |
| | 2 | 8AI, ℓ = 930 | 120 | 0,37 | | |
| | 3 | 10AII(III), ℓ=1200 | 120 | 0,74 | | |
| | 4 | Изделие закладное МН ТАII(III) 1 | 8 | 4,70 | | |
| | 5 | МН-ТАII(III)-2 | 3 | 7,80 | | |
| УМК 1200 115-ТАII(AIII) | 1 | ⌀8AI, ℓ= 6100 | 42 | 2,40 | 294,5 | 1,59 |
| | 2 | 8AI, ℓ = 940 | 120 | 0,37 | | |
| | 3 | 10AII(III), ℓ=1210 | 120 | 0,75 | | |
| | 4 | Изделие закладное МН-ТАII(III)-1 | 8 | 4,70 | | |
| | 5 | МН-ТАII(III)-2 | 3 | 7,80 | | |

| Марка участка | Поз | Наименование | Кол | Масса единицы кг | Масса стали, кг | Объем бетона, м³ |
|---|---|---|---|---|---|---|
| УМК 1200. 125-ТАII(AIII) | 1 | ⌀8AI, ℓ= 6100 | 46 | 2,40 | 316,0 | 1,73 |
| | 2 | 8AI, ℓ= 1040 | 120 | 0,41 | | |
| | 3 | 10AII(III), ℓ= 1310 | 120 | 0,81 | | |
| | 4 | Изделие закладное МН-ТАII(III) | 8 | 4,70 | | |
| | 5 | МН-ТАII(III)-2 | 3 | 7,80 | | |
| УМК 1200.133-ТАII(AIII) | 1 | ⌀8AI, ℓ= 6100 | 50 | 2,40 | 335,0 | 1,84 |
| | 2 | 8AI, ℓ= 1120 | 120 | 0,44 | | |
| | 3 | 10AII(III), ℓ= 1390 | 120 | 0,86 | | |
| | 4 | Изделие закладное МН ТАII(III) 1 | 8 | 4,70 | | |
| | 5 | МН-ТАII(III)-2 | 3 | 7,80 | | |
| УМК 1200 134-ТАII(AIII) | 1 | ⌀8AI, ℓ= 6100 | 50 | 2,40 | 336,2 | 1,85 |
| | 2 | 8AI, ℓ= 1130 | 120 | 0,45 | | |
| | 3 | 10AII(III), ℓ= 1400 | 120 | 0,86 | | |
| | 4 | Изделие закладное МН-ТАII(III)-1 | 8 | 4,70 | | |
| | 5 | МН-ТАII(III)-2 | 3 | 7,80 | | |
| УМК 1200.135-ТАII(AIII) | 1 | ⌀8AI, ℓ= 6100 | 50 | 2,40 | 337,4 | 1,86 |
| | 2 | 8AI, ℓ= 1140 | 120 | 0,45 | | |
| | 3 | 10AII(III), ℓ= 1410 | 120 | 0,87 | | |
| | 4 | Изделие закладное МН ТАII(III)-1 | 8 | 4,70 | | |
| | 5 | МН-ТАII(III)-2 | 3 | 7,80 | | |
| УМК 1200.145-ТАII(AIII) | 1 | ⌀8AI, ℓ= 6100 | 54 | 2,40 | 360,0 | 2,00 |
| | 2 | 8AI, ℓ= 1240 | 120 | 0,50 | | |
| | 3 | 10AII(III), ℓ= 1510 | 120 | 0,93 | | |
| | 4 | Изделие закладное МН-ТАII(III)-1 | 8 | 4,70 | | |
| | 5 | МН-ТАII(III)-2 | 3 | 7,80 | | |

ГОСТ на сортамент и марки стали см. Технические требования 3.503.1-81.1-2-ТТ

| Марка участка | Поз. | Наименование | Кол. | Масса единицы, кг | Масса стали, кг | Объем бетона, м³ |
|---|---|---|---|---|---|---|
| УМК 1500.35-ТАII(AIII) | 1 | ⌀ 8 AI, ℓ=5150 | 24 | 2,03 | 145,6 | 0,79 |
| | 2 | 8 AI, ℓ=440 | 76 | 0,18 | | |
| | 3 | 10 AII(III), ℓ=440 | 76 | 0,27 | | |
| | 4 | Изделие закладное МН-ТАII(III)-1 | 7 | 4,70 | | |
| | 5 | МН-ТАII(III)-2 | 4 | 7,80 | | |
| УМК 1500.38-ТАII(AIII) | 1 | ⌀ 8 AI, ℓ=5150 | 24 | 2,03 | 147,9 | 0,86 |
| | 2 | 8 AI, ℓ=470 | 76 | 0,19 | | |
| | 3 | 10 AII(III), ℓ=470 | 76 | 0,29 | | |
| | 4 | Изделие закладное МН-ТАII(III)-1 | 7 | 4,70 | | |
| | 5 | МН-ТАII(III)-2 | 4 | 7,80 | | |
| УМК 1500.39-ТАII(AIII) | 1 | ⌀ 8 AI, ℓ=5150 | 24 | 2,03 | 148,6 | 0,88 |
| | 2 | 8 AI, ℓ=480 | 76 | 0,19 | | |
| | 3 | 10 AII(III), ℓ=480 | 76 | 0,30 | | |
| | 4 | Изделие закладное МН-ТАII(III)-1 | 7 | 4,70 | | |
| | 5 | МН-ТАII(III)-2 | 4 | 7,80 | | |
| УМК 1500.40-ТАII(AIII) | 1 | ⌀ 8 AI, ℓ=5150 | 24 | 2,03 | 150,2 | 0,90 |
| | 2 | 8 AI, ℓ=490 | 76 | 0,20 | | |
| | 3 | 10 AII(III), ℓ=490 | 76 | 0,31 | | |
| | 4 | Изделие закладное МН-ТАII(III)-1 | 7 | 4,70 | | |
| | 5 | МН-ТАII(III)-2 | 4 | 7,80 | | |
| УМК 1500.58-ТАII(AIII) | 1 | ⌀ 8 AI, ℓ=5150 | 30 | 2,03 | 4,9 | 1,31 |
| | 2 | 8 AI, ℓ=670 | 76 | 0,27 | | |
| | 3 | 10 AII(III), ℓ=670 | 76 | 0,41 | | |
| | 4 | Изделие закладное МН-ТАII(III)-1 | 7 | 4,70 | | |
| | 5 | МН-ТАII(III)-2 | 4 | 7,80 | | |
| УМК 1500.59-ТАII(AIII) | 1 | ⌀ 8 AI, ℓ=5150 | 30 | 2,03 | 175,6 | 1,33 |
| | 2 | 8 AI, ℓ=680 | 76 | 0,27 | | |
| | 3 | 10 AII(III), ℓ=680 | 76 | 0,42 | | |
| | 4 | Изделие закладное МН-ТАII(III)-1 | 7 | 4,70 | | |
| | 5 | МН-ТАII(III)-2 | 4 | 7,80 | | |

| Марка участка | Поз. | Наименование | Кол. | Масса единицы, кг | Масса стали, кг | Объем бетона, м³ |
|---|---|---|---|---|---|---|
| УМК 1500.60-ТАII(AIII) | 1 | ⌀ 8 AI, ℓ=5150 | 30 | 2,03 | 176,4 | 1,35 |
| | 2 | 8 AI, ℓ=690 | 76 | 0,27 | | |
| | 3 | 10 AII(III), ℓ=690 | 76 | 0,43 | | |
| | 4 | Изделие закладное МН-ТАII(III)-1 | 7 | 4,70 | | |
| | 5 | МН-ТАII(III)-2 | 4 | 7,80 | | |
| УМК 1500.65-ТАII(AIII) | 1 | ⌀ 8 AI, ℓ=5150 | 30 | 2,03 | 180,2 | 1,46 |
| | 2 | 8 AI, ℓ=740 | 76 | 0,29 | | |
| | 3 | 10 AII(III), ℓ=740 | 76 | 0,46 | | |
| | 4 | Изделие закладное МН-ТАII(III)-1 | 7 | 4,70 | | |
| | 5 | МН-ТАII(III)-2 | 4 | 7,80 | | |
| УМК 1500.78-ТАII(AIII) | 1 | ⌀ 8 AI, ℓ=5150 | 39 | 2,03 | 253,4 | 1,35 |
| | 2 | 8 AI, ℓ=570 | 150 | 0,23 | | |
| | 3 | 10 AII(III), ℓ=840 | 150 | 0,52 | | |
| | 4 | Изделие закладное МН-ТАII(III)-1 | 7 | 4,70 | | |
| | 5 | МН-ТАII(III)-2 | 4 | 7,80 | | |
| УМК 1500.80-ТАII(AIII) | 1 | ⌀ 8 AI, ℓ=5150 | 39 | 2,03 | 254,9 | 1,38 |
| | 2 | 8 AI, ℓ=590 | 150 | 0,23 | | |
| | 3 | 10 AII(III), ℓ=860 | 150 | 0,53 | | |
| | 4 | Изделие закладное МН-ТАII(III)-1 | 7 | 4,70 | | |
| | 5 | МН-ТАII(III)-2 | 4 | 7,80 | | |
| УМК 1500.85-ТАII(AIII) | 1 | ⌀ 8 AI, ℓ=5150 | 45 | 2,03 | 274,3 | 1,47 |
| | 2 | 8 AI, ℓ=640 | 150 | 0,25 | | |
| | 3 | 10 AII(III), ℓ=910 | 150 | 0,56 | | |
| | 4 | Изделие закладное МН-ТАII(III)-1 | 7 | 4,70 | | |
| | 5 | МН-ТАII(III)-2 | 4 | 7,80 | | |
| УМК 1500.88-ТАII(AIII) | 1 | ⌀ 8 AI, ℓ=5150 | 45 | 2,03 | 278,8 | 1,52 |
| | 2 | 8 AI, ℓ=670 | 150 | 0,26 | | |
| | 3 | 10 AII(III), ℓ=940 | 150 | 0,58 | | |
| | 4 | Изделие закладное МН-ТАII(III)-1 | 7 | 4,70 | | |
| | 5 | МН-ТАII(III)-2 | 4 | 7,80 | | |

ГОСТ на сортамент и марки стали см. Технические требования 3.503.1-81.1-2-ТТ

| Марка участка | Поз | Наименование | Кол | Масса единицы кг | Масса стали, кг | Объем бетона, м³ |
|---|---|---|---|---|---|---|
| УМК 1500. 100-ТАII(AIII) | 1 | ⌀8AI, ℓ=5150 | 54 | 2,03 | 323,9 | 1,73 |
| | 2 | 8AI, ℓ=790 | 150 | 0,31 | | |
| | 3 | 10AII(III), ℓ=1060 | 150 | 0,65 | | |
| | 4 | Изделие закладное МН-ТАII(III)-1 | 9 | 4,70 | | |
| | 5 | МН-ТАII(III)-2 | 4 | 7,80 | | |
| УМК 1500. 108-ТАII(AIII) | 1 | ⌀8AI, ℓ=5150 | 54 | 2,03 | 335,9 | 1,86 |
| | 2 | 8AI, ℓ=870 | 150 | 0,34 | | |
| | 3 | 10AII(III), ℓ=1140 | 150 | 0,70 | | |
| | 4 | Изделие закладное МН-ТАII(III)-1 | 9 | 4,70 | | |
| | 5 | МН-ТАII(III)-2 | 4 | 7,80 | | |
| УМК 1500. 113-ТАII(AIII) | 1 | ⌀8AI, ℓ=5150 | 63 | 2,03 | 361,1 | 1,95 |
| | 2 | 8AI, ℓ=920 | 150 | 0,36 | | |
| | 3 | 10AII(III), ℓ=1190 | 150 | 0,73 | | |
| | 4 | Изделие закладное МН-ТАII(III)-1 | 9 | 4,70 | | |
| | 5 | МН-ТАII(III)-2 | 4 | 7,80 | | |
| УМК 1500. 114-ТАII(AIII) | 1 | ⌀8AI, ℓ=5150 | 63 | 2,03 | 364,1 | 1,97 |
| | 2 | 8AI, ℓ=930 | 150 | 0,37 | | |
| | 3 | 10AII(III), ℓ=1200 | 150 | 0,74 | | |
| | 4 | Изделие закладное МН-ТАII(III)-1 | 9 | 4,70 | | |
| | 5 | МН-ТАII(III)-2 | 4 | 7,80 | | |
| УМК 1500. 115-ТАII(AIII) | 1 | ⌀8AI, ℓ=5150 | 63 | 2,03 | 365,6 | 1,98 |
| | 2 | 8AI, ℓ=940 | 150 | 0,37 | | |
| | 3 | 10AII(III), ℓ=1210 | 150 | 0,75 | | |
| | 4 | Изделие закладное МН-ТАII(III)-1 | 9 | 4,70 | | |
| | 5 | МН-ТАII(III)-2 | 4 | 7,80 | | |

| Марка участка | Поз. | Наименование | Кол | Масса единицы кг | Масса стали, кг | Объем бетона, м³ |
|---|---|---|---|---|---|---|
| УМК 1500. 125-ТАII(AIII) | 1 | ⌀8AI, ℓ=5150 | 69 | 2,03 | 392,4 | 2,16 |
| | 2 | 8AI, ℓ=1040 | 150 | 0,41 | | |
| | 3 | 10AII(III), ℓ=1310 | 150 | 0,81 | | |
| | 4 | Изделие закладное МН-ТАII(III)-1 | 9 | 4,70 | | |
| | 5 | МН-ТАII(III)-2 | 4 | 7,80 | | |
| УМК 1500.133-ТАII(AIII) | 1 | ⌀8AI, ℓ=5150 | 75 | 2,03 | 416,3 | 2,29 |
| | 2 | 8AI, ℓ=1120 | 150 | 0,44 | | |
| | 3 | 10AII(III), ℓ=1390 | 150 | 0,86 | | |
| | 4 | Изделие закладное МН-ТАII(III)-1 | 9 | 4,70 | | |
| | 5 | МН-ТАII(III)-2 | 4 | 7,80 | | |
| УМК 1500.134-ТАII(AIII) | 1 | ⌀8AI, ℓ=5150 | 75 | 2,03 | 417,8 | 2,31 |
| | 2 | 8AI, ℓ=1130 | 150 | 0,45 | | |
| | 3 | 10AII(III), ℓ=1400 | 150 | 0,86 | | |
| | 4 | Изделие закладное МН-ТАII(III)-1 | 9 | 4,70 | | |
| | 5 | МН-ТАII(III)-2 | 4 | 7,80 | | |
| УМК 1500 135-ТАII(AIII) | 1 | ⌀8AI, ℓ=5150 | 75 | 2,03 | 419,3 | 2,33 |
| | 2 | 8AI, ℓ=1140 | 150 | 0,45 | | |
| | 3 | 10AII(III), ℓ=1410 | 150 | 0,87 | | |
| | 4 | Изделие закладное МН-ТАII(III)-1 | 9 | 4,70 | | |
| | 5 | МН-ТАII(III)-2 | 4 | 7,8 | | |
| УМК 1500. 145-ТАII(AIII) | 1 | ⌀8AI, ℓ=5150 | 81 | 2,03 | 447,6 | 2,50 |
| | 2 | 8AI, ℓ=1240 | 150 | 0,50 | | |
| | 3 | 10AII(III), ℓ=1510 | 150 | 0,93 | | |
| | 4 | Изделие закладное МН-ТАII(III)-1 | 9 | 4,70 | | |
| | 5 | МН-ТАII(III)-2 | 4 | 7,80 | | |

ГОСТ на сортамент и марки стали см. Технические требования 3.503.1-81.1-2-ТТ

| Марка участка | Поз | Наименование | Кол | Масса единицы, кг | Масса стали, кг | Объем бетона, м³ |
|---|---|---|---|---|---|---|
| УМК 1800.35-ТАII(AIII) | 1 | Ø 8 AI, ℓ = 6150 | 24 | 2,42 | 174,3 | 0,96 |
| | 2 | 8 AI, ℓ = 440 | 91 | 0,18 | | |
| | 3 | 10 AII(III), ℓ = 440 | 91 | 0,27 | | |
| | 4 | Изделие закладное МН-ТАII(III)-1 | 8 | 4,70 | | |
| | 5 | МН-ТАII(III)-2 | 5 | 7,80 | | |
| УМК 1800.38-ТАII(AIII) | 1 | Ø 8 AI, ℓ = 6150 | 24 | 2,42 | 177,0 | 1,03 |
| | 2 | 8 AI, ℓ = 470 | 91 | 0,19 | | |
| | 3 | 10 AII(III), ℓ = 470 | 91 | 0,29 | | |
| | 4 | Изделие закладное МН-ТАII(III)-1 | 8 | 4,70 | | |
| | 5 | МН-ТАII(III)-2 | 5 | 7,80 | | |
| УМК 1800.39-ТАII(AIII) | 1 | Ø 8 AI, ℓ = 6150 | 24 | 2,42 | 177,9 | 1,05 |
| | 2 | 8 AI, ℓ = 480 | 91 | 0,19 | | |
| | 3 | 10 AII(III), ℓ = 480 | 91 | 0,30 | | |
| | 4 | Изделие закладное МН-ТАII(III)-1 | 8 | 4,70 | | |
| | 5 | МН-ТАII(III)-2 | 5 | 7,80 | | |
| УМК 1800.40-ТАII(AIII) | 1 | Ø 8 AI, ℓ = 6150 | 24 | 2,42 | 179,7 | 1,08 |
| | 2 | 8 AI, ℓ = 490 | 91 | 0,20 | | |
| | 3 | 10 AII(III), ℓ = 490 | 91 | 0,31 | | |
| | 4 | Изделие закладное МН-ТАII(III)-1 | 8 | 4,70 | | |
| | 5 | МН-ТАII(III)-2 | 5 | 7,80 | | |
| УМК 1800.58-ТАII(AIII) | 1 | Ø 8 AI, ℓ = 6150 | 30 | 2,42 | 209,4 | 1,57 |
| | 2 | 8 AI, ℓ = 670 | 91 | 0,27 | | |
| | 3 | 10 AII(III), ℓ = 670 | 91 | 0,41 | | |
| | 4 | Изделие закладное МН-ТАII(III)-1 | 8 | 4,70 | | |
| | 5 | МН-ТАII(III)-2 | 5 | 7,80 | | |
| УМК 1800.59-ТАII(AIII) | 1 | Ø 8 AI, ℓ = 6150 | 30 | 2,42 | 210,3 | 1,59 |
| | 2 | 8 AI, ℓ = 680 | 91 | 0,27 | | |
| | 3 | 10 AII(III), ℓ = 680 | 91 | 0,42 | | |
| | 4 | Изделие закладное МН-ТАII(III)-1 | 8 | 4,70 | | |
| | 5 | МН-ТАII(III)-2 | 5 | 7,80 | | |

| Марка участка | Поз. | Наименование | Кол | Масса единицы, кг | Масса стали, кг | Объем бетона, м³ |
|---|---|---|---|---|---|---|
| УМК 1800.60-ТАII(AIII) | 1 | Ø 8 AI, ℓ = 6150 | 30 | 2,42 | 211,2 | 1,62 |
| | 2 | 8 AI, ℓ = 690 | 91 | 0,27 | | |
| | 3 | 10 AII(III), ℓ = 690 | 91 | 0,43 | | |
| | 4 | Изделие закладное МН-ТАII(III)-1 | 8 | 4,70 | | |
| | 5 | МН-ТАII(III)-2 | 5 | 7,80 | | |
| УМК 1800.65-ТАII(AIII) | 1 | Ø 8 AI, ℓ = 6150 | 30 | 2,42 | 215,8 | 1,76 |
| | 2 | 8 AI, ℓ = 740 | 91 | 0,29 | | |
| | 3 | 10 AII(III), ℓ = 740 | 91 | 0,46 | | |
| | 4 | Изделие закладное МН-ТАII(III)-1 | 8 | 4,70 | | |
| | 5 | МН-ТАII(III)-2 | 5 | 7,80 | | |
| УМК 1800.78-ТАII(AIII) | 1 | Ø 8 AI, ℓ = 6150 | 39 | 2,42 | 303,8 | 1,62 |
| | 2 | 8 AI, ℓ = 570 | 180 | 0,23 | | |
| | 3 | 10 AII(III), ℓ = 840 | 180 | 0,52 | | |
| | 4 | Изделие закладное МН-ТАII(III)-1 | 8 | 4,70 | | |
| | 5 | МН-ТАII(III)-2 | 5 | 7,80 | | |
| УМК 1800.80-ТАII(AIII) | 1 | Ø 8 AI, ℓ = 6150 | 39 | 2,42 | 305,6 | 1,66 |
| | 2 | 8 AI, ℓ = 590 | 180 | 0,23 | | |
| | 3 | 10 AII(III), ℓ = 860 | 180 | 0,53 | | |
| | 4 | Изделие закладное МН-ТАII(III)-1 | 8 | 4,70 | | |
| | 5 | МН-ТАII(III)-2 | 5 | 7,80 | | |
| УМК 1800.85-ТАII(AIII) | 1 | Ø 8 AI, ℓ = 6150 | 45 | 2,42 | 328,8 | 1,76 |
| | 2 | 8 AI, ℓ = 640 | 180 | 0,25 | | |
| | 3 | 10 AII(III), ℓ = 910 | 180 | 0,56 | | |
| | 4 | Изделие закладное МН-ТАII(III)-1 | 8 | 4,70 | | |
| | 5 | МН-ТАII(III)-2 | 5 | 7,80 | | |
| УМК 1800.88-ТАII(AIII) | 1 | Ø 8 AI, ℓ = 6150 | 45 | 2,42 | 334,2 | 1,82 |
| | 2 | 8 AI, ℓ = 660 | 180 | 0,26 | | |
| | 3 | 10 AII(III), ℓ = 940 | 180 | 0,58 | | |
| | 4 | Изделие закладное МН-ТАII(III)-1 | 8 | 4,70 | | |
| | 5 | МН-ТАII(III)-2 | 5 | 7,80 | | |

ГОСТ на сортамент и марки стали см. Технические требования 3.503.1-81.1-2-ТТ

3.503.1-81.1-2-1

Лист 7

| Марка участка | Поз. | Наименование | Кол | Масса единицы, кг | Масса стали, кг | Объем бетона, м³ |
|---|---|---|---|---|---|---|
| УМК 1800.100-ТАII(AIII) | 1 | ⌀ 8AI, ℓ = 6150 | 54 | 2,42 | 386,4 | 2,07 |
| | 2 | 8AI, ℓ = 790 | 180 | 0,31 | | |
| | 3 | 10 AII(III), ℓ = 1060 | 180 | 0,65 | | |
| | 4 | Изделие закладное МН-ТАII(III)-1 | 10 | 4,70 | | |
| | 5 | МН-ТАII(III)-2 | 5 | 7,80 | | |
| УМК 1800.108-ТАII(AIII) | 1 | ⌀ 8AI, ℓ = 6150 | 54 | 2,42 | 400,8 | 2,24 |
| | 2 | 8AI, ℓ = 870 | 180 | 0,34 | | |
| | 3 | 10 AII(III), ℓ = 1140 | 180 | 0,78 | | |
| | 4 | Изделие закладное МН-ТАII(III)-1 | 10 | 4,70 | | |
| | 5 | МН-ТАII(III)-2 | 5 | 7,80 | | |
| УМК 1800.113-ТАII(AIII) | 1 | ⌀ 8AI, ℓ = 6150 | 63 | 2,42 | 431,1 | 2,34 |
| | 2 | 8AI, ℓ = 920 | 180 | 0,36 | | |
| | 3 | 10 AII(III), ℓ = 1190 | 180 | 0,73 | | |
| | 4 | Изделие закладное МН-ТАII(III)-2 | 10 | 4,70 | | |
| | 5 | МН-ТАII(III)-2 | 5 | 7,80 | | |
| УМК 1800.114-ТАII(AIII) | 1 | ⌀ 8AI, ℓ = 6150 | 63 | 2,42 | 434,7 | 2,36 |
| | 2 | 8AI, ℓ = 930 | 180 | 0,37 | | |
| | 3 | 10 AII(III), ℓ = 1200 | 180 | 0,74 | | |
| | 4 | Изделие закладное МН-ТАII(III)-1 | 10 | 4,70 | | |
| | 5 | МН-ТАII(III)-2 | 5 | 7,80 | | |
| УМК 1800.115-ТАII(AIII) | 1 | ⌀ 8AI, ℓ = 6150 | 63 | 2,42 | 436,5 | 2,38 |
| | 2 | 8AI, ℓ = 940 | 180 | 0,37 | | |
| | 3 | 10 AII(III), ℓ = 1210 | 180 | 0,75 | | |
| | 4 | Изделие закладное МН-ТАII(III)-1 | 10 | 4,70 | | |
| | 5 | МН-ТАII(III)-2 | 5 | 7,80 | | |

| Марка участка | Поз. | Наименование | Кол | Масса единицы, кг | Масса стали, кг | Объем бетона, м³ |
|---|---|---|---|---|---|---|
| УМК 1800.125-ТАII(AIII) | 1 | ⌀ 8AI, ℓ = 6150 | 69 | 2,42 | 468,7 | 2,59 |
| | 2 | 8AI, ℓ = 1040 | 180 | 0,41 | | |
| | 3 | 10 AII(III), ℓ = 1310 | 180 | 0,81 | | |
| | 4 | Изделие закладное МН-ТАII(III)-1 | 10 | 4,70 | | |
| | 5 | МН-ТАII(III)-2 | 5 | 7,80 | | |
| УМК 1800.133-ТАII(AIII) | 1 | ⌀ 8AI, ℓ = 6150 | 75 | 2,42 | 497,3 | 2,75 |
| | 2 | 8AI, ℓ = 1120 | 180 | 0,44 | | |
| | 3 | 10 AII(III), ℓ = 1390 | 180 | 0,86 | | |
| | 4 | Изделие закладное МН-ТАII(III)-1 | 10 | 4,70 | | |
| | 5 | МН-ТАII(III)-2 | 5 | 7,80 | | |
| УМК 1800.134-ТАII(AIII) | 1 | ⌀ 8AI, ℓ = 6150 | 75 | 2,42 | 499,0 | 2,77 |
| | 2 | 8AI, ℓ = 1130 | 180 | 0,45 | | |
| | 3 | 10 AII(III), ℓ = 1400 | 180 | 0,86 | | |
| | 4 | Изделие закладное МН-ТАII(III)-1 | 10 | 4,70 | | |
| | 5 | МН-ТАII(III)-2 | 5 | 7,80 | | |
| УМК 1800.135-ТАII(AIII) | 1 | ⌀ 8AI, ℓ = 6150 | 75 | 2,42 | 500,9 | 2,80 |
| | 2 | 8AI, ℓ = 1140 | 180 | 0,45 | | |
| | 3 | 10 AII(III), ℓ = 1410 | 180 | 0,87 | | |
| | 4 | Изделие закладное МН-ТАII(III)-1 | 10 | 4,70 | | |
| | 5 | МН-ТАII(III)-2 | 5 | 7,80 | | |
| УМК 1800.145-ТАII(AIII) | 1 | ⌀ 8AI, ℓ = 6150 | 81 | 2,42 | 534,8 | 3,00 |
| | 2 | 8AI, ℓ = 1240 | 180 | 0,50 | | |
| | 3 | 10 AII(III), ℓ = 1510 | 180 | 0,93 | | |
| | 4 | Изделие закладное МН-ТАII(III)-1 | 10 | 4,70 | | |
| | 5 | МН-ТАII(III)-2 | 5 | 7,80 | | |

ГОСТ на сортамент и марки стали см. Технические требования 3.503.1-81.1-2-ТТ

| Марка участка | Поз | Наименование | Кол | Масса единицы, кг | Масса стали, кг | Объем бетона, м3 |
|---|---|---|---|---|---|---|
| УМК 2100.35-ТАII(AIII) | 1 | ⌀8AI, ℓ=7150 | 24 | 2,82 | 203,0 | 1,10 |
| | 2 | 8AI, ℓ=440 | 106 | 0,18 | | |
| | 3 | 10AII(III), ℓ=440 | 106 | 0,27 | | |
| | 4 | Изделие закладное МН-ТАII(III)-1 | 9 | 4,70 | | |
| | 5 | МН-ТАII(III)-2 | 6 | 7,80 | | |
| УМК 2100.38-ТАII(AIII) | 1 | ⌀8AI, ℓ=7150 | 24 | 2,82 | 206,2 | 1,20 |
| | 2 | 8AI, ℓ=470 | 106 | 0,19 | | |
| | 3 | 10AII(III), ℓ=470 | 106 | 0,29 | | |
| | 4 | Изделие закладное МН-ТАII(III)-1 | 9 | 4,70 | | |
| | 5 | МН-ТАII(III)-2 | 6 | 7,80 | | |
| УМК 2100.39-ТАII(AIII) | 1 | ⌀8AI, ℓ=7150 | 24 | 2,82 | 207,3 | 1,23 |
| | 2 | 8AI, ℓ=480 | 106 | 0,19 | | |
| | 3 | 10AII(III), ℓ=480 | 106 | 0,30 | | |
| | 4 | Изделие закладное МН-ТАII(III)-1 | 9 | 4,70 | | |
| | 5 | МН-ТАII(III)-2 | 6 | 7,80 | | |
| УМК 2100.40-ТАII(AIII) | 1 | ⌀8AI, ℓ=7150 | 24 | 2,82 | 209,4 | 1,26 |
| | 2 | 8AI, ℓ=490 | 106 | 0,20 | | |
| | 3 | 10AII(III), ℓ=490 | 106 | 0,31 | | |
| | 4 | Изделие закладное МН-ТАII(III)-1 | 9 | 4,70 | | |
| | 5 | МН-ТАII(III)-2 | 6 | 7,80 | | |
| УМК 2100-58-ТАII(AIII) | 1 | ⌀8AI, ℓ=7150 | 30 | 2,82 | 244,0 | 1,83 |
| | 2 | 8AI, ℓ=670 | 106 | 0,27 | | |
| | 3 | 10AII(III), ℓ=670 | 106 | 0,41 | | |
| | 4 | Изделие закладное МН-ТАII(III)-1 | 9 | 4,70 | | |
| | 5 | МН-ТАII(III)-2 | 6 | 7,80 | | |
| УМК 2100.59-ТАII(AIII) | 1 | ⌀8AI, ℓ=7150 | 30 | 2,82 | 245,0 | 1,86 |
| | 2 | 8AI, ℓ=680 | 106 | 0,27 | | |
| | 3 | 10AII(III), ℓ=680 | 106 | 0,42 | | |
| | 4 | Изделие закладное МН-ТАII(III)-1 | 9 | 4,70 | | |
| | 5 | МН-ТАII(III)-2 | 6 | 7,80 | | |

| Марка участка | Поз | Наименование | Кол | Масса единицы, кг | Масса стали, кг | Объем бетона, м3 |
|---|---|---|---|---|---|---|
| УМК 2100.60-ТАII(AIII) | 1 | ⌀8AI, ℓ=7150 | 30 | 2,82 | 246,1 | 1,89 |
| | 2 | 8AI, ℓ=690 | 106 | 0,27 | | |
| | 3 | 10AII(III), ℓ=690 | 106 | 0,43 | | |
| | 4 | Изделие закладное МН-ТАII(III)-1 | 9 | 4,70 | | |
| | 5 | МН-ТАII(III)-2 | 6 | 7,80 | | |
| УМК 2100.65-ТАII(AIII) | 1 | ⌀8AI, ℓ=7150 | 30 | 2,82 | 251,4 | 2,05 |
| | 2 | 8AI, ℓ=740 | 106 | 0,29 | | |
| | 3 | 10AII(III), ℓ=740 | 106 | 0,46 | | |
| | 4 | Изделие закладное МН-ТАII(III)-1 | 9 | 4,70 | | |
| | 5 | МН-ТАII(III)-2 | 6 | 7,80 | | |
| УМК 2100.78-ТАII(AIII) | 1 | ⌀8AI, ℓ=7150 | 39 | 2,82 | 354,3 | 1,88 |
| | 2 | 8AI, ℓ=570 | 210 | 0,23 | | |
| | 3 | 10AII(III), ℓ=840 | 210 | 0,52 | | |
| | 4 | Изделие закладное МН-ТАII(III)-1 | 9 | 4,70 | | |
| | 5 | МН-ТАII(III)-2 | 6 | 7,80 | | |
| УМК 2100.80-ТАII(AIII) | 1 | ⌀8AI, ℓ=7150 | 39 | 2,82 | 356,3 | 1,93 |
| | 2 | 8AI, ℓ=590 | 210 | 0,23 | | |
| | 3 | 10AII(III), ℓ=860 | 210 | 0,53 | | |
| | 4 | Изделие закладное МН-ТАII(III)-1 | 9 | 4,70 | | |
| | 5 | МН-ТАII(III)-2 | 6 | 7,80 | | |
| УМК 2100.85-ТАII(AIII) | 1 | ⌀8AI, ℓ=7150 | 45 | 2,82 | 383,4 | 2,05 |
| | 2 | 8AI, ℓ=640 | 210 | 0,25 | | |
| | 3 | 10AII(III), ℓ=910 | 210 | 0,56 | | |
| | 4 | Изделие закладное МН-ТАII(III)-1 | 9 | 4,70 | | |
| | 5 | МН-ТАII(III)-2 | 6 | 7,80 | | |
| УМК 2100.88-ТАII(AIII) | 1 | ⌀8AI, ℓ=7150 | 45 | 2,82 | 389,7 | 2,13 |
| | 2 | 8AI, ℓ=650 | 210 | 0,26 | | |
| | 3 | 10AII(III), ℓ=940 | 210 | 0,58 | | |
| | 4 | Изделие закладное МН-ТАII(III)-1 | 9 | 4,70 | | |
| | 5 | МН-ТАII(III)-2 | 6 | 7,80 | | |

ГОСТ на сортамент и марки стали см. Технические требования 3.503.1-81.1-2-ТТ

3.503.1-81.1-2-1

Лист 9

| Марка участка | Поз. | Наименование | Кол. | Масса единицы, кг | Масса стали, кг | Объем бетона, м³ |
|---|---|---|---|---|---|---|
| УМК 2100.100-ТАII(AIII) | 1 | ⌀ 8AI, ℓ = 7150 | 54 | 2,82 | 449,2 | 2,42 |
| | 2 | 8AI, ℓ = 730 | 210 | 0,31 | | |
| | 3 | 10AII(III), ℓ = 1060 | 210 | 0,65 | | |
| | 4 | Изделие закладное МН-ТАII(III)-1 | 11 | 4,70 | | |
| | 5 | -ТАII(III)-2 | 6 | 7,80 | | |
| УМК 2100.108-ТАII(AIII) | 1 | ⌀ 8AI, ℓ = 7150 | 54 | 2,82 | 465,9 | 2,61 |
| | 2 | 8AI, ℓ = 870 | 210 | 0,34 | | |
| | 3 | 10AII(III), ℓ = 1140 | 210 | 0,70 | | |
| | 4 | Изделие закладное МН-ТАII(III)-1 | 11 | 4,70 | | |
| | 5 | МН-ТАII(III)-2 | 6 | 7,80 | | |
| УМК 2100.113-ТАII(AIII) | 1 | ⌀ 8AI, ℓ = 7150 | 63 | 2,82 | 501,3 | 2,73 |
| | 2 | 8AI, ℓ = 920 | 210 | 0,36 | | |
| | 3 | 10AII(III), ℓ = 1100 | 210 | 0,73 | | |
| | 4 | Изделие закладное МН-ТАII(III)-1 | 11 | 4,70 | | |
| | 5 | МН-ТАII(III)-2 | 6 | 7,80 | | |
| УМК 2100.114-ТАII(AIII) | 1 | ⌀ 8AI, ℓ = 7150 | 63 | 2,82 | 505,5 | 2,75 |
| | 2 | 8AI, ℓ = 930 | 210 | 0,37 | | |
| | 3 | 10AII(III), ℓ = 1200 | 210 | 0,74 | | |
| | 4 | Изделие закладное МН-ТАII(III)-1 | 11 | 4,70 | | |
| | 5 | МН-ТАII(III)-2 | 6 | 7,80 | | |
| УМК 2100.115-ТАII(AIII) | 1 | ⌀ 8AI, ℓ = 7150 | 63 | 2,82 | 507,6 | 2,78 |
| | 2 | 8AI, ℓ = 940 | 210 | 0,37 | | |
| | 3 | 10AII(III), ℓ = 1210 | 210 | 0,75 | | |
| | 4 | Изделие закладное МН-ТАII(III)-1 | 11 | 4,70 | | |
| | 5 | МН-ТАII(III)-2 | 6 | 7,80 | | |

| Марка участка | Поз. | Наименование | Кол. | Масса единицы, кг | Масса стали, кг | Объем бетона, м³ |
|---|---|---|---|---|---|---|
| УМК 2100.125-ТАII(AIII) | 1 | ⌀ 8AI, ℓ = 7150 | 69 | 2,82 | 545,2 | 3,02 |
| | 2 | 8AI, ℓ = 1040 | 210 | 0,41 | | |
| | 3 | 10AII(III), ℓ = 1310 | 210 | 0,81 | | |
| | 4 | Изделие закладное МН-ТАII(III)-1 | 11 | 4,70 | | |
| | 5 | МН-ТАII(III)-2 | 6 | 7,80 | | |
| УМК 2100.133-ТАII(AIII) | 1 | ⌀ 8AI, ℓ = 7150 | 75 | 2,82 | 578,5 | 3,21 |
| | 2 | 8AI, ℓ = 1120 | 210 | 0,44 | | |
| | 3 | 10AII(III), ℓ = 1390 | 210 | 0,86 | | |
| | 4 | Изделие закладное МН-ТАII(III)-1 | 11 | 4,70 | | |
| | 5 | МН-ТАII(III)-2 | 6 | 7,80 | | |
| УМК-200. 134-ТАII(AIII) | 1 | ⌀ 8AI, ℓ = 7150 | 75 | 2,82 | 580,6 | 3,24 |
| | 2 | 8AI, ℓ = 1130 | 210 | 0,45 | | |
| | 3 | 10AII(III), ℓ = 1400 | 210 | 0,86 | | |
| | 4 | Изделие закладное МН-ТАII(III)-1 | 11 | 4,70 | | |
| | 5 | МН-ТАII(III)-2 | 6 | 7,80 | | |
| УМК 2100.135-ТАII(AIII) | 1 | ⌀ 8AI, ℓ = 7150 | 75 | 2,82 | 582,7 | 3,26 |
| | 2 | 8AI, ℓ = 1140 | 210 | 0,45 | | |
| | 3 | 10AII(III), ℓ = 1410 | 210 | 0,87 | | |
| | 4 | Изделие закладное МН-ТАII(III)-1 | 11 | 4,70 | | |
| | 5 | МН-ТАII(III)-2 | 6 | 7,80 | | |
| УМК 2100.145-ТАII(AIII) | 1 | ⌀ 8AI, ℓ = 7150 | 81 | 2,82 | 622,0 | 3,50 |
| | 2 | 8AI, ℓ = 1240 | 210 | 0,50 | | |
| | 3 | 10AII(III), ℓ = 1510 | 210 | 0,93 | | |
| | 4 | Изделие закладное МН-ТАII(III)-1 | 11 | 4,70 | | |
| | 5 | МН-ТАII(III)-2 | 6 | 7,80 | | |

ГОСТ на сортамент и марки стали см. Технические требования 3.503.1-81.1-2-ТТ

| Марка участка | Поз. | Наименование | Кол. | Масса единицы, кг | Масса стали, кг | Объем бетона, м³ |
|---|---|---|---|---|---|---|
| УМК 2400.35-ТАII(AIII) | 1 | ⌀8AI, ℓ= 6180 | 32 | 2,44 | 231,7 | 1,26 |
| | 2 | 8AI, ℓ= 440 | 121 | 0,18 | | |
| | 3 | 10AII(III), ℓ= 440 | 121 | 0,27 | | |
| | 4 | Изделие закладное МН-ТАII(III)-1 | 10 | 4,70 | | |
| | 5 | МН-ТАII(III)-2 | 7 | 7,80 | | |
| УМК 2400.38-ТАII(AIII) | 1 | ⌀8AI, ℓ= 6180 | 32 | 2,44 | 235,4 | 1,37 |
| | 2 | 8AI, ℓ= 470 | 121 | 0,19 | | |
| | 3 | 10AII(III), ℓ= 470 | 121 | 0,29 | | |
| | 4 | Изделие закладное МН-ТАII(III)-1 | 10 | 4,70 | | |
| | 5 | МН-ТАII(III)-2 | 7 | 7,80 | | |
| УМК 2400.39-ТАII(AIII) | 1 | ⌀8AI, ℓ=6180 | 32 | 2,44 | 236,6 | 1,40 |
| | 2 | 8AI, ℓ= 480 | 121 | 0,19 | | |
| | 3 | 10AII(III), ℓ= 480 | 121 | 0,30 | | |
| | 4 | Изделие закладное МН-ТАII(III)-1 | 10 | 4,70 | | |
| | 5 | МН-ТАII(III)-2 | 7 | 7,80 | | |
| УМК 2400.40-ТАII(AIII) | 1 | ⌀8AI, ℓ= 6180 | 32 | 2,44 | 239,0 | 1,44 |
| | 2 | 8AI, ℓ= 490 | 121 | 0,20 | | |
| | 3 | 10AII(III), ℓ= 490 | 121 | 0,31 | | |
| | 4 | Изделие закладное МН-ТАII(III)-1 | 10 | 4,70 | | |
| | 5 | МН-ТАII(III)-2 | 7 | 7,80 | | |
| УМК 2400.58-ТАII(AIII) | 1 | ⌀8AI, ℓ= 6180 | 40 | 2,44 | 278,5 | 2,09 |
| | 2 | 8AI, ℓ= 670 | 121 | 0,27 | | |
| | 3 | 10AII(III), ℓ= 670 | 121 | 0,41 | | |
| | 4 | Изделие закладное МН-ТАII(III)-1 | 10 | 4,70 | | |
| | 5 | МН-ТАII(III)-2 | 7 | 7,80 | | |
| УМК 2400.59-ТАII(AIII) | 1 | ⌀8AI, ℓ=6180 | 40 | 2,44 | 279,7 | 2,12 |
| | 2 | 8AI, ℓ= 680 | 121 | 0,27 | | |
| | 3 | 10AII(III), ℓ= 680 | 121 | 0,42 | | |
| | 4 | Изделие закладное МН-ТАII(III)-1 | 10 | 4,70 | | |
| | 5 | МН-ТАII(III)-2 | 7 | 7,80 | | |

| Марка участка | Поз. | Наименование | Кол. | Масса единицы, кг | Масса стали, кг | Объем бетона, м³ |
|---|---|---|---|---|---|---|
| УМК 2400.60-ТАII(AIII) | 1 | ⌀8AI, ℓ= 6180 | 40 | 2,44 | 280,9 | 2,16 |
| | 2 | 8AI, ℓ= 690 | 121 | 0,27 | | |
| | 3 | 10AII(III), ℓ= 690 | 121 | 0,43 | | |
| | 4 | Изделие закладное МН-ТАII(III)-1 | 10 | 4,70 | | |
| | 5 | МН-ТАII(III)-2 | 7 | 7,80 | | |
| УМК 2400.65-ТАII(AIII) | 1 | ⌀8AI, ℓ= 6180 | 40 | 2,44 | 287,0 | 2,34 |
| | 2 | 8AI, ℓ= 740 | 121 | 0,29 | | |
| | 3 | 10AII(III) ℓ= 740 | 121 | 0,46 | | |
| | 4 | Изделие закладное МН-ТАII(III)-1 | 10 | 4,70 | | |
| | 5 | МН-ТАII(III)-2 | 7 | 7,80 | | |
| УМК 2400.78-ТАII(AIII) | 1 | ⌀8AI, ℓ= 6180 | 52 | 2,44 | 404,6 | 2,15 |
| | 2 | 8AI, ℓ= 570 | 240 | 0,23 | | |
| | 3 | 10AII(III), ℓ= 840 | 240 | 0,52 | | |
| | 4 | Изделие закладное МН-ТАII(III)-1 | 10 | 4,70 | | |
| | 5 | МН-ТАII(III)-2 | 7 | 7,80 | | |
| УМК 2400.80-ТАII(AIII) | 1 | ⌀8AI, ℓ= 6180 | 52 | 2,44 | 407,0 | 2,21 |
| | 2 | 8AI, ℓ= 590 | 240 | 0,23 | | |
| | 3 | 10AII(III), ℓ= 860 | 240 | 0,53 | | |
| | 4 | Изделие закладное МН-ТАII(III)-1 | 10 | 4,70 | | |
| | 5 | МН-ТАII(III)-2 | 7 | 7,80 | | |
| УМК 2400.85-ТАII(AIII) | 1 | ⌀8AI, ℓ= 6180 | 60 | 2,44 | 437,9 | 2,35 |
| | 2 | 8AI, ℓ= 640 | 240 | 0,25 | | |
| | 3 | 10AII(III), ℓ= 910 | 240 | 0,56 | | |
| | 4 | Изделие закладное МН-ТАII(III)-1 | 10 | 4,70 | | |
| | 5 | МН-ТАII(III)-2 | 7 | 7,80 | | |
| УМК 2400.88-ТАII(AIII) | 1 | ⌀8AI, ℓ=6180 | 60 | 2,44 | 445,1 | 2,43 |
| | 2 | 8AI, ℓ= 660 | 240 | 0,26 | | |
| | 3 | 10AII(III), ℓ= 940 | 240 | 0,58 | | |
| | 4 | Изделие закладное МН-ТАII(III)-1 | 10 | 4,70 | | |
| | 5 | МН-ТАII(III)-2 | 7 | 7,80 | | |

ГОСТ на сортамент и марки стали см. Технические требования 3.503.1-81.1-2-ТТ

3.503.1.81.1-2-1

Лист 11

| Марка участка | Поз. | Наименование | Кол. | Масса единицы, кг | Масса стали, кг | Объем бетона, м³ |
|---|---|---|---|---|---|---|
| УМК 2400.100-ТАII(AIII) | 1 | ⌀ 8AI, ℓ=6180 | 72 | 2,44 | 511,7 | 2,76 |
| | 2 | 8AI, ℓ=790 | 240 | 0,31 | | |
| | 3 | 10AII(III), ℓ=1060 | 240 | 0,65 | | |
| | 4 | Изделие закладное МН-ТАII(III)-1 | 12 | 4,70 | | |
| | 5 | МН-ТАII(III)-2 | 7 | 7,80 | | |
| УМК 2400.108-ТАII(AIII) | 1 | ⌀ 8AI, ℓ=6180 | 72 | 2,44 | 530,9 | 2,98 |
| | 2 | 8AI, ℓ=870 | 240 | 0,34 | | |
| | 3 | 10AII(III), ℓ=1140 | 240 | 0,70 | | |
| | 4 | Изделие закладное МН-ТАII(III)-1 | 12 | 4,70 | | |
| | 5 | МН-ТАII(III)-2 | 7 | 7,80 | | |
| УМК 2400.113-ТАII(AIII) | 1 | ⌀ 8AI, ℓ=6180 | 84 | 2,44 | 571,3 | 3,12 |
| | 2 | 8AI, ℓ=920 | 240 | 0,36 | | |
| | 3 | 10AII(III), ℓ=1190 | 240 | 0,73 | | |
| | 4 | Изделие закладное МН-ТАII(III)-1 | 12 | 4,70 | | |
| | 5 | МН-ТАII(III)-2 | 7 | 7,80 | | |
| УМК 2400.114-ТАII(AIII) | 1 | ⌀ 8AI, ℓ=6180 | 84 | 2,44 | 576,1 | 3,15 |
| | 2 | 8AI, ℓ=930 | 240 | 0,37 | | |
| | 3 | 10AII(III), ℓ=1200 | 240 | 0,74 | | |
| | 4 | Изделие закладное МН-ТАII(III)-1 | 12 | 4,70 | | |
| | 5 | МН-ТАII(III)-2 | 7 | 7,80 | | |
| УМК 2400.115-ТАII(AIII) | 1 | ⌀ 8AI, ℓ=6180 | 84 | 2,44 | 578,5 | 3,17 |
| | 2 | 8AI, ℓ=940 | 240 | 0,37 | | |
| | 3 | 10AII(III), ℓ=1210 | 240 | 0,75 | | |
| | 4 | Изделие закладное МН-ТАII(III)-1 | 12 | 4,70 | | |
| | 5 | МН-ТАII(III)-2 | 7 | 7,80 | | |

| Марка участка | Поз. | Наименование | Кол. | Масса единицы, кг | Масса стали, кг | Объем бетона м³ |
|---|---|---|---|---|---|---|
| УМК 2400.125-ТАII(AIII) | 1 | ⌀ 8AI, ℓ=6180 | 92 | 2,44 | 621,4 | 3,45 |
| | 2 | 8AI, ℓ=1040 | 240 | 0,41 | | |
| | 3 | 10AII(III), ℓ=1310 | 240 | 0,81 | | |
| | 4 | Изделие закладное МН-ТАII(III)-1 | 12 | 4,70 | | |
| | 5 | МН-ТАII(III)-2 | 7 | 7,80 | | |
| УМК 2400.133-ТАII(AIII) | 1 | ⌀ 8AI, ℓ=6180 | 100 | 2,44 | 659,5 | 3,67 |
| | 2 | 8AI, ℓ=1120 | 240 | 0,44 | | |
| | 3 | 10AII(III), ℓ=1390 | 240 | 0,86 | | |
| | 4 | Изделие закладное МН-ТАII(III)-1 | 12 | 4,70 | | |
| | 5 | МН-ТАII(III)-2 | 7 | 7,80 | | |
| УМК 2400.134-ТАII(AIII) | 1 | ⌀ 8AI, ℓ=6180 | 100 | 2,44 | 661,9 | 3,70 |
| | 2 | 8AI, ℓ=1130 | 240 | 0,45 | | |
| | 3 | 10AII(III), ℓ=1400 | 240 | 0,86 | | |
| | 4 | Изделие закладное МН-ТАII(III)-1 | 12 | 4,70 | | |
| | 5 | МН-ТАII(III)-2 | 7 | 7,80 | | |
| УМК 2400.135-ТАII(AIII) | 1 | ⌀ 8AI, ℓ=6180 | 100 | 2,44 | 664,3 | 3,73 |
| | 2 | 8AI, ℓ=1140 | 240 | 0,45 | | |
| | 3 | 10AII(III), ℓ=1410 | 240 | 0,87 | | |
| | 4 | Изделие закладное МН-ТАII(III)-1 | 12 | 4,70 | | |
| | 5 | МН-ТАII(III)-2 | 7 | 7,80 | | |
| УМК 2400.145-ТАII(AIII) | 1 | ⌀ 8AI, ℓ=6180 | 108 | 2,44 | 709,6 | 4,00 |
| | 2 | 8AI, ℓ=1240 | 240 | 0,50 | | |
| | 3 | 10AII(III), ℓ=1510 | 240 | 0,93 | | |
| | 4 | Изделие закладное МН-ТАII(III)-1 | 12 | 4,70 | | |
| | 5 | МН-ТАII(III)-2 | 7 | 7,80 | | |

ГОСТ на сортамент и марки стали см. Технические требования 3.503.1-81.1-2-ТТ

| Марка участка | Поз. | Наименование | Кол | Масса единицы, кг | Масса стали, кг | Объем бетона, м3 |
|---|---|---|---|---|---|---|
| УМК 3300.35-ТАII(AIII) | 1 | ⌀8AI, ℓ=6800 | 40 | 2,68 | 318,0 | 1,73 |
| | 2 | 8AI, ℓ=440 | 166 | 0,18 | | |
| | 3 | 10AII(III), ℓ=440 | 166 | 0,27 | | |
| | 4 | Изделие закладное МН ТАII(III)-1 | 13 | 4,70 | | |
| | 5 | МН ТАII(III) 2 | 10 | 7,80 | | |
| УМК 3300.38-ТАII(AIII) | 1 | ⌀8AI, ℓ=6800 | 40 | 2,68 | 322,9 | 1,88 |
| | 2 | 8AI, ℓ=470 | 166 | 0,19 | | |
| | 3 | 10AII(III), ℓ=470 | 166 | 0,29 | | |
| | 4 | Изделие закладное МН ТАII(III) 1 | 13 | 4,70 | | |
| | 5 | МН-ТАII(III) 2 | 10 | 7,80 | | |
| УМК 3300.39-ТАII(AIII) | 1 | ⌀8AI, ℓ=6800 | 40 | 2,68 | 324,6 | 1,93 |
| | 2 | 8AI, ℓ=480 | 166 | 0,19 | | |
| | 3 | 10AII(III), ℓ=480 | 166 | 0,30 | | |
| | 4 | Изделие закладное МН ТАII(III) 1 | 13 | 4,70 | | |
| | 5 | МН ТАII(III)-2 | 10 | 7,80 | | |
| УМК 3300.40-ТАII(AIII) | 1 | ⌀8AI, ℓ=6800 | 40 | 2,68 | 327,9 | 1,98 |
| | 2 | 8AI, ℓ=490 | 166 | 0,20 | | |
| | 3 | 10AII(III), ℓ=490 | 166 | 0,31 | | |
| | 4 | Изделие закладное МН ТАII(III)1 | 13 | 4,70 | | |
| | 5 | МН-ТАII(III)2 | 10 | 7,80 | | |
| УМК 3300.58-ТАII(AIII) | 1 | ⌀8AI, ℓ=6800 | 50 | 2,68 | 382,2 | 2,87 |
| | 2 | 8AI, ℓ=670 | 166 | 0,27 | | |
| | 3 | 10AII(III), ℓ=670 | 166 | 0,41 | | |
| | 4 | Изделие закладное МН ТАII(III)-1 | 13 | 4,70 | | |
| | 5 | МН-ТАII(III)-2 | 10 | 7,80 | | |
| УМК 3300.65-ТАII(AIII) | 1 | ⌀8AI, ℓ=6800 | 50 | 2,68 | 383,8 | 3,22 |
| | 2 | 8AI, ℓ=740 | 166 | 0,27 | | |
| | 3 | 10AII(III), ℓ=740 | 166 | 0,42 | | |
| | 4 | Изделие закладное МН ТАII(III) 1 | 13 | 4,70 | | |
| | 5 | МН-ТАII(III)2 | 10 | 7,80 | | |

| Марка участка | Поз. | Наименование | Кол | Масса единицы, кг | Масса стали, кг | Объем бетона, м3 |
|---|---|---|---|---|---|---|
| УМК 3300.80-ТАII(AIII) | 1 | ⌀8AI, ℓ=6800 | 65 | 2,68 | 559,2 | 3,04 |
| | 2 | 8AI, ℓ=590 | 330 | 0,23 | | |
| | 3 | 10AII(III), ℓ=860 | 330 | 0,53 | | |
| | 4 | Изделие закладное МН ТАII(III) 1 | 13 | 4,70 | | |
| | 5 | МН-ТАII(III) 2 | 10 | 7,80 | | |
| УМК 3300.88-ТАII(AIII) | 1 | ⌀8AI, ℓ=6800 | 75 | 2.68 | 611,6 | 3,34 |
| | 2 | 8AI, ℓ=670 | 330 | 0,26 | | |
| | 3 | 10AII(III), ℓ=940 | 330 | 0,58 | | |
| | 4 | Изделие закладное МН ТАII(III) 1 | 13 | 4,70 | | |
| | 5 | МН ТАII(III)-2 | 10 | 7,80 | | |
| УМК 3300.113-ТАII(AIII) | 1 | ⌀8AI, ℓ=6800 | 105 | 2,68 | 781,6 | 4,29 |
| | 2 | 8AI, ℓ=920 | 330 | 0,36 | | |
| | 3 | 10AII(III), ℓ=1190 | 330 | 0,73 | | |
| | 4 | Изделие закладное МН ТАII(III) 1 | 15 | 4,70 | | |
| | 5 | МН-ТАII(III)2 | 10 | 7,80 | | |
| УМК 3300.114-ТАII(AIII) | 1 | ⌀8AI, ℓ=6800 | 105 | 2.68 | 788,2 | 4,33 |
| | 2 | 8AI, ℓ=930 | 330 | 0,37 | | |
| | 3 | 10AII(III), ℓ=1200 | 330 | 0,74 | | |
| | 4 | Изделие закладное МН ТАII(III)-1 | 15 | 4,70 | | |
| | 5 | МН-ТАII(III)-2 | 10 | 7,80 | | |
| УМК 3300.115-ТАII(AIII) | 1 | ⌀8AI, ℓ=6800 | 105 | 2.68 | 791,5 | 4,36 |
| | 2 | 8AI, ℓ=940 | 330 | 0,37 | | |
| | 3 | 10AII(III), ℓ=1210 | 330 | 0,75 | | |
| | 4 | Изделие закладное МН ТАII(III)-1 | 15 | 4,70 | | |
| | 5 | МН-ТАII(III)-2 | 10 | 7,80 | | |
| УМК 3300.125-ТАII(AIII) | 1 | ⌀8AI, ℓ=6800 | 115 | 2.68 | 850,6 | 4,74 |
| | 2 | 8AI, ℓ=1040 | 330 | 0,41 | | |
| | 3 | 10AII(III), ℓ=1310 | 330 | 0,81 | | |
| | 4 | Изделие закладное МН-ТАII(III)1 | 15 | 4,70 | | |
| | 5 | МН-ТАII(III)-2 | 10 | 7,80 | | |

ГОСТ на сортамент и марки стали см. Технические требования 3.503.1-81.1-2-ТТ

3.503.1-81.1-2-1

Лист 13

Формат А3

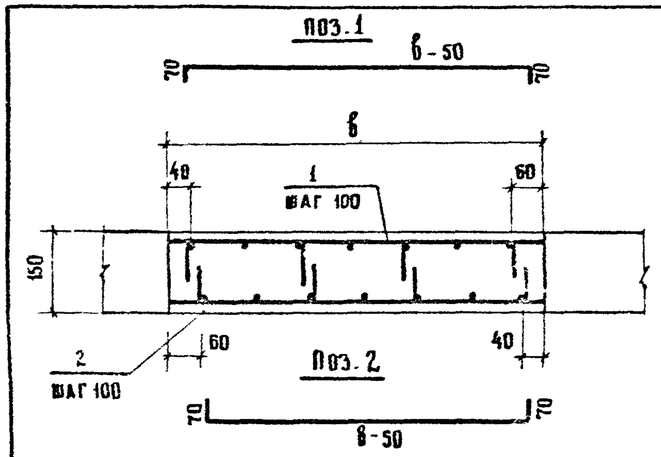


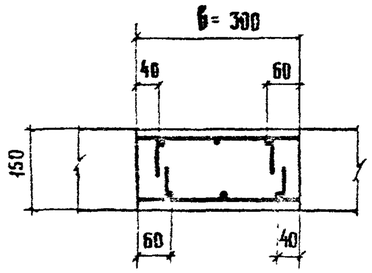


Схема расположения закладных деталей

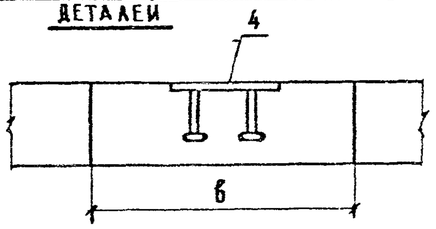


| Марка узла | б, мм |
|---|---|
| УМС L.30-ТАII (АIII) | 300 |
| УМС L.37-ТАII (АIII) | 370 |
| УМС L.40-ТАII (АIII) | 400 |
| УМС L.41-ТАII (АIII) | 410 |
| УМС L.43-ТАII (АIII) | 430 |
| УМС L.49-ТАII (АIII) | 490 |
| УМС L.50-ТАII (АIII) | 500 |
| УМС L.54-ТАII (АIII) | 540 |
| УМС L.60-ТАII (АIII) | 600 |
| УМС L.62-ТАII (АIII) | 620 |
| УМС L.70-ТАII (АIII) | 700 |
| УМС L.77-ТАII (АIII) | 770 |
| УМС L.80-ТАII (АIII) | 800 |
| УМС L.81-ТАII (АIII) | 810 |
| УМС L.83-ТАII (АIII) | 830 |
| УМС L.89-ТАII (АIII) | 890 |
| УМС L.90-ТАII (АIII) | 900 |
| УМС L.94-ТАII (АIII) | 940 |
| УМС L.100-ТАII (АIII) | 1000 |
| УМС L.102-ТАII (АIII) | 1020 |
| УМС L.110-ТАII (АIII) | 1100 |

План нижней арматуры

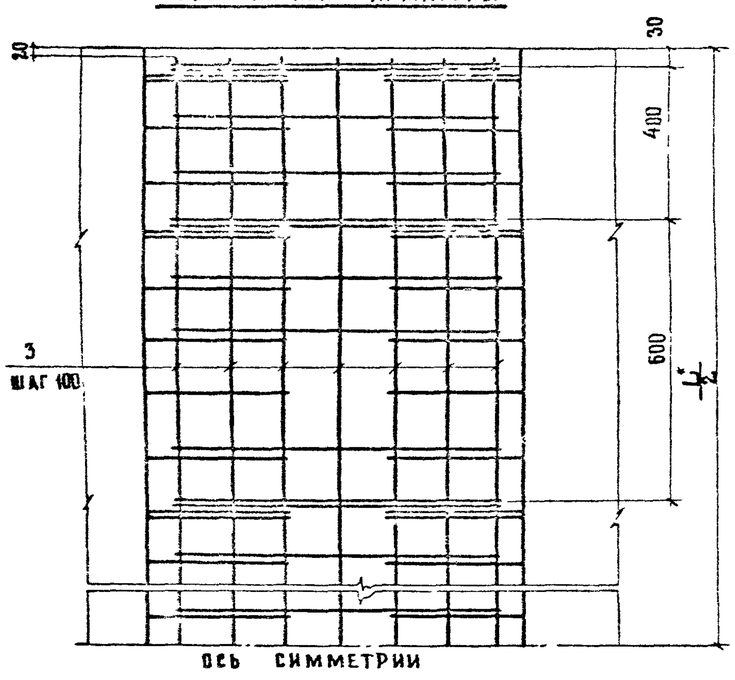


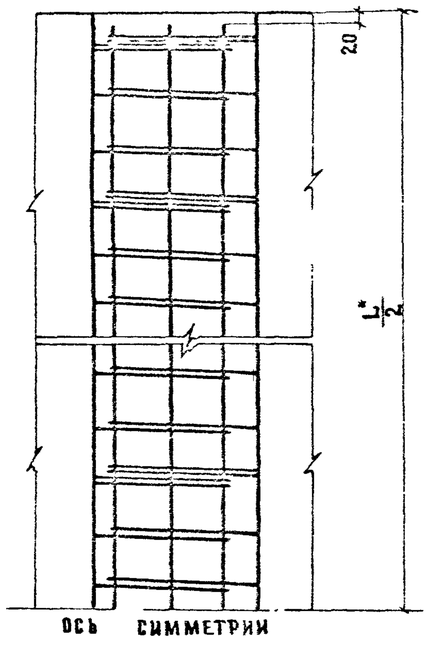


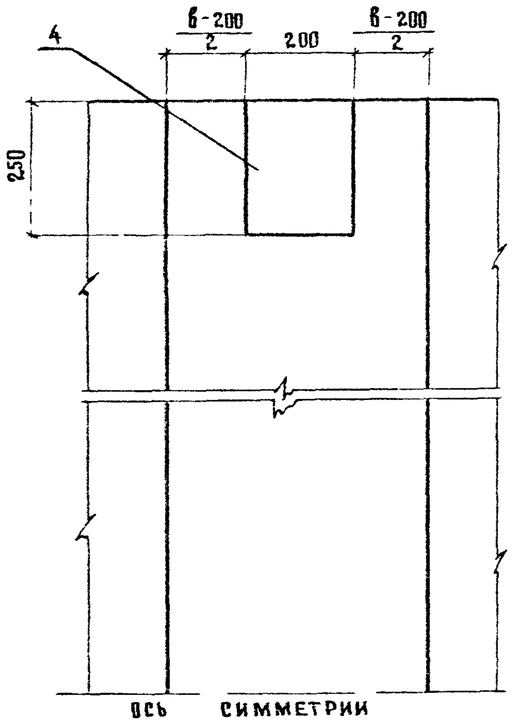


L - длина пролета в см

L* - длина пролета в мм

| | | | |
|---|---|---|---|
| Н контр | Ивянский | | 18.03.88 |
| Нач ОИС | Постовой | | 18.03.88 |
| Глав спец | Ивянский | | 18.03.88 |
| ГИП | Маркин | | 18.03.88 |
| Рук бриг | Старова | | 18.03.88 |
| Ст. инж | Чуярина | | 17.03.88 |
| Инженер | Сорокин | | 17.03.88 |

3.503.1-81.1-2-2

Участки монолитные средние УМС

| Стадия | Лист | Листов |
|---|---|---|
| Р | 1 | 23 |

Союздорпроект

Формат А3

| Марка участка | Поз. | Наименование | Кол. | Масса единицы, кг | Масса стали, кг | Объем бетона, м³ |
|---|---|---|---|---|---|---|
| УМС 1200 30-ТАII | 1 | Ø 8AI, ℓ= 6100 | 12 | 2.40 | 36,9 | 0,54 |
| | 2 | — | — | — | | |
| | 3 | — | — | — | | |
| | 4 | Изделие закладное МН-ТАII-3 | 2 | 4.30 | | |
| УМС 1200 37-ТАII | 1 | Ø 8AI, ℓ= 6100 | 16 | 2.40 | 146,4 | 0,67 |
| | 2 | 10AII, ℓ= 460 | 121 | 0.28 | | |
| | 3 | 14AII, ℓ= 460 | 127 | 0.56 | | |
| | 4 | Изделие закладное МН-ТАII-3 | 2 | 4.30 | | |
| УМС 1200 40-ТАII | 1 | Ø 8AI, ℓ= 6100 | 16 | 2.40 | 158,8 | 0,72 |
| | 2 | 10AII, ℓ= 490 | 121 | 0,31 | | |
| | 3 | 14AII, ℓ= 490 | 127 | 0.59 | | |
| | 4 | Изделие закладное МН-ТАII-3 | 2 | 4.30 | | |
| УМС 1200 41-ТАII | 1 | Ø 8AI, ℓ= 6100 | 16 | 2.40 | 161,3 | 0,74 |
| | 2 | 10AII, ℓ= 500 | 121 | 0,31 | | |
| | 3 | 14AII, ℓ= 500 | 127 | 0,61 | | |
| | 4 | Изделие закладное МН-ТАII-3 | 2 | 4.30 | | |
| УМС 1200 43-ТАII | 1 | Ø 8AI, ℓ= 6100 | 16 | 2.40 | 165,1 | 0,78 |
| | 2 | 10AII, ℓ= 520 | 121 | 0,32 | | |
| | 3 | 14AII, ℓ= 520 | 127 | 0,63 | | |
| | 4 | Изделие закладное МН-ТАII-3 | 2 | 4.30 | | |
| УМС 1200 49-ТАII | 1 | Ø 8AI, ℓ= 6100 | 20 | 2.40 | 188,3 | 0,88 |
| | 2 | 10AII, ℓ= 580 | 121 | 0,36 | | |
| | 3 | 14AII, ℓ= 580 | 127 | 0,70 | | |
| | 4 | Изделие закладное МН-ТАII-3 | 2 | 4,30 | | |

| Марка участка | Поз. | Наименование | Кол. | Масса единицы, кг | Масса стали, кг | Объем бетона, м³ |
|---|---|---|---|---|---|---|
| УМС 1200 .50-ТАII | 1 | Ø 8AI, ℓ= 6100 | 20 | 2.40 | 190,7 | 0,90 |
| | 2 | 10AII, ℓ= 590 | 121 | 0,37 | | |
| | 3 | 14AII, ℓ= 590 | 127 | 0,71 | | |
| | 4 | Изделие закладное МН-ТАII-3 | 2 | 4,30 | | |
| УМС 1200 .54-ТАII | 1 | Ø 8AI, ℓ= 6100 | 24 | 2.40 | 209,0 | 0,97 |
| | 2 | 10AII, ℓ= 630 | 121 | 0,39 | | |
| | 3 | 14AII, ℓ= 630 | 127 | 0,76 | | |
| | 4 | Изделие закладное МН-ТАII-3 | 2 | 4,30 | | |
| УМС 1200 .60-ТАII | 1 | Ø 8AI, ℓ= 6100 | 24 | 2.40 | 224,0 | 1,08 |
| | 2 | 10AII, ℓ= 690 | 121 | 0,43 | | |
| | 3 | 14AII, ℓ= 690 | 127 | 0,84 | | |
| | 4 | Изделие закладное МН-ТАII-3 | 2 | 4,30 | | |
| УМС 1200 .62-ТАII | 1 | Ø 8AI, ℓ= 6100 | 24 | 2,40 | 227,7 | 1,12 |
| | 2 | 10AII, ℓ= 710 | 121 | 0,44 | | |
| | 3 | 14AII, ℓ= 710 | 127 | 0,86 | | |
| | 4 | Изделие закладное МН-ТАII-3 | 2 | 4,30 | | |
| УМС 1200 .70-ТАII | 1 | Ø 8AI, ℓ= 6100 | 28 | 2.40 | 255,9 | 1,26 |
| | 2 | 10AII, ℓ= 790 | 121 | 0,49 | | |
| | 3 | 14AII, ℓ= 790 | 127 | 0,96 | | |
| | 4 | Изделие закладное МН-ТАII-3 | 2 | 4,30 | | |
| УМС 1200 .77-ТАII | 1 | Ø 8AI, ℓ= 6100 | 32 | 2.40 | 280,3 | 1,39 |
| | 2 | 10AII, ℓ= 860 | 121 | 0,53 | | |
| | 3 | 14AII, ℓ= 860 | 127 | 1,04 | | |
| | 4 | Изделие закладное МН-ТАII-3 | 2 | 4,30 | | |

ГОСТ на сортамент и марки стали см. Технические требования 3.503.1-81.1-2-ТТ

| Марка участка | Поз | Наименование | Кол | Масса единицы, кг | Масса стали, кг | Объем бетона, м³ |
|---|---|---|---|---|---|---|
| УМС 1200.80-ТАII | 1 | ⌀8AI, ℓ=6100 | 32 | 2,40 | 287,8 | 1,44 |
| | 2 | 10AII, ℓ=890 | 121 | 0,55 | | |
| | 3 | 14AII, ℓ=890 | 127 | 1,08 | | |
| | 4 | Изделие закладное МН-ТАII-3 | 2 | 4,30 | | |
| УМС 1200.81-ТАII | 1 | ⌀8AI, ℓ=6100 | 32 | 2,40 | 290,3 | 1,46 |
| | 2 | 10AII, ℓ=900 | 121 | 0,56 | | |
| | 3 | 14AII, ℓ=900 | 127 | 1,09 | | |
| | 4 | Изделие закладное МН-ТАII-3 | 2 | 4,30 | | |
| УМС 1200.83-ТАII | 1 | ⌀8AI, ℓ=6100 | 32 | 2,40 | 294,1 | 1,50 |
| | 2 | 10AII, ℓ=920 | 121 | 0,57 | | |
| | 3 | 14AII, ℓ=920 | 127 | 1,11 | | |
| | 4 | Изделие закладное МН-ТАII-3 | 2 | 4,30 | | |
| УМС 1200.89-ТАII | 1 | ⌀8AI, ℓ=6100 | 36 | 2,40 | 317,3 | 1,60 |
| | 2 | 10AII, ℓ=980 | 121 | 0,60 | | |
| | 3 | 14AII, ℓ=980 | 127 | 1,19 | | |
| | 4 | Изделие закладное МН-ТАII-3 | 2 | 4,30 | | |
| УМС 1200.90-ТАII | 1 | ⌀8AI, ℓ=6100 | 36 | 2,40 | 319,8 | 1,62 |
| | 2 | 10AII, ℓ=990 | 121 | 0,61 | | |
| | 3 | 14AII, ℓ=990 | 127 | 1,20 | | |
| | 4 | Изделие закладное МН-ТАII-3 | 2 | 4,30 | | |

| Марка участка | Поз | Наименование | Кол | Масса единицы, кг | Масса стали, кг | Объем бетона, м³ |
|---|---|---|---|---|---|---|
| УМС 1200.94-ТАII | 1 | ⌀8AI, ℓ=6100 | 36 | 2,40 | 329,8 | 1,69 |
| | 2 | 10AII, ℓ=1030 | 121 | 0,64 | | |
| | 3 | 14AII, ℓ=1030 | 127 | 1,25 | | |
| | 4 | Изделие закладное МН-ТАII-3 | 2 | 4,30 | | |
| УМС 1200.100-ТАII | 1 | ⌀8AI, ℓ=6100 | 40 | 2,40 | 351,7 | 1,80 |
| | 2 | 10AII, ℓ=1090 | 121 | 0,67 | | |
| | 3 | 14AII, ℓ=1090 | 127 | 1,32 | | |
| | 4 | Изделие закладное МН-ТАII-3 | 2 | 4,30 | | |
| УМС 1200.102-ТАII | 1 | ⌀8AI, ℓ=6100 | 40 | 2,40 | 356,7 | 1,84 |
| | 2 | 10AII, ℓ=1110 | 121 | 0,69 | | |
| | 3 | 14AII, ℓ=1110 | 127 | 1,34 | | |
| | 4 | Изделие закладное МН-ТАII-3 | 2 | 4,30 | | |
| УМС 1200.110-ТАII | 1 | ⌀8AI, ℓ=6100 | 44 | 2,40 | 384,9 | 1,95 |
| | 2 | 10AII, ℓ=1190 | 121 | 0,74 | | |
| | 3 | 14AII, ℓ=1190 | 127 | 1,44 | | |
| | 4 | Изделие закладное МН-ТАII-3 | 2 | 4,30 | | |

ГОСТ на сортамент и марки стали см. Технические требования 3.503.1-81.1-2-ТТ

| Марка участка | Поз | Наименование | Кол | Масса единицы, кг | Масса стали, кг | Объем бетона, м3 |
|---|---|---|---|---|---|---|
| УМС 1200.30-ТА III | 1 | ⌀ 8 AI, ℓ = 6100 | 12 | 2.40 | 36,9 | 0,54 |
| | 2 | — | — | — | | |
| | 3 | — | — | — | | |
| | 4 | Изделие закладное МН-ТАIII-3 | 2 | 4,30 | | |
| УМС 1200.37-ТА III | 1 | ⌀ 8 AI, ℓ = 6100 | 16 | 2.40 | 120,4 | 0,67 |
| | 2 | 8 AIII, ℓ = 460 | 121 | 0,18 | | |
| | 3 | 12 AIII, ℓ = 460 | 127 | 0,41 | | |
| | 4 | Изделие закладное МН-ТАIII-3 | 2 | 4,30 | | |
| УМС 1200.40-ТА III | 1 | ⌀ 8 AI, ℓ = 6100 | 16 | 2.40 | 126,5 | 0,72 |
| | 2 | 8 AIII, ℓ = 490 | 121 | 0,20 | | |
| | 3 | 12 AIII, ℓ = 490 | 127 | 0,44 | | |
| | 4 | Изделие закладное МН-ТАIII-3 | 2 | 4,30 | | |
| УМС 1200.41-ТА III | 1 | ⌀ 8 AI, ℓ = 6100 | 16 | 2.40 | 127,7 | 0,74 |
| | 2 | 8 AIII, ℓ = 500 | 121 | 0,20 | | |
| | 3 | 12 AIII, ℓ = 500 | 127 | 0,45 | | |
| | 4 | Изделие закладное МН-ТАIII-3 | 2 | 4,30 | | |
| УМС 1200.43-ТА III | 1 | ⌀ 8 AI, ℓ = 6100 | 16 | 2.40 | 130,2 | 0,78 |
| | 2 | 8 AIII, ℓ = 520 | 121 | 0,21 | | |
| | 3 | 12 AIII, ℓ = 520 | 127 | 0,46 | | |
| | 4 | Изделие закладное МН-ТАIII-3 | 2 | 4,30 | | |
| УМС 1200.49-ТА III | 1 | ⌀ 8 AI, ℓ = 6100 | 20 | 2.40 | 149,7 | 0,88 |
| | 2 | 8 AIII, ℓ = 580 | 121 | 0,23 | | |
| | 3 | 12 AIII, ℓ = 580 | 127 | 0,52 | | |
| | 4 | Изделие закладное МН-ТАIII-3 | 2 | 4,30 | | |

| Марка участка | Поз. | Наименование | Кол | Масса единицы, кг | Масса стали, кг | Объем бетона, м3 |
|---|---|---|---|---|---|---|
| УМС 1200.50-ТА III | 1 | ⌀ 8 AI, ℓ = 6100 | 20 | 2.40 | 152,2 | 0,90 |
| | 2 | 8 AIII, ℓ = 590 | 121 | 0,24 | | |
| | 3 | 12 AIII, ℓ = 590 | 127 | 0,53 | | |
| | 4 | Изделие закладное МН-ТАIII-3 | 2 | 4,30 | | |
| УМС 1200.54-ТА III | 1 | ⌀ 8 AI, ℓ = 6100 | 24 | 2.40 | 166,6 | 0,97 |
| | 2 | 8 AIII, ℓ = 630 | 121 | 0,25 | | |
| | 3 | 12 AIII, ℓ = 630 | 127 | 0,56 | | |
| | 4 | Изделие закладное МН-ТАIII-3 | 2 | 4,30 | | |
| УМС 1200.60-ТА III | 1 | ⌀ 8 AI, ℓ = 6100 | 24 | 2.40 | 175,4 | 1,08 |
| | 2 | 8 AIII, ℓ = 690 | 121 | 0,27 | | |
| | 3 | 12 AIII, ℓ = 690 | 127 | 0,61 | | |
| | 4 | Изделие закладное МН-ТАIII-3 | 2 | 4,30 | | |
| УМС 1200.62-ТА III | 1 | ⌀ 8 AI, ℓ = 6100 | 24 | 2.40 | 179,1 | 1,12 |
| | 2 | 8 AIII, ℓ = 710 | 121 | 0,28 | | |
| | 3 | 12 AIII, ℓ = 710 | 127 | 0,63 | | |
| | 4 | Изделие закладное МН-ТАIII-3 | 2 | 4,30 | | |
| УМС 1200.70-ТА III | 1 | ⌀ 8 AI, ℓ = 6100 | 28 | 2.40 | 201,1 | 1,26 |
| | 2 | 8 AIII, ℓ = 790 | 121 | 0,31 | | |
| | 3 | 12 AIII, ℓ = 790 | 127 | 0,70 | | |
| | 4 | Изделие закладное МН-ТАIII-3 | 2 | 4,30 | | |
| УМС 1200.77-ТА III | 1 | ⌀ 8 AI, ℓ = 6100 | 32 | 2.40 | 221,8 | 1,39 |
| | 2 | 8 AIII, ℓ = 860 | 121 | 0,34 | | |
| | 3 | 12 AIII, ℓ = 860 | 127 | 0,76 | | |
| | 4 | Изделие закладное МН-ТАIII-3 | 2 | 4,30 | | |

ГОСТ на сортамент и марки стали см. Технические требования 3.503.1-81.1-2-ТТ

| Марка участка | Поз | Наименование | Кол | Масса единицы, кг | Масса стали, кг | Объем бетона, м³ |
|---|---|---|---|---|---|---|
| УМС 1200. 80-ТАIII | 1 | ⌀ 8 AI, ℓ = 6100 | 32 | 2.40 | 226,8 | 1,44 |
| | 2 | 8 AIII, ℓ = 890 | 121 | 0,35 | | |
| | 3 | 12 AIII, ℓ = 890 | 127 | 0,79 | | |
| | 4 | Изделие закладное МН-ТАIII-3 | 2 | 4,30 | | |
| УМС 1200. 81-ТАIII | 1 | ⌀ 8 AI, ℓ = 6100 | 32 | 2.40 | 229,3 | 1,46 |
| | 2 | 8 AIII, ℓ = 900 | 121 | 0,36 | | |
| | 3 | 12 AIII, ℓ = 900 | 127 | 0,80 | | |
| | 4 | Изделие закладное МН-ТАIII 3 | 2 | 4,30 | | |
| УМС 1200. 83-ТАIII | 1 | ⌀ 8 AI, ℓ = 6100 | 32 | 2,40 | 233,0 | 1,50 |
| | 2 | 8 AIII, ℓ = 920 | 121 | 0,37 | | |
| | 3 | 12 AIII, ℓ = 920 | 127 | 0,82 | | |
| | 4 | Изделие закладное МН ТАIII-3 | 2 | 4,30 | | |
| УМС 1200. 89-ТАIII | 1 | ⌀ 8 AI, ℓ = 6100 | 36 | 2.40 | 251,3 | 1,60 |
| | 2 | 8 AIII, ℓ = 980 | 121 | 0,39 | | |
| | 3 | 12 AIII, ℓ = 980 | 127 | 0,87 | | |
| | 4 | Изделие закладное МН-ТАIII 3 | 2 | 4,30 | | |
| УМС 1200. 90-ТАIII | 1 | ⌀ 8 AI, ℓ = 6100 | 36 | 2.40 | 252,6 | 1,62 |
| | 2 | 8 AIII, ℓ = 990 | 121 | 0,39 | | |
| | 3 | 12 AIII, ℓ = 990 | 127 | 0,88 | | |
| | 4 | Изделие закладное МН-ТАIII 3 | 2 | 4,30 | | |

| Марка участка | Поз. | Наименование | Кол | Масса единицы, кг | Масса стали, кг | Объем бетона, м³ |
|---|---|---|---|---|---|---|
| УМС 1200. 94-ТАIII | 1 | ⌀ 8 AI, ℓ = 6100 | 36 | 2.40 | 260,0 | 1,69 |
| | 2 | 8 AIII, ℓ = 1030 | 121 | 0,41 | | |
| | 3 | 12 AIII, ℓ = 1030 | 127 | 0,92 | | |
| | 4 | Изделие закладное МН-ТАIII 3 | 2 | 4,30 | | |
| УМС 1200. 100-ТАIII | 1 | ⌀ 8 AI, ℓ = 6100 | 40 | 2.40 | 278,2 | 1,87 |
| | 2 | 8 AIII, ℓ = 1090 | 121 | 0,43 | | |
| | 3 | 12 AIII, ℓ = 1090 | 127 | 0,97 | | |
| | 4 | Изделие закладное МН-ТАIII-3 | 2 | 4,30 | | |
| УМС 1200. 102-ТАIII | 1 | ⌀ 8 AI, ℓ = 6100 | 40 | 2.40 | 283,2 | 1,84 |
| | 2 | 8 AIII, ℓ = 1110 | 121 | 0,44 | | |
| | 3 | 12 AIII, ℓ = 1110 | 127 | 1,00 | | |
| | 4 | Изделие закладное МН-ТАIII 3 | 2 | 4,30 | | |
| УМС 1200. 110-ТАIII | 1 | ⌀ 8 AI, ℓ = 6100 | 44 | 2.40 | 303,9 | 1,98 |
| | 2 | 8 AIII, ℓ = 1190 | 121 | 0,47 | | |
| | 3 | 12 AIII, ℓ = 1190 | 127 | 1,06 | | |
| | 4 | Изделие закладное МН-ТАIII 3 | 2 | 4,30 | | |

ГОСТ на сортамент и марки стали см. Технические требования 3.503.1-81.1-2-ТТ

| Марка участка | Поз | Наименование | Кол | Масса единицы, кг | Масса стали, кг | Объем бетона, м³ |
|---|---|---|---|---|---|---|
| УМС1500 30-ТАII | 1 | ⌀ 8 AI, ℓ = 5150 | 18 | 2.03 | 44,1 | 0,68 |
| | 2 | — | — | — | | |
| | 3 | — | — | — | | |
| | 4 | Изделие закладное МН-ТАII-3 | 2 | 4.30 | | |
| УМС1500 37-ТАII | 1 | ⌀ 8 AI, ℓ = 5150 | 24 | 2.03 | 185,9 | 0,83 |
| | 2 | 10 AII, ℓ = 460 | 151 | 0,28 | | |
| | 3 | 14 AII, ℓ = 460 | 157 | 0,56 | | |
| | 4 | Изделие закладное МН-ТАII-3 | 2 | 4,30 | | |
| УМС1500 40-ТАII | 1 | ⌀ 8AI, ℓ = 5150 | 24 | 2.03 | 195,3 | 0,90 |
| | 2 | 10 AII, ℓ = 490 | 151 | 0 31 | | |
| | 3 | 14 AII, ℓ = 490 | 157 | 0,59 | | |
| | 4 | Изделие закладное МН-ТАII-3 | 2 | 4,30 | | |
| УМС1500 41-ТАII | 1 | ⌀ 8AI, ℓ = 5150 | 24 | 2 03 | 198,5 | 0,92 |
| | 2 | 10AII, ℓ = 500 | 151 | 0,31 | | |
| | 3 | 14AII, ℓ = 500 | 157 | 0,61 | | |
| | 4 | Изделие закладное МН-ТАII-3 | 2 | 4,30 | | |
| УМС1500 43-ТАII | 1 | ⌀ 8AI, ℓ = 5150 | 24 | 2.03 | 203,1 | 0,97 |
| | 2 | 10 AII, ℓ = 520 | 151 | 0,32 | | |
| | 3 | 14AII, ℓ = 520 | 157 | 0,63 | | |
| | 4 | Изделие закладное МН-ТАII-3 | 2 | 4,30 | | |
| УМС1500 49-ТАII | 1 | ⌀ 8AI, ℓ = 5150 | 30 | 2.03 | 232,0 | 1,10 |
| | 2 | 10 AII, ℓ = 580 | 151 | 0,36 | | |
| | 3 | 14AII, ℓ = 580 | 157 | 0,70 | | |
| | 4 | Изделие закладное МН-ТАII-3 | 2 | 4,30 | | |

| Марка участка | Поз | Наименование | Кол | Масса единицы, кг | Масса стали, кг | Объем бетона, м³ |
|---|---|---|---|---|---|---|
| УМС1500 50-ТАII | 1 | ⌀ 8AI, ℓ = 5150 | 30 | 2.03 | 235,1 | 1,13 |
| | 2 | 10 AII, ℓ = 590 | 151 | 0.37 | | |
| | 3 | 14 AII, ℓ = 590 | 157 | 0 71 | | |
| | 4 | Изделие закладное МН-ТАII-3 | 2 | 4,30 | | |
| УМС1500 54-ТАII | 1 | ⌀ 8AI, ℓ = 5150 | 36 | 2.03 | 257,7 | 1,22 |
| | 2 | 10 AII, ℓ = 630 | 151 | 0,39 | | |
| | 3 | 14AII, ℓ = 630 | 157 | 0,76 | | |
| | 4 | Изделие закладное МН-ТАII-3 | 2 | 4,30 | | |
| УМС1500 60-ТАII | 1 | ⌀ 8AI, ℓ = 5150 | 36 | 2.03 | 276,3 | 1,35 |
| | 2 | 10 AII, ℓ = 690 | 151 | 0,43 | | |
| | 3 | 14 AII, ℓ = 690 | 157 | 0,84 | | |
| | 4 | Изделие закладное МН-ТАII-3 | 2 | 4,30 | | |
| УМС1500 62-ТАII | 1 | ⌀ 8AI, ℓ = 5150 | 36 | 2.03 | 280,9 | 1,40 |
| | 2 | 10 AII, ℓ = 710 | 151 | 0,44 | | |
| | 3 | 14 AII, ℓ = 710 | 157 | 0,86 | | |
| | 4 | Изделие закладное МН-ТАII-3 | 2 | 4,30 | | |
| УМС1500 70-ТАII | 1 | ⌀ 8AI, ℓ = 5150 | 42 | 2.03 | 316,0 | 1,58 |
| | 2 | 10 AII, ℓ = 790 | 151 | 0,49 | | |
| | 3 | 14 AII, ℓ = 790 | 157 | 0,96 | | |
| | 4 | Изделие закладное МН-ТАII-3 | 2 | 4,30 | | |
| УМС1500 77-ТАII | 1 | ⌀ 8AI, ℓ = 5150 | 48 | 2.03 | 346,5 | 1,73 |
| | 2 | 10 AII, ℓ = 860 | 151 | 0,53 | | |
| | 3 | 14 AII, ℓ = 860 | 157 | 1,04 | | |
| | 4 | Изделие закладное МН-ТАII-3 | 2 | 4,30 | | |

ГОСТ на сортамент и марки стали см. Технические требования 3.503.1-81.1-2-ТТ

| Марка участка | Поз | Наименование | Кол | Масса единицы, кг | Масса стали, кг | Объем бетона, м3 |
|---|---|---|---|---|---|---|
| УМС 1500.80-ТА II | 1 | ⌀ 8 А I, ℓ = 5150 | 48 | 2,03 | 355,8 | 1,80 |
| | 2 | 10 А II, ℓ = 890 | 151 | 0,55 | | |
| | 3 | 14 А II, ℓ = 890 | 157 | 1,08 | | |
| | 4 | Изделие закладное МН-ТАII-3 | 2 | 4,30 | | |
| УМС 1500.81-ТА II | 1 | ⌀ 8 А I, ℓ = 5150 | 48 | 2,03 | 358,9 | 1,82 |
| | 2 | 10 А II, ℓ = 900 | 151 | 0,56 | | |
| | 3 | 14 А II, ℓ = 900 | 157 | 1,09 | | |
| | 4 | Изделие закладное МН-ТАII-3 | 2 | 4,30 | | |
| УМС 1500.83-ТА II | 1 | ⌀ 8 А I, ℓ = 5150 | 48 | 2,03 | 363,6 | 1,87 |
| | 2 | 10 А II, ℓ = 920 | 151 | 0,57 | | |
| | 3 | 14 А II, ℓ = 920 | 157 | 1,11 | | |
| | 4 | Изделие закладное МН-ТАII-3 | 2 | 4,30 | | |
| УМС 1500.89-ТА II | 1 | ⌀ 8 А I, ℓ = 5150 | 54 | 2,03 | 392,4 | 2,00 |
| | 2 | 10 А II, ℓ = 980 | 151 | 0,60 | | |
| | 3 | 14 А II, ℓ = 980 | 157 | 1,19 | | |
| | 4 | Изделие закладное МН-ТАII-3 | 2 | 4,30 | | |
| УМС 1500 90-ТА II | 1 | ⌀ 8 А I, ℓ = 5150 | 54 | 2,03 | 395,5 | 2,03 |
| | 2 | 10 А II, ℓ = 990 | 151 | 0,61 | | |
| | 3 | 14 А II, ℓ = 990 | 157 | 1,20 | | |
| | 4 | Изделие закладное МН-ТАII-3 | 2 | 4,30 | | |

| Марка участка | Поз | Наименование | Кол | Масса единицы, кг | Масса стали, кг | Объем бетона, м3 |
|---|---|---|---|---|---|---|
| УМС 1500.94-ТА II | 1 | ⌀ 8 А I, ℓ = 5150 | 54 | 2,03 | 407,9 | 2,12 |
| | 2 | 10 А II, ℓ = 1030 | 151 | 0,64 | | |
| | 3 | 14 А II, ℓ = 1030 | 157 | 1,25 | | |
| | 4 | Изделие закладное МН-ТАII-3 | 2 | 4,30 | | |
| УМС 1500.100-ТА II | 1 | ⌀ 8 А I, ℓ = 5150 | 60 | 2,03 | 435,2 | 2,25 |
| | 2 | 10 А II, ℓ = 1090 | 151 | 0,67 | | |
| | 3 | 14 А II, ℓ = 1090 | 157 | 1,32 | | |
| | 4 | Изделие закладное МН-ТАII-3 | 2 | 4,30 | | |
| УМС 1500.102-ТА II | 1 | ⌀ 8 А I, ℓ = 5150 | 60 | 2,03 | 441,4 | 2,30 |
| | 2 | 10 А II, ℓ = 1110 | 151 | 0,69 | | |
| | 3 | 14 А II, ℓ = 1110 | 157 | 1,34 | | |
| | 4 | Изделие закладное МН-ТАII-3 | 2 | 4,30 | | |
| УМС 1500.110-ТА II | 1 | ⌀ 8 А I, ℓ = 5150 | 66 | 2,03 | 476,4 | 2,48 |
| | 2 | 10 А II, ℓ = 1190 | 151 | 0,74 | | |
| | 3 | 14 А II, ℓ = 1190 | 157 | 1,44 | | |
| | 4 | Изделие закладное МН-ТАII-3 | 2 | 4,30 | | |

ГОСТ на сортамент и марки стали см. Технические требования 3.503.1-81.1-2-ТТ

| Марка участка | Поз | Наименование | Кол | Масса единицы, кг | Масса стали, кг | Объем бетона, м3 |
|---|---|---|---|---|---|---|
| УМС 1500. 30-ТА III | 1 | ⌀ 8 А I, ℓ = 5150 | 18 | 2.03 | 44,1 | 0,68 |
| | 2 | ——— | — | — | | |
| | 3 | ——— | — | — | | |
| | 4 | Изделие закладное МН ТАIII3 | 2 | 4,30 | | |
| УМС 1500 37-ТА III | 1 | ⌀ 8 А I, ℓ = 5150 | 24 | 2.03 | 148,9 | 0,83 |
| | 2 | 8 А III, ℓ = 460 | 151 | 0,18 | | |
| | 3 | 12 А III, ℓ = 460 | 157 | 0,41 | | |
| | 4 | Изделие закладное МН ТАIII3 | 2 | 4,30 | | |
| УМС 1500. 40-ТА III | 1 | ⌀ 8 А I, ℓ = 5150 | 24 | 2.03 | 155,2 | 0,90 |
| | 2 | 8 А III, ℓ = 490 | 151 | 0,20 | | |
| | 3 | 12 А III, ℓ = 490 | 157 | 0,44 | | |
| | 4 | Изделие закладное МН ТАIII3 | 2 | 4,30 | | |
| УМС 1500 41-ТА III | 1 | ⌀ 8 А I, ℓ = 5150 | 24 | 2.03 | 156,8 | 0,92 |
| | 2 | 8 А III, ℓ = 500 | 151 | 0,20 | | |
| | 3 | 12 А III, ℓ = 500 | 157 | 0,45 | | |
| | 4 | Изделие закладное МН ТАIII-3 | 2 | 4,30 | | |
| УМС 1500 43-ТА III | 1 | ⌀ 8 А I, ℓ = 5150 | 24 | 2.03 | 159,8 | 0,97 |
| | 2 | 8 А III, ℓ = 520 | 151 | 0,21 | | |
| | 3 | 12 А III, ℓ = 520 | 157 | 0,46 | | |
| | 4 | Изделие закладное МН-ТАIII3 | 2 | 4,30 | | |
| УМС 1500. 49-ТА III | 1 | ⌀ 8 А I, ℓ = 5150 | 30 | 2.03 | 184,0 | 1,10 |
| | 2 | 8 А III, ℓ = 580 | 151 | 0,23 | | |
| | 3 | 12 А III, ℓ = 580 | 157 | 0,52 | | |
| | 4 | Изделие закладное МН-ТАIII3 | 2 | 4,30 | | |

| Марка участка | Поз | Наименование | Кол | Масса единицы, кг | Масса стали, кг | Объем бетона, м3 |
|---|---|---|---|---|---|---|
| УМС 1500. 50-ТА-III | 1 | ⌀ 8 А I, ℓ = 5150 | 30 | 2.03 | 187,1 | 1,13 |
| | 2 | 8 А III, ℓ = 590 | 151 | 0,24 | | |
| | 3 | 12 А III, ℓ = 590 | 157 | 0,53 | | |
| | 4 | Изделие закладное МН-ТАIII3 | 2 | 4,30 | | |
| УМС 1500. 54-ТА III | 1 | ⌀ 8 А I, ℓ = 5150 | 36 | 2.03 | 205,2 | 1,22 |
| | 2 | 8 А III, ℓ = 630 | 151 | 0,25 | | |
| | 3 | 12 А III, ℓ = 630 | 157 | 0,56 | | |
| | 4 | Изделие закладное МН-ТАIII-3 | 2 | 4,30 | | |
| УМС 1500. 60-ТА III | 1 | ⌀ 8 А I, ℓ = 5150 | 36 | 2.03 | 216,1 | 1,35 |
| | 2 | 8 А III, ℓ = 690 | 151 | 0,27 | | |
| | 3 | 12 А III, ℓ = 690 | 157 | 0,61 | | |
| | 4 | Изделие закладное МН ТАIII 3 | 2 | 4,30 | | |
| УМС 1500. 62-ТА III | 1 | ⌀ 8 А I, ℓ = 5150 | 36 | 2.03 | 220,7 | 1,40 |
| | 2 | 8 А III, ℓ = 710 | 151 | 0,28 | | |
| | 3 | 12 А III, ℓ = 710 | 157 | 0,63 | | |
| | 4 | Изделие закладное МН ТАIII3 | 2 | 4,30 | | |
| УМС 1500. 70-ТА III | 1 | ⌀ 8 А I, ℓ = 5150 | 42 | 2.03 | 248,0 | 1,58 |
| | 2 | 8 А III, ℓ = 790 | 151 | 0,31 | | |
| | 3 | 12 А III, ℓ = 790 | 157 | 0,70 | | |
| | 4 | Изделие закладное МН ТАIII3 | 2 | 4,30 | | |
| УМС 1500.77-ТА III | 1 | ⌀ 8 А I, ℓ = 5150 | 48 | 2.03 | 273,8 | 1,73 |
| | 2 | 8 А III, ℓ = 860 | 151 | 0,34 | | |
| | 3 | 12 А III, ℓ = 860 | 157 | 0,76 | | |
| | 4 | Изделие закладное МН-ТАIII3 | 2 | 4,30 | | |

ГОСТ на сортамент и марки стали см. Технические требования 3.503.1-81.1-2-ТТ

| Марка участка | Поз. | Наименование | Кол | Масса единицы, кг | Масса стали, кг | Объем бетона, м³ |
|---|---|---|---|---|---|---|
| УМС 1500.80-ТАIII | 1 | ⌀8AI, ℓ=5150 | 48 | 2,03 | 280,1 | 1,80 |
| | 2 | 8AIII, ℓ=890 | 151 | 0,35 | | |
| | 3 | 12AIII, ℓ=890 | 157 | 0,79 | | |
| | 4 | Изделие закладное МН-ТАIII 3 | 2 | 4,30 | | |
| УМС 1500.81-ТАIII | 1 | ⌀8AI, ℓ=5150 | 48 | 2,03 | 283,2 | 1,82 |
| | 2 | 8AIII, ℓ=900 | 151 | 0,36 | | |
| | 3 | 12AIII, ℓ=900 | 157 | 0,80 | | |
| | 4 | Изделие закладное МН-ТАIII 3 | 2 | 4,30 | | |
| УМС 1500 83-ТАIII | 1 | ⌀8AI, ℓ=5150 | 48 | 2,03 | 287,7 | 1,87 |
| | 2 | 8AIII, ℓ=920 | 151 | 0,37 | | |
| | 3 | 12AIII, ℓ=920 | 157 | 0,82 | | |
| | 4 | Изделие закладное МН ТАIII 3 | 2 | 4,30 | | |
| УМС 1500 89-ТАIII | 1 | ⌀8AI, ℓ=5150 | 54 | 2,03 | 310,5 | 2,00 |
| | 2 | 8AIII, ℓ=980 | 151 | 0,39 | | |
| | 3 | 12AIII, ℓ=980 | 157 | 0,87 | | |
| | 4 | Изделие закладное МН ТАIII 3 | 2 | 4,30 | | |
| УМС 1500 90-ТАIII | 1 | ⌀8AI, ℓ=5150 | 54 | 2,03 | 312,1 | 2,03 |
| | 2 | 8AIII, ℓ=990 | 151 | 0,39 | | |
| | 3 | 12AIII, ℓ=990 | 157 | 0,88 | | |
| | 4 | Изделие закладное МН ТАIII-3 | 2 | 4,30 | | |

| Марка участка | Поз | Наименование | Кол | Масса единицы, кг | Масса стали, кг | Объем бетона, м³ |
|---|---|---|---|---|---|---|
| УМС 1500 94-ТАIII | 1 | ⌀8AI, ℓ=5150 | 54 | 2,03 | 321,3 | 2,12 |
| | 2 | 8AIII, ℓ=1030 | 151 | 0,41 | | |
| | 3 | 12AIII, ℓ=1030 | 157 | 0,92 | | |
| | 4 | Изделие закладное МН ТАIII 3 | 2 | 4,30 | | |
| УМС 1500.100-ТАIII | 1 | ⌀8AI, ℓ=5150 | 60 | 2,03 | 344,0 | 2,25 |
| | 2 | 8AIII, ℓ=1090 | 151 | 0,43 | | |
| | 3 | 12AIII, ℓ=1090 | 157 | 0,97 | | |
| | 4 | Изделие закладное МН ТАIII 3 | 2 | 4,30 | | |
| УМС 1500 102-ТАIII | 1 | ⌀8AI, ℓ=5150 | 60 | 2,03 | 350,2 | 2,30 |
| | 2 | 8AIII, ℓ=1110 | 151 | 0,44 | | |
| | 3 | 12AIII, ℓ=1110 | 157 | 1,00 | | |
| | 4 | Изделие закладное МН ТАIII 3 | 2 | 4,30 | | |
| УМС 1500.110-ТАIII | 1 | ⌀8AI, ℓ=5150 | 66 | 2,03 | 376,0 | 2,48 |
| | 2 | 8AIII, ℓ=1190 | 151 | 0,47 | | |
| | 3 | 12AIII, ℓ=1190 | 157 | 1,06 | | |
| | 4 | Изделие закладное МН ТАIII-3 | 2 | 4,30 | | |

ГОСТ на сортамент и марки стали см. Технические требования 3.503.1-81.1-2-ТТ

| Марка участка | Поз | Наименование | Кол | Масса единицы, кг | Масса стали, кг | Объем бетона, м3 |
|---|---|---|---|---|---|---|
| УМС 1800 30-ТА II | 1 | ⌀ 8 А I, ℓ = 6150 | 18 | 2.42 | 51,2 | 0,81 |
| | 2 | — | — | — | | |
| | 3 | — | — | — | | |
| | 4 | Изделие закладное МН-ТАII-3 | 2 | 4,30 | | |
| УМС 1800 37-ТА II | 1 | ⌀ 8 А I, ℓ = 6150 | 24 | 2.42 | 222,1 | 1,00 |
| | 2 | 10 А II, ℓ = 460 | 181 | 0.28 | | |
| | 3 | 14 А II, ℓ = 460 | 187 | 0.56 | | |
| | 4 | Изделие закладное МН-ТАII-3 | 2 | 4,30 | | |
| УМС 1800 40-ТА II | 1 | ⌀ 8 А I, ℓ = 6150 | 24 | 2.42 | 231,8 | 1,08 |
| | 2 | 10 А II, ℓ = 490 | 181 | 0,31 | | |
| | 3 | 14 А II, ℓ = 490 | 187 | 0,59 | | |
| | 4 | Изделие закладное МН-ТАII-3 | 2 | 4,30 | | |
| УМС 1800 41-ТА II | 1 | ⌀ 8 А I, ℓ = 6150 | 24 | 2.42 | 235,6 | 1,11 |
| | 2 | 10 А II, ℓ = 500 | 181 | 0,31 | | |
| | 3 | 14 А II, ℓ = 500 | 187 | 0,61 | | |
| | 4 | Изделие закладное МН-ТАII-3 | 2 | 4,30 | | |
| УМС 1800 43-ТА II | 1 | ⌀ 8 А I, ℓ = 6150 | 24 | 2.42 | 241,1 | 1,16 |
| | 2 | 10 А II, ℓ = 520 | 181 | 0,32 | | |
| | 3 | 14 А II, ℓ = 520 | 187 | 0,63 | | |
| | 4 | Изделие закладное МН-ТАII-3 | 2 | 4,30 | | |
| УМС 1800 49-ТА II | 1 | ⌀ 8 А I, ℓ = 6150 | 30 | 2.42 | 275,7 | 1,32 |
| | 2 | 10 А II, ℓ = 580 | 181 | 0,36 | | |
| | 3 | 14 А II, ℓ = 580 | 187 | 0,70 | | |
| | 4 | Изделие закладное МН-ТАII-3 | 2 | 4,30 | | |

| Марка участка | Поз. | Наименование | Кол | Масса единицы, кг | Масса стали, кг | Объем бетона, м3 |
|---|---|---|---|---|---|---|
| УМС 1800.50-ТА II | 1 | ⌀ 8 А I, ℓ = 6150 | 30 | 2.42 | 279,4 | 1,35 |
| | 2 | 10 А II, ℓ = 590 | 181 | 0,37 | | |
| | 3 | 14 А II, ℓ = 590 | 187 | 0,71 | | |
| | 4 | Изделие закладное МН-ТАII-3 | 2 | 4,30 | | |
| УМС 1800 54-ТА II | 1 | ⌀ 8 А I, ℓ = 6150 | 36 | 2.42 | 306,5 | 1,46 |
| | 2 | 10 А II, ℓ = 630 | 181 | 0,39 | | |
| | 3 | 14 А II, ℓ = 630 | 187 | 0,76 | | |
| | 4 | Изделие закладное МН-ТАII-3 | 2 | 4,30 | | |
| УМС 1800 60-ТА II | 1 | ⌀ 8 А I, ℓ = 6150 | 36 | 2.42 | 328,7 | 1,62 |
| | 2 | 10 А II, ℓ = 690 | 181 | 0,43 | | |
| | 3 | 14 А II, ℓ = 690 | 187 | 0,84 | | |
| | 4 | Изделие закладное МН-ТАII-3 | 2 | 4,30 | | |
| УМС 1800.62-ТА II | 1 | ⌀ 8 А I, ℓ = 6150 | 36 | 2.42 | 334,2 | 1,67 |
| | 2 | 10 А II, ℓ = 710 | 181 | 0,44 | | |
| | 3 | 14 А II, ℓ = 710 | 187 | 0,86 | | |
| | 4 | Изделие закладное МН-ТАII-3 | 2 | 4,30 | | |
| УМС 1800.70-ТА II | 1 | ⌀ 8 А I, ℓ = 6150 | 42 | 2.42 | 376,2 | 1,89 |
| | 2 | 10 А II, ℓ = 790 | 181 | 0,49 | | |
| | 3 | 14 А II, ℓ = 790 | 187 | 0,96 | | |
| | 4 | Изделие закладное МН-ТАII-3 | 2 | 4,30 | | |
| УМС 1800.77-ТА II | 1 | ⌀ 8 А I, ℓ = 6150 | 48 | 2.42 | 412,6 | 2,08 |
| | 2 | 10 А II, ℓ = 860 | 181 | 0,53 | | |
| | 3 | 14 А II, ℓ = 860 | 187 | 1,04 | | |
| | 4 | Изделие закладное МН-ТАII-3 | 2 | 4,30 | | |

ГОСТ на сортамент и марки стали см. Технические требования 3.503.1-81.1-2-ТТ

| Марка участка | Поз | Наименование | Кол. | Масса единицы, кг | Масса стали, кг | Объем бетона, м³ |
|---|---|---|---|---|---|---|
| УМС 1800. 80-ТАII | 1 | ⌀ 8 AI, ℓ = 6150 | 48 | 2,42 | 423,8 | 2,16 |
| | 2 | 10 AII, ℓ = 890 | 181 | 0,55 | | |
| | 3 | 14 AII, ℓ = 890 | 187 | 1,08 | | |
| | 4 | Изделие закладное МН-ТАII-3 | 2 | 4,30 | | |
| УМС 1800. 81-ТАII | 1 | ⌀ 8 AI, ℓ = 6150 | 48 | 2,42 | 427,4 | 2,19 |
| | 2 | 10 AII, ℓ = 900 | 181 | 0,56 | | |
| | 3 | 14 AII, ℓ = 900 | 187 | 1,09 | | |
| | 4 | Изделие закладное МН-ТАII-3 | 2 | 4,30 | | |
| УМС 1800. 83-ТАII | 1 | ⌀ 8 AI, ℓ = 6150 | 48 | 2,42 | 433,0 | 2,24 |
| | 2 | 10 AII, ℓ = 920 | 181 | 0,57 | | |
| | 3 | 14 AII, ℓ = 920 | 187 | 1,11 | | |
| | 4 | Изделие закладное МН-ТАII-3 | 2 | 4,30 | | |
| УМС 1800 89-ТАII | 1 | ⌀ 8 AI, ℓ = 6150 | 54 | 2,42 | 467,5 | 2,40 |
| | 2 | 10 AII, ℓ = 980 | 181 | 0,60 | | |
| | 3 | 14 AII, ℓ = 980 | 187 | 1,19 | | |
| | 4 | Изделие закладное МН-ТАII-3 | 2 | 4,30 | | |
| УМС 1800. 90-ТАII | 1 | ⌀ 8 AI, ℓ = 6150 | 54 | 2,42 | 471,2 | 2,43 |
| | 2 | 10 AII, ℓ = 990 | 181 | 0,61 | | |
| | 3 | 14 AII, ℓ = 990 | 187 | 1,20 | | |
| | 4 | Изделие закладное МН-ТАII-3 | 2 | 4,30 | | |

| Марка участка | Поз | Наименование | Кол. | Масса единицы, кг | Масса стали, кг | Объем бетона, м³ |
|---|---|---|---|---|---|---|
| УМС 1800. 94-ТАII | 1 | ⌀ 8 AI, ℓ = 6150 | 54 | 2,42 | 486,0 | 2,54 |
| | 2 | 10 AII, ℓ = 1030 | 181 | 0,64 | | |
| | 3 | 14 AII, ℓ = 1030 | 187 | 1,25 | | |
| | 4 | Изделие закладное МН-ТАII-3 | 2 | 4,30 | | |
| УМС 1800. 100-ТАII | 1 | ⌀ 8 AI, ℓ = 6150 | 60 | 2,42 | 518,7 | 2,70 |
| | 2 | 10 AII, ℓ = 1090 | 181 | 0,67 | | |
| | 3 | 14 AII, ℓ = 1090 | 187 | 1,32 | | |
| | 4 | Изделие закладное МН-ТАII-3 | 2 | 4,30 | | |
| УМС 1800. 102-ТАII | 1 | ⌀ 8 AI, ℓ = 6150 | 60 | 2,42 | 526,1 | 2,75 |
| | 2 | 10 AII, ℓ = 1110 | 181 | 0,69 | | |
| | 3 | 14 AII, ℓ = 1110 | 187 | 1,34 | | |
| | 4 | Изделие закладное МН-ТАII-3 | 2 | 4,30 | | |
| УМС 1800. 110-ТА-II | 1 | ⌀ 8 AI, ℓ = 6150 | 66 | 2,42 | 568,0 | 2,97 |
| | 2 | 10 AII, ℓ = 1190 | 181 | 0,74 | | |
| | 3 | 14 AII, ℓ = 1190 | 187 | 1,44 | | |
| | 4 | Изделие закладное МН-ТАII-3 | 2 | 4,30 | | |

ГОСТ на сортамент и марки стали см. Технические требования 3.503.1-81.1-2-ТТ

| Марка участка | Поз. | Наименование | Кол | Масса единицы, кг | Масса стали, кг | Объем бетона, м³ |
|---|---|---|---|---|---|---|
| УМС 1800.30-ТАIII | 1 | ⌀ 8 AI, ℓ = 6150 | 18 | 2,42 | 51,2 | 0,81 |
| | 2 | — | — | — | | |
| | 3 | — | — | — | | |
| | 4 | Изделие закладное МН-ТАIII-3 | 2 | 4,30 | | |
| УМС 1800.37-ТАIII | 1 | ⌀ 8 AI, ℓ = 6150 | 24 | 2,42 | 175,9 | 1,00 |
| | 2 | 8 AIII, ℓ = 460 | 181 | 0,18 | | |
| | 3 | 12 AIII, ℓ = 460 | 187 | 0,41 | | |
| | 4 | Изделие закладное МН-ТАIII-3 | 2 | 4,30 | | |
| УМС 1800.40-ТАIII | 1 | ⌀ 8 AI, ℓ = 6150 | 24 | 2,42 | 183,9 | 1,08 |
| | 2 | 8 AIII, ℓ = 490 | 181 | 0,20 | | |
| | 3 | 12 AIII, ℓ = 490 | 187 | 0,44 | | |
| | 4 | Изделие закладное МН-ТАIII-3 | 2 | 4,30 | | |
| УМС 1800.41-ТАIII | 1 | ⌀ 8 AI, ℓ = 6150 | 24 | 2,42 | 185,8 | 1,11 |
| | 2 | 8 AIII, ℓ = 500 | 181 | 0,20 | | |
| | 3 | 12 AIII, ℓ = 500 | 187 | 0,45 | | |
| | 4 | Изделие закладное МН-ТАIII-3 | 2 | 4,30 | | |
| УМС 1800.43-ТАIII | 1 | ⌀ 8 AI, ℓ = 6150 | 24 | 2,42 | 189,4 | 1,16 |
| | 2 | 8 AIII, ℓ = 520 | 181 | 0,21 | | |
| | 3 | 12 AIII, ℓ = 520 | 187 | 0,46 | | |
| | 4 | Изделие закладное МН-ТАIII-3 | 2 | 4,30 | | |
| УМС 1800.49-ТАIII | 1 | ⌀ 8 AI, ℓ = 6150 | 30 | 2,42 | 218,4 | 1,32 |
| | 2 | 8 AIII, ℓ = 580 | 181 | 0,23 | | |
| | 3 | 12 AIII, ℓ = 580 | 187 | 0,52 | | |
| | 4 | Изделие закладное МН-ТАIII-3 | 2 | 4,30 | | |

| Марка участка | Поз. | Наименование | Кол | Масса единицы, кг | Масса стали, кг | Объем бетона м³ |
|---|---|---|---|---|---|---|
| УМС 1800.50-ТАIII | 1 | ⌀ 8 AI, ℓ = 6150 | 30 | 2,42 | 222,1 | 1,35 |
| | 2 | 8 AIII, ℓ = 590 | 181 | 0,24 | | |
| | 3 | 12 AIII, ℓ = 590 | 187 | 0,53 | | |
| | 4 | Изделие закладное МН-ТАIII-3 | 2 | 4,30 | | |
| УМС 1800.54-ТАIII | 1 | ⌀ 8 AI, ℓ = 6150 | 36 | 2,42 | 243,8 | 1,46 |
| | 2 | 8 AIII, ℓ = 630 | 181 | 0,25 | | |
| | 3 | 12 AIII, ℓ = 630 | 187 | 0,56 | | |
| | 4 | Изделие закладное МН-ТАIII-3 | 2 | 4,30 | | |
| УМС 1800.60-ТАIII | 1 | ⌀ 8 AI, ℓ = 6150 | 36 | 2,42 | 256,8 | 1,62 |
| | 2 | 8 AIII, ℓ = 690 | 181 | 0,27 | | |
| | 3 | 12 AIII, ℓ = 690 | 187 | 0,61 | | |
| | 4 | Изделие закладное МН-ТАIII-3 | 2 | 4,30 | | |
| УМС 1800.62-ТАIII | 1 | ⌀ 8 AI, ℓ = 6150 | 36 | 2,42 | 262,3 | 1,67 |
| | 2 | 8 AIII, ℓ = 710 | 181 | 0,28 | | |
| | 3 | 12 AIII, ℓ = 710 | 187 | 0,63 | | |
| | 4 | Изделие закладное МН-ТАIII-3 | 2 | 4,30 | | |
| УМС 1800.70-ТАIII | 1 | ⌀ 8 AI, ℓ = 6150 | 42 | 2,42 | 281,9 | 1,89 |
| | 2 | 8 AIII, ℓ = 790 | 181 | 0,31 | | |
| | 3 | 12 AIII, ℓ = 790 | 187 | 0,63 | | |
| | 4 | Изделие закладное МН-ТАIII-3 | 2 | 4,30 | | |
| УМС 1800.77-ТАIII | 1 | ⌀ 8 AI, ℓ = 6150 | 48 | 2,42 | 325,8 | 2,08 |
| | 2 | 8 AIII, ℓ = 860 | 181 | 0,34 | | |
| | 3 | 12 AIII, ℓ = 860 | 187 | 0,76 | | |
| | 4 | Изделие закладное МН-ТАIII-3 | 2 | 4,30 | | |

ГОСТ на сортамент и марки стали см. Технические требования 3.503.1-81.1-2-ТТ

| Марка участка | Поз. | Наименование | Кол | Масса единицы, кг | Масса стали, кг | Объем бетона, м3 |
|---|---|---|---|---|---|---|
| УМС 1800 80-ТАIII | 1 | ⌀8AI, ℓ=6150 | 48 | 2,42 | 333,3 | 2,16 |
| | 2 | 8AIII, ℓ=890 | 181 | 0,35 | | |
| | 3 | 12AIII, ℓ=890 | 187 | 0,79 | | |
| | 4 | Изделие закладное МН ТАIII 3 | 2 | 4,30 | | |
| УМС 1800 81-ТАIII | 1 | ⌀8AI, ℓ=6150 | 48 | 2,42 | 337,0 | 2,19 |
| | 2 | 8AIII, ℓ=900 | 181 | 0,36 | | |
| | 3 | 12AIII, ℓ=900 | 187 | 0,80 | | |
| | 4 | Изделие закладное МН ТАIII 3 | 2 | 4,30 | | |
| УМС 1800 83-ТАIII | 1 | ⌀8AI, ℓ=6150 | 42 | 2,42 | 342,5 | 2,24 |
| | 2 | 8AIII, ℓ=920 | 181 | 0,37 | | |
| | 3 | 12AIII, ℓ=920 | 187 | 0,82 | | |
| | 4 | Изделие закладное МН ТАIII 3 | 2 | 4,30 | | |
| УМС 1800 89-ТАIII | 1 | ⌀8AI, ℓ=6150 | 54 | 2,42 | 369,7 | 2,40 |
| | 2 | 8AIII, ℓ=980 | 181 | 0,39 | | |
| | 3 | 12AIII, ℓ=980 | 187 | 0,87 | | |
| | 4 | Изделие закладное МН ТАIII 3 | 2 | 4,30 | | |
| УМС 1800 90-ТАIII | 1 | ⌀8AI, ℓ=6150 | 54 | 2,42 | 371,6 | 2,43 |
| | 2 | 8AIII, ℓ=990 | 181 | 0,39 | | |
| | 3 | 12AIII, ℓ=990 | 187 | 0,88 | | |
| | 4 | Изделие закладное МН ТАIII-3 | 2 | 4,30 | | |

| Марка участка | Поз. | Наименование | Кол | Масса единицы, кг | Масса стали, кг | Объем бетона, м3 |
|---|---|---|---|---|---|---|
| УМС 1800. 94-ТАIII | 1 | ⌀8AI, ℓ=6150 | 54 | 2,42 | 382,6 | 2,54 |
| | 2 | 8AIII, ℓ=1030 | 181 | 0,41 | | |
| | 3 | 12AIII, ℓ=1030 | 187 | 0,92 | | |
| | 4 | Изделие закладное МН ТАIII-3 | 2 | 4,30 | | |
| УМС 1800 100-ТАIII | 1 | ⌀8AI, ℓ=6150 | 60 | 2,42 | 409,8 | 2,70 |
| | 2 | 8AIII, ℓ=1090 | 181 | 0,43 | | |
| | 3 | 12AIII, ℓ=1090 | 187 | 0,97 | | |
| | 4 | Изделие закладное МН ТАIII 3 | 2 | 4,30 | | |
| УМС 1800 102-ТАIII | 1 | ⌀8AI, ℓ=6150 | 60 | 2,42 | 417,2 | 2,75 |
| | 2 | 8AIII, ℓ=1110 | 181 | 0,44 | | |
| | 3 | 12AIII, ℓ=1110 | 187 | 1,00 | | |
| | 4 | Изделие закладное МН ТАIII 3 | 2 | 4,30 | | |
| УМС 1800. 110-ТАIII | 1 | ⌀8AI, ℓ=6150 | 66 | 2,42 | 448,1 | 2,97 |
| | 2 | 8AIII, ℓ=1190 | 181 | 0,47 | | |
| | 3 | 12AIII, ℓ=1190 | 187 | 1,06 | | |
| | 4 | Изделие закладное МН ТАIII 3 | 2 | 4,30 | | |

ГОСТ на сортамент и марки стали см. Технические требования 3.503.1-81.1-2-ТТ

| Марка участка | Поз. | Наименование | Кол | Масса единицы, кг | Масса стали, кг | Объем бетона, м³ |
|---|---|---|---|---|---|---|
| УМС 2100.30-ТА II | 1 | Ø 8AI, ℓ=7150 | 18 | 2,82 | 58,3 | 0,95 |
| | 2 | —— | — | — | | |
| | 3 | —— | — | — | | |
| | 4 | Изделие закладное МН-ТА II-3 | 2 | 4,30 | | |
| УМС 2100.37-ТА II | 1 | Ø 8AI, ℓ=7150 | 24 | 2,82 | 256,8 | 1,17 |
| | 2 | 10AII, ℓ=460 | 211 | 0,28 | | |
| | 3 | 14AII, ℓ=460 | 217 | 0,56 | | |
| | 4 | Изделие закладное МН-ТА II-3 | 2 | 4,30 | | |
| УМС 2100.40-ТА II | 1 | Ø 8AI, ℓ=7150 | 24 | 2,82 | 264,2 | 1,26 |
| | 2 | 10AII, ℓ=490 | 211 | 0,31 | | |
| | 3 | 14AII, ℓ=490 | 217 | 0,59 | | |
| | 4 | Изделие закладное МН-ТА II-3 | 2 | 4,30 | | |
| УМС 2100.41-ТА II | 1 | Ø 8AI, ℓ=7150 | 24 | 2,82 | 272,6 | 1,29 |
| | 2 | 10AII, ℓ=500 | 211 | 0,31 | | |
| | 3 | 14AII, ℓ=500 | 217 | 0,61 | | |
| | 4 | Изделие закладное МН-ТА II-3 | 2 | 4,30 | | |
| УМС 2100.43-ТА II | 1 | Ø 8AI, ℓ=7150 | 24 | 2,82 | 279,0 | 1,36 |
| | 2 | 10AII, ℓ=520 | 211 | 0,32 | | |
| | 3 | 14AII, ℓ=520 | 217 | 0,63 | | |
| | 4 | Изделие закладное МН-ТА II-3 | 2 | 4,30 | | |
| УМС 2100.49-ТА II | 1 | Ø 8AI, ℓ=7150 | 30 | 2,82 | 319,3 | 1,54 |
| | 2 | 10AII, ℓ=580 | 211 | 0,36 | | |
| | 3 | 14AII, ℓ=580 | 217 | 0,70 | | |
| | 4 | Изделие закладное МН-ТА II-3 | 2 | 4,30 | | |

| Марка участка | Поз | Наименование | Кол | Масса единицы, кг | Масса стали, кг | Объем бетона, м³ |
|---|---|---|---|---|---|---|
| УМС 2100.50-ТА II | 1 | Ø 8AI, ℓ=7150 | 30 | 2,82 | 323,6 | 1,58 |
| | 2 | 10AII, ℓ=590 | 211 | 0,37 | | |
| | 3 | 14AII, ℓ=590 | 217 | 0,71 | | |
| | 4 | Изделие закладное МН-ТА II-3 | 2 | 4,30 | | |
| УМС 2100.54-ТА II | 1 | Ø 8AI, ℓ=7150 | 36 | 2,82 | 355,2 | 1,70 |
| | 2 | 10AII, ℓ=630 | 211 | 0,39 | | |
| | 3 | 14AII, ℓ=630 | 217 | 0,76 | | |
| | 4 | Изделие закладное МН-ТА II-3 | 2 | 4,30 | | |
| УМС 2100.60-ТА II | 1 | Ø 8AI, ℓ=7150 | 36 | 2,82 | 381,0 | 1,89 |
| | 2 | 10AII, ℓ=690 | 211 | 0,43 | | |
| | 3 | 14AII, ℓ=690 | 217 | 0,84 | | |
| | 4 | Изделие закладное МН-ТА II-3 | 2 | 4,30 | | |
| УМС 2100.62-ТА II | 1 | Ø 8AI, ℓ=7150 | 36 | 2,82 | 387,4 | 1,95 |
| | 2 | 10AII, ℓ=710 | 211 | 0,44 | | |
| | 3 | 14AII, ℓ=710 | 217 | 0,86 | | |
| | 4 | Изделие закладное МН-ТА II-3 | 2 | 4,30 | | |
| УМС 2100.70-ТА II | 1 | Ø 8AI, ℓ=7150 | 42 | 2,82 | 436,2 | 2,21 |
| | 2 | 10AII, ℓ=790 | 211 | 0,49 | | |
| | 3 | 14AII, ℓ=790 | 217 | 0,96 | | |
| | 4 | Изделие закладное МН-ТА II-3 | 2 | 4,30 | | |
| УМС 2100.77-ТА II | 1 | Ø 8AI, ℓ=7150 | 48 | 2,82 | 478,6 | 2,43 |
| | 2 | 10AII, ℓ=860 | 211 | 0,53 | | |
| | 3 | 14AII, ℓ=860 | 217 | 1,04 | | |
| | 4 | Изделие закладное МН-ТА II-3 | 2 | 4,30 | | |

ГОСТ на сортамент и марки стали см. Технические требования 3.503.1-81.1-2-ТТ

| Марка участка | Поз. | Наименование | Кол | Масса единицы, кг | Масса стали, кг | Объем бетона, м³ |
|---|---|---|---|---|---|---|
| УМС 2100.80-ТАII | 1 | Ø 8AI, ℓ=7150 | 48 | 2,82 | 491,6 | 2,52 |
| | 2 | 10AII, ℓ=890 | 211 | 0,55 | | |
| | 3 | 14AII, ℓ=890 | 217 | 1,08 | | |
| | 4 | Изделие закладное МН-ТАII-3 | 2 | 4,30 | | |
| УМС 2100.81-ТАII | 1 | Ø 8AI, ℓ=7150 | 48 | 2,82 | 495,8 | 2,55 |
| | 2 | 10AII, ℓ=900 | 211 | 0,56 | | |
| | 3 | 14AII, ℓ=900 | 217 | 1,09 | | |
| | 4 | Изделие закладное МН-ТАII-3 | 2 | 4,30 | | |
| УМС 2100.83-ТАII | 1 | Ø 8AI, ℓ=7150 | 48 | 2,82 | 502,3 | 2,52 |
| | 2 | 10AII, ℓ=920 | 211 | 0,57 | | |
| | 3 | 14AII, ℓ=920 | 217 | 1,11 | | |
| | 4 | Изделие закладное МН-ТАII-3 | 2 | 4,30 | | |
| УМС 2100.89-ТАII | 1 | Ø 8AI, ℓ=7150 | 54 | 2,82 | 532,4 | 2,80 |
| | 2 | 10AII, ℓ=980 | 211 | 0,60 | | |
| | 3 | 14AII, ℓ=980 | 217 | 1,19 | | |
| | 4 | Изделие закладное МН-ТАII-3 | 2 | 4,30 | | |
| УМС 2100.90-ТАII | 1 | Ø 8AI, ℓ=7150 | 54 | 2,82 | 546,7 | 2,34 |
| | 2 | 10AII, ℓ=990 | 211 | 0,61 | | |
| | 3 | 14AII, ℓ=990 | 217 | 1,20 | | |
| | 4 | Изделие закладное МН-ТАII-3 | 2 | 4,30 | | |

| Марка участка | Поз. | Наименование | Кол | Масса единицы, кг | Масса стали, кг | Объем бетона, м³ |
|---|---|---|---|---|---|---|
| УМС 2100.94-ТАII | 1 | Ø 8AI, ℓ=7150 | 54 | 2,82 | 563,9 | 2,9[illegible] |
| | 2 | 10AII, ℓ=1030 | 211 | 0,64 | | |
| | 3 | 14AII, ℓ=1030 | 217 | 1,25 | | |
| | 4 | Изделие закладное МН-ТАII-3 | 2 | 4,30 | | |
| УМС 2100.100-ТАII | 1 | Ø 8AI, ℓ=7150 | 60 | 2,82 | 602,0 | 3,15 |
| | 2 | 10AII, ℓ=1090 | 211 | 0,67 | | |
| | 3 | 14AII, ℓ=1030 | 217 | 1,32 | | |
| | 4 | Изделие закладное МН-ТАII-3 | 2 | 4,30 | | |
| УМС 2100.102-ТАII | 1 | Ø 8AI, ℓ=7150 | 60 | 2,82 | 620,6 | 3,21 |
| | 2 | 10AII, ℓ=1110 | 211 | 0,69 | | |
| | 3 | 14AII, ℓ=1110 | 217 | 1,34 | | |
| | 4 | Изделие закладное МН-ТАII-3 | 2 | 4,30 | | |
| УМС 2100.110-ТАII | 1 | Ø 8AI, ℓ=7150 | 66 | 2,82 | 659,5 | 3,47 |
| | 2 | 10AII, ℓ=1190 | 211 | 0,74 | | |
| | 3 | 14AII, ℓ=1190 | 217 | 1,44 | | |
| | 4 | Изделие закладное МН-ТАII-3 | 2 | 4,30 | | |

ГОСТ на сортамент и марки стали см. Технические требования 3.503.1-81.1-2-ТТ

| Марка участка | Поз. | Наименование | Кол. | Масса единицы, кг | Масса стали, кг | Объем бетона, м³ |
|---|---|---|---|---|---|---|
| УМС 2100.30-ТАIII | 1 | Ø 8AI, ℓ=7150 | 18 | 2,82 | 58,3 | 0,95 |
| | 2 | —— | — | — | | |
| | 3 | —— | — | — | | |
| | 4 | Изделие закладное МН-ТАIII-3 | 2 | 4,30 | | |
| УМС 2100.37-ТАIII | 1 | Ø 8AI, ℓ=7150 | 24 | 2,82 | 203,2 | 1,17 |
| | 2 | 8AIII, ℓ=460 | 211 | 0,18 | | |
| | 3 | 12AIII, ℓ=460 | 217 | 0,41 | | |
| | 4 | Изделие закладное МН-ТАIII-3 | 2 | 4,30 | | |
| УМС 2100.40-ТАIII | 1 | Ø 8AI, ℓ=7150 | 24 | 2,82 | 212,5 | 1,26 |
| | 2 | 8AIII, ℓ=490 | 211 | 0,20 | | |
| | 3 | 12AIII, ℓ=490 | 217 | 0,44 | | |
| | 4 | Изделие закладное МН-ТАIII-3 | 2 | 4,30 | | |
| УМС 2100.41-ТАIII | 1 | Ø 8AI, ℓ=7150 | 24 | 2,82 | 214,7 | 1,29 |
| | 2 | 8AIII, ℓ=500 | 211 | 0,20 | | |
| | 3 | 12AIII, ℓ=500 | 217 | 0,45 | | |
| | 4 | Изделие закладное МН-ТАIII-3 | 2 | 4,30 | | |
| УМС 2100.43-ТАIII | 1 | Ø 8AI, ℓ=7150 | 24 | 2,82 | 218,9 | 1,36 |
| | 2 | 8AIII, ℓ=520 | 211 | 0,21 | | |
| | 3 | 12AIII, ℓ=520 | 217 | 0,46 | | |
| | 4 | Изделие закладное МН-ТАIII-3 | 2 | 4,30 | | |
| УМС 2100.49-ТАIII | 1 | Ø 8AI, ℓ=7150 | 30 | 2,82 | 252,7 | 1,54 |
| | 2 | 8AIII, ℓ=580 | 211 | 0,23 | | |
| | 3 | 12AIII, ℓ=580 | 217 | 0,52 | | |
| | 4 | Изделие закладное МН-ТАIII-3 | 2 | 4,30 | | |

| Марка участка | Поз. | Наименование | Кол. | Масса единицы, кг | Масса стали, кг | Объем бетона, м³ |
|---|---|---|---|---|---|---|
| УМС 2100.50-ТАIII | 1 | Ø 8AI, ℓ=7150 | 30 | 2,82 | 256,4 | 1,58 |
| | 2 | 8AIII, ℓ=590 | 211 | 0,24 | | |
| | 3 | 12AIII, ℓ=590 | 217 | 0,53 | | |
| | 4 | Изделие закладное МН-ТАIII-3 | 2 | 4,30 | | |
| УМС 2100.54-ТАIII | 1 | Ø 8AI, ℓ=7150 | 36 | 2,82 | 282,3 | 1,70 |
| | 2 | 8AIII, ℓ=630 | 211 | 0,25 | | |
| | 3 | 12AIII, ℓ=630 | 217 | 0,56 | | |
| | 4 | Изделие закладное МН-ТАIII-3 | 2 | 4,30 | | |
| УМС 2100.60-ТАIII | 1 | Ø 8AI, ℓ=7150 | 36 | 2,82 | 297,4 | 1,89 |
| | 2 | 8AIII, ℓ=690 | 211 | 0,27 | | |
| | 3 | 12AIII, ℓ=690 | 217 | 0,61 | | |
| | 4 | Изделие закладное МН-ТАIII-3 | 2 | 4,30 | | |
| УМС 2100.62-ТАIII | 1 | Ø 8AI, ℓ=7150 | 36 | 2,82 | 303,8 | 1,95 |
| | 2 | 8AIII, ℓ=710 | 211 | 0,28 | | |
| | 3 | 12AIII, ℓ=710 | 217 | 0,63 | | |
| | 4 | Изделие закладное МН-ТАIII-3 | 2 | 4,30 | | |
| УМС 2100.70-ТАIII | 1 | Ø 8AI, ℓ=7150 | 42 | 2,82 | 341,8 | 2,21 |
| | 2 | 8AIII, ℓ=790 | 211 | 0,31 | | |
| | 3 | 12AIII, ℓ=790 | 217 | 0,70 | | |
| | 4 | Изделие закладное МН-ТАIII-3 | 2 | 4,30 | | |
| УМС 2100.77-ТАIII | 1 | Ø 8AI, ℓ=7150 | 48 | 2,82 | 377,4 | 2,43 |
| | 2 | 8AIII, ℓ=860 | 211 | 0,34 | | |
| | 3 | 12AIII, ℓ=860 | 217 | 0,76 | | |
| | 4 | Изделие закладное МН-ТАIII-3 | 2 | 4,30 | | |

ГОСТ на сортамент и марки стали см. Технические требования 3.503.1-81.1-2-ТТ

| Марка участка | Поз | Наименование | Кол. | Масса единицы, кг | Масса стали, кг | Объем бетона, м³ |
|---|---|---|---|---|---|---|
| УМС 2100.80-ТАIII | 1 | Ø 8AI, ℓ=7150 | 48 | 2,82 | 386,4 | 2,52 |
| | 2 | 8AIII, ℓ=890 | 211 | 0,35 | | |
| | 3 | 12AIII, ℓ=890 | 217 | 0,79 | | |
| | 4 | Изделие закладное МН-ТАIII-3 | 2 | 4,30 | | |
| УМС 2100.81-ТАIII | 1 | Ø 8AI, ℓ=7150 | 48 | 2,82 | 390,7 | 2,55 |
| | 2 | 8AIII, ℓ=900 | 211 | 0,36 | | |
| | 3 | 12AIII, ℓ=900 | 217 | 0,80 | | |
| | 4 | Изделие закладное МН-ТАIII-3 | 2 | 4,30 | | |
| УМС 2100.83-ТАIII | 1 | Ø 8AI, ℓ=7150 | 48 | 2,82 | 397,1 | 2,62 |
| | 2 | 8AIII, ℓ=920 | 211 | 0,37 | | |
| | 3 | 12AIII, ℓ=920 | 217 | 0,82 | | |
| | 4 | Изделие закладное МН-ТАIII-3 | 2 | 4,30 | | |
| УМС 2100.89-ТАIII | 1 | Ø 8AI, ℓ=7150 | 54 | 2,82 | 428,7 | 2,80 |
| | 2 | 8AIII, ℓ=980 | 211 | 0,39 | | |
| | 3 | 12AIII, ℓ=980 | 217 | 0,87 | | |
| | 4 | Изделие закладное МН-ТАIII-3 | 2 | 4,30 | | |
| УМС 2100.90-ТАIII | 1 | Ø 8AI, ℓ=7150 | 54 | 2,82 | 430,7 | 2,84 |
| | 2 | 8AIII, ℓ=990 | 211 | 0,39 | | |
| | 3 | 12AIII, ℓ=990 | 217 | 0,88 | | |
| | 4 | Изделие закладное МН-ТАIII-3 | 2 | 4,30 | | |

| Марка участка | Поз | Наименование | Кол. | Масса единицы, кг | Масса стали, кг | Объем бетона, м³ |
|---|---|---|---|---|---|---|
| УМС 2100.94-ТАIII | 1 | Ø 8AI, ℓ=7150 | 54 | 2,82 | 443,7 | 2,96 |
| | 2 | 8AIII, ℓ=1030 | 211 | 0,41 | | |
| | 3 | 12AIII, ℓ=1030 | 217 | 0,92 | | |
| | 4 | Изделие закладное МН-ТАIII-3 | 2 | 4,30 | | |
| УМС 2100.100-ТАIII | 1 | Ø 8AI, ℓ=7150 | 60 | 2,82 | 474,4 | 3,15 |
| | 2 | 8AIII, ℓ=1090 | 211 | 0,43 | | |
| | 3 | 12AIII, ℓ=1090 | 217 | 0,97 | | |
| | 4 | Изделие закладное МН-ТАIII-3 | 2 | 4,30 | | |
| УМС 2100.102-ТАIII | 1 | Ø 8AI, ℓ=7150 | 60 | 2,82 | 484,0 | 3,21 |
| | 2 | 8AIII, ℓ=1110 | 211 | 0,44 | | |
| | 3 | 12AIII, ℓ=1110 | 217 | 1,00 | | |
| | 4 | Изделие закладное МН-ТАIII-3 | 2 | 4,30 | | |
| УМС 2100.110-ТАIII | 1 | Ø 8AI, ℓ=7150 | 66 | 2,82 | 520,0 | 3,47 |
| | 2 | 8AIII, ℓ=1190 | 211 | 0,47 | | |
| | 3 | 12AIII, ℓ=1190 | 217 | 1,06 | | |
| | 4 | Изделие закладное МН-ТАIII-3 | 2 | 4,30 | | |

ГОСТ на сортамент и марки стали см. Технические требования 3.503.1-81.1-2-ТТ

| Марка участка | Поз. | Наименование | Кол. | Масса единицы, кг | Масса стали, кг | Объем бетона м³ |
|---|---|---|---|---|---|---|
| УМС 2400.30-ТА II | 1 | ⌀ 8 AI, ℓ=6180 | 24 | 2,44 | 65,4 | 1,08 |
| | 2 | ——— | — | — | | |
| | 3 | ——— | — | — | | |
| | 4 | Изделие закладное МН-ТА II-3 | 2 | 4,30 | | |
| УМС 2400.37-ТА II | 1 | ⌀ 8 AI, ℓ=6180 | 32 | 2,44 | 292,5 | 1,33 |
| | 2 | 10 A II, ℓ = 460 | 241 | 0,28 | | |
| | 3 | 14 A II, ℓ = 460 | 247 | 0,56 | | |
| | 4 | Изделие закладное МН-ТА II-3 | 2 | 4,30 | | |
| УМС 2400.40-ТА II | 1 | ⌀ 8 AI, ℓ= 6180 | 32 | 2,44 | 304,7 | 1,44 |
| | 2 | 10 A II, ℓ=490 | 241 | 0,31 | | |
| | 3 | 14 A II, ℓ=490 | 247 | 0,59 | | |
| | 4 | Изделие закладное МН-ТА II-3 | 2 | 4,30 | | |
| УМС 2400.41-ТА II | 1 | ⌀ 8 AI, ℓ= 6180 | 32 | 2,44 | 309,7 | 1,48 |
| | 2 | 10 A II, ℓ=500 | 241 | 0,31 | | |
| | 3 | 14 A II, ℓ=500 | 247 | 0,61 | | |
| | 4 | Изделие закладное МН-ТА II-3 | 2 | 4,30 | | |
| УМС 2400.43-ТА II | 1 | ⌀ 8 AI, ℓ= 6180 | 32 | 2,44 | 317,0 | 1,55 |
| | 2 | 10 A II, ℓ=520 | 241 | 0,32 | | |
| | 3 | 14 A II, ℓ=520 | 247 | 0,63 | | |
| | 4 | Изделие закладное МН-ТА II-3 | 2 | 4,30 | | |
| УМС 2400.49-ТА II | 1 | ⌀ 8 AI, ℓ= 6180 | 40 | 2,44 | 362,9 | 1,76 |
| | 2 | 10 A II, ℓ=580 | 241 | 0,36 | | |
| | 3 | 14 A II, ℓ=580 | 247 | 0,70 | | |
| | 4 | Изделие закладное МН-ТА II-3 | 2 | 4,30 | | |

| Марка участка | Поз. | Наименование | Кол. | Масса единицы, кг | Масса стали, кг | Объем бетона, м³ |
|---|---|---|---|---|---|---|
| УМС 2400.50-ТА II | 1 | ⌀ 8 AI, ℓ= 6180 | 40 | 2,44 | 367,8 | 1,80 |
| | 2 | 10 A II, ℓ=590 | 241 | 0,37 | | |
| | 3 | 14 A II, ℓ=590 | 247 | 0,71 | | |
| | 4 | Изделие закладное МН-ТА II-3 | 2 | 4,30 | | |
| УМС 2400.54-ТА II | 1 | ⌀ 8 AI, ℓ= 6180 | 48 | 2,44 | 403,8 | 1,94 |
| | 2 | 10 A II, ℓ=630 | 241 | 0,39 | | |
| | 3 | 14 A II, ℓ=630 | 247 | 0,76 | | |
| | 4 | Изделие закладное МН-ТА II-3 | 2 | 4,30 | | |
| УМС 2400.60-ТА II | 1 | ⌀ 8 AI, ℓ= 6180 | 48 | 2,44 | 433,2 | 2,16 |
| | 2 | 10 A II, ℓ=690 | 241 | 0,43 | | |
| | 3 | 14 A II, ℓ=690 | 247 | 0,84 | | |
| | 4 | Изделие закладное МН-ТА II-3 | 2 | 4,30 | | |
| УМС 2400.62-ТА II | 1 | ⌀ 8 AI, ℓ= 6180 | 48 | 2,44 | 440,5 | 2,23 |
| | 2 | 10 A II, ℓ= 710 | 241 | 0,44 | | |
| | 3 | 14 A II, ℓ= 710 | 247 | 0,86 | | |
| | 4 | Изделие закладное МН-ТА II-3 | 2 | 4,30 | | |
| УМС 2400.70-ТА II | 1 | ⌀ 8 AI, ℓ= 6180 | 56 | 2,44 | 496,2 | 2,52 |
| | 2 | 10 A II, ℓ=790 | 241 | 0,49 | | |
| | 3 | 14 A II, ℓ=790 | 247 | 0,96 | | |
| | 4 | Изделие закладное МН-ТА II-3 | 2 | 4,30 | | |
| УМС 2400.77-ТА II | 1 | ⌀ 8 AI, ℓ= 6180 | 64 | 2,44 | 544,6 | 2,77 |
| | 2 | 10 A II, ℓ=860 | 241 | 0,53 | | |
| | 3 | 14 A II, ℓ=860 | 247 | 1,04 | | |
| | 4 | Изделие закладное МН-ТА II-3 | 2 | 4,30 | | |

ГОСТ на сортамент и марки стали см. Технические требования 3.503.1-81.1-2-ТТ

| Марка участка | Поз | Наименование | Кол. | Масса единицы, кг | Масса стали, кг | Объем бетона, м³ |
|---|---|---|---|---|---|---|
| УМС 2400.80-ТА II | 1 | ⌀8AI, ℓ=6180 | 64 | 2,44 | 559,4 | 2,88 |
| | 2 | 10AII, ℓ=890 | 241 | 0,55 | | |
| | 3 | 14AII, ℓ=890 | 247 | 1,08 | | |
| | 4 | Изделие закладное МН-ТАII-3 | 2 | 4,30 | | |
| УМС 2400.81-ТА II | 1 | ⌀8AI, ℓ=6180 | 64 | 2,44 | 564,2 | 2,92 |
| | 2 | 10AII, ℓ=900 | 241 | 0,56 | | |
| | 3 | 14AII, ℓ=900 | 247 | 1,09 | | |
| | 4 | Изделие закладное МН-ТАII-3 | 2 | 4,30 | | |
| УМС 2400.83-ТА II | 1 | ⌀8AI, ℓ=6180 | 64 | 2,44 | 566,6 | 2,99 |
| | 2 | 10AII, ℓ=920 | 241 | 0,57 | | |
| | 3 | 14AII, ℓ=920 | 247 | 1,09 | | |
| | 4 | Изделие закладное МН-ТАII-3 | 2 | 4,30 | | |
| УМС 2400.89-ТА II | 1 | ⌀8AI, ℓ=6180 | 72 | 2,44 | 617,4 | 3,20 |
| | 2 | 10AII, ℓ=980 | 241 | 0,60 | | |
| | 3 | 14AII, ℓ=980 | 247 | 1,19 | | |
| | 4 | Изделие закладное МН-ТАII-3 | 2 | 4,30 | | |
| УМС 2400.90-ТА II | 1 | ⌀8AI, ℓ=6180 | 72 | 2,44 | 622,3 | 3,24 |
| | 2 | 10AII, ℓ=990 | 241 | 0,61 | | |
| | 3 | 14AII, ℓ=990 | 247 | 1,20 | | |
| | 4 | Изделие закладное МН-ТАII-3 | 2 | 4,30 | | |

| Марка участка | Поз. | Наименование | Кол. | Масса единицы, кг | Масса стали, кг | Объем бетона, м³ |
|---|---|---|---|---|---|---|
| УМС 2400.94-ТА II | 1 | ⌀8AI, ℓ=6180 | 72 | 2,44 | 641,9 | 3,38 |
| | 2 | 10AII, ℓ=1030 | 241 | 0,64 | | |
| | 3 | 14AII, ℓ=1030 | 247 | 1,25 | | |
| | 4 | Изделие закладное МН-ТАII-3 | 2 | 4,30 | | |
| УМС 2400.100-ТА II | 1 | ⌀8AI, ℓ=6180 | 80 | 2,44 | 685,3 | 3,60 |
| | 2 | 10AII, ℓ=1090 | 241 | 0,67 | | |
| | 3 | 14AII, ℓ=1090 | 247 | 1,32 | | |
| | 4 | Изделие закладное МН-ТАII-3 | 2 | 4,30 | | |
| УМС 2400.102-ТА II | 1 | ⌀8AI, ℓ=6180 | 80 | 2,44 | 695,1 | 3,67 |
| | 2 | 10AII, ℓ=1110 | 241 | 0,69 | | |
| | 3 | 14AII, ℓ=1110 | 247 | 1,34 | | |
| | 4 | Изделие закладное МН-ТАII-3 | 2 | 4,30 | | |
| УМС 2400.110-ТА II | 1 | ⌀8AI, ℓ=6180 | 88 | 2,44 | 750,7 | 3,96 |
| | 2 | 10AII, ℓ=1190 | 241 | 0,74 | | |
| | 3 | 14AII, ℓ=1190 | 247 | 1,44 | | |
| | 4 | Изделие закладное МН-ТАII-3 | 2 | 4,30 | | |

ГОСТ на сортамент и марки стали см. Технические требования 3.503.1-81.1-2-ТТ

| Марка участка | Поз. | Наименование | Кол. | Масса единицы, кг | Масса стали, кг | Объем бетона, м³ |
|---|---|---|---|---|---|---|
| УМС 2400. 30-ТАIII | 1 | Ø8AI ℓ = 6180 | 24 | 2,44 | 65,6 | 1,08 |
| | 2 | — | — | — | | |
| | 3 | — | — | — | | |
| | 4 | Изделие закладное МН-ТАIII-3 | 2 | 4,30 | | |
| УМС 2400. 37-ТАIII | 1 | Ø8AI, ℓ = 6180 | 32 | 2,44 | 231,3 | 1,33 |
| | 2 | 8AIII, ℓ = 460 | 241 | 0,18 | | |
| | 3 | 12AIII, ℓ = 460 | 247 | 0,41 | | |
| | 4 | Изделие закладное МН-ТАIII-3 | 2 | 4,30 | | |
| УМС 2400. 40-ТАIII | 1 | Ø8AI, ℓ = 6180 | 32 | 2,44 | 241,2 | 1,44 |
| | 2 | 8AIII, ℓ = 490 | 241 | 0,20 | | |
| | 3 | 12AIII, ℓ = 490 | 247 | 0,44 | | |
| | 4 | Изделие закладное МН-ТАIII-3 | 2 | 4,30 | | |
| УМС 2400. 41-ТАIII | 1 | Ø8AI, ℓ = 6180 | 32 | 2,44 | 243,7 | 1,48 |
| | 2 | 8AIII, ℓ = 500 | 241 | 0,20 | | |
| | 3 | 12AIII, ℓ = 500 | 247 | 0,45 | | |
| | 4 | Изделие закладное МН-ТАIII-3 | 2 | 4,30 | | |
| УМС 2400. 43-ТАIII | 1 | Ø8AI, ℓ = 6180 | 32 | 2,44 | 248,5 | 1,55 |
| | 2 | 8AIII, ℓ = 520 | 241 | 0,21 | | |
| | 3 | 12AIII, ℓ = 520 | 247 | 0,46 | | |
| | 4 | Изделие закладное МН-ТАIII-3 | 2 | 4,30 | | |
| УМС 2400. 49-ТАIII | 1 | Ø8AI, ℓ = 6180 | 40 | 2,44 | 277,0 | 1,76 |
| | 2 | 8AIII, ℓ = 580 | 241 | 0,23 | | |
| | 3 | 12AIII, ℓ = 580 | 247 | 0,52 | | |
| | 4 | Изделие закладное МН-ТАIII-3 | 2 | 4,30 | | |

| Марка участка | Поз. | Наименование | Кол. | Масса единицы, кг | Масса стали, кг | Объем бетона, м³ |
|---|---|---|---|---|---|---|
| УМС 2400. 50-ТАIII | 1 | Ø8AI, ℓ = 6180 | 40 | 2,44 | 291,9 | 1,89 |
| | 2 | 8AIII, ℓ = 590 | 241 | 0,24 | | |
| | 3 | 12AIII, ℓ = 590 | 247 | 0,53 | | |
| | 4 | Изделие закладное МН-ТАIII-3 | 2 | 4,30 | | |
| УМС 2400. 54-ТАIII | 1 | Ø8AI, ℓ = 6180 | 48 | 2,44 | 320,7 | 1,94 |
| | 2 | 8AIII, ℓ = 630 | 241 | 0,25 | | |
| | 3 | 12AIII, ℓ = 630 | 247 | 0,59 | | |
| | 4 | Изделие закладное МН-ТАIII-3 | 2 | 4,30 | | |
| УМС 2400. 60-ТАIII | 1 | Ø8AI, ℓ = 6180 | 48 | 2,44 | 337,9 | 2,16 |
| | 2 | 8AIII, ℓ = 690 | 241 | 0,27 | | |
| | 3 | 12AIII, ℓ = 690 | 247 | 0,61 | | |
| | 4 | Изделие закладное МН-ТАIII-3 | 2 | 4,30 | | |
| УМС 2400. 62-ТАIII | 1 | Ø8AI, ℓ = 6180 | 48 | 2,44 | 344,2 | 2,23 |
| | 2 | 8AIII, ℓ = 710 | 241 | 0,28 | | |
| | 3 | 12AIII, ℓ = 710 | 247 | 0,63 | | |
| | 4 | Изделие закладное МН-ТАIII-3 | 2 | 4,30 | | |
| УМС 2400. 70-ТАIII | 1 | Ø8AI, ℓ = 6180 | 56 | 2,44 | 388,5 | 2,52 |
| | 2 | 8AIII, ℓ = 790 | 241 | 0,31 | | |
| | 3 | 12AIII, ℓ = 790 | 247 | 0,79 | | |
| | 4 | Изделие закладное МН-ТАIII-3 | 2 | 4,30 | | |
| УМС 2400. 77-ТАIII | 1 | Ø8AI, ℓ = 6180 | 64 | 2,44 | 429,6 | 2,77 |
| | 2 | 8AIII, ℓ = 860 | 241 | 0,34 | | |
| | 3 | 12AIII, ℓ = 860 | 247 | 0,76 | | |
| | 4 | Изделия закладные МН-ТАIII-3 | 2 | 4,30 | | |

ГОСТ на сортамент и марки стали см. Технические требования 3.503.1-81.1-2-ТТ

| Марка участка | Поз. | Наименование | Кол. | Масса единицы, кг | Масса стали, кг | Объем бетона, м³ |
|---|---|---|---|---|---|---|
| УМС 2400.80-ТАIII | 1 | ⌀8AI, ℓ = 6180 | 64 | 2,44 | 439,5 | 2,83 |
| | 2 | 8AIII, ℓ = 890 | 241 | 0,35 | | |
| | 3 | 12AIII, ℓ = 890 | 247 | 0,79 | | |
| | 4 | Изделие закладное МН-ТАIII-3 | 2 | 4,30 | | |
| УМС 2400.81-ТАIII | 1 | ⌀8AI, ℓ = 6180 | 64 | 2,44 | 444,4 | 2,92 |
| | 2 | 8AIII, ℓ = 900 | 241 | 0,36 | | |
| | 3 | 12AIII, ℓ = 900 | 247 | 0,80 | | |
| | 4 | Изделие закладное МН-ТАIII-3 | 2 | 4,30 | | |
| УМС 2400.83-ТАIII | 1 | ⌀8AI, ℓ = 6180 | 64 | 2,44 | 452,4 | 2,99 |
| | 2 | 8AIII, ℓ = 920 | 241 | 0,37 | | |
| | 3 | 12AIII, ℓ = 920 | 247 | 0,82 | | |
| | 4 | Изделие закладное МН-ТАIII-3 | 2 | 4,30 | | |
| УМС 2400.89-ТАIII | 1 | ⌀8AI, ℓ = 6180 | 72 | 2,44 | 437,8 | 3,23 |
| | 2 | 8AIII, ℓ = 980 | 241 | 0,39 | | |
| | 3 | 12AIII, ℓ = 980 | 247 | 0,87 | | |
| | 4 | Изделие закладное МН-ТАIII-3 | 2 | 4,30 | | |
| УМС 2400.90-ТАIII | 1 | ⌀8AI, ℓ = 6180 | 72 | 2,44 | 490,3 | 3,24 |
| | 2 | 8AIII, ℓ = 990 | 241 | 0,39 | | |
| | 3 | 12AIII, ℓ = 990 | 247 | 0,88 | | |
| | 4 | Изделие закладное МН-ТАIII-3 | 2 | 4,30 | | |

| Марка участка | Поз. | Наименование | Кол. | Масса единицы, кг | Масса стали, кг | Объем бетона, м³ |
|---|---|---|---|---|---|---|
| УМС 2400.94-ТАIII | 1 | ⌀8AI, ℓ = 6180 | 72 | 2,44 | 504,9 | 3,38 |
| | 2 | 8AIII, ℓ = 1030 | 241 | 0,41 | | |
| | 3 | 12AIII, ℓ = 1030 | 247 | 0,92 | | |
| | 4 | Изделие закладное МН-ТАIII-3 | 2 | 4,30 | | |
| УМС 2400.100-ТАIII | 1 | ⌀8AI, ℓ = 6180 | 80 | 2,44 | 541,6 | 3,60 |
| | 2 | 8AIII, ℓ = 1090 | 241 | 0,43 | | |
| | 3 | 12AIII, ℓ = 1090 | 247 | 0,9[illegible] | | |
| | 4 | Изделие закладное МН-ТАIII-3 | 2 | 4,30 | | |
| УМС 2400.102-ТАIII | 1 | ⌀8AI, ℓ = 6180 | 80 | 2,44 | 550,8 | 3,67 |
| | 2 | 8AIII, ℓ = 1110 | 241 | 0,44 | | |
| | 3 | 12AIII, ℓ = 1110 | 247 | 1,00 | | |
| | 4 | Изделие закладное МН-ТАIII-3 | 2 | 4,30 | | |
| УМС 2400.110-ТАIII | 1 | ⌀8AI, ℓ = 6180 | 88 | 2,44 | 591,8 | 3,96 |
| | 2 | 8AIII, ℓ = 1190 | 241 | 0,47 | | |
| | 3 | 12AIII, ℓ = 1190 | 247 | 1,06 | | |
| | 4 | Изделие закладное МН-ТАIII-3 | 2 | 4,30 | | |

ГОСТ на сортамент и марки стали см. Технические требования 3.503.1-81.1-2-ТТ

| Марка участка | Поз. | Наименование | Кол. | Масса единицы, кг | Масса стали, кг | Объем бетона, м³ |
|---|---|---|---|---|---|---|
| УМС3300.30-ТА II | 1 | Ø 8АI, ℓ = 6800 | 30 | 2,68 | 84,7 | 1,49 |
| | 2 | — | — | — | | |
| | 3 | — | — | — | | |
| | 4 | Изделие закладное МН-ТА II-3 | 2 | 4,30 | | |
| УМС 3300.37-ТА II | 1 | Ø 8АI, ℓ = 6800 | 40 | 2,68 | 397,2 | 1,83 |
| | 2 | 10АII, ℓ = 460 | 331 | 0.28 | | |
| | 3 | 14АII, ℓ = 460 | 337 | 0.56 | | |
| | 4 | Изделие закладное МН-ТА II-3 | 2 | 4,30 | | |
| УМС3300.40-ТА II | 1 | Ø 8АI, ℓ = 6800 | 40 | 2,68 | 414,2 | 1,98 |
| | 2 | 10АII, ℓ = 490 | 331 | 0,31 | | |
| | 3 | 14АII, ℓ = 490 | 337 | 0,59 | | |
| | 4 | Изделие закладное МН-ТА II-3 | 2 | 4,30 | | |
| УМС 3300.41-ТА II | 1 | Ø 8АI, ℓ = 6800 | 40 | 2.68 | 421,0 | 2,03 |
| | 2 | 10АII, ℓ = 500 | 331 | 0,31 | | |
| | 3 | 14АII, ℓ = 500 | 337 | 0,61 | | |
| | 4 | Изделие закладное МН-ТА II-3 | 2 | 4,30 | | |
| УМС3300.43-ТА II | 1 | Ø 8АI, ℓ = 6800 | 40 | 2,68 | 431,0 | 2,13 |
| | 2 | 10АII, ℓ = 520 | 331 | 0,32 | | |
| | 3 | 14АII, ℓ = 520 | 337 | 0,63 | | |
| | 4 | Изделие закладное МН-ТА II-3 | 2 | 4,30 | | |
| УМС3300.49-ТА II | 1 | Ø 8АI, ℓ = 6800 | 50 | 2,68 | 493,9 | 2,43 |
| | 2 | 10АII, ℓ = 580 | 331 | 0,36 | | |
| | 3 | 14АII, ℓ = 580 | 337 | 0,70 | | |
| | 4 | Изделие закладное МН-ТА II-3 | 2 | 4,30 | | |

| Марка участка | Поз. | Наименование | Кол. | Масса единицы, кг | Масса стали, кг | Объем бетона, м³ |
|---|---|---|---|---|---|---|
| УМС3300.50-ТА II | 1 | Ø 8АI, ℓ = 6800 | 50 | 2,68 | 500,6 | 2,48 |
| | 2 | 10АII, ℓ = 590 | 331 | 0,37 | | |
| | 3 | 14АII, ℓ = 590 | 337 | 0,71 | | |
| | 4 | Изделие закладное МН-ТА II-2 | 2 | 4,30 | | |
| УМС 3300.54-ТА II | 1 | Ø 8АI, ℓ = 6800 | 60 | 2,68 | 550,0 | 2,67 |
| | 2 | 10АII, ℓ = 630 | 331 | 0,39 | | |
| | 3 | 14АII, ℓ = 630 | 337 | 0,76 | | |
| | 4 | Изделие закладное МН-ТА II-2 | 2 | 4.30 | | |
| УМС3300.60-ТА II | 1 | Ø 8АI, ℓ = 6800 | 60 | 2.68 | 590,2 | 2,97 |
| | 2 | 10АII, ℓ = 690 | 331 | 0,43 | | |
| | 3 | 14АII, ℓ = 690 | 337 | 0,84 | | |
| | 4 | Изделие закладное МН-ТА II-2 | 2 | 4,30 | | |
| УМС3300.62-ТА II | 1 | Ø 8АI, ℓ = 6800 | 60 | 2,68 | 630,2 | 3,07 |
| | 2 | 10АII, ℓ = 710 | 331 | 0,44 | | |
| | 3 | 14АII, ℓ = 710 | 337 | 0,86 | | |
| | 4 | Изделие закладное МН-ТА II-2 | 2 | 4,30 | | |
| УМС 3300.70-ТА II | 1 | Ø 8АI, ℓ = 6800 | 60 | 2,68 | 550,5 | 3,47 |
| | 2 | 10АII, ℓ = 790 | 331 | 0,49 | | |
| | 3 | 14АII, ℓ = 790 | 337 | 0,96 | | |
| | 4 | Изделие закладное МН-ТА II-2 | 2 | 4,30 | | |

ГОСТ на сортамент и марки стали см. Технические требования 3.503.1-81.1-2-ТТ

| Марка участка | Поз. | Наименование | Кол | Масса единицы, кг | Масса стали, кг | Объем бетона, м³ |
|---|---|---|---|---|---|---|
| УМС 3300.30-ТА III | 1 | ⌀ 8AI, ℓ = 6800 | 30 | 2,68 | 86,7 | 1,49 |
| | 2 | — | — | — | | |
| | 3 | — | — | — | | |
| | 4 | Изделие закладное МН-ТА III-3 | 2 | 4,30 | | |
| УМС 3300.37-ТА III | 1 | ⌀ 8AI, ℓ = 6800 | 40 | 2,68 | 313,8 | 1,83 |
| | 2 | 8A III, ℓ = 460 | 331 | 0.18 | | |
| | 3 | 12 A III, ℓ = 460 | 337 | 0.41 | | |
| | 4 | Изделие закладное МН-ТА III-3 | 2 | 4,30 | | |
| УМС 3300.40-ТА III | 1 | ⌀ 8AI, ℓ = 6800 | 40 | 2,68 | 327,3 | 1,98 |
| | 2 | 8A III, ℓ = 490 | 331 | 0,20 | | |
| | 3 | 12A III, ℓ = 490 | 337 | 0,44 | | |
| | 4 | Изделие закладное МН-ТА III-3 | 2 | 4,30 | | |
| УМС 3300.41-ТА III | 1 | ⌀ 8AI, ℓ = 6800 | 40 | 2,68 | 330,7 | 2,03 |
| | 2 | 8A III, ℓ = 500 | 331 | 0,20 | | |
| | 3 | 12A III, ℓ = 500 | 337 | 0,45 | | |
| | 4 | Изделие закладное МН-ТА III-3 | 2 | 4,30 | | |
| УМС 3300.43-ТА III | 1 | ⌀ 8AI, ℓ = 6800 | 40 | 2,68 | 337,3 | 2,13 |
| | 2 | 8A III, ℓ = 520 | 331 | 0,21 | | |
| | 3 | 12A III, ℓ = 520 | 337 | 0,46 | | |
| | 4 | Изделие закладное МН-ТА III-3 | 2 | 4,30 | | |
| УМС 3300.49-ТА III | 1 | ⌀ 8AI, ℓ = 6800 | 50 | 2,68 | 390,1 | 2,43 |
| | 2 | 8A III, ℓ = 580 | 331 | 0,23 | | |
| | 3 | 12A III, ℓ = 580 | 337 | 0,52 | | |
| | 4 | Изделие закладное МН-ТА III-3 | 2 | 4,30 | | |

| Марка участка | Поз. | Наименование | Кол | Масса единицы, кг | Масса стали, кг | Объем бетона, м³ |
|---|---|---|---|---|---|---|
| УМС 3300.50-ТА III | 1 | ⌀ 8AI, ℓ = 6800 | 50 | 2,68 | 396,8 | 2,48 |
| | 2 | 8A III, ℓ = 590 | 331 | 0,24 | | |
| | 3 | 12A III, ℓ = 590 | 337 | 0,53 | | |
| | 4 | Изделие закладное МН-ТА III-3 | 2 | 4,30 | | |
| УМС 3300.54-ТА III | 1 | ⌀ 8AI, ℓ = 6800 | 60 | 2,68 | 436,3 | 2,67 |
| | 2 | 8A III, ℓ = 630 | 331 | 0,25 | | |
| | 3 | 12A III, ℓ = 630 | 337 | 0,56 | | |
| | 4 | Изделие закладное МН-ТА III-3 | 2 | 4,30 | | |
| УМС 3300.60-ТА III | 1 | ⌀ 8AI, ℓ = 6800 | 60 | 2,68 | 459,8 | 2,97 |
| | 2 | 8A III, ℓ = 690 | 331 | 0,27 | | |
| | 3 | 12A III, ℓ = 690 | 337 | 0,61 | | |
| | 4 | Изделие закладное МН-ТА III-3 | 2 | 4,30 | | |
| УМС 3300.62-ТА III | 1 | ⌀ 8AI, ℓ = 6800 | 60 | 2,68 | 469,8 | 3,07 |
| | 2 | 8A III, ℓ = 710 | 331 | 0,28 | | |
| | 3 | 12A III, ℓ = 710 | 337 | 0,63 | | |
| | 4 | Изделие закладное МН-ТА III-3 | 2 | 4,30 | | |
| УМС 3300.70-ТА III | 1 | ⌀ 8AI, ℓ = 6800 | 60 | 2,68 | 503,3 | 3,47 |
| | 2 | 8A III, ℓ = 790 | 331 | 0.31 | | |
| | 3 | 12 A III, ℓ = 790 | 337 | 0.70 | | |
| | 4 | Изделие закладное МН-ТА III-3 | 2 | 4.30 | | |

ГОСТ на сортамент и марки стали см. Технические требования 3.503.1-81.1-2-ТТ

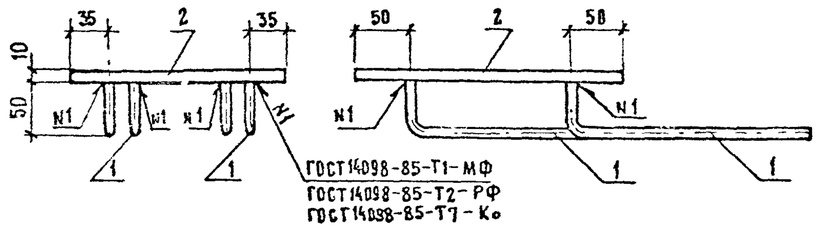


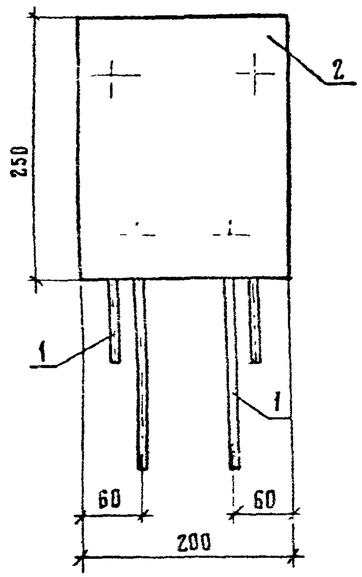


Раззенковка для варианта ручной сварки валиковыми швами по ГОСТ 14098-85

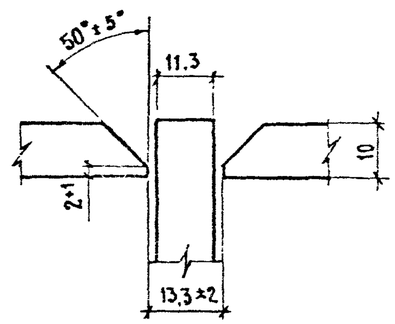


| Марка | Поз | Наименование | Кол | Масса ед., кг | Масса, кг |
|---|---|---|---|---|---|
| МН-ТАII-1 | 1 | ⌀ 10 AII, ℓ = 280 | 4 | 0,2 | 4,7 |
| | 2 | −10×200, ℓ = 250 | 1 | 3,9 | |
| МН-ТАIII-1 | 1 | ⌀ 10 AIII, ℓ = 280 | 4 | 0,2 | 4,7 |
| | 2 | −10×200, ℓ = 250 | 1 | 3,9 | |

ГОСТ на сортамент и марки стали см. Технические требования 3.503.1-81.1-2-ТТ

| | | | | |
|---|---|---|---|---|
| Н контр | Ивянский | | 18.03.88 | 3 503.1 − 81.1 − 2 − 3 |
| Нач ОИС | Постовой | | 18.03.88 | |
| Гл.спец | Ивянский | | 18.03.88 | Изделие закладное МН-ТАII-1, МН-ТАIII-1 |
| ГИП | Маркин | | 18.03.88 | Стадия Р, Лист 1, Листов 1 |
| Рук бриг | Старова | | 18.03.88 | Союздорпроект |
| Ст инж | Чуприна | | 18.03.88 | |
| Инженер | Сорокин | | 18.03.88 | |

Формат А4

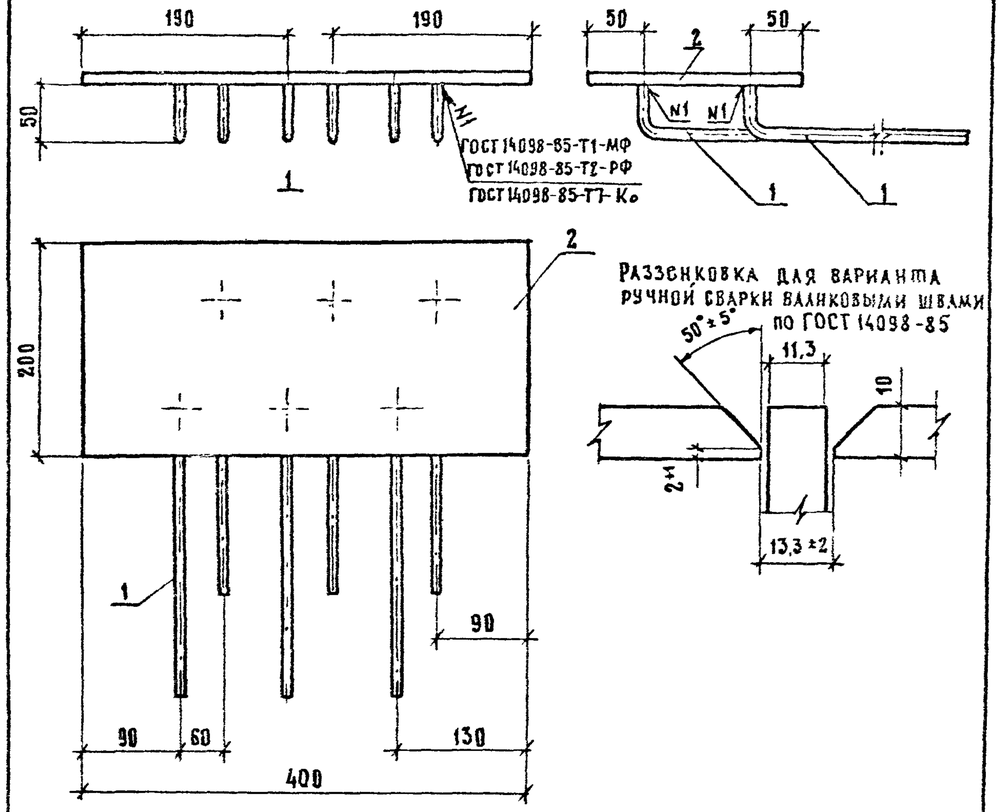


Раззенковка для варианта ручной сварки валиковыми швами по ГОСТ 14098-85




| Марка | Поз. | Наименование | Кол | Масса ед., кг | Масса, кг |
|---|---|---|---|---|---|
| МН-ТАII-2 | 1 | ⌀ 10 AII, ℓ = 280 | 6 | 0,2 | 7,8 |
| | 2 | −10×200, ℓ = 400 | 1 | 6,3 | |
| МН-ТАIII-2 | 1 | ⌀ 10 AIII, ℓ = 280 | 6 | 0,2 | 7,8 |
| | 2 | −10×200, ℓ = 400 | 1 | 6,3 | |

ГОСТ на сортамент и марки стали см. Технические требования 3.503.1-81.1-2-ТТ

| | | | | |
|---|---|---|---|---|
| Н контр | Ивянский | | 18.03.88 | 3.503. 1 − 81. 1 − 2 − 4 |
| Нач ОИС | Постовой | | 18.03.88 | |
| Гл спец | Ивянский | | 18.03.88 | Изделие закладное МН-ТАII-2, МН-ТАIII-2 |
| ГИП | Маркин | | 18.03.88 | Стадия Р, Лист, Листов 1 |
| Рук бриг | Старова | | 18.03.88 | Союздорпроект |
| Ст инж. | Чуприна | | 18.03.88 | |
| Инженер | Сорокин | | 18.03.88 | |

Формат А4

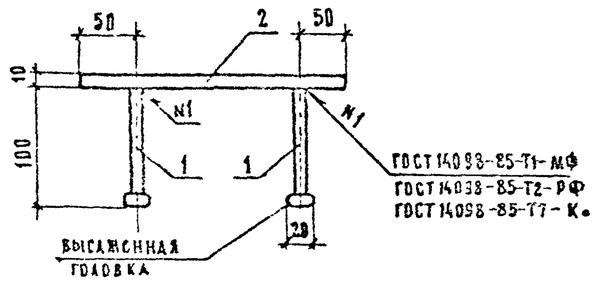


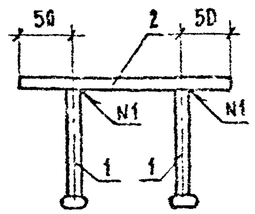


Вариант с анкерами без высаженных головок

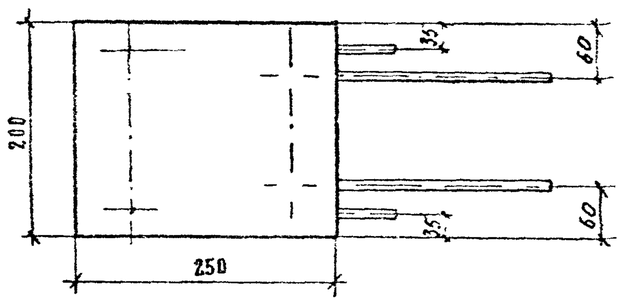


поз.1 (вариант)

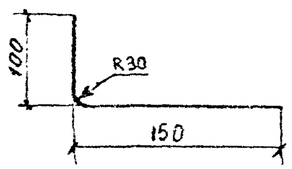


| Марка | Поз | Наименование | Кол. | Масса ед., кг | Масса, кг |
|---|---|---|---|---|---|
| МН-ТАII-3 | 1 | Ø10AII, ℓ=140 | 4 | 0,1 | 4,3 |
| | 2 | – 10×200, ℓ=250 | 1 | 3,9 | |
| МН-ТАIII-3 | 1 | Ø10AIII, ℓ=140 | 4 | 0,1 | 4,3 |
| | 2 | – 10×200, ℓ=250 | 1 | 3,9 | |

ГОСТ на сортамент и марки стали см. Технические требования 3.503.1-81.1-2-ТТ

| | | | | |
|---|---|---|---|---|
| Н.контр. | Ивянский | | | 3.503.1-81.1-2-5 |
| Нач.ОИС | Постовой | | | |
| Гл.спец. | Ивянский | | | Изделие закладное МН-ТАII-3; МН-ТАIII-3 |
| ГИП | Маркин | | | Стадия Р, Лист 1, Листов 1 |
| Рук.бриг. | Старова | | | Союздорпроект |
| Ст.инж. | Чуприна | | | |
| Инженер | Сорокин | | | |

Формат А4

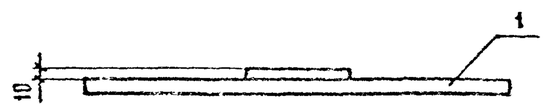


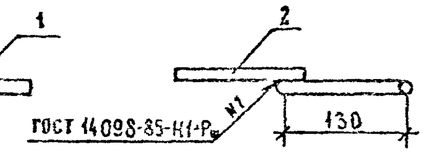


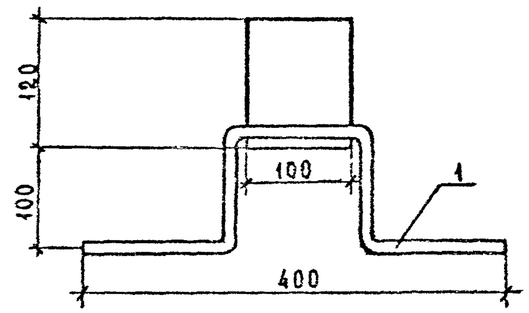


| Марка | Поз. | Наименование | Кол. | Масса ед., кг | Масса, кг |
|---|---|---|---|---|---|
| МН-ТАII-4 | 1 | Ø12AII, ℓ=660 | 1 | 0,6 | 2,5 |
| | 2 | – 10×100, ℓ=120 | 1 | 1,9 | |
| МН-ТАIII-4 | 1 | Ø12AIII, ℓ=660 | 1 | 0,6 | 2,5 |
| | 2 | – 10×100, ℓ=120 | 1 | 1,9 | |

**Поз. 1 в монолитных швах менее 400 мм отогнуть по месту.**

ГОСТ на сортамент и марки стали см. Технические требования 3.503.1-81.1-2-ТТ

| | | | | |
|---|---|---|---|---|
| Н.контр. | Ивянский | | | 3.503.1-81.1-2-6 |
| Нач.ОИС | Постовой | | | |
| Гл.спец. | Ивянский | | | Изделие закладное МН-ТАII-4; МН-ТАIII-4 |
| ГИП | Маркин | | | Стадия Р, Лист 1, Листов 1 |
| Рук.бриг. | Старова | | | Союздорпроект |
| Ст.инж. | Чуприна | | | |
| Инженер | Сорокин | | | |

Формат А4

| Марка участка | Изделия арматурные | | | | | Изделия закладные и анкеры | | | | | Общий расход, кг |
|---|---|---|---|---|---|---|---|---|---|---|---|
| | Арматура класса, кг | | | | Всего, кг | Арматура класса, кг | | Прокат, кг | | Всего, кг | |
| | А-I | | А-II (А-III) | | | А-II (А-III) | | | | | |
| | ГОСТ 5781-82* | | ГОСТ 5781-82* | | | ГОСТ 5781-82* | | ГОСТ 103-76* | | | |
| | ⌀ 8 | Итого | ⌀ 10 | Итого | | ⌀ 10 | Итого | δ 10 | Итого | | |
| УМК 1200.35-ТА II (А III) | 48,8 | 48,8 | 16,5 | 16,5 | 65,2 | 8,4 | 8,4 | 43,2 | 43,2 | 51,6 | 116,8 |
| УМК 1200.38-ТА II (А III) | 49,4 | 49,4 | 17,7 | 17,7 | 67,1 | 8,4 | 8,4 | 43,2 | 43,2 | 51,6 | 118,7 |
| УМК 1200.39-ТА II (А III) | 49,4 | 49,4 | 18,3 | 18,3 | 67,7 | 2,4 | 8,4 | 43,2 | 43,2 | 51,6 | 119,3 |
| УМК 1200.40-ТА II (А III) | 50,0 | 50,0 | 18,9 | 18,9 | 68,9 | 8,4 | 8,4 | 43,2 | 43,2 | 51,6 | 120,5 |
| УМК 1200.58-ТА II (А III) | 63,7 | 63,7 | 25,0 | 25,0 | 88,7 | 8,4 | 8,4 | 43,2 | 43,2 | 51,6 | 140,3 |
| УМК 1200.59-ТА II (А III) | 63,7 | 63,7 | 25,6 | 25,6 | 89,3 | 8,4 | 8,4 | 43,2 | 43,2 | 51,6 | 140,9 |
| УМК 1200.60-ТА II (А III) | 63,7 | 63,7 | 26,2 | 26,2 | 89,9 | 8,4 | 8,4 | 43,2 | 43,2 | 51,6 | 141,5 |
| УМК 1200.65-ТА II (А III) | 64,9 | 64,9 | 28,1 | 28,1 | 93,0 | 8,4 | 8,4 | 43,2 | 43,2 | 51,6 | 144,6 |
| УМК 1200.78-ТА II (А III) | 89,0 | 89,0 | 62,4 | 62,4 | 151,4 | 8,4 | 8,4 | 43,2 | 43,2 | 51,6 | 203,0 |
| УМК 1200.80-ТА II (А III) | 89,0 | 89,0 | 63,6 | 63,6 | 152,6 | 8,4 | 8,4 | 43,2 | 43,2 | 51,6 | 204,2 |
| УМК 1200.85-ТА II (А III) | 100,8 | 100,8 | 67,2 | 67,2 | 168,0 | 8,4 | 8,4 | 43,2 | 43,2 | 51,6 | 219,6 |
| УМК 1200.88-ТА II (А III) | 102,0 | 102,0 | 69,6 | 69,6 | 171,6 | 8,4 | 8,4 | 43,2 | 43,2 | 51,6 | 223,2 |
| УМК 1200.100-ТА II (А III) | 122,2 | 122,2 | 78,0 | 78,0 | 200,2 | 10,0 | 10,0 | 51,0 | 51,0 | 61,0 | 261,2 |
| УМК 1200.108-ТА II (А III) | 125,8 | 125,8 | 84,0 | 84,0 | 209,8 | 10,0 | 10,0 | 51,0 | 51,0 | 61,0 | 270,8 |
| УМК 1200.113-ТА II (А III) | 142,3 | 142,3 | 87,6 | 87,6 | 229,9 | 10,0 | 10,0 | 51,0 | 51,0 | 61,0 | 290,9 |
| УМК 1200.114-ТА II (А III) | 143,5 | 143,5 | 88,8 | 88,8 | 232,3 | 10,0 | 10,0 | 51,0 | 51,0 | 61,0 | 293,3 |
| УМК 1200.115-ТА II (А III) | 143,5 | 143,5 | 90,0 | 90,0 | 233,5 | 10,0 | 10,0 | 51,0 | 51,0 | 61,0 | 294,5 |
| УМК 1200.125-ТА II (А III) | 157,8 | 157,8 | 97,2 | 97,2 | 255,0 | 10,0 | 10,0 | 51,0 | 51,0 | 61,0 | 316,0 |
| УМК 1200.133-ТА II (А III) | 170,8 | 170,8 | 103,2 | 103,2 | 274,0 | 10,0 | 10,0 | 51,0 | 51,0 | 61,0 | 335,0 |
| УМК 1200.134-ТА II (А III) | 172,0 | 172,0 | 103,2 | 103,2 | 275,2 | 10,0 | 10,0 | 51,0 | 51,0 | 61,0 | 336,2 |
| УМК 1200.135-ТА II (А III) | 172,0 | 172,0 | 104,4 | 104,4 | 276,4 | 10,0 | 10,0 | 51,0 | 51,0 | 61,0 | 337,4 |
| УМК 1200.145-ТА II (А III) | 187,5 | 187,5 | 111,6 | 111,6 | 299,0 | 10,0 | 10,0 | 51,0 | 51,0 | 61,0 | 360,0 |

| Марка участка | Изделия арматурные | | | | | Изделия закладные и анкеры | | | | | Общий расход, кг |
|---|---|---|---|---|---|---|---|---|---|---|---|
| | Арматура класса, кг | | | | Всего, кг | Арматура класса, кг | | Прокат, кг | | Всего, кг | |
| | А-I | | А-II (А-III) | | | А-II (А-III) | | | | | |
| | ГОСТ 5781-82* | | ГОСТ 5781-82* | | | ГОСТ 5781-82* | | ГОСТ 103-76* | | | |
| | ⌀ 8 | Итого | ⌀ 10 | Итого | | ⌀ 10 | Итого | δ 10 | Итого | | |
| УМК 1500.35-ТА II (А III) | 61,0 | 61,0 | 20,5 | 20,5 | 81,5 | 10,4 | 10,4 | 53,7 | 53,7 | 64,1 | 145,6 |
| УМК 1500.38-ТА II (А III) | 61,7 | 61,7 | 22,1 | 22,1 | 83,8 | 10,4 | 10,4 | 53,7 | 53,7 | 64,1 | 147,9 |
| УМК 1500.39-ТА II (А III) | 61,7 | 61,7 | 22,8 | 22,8 | 84,5 | 10,4 | 10,4 | 53,7 | 53,7 | 64,1 | 148,6 |
| УМК 1500.40-ТА II (А III) | 62,5 | 62,5 | 23,6 | 23,6 | 86,1 | 10,4 | 10,4 | 53,7 | 53,7 | 64,1 | 150,2 |
| УМК 1500.58-ТА II (А III) | 79,6 | 79,6 | 31,2 | 31,2 | 110,8 | 10,4 | 10,4 | 53,7 | 53,7 | 64,1 | 174,9 |
| УМК 1500.59-ТА II (А III) | 79,6 | 79,6 | 31,9 | 31,9 | 111,5 | 10,4 | 10,4 | 53,7 | 53,7 | 64,1 | 175,6 |
| УМК 1500.60-ТА II (А III) | 79,6 | 79,6 | 32,7 | 32,7 | 112,3 | 10,4 | 10,4 | 53,7 | 53,7 | 64,1 | 176,4 |
| УМК 1500.65-ТА II (А III) | 81,2 | 81,2 | 35,0 | 35,0 | 116,2 | 10,4 | 10,4 | 53,7 | 53,7 | 64,1 | 180,2 |
| УМК 1500.78-ТА II (А III) | 111,3 | 111,3 | 78,0 | 78,0 | 189,3 | 10,4 | 10,4 | 53,7 | 53,7 | 64,1 | 253,4 |
| УМК 1500.80-ТА II (А III) | 111,3 | 111,3 | 79,5 | 79,5 | 190,8 | 10,4 | 10,4 | 53,7 | 53,7 | 64,1 | 254,9 |
| УМК 1500.85-ТА II (А III) | 126,2 | 126,2 | 84,0 | 84,0 | 210,2 | 10,4 | 10,4 | 53,7 | 53,7 | 64,1 | 274,3 |
| УМК 1500.88-ТА II (А III) | 127,7 | 127,7 | 87,0 | 87,0 | 214,7 | 10,4 | 10,4 | 53,7 | 53,7 | 64,1 | 278,8 |
| УМК 1500.100-ТА II (А III) | 152,9 | 152,9 | 97,5 | 97,5 | 250,4 | 12,0 | 12,0 | 61,5 | 61,5 | 73,5 | 323,9 |
| УМК 1500.108-ТА II (А III) | 157,4 | 157,4 | 105,0 | 105,0 | 262,4 | 12,0 | 12,0 | 61,5 | 61,5 | 73,5 | 335,9 |
| УМК 1500.113-ТА II (А III) | 178,1 | 178,1 | 109,5 | 109,5 | 287,6 | 12,0 | 12,0 | 61,5 | 61,5 | 73,5 | 361,1 |
| УМК 1500.114-ТА II (А III) | 179,6 | 179,6 | 111,0 | 111,0 | 290,6 | 12,0 | 12,0 | 61,5 | 61,5 | 73,5 | 364,1 |
| УМК 1500.115-ТА II (А III) | 179,6 | 179,6 | 112,5 | 112,5 | 292,1 | 12,0 | 12,0 | 61,5 | 61,5 | 73,5 | 365,6 |
| УМК 1500.125-ТА II (А III) | 197,4 | 197,4 | 121,5 | 121,5 | 318,9 | 12,0 | 12,0 | 61,5 | 61,5 | 73,5 | 392,4 |
| УМК 1500.133-ТА II (А III) | 213,8 | 213,8 | 129,0 | 129,0 | 342,8 | 12,0 | 12,0 | 61,5 | 61,5 | 73,5 | 416,3 |
| УМК 1500.134-ТА II (А III) | 215,3 | 215,3 | 129,0 | 129,0 | 344,3 | 12,0 | 12,0 | 61,5 | 61,5 | 73,5 | 417,8 |
| УМК 1500.135-ТА II (А III) | 215,3 | 215,3 | 130,5 | 130,5 | 345,8 | 12,0 | 12,0 | 61,5 | 61,5 | 73,5 | 419,3 |
| УМК 1500.145-ТА II (А III) | 234,6 | 234,6 | 139,5 | 139,5 | 374,1 | 12,0 | 12,0 | 61,5 | 61,5 | 73,5 | 447,6 |

ГОСТ на сортамент и марки стали см. Технические требования 3.503-81.1-2-ТТ

| | | | | |
|---|---|---|---|---|
| Н. контр. | Ивянский | | 21.03.88 | 3.503.1-81.1-2-7РС |
| Нач. ОИС | Постовой | | 21.03.88 | |
| Гл. спец. | Ивянский | | 21.03.88 | Ведомость расхода стали на участки монолитные консольные |
| ГИП | Маркин | | 21.03.88 | |
| Рук. бриг. | Старова | | 21.03.88 | |
| Ст. инж. | Чуприна | | 21.03.88 | |
| Инженер | Сорокин | | 21.03.88 | |

| Стадия | Лист | Листов |
|---|---|---|
| Р | 1 | 3 |

СОЮЗДОРПРОЕКТ

Формат А3

| Марка участка | Изделия арматурные | | | | | Изделия закладные и анкеры | | | | | Общий расход, кг |
|---|---|---|---|---|---|---|---|---|---|---|---|
| | Арматура класса, кг | | | | Всего, кг | Арматура класса, кг | | Прокат, кг | | Всего, кг | |
| | A-I | | A-II (A-III) | | | A-II (A-III) | | | | | |
| | ГОСТ 5781-82* | | ГОСТ 5781-82* | | | ГОСТ 5781-82* | | ГОСТ 103-76* | | | |
| | Ø8 | Итого | Ø10 | Итого | | Ø10 | Итого | δ10 | Итого | | |
| УМК 1800.35-ТАII(AIII) | 73,1 | 73,1 | 24,6 | 24,6 | 97,7 | 12,4 | 12,4 | 64,2 | 64,2 | 76,6 | 174,3 |
| УМК 1800.38-ТАII(AIII) | 74,0 | 74,0 | 26,4 | 26,4 | 100,4 | 12,4 | 12,4 | 64,2 | 64,2 | 76,6 | 177,0 |
| УМК 1800.39-ТАII(AIII) | 74,0 | 74,0 | 27,3 | 27,3 | 101,3 | 12,4 | 12,4 | 64,2 | 64,2 | 76,6 | 177,9 |
| УМК 1800.40-ТАII(AIII) | 74,9 | 74,9 | 28,2 | 28,2 | 103,1 | 12,4 | 12,4 | 64,2 | 64,2 | 76,6 | 179,7 |
| УМК 1800.58-ТАII(AIII) | 95,5 | 95,5 | 37,3 | 37,3 | 132,8 | 12,4 | 12,4 | 64,2 | 64,2 | 76,6 | 209,4 |
| УМК 1800.59-ТАII(AIII) | 95,5 | 95,5 | 38,2 | 38,2 | 133,7 | 12,4 | 12,4 | 64,2 | 64,2 | 76,6 | 210,3 |
| УМК 1800.60-ТАII(AIII) | 95,5 | 95,5 | 39,2 | 39,2 | 134,6 | 12,4 | 12,4 | 64,2 | 64,2 | 76,6 | 211,2 |
| УМК 1800.65-ТАII(AIII) | 97,3 | 97,3 | 41,9 | 41,9 | 139,2 | 12,4 | 12,4 | 64,2 | 64,2 | 76,6 | 215,8 |
| УМК 1800.78-ТАII(AIII) | 133,6 | 133,6 | 93,6 | 93,6 | 227,2 | 12,4 | 12,4 | 64,2 | 64,2 | 76,6 | 303,8 |
| УМК 1800.80-ТАII(AIII) | 133,6 | 133,6 | 95,4 | 95,4 | 229,0 | 12,4 | 12,4 | 64,2 | 64,2 | 76,6 | 305,6 |
| УМК 1800.85-ТАII(AIII) | 151,4 | 151,4 | 100,8 | 100,8 | 252,2 | 12,4 | 12,4 | 64,2 | 64,2 | 76,6 | 323,8 |
| УМК 1800.88-ТАII(AIII) | 153,2 | 153,2 | 104,4 | 104,4 | 257,6 | 12,4 | 12,4 | 64,2 | 64,2 | 76,6 | 334,2 |
| УМК 1800.100-ТАII(AIII) | 183,4 | 183,4 | 117,0 | 117,0 | 300,4 | 14,0 | 14,0 | 72,0 | 72,0 | 86,0 | 386,4 |
| УМК 1800.108-ТАII(AIII) | 188,8 | 188,8 | 126,0 | 126,0 | 314,8 | 14,0 | 14,0 | 72,0 | 72,0 | 86,0 | 400,8 |
| УМК 1800.113-ТАII(AIII) | 213,7 | 213,7 | 131,4 | 131,4 | 345,1 | 14,0 | 14,0 | 72,0 | 72,0 | 86,0 | 431,1 |
| УМК 1800.114-ТАII(AIII) | 215,5 | 215,5 | 133,2 | 133,2 | 348,7 | 14,0 | 14,0 | 72,0 | 72,0 | 86,0 | 434,7 |
| УМК 1800.115-ТАII(AIII) | 215,5 | 215,5 | 135,0 | 135,0 | 350,5 | 14,0 | 14,0 | 72,0 | 72,0 | 86,0 | 436,5 |
| УМК 1800.125-ТАII(AIII) | 236,9 | 236,9 | 145,8 | 145,8 | 382,7 | 14,0 | 14,0 | 72,0 | 72,0 | 86,0 | 468,7 |
| УМК 1800.133-ТАII(AIII) | 256,5 | 256,5 | 154,8 | 154,8 | 411,3 | 14,0 | 14,0 | 72,0 | 72,0 | 86,0 | 497,3 |
| УМК 1800.134-ТАII(AIII) | 258,3 | 258,3 | 154,8 | 154,8 | 413,1 | 14,0 | 14,0 | 72,0 | 72,0 | 86,0 | 499,1 |
| УМК 1800.135-ТАII(AIII) | 258,3 | 258,3 | 156,6 | 156,6 | 414,9 | 14,0 | 14,0 | 72,0 | 72,0 | 86,0 | 500,9 |
| УМК 1800.145-ТАII(AIII) | 281,4 | 281,4 | 167,4 | 167,4 | 448,8 | 14,0 | 14,0 | 72,0 | 72,0 | 86,0 | 534,8 |

| Марка участка | Изделия арматурные | | | | | Изделия закладные и анкеры | | | | | Общий расход, кг |
|---|---|---|---|---|---|---|---|---|---|---|---|
| | Арматура класса, кг | | | | Всего, кг | Арматура класса, кг | | Прокат, кг | | Всего, кг | |
| | A-I | | A-II (A-III) | | | A-II (A-III) | | | | | |
| | ГОСТ 5781-82* | | ГОСТ 5781-82* | | | ГОСТ 5781-82* | | ГОСТ 103-76* | | | |
| | Ø8 | Итого | Ø10 | Итого | | Ø10 | Итого | δ10 | Итого | | |
| УМК 2100.35-ТАII(AIII) | 85,3 | 85,3 | 28,6 | 28,6 | 114,0 | 14,4 | 14,4 | 74,7 | 74,7 | 89,1 | 203,1 |
| УМК 2100.38-ТАII(AIII) | 86,4 | 86,4 | 30,7 | 30,7 | 117,1 | 14,4 | 14,4 | 74,7 | 74,7 | 89,1 | 206,2 |
| УМК 2100.39-ТАII(AIII) | 86,4 | 86,4 | 31,8 | 31,8 | 118,2 | 14,4 | 14,4 | 74,7 | 74,7 | 89,1 | 207,3 |
| УМК 2100.40-ТАII(AIII) | 87,4 | 87,4 | 32,9 | 32,9 | 120,3 | 14,4 | 14,4 | 74,7 | 74,7 | 89,1 | 209,4 |
| УМК 2100.58-ТАII(AIII) | 111,4 | 111,4 | 43,5 | 43,5 | 154,9 | 14,4 | 14,4 | 74,7 | 74,7 | 89,1 | 244,0 |
| УМК 2100.59-ТАII(AIII) | 111,4 | 111,4 | 44,5 | 44,5 | 155,9 | 14,4 | 14,4 | 74,7 | 74,7 | 89,1 | 245,1 |
| УМК 2100.60-ТАII(AIII) | 111,4 | 111,4 | 45,6 | 45,6 | 157,0 | 14,4 | 14,4 | 74,7 | 74,7 | 89,1 | 246,1 |
| УМК 2100.65-ТАII(AIII) | 113,6 | 113,6 | 48,8 | 48,8 | 162,3 | 14,4 | 14,4 | 74,7 | 74,7 | 89,1 | 251,4 |
| УМК 2100.78-ТАII(AIII) | 155,9 | 155,9 | 109,2 | 109,2 | 265,2 | 14,4 | 14,4 | 74,7 | 74,7 | 89,1 | 354,3 |
| УМК 2100.80-ТАII(AIII) | 155,9 | 155,9 | 111,3 | 111,3 | 267,3 | 14,4 | 14,4 | 74,7 | 74,7 | 89,1 | 356,4 |
| УМК 2100.85-ТАII(AIII) | 176,7 | 176,7 | 117,6 | 117,6 | 294,3 | 14,4 | 14,4 | 74,7 | 74,7 | 89,1 | 383,4 |
| УМК 2100.88-ТАII(AIII) | 178,8 | 178,8 | 121,8 | 121,8 | 300,6 | 14,4 | 14,4 | 74,7 | 74,7 | 89,1 | 389,7 |
| УМК 2100.100-ТАII(AIII) | 214,2 | 214,2 | 136,5 | 136,5 | 350,6 | 16,0 | 16,0 | 82,5 | 82,5 | 98,5 | 449,2 |
| УМК 2100.108-ТАII(AIII) | 220,4 | 220,4 | 147,0 | 147,0 | 367,5 | 16,0 | 16,0 | 82,5 | 82,5 | 98,5 | 465,9 |
| УМК 2100.113-ТАII(AIII) | 249,5 | 249,5 | 153,3 | 153,3 | 402,8 | 16,0 | 16,0 | 82,5 | 82,5 | 98,5 | 501,3 |
| УМК 2100.114-ТАII(AIII) | 251,6 | 251,6 | 155,4 | 155,4 | 407,0 | 16,0 | 16,0 | 82,5 | 82,5 | 98,5 | 505,5 |
| УМК 2100.115-ТАII(AIII) | 251,6 | 251,6 | 157,5 | 157,5 | 409,1 | 16,0 | 16,0 | 82,5 | 82,5 | 98,5 | 507,6 |
| УМК 2100.125-ТАII(AIII) | 276,5 | 276,5 | 170,1 | 170,1 | 446,6 | 16,0 | 16,0 | 82,5 | 82,5 | 98,5 | 545,2 |
| УМК 2100.133-ТАII(AIII) | 299,4 | 299,4 | 180,6 | 180,6 | 480,0 | 16,0 | 16,0 | 82,5 | 82,5 | 98,5 | 578,5 |
| УМК 2100.134-ТАII(AIII) | 301,5 | 301,5 | 180,6 | 180,6 | 482,1 | 16,0 | 16,0 | 82,5 | 82,5 | 98,5 | 580,6 |
| УМК 2100.135-ТАII(AIII) | 301,5 | 301,5 | 182,7 | 182,7 | 484,2 | 16,0 | 16,0 | 82,5 | 82,5 | 98,5 | 582,7 |
| УМК 2100.145-ТАII(AIII) | 328,6 | 328,6 | 195,3 | 195,3 | 523,9 | 16,0 | 16,0 | 82,5 | 82,5 | 98,5 | 622,4 |

ГОСТ на сортамент и марки стали см. Технические требования 3.503-81.1-2-ТТ

3.503.1-81.1-2-7РС

Лист 2

Формат А3

| Марка участка | Изделия арматурные | | | | | Изделия закладные и анкеры | | | | | Общий расход, кг |
|---|---|---|---|---|---|---|---|---|---|---|---|
| | Арматура класса, кг | | | | Всего, кг | Арматура класса, кг | | Прокат, кг | | Всего, кг | |
| | A-I | | A-II (A-III) | | | A-II (A-III) | | | | | |
| | ГОСТ 5781-82* | | ГОСТ 5781-82* | | | ГОСТ 5781-82* | | ГОСТ 103-76* | | | |
| | Ø8 | Итого | Ø10 | Итого | | Ø10 | Итого | δ10 | Итого | | |
| УМК 2400.35-TA-II(A-III) | 97,5 | 97,5 | 32,7 | 32,7 | 130,2 | 16,4 | 16,4 | 85,2 | 85,2 | 101,6 | 231,7 |
| УМК 2400.38-TA-II(A-III) | 98,7 | 98,7 | 35,1 | 35,1 | 133,8 | 16,4 | 16,4 | 85,2 | 85,2 | 101,6 | 235,4 |
| УМК 2400.39-TA-II(A-III) | 98,7 | 98,7 | 36,3 | 36,3 | 135,0 | 16,4 | 16,4 | 85,2 | 85,2 | 101,6 | 236,6 |
| УМК 2400.40-TA-II(A-III) | 99,9 | 99,9 | 37,5 | 37,5 | 137,4 | 16,4 | 16,4 | 85,2 | 85,2 | 101,6 | 239,0 |
| УМК 2400.58-TA-II(A-III) | 127,3 | 127,3 | 49,6 | 49,6 | 176,9 | 16,4 | 16,4 | 85,2 | 85,2 | 101,6 | 278,5 |
| УМК 2400.59-TA-II(A-III) | 127,3 | 127,3 | 50,8 | 50,8 | 178,1 | 16,4 | 16,4 | 85,2 | 85,2 | 101,6 | 279,7 |
| УМК 2400.60-TA-II(A-III) | 127,3 | 127,3 | 52,1 | 52,1 | 179,3 | 16,4 | 16,4 | 85,2 | 85,2 | 101,6 | 280,9 |
| УМК 2400.65-TA-II(A-III) | 129,7 | 129,7 | 55,7 | 55,7 | 185,4 | 16,4 | 16,4 | 85,2 | 85,2 | 101,6 | 287,0 |
| УМК 2400.78-TA-II(A-III) | 178,2 | 178,2 | 124,8 | 124,8 | 303,0 | 16,4 | 16,4 | 85,2 | 85,2 | 101,6 | 404,6 |
| УМК 2400.80-TA-II(A-III) | 178,2 | 178,2 | 127,2 | 127,2 | 305,4 | 16,4 | 16,4 | 85,2 | 85,2 | 101,6 | 407,0 |
| УМК 2400.85-TA-II(A-III) | 201,9 | 201,9 | 134,4 | 134,4 | 336,3 | 16,4 | 16,4 | 85,2 | 85,2 | 101,6 | 437,9 |
| УМК 2400.88-TA-II(A-III) | 204,3 | 204,3 | 139,2 | 139,2 | 343,5 | 16,4 | 16,4 | 85,2 | 85,2 | 101,6 | 445,1 |
| УМК 2400.100-TA-II(A-III) | 244,7 | 244,7 | 156,0 | 156,0 | 400,7 | 18,0 | 18,0 | 93,0 | 93,0 | 111,0 | 511,7 |
| УМК 2400.108-TA-II(A-III) | 251,9 | 251,9 | 168,0 | 168,0 | 419,9 | 18,0 | 18,0 | 93,0 | 93,0 | 111,0 | 530,9 |
| УМК 2400.113-TA-II(A-III) | 285,1 | 285,1 | 175,2 | 175,2 | 460,3 | 18,0 | 18,0 | 93,0 | 93,0 | 111,0 | 571,3 |
| УМК 2400.114-TA-II(A-III) | 287,5 | 287,5 | 177,6 | 177,6 | 465,1 | 18,0 | 18,0 | 93,0 | 93,0 | 111,0 | 576,1 |
| УМК 2400.115-TA-II(A-III) | 287,5 | 287,5 | 180,0 | 180,0 | 467,5 | 18,0 | 18,0 | 93,0 | 93,0 | 111,0 | 578,5 |
| УМК 2400.125-TA-II(A-III) | 316,0 | 316,0 | 194,4 | 194,4 | 510,4 | 18,0 | 18,0 | 93,0 | 93,0 | 111,0 | 621,4 |
| УМК 2400.133-TA-II(A-III) | 342,1 | 342,1 | 206,4 | 206,4 | 548,5 | 18,0 | 18,0 | 93,0 | 93,0 | 111,0 | 659,5 |
| УМК 2400.134-TA-II(A-III) | 344,5 | 344,5 | 206,4 | 206,4 | 550,9 | 18,0 | 18,0 | 93,0 | 93,0 | 111,0 | 661,9 |
| УМК 2400.135-TA-II(A-III) | 344,5 | 344,5 | 208,8 | 208,8 | 553,3 | 18,0 | 18,0 | 93,0 | 93,0 | 111,0 | 664,3 |
| УМК 2400.145-TA-II(A-III) | 375,4 | 375,4 | 223,2 | 223,2 | 598,6 | 18,0 | 18,0 | 93,0 | 93,0 | 111,0 | 709,6 |

| Марка участка | Изделия арматурные | | | | | Изделия закладные и анкеры | | | | | Общий расход, кг |
|---|---|---|---|---|---|---|---|---|---|---|---|
| | Арматура класса, кг | | | | Всего, кг | Арматура класса, кг | | Прокат, кг | | Всего, кг | |
| | A-I | | A-II (A-III) | | | A-II (A-III) | | | | | |
| | ГОСТ 5781-82* | | ГОСТ 5781-82* | | | ГОСТ 5781-82* | | ГОСТ 103-76* | | | |
| | Ø8 | Итого | Ø10 | Итого | | Ø10 | Итого | δ10 | Итого | | |
| УМК 3300.35-TA-II(A-III) | 134,1 | 134,1 | 44,8 | 44,8 | 178,9 | 22,4 | 22,4 | 116,7 | 116,7 | 139,1 | 318,0 |
| УМК 3300.38-TA-II(A-III) | 135,7 | 135,7 | 48,2 | 48,2 | 183,8 | 22,4 | 22,4 | 116,7 | 116,7 | 139,1 | 322,9 |
| УМК 3300.39-TA-II(A-III) | 135,7 | 135,7 | 49,8 | 49,8 | 185,5 | 22,4 | 22,4 | 116,7 | 116,7 | 139,1 | 324,6 |
| УМК 3300.40-TA-II(A-III) | 137,4 | 137,4 | 51,5 | 51,5 | 188,8 | 22,4 | 22,4 | 116,7 | 116,7 | 139,1 | 327,9 |
| УМК 3300.58-TA-II(A-III) | 175,0 | 175,0 | 68,1 | 68,1 | 243,1 | 22,4 | 22,4 | 116,7 | 116,7 | 139,1 | 382,2 |
| УМК 3300.65-TA-II(A-III) | 175,0 | 175,0 | 69,7 | 69,7 | 244,7 | 22,4 | 22,4 | 116,7 | 116,7 | 139,1 | 383,8 |
| УМК 3300.80-TA-II(A-III) | 245,2 | 245,2 | 174,9 | 174,9 | 420,1 | 22,4 | 22,4 | 116,7 | 116,7 | 139,1 | 559,2 |
| УМК 3300.88-TA-II(A-III) | 281,1 | 281,1 | 191,4 | 191,4 | 472,5 | 22,4 | 22,4 | 116,7 | 116,7 | 139,1 | 611,6 |
| УМК 3300.113-TA-II(A-III) | 392,2 | 392,2 | 240,9 | 240,9 | 633,1 | 24,0 | 24,0 | 124,5 | 124,5 | 148,5 | 781,6 |
| УМК 3300.114-TA-II(A-III) | 395,5 | 395,5 | 244,2 | 244,2 | 639,7 | 24,0 | 24,0 | 124,5 | 124,5 | 148,5 | 788,2 |
| УМК 3300.115-TA-II(A-III) | 395,5 | 395,5 | 247,5 | 247,5 | 643,0 | 24,0 | 24,0 | 124,5 | 124,5 | 148,5 | 791,5 |
| УМК 3300.125-TA-II(A-III) | 434,8 | 434,8 | 267,3 | 267,3 | 702,1 | 24,0 | 24,0 | 124,5 | 124,5 | 148,5 | 850,6 |

ГОСТ на сортамент и марки стали см. Технические требования 3.503.1-81.1-2-ТТ

3.503.1-81.1-2-7 РС

Лист 3

Формат А3

| Марка участка | Изделия арматурные | | | | | | Изделия закладные и анкеры | | | | | Общий расход, кг |
|---|---|---|---|---|---|---|---|---|---|---|---|---|
| | Арматура класса, кг | | | | | Всего, кг | Арматура класса, кг | | Прокат, кг | | Всего, кг | |
| | А-I | | А-II | | | | А-II | | | | | |
| | ГОСТ 5781-82* | | ГОСТ 5781-82* | | | | ГОСТ 5781-82* | | ГОСТ 103-76* | | | |
| | ⌀8 | Итого | ⌀10 | ⌀14 | Итого | | ⌀10 | Итого | δ10 | Итого | | |
| УМС 1200.30-ТА II | 28,3 | 28,3 | — | — | — | 28,3 | 0,8 | 0,8 | 7,8 | 7,8 | 8,6 | 36,9 |
| УМС 1200.37-ТА II | 37,8 | 37,8 | 33,9 | 71,1 | 105,0 | 142,8 | 0,8 | 0,8 | 7,8 | 7,8 | 8,6 | 151,4 |
| УМС 1200.40-ТА II | 37,8 | 37,8 | 37,5 | 74,9 | 112,4 | 150,2 | 0,8 | 0,8 | 7,8 | 7,8 | 8,6 | 158,8 |
| УМС 1200.41-ТА II | 37,8 | 37,8 | 37,5 | 77,5 | 115,0 | 152,8 | 0,8 | 0,8 | 7,8 | 7,8 | 8,6 | [illegible] |
| УМС 1200.43-ТА II | 37,8 | 37,8 | 38,7 | 80,0 | 118,7 | 156,5 | 0,8 | 0,8 | 7,8 | 7,8 | 8,6 | [illegible] |
| УМС 1200.49-ТА II | 47,2 | 47,2 | 43,6 | 88,9 | 132,5 | 179,7 | 0,8 | 0,8 | 7,8 | 7,8 | 8,6 | [illegible] |
| УМС 1200.50-ТА II | 47,2 | 47,2 | 44,8 | 90,2 | 135,0 | 182,2 | 0,8 | 0,8 | 7,8 | 7,8 | 8,6 | [illegible] |
| УМС 1200.54-ТА II | 56,6 | 56,6 | 47,2 | 96,5 | 143,7 | 200,3 | 0,8 | 0,8 | 7,8 | 7,8 | 8,6 | [illegible] |
| УМС 1200.60-ТА II | 56,6 | 56,6 | 52,0 | 106,7 | 158,7 | 215,3 | 0,8 | 0,8 | 7,8 | 7,8 | 8,6 | 224,0 |
| УМС 1200.62-ТА II | 56,6 | 56,6 | 53,2 | 109,2 | 162,4 | 219,0 | 0,8 | 0,8 | 7,8 | 7,8 | 8,6 | 227,7 |
| УМС 1200.70-ТА II | 66,1 | 66,1 | 59,3 | 121,9 | 181,2 | 247,3 | 0,8 | 0,8 | 7,8 | 7,8 | 8,6 | 255,9 |
| УМС 1200.77-ТА II | 75,5 | 75,5 | 64,1 | 132,1 | 196,2 | 271,7 | 0,8 | 0,8 | 7,8 | 7,8 | 8,6 | 280,3 |
| УМС 1200.80-ТА II | 75,5 | 75,5 | 66,6 | 137,2 | 203,8 | 279,3 | 0,8 | 0,8 | 7,8 | 7,8 | 8,6 | 287,8 |
| УМС 1200.81-ТА II | 75,5 | 75,5 | 67,8 | 138,4 | 206,3 | 281,7 | 0,8 | 0,8 | 7,8 | 7,8 | 8,6 | 290,3 |
| УМС 1200.83-ТА II | 75,5 | 75,5 | 69,0 | 141,0 | 210,0 | 285,5 | 0,8 | 0,8 | 7,8 | 7,8 | 8,6 | 294,1 |
| УМС 1200.89-ТА II | 85,0 | 85,0 | 72,6 | 151,1 | 223,7 | 308,7 | 0,8 | 0,8 | 7,8 | 7,8 | 8,6 | 317,3 |
| УМС 1200.90-ТА II | 85,0 | 85,0 | 73,8 | 152,4 | 226,2 | 311,2 | 0,8 | 0,8 | 7,8 | 7,8 | 8,6 | 319,8 |
| УМС 1200.94-ТА II | 85,0 | 85,0 | 77,5 | 158,8 | 236,3 | 321,3 | 0,8 | 0,8 | 7,8 | 7,8 | 8,6 | 329,8 |
| УМС 1200.100-ТА II | 94,4 | 94,4 | 81,1 | 167,6 | 248,7 | 343,2 | 0,8 | 0,8 | 7,8 | 7,8 | 8,6 | 351,7 |
| УМС 1200.102-ТА II | 94,4 | 94,4 | 83,5 | 170,2 | 253,7 | 348,1 | 0,8 | 0,8 | 7,8 | 7,8 | 8,6 | 356,7 |
| УМС 1200.110-ТА II | 103,8 | 103,8 | 89,6 | 182,9 | 272,5 | 376,3 | 0,8 | 0,8 | 7,8 | 7,8 | 8,6 | 384,9 |

| Марка участка | Изделия арматурные | | | | | | Изделия закладные и анкеры | | | | | Общий расход, кг |
|---|---|---|---|---|---|---|---|---|---|---|---|---|
| | Арматура класса, кг | | | | | Всего, кг | Арматура класса, кг | | Прокат, кг | | Всего, кг | |
| | А-I | | А-II | | | | А-II | | | | | |
| | ГОСТ 5781-82* | | ГОСТ 5781-82* | | | | ГОСТ 5781-82* | | ГОСТ 103-76* | | | |
| | ⌀8 | Итого | ⌀10 | ⌀14 | Итого | | ⌀10 | Итого | δ10 | Итого | | |
| УМС 1500.30-ТА II | 35,5 | 35,5 | — | — | — | 35,5 | 0,8 | 0,8 | 7,8 | 7,8 | 8,6 | 44,1 |
| УМС 1500.37-ТА II | 47,3 | 47,3 | 42,3 | 87,9 | 130,2 | 177,5 | 0,8 | 0,8 | 7,8 | 7,8 | 8,6 | 186,1 |
| УМС 1500.40-ТА II | 47,3 | 47,3 | 46,8 | 92,6 | 139,4 | 186,7 | 0,8 | 0,8 | 7,8 | 7,8 | 8,6 | 195,3 |
| УМС 1500.41-ТА II | 47,3 | 47,3 | 46,8 | 95,8 | 142,6 | 189,9 | 0,8 | 0,8 | 7,8 | 7,8 | 8,6 | 193,5 |
| УМС 1500.43-ТА II | 47,3 | 47,3 | 48,3 | 98,9 | 147,2 | 194,5 | 0,8 | 0,8 | 7,8 | 7,8 | 8,6 | 203,1 |
| УМС 1500.49-ТА II | 59,1 | 59,1 | 54,4 | 109,9 | 164,3 | 223,4 | 0,8 | 0,8 | 7,8 | 7,8 | 8,6 | 232,0 |
| УМС 1500.50-ТА II | 59,1 | 59,1 | 55,9 | 111,5 | 167,4 | 226,5 | 0,8 | 0,8 | 7,8 | 7,8 | 8,6 | 235,1 |
| УМС 1500.54-ТА II | 70,9 | 70,9 | 58,9 | 119,3 | 178,2 | 249,1 | 0,8 | 0,8 | 7,8 | 7,8 | 8,6 | 257,7 |
| УМС 1500.60-ТА II | 70,9 | 70,9 | 64,9 | 131,9 | 196,8 | 267,7 | 0,8 | 0,8 | 7,8 | 7,8 | 8,6 | 276,3 |
| УМС 1500.62-ТА II | 70,9 | 70,9 | 66,4 | 135,0 | 201,4 | 272,3 | 0,8 | 0,8 | 7,8 | 7,8 | 8,6 | 280,9 |
| УМС 1500.70-ТА II | 82,7 | 82,7 | 74,0 | 150,7 | 224,7 | 307,4 | 0,8 | 0,8 | 7,8 | 7,8 | 8,6 | 316,0 |
| УМС 1500.77-ТА II | 94,6 | 94,6 | 80,0 | 163,3 | 243,3 | 337,9 | 0,8 | 0,8 | 7,8 | 7,8 | 8,6 | 346,5 |
| УМС 1500.80-ТА II | 94,6 | 94,6 | 83,1 | 169,6 | 252,7 | 347,3 | 0,8 | 0,8 | 7,8 | 7,8 | 8,6 | 355,8 |
| УМС 1500.81-ТА II | 94,6 | 94,6 | 84,6 | 171,1 | 255,7 | 350,3 | 0,8 | 0,8 | 7,8 | 7,8 | 8,6 | 358,9 |
| УМС 1500.83-ТА II | 94,6 | 94,6 | 86,1 | 174,3 | 260,4 | 355,0 | 0,8 | 0,8 | 7,8 | 7,8 | 8,6 | 363,6 |
| УМС 1500.89-ТА II | 106,4 | 106,4 | 90,6 | 186,8 | 277,4 | 383,8 | 0,8 | 0,8 | 7,8 | 7,8 | 8,6 | 392,4 |
| УМС 1500.90-ТА II | 106,4 | 106,4 | 92,1 | 188,4 | 280,5 | 386,9 | 0,8 | 0,8 | 7,8 | 7,8 | 8,6 | 395,5 |
| УМС 1500.94-ТА II | 106,4 | 106,4 | 96,6 | 196,3 | 292,9 | 399,3 | 0,8 | 0,8 | 7,8 | 7,8 | 8,6 | 407,9 |
| УМС 1500.100-ТА II | 118,2 | 118,2 | 101,2 | 207,2 | 308,4 | 426,6 | 0,8 | 0,8 | 7,8 | 7,8 | 8,6 | 435,2 |
| УМС 1500.102-ТА II | 118,2 | 118,2 | 104,2 | 210,4 | 314,6 | 432,8 | 0,8 | 0,8 | 7,8 | 7,8 | 8,6 | 441,4 |
| УМС 1500.110-ТА II | 130,0 | 130,0 | 111,7 | 226,1 | 337,8 | 467,8 | 0,8 | 0,8 | 7,8 | 7,8 | 8,6 | 476,4 |

ГОСТ на сортамент и марки стали см. Технические требования 3.503-81.1-2-ТТ

| | | | |
|---|---|---|---|
| Н.контр. | Ивянский | | 22.03.88 |
| Нач. ОИС | Постовой | | 22.03.88 |
| Гл. спец. | Ивянский | | 22.03.88 |
| ГИП | Маркин | | 21.03.88 |
| Рук. бриг. | Старова | | 21.03.88 |
| Ст. инж. | Чуприна | | 21.03.88 |
| Инженер | Сорокин | | 21.03.88 |

3.503.1-81.1-2-8 РС

Ведомость расхода стали на участки монолитные средние

| Стадия | Лист | Листов |
|---|---|---|
| Р | 1 | 6 |

Союздорпроект

Формат А3

| Марка участка | Изделия арматурные | | | | | | Изделия закладные и анкеры | | | | | Общий расход, кг |
|---|---|---|---|---|---|---|---|---|---|---|---|---|
| | Арматура класса, кг | | | | | Всего, кг | Арматура класса, кг | | Прокат, кг | | Всего, кг | |
| | А-I | | А-II | | | | А-II | | | | | |
| | ГОСТ 5781-82* | | ГОСТ 5781-82* | | | | ГОСТ 5781-82* | | ГОСТ 103-76* | | | |
| | Ø8 | Итого | Ø10 | Ø14 | Итого | | Ø10 | Итого | δ10 | Итого | | |
| УМС 1800.30-ТАII | 42,6 | 42,6 | — | — | — | 42,6 | 0,8 | 0,8 | 7,8 | 7,8 | 8,6 | 51,2 |
| УМС 1800.37-ТАII | 56,8 | 56,8 | 60,7 | 104,7 | 155,4 | 212,2 | 0,8 | 0,8 | 7,8 | 7,8 | 8,6 | 220,8 |
| УМС 1800.40-ТАII | 56,8 | 56,8 | 56,1 | 110,3 | 166,4 | 223,2 | 0,8 | 0,8 | 7,8 | 7,8 | 8,6 | 231,8 |
| УМС 1800.41-ТАII | 56,8 | 56,8 | 56,1 | 114,1 | 170,2 | 227,0 | 0,8 | 0,8 | 7,8 | 7,8 | 8,6 | 235,6 |
| УМС 1800.43-ТАII | 56,8 | 56,8 | 57,9 | 117,8 | 175,7 | 232,5 | 0,8 | 0,8 | 7,8 | 7,8 | 8,6 | 241,1 |
| УМС 1800.49-ТАII | 71,0 | 71,0 | 65,2 | 130,9 | 196,1 | 267,1 | 0,8 | 0,8 | 7,8 | 7,8 | 8,6 | 275,7 |
| УМС 1800.50-ТАII | 71,0 | 71,0 | 67,0 | 132,8 | 199,8 | 270,8 | 0,8 | 0,8 | 7,8 | 7,8 | 8,6 | 279,4 |
| УМС 1800.54-ТАII | 85,2 | 85,2 | 70,6 | 142,1 | 212,7 | 297,9 | 0,8 | 0,8 | 7,8 | 7,8 | 8,6 | 306,5 |
| УМС 1800.60-ТАII | 85,2 | 85,2 | 77,8 | 157,1 | 234,9 | 320,1 | 0,8 | 0,8 | 7,8 | 7,8 | 8,6 | 328,7 |
| УМС 1800.62-ТАII | 85,2 | 85,2 | 79,6 | 160,8 | 240,4 | 325,6 | 0,8 | 0,8 | 7,8 | 7,8 | 8,6 | 334,2 |
| УМС 1800.70-ТАII | 99,4 | 99,4 | 88,7 | 179,5 | 268,2 | 367,6 | 0,8 | 0,8 | 7,8 | 7,8 | 8,6 | 376,2 |
| УМС 1800.77-ТАII | 113,6 | 113,6 | 95,9 | 194,5 | 290,4 | 404,0 | 0,8 | 0,8 | 7,8 | 7,8 | 8,6 | 412,6 |
| УМС 1800.80-ТАII | 113,6 | 113,6 | 99,6 | 202,0 | 301,6 | 415,2 | 0,8 | 0,8 | 7,8 | 7,8 | 8,6 | 423,8 |
| УМС 1800.81-ТАII | 113,6 | 113,6 | 101,4 | 203,8 | 305,2 | 418,8 | 0,8 | 0,8 | 7,8 | 7,8 | 8,6 | 427,4 |
| УМС 1800.83-ТАII | 113,6 | 113,6 | 103,2 | 207,6 | 310,8 | 424,4 | 0,8 | 0,8 | 7,8 | 7,8 | 8,6 | 433,0 |
| УМС 1800.89-ТАII | 127,8 | 127,8 | 108,6 | 222,5 | 331,1 | 458,9 | 0,8 | 0,8 | 7,8 | 7,8 | 8,6 | 467,5 |
| УМС 1800.90-ТАII | 127,8 | 127,8 | 110,4 | 224,4 | 334,8 | 462,6 | 0,8 | 0,8 | 7,8 | 7,8 | 8,6 | 471,2 |
| УМС 1800.94-ТАII | 127,8 | 127,8 | 115,8 | 233,8 | 349,6 | 477,4 | 0,8 | 0,8 | 7,8 | 7,8 | 8,6 | 486,0 |
| УМС 1800.100-ТАII | 142,0 | 142,0 | 121,3 | 233,8 | 355,1 | 494,1 | 0,8 | 0,8 | 7,8 | 7,8 | 8,6 | 505,7 |
| УМС 1800.102-ТАII | 142,0 | 142,0 | 124,9 | 250,6 | 375,5 | 517,5 | 0,8 | 0,8 | 7,8 | 7,8 | 8,6 | 526,1 |
| УМС 1800.110-ТАII | 156,2 | 156,2 | 133,9 | 269,3 | 403,2 | 559,4 | 0,8 | 0,8 | 7,8 | 7,8 | 8,6 | 568,0 |

| Марка участка | Изделия арматурные | | | | | | Изделия закладные и анкеры | | | | | Общий расход, кг |
|---|---|---|---|---|---|---|---|---|---|---|---|---|
| | Арматура класса, кг | | | | | Всего, кг | Арматура класса, кг | | Прокат, кг | | Всего, кг | |
| | А-I | | А-II | | | | А-II | | | | | |
| | ГОСТ 5781-82* | | ГОСТ 5781-82* | | | | ГОСТ 5781-82* | | ГОСТ 103-76* | | | |
| | Ø8 | Итого | Ø10 | Ø14 | Итого | | Ø10 | Итого | δ10 | Итого | | |
| УМС 2100.30-ТАII | 49,7 | 49,7 | — | — | — | 49,7 | 0,8 | 0,8 | 7,8 | 7,8 | 8,6 | 58,3 |
| УМС 2100.37-ТАII | 66,2 | 66,2 | 59,1 | 121,5 | 180,6 | 246,8 | 0,8 | 0,8 | 7,8 | 7,8 | 8,6 | 255,4 |
| УМС 2100.40-ТАII | 66,2 | 66,2 | 65,4 | 128,0 | 189,4 | 255,6 | 0,8 | 0,8 | 7,8 | 7,8 | 8,6 | 264,2 |
| УМС 2100.41-ТАII | 66,2 | 66,2 | 65,4 | 132,4 | 197,8 | 264,0 | 0,8 | 0,8 | 7,8 | 7,8 | 8,6 | 272,6 |
| УМС 2100.43-ТАII | 66,2 | 66,2 | 67,5 | 136,7 | 204,2 | 270,4 | 0,8 | 0,8 | 7,8 | 7,8 | 8,6 | 279,0 |
| УМС 2100.49-ТАII | 82,8 | 82,8 | 76,0 | 151,9 | 227,9 | 310,7 | 0,8 | 0,8 | 7,8 | 7,8 | 8,6 | 319,3 |
| УМС 2100.50-ТАII | 82,8 | 82,8 | 78,1 | 154,1 | 232,2 | 315,0 | 0,8 | 0,8 | 7,8 | 7,8 | 8,6 | 323,6 |
| УМС 2100.54-ТАII | 99,4 | 99,4 | 82,3 | 164,9 | 247,2 | 346,6 | 0,8 | 0,8 | 7,8 | 7,8 | 8,6 | 355,2 |
| УМС 2100.60-ТАII | 99,4 | 99,4 | 90,7 | 182,3 | 273,0 | 372,4 | 0,8 | 0,8 | 7,8 | 7,8 | 8,6 | 381,0 |
| УМС 2100.62-ТАII | 99,4 | 99,4 | 92,8 | 186,6 | 279,4 | 378,8 | 0,8 | 0,8 | 7,8 | 7,8 | 8,6 | 387,4 |
| УМС 2100.70-ТАII | 115,9 | 115,9 | 103,4 | 208,3 | 311,7 | 427,6 | 0,8 | 0,8 | 7,8 | 7,8 | 8,6 | 436,2 |
| УМС 2100.77-ТАII | 132,5 | 132,5 | 111,8 | 225,7 | 337,5 | 470,0 | 0,8 | 0,8 | 7,8 | 7,8 | 8,6 | 478,6 |
| УМС 2100.80-ТАII | 132,5 | 132,5 | 116,1 | 234,4 | 350,5 | 483,0 | 0,8 | 0,8 | 7,8 | 7,8 | 8,6 | 491,6 |
| УМС 2100.81-ТАII | 132,5 | 132,5 | 118,2 | 236,5 | 354,7 | 487,2 | 0,8 | 0,8 | 7,8 | 7,8 | 8,6 | 495,8 |
| УМС 2100.83-ТАII | 132,5 | 132,5 | 120,3 | 240,9 | 361,2 | 493,7 | 0,8 | 0,8 | 7,8 | 7,8 | 8,6 | 502,3 |
| УМС 2100.89-ТАII | 149,0 | 149,0 | 126,6 | 248,2 | 374,8 | 523,8 | 0,8 | 0,8 | 7,8 | 7,8 | 8,6 | 532,4 |
| УМС 2100.90-ТАII | 149,0 | 149,0 | 128,7 | 260,4 | 389,1 | 538,1 | 0,8 | 0,8 | 7,8 | 7,8 | 8,6 | 546,7 |
| УМС 2100.94-ТАII | 149,0 | 149,0 | 135,0 | 271,3 | 406,3 | 555,3 | 0,8 | 0,8 | 7,8 | 7,8 | 8,6 | 563,9 |
| УМС 2100.100-ТАII | 165,6 | 165,6 | 141,4 | 286,4 | 427,8 | 593,4 | 0,8 | 0,8 | 7,8 | 7,8 | 8,6 | 602,0 |
| УМС 2100.102-ТАII | 165,6 | 165,6 | 145,6 | 290,8 | 436,4 | 612,0 | 0,8 | 0,8 | 7,8 | 7,8 | 8,6 | 620,6 |
| УМС 2100.110-ТАII | 182,2 | 182,2 | 156,1 | 312,5 | 468,5 | 650,7 | 0,8 | 0,8 | 7,8 | 7,8 | 8,6 | 659,3 |

ГОСТ на сортамент и марки стали см. Технические требования 3.503.1-81.1-2-ТТ

| Марка участка | Изделия арматурные | | | | | | Изделия закладные и анкеры | | | | | Общий расход, кг |
|---|---|---|---|---|---|---|---|---|---|---|---|---|
| | Арматура класса, кг | | | | | Всего, кг | Арматура класса, кг | | Прокат, кг | | Всего, кг | |
| | А-I | | А-II | | | | А-II | | | | | |
| | ГОСТ 5781-82* | | ГОСТ 5781-82 | | | | ГОСТ 5781-82* | | ГОСТ 103-76* | | | |
| | ⌀ 8 | Итого | ⌀ 10 | ⌀ 14 | Итого | | ⌀ 10 | Итого | б 10 | Итого | | |
| УМС 2400.30 ТАII | 56,8 | 56,8 | — | — | — | 56,8 | 0,8 | 0,8 | 7,8 | 7,8 | 8,6 | 65,4 |
| УМС 2400 37-ТАII | 75,7 | 75,7 | 67,5 | 138,3 | 205,8 | 281,5 | 0,8 | 0,8 | 7,8 | 7,8 | 8,6 | 290,1 |
| УМС 2400.40-ТАII | 75,7 | 75,7 | 74,7 | 145,7 | 220,4 | 296,1 | 0,8 | 0,8 | 7,8 | 7,8 | 8,6 | 304,7 |
| УМС 2400 41 ТАII | 75,7 | 75,7 | 74,7 | 150,7 | 225,4 | 301,1 | 0,8 | 0,8 | 7,8 | 7,8 | 8,6 | 309,7 |
| УМС 2400.43 ТАII | 75,7 | 75,7 | 77,1 | 155,6 | 232,7 | 308,4 | 0,8 | 0,8 | 7,8 | 7,8 | 8,6 | 317,0 |
| УМС 2400 49-ТАII | 94,6 | 94,6 | 85,8 | 172,9 | 258,7 | 354,3 | 0,8 | 0,8 | 7,8 | 7,8 | 8,6 | 363,9 |
| УМС 2400 50-ТАII | 94,6 | 94,6 | 89,2 | 175,4 | 264,6 | 359,2 | 0,8 | 0,8 | 7,8 | 7,8 | 8,6 | 367,8 |
| УМС 2400.54-ТАII | 113,5 | 113,5 | 94,0 | 187,7 | 281,7 | 395,2 | 0,8 | 0,8 | 7,8 | 7,8 | 8,6 | 403,8 |
| УМС 2400 60-ТАII | 113,5 | 113,5 | 103,6 | 207,5 | 311,1 | 424,6 | 0,8 | 0,8 | 7,8 | 7,8 | 8,6 | 433,2 |
| УМС 2400 62-ТАII | 113,5 | 113,5 | 109,0 | 212,4 | 318,4 | 431,9 | 0,8 | 0,8 | 7,8 | 7,8 | 8,6 | 440,5 |
| УМС 2400.70-ТАII | 132,4 | 132,4 | 113,1 | 237,1 | 355,2 | 487,6 | 0,8 | 0,8 | 7,8 | 7,8 | 8,6 | 496,2 |
| УМС 2400.77 ТАII | 151,4 | 151,4 | 127,7 | 256,9 | 384,6 | 536,0 | 0,8 | 0,8 | 7,8 | 7,8 | 8,6 | 544,6 |
| УМС 2400.80-ТАII | 151,4 | 151,4 | 132,6 | 266,8 | 399,4 | 550,8 | 0,8 | 0,8 | 7,8 | 7,8 | 8,6 | 559,4 |
| УМС 2400.81-ТАII | 151,4 | 151,4 | 135,0 | 269,2 | 404,2 | 555,6 | 0,8 | 0,8 | 7,8 | 7,8 | 8,6 | 564,2 |
| УМС 2400 83-ТАII | 151,4 | 151,4 | 137,4 | 269,2 | 406,6 | 558,0 | 0,8 | 0,8 | 7,8 | 7,8 | 8,6 | 566,6 |
| УМС 2400 89 ТАII | 170,3 | 170,3 | 144,6 | 293,9 | 438,5 | 608,8 | 0,8 | 0,8 | 7,8 | 7,8 | 8,6 | 617,4 |
| УМС 2400 90 ТАII | 170,3 | 170,3 | 147,0 | 296,4 | 443,4 | 613,7 | 0,8 | 0,8 | 7,8 | 7,8 | 8,6 | 622,3 |
| УМС 2400 94-ТАII | 170,3 | 170,3 | 154,2 | 308,8 | 463,0 | 633,3 | 0,8 | 0,8 | 7,8 | 7,8 | 8,6 | 641,9 |
| УМС 2400. 100-ТАII | 189,2 | 189,2 | 161,5 | 326,0 | 487,5 | 676,7 | 0,8 | 0,8 | 7,8 | 7,8 | 8,6 | 685,3 |
| УМС 2400.102-ТАII | 189,2 | 189,2 | 166,3 | 331,0 | 497,3 | 686,5 | 0,8 | 0,8 | 7,8 | 7,8 | 8,6 | 695,1 |
| УМС 2400 110-ТАII | 208,1 | 208,1 | 178,3 | 355,7 | 534,0 | 742,1 | 0,8 | 0,8 | 7,8 | 7,8 | 8,6 | 750,7 |

| Марка участка | Изделия арматурные | | | | | | Изделия закладные и анкеры | | | | | Общий расход, кг |
|---|---|---|---|---|---|---|---|---|---|---|---|---|
| | Арматура класса, кг | | | | | Всего, кг | Арматура класса, кг | | Прокат, кг | | Всего, кг | |
| | А-I | | А-II | | | | А-II | | | | | |
| | ГОСТ 5781-82* | | ГОСТ 5781-82* | | | | ГОСТ 5781-82* | | ГОСТ 103-76 | | | |
| | ⌀ 8 | Итого | ⌀ 10 | ⌀ 14 | Итого | | ⌀ 10 | Итого | б 10 | Итого | | |
| УМС 3300. 30-ТАII | 78,1 | 78,1 | — | — | — | 78,1 | 0,8 | 0,8 | 7,8 | 7,8 | 8,6 | 84,7 |
| УМС 3300. 37-ТАII | 104,2 | 104,2 | 92,7 | 188,7 | 281,4 | 385,6 | 0,8 | 0,8 | 7,8 | 7,8 | 8,6 | 394,2 |
| УМС 3300.40-ТАII | 104,2 | 104,2 | 102,6 | 193,8 | 296,4 | 400,6 | 0,8 | 0,8 | 7,8 | 7,8 | 8,6 | 414,2 |
| УМС 3300.41-ТАII | 104,2 | 104,2 | 102,6 | 205,6 | 308,2 | 412,4 | 0,8 | 0,8 | 7,8 | 7,8 | 8,6 | 421,0 |
| УМС 3300.43-ТАII | 104,2 | 104,2 | 105,9 | 212,3 | 318,2 | 422,4 | 0,8 | 0,8 | 7,8 | 7,8 | 8,6 | 431,0 |
| УМС 3300 49 ТАII | 130,2 | 130,2 | 119,2 | 235,9 | 355,1 | 485,3 | 0,8 | 0,8 | 7,8 | 7,8 | 8,6 | 493,9 |
| УМС 3300 50-ТАII | 130,2 | 130,2 | 122,5 | 239,3 | 361,8 | 492,0 | 0,8 | 0,8 | 7,8 | 7,8 | 8,6 | 500,6 |
| УМС 3300.54-ТАII | 156,2 | 156,2 | 129,1 | 255,1 | 385,2 | 541,4 | 0,8 | 0,8 | 7,8 | 7,8 | 8,6 | 550,0 |
| УМС 3300 60-ТАII | 156,2 | 156,2 | 142,3 | 283,1 | 425,4 | 581,6 | 0,8 | 0,8 | 7,8 | 7,8 | 8,6 | 590,2 |
| УМС 3300.62-ТАII | 156,2 | 156,2 | 145,6 | 289,8 | 435,4 | 591,6 | 0,8 | 0,8 | 7,8 | 7,8 | 8,6 | 600,2 |
| УМС 3300.70-ТАII | 156,2 | 156,2 | 162,2 | 323,5 | 485,7 | 641,9 | 0,8 | 0,8 | 7,8 | 7,8 | 8,6 | 650,5 |

ГОСТ на сортамент и марки стали см. Технические требования 3.503.1-81.1-2-ТТ

| Марка участка | Изделия арматурные | | | | | Всего, кг | Изделия закладные и анкеры | | | | | Общий расход, кг |
|---|---|---|---|---|---|---|---|---|---|---|---|---|
| | Арматура класса, кг | | | | | | Арматура класса, кг | | Прокат, кг | | Всего, кг | |
| | А-I | | А-III | | | | А-III | | | | | |
| | ГОСТ 5781-82* | | ГОСТ 5781-82* | | | | ГОСТ 5781-82 | | ГОСТ 103-76* | | | |
| | ⌀8 | Итого | ⌀8 | ⌀12 | Итого | | ⌀10 | Итого | б 10 | Итого | | |
| УМС 1200.30-ТАIII | 28,3 | 28,3 | — | — | — | 28,3 | 0,8 | 0,8 | 7,8 | 7,8 | 8,6 | 36,9 |
| УМС 1200.37-ТАIII | 37,8 | 37,8 | 21,8 | 52,1 | 73,9 | 111,7 | 0,8 | 0,8 | 7,8 | 7,8 | 8,6 | 120,3 |
| УМС 1200.40-ТАIII | 37,8 | 37,8 | 24,2 | 55,9 | 80,1 | 117,9 | 0,8 | 0,8 | 7,8 | 7,8 | 8,6 | 126,5 |
| УМС 1200.41-ТАIII | 37,8 | 37,8 | 24,2 | 57,2 | 81,4 | 119,2 | 0,8 | 0,8 | 7,8 | 7,8 | 8,6 | 127,7 |
| УМС 1200.43-ТАIII | 37,8 | 37,8 | 25,4 | 58,4 | 83,8 | 121,6 | 0,8 | 0,8 | 7,8 | 7,8 | 8,6 | 130,2 |
| УМС 1200.49-ТАIII | 47,2 | 47,2 | 27,8 | 66,1 | 93,9 | 141,1 | 0,8 | 0,8 | 7,8 | 7,8 | 8,6 | 149,7 |
| УМС 1200.50-ТАIII | 47,2 | 47,2 | 29,1 | 67,3 | 96,4 | 143,6 | 0,8 | 0,8 | 7,8 | 7,8 | 8,6 | 152,2 |
| УМС 1200.54-ТАIII | 56,6 | 56,6 | 30,3 | 71,1 | 101,4 | 158,0 | 0,8 | 0,8 | 7,8 | 7,8 | 8,6 | 166,6 |
| УМС 1200.60-ТАIII | 56,6 | 56,6 | 32,7 | 77,5 | 110,2 | 166,8 | 0,8 | 0,8 | 7,8 | 7,8 | 8,6 | 175,4 |
| УМС 1200.62-ТАIII | 56,6 | 56,6 | 33,9 | 80,0 | 113,9 | 170,5 | 0,8 | 0,8 | 7,8 | 7,8 | 8,6 | 179,1 |
| УМС 1200.70-ТАIII | 66,1 | 66,1 | 37,5 | 88,9 | 126,4 | 192,5 | 0,8 | 0,8 | 7,8 | 7,8 | 8,6 | 201,1 |
| УМС 1200.77-ТАIII | 75,5 | 75,5 | 41,1 | 96,5 | 137,6 | 213,1 | 0,8 | 0,8 | 7,8 | 7,8 | 8,6 | 221,8 |
| УМС 1200.80-ТАIII | 75,5 | 75,5 | 42,4 | 100,3 | 142,7 | 218,2 | 0,8 | 0,8 | 7,8 | 7,8 | 8,6 | 226,8 |
| УМС 1200.81-ТАIII | 75,5 | 75,5 | 43,6 | 101,6 | 145,2 | 220,7 | 0,8 | 0,8 | 7,8 | 7,8 | 8,6 | 229,3 |
| УМС 1200.83-ТАIII | 75,5 | 75,5 | 44,8 | 104,2 | 149,0 | 224,5 | 0,8 | 0,8 | 7,8 | 7,8 | 8,6 | 233,1 |
| УМС 1200.89-ТАIII | 85,0 | 85,0 | 47,2 | 110,5 | 157,7 | 242,7 | 0,8 | 0,8 | 7,8 | 7,8 | 8,6 | 251,3 |
| УМС 1200.90-ТАIII | 85,0 | 85,0 | 47,2 | 111,8 | 159,0 | 244,0 | 0,8 | 0,8 | 7,8 | 7,8 | 8,6 | 252,6 |
| УМС 1200.94-ТАIII | 85,0 | 85,0 | 49,6 | 116,8 | 166,4 | 251,4 | 0,8 | 0,8 | 7,8 | 7,8 | 8,6 | 260,0 |
| УМС 1200.100-ТАIII | 94,4 | 94,4 | 52,0 | 123,2 | 175,2 | 269,6 | 0,8 | 0,8 | 7,8 | 7,8 | 8,6 | 278,2 |
| УМС 1200.102-ТАIII | 94,4 | 94,4 | 53,2 | 127,0 | 180,2 | 274,6 | 0,8 | 0,8 | 7,8 | 7,8 | 8,6 | 283,2 |
| УМС 1200.110-ТАIII | 103,8 | 103,8 | 56,9 | 134,6 | 191,5 | 295,3 | 0,8 | 0,8 | 7,8 | 7,8 | 8,6 | 303,9 |

| Марка участка | Изделия арматурные | | | | | Всего, кг | Изделия закладные и анкеры | | | | | Общий расход, кг |
|---|---|---|---|---|---|---|---|---|---|---|---|---|
| | Арматура класса, кг | | | | | | Арматура класса, кг | | Прокат, кг | | Всего, кг | |
| | А-I | | А-III | | | | А-III | | | | | |
| | ГОСТ 5781-82* | | ГОСТ 5781-82* | | | | ГОСТ 5781-82* | | ГОСТ 103-76 | | | |
| | ⌀8 | Итого | ⌀8 | ⌀12 | Итого | | ⌀10 | Итого | б 10 | Итого | | |
| УМС 1500.30-ТАIII | 35,5 | 35,5 | — | — | — | 35,5 | 0,8 | 0,8 | 7,8 | 7,8 | 8,6 | 44,1 |
| УМС 1500.37-ТАIII | 47,3 | 47,3 | 27,2 | 64,4 | 91,6 | 138,9 | 0,8 | 0,8 | 7,8 | 7,8 | 8,6 | 147,5 |
| УМС 1500.40-ТАIII | 47,3 | 47,3 | 30,2 | 69,1 | 99,3 | 146,6 | 0,8 | 0,8 | 7,8 | 7,8 | 8,6 | 155,2 |
| УМС 1500.41-ТАIII | 47,3 | 47,3 | 30,2 | 70,7 | 100,9 | 148,2 | 0,8 | 0,8 | 7,8 | 7,8 | 8,6 | 156,8 |
| УМС 1500.43-ТАIII | 47,3 | 47,3 | 31,7 | 72,2 | 103,9 | 151,2 | 0,8 | 0,8 | 7,8 | 7,8 | 8,6 | 159,8 |
| УМС 1500.49-ТАIII | 59,1 | 59,1 | 34,7 | 81,6 | 116,3 | 175,4 | 0,8 | 0,8 | 7,8 | 7,8 | 8,6 | 184,0 |
| УМС 1500.50-ТАIII | 59,1 | 59,1 | 36,2 | 83,2 | 119,4 | 178,5 | 0,8 | 0,8 | 7,8 | 7,8 | 8,6 | 187,1 |
| УМС 1500.54-ТАIII | 70,9 | 70,9 | 37,8 | 87,9 | 125,7 | 196,6 | 0,8 | 0,8 | 7,8 | 7,8 | 8,6 | 205,2 |
| УМС 1500.60-ТАIII | 70,9 | 70,9 | 40,8 | 95,8 | 136,6 | 207,5 | 0,8 | 0,8 | 7,8 | 7,8 | 8,6 | 216,1 |
| УМС 1500.62-ТАIII | 70,9 | 70,9 | 42,3 | 98,9 | 141,2 | 212,1 | 0,8 | 0,8 | 7,8 | 7,8 | 8,6 | 220,7 |
| УМС 1500.70-ТАIII | 82,7 | 82,7 | 46,8 | 109,9 | 156,7 | 239,4 | 0,8 | 0,8 | 7,8 | 7,8 | 8,6 | 248,0 |
| УМС 1500.77-ТАIII | 94,6 | 94,6 | 51,3 | 119,3 | 170,6 | 265,2 | 0,8 | 0,8 | 7,8 | 7,8 | 8,6 | 273,8 |
| УМС 1500.80-ТАIII | 94,6 | 94,6 | 52,9 | 124,0 | 176,9 | 271,5 | 0,8 | 0,8 | 7,8 | 7,8 | 8,6 | 280,1 |
| УМС 1500.81-ТАIII | 94,6 | 94,6 | 54,4 | 125,6 | 180,0 | 274,6 | 0,8 | 0,8 | 7,8 | 7,8 | 8,6 | 283,2 |
| УМС 1500.83-ТАIII | 94,6 | 94,6 | 55,8 | 128,7 | 184,5 | 279,1 | 0,8 | 0,8 | 7,8 | 7,8 | 8,6 | 287,7 |
| УМС 1500.89-ТАIII | 106,4 | 106,4 | 58,9 | 136,6 | 195,5 | 301,9 | 0,8 | 0,8 | 7,8 | 7,8 | 8,6 | 310,5 |
| УМС 1500.90-ТАIII | 106,4 | 106,4 | 58,9 | 138,2 | 197,1 | 303,5 | 0,8 | 0,8 | 7,8 | 7,8 | 8,6 | 312,1 |
| УМС 1500.94-ТАIII | 106,4 | 106,4 | 61,9 | 144,4 | 206,3 | 312,7 | 0,8 | 0,8 | 7,8 | 7,8 | 8,6 | 321,3 |
| УМС 1500.100-ТАIII | 118,2 | 118,2 | 64,9 | 152,3 | 217,2 | 335,4 | 0,8 | 0,8 | 7,8 | 7,8 | 8,6 | 344,0 |
| УМС 1500.102-ТАIII | 118,2 | 118,2 | 66,4 | 157,0 | 223,4 | 341,6 | 0,8 | 0,8 | 7,8 | 7,8 | 8,6 | 350,2 |
| УМС 1500.110-ТАIII | 130,0 | 130,0 | 71,0 | 166,4 | 237,4 | 367,4 | 0,8 | 0,8 | 7,8 | 7,8 | 8,6 | 376,0 |

ГОСТ на сортамент и марки стали см. Технические требования 3.503.1-81.1-2-ТТ

| Марка участка | Изделия арматурные | | | | | | Изделия закладные и анкеры | | | | | Общий расход, кг |
|---|---|---|---|---|---|---|---|---|---|---|---|---|
| | Арматура класса, кг | | | | | Всего, кг | Арматура класса, кг | | Прокат, кг | | Всего, кг | |
| | А-I | | А-III | | | | А-III | | | | | |
| | ГОСТ 5781-82* | | ГОСТ 5781-82* | | | | ГОСТ 5781-82* | | ГОСТ 103-76* | | | |
| | ⌀8 | итого | ⌀8 | ⌀12 | итого | | ⌀10 | итого | б 10 | итого | | |
| УМС 1800.30-ТАIII | 42,6 | 42,6 | — | — | — | 42.6 | 0,8 | 0,8 | 7.8 | 7.8 | 8,6 | 51,2 |
| УМС 1800.37-ТАIII | 56,6 | 56,8 | 32,6 | 76.7 | 109.3 | 166,1 | 0,8 | 0,8 | 7.8 | 7.8 | 8,6 | 174.7 |
| УМС 1800.40-ТАIII | 56,8 | 56,8 | 36,2 | 82,3 | 118,5 | 175.3 | 0,8 | 0,8 | 7.8 | 7.8 | 8,6 | 183,9 |
| УМС 1800.41-ТАIII | 56,8 | 56,8 | 36,2 | 84,2 | 120,4 | 177,2 | 0,8 | 0,8 | 7.8 | 7.8 | 8,6 | 185,8 |
| УМС 1800.43-ТАIII | 56,8 | 56,8 | 38,0 | 86,0 | 124,0 | 180,8 | 0,8 | 0,8 | 7.8 | 7.8 | 8,6 | 189,4 |
| УМС 1800.49-ТАIII | 71,0 | 71,0 | 41,6 | 97,2 | 138,8 | 209,8 | 0,8 | 0,8 | 7.8 | 7.8 | 8,6 | 218,4 |
| УМС 1800.50-ТАIII | 71,0 | 71,0 | 43,4 | 99,1 | 142,5 | 213,5 | 0,8 | 0,8 | 7.8 | 7.8 | 8,6 | 222,1 |
| УМС 1800.54-ТАIII | 85,2 | 85,2 | 45,3 | 104,7 | 150,0 | 235,2 | 0,8 | 0,8 | 7.8 | 7.8 | 8,6 | 243,8 |
| УМС 1800.60-ТАIII | 85,2 | 85,2 | 48,9 | 114,1 | 163.0 | 248,2 | 0,8 | 0,8 | 7.8 | 7.8 | 8,6 | 256,8 |
| УМС 1800.62-ТАIII | 85,2 | 85,2 | 50,7 | 117,8 | 168,5 | 253,7 | 0,8 | 0,8 | 7.8 | 7.8 | 8,6 | 262,3 |
| УМС 1800.70-ТАIII | 99,4 | 99,4 | 56,1 | 117,8 | 173,9 | 273,3 | 0,8 | 0,8 | 7.8 | 7.8 | 8,6 | 281,9 |
| УМС 1800.77-ТАIII | 113,6 | 113,6 | 61,5 | 142,1 | 203,6 | 317,2 | 0,8 | 0,8 | 7.8 | 7.8 | 8,6 | 325,8 |
| УМС 1800.80-ТАIII | 113,6 | 113,6 | 63,4 | 147,7 | 211,1 | 324,7 | 0,8 | 0,8 | 7.8 | 7.8 | 8,6 | 333,3 |
| УМС 1800.81-ТАIII | 113,6 | 113,6 | 65,2 | 149,6 | 214,8 | 328,4 | 0,8 | 0,8 | 7.8 | 7.8 | 8,6 | 337,0 |
| УМС 1800.83-ТАIII | 113,6 | 113,6 | 67,0 | 153,3 | 220,3 | 333,9 | 0,8 | 0,8 | 7.8 | 7.8 | 8,6 | 342,5 |
| УМС 1800.89-ТАIII | 127,8 | 127,8 | 70,6 | 162,7 | 233,3 | 361,1 | 0,8 | 0,8 | 7.8 | 7.8 | 8,6 | 369,7 |
| УМС 1800.90-ТАIII | 127,8 | 127,8 | 70,6 | 164,6 | 235,2 | 363,0 | 0,8 | 0,8 | 7.8 | 7.8 | 8,6 | 371,6 |
| УМС 1800.94-ТАIII | 127,8 | 127,8 | 74,2 | 172,0 | 246,2 | 374,0 | 0,8 | 0,8 | 7.8 | 7.8 | 8,6 | 382,6 |
| УМС 1800.100-ТАIII | 142,0 | 142,0 | 77,8 | 181,4 | 259,2 | 401,2 | 0,8 | 0,8 | 7.8 | 7.8 | 8,6 | 409,8 |
| УМС 1800.102-ТАIII | 142,0 | 142,0 | 79,6 | 187,0 | 266,6 | 408,6 | 0,8 | 0,8 | 7.8 | 7.8 | 8,6 | 417.2 |
| УМС 1800.110-ТАIII | 156,2 | 156,2 | 85,1 | 198,2 | 283,3 | 439,5 | 0,8 | 0,8 | 7.8 | 7.8 | 8,6 | 448,1 |

| Марка участка | Изделия арматурные | | | | | | Изделия закладные и анкеры | | | | | Общий расход, кг |
|---|---|---|---|---|---|---|---|---|---|---|---|---|
| | Арматура класса, кг | | | | | Всего, кг | Арматура класса, кг | | Прокат, кг | | Всего, кг | |
| | А-I | | А-III | | | | А-III | | | | | |
| | ГОСТ 5781-82* | | ГОСТ 5781-82* | | | | ГОСТ 5781-82* | | ГОСТ 103-76* | | | |
| | ⌀8 | итого | ⌀8 | ⌀12 | итого | | ⌀10 | итого | б 10 | итого | | |
| УМС 2100.30-ТАIII | 49,7 | 49,7 | — | — | — | 49,7 | 0,8 | 0,8 | 7,8 | 7,8 | 8,6 | 58,3 |
| УМС 2100.37-ТАIII | 66,2 | 66,2 | 38.0 | 83.0 | 127.0 | 193,2 | 0,8 | 0,8 | 7,8 | 7,8 | 8,6 | 201.3 |
| УМС 2100.40-ТАIII | 66,2 | 66,2 | 42,2 | 95,5 | 137,7 | 203,9 | 0,8 | 0,8 | 7,8 | 7,8 | 8,6 | 212.5 |
| УМС 2100.41-ТАIII | 66,2 | 66,2 | 42,2 | 97,7 | 139,9 | 206,1 | 0,8 | 0,8 | 7,8 | 7,8 | 8,6 | 214,7 |
| УМС 2100.43-ТАIII | 66,2 | 66,2 | 44,3 | 99,8 | 144,1 | 210,3 | 0,8 | 0,8 | 7,8 | 7,8 | 8,6 | 218,9 |
| УМС 2100.49-ТАIII | 82,8 | 82,8 | 48,5 | 112,8 | 161,3 | 244,1 | 0,8 | 0,8 | 7,8 | 7,8 | 8,6 | 252,7 |
| УМС 2100.50-ТАIII | 82,8 | 82,8 | 50,6 | 115,0 | 165,6 | 248,4 | 0,8 | 0,8 | 7,8 | 7,8 | 8,6 | 257,0 |
| УМС 2100.54-ТАIII | 99,4 | 99,4 | 52,8 | 121,5 | 174,3 | 273,7 | 0,8 | 0,8 | 7,8 | 7,8 | 8,6 | 282,3 |
| УМС 2100.60-ТАIII | 99,4 | 99,4 | 57,0 | 132,4 | 189,4 | 288,8 | 0,8 | 0,8 | 7,8 | 7,8 | 8,6 | 297,4 |
| УМС 2100.62-ТАIII | 99,4 | 99,4 | 59,1 | 136,7 | 195,8 | 295,2 | 0,8 | 0,8 | 7,8 | 7,8 | 8,6 | 303,8 |
| УМС 2100.70-ТАIII | 115,9 | 115,9 | 65,4 | 151,9 | 217,3 | 333,2 | 0,8 | 0,8 | 7,8 | 7,8 | 8,6 | 341,8 |
| УМС 2100.77-ТАIII | 132,5 | 132,5 | 71,4 | 164,9 | 236,3 | 368,8 | 0,8 | 0,8 | 7,8 | 7,8 | 8,6 | 377,4 |
| УМС 2100.80-ТАIII | 132,5 | 132,5 | 73,9 | 171,4 | 245,3 | 377,8 | 0,8 | 0,8 | 7,8 | 7,8 | 8,6 | 386,4 |
| УМС 2100.81-ТАIII | 132,5 | 132,5 | 76,0 | 173,6 | 249,6 | 382,1 | 0,8 | 0,8 | 7,8 | 7,8 | 8,6 | 390,7 |
| УМС 2100.83-ТАIII | 132,5 | 132,5 | 78,1 | 177,9 | 256,0 | 388,5 | 0,8 | 0,8 | 7,8 | 7,8 | 8,6 | 397,1 |
| УМС 2100.89-ТАIII | 149,0 | 149,0 | 82,3 | 188,8 | 271,1 | 420,1 | 0,8 | 0,8 | 7,8 | 7,8 | 8,6 | 428,7 |
| УМС 2100.90-ТАIII | 149,0 | 149,0 | 82,3 | 191,0 | 273,3 | 422,3 | 0,8 | 0,8 | 7,8 | 7,8 | 8,6 | 430,9 |
| УМС 2100.94-ТАIII | 149,0 | 149,0 | 86,5 | 199,6 | 286,1 | 435,1 | 0,8 | 0,8 | 7,8 | 7,8 | 8,6 | 443,7 |
| УМС 2100.100-ТАIII | 165,6 | 165,6 | 90,7 | 210,5 | 301,2 | 465,8 | 0,8 | 0,8 | 7,8 | 7,8 | 8,6 | 474,4 |
| УМС 2100.102-ТАIII | 165,6 | 165,6 | 92,8 | 217,0 | 309,8 | 475,4 | 0,8 | 0,8 | 7,8 | 7,8 | 8,6 | 484,0 |
| УМС 2100.110-ТАIII | 182,2 | 182,2 | 99,2 | 230,0 | 329,2 | 511,4 | 0,8 | 0,8 | 7,8 | 7,8 | 8,6 | 520,0 |

ГОСТ на сортамент и марки стали см. Технические требования 3.503.1-81.1-2-ТТ

| Марка участка | Изделия арматурные | | | | | | Изделия закладные и анкеры | | | | | Общий расход кг |
|---|---|---|---|---|---|---|---|---|---|---|---|---|
| | Арматура класса, кг | | | | | Всего, кг | Арматура класса, кг | | Прокат, кг | | Всего, кг | |
| | А-I | | А-III | | | | А-III | | | | | |
| | ГОСТ 5781-82* | | ГОСТ 5781-82* | | | | ГОСТ 5781-82* | | ГОСТ 103-76* | | | |
| | ⌀8 | Итого | ⌀8 | ⌀12 | Итого | | ⌀10 | Итого | Б10 | Итого | | |
| УМС 2400 30-ТА III | 56,8 | 56,8 | — | — | — | 56,8 | 0,8 | 0,8 | 7,8 | 7,8 | 8,6 | 65,6 |
| УМС 2400 37-ТА III | 75,7 | 75,7 | 43,4 | 101,3 | 144,7 | 220,4 | 0,8 | 0,8 | 7,8 | 7,8 | 8,6 | 229,0 |
| УМС 2400 40-ТА III | 75,7 | 75,7 | 48,2 | 108,7 | 156,9 | 232,6 | 0,8 | 0,8 | 7,8 | 7,8 | 8,6 | 241,2 |
| УМС 2400 41-ТА III | 75,7 | 75,7 | 48,2 | 111,2 | 159,4 | 235,1 | 0,8 | 0,8 | 7,8 | 7,8 | 8,6 | 243,7 |
| УМС 2400 43-ТА III | 75,7 | 75,7 | 50,6 | 113,6 | 164,2 | 239,9 | 0,8 | 0,8 | 7,8 | 7,8 | 8,6 | 248,5 |
| УМС 2400 49-ТА III | 94,6 | 94,6 | 55,4 | 128,4 | 173,8 | 268,4 | 0,8 | 0,8 | 7,8 | 7,8 | 8,6 | 277,0 |
| УМС 2400 50-ТА III | 94,6 | 94,6 | 57,8 | 130,9 | 188,7 | 283,3 | 0,8 | 0,8 | 7,8 | 7,8 | 8,6 | 291,9 |
| УМС2400 54-ТА III | 113,5 | 113,5 | 60,3 | 138,3 | 198,6 | 312,1 | 0,8 | 0,8 | 7,8 | 7,8 | 8,6 | 320,7 |
| УМС 2400 60-ТА III | 113,5 | 113,5 | 65,1 | 150,7 | 215,8 | 329,3 | 0,8 | 0,8 | 7,8 | 7,8 | 8,6 | 337,9 |
| УМС 2400 62-ТА III | 113,5 | 113,5 | 67,5 | 155,6 | 223,1 | 336,6 | 0,8 | 0,8 | 7,8 | 7,8 | 8,6 | 344,2 |
| УМС 2400 70-ТА III | 132,4 | 132,4 | 74,7 | 172,9 | 247,6 | 380,0 | 0,8 | 0,8 | 7,8 | 7,8 | 8,6 | 388,6 |
| УМС 2400 77-ТА III | 151,4 | 151,4 | 81,9 | 187,7 | 269,6 | 421,0 | 0,8 | 0,8 | 7,8 | 7,8 | 8,6 | 429,6 |
| УМС 2400 80-ТА III | 151,4 | 151,4 | 84,4 | 195,1 | 279,5 | 430,9 | 0,8 | 0,8 | 7,8 | 7,8 | 8,6 | 439,5 |
| УМС 2400 81-ТА III | 151,4 | 151,4 | 86,8 | 197,6 | 284,4 | 435,8 | 0,8 | 0,8 | 7,8 | 7,8 | 8,6 | 444,4 |
| УМС 2400 83-ТА III | 151,4 | 151,4 | 89,9 | 202,5 | 292,4 | 443,8 | 0,8 | 0,8 | 7,8 | 7,8 | 8,6 | 452,4 |
| УМС 2400 89-ТА III | 170,3 | 170,3 | 94,0 | 214,9 | 308,9 | 479,2 | 0,8 | 0,8 | 7,8 | 7,8 | 8,6 | 487,8 |
| УМС 2400 90-ТА III | 170,3 | 170,3 | 94,0 | 217,4 | 311,4 | 481,7 | 0,8 | 0,8 | 7,8 | 7,8 | 8,6 | 490,3 |
| УМС 2400 94-ТА III | 170,3 | 170,3 | 98,8 | 227,2 | 326,0 | 496,3 | 0,8 | 0,8 | 7,8 | 7,8 | 8,6 | 504,9 |
| УМС 2400 100-ТА III | 189,2 | 189,2 | 103,6 | 239,6 | 343,2 | 532,4 | 0,8 | 0,8 | 7,8 | 7,8 | 8,6 | 541,0 |
| УМС 2400 102-ТА III | 189,2 | 189,2 | 106,0 | 247,0 | 353,0 | 542,2 | 0,8 | 0,8 | 7,8 | 7,8 | 8,6 | 550,8 |
| УМС 2400.110-ТА III | 208,1 | 208,1 | 113,3 | 261,8 | 375,1 | 583,2 | 0,8 | 0,8 | 7,8 | 7,8 | 8,6 | 591,8 |

| Марка участка | Изделия арматурные | | | | | | Изделия закладные и анкеры | | | | | Общий расход кг |
|---|---|---|---|---|---|---|---|---|---|---|---|---|
| | Арматура класса, кг | | | | | Всего, кг | Арматура класса кг | | Прокат, кг | | Всего, кг | |
| | А-I | | А-III | | | | А-III | | | | | |
| | ГОСТ 5781 32 | | ГОСТ 5781-82* | | | | ГОСТ 5781-82* | | ГОСТ 103-76* | | | |
| | ⌀8 | Итого | ⌀8 | ⌀12 | Итого | | ⌀10 | Итого | Б10 | Итого | | |
| УМС 3300.30-ТА III | 78,1 | 78,1 | — | — | — | 78,1 | 0,8 | 0,8 | 7,8 | 7,8 | 8,6 | 86,7 |
| УМС 3300 37 ТА III | 104,2 | 104,2 | 59,6 | 138,2 | 197,8 | 304,0 | 0,8 | 0,8 | 7,8 | 7,8 | 8,6 | 313,8 |
| УМС 3300 40-ТА III | 104,2 | 104,2 | 66,2 | 148,3 | 214,5 | 318,7 | 0,8 | 0,8 | 7,8 | 7,8 | 8,6 | 327,3 |
| УМС 3300.41-ТА III | 104,2 | 104,2 | 66,2 | 151,7 | 217,9 | 322,1 | 0,8 | 0,8 | 7,8 | 7,8 | 8,6 | 330,7 |
| УМС 3300 43-ТА III | 104,2 | 104,2 | 69,5 | 155,0 | 224,5 | 328,7 | 0,8 | 0,8 | 7,8 | 7,8 | 8,6 | 337,3 |
| УМС 3300 49-ТА III | 130,2 | 130,2 | 76,1 | 175,2 | 251,3 | 381,5 | 0,8 | 0,8 | 7,8 | 7,8 | 8,6 | 390,1 |
| УМС 3300 50-ТА III | 130,2 | 130,2 | 79,4 | 178,6 | 258,0 | 388,2 | 0,8 | 0,8 | 7,8 | 7,8 | 8,6 | 396,8 |
| УМС 3300 54-ТА III | 156,2 | 156,2 | 82,8 | 188,7 | 271,5 | 427,7 | 0,8 | 0,8 | 7,8 | 7,8 | 8,6 | 436,3 |
| УМС 3300.60-ТА III | 156,2 | 156,2 | 89,4 | 205,6 | 295,0 | 451,2 | 0,8 | 0,8 | 7,8 | 7,8 | 8,6 | 459,8 |
| УМС 3300.62-ТА III | 156,2 | 156,2 | 92,7 | 212,3 | 305,0 | 461,2 | 0,8 | 0,8 | 7,8 | 7,8 | 8,6 | 469,8 |
| УМС 3300.70-ТА III | 156,2 | 156,2 | 102,6 | 235,9 | 338,5 | 494,7 | 0,8 | 0,8 | 7,8 | 7,8 | 8,6 | 503,3 |

ГОСТ на сортамент и марки стали см. Технические требования 3.503.1-81.1-2-ТТ