ТИПОВЫЕ КОНСТРУКЦИИ, ИЗДЕЛИЯ И УЗЛЫ ЗДАНИЙ И СООРУЖЕНИЙ

СЕРИЯ 1.090.1-3пв

СБОРНЫЕ ЖЕЛЕЗОБЕТОННЫЕ КОНСТРУКЦИИ МЕЖВИДОВОГО ПРИМЕНЕНИЯ КРУПНОПАНЕЛЬНЫХ ОБЩЕСТВЕННЫХ ЗДАНИЙ И ВСПОМОГАТЕЛЬНЫХ ЗДАНИЙ ПРОМЫШЛЕННЫХ ПРЕДПРИЯТИЙ С ВЫСОТОЙ ЭТАЖА 3,0 И 3,3м ДЛЯ СТРОИТЕЛЬСТВА НА ПРОСАДОЧНЫХ ГРУНТАХ И НА ПОДРАБАТЫВАЕМЫХ ТЕРРИТОРИЯХ

ВЫПУСК 1-1

ПАНЕЛИ НАРУЖНЫХ СТЕН НУЛЕВОГО ЦИКЛА ОДНОСЛОЙНЫЕ ДЛЯ СБОРНОГО ВАРИАНТА

РАБОЧИЕ ЧЕРТЕЖИ

20406
ЦЕНА 3-34

ЦЕНТРАЛЬНЫЙ ИНСТИТУТ ТИПОВОГО ПРОЕКТИРОВАНИЯ
ГОССТРОЯ СССР

Москва, А-445, Смольная ул., 22

Сдано в печать X 1985 г.

Заказ № 10697 Тираж 200 экз.

ТИПОВЫЕ КОНСТРУКЦИИ, ИЗДЕЛИЯ И УЗЛЫ ЗДАНИЙ И СООРУЖЕНИЙ

СЕРИЯ 1.090.1-3пв

СБОРНЫЕ ЖЕЛЕЗОБЕТОННЫЕ КОНСТРУКЦИИ МЕЖВИДОВОГО ПРИМЕНЕНИЯ КРУПНОПАНЕЛЬНЫХ ОБЩЕСТВЕННЫХ ЗДАНИЙ И ВСПОМОГАТЕЛЬНЫХ ЗДАНИЙ ПРОМЫШЛЕННЫХ ПРЕДПРИЯТИЙ С ВЫСОТОЙ ЭТАЖА 3.0 И 3.3м ДЛЯ СТРОИТЕЛЬСТВА НА ПРОСАДОЧНЫХ ГРУНТАХ И НА ПОДРАБАТЫВАЕМЫХ ТЕРРИТОРИЯХ

ВЫПУСК 1-1

ПАНЕЛИ НАРУЖНЫХ СТЕН НУЛЕВОГО ЦИКЛА ОДНОСЛОЙНЫЕ ДЛЯ СБОРНОГО ВАРИАНТА

РАБОЧИЕ ЧЕРТЕЖИ

РАЗРАБОТАНЫ

КИЕВЗНИИЭП

ЗАМ. ДИРЕКТОРА П. ДМИТРИЕВ

НАЧ. ОТДЕЛА В. ШЕВЧЕНКО

ГЛ. ИНЖ. ПРОЕКТА В. НИЧИПОРЕНКО

ЦНИИЭП ТОРГОВО-БЫТОВЫХ ЗДАНИЙ И ТУРИСТСКИХ КОМПЛЕКСОВ

ДИРЕКТОР ИН-ТА В. ЛЕПСКИЙ

НАЧ. ОТДЕЛА Б. ВОЛЫНСКИЙ

ГЛ. ИНЖ. ПРОЕКТА Р. КОНОВАЛОВА

УТВЕРЖДЕНЫ И ВВЕДЕНЫ В ДЕЙСТВИЕ

С 01.01.1985 г. ГОССТРОЕМ СССР

ПРОТОКОЛ ОТ 01.11.1984 Г. № ИИ-32

ОБОЗНАЧЕНИЕ	НАИМЕНОВАНИЕ	СТР.
I.090.I-3ПВ.I-I ООС	СОДЕРЖАНИЕ	3
I.090.I-3ПВ.I-I ООТО	ТЕХНИЧЕСКОЕ ОПИСАНИЕ	5
I.090.I-3ПВ.I-I 0I	ПАНЕЛЬ ЦОКОЛЬНАЯ ПСЦ 60.2I	II
I.090.I-3ПВ.I-I 02	ПАНЕЛЬ ЦОКОЛЬНАЯ ПСЦ 30.2I	I3
I.090.I-3ПВ.I-I 03	ПАНЕЛЬ ЦОКОЛЬНАЯ ПСЦ I8.2I	I4
I.090.I-3ПВ.I-I 04	ПАНЕЛЬ ЦОКОЛЬНАЯ ПСЦ I2.2I	I5
I.090.I-3ПВ.I-I 05	ПАНЕЛЬ ЦОКОЛЬНАЯ IIПСЦ 60.2I	I6
I.090.I-3ПВ.I-I 06	ПАНЕЛЬ ЦОКОЛЬНАЯ IIПСЦ 30.2I	I8
I.090.I-3ПВ.I-I 07	ПАНЕЛЬ ЦОКОЛЬНАЯ 2ПСЦ 30.2I	I9
I.090.I-3ПВ.I-I 08	ПАНЕЛЬ ЦОКОЛЬНАЯ IIПСЦ 29.2I, 2ПСЦ 29.2I	20
I.090.I-3ПВ.I-I 09	ПАНЕЛЬ ЦОКОЛЬНАЯ IIПСЦ I7.2I, 2ПСЦ I7.2I	22
I.090.I-3ПВ.I-I I0	ПАНЕЛЬ ЦОКОЛЬНАЯ IIПСЦ II.2I, 2ПСЦ II.2I	24
I.090.I-3ПВ.I-I II	ПАНЕЛЬ ЦОКОЛЬНАЯ ПСЦ 28.2I	26
I.090.I-3ПВ.I-I I2	ПАНЕЛЬ ЦОКОЛЬНАЯ IIПСЦ 33.2I, 2ПСЦ 33.2I	27
I.090.I-3ПВ.I-I I3	ПАНЕЛЬ ЦОКОЛЬНАЯ IIПСЦ 2I.2I, 2ПСЦ 2I.2I	29
I.090.I-3ПВ.I-I I4	ПАНЕЛЬ ЦОКОЛЬНАЯ IIПСЦ I5.2I, 2ПСЦ I5.2I	3I
I.090.I-3ПВ.I-I ООД I	УЗЛЫ ОПАЛУБОЧНЫЕ	33
I.090.I-3ПВ.I-I I5	КАРКАС ПРОСТРАНСТВЕННЫЙ КП 60.2I	40
I.090.I-3ПВ.I-I I6	КАРКАС ПРОСТРАНСТВЕННЫЙ КП 30.2I	42

НАЧ ОТД	Шевченко	
И КОНТР	Ребров	
ГЛ СПЕЦ	Нечипоренко	
ПРОВЕРИЛ	Скоробагат	
РАЗРАБ	Федько	

I.090.I-3ПВ.I-I ООС

СОДЕРЖАНИЕ

СТАДИЯ	ЛИСТ	ЛИСТОВ
Р	1	3

ГОСГРАЖДАНСТРОЙ КиевЗНИИЭП

ФОРМАТ А4

ЭПВЦ КиевЗНИИЭП

ОПЕРАТОР ТЛП КОРТ

Гребнева

ОБОЗНАЧЕНИЕ	НАИМЕНОВАНИЕ	СТР.
I.090.I-3ПВ.I-I I7	КАРКАС ПРОСТРАНСТВЕННЫЙ КП I8.2I	44
I.090.I-3ПВ.I-I I8	КАРКАС ПРОСТРАНСТВЕННЫЙ КП I2.2I	46
I.090.I-3ПВ.I-I I9	КАРКАС ПРОСТРАНСТВЕННЫЙ IКП 60.2I	48
I.090.I-3ПВ.I-I 20	КАРКАС ПРОСТРАНСТВЕННЫЙ IКП 30.2I	50
I.090.I-3ПВ.I-I 2I	КАРКАС ПРОСТРАНСТВЕННЫЙ 2КП 30.2I	52
I.090.I-3ПВ.I-I 22	КАРКАС ПРОСТРАНСТВЕННЫЙ IКП 29.2I, 2КП 29.2I	54
I.090.I-3ПВ.I-I 23	КАРКАС ПРОСТРАНСТВЕННЫЙ IКП I7.2I, 2КП I7.2I	56
I.090.I-3ПВ.I-I 24	КАРКАС ПРОСТРАНСТВЕННЫЙ IКП II.2I, 2КП II.2I	58
I.090.I-3ПВ.I-I 25	КАРКАС ПРОСТРАНСТВЕННЫЙ КП 28.2I	60
I.090.I-3ПВ.I-I 26	КАРКАС ПРОСТРАНСТВЕННЫЙ IКП 33.2I, 2КП 33.2I	62
I.090.I-3ПВ.I-I 27	КАРКАС ПРОСТРАНСТВЕННЫЙ IКП 2I.2I, 2КП 2I.2I	64
I.090.I-3ПВ.I-I 28	КАРКАС ПРОСТРАНСТВЕННЫЙ IКП I5.2I, 2КП I5.2I	66
I.090.I-3ПВ.I-I ООД2	УЗЛЫ АРМАТУРНЫЕ	68
I.090.I-3ПВ.I-I 29	КАРКАС ПЛОСКИЙ КРI - КР4	74
I.090.I-3ПВ.I-I 30	КАРКАС ПЛОСКИЙ КР5 - КР7	76
I.090.I-3ПВ.I-I 3I	КАРКАС ПЛОСКИЙ КР8 - КРII	77
I.090.I-3ПВ.I-I 32	КАРКАС ПЛОСКИЙ КРI2, КРI3	79
I.090.I-3ПВ.I-I 33	СЕТКА СI - С3	80
I.090.I-3ПВ.I-I 34	СЕТКА С4, С5	8I
I.090.I-3ПВ.I-I 35	СЕТКА С6	82
I.090.I-3ПВ.I-I 36	ИЗДЕЛИЕ ЗАКЛАДНОЕ МНI - МН3	83
I.090.I-3ПВ.I-I 37	ПЕТЛЯ СТРОПОВОЧНАЯ ПСI - ПС6	84

ВЗАМ. ИНВ № | ПОДП. И ДАТА | ИНВ № ПОДЛ.

I.090.I-3ПВ.I-I ООС

ЛИСТ 2

ФОРМАТ А4

ОБОЗНАЧЕНИЕ	НАИМЕНОВАНИЕ	СТР.
I.090.I-3ПВ.I-I 38	СТЕРЖЕНЬ ГНУТЫЙ АН1, АН2	84
I.090.I-3ПВ.I-I 39	СТЕРЖЕНЬ ОТДЕЛЬНЫЙ ОС1 - ОС4	85
I.090.I-3ПВ.I-I 40	СТЕРЖЕНЬ ОТДЕЛЬНЫЙ ОС5 - ОС8	85
I.090.I-3ПВ.I-I ОСРС	ВЕДОМОСТЬ РАСХОДА СТАЛИ НА ЭЛЕМЕНТ,КГ	86

I. ОБЩИЕ ДАННЫЕ

I.I. Выпуск I-I "Панели наружных стен нулевого цикла однослойные для сборного варианта" входит в состав серии I.090.I-3пв "Сборные железобетонные конструкции межвидового применения крупнопанельных общественных зданий и вспомогательных зданий промышленных предприятий с высотой этажа 3,0 и 3,3 м для строительства на просадочных грунтах и на подрабатываемых территориях".

I.2. Выпуск содержит техническое описание, спецификации, сборочные чертежи и расход стали панелей наружных стен нулевого цикла, опалубочные узлы, спецификации и сборочные чертежи пространственных каркасов, арматурные узлы, спецификации и сборочные чертежи арматурных и закладных изделий.

I.3. Панели запроектированы в соответствии с требованиями СНиП II-2I-75 "Бетонные и железобетонные конструкции. Нормы проектирования", постановления Госстроя СССР от II марта I98I г. № 34 "О повышении расчетных сопротивлений металлопроката, используемого при изготовлении строительных конструкций", ВСН 32-77 "Инструкция по проектированию конструкций панельных жилых зданий", ГОСТ I3015.0-83 "Конструкции и изделия бетонные и железобетонные сборные. Общие технические требования", ГОСТ II024-84 "Панели стеновые наружные бетонные и железобетонные для жилых и общественных зданий. Общие технические условия".

				1.090.1-3пв.1-1 ООТО		
НАЧ ОТД	Шевченко			ТЕХНИЧЕСКОЕ ОПИСАНИЕ	СТАДИЯ	ЛИСТ	ЛИСТОВ
Н.КОНТР.	Ребров				Р	1	
ГЛ СПЕЦ	Кичиваренко				ГОСГРАЖДАНСТРОЙ КиевЗНИИЭП		
ПРОВЕРИЛ	Скоробогат						
РАЗРАБ	Греськив						

ФОРМАТ А4

ЭПВЦ КиевЗНИИЭП | оператор ТПП КОРТ | Гревцева

2. КОНСТРУКЦИЯ ПАНЕЛЕЙ

2.I. Панели запроектированы из легкого бетона на пористых неорганических заполнителях марки по прочности на сжатие I50, толщиной 300 и 350 мм, высотой 2I00 мм. В качестве заполнителя применен гравий керамзитовый по ГОСТ 9759-76. Морозостойкость бетона должна быть не менее Мрз35. Плотность легкого бетона в панелях (в высушенном до постоянной массы состоянии) принята I300 кг/м^3.

Отделка наружных поверхностей панелей принята в виде декоративного слоя раствора марки по прочности на сжатие МI50, толщиной 30 мм. Цвет и вид отделки назначается при конкретном проектировании.

По вертикальным граням внутреннего слоя панелей предусмотрены шпонки и арматурные выпуски для соединения панелей между собой и с внутренними стенами. На верхней горизонтальной грани установлены строповочные петли и закладные изделия.

Несущая способность панелей определяется несущей способностью опорных сечений. Расчетные нагрузки на панели приведены ниже.

2.2. Армирование панелей производится сварными пространственными каркасами, которые устанавливаются в формующее оборудование в собранном виде, включая закладные изделия. Пространственные каркасы состоят из плоских арматурных каркасов, арматурных сеток, отдельных стержней и закладных изделий.

2.3. Арматурная сталь принята в соответствии со СНиП II-2I-75 и письмом Госстроя СССР от I5 апреля I980 г. № 42-Д "О мерах по предотвращению перерасхода арматурной стали при проектировании и изготовлении железобетонных конструкций для промышленного, жилищно-гражданского и сельского строительства": для плоских каркасов,

ИНВ № ПОДЛ | ПОДП И ДАТА | ВЗАМ ИНВ №

1.090.1-3пв.1-1 ООТО	ЛИСТ 2

20406 5 ФОРМАТ А4

сеток и отдельных стержней - сталь класса А-Ш по ГОСТ 5781-82 и класса Вр-I по ГОСТ 6727-80; для анкеров - сталь класса А-I по ГОСТ 5781-82; для строповочных петель - сталь класса Ас-II марки 10ГТ по ГОСТ 5781-82; для закладных изделий - сталь класса А-Ш по ГОСТ 5781-82. Для закладных изделий принята полосовая сталь по ГОСТ 103-76 марки ВСт3кп2 по ГОСТ 380-71*.

2.4. Размеры панелей не должны иметь отклонения от проектных размеров, указанных в рабочих чертежах, превышающие установленные ГОСТ 11024-72. Масса панелей при отпуске потребителю не должна превышать проектную массу более, чем на 7%.

3. ИЗГОТОВЛЕНИЕ ПАНЕЛЕЙ

3.1. Панели должны изготавливаться в соответствии с требованиями ГОСТ 11024-72 по рабочим чертежам в инвентарной заводской оснастке. При этом необходимо выполнять следующие требования:

а) панели изготавливаются в горизонтальных формах фасадной стороной вниз;

б) армирование панелей производится сварными пространственными каркасами, которые устанавливаются в форму в собранном виде при закрытых бортах. Все петлевые выпуски фиксируются в проектном положении бортовыми коробочками формы. Фиксация пространственных каркасов в проектном положении в форме должна обеспечиваться при помощи пластмассовых или цементных фиксаторов;

в) термообработку панелей производить при температуре не выше 70°С, допускается воздействие температуры до 85°С на срок не более 30 минут;

г) распалубку панелей производить при достижении бетоном прочности не менее 70% проектной с применением кантователя, обеспечивающего угол подъема изделия не менее 70° к горизонту;

д) контроль качества панелей при изготовлении должен производиться путем систематического пооперационного контроля: прочности бетонных кубов и арматуры, точности укладки пространственных каркасов, толщин защитных слоев.

3.2. Для предохранения от коррозии лицевых поверхностей закладных деталей, они должны быть покрыты антикоррозийной обмазкой слоем 0,5 мм.

3.3. Минимальная прочность бетона к моменту отпуска изделий с завода, если она не оговорена в проекте, должна быть не менее 80% проектной марки бетона, влажность панелей не должна быть более 12%.

3.4. При отпуске с завода панели должны иметь максимальную готовность в соответствии с требованиями ГОСТ 11024-84.

3.5. Приемка панелей ОТК завода-изготовителя и контрольная выборочная проверка производится в соответствии с требованиями ГОСТ 11024-84. При освоении производства панелей и при изменении технологии их изготовления рекомендуется провести испытания панелей и оценку их прочности и трещиностойкости по ГОСТ 8829-77 "Конструкции и изделия железобетонные сборные. Методы испытаний и оценки прочности, жесткости и трещиностойкости". Указания по испытанию панелей приведены ниже.

3.6. Указания по грунтовке торцов панелей см. на листе 9 Рис.I.

4. УКАЗАНИЯ ПО ХРАНЕНИЮ И ТРАНСПОРТИРОВКЕ ПАНЕЛЕЙ

4.1. Хранение и транспортировка панелей должны выполняться в соответствии с требованиями ГОСТ 11024-84. Подъем панелей производится с применением самобалансирующих траверс, обеспечивающих

ЭПВЦ КиевЗНИИЭП | ОПЕРАТОР ТЛП КОРТ | Гребенюк

ИНВ № ПОДЛ | ПОДП И ДАТА | ВЗАМ ИНВ №

20406 6 ФОРМАТ А4

вертикальное положение панелей, наклон строп к вертикали допускается не более 15°. Опирание панелей при хранении и транспортировке должно производиться на специальные прокладки (деревянные, резиновые и т.п.).

5. МАРКИРОВКА ПАНЕЛЕЙ

5.1. Маркировка панелей выполнена в соответствии с ГОСТ 23009-78 "Конструкции и изделия бетонные и железобетонные сборные. Условные обозначения марок". Марка содержит обозначения основных характеристик панели и состоит из буквенно-цифровых групп.

Цифра первой группы означает отличие в типах или расположении вертикальных торцов панели (зеркальность), наличие проема.

Группа букв означает:

ПСЦ - панель стеновая нулевого цикла (цокольная).

Вторая группа цифр (записаны через точки) обозначает габариты панели (длина, высота, толщина) в дециметрах.

Буква "П" означает вид бетона - бетон на пористых заполнителях.

Третья группа "ПВ" указывает на применение изделий, предназначенных для строительства зданий на просадочных грунтах и на подрабатываемых территориях.

5.2. Марки проставляются на чертежах и спецификациях проекта и заказах заводам-изготовителям и на изделиях. Каждая изготовленная панель должна иметь маркировку согласно ГОСТ 13015.2-81 "Конструкции и изделия бетонные и железобетонные сборные. Правила маркировки", выполненную несмываемой краской. Должны быть нанесены марка панели, индекс предприятия, масса панели, марка бетона.

Внесение изменений в обозначение марок не допускается.

ЭПВЦ КиевЗНИИЭП
ОПЕРАТОР ТЛП КОРТ
Гребнева
ВЗАМ. ИНВ. №
ПОДП. И ДАТА
ИНВ. № ПОДЛ.

6. ИЗГОТОВЛЕНИЕ ПРОСТРАНСТВЕННЫХ КАРКАСОВ, АРМАТУРНЫХ И ЗАКЛАДНЫХ ИЗДЕЛИЙ

6.1. Сборка пространственных каркасов выполняется из плоских каркасов, отдельных стержней, анкеров и закладных изделий при помощи монтажных стержней в кондукторах. Все соединения следует производить сваркой в соответствии с требованиями ГОСТ 10922-75 "Арматурные изделия и закладные детали сварные для железобетонных конструкций. Технические требования и методы испытаний", СН 393-78 "Инструкции по сварке соединений арматуры и закладных деталей железобетонных конструкций". Качество сварки, выполняемой при сборке пространственных каркасов, плоских каркасов и закладных изделий, должно быть не ниже требований, предъявляемых к соединениям с нормируемой прочностью по ГОСТ 10922-75. При изготовлении закладных изделий следует соблюдать требования ГОСТ 19292-73 "Соединения сварные элементов закладных деталей сборных железобетонных конструкций. Контактная автоматическая сварка плавлением. Основные типы и конструктивные элементы".

7. МАРКИРОВКА ПРОСТРАНСТВЕННЫХ КАРКАСОВ, АРМАТУРНЫХ И ЗАКЛАДНЫХ ИЗДЕЛИЙ

7.1. Маркировка пространственных каркасов имеет буквенно-цифровое обозначение.

Первая цифра означает отличие в типах торцов или их расположении (зеркальность), или же наличие проемов.

Группа букв означает:

КП - каркас пространственный.

Группа цифр (записаны через точки) обозначает габариты каркаса в дециметрах (длина, высота, толщина).

Марки арматурных и закладных изделий имеют буквенно-цифровое обозначение. Группа букв означает:

КР – каркас плоский;

С – сетка;

МН – изделие закладное;

АН – стержень гнутый (анкер);

ПС – петля строповочная.

Группа цифр обозначает порядковый номер изделия в сборке.

8. РАСЧЕТНЫЕ НАГРУЗКИ НА ПАНЕЛИ

8.I. Панели наружных стен рассчитаны по указаниям ВСН 32-77 и СНиП II-2I-75. Несущая способность панелей определяется несущей способностью опорных сечений (комбинированным стыком) согласно ВСН 32-77 и его приложений. Расчетные нагрузки на стыки панелей при толщине 300 мм ($y_{оп}$=I4.0 см, $h_к$=I3.5 см, $h_{пл}$=7 см) даны в табл.I, а при толщине 350 мм ($y_{оп}$=I7.0 см, $h_к$= I8.5 см, $h_{пл}$=7 см) – в табл.2.

РАСЧЕТНАЯ СХЕМА СТЫКА

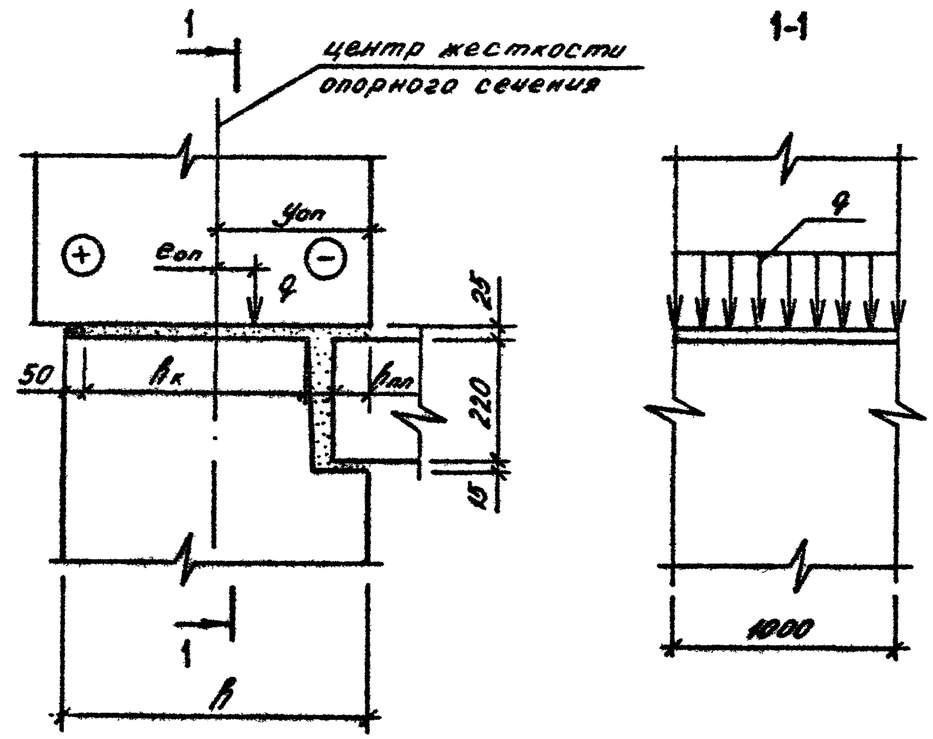

Таблица I

$e_{оп}$(см)	q (тс/м)	$e_{оп}$(см)	q (тс/м)
0,0	77,0	0,0	77,0
I,0	87,0	-I,0	67,0
2,0	80,0	-2,0	59,0
3,0	73,0	-3,0	52,0
4,0	68,0	-4,0	47,0
5,0	64,0	-5,0	43,0
6,0	59,0	-6,0	39,0

ЭПВЦ КиевЗНИИЭП
ОПЕРАТОР ТЛП КОРТ
Гребнева
ВЗАМ. ИНВ.№
ПОДП. И ДАТА
ИНВ № ПОДЛ.

Таблица 2

$e_{оп}$ (см)	q (тс/м)	$e_{оп}$ (см)	q (тс/м)
0,0	98,0	0,0	98,0
I,0	III,0	-I,0	85,0
2,0	I03,0	-2,0	75,0
3,0	97,0	-3,0	67,0
4,0	9I,0	-4,0	6I,0
5,0	85,0	-5,0	56,0
6,0	80,0	-6,0	5I,0

9. УКАЗАНИЯ ПО ГРУНТОВКЕ ТОРЦОВ ПАНЕЛЕЙ

9.I. Материалы для грунтовки должны применяться в соответствии с данными конкретного проекта.

Пунктирной линией на Рис.I обозначена грунтуемая часть верхней и боковых поверхностей.

РИС.I

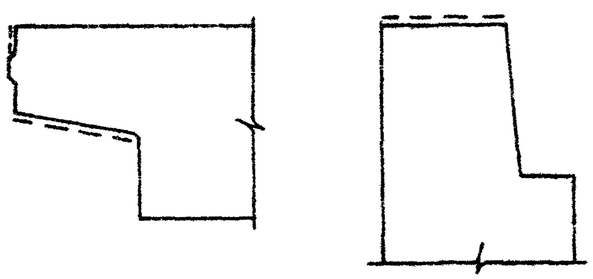

ЭПВЦ КиевЗНИИЭП
ОПЕРАТОР ТЛП КОРТ
Гревцева
ВЗАМ. ИНВ №
ПОДП. И ДАТА
ИНВ № ПОДЛ

I0. ИСПЫТАНИЯ СТЕНОВЫХ ПАНЕЛЕЙ

I0.I. Испытания стеновых панелей неразрушающими методами контролируются численными значениями единичных показателей качества, обеспечивающих заданную проектом прочность, жесткость и трещиностойкость конструкций в соответствии с требованиями ГОСТ 8829-77.

Партия изготовленных панелей признается годной, если каждый из контролируемых показателей всех испытанных панелей не отличается от их проектных значений более, чем на величину предельно допускаемых отклонений.

I0.2. При проведении испытаний неразрушающими методами непосредственно в конструкции должны контролироваться следующие показатели:

а) геометрические размеры и форма поверхностей панелей по ГОСТ I30I5.3-8I;

б) прочность бетона на участках, указанных на схемах панелей (л.II) по ГОСТ I7624-78 или ГОСТ 2I243-75, ГОСТ 26690.0-77 - ГОСТ 26690.4-77 (допускается традиционный способ по ГОСТ I0I80-78);

в) толщина защитного слоя определяется по ГОСТ 22904-78 (допускается вырубка борозд по ГОСТ I30I5.3-8I).

Допускаемые отклонения от номинальных значений, указанных в рабочих чертежах, должны приниматься по ГОСТ II024-84. Статический контроль прочности бетона панелей осуществляется по ГОСТ I8I05.0-80 - I8I05.I-80.

I0.3. Виды, классы, марки, механические свойства арматурных сталей, марки углеродистой стали для закладных изделий контролируются по ГОСТ I0922-75 в процессе входного контроля.

10.4. Качество выполнения сварных соединений арматурных и закладных деталей контролируются по ГОСТ 10922-75 или ультразвуковым методом по ГОСТ 23858-79 в процессе операционного контроля.

10.5. Качество, диаметр и взаимное расположение арматурных изделий и закладных деталей должны контролироваться в каждой панели путем осмотра.

10.6. План контроля и количество контролируемых панелей принять по ГОСТ 11024-84.

10.7. Характер и величина ширины раскрытия трещин, допускаемых при изготовлении панелей, должны соответствовать требованиям ГОСТ 13015.0-83.

Контрольные участки на схемах панелей

СХЕМА 1

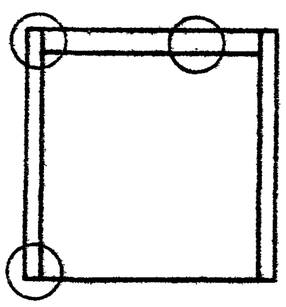

СХЕМА 2

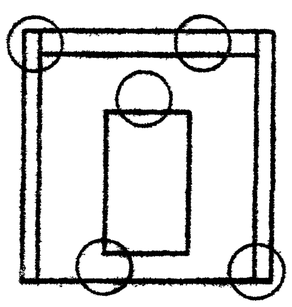

ЭПВЦ КиевЗНИИЭП
ОПЕРАТОР ТЛП КОРТ
ВЗАМ. ИНВ.№
ПОДП. И ДАТА
ИНВ. № ПОДЛ

ФОРМАТ	ЗОНА	ПОЗ	ОБОЗНАЧЕНИЕ	НАИМЕНОВАНИЕ	КОЛ	ПРИМЕЧАНИЕ
				ДОКУМЕНТАЦИЯ		
А3			1.090.1-3ПВ.1-1 01СБ	СБОРОЧНЫЙ ЧЕРТЕЖ		
А3			1.090.1-3ПВ.1-1 00Д1	УЗЛЫ ОПАЛУБОЧНЫЕ		
А3			1.090.1-3ПВ.1-1 00РС	ВЕДОМОСТЬ РАСХОДА СТАЛИ НА ЭЛЕМЕНТ		
А4			1.090.1-3ПВ.1-1 00ТО	ТЕХНИЧЕСКОЕ ОПИСАНИЕ		
				МАТЕРИАЛЫ		
				РАСТВОР ЦЕМЕНТНЫЙ М150		0.38М3
			ПЕРЕМЕННЫЕ ДАННЫЕ	ДЛЯ ИСПОЛНЕНИЙ:		
				1.090.1-3ПВ.1-1 01 ПСЦ 60.21.3,0-П-ПВ		
				СБОРОЧНЫЕ ЕДИНИЦЫ		
А4		1	1.090.1-3ПВ.1-1 15	КАРКАС ПРОСТРАНСТВ. КП 60.21.3,0	1	
				МАТЕРИАЛЫ		
		2		БЕТОН ЛЕГКИЙ М150		3.16М3
				1.090.1-3ПВ.1-1 01-01 ПСЦ 60.21.3,5-П-ПВ		
				СБОРОЧНЫЕ ЕДИНИЦЫ		
А4		1	1.090.1-3ПВ.1-1 15-01	КАРКАС ПРОСТРАНСТВ. КП 60.21.3,5	1	
				МАТЕРИАЛЫ		
		2		БЕТОН ЛЕГКИЙ М150		3.78М3

1.090.1-3ПВ.1-1 01

НАЧ.ОТД	Шевченко	
Н.КОНТР	Ребров	
ГЛ.СПЕЦ.	Никипоренко	
ПРОВЕРИЛ	Скоробогот	
РАЗРАБ.	Пинчук	

ПАНЕЛЬ ЦОКОЛЬНАЯ ПСЦ 60.21

СТАДИЯ	ЛИСТ	ЛИСТОВ
Р		1

ГОСГРАЖДАНСТРОЙ КиевЗНИИЭП

ЭПВЦ Киев ЗНИИЭП

ОПЕРАТОР ТЛП КОРТ

ФОРМАТ	ЗОНА	ПОЗ	ОБОЗНАЧЕНИЕ	НАИМЕНОВАНИЕ	КОЛ	ПРИМЕЧАНИЕ

ВЗАМ.ИНВ № | ПОДПИСЬ И ДАТА | ИНВ №ПОДЛ

ЛИСТ

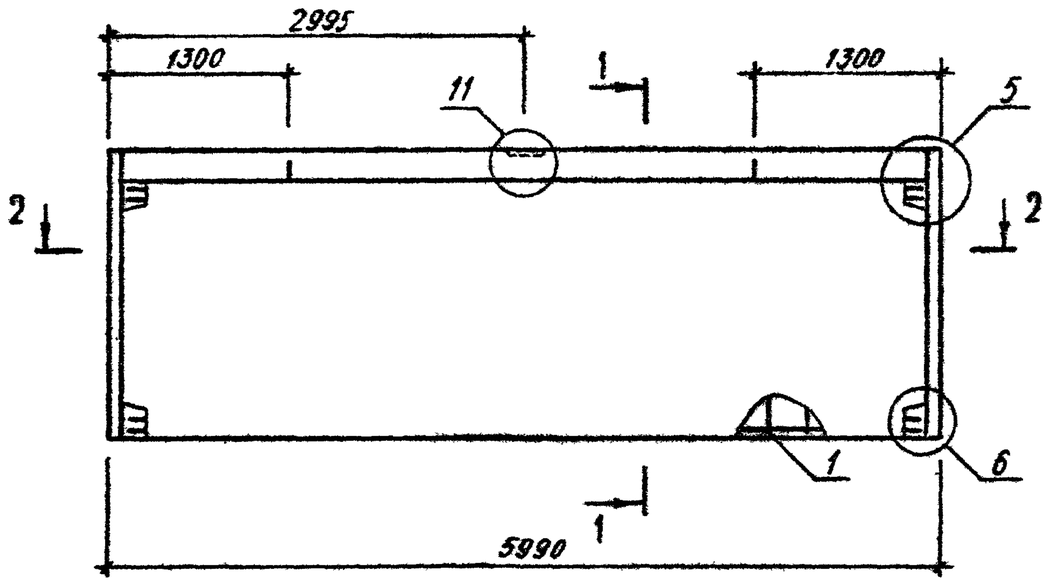

1-1

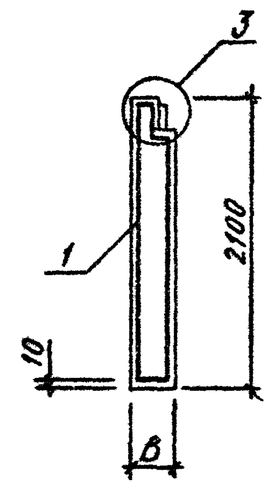

2-2

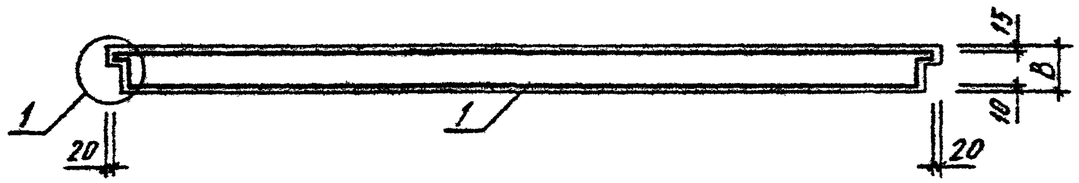

ВИД ПАНЕЛИ ДАН С ВНУТРЕННЕЙ СТОРОНЫ

ОБОЗНАЧЕНИЕ	МАРКА	В, ММ	МАССА, Т
I.090.I-3ПВ.I-I 0I	ПСЦ 60.2I.3,0-П-ПВ	300	4,780
-0I	ПСЦ 60.2I.3,5-П-ПВ	350	5,550

НАЧ.ОТД	Шевченко		
Н.КОНТР	Ребров		
ГЛ.СПЕЦ	Нучипоренко		
ПРОВЕРИЛ	Скорабогат		
РАЗРАБ.	Федько		

1.090.1-3ПВ.1-1 01СБ

ПАНЕЛЬ ЦОКОЛЬНАЯ
ПСЦ 60.2I
СБОРОЧНЫЙ ЧЕРТЕЖ

СТАДИЯ	МАССА	МАСШТАБ
Р	СМ ТАБЛ	
ЛИСТ	ЛИСТОВ 1	

ГОСГРАЖДАНСТРОЙ
КиевЗНИИЭП

ФОРМАТ	ЗОНА	ПОЗ	ОБОЗНАЧЕНИЕ	НАИМЕНОВАНИЕ	КОЛ.	ПРИМЕЧАНИЕ
				ДОКУМЕНТАЦИЯ		
А3			1.090.1-3ПВ.1-1 02СВ	СБОРОЧНЫЙ ЧЕРТЕЖ		
А3			1.090.1-3ПВ.1-1 00Д1	УЗЛЫ ОПАЛУБОЧНЫЕ		
А3			1.090.1-3ПВ.1-1 00РС	ВЕДОМОСТЬ РАСХОДА СТАЛИ НА ЭЛЕМЕНТ		
А4			1.090.1-3ПВ.1-1 00ТО	ТЕХНИЧЕСКОЕ ОПИСАНИЕ		
				МАТЕРИАЛЫ		
		3		РАСТВОР ЦЕМЕНТНЫЙ М150		0.19М3
			ПЕРЕМЕННЫЕ ДАННЫЕ	ДЛЯ ИСПОЛНЕНИЙ:		
				1.090.1-3ПВ.1-1 02 ПСЦ 30.21.3,0-П-ПВ		
				СБОРОЧНЫЕ ЕДИНИЦЫ		
А4		1	1.090.1-3ПВ.1-1 16	КАРКАС ПРОСТРАНСТВ. КП 30.21.3,0	1	
				МАТЕРИАЛЫ		
		2		БЕТОН ЛЕГКИЙ М150		1.53М3
				1.090.1-3ПВ.1-1 02-01 ПСЦ 30.21.3,5-П-ПВ		
				СБОРОЧНЫЕ ЕДИНИЦЫ		
А4		1	1.090.1-3ПВ.1-1 16-01	КАРКАС ПРОСТРАНСТВ. КП 30.21.3,5	1	
				МАТЕРИАЛЫ		
		2		БЕТОН ЛЕГКИЙ М150		1.84М3

1.090.1-3ПВ.1-1 02

НАЧ.ОТД.	Шевченко	
Н.КОНТР.	Ребров	
ГЛ.СПЕЦ.	Ничипоренко	
ПРОВЕРИЛ	Скоробогат	
РАЗРАБ.	Пинчук	

ПАНЕЛЬ ЦОКОЛЬНАЯ ПСЦ 30.2I

СТАДИЯ	ЛИСТ	ЛИСТОВ
Р		1

ГОСГРАЖДАНСТРОЙ КиевЗНИИЭП

ФОРМАТ А4

ЭПВЦ КиевЗНИИЭП

ОПЕРАТОР ТЛП КОРТ

Гребнева

ВЗАМ. ИНВ № | ПОДПИСЬ И ДАТА | ИНВ №ПОДЛ.

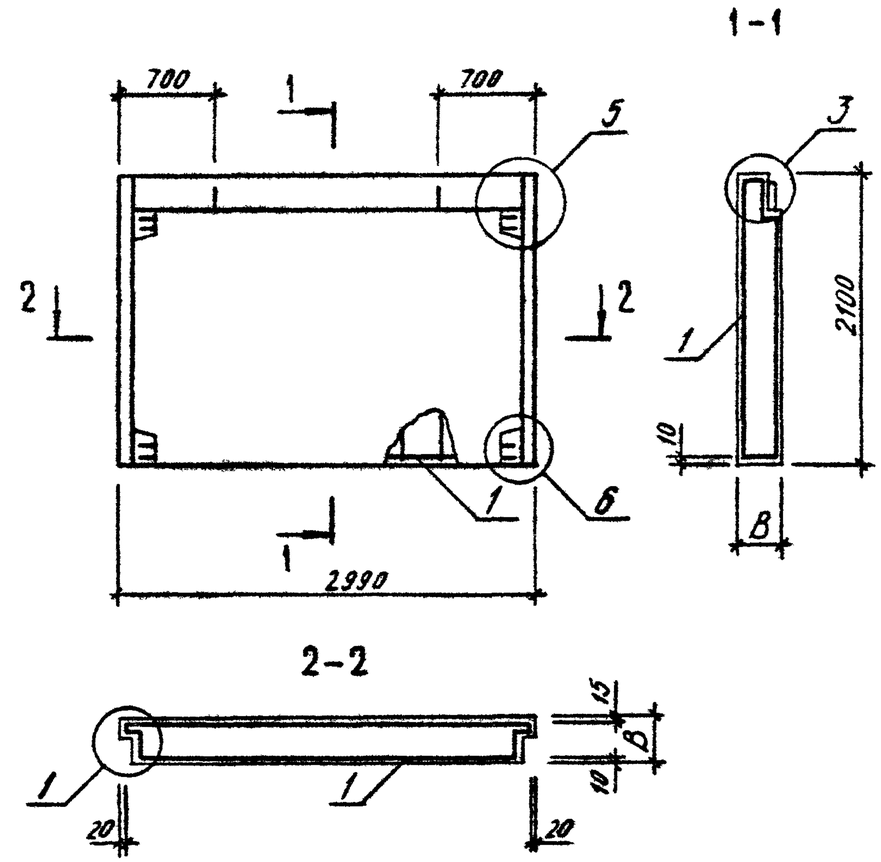

ОБОЗНАЧЕНИЕ	МАРКА	В,ММ	МАССА,Т
I.090.I-3ПВ.I-I 02	ПСЦ 30.2I.3,0-П-ПВ	300	2.320
-0I	ПСЦ 30.2I.3,5-П-ПВ	350	2.730

ВИД ПАНЕЛИ ДАН С ВНУТРЕННЕЙ СТОРОНЫ

1.090.1-3ПВ.1-1 02СБ

НАЧ.ОТД.	Шевченко	
Н.КОНТР.	Ребров	
ГЛ.СПЕЦ.	Ничипоренко	
ПРОВЕРИЛ	Скоробогат	
РАЗРАБ.	Федько	

ПАНЕЛЬ ЦОКОЛЬНАЯ ПСЦ 30.2I СБОРОЧНЫЙ ЧЕРТЕЖ

СТАДИЯ	МАССА	МАСШТАБ
Р	СМ ТАБЛ	
ЛИСТ	ЛИСТОВ 1	

ГОСГРАЖДАНСТРОЙ КиевЗНИИЭП

20406 13

ФОРМАТ А4

ФОРМАТ	ЗОНА	ПОЗ	ОБОЗНАЧЕНИЕ	НАИМЕНОВАНИЕ	КОЛ.	ПРИМЕЧАНИЕ
				ДОКУМЕНТАЦИЯ		
А3			1.090.1-3ПВ.1-1 03СВ	СБОРОЧНЫЙ ЧЕРТЕЖ		
А3			1.090.1-3ПВ.1-1 00Д1	УЗЛЫ ОПАЛУБОЧНЫЕ		
А3			1.090.1-3ПВ.1-1 00РС	ВЕДОМОСТЬ РАСХОДА СТАЛИ НА ЭЛЕМЕНТ		
А4			1.090.1-3ПВ.1-1 00ТО	ТЕХНИЧЕСКОЕ ОПИСАНИЕ		
				МАТЕРИАЛЫ		
		3		РАСТВОР ЦЕМЕНТНЫЙ М150		0.11М3
			ПЕРЕМЕННЫЕ ДАННЫЕ	ДЛЯ ИСПОЛНЕНИЙ:		
				1.090.1-3ПВ.1-1 03 ПСЦ 18.21.3,0-П-ПВ		
				СБОРОЧНЫЕ ЕДИНИЦЫ		
А4		1	1.090.1-3ПВ.1-1 17	КАРКАС ПРОСТРАНСТВ. КП 18.21.3,0	1	
				МАТЕРИАЛЫ		
		2		БЕТОН ЛЕГКИЙ М150		0.87М3
				1.090.1-3ПВ.1-1 03-01 ПСЦ 18.21.3,5-П-ПВ		
				СБОРОЧНЫЕ ЕДИНИЦЫ		
А4		1	1.090.1-3ПВ.1-1 17-01	КАРКАС ПРОСТРАНСТВ. КП 18.21.3,5	1	
				МАТЕРИАЛЫ		
		2		БЕТОН ЛЕГКИЙ М150		1.06М3

1.090.1-3ПВ.1-1 03

НАЧ.ОТД.	Шевченко	
Н.КОНТР.	Ребров	
ГЛ.СПЕЦ.	Ничипоренко	
ПРОВЕРИЛ	Скоробогат	
РАЗРАБ.	Пинчук	

ПАНЕЛЬ ЦОКОЛЬНАЯ ПСЦ I8.2I

СТАДИЯ	ЛИСТ	ЛИСТОВ
Р		1

ГОСГРАЖДАНСТРОЙ КиевЗНИИЭП

ЭПВЦ КиевЗНИИЭП

ОПЕРАТОР ТПП КОРТ

Гребнева

ВЗАМ. ИНВ.№ | ПОДПИСЬ И ДАТА | ИНВ.№ ПОДЛ.

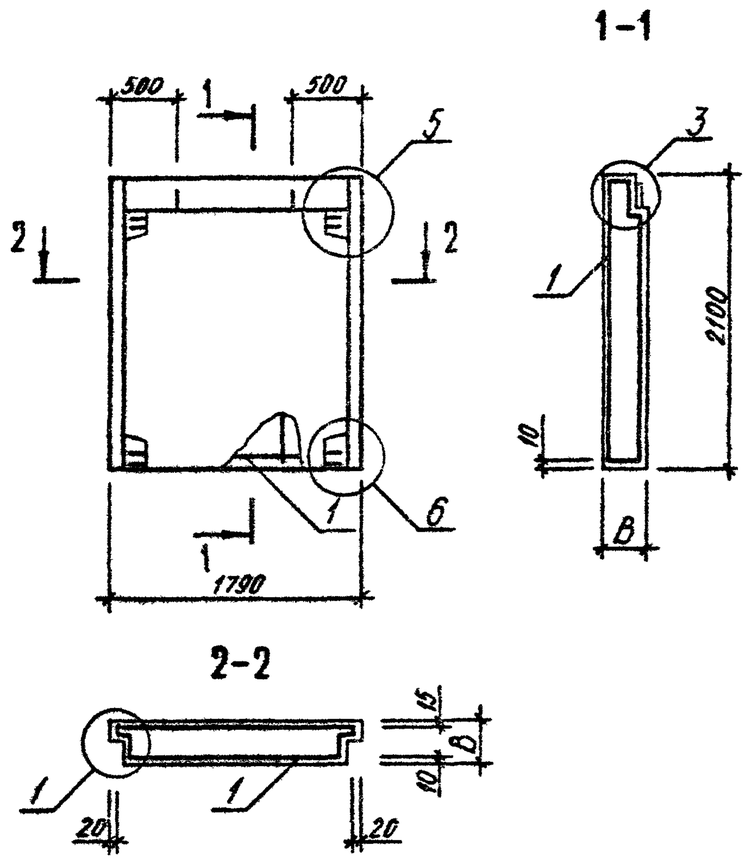

ОБОЗНАЧЕНИЕ	МАРКА	В,ММ	МАССА,Т
I.090.I-3ПВ.I-I 03	ПСЦ I8.2I.3,0-П-ПВ	300	I,340
-0I	ПСЦ I8.2I.3,5-П-ПВ	350	I,580

ВИД ПАНЕЛИ ДАН С ВНУТРЕННЕЙ СТОРОНЫ

1.090.1-3ПВ.1-1 03СБ

НАЧ.ОТД.	Шевченко	
Н.КОНТР.	Ребров	
ГЛ.СПЕЦ.	Ничипоренко	
ПРОВЕРИЛ	Скоробогат	
РАЗРАБ.	Федько	

ПАНЕЛЬ ЦОКОЛЬНАЯ ПСЦ I8.2I СБОРОЧНЫЙ ЧЕРТЕЖ

СТАДИЯ	МАССА	МАСШТАБ
Р	см ТАБЛ	
ЛИСТ	ЛИСТОВ 1	

ГОСГРАЖДАНСТРОЙ КиевЗНИИЭП

ФОРМАТ	ЗОНА	ПОЗ	ОБОЗНАЧЕНИЕ	НАИМЕНОВАНИЕ	КОЛ.	ПРИМЕЧАНИЕ
				ДОКУМЕНТАЦИЯ		
А3			1.090.1-3ПВ.1-1 04СБ	СБОРОЧНЫЙ ЧЕРТЕЖ		
А3			1.090.1-3ПВ.1-1 00Д1	УЗЛЫ ОПАЛУБОЧНЫЕ		
А3			1.090.1-3ПВ.1-1 00РС	ВЕДОМОСТЬ РАСХОДА СТАЛИ НА ЭЛЕМЕНТ		
А4			1.090.1-3ПВ.1-1 00ТО	ТЕХНИЧЕСКОЕ ОПИСАНИЕ		
				МАТЕРИАЛЫ		
		3		РАСТВОР ЦЕМЕНТНЫЙ М150		0.08М3
			ПЕРЕМЕННЫЕ ДАННЫЕ	ДЛЯ ИСПОЛНЕНИЙ:		
				1.090.1-3ПВ.1-1 04 ПСЦ 12.21.3,0-П-ПВ		
				СБОРОЧНЫЕ ЕДИНИЦЫ		
А4		1	1.090.1-3ПВ.1-1 18	КАРКАС ПРОСТРАНСТВ. КП 12.21.3,0	1	
				МАТЕРИАЛЫ		
		2		БЕТОН ЛЕГКИЙ М150		0.55М3
				1.090.1-3ПВ.1-1 04-01 ПСЦ 12.21.3,5-П-ПВ		
				СБОРОЧНЫЕ ЕДИНИЦЫ		
А4		1	1.090.1-3ПВ.1-1 18-01	КАРКАС ПРОСТРАНСТВ. КП 12.21.3,5	1	
				МАТЕРИАЛЫ		
		2		БЕТОН ЛЕГКИЙ М150		0.72М3

1.090.1-3ПВ.1-1 04

НАЧ.ОТД.	Шевченко	
Н.КОНТР.	Ребров	
ГЛ.СПЕЦ.	Ничипоренко	
ПРОВЕРИЛ	Скоробогат	
РАЗРАБ.	Линчук	

ПАНЕЛЬ ЦОКОЛЬНАЯ ПСЦ I2.2I

СТАДИЯ	ЛИСТ	ЛИСТОВ
		1

ГОСГРАЖДАНСТРОЙ КиевЗНИИЭП

ЭПВЦ КиевЗНИИЭП | ОПЕРАТОР ТЛП КОРТ | Гребнева

ВЗАМ. ИНВ.№ | ПОДПИСЬ И ДАТА | ИНВ.№ ПОДЛ.

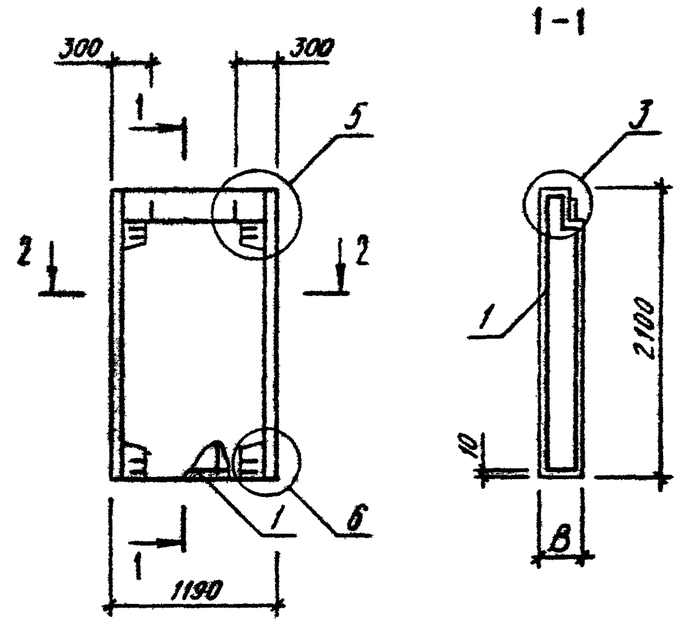

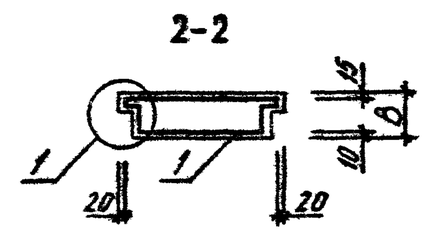

ОБОЗНАЧЕНИЕ	МАРКА	В,ММ	МАССА,Т
I.090.I-3ПВ.I-I 04	ПСЦ I2.2I.3,0-П-ПВ	300	0,850
-0I	ПСЦ I2.2I.3,5-П-ПВ	350	I,I00

ВИД ПАНЕЛИ ДАН С ВНУТРЕННЕЙ СТОРОНЫ

1.090.1-3ПВ.1-1 04СБ

НАЧ.ОТД.	Шевченко	
Н.КОНТР.	Ребров	
ГЛ.СПЕЦ.	Ничипоренко	
ПРОВЕРИЛ	Скоробогат	
РАЗРАБ.	Федько	

ПАНЕЛЬ ЦОКОЛЬНАЯ ПСЦ I2.2I СБОРОЧНЫЙ ЧЕРТЕЖ

СТАДИЯ	МАССА	МАСШТАБ
Р	СМ ТАБЛ	

ЛИСТ | ЛИСТОВ 1

ГОСГРАЖДАНСТРОЙ КиевЗНИИЭП

20406 15 ФОРМАТ А4

ФОРМАТ	ЗОНА	ПОЗ	ОБОЗНАЧЕНИЕ	НАИМЕНОВАНИЕ	КОЛ	ПРИМЕЧАНИЕ
				ДОКУМЕНТАЦИЯ		
А3			1.090.1-3ПВ.1-1 05СБ	СБОРОЧНЫЙ ЧЕРТЕЖ		
А3			1.090.1-3ПВ.1-1 00Д1	УЗЛЫ ОПАЛУБОЧНЫЕ		
А3			1.090.1-3ПВ.1-1 00РС	ВЕДОМОСТЬ РАСХОДА СТАЛИ НА ЭЛЕМЕНТ		
А4			1.090.1-3ПВ.1-1 00ТО	ТЕХНИЧЕСКОЕ ОПИСАНИЕ		
				МАТЕРИАЛЫ		
		3		РАСТВОР ЦЕМЕНТНЫЙ М150		0.37М3
			ПЕРЕМЕННЫЕ ДАННЫЕ	ДЛЯ ИСПОЛНЕНИЙ:		
				1.090.1-3ПВ.1-1 05 1ПСЦ 60.21.3,0-П-ПВ		
				СБОРОЧНЫЕ ЕДИНИЦЫ		
А4		1	1.090.1-3ПВ.1-1 19	КАРКАС ПРОСТРАНСТВ. 1КП 60.21.3,0	1	
				МАТЕРИАЛЫ		
		2		БЕТОН ЛЕГКИЙ М150		3.10М3
				1.090.1-3ПВ.1-1 05-01 1ПСЦ 60.21.3,5-П-ПВ		
				СБОРОЧНЫЕ ЕДИНИЦЫ		
А4		1	1.090.1-3ПВ.1-1 19-01	КАРКАС ПРОСТРАНСТВ. 1КП 60.21.3,5	1	
				МАТЕРИАЛЫ		
		2		БЕТОН ЛЕГКИЙ М150		3.71М3

1.090.1-3ПВ.1-1 05

НАЧ.ОТД	Шевченко	
Н.КОНТР	Ребров	
ГЛ.СПЕЦ	Ничипоренко	
ПРОВЕРИЛ	Скоробогат	
РАЗРАБ.	Пинчук	

ПАНЕЛЬ ЦОКОЛЬНАЯ
ПСЦ 60.21

СТАДИЯ	ЛИСТ	ЛИСТОВ
Р		1

ГОСГРАЖДАНСТРОЙ
КиевЗНИИЭП

ФОРМАТ А4

ЭПВЦ Киев ЗНИИЭП
ОПЕРАТОР ТЛП КОРТ

ФОРМАТ	ЗОНА	ПОЗ.	ОБОЗНАЧЕНИЕ	НАИМЕНОВАНИЕ	КОЛ	ПРИМЕЧАНИЕ

ВЗАМ. ИНВ № | ПОДПИСЬ И ДАТА | ИНВ № ПОДЛ

Лист

20406 16 ФОРМАТ А4

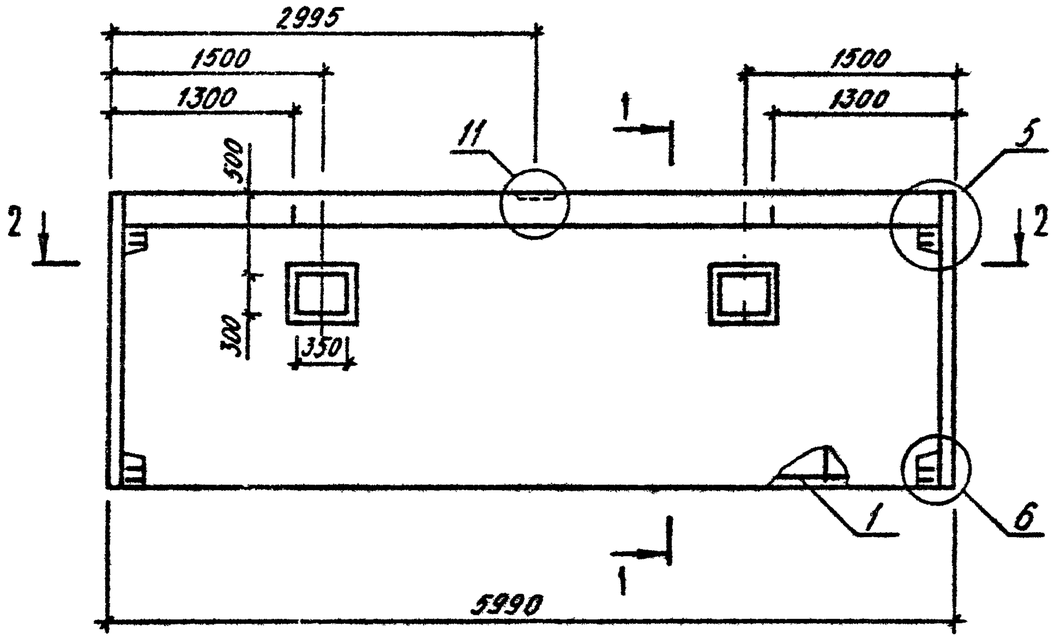

1-1

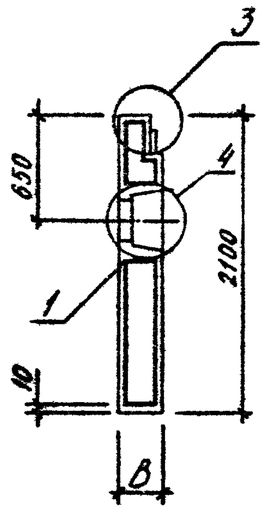

2-2

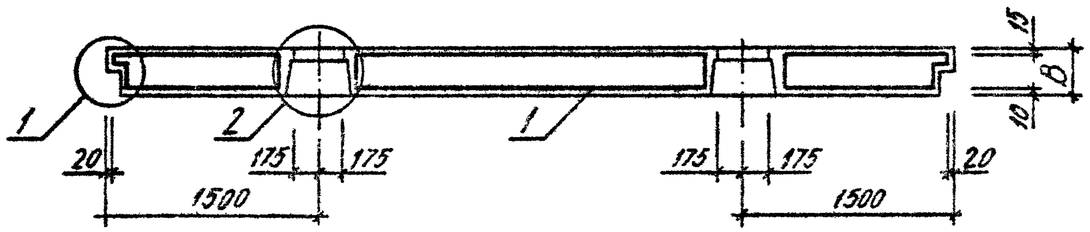

ВИД ПАНЕЛИ ДАН С ВНУТРЕННЕЙ СТОРОНЫ

ОБОЗНАЧЕНИЕ	МАРКА	В,ММ	МАССА,Т
I.090.I-3ПВ.I-I 05	ПСЦ 60.2I.3,0-П-ПВ	300	4,700
-0I	ПСЦ 60.2I.3,5-П-ПВ	350	5,490

НАЧ.ОТД.	Шевченко		
Н.КОНТР	Ребров		
ГЛ.СПЕЦ.	Ничипоренко		
ПРОВЕРИЛ	Скоробогат		
РАЗРАБ.	Федько		

1.090.1-3ПВ.1-1 05СБ

ПАНЕЛЬ ЦОКОЛЬНАЯ
ПСЦ 60.2I
СБОРОЧНЫЙ ЧЕРТЕЖ

СТАДИЯ	МАССА	МАСШТАБ
Р	СМ ТАБЛ	
ЛИСТ	ЛИСТОВ 1	

ГОСГРАЖДАНСТРОЙ
КиевЗНИИЭП

ФОРМАТ	ЗОНА	ПОЗ	ОБОЗНАЧЕНИЕ	НАИМЕНОВАНИЕ	КОЛ.	ПРИМЕЧАНИЕ
				ДОКУМЕНТАЦИЯ		
А3			1.090.1-3ПВ.1-1 06СБ	СБОРОЧНЫЙ ЧЕРТЕЖ		
А3			1.090.1-3ПВ.1-1 00Д1	УЗЛЫ ОПАЛУБОЧНЫЕ		
А3			1.090.1-3ПВ.1-1 00РС	ВЕДОМОСТЬ РАСХОДА СТАЛИ НА ЭЛЕМЕНТ		
А4			1.090.1-3ПВ.1-1 00ТО	ТЕХНИЧЕСКОЕ ОПИСАНИЕ		
				МАТЕРИАЛЫ		
		3		РАСТВОР ЦЕМЕНТНЫЙ М150		0.19М3
			ПЕРЕМЕННЫЕ ДАННЫЕ	ДЛЯ ИСПОЛНЕНИЙ:		
				1.090.1-3ПВ.1-1 06 1ПСЦ 30.21.3,0-П-ПВ		
				СБОРОЧНЫЕ ЕДИНИЦЫ		
А4		1	1.090.1-3ПВ.1-1 20	КАРКАС ПРОСТРАНСТВ. 1КП 30.21.3,0	1	
				МАТЕРИАЛЫ		
		2		БЕТОН ЛЕГКИЙ М150		1.49М3
				1.090.1-3ПВ.1-1 06-01 1ПСЦ 30.21.3,5-П-ПВ		
				СБОРОЧНЫЕ ЕДИНИЦЫ		
А4		1	1.090.1-3ПВ.1-1 20-01	КАРКАС ПРОСТРАНСТВ. 1КП 30.21.3,5	1	
				МАТЕРИАЛЫ		
		2		БЕТОН ЛЕГКИЙ М150		1.80М3

1.090.1-3ПВ.1-1 06

НАЧ.ОТД.	Шевченко	
Н.КОНТР.	Ребров	
ГЛ.СПЕЦ.	Ничипоренко	
ПРОВЕРИЛ	Скоробогат	
РАЗРАБ.	Гинчук	

ПАНЕЛЬ ЦОКОЛЬНАЯ
1ПСЦ 30.21

СТАДИЯ	ЛИСТ	ЛИСТОВ
Р		1

ГОСГРАЖДАНСТРОЙ
КиевЗНИИЭП

ЭПВЦ КиевЗНИИЭП

ОПЕРАТОР ТЛП КОРТ

Гребнева

ВЗАМ. ИНВ.№ | ПОДПИСЬ И ДАТА | ИНВ.№ ПОДЛ.

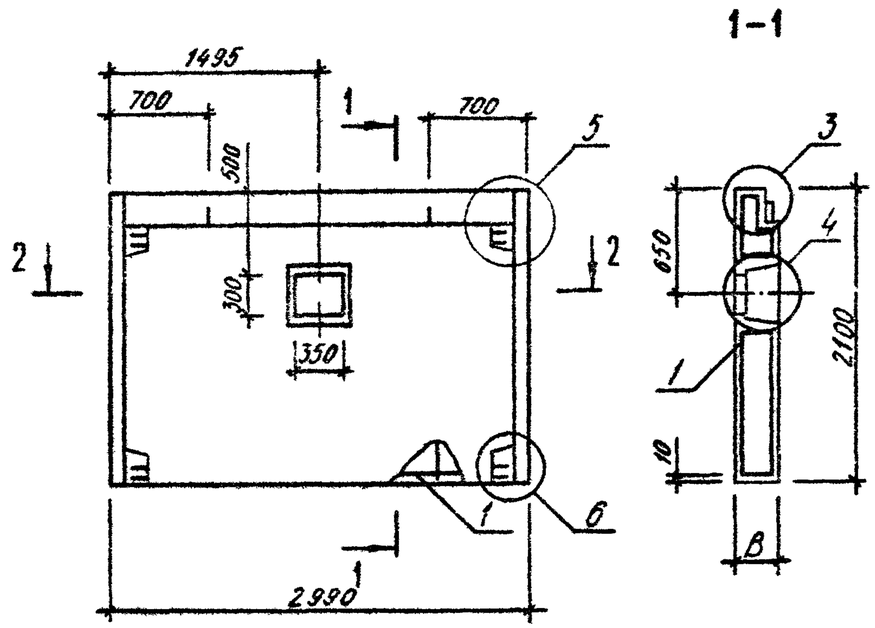

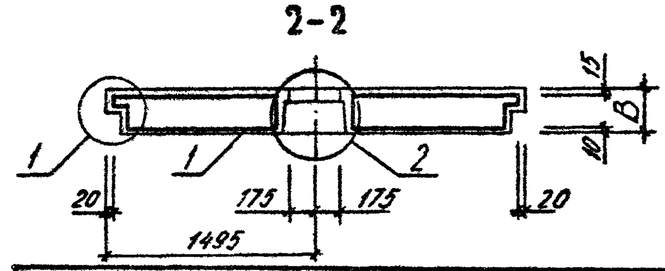

ОБОЗНАЧЕНИЕ	МАРКА	В,ММ	МАССА,Т
I.090.I-3ПВ.I-I 06	IПСЦ 30.2I.3,0-П-ПВ	300	2,280
-0I	IПСЦ 30.2I.3,5-П-ПВ	350	2,680

ВИД ПАНЕЛИ ДАН С ВНУТРЕННЕЙ СТОРОНЫ

1.090.1-3ПВ.1-1 06СБ

НАЧ.ОТД.	Шевченко	
Н.КОНТР.	Ребров	
ГЛ.СПЕЦ.	Ничипоренко	
ПРОВЕРИЛ	Скоробогат	
РАЗРАБ.	Федько	

ПАНЕЛЬ ЦОКОЛЬНАЯ
IПСЦ 30.2I
СБОРОЧНЫЙ ЧЕРТЕЖ

СТАДИЯ	МАССА	МАСШТАБ
Р	СМ ТАБЛ	

ЛИСТ | ЛИСТОВ 1

ГОСГРАЖДАНСТРОЙ
КиевЗНИИЭП

ФОРМАТ	ЗОНА	ПОЗ	ОБОЗНАЧЕНИЕ	НАИМЕНОВАНИЕ	КОЛ.	ПРИМЕЧАНИЕ
				ДОКУМЕНТАЦИЯ		
А3			1.090.1-3ПВ.1-1 07СВ	СБОРОЧНЫЙ ЧЕРТЕЖ		
А3			1.090.1-3ПВ.1-1 00Д1	УЗЛЫ ОПАЛУБОЧНЫЕ		
А3			1.090.1-3ПВ.1-1 00РС	ВЕДОМОСТЬ РАСХОДА СТАЛИ НА ЭЛЕМЕНТ		
А4			1.090.1-3ПВ.1-1 00ТО	ТЕХНИЧЕСКОЕ ОПИСАНИЕ		
				ДЕТАЛИ		
БЧ		2	50.100.120.100	ПРОВКА ДЕРЕВЯННАЯ 50Х100 L=100	4	
				МАТЕРИАЛЫ		
		4		РАСТВОР ЦЕМЕНТНЫЙ М150		0.15М3
				ПИЛОМАТЕРИАЛ		.002М3
			ПЕРЕМЕННЫЕ ДАННЫЕ	ДЛЯ ИСПОЛНЕНИЙ:		
				1.090.1-3ПВ.1-1 07 2ПСЦ 30.21.3,0-П-ПВ		
				СБОРОЧНЫЕ ЕДИНИЦЫ		
А4		1	1.090.1-3ПВ.1-1 21	КАРКАС ПРОСТРАНСТВ. 2КП 30.21.3,0	1	
				МАТЕРИАЛЫ		
		3		БЕТОН ЛЕГКИЙ М150		1.10М3
				1.090.1-3ПВ.1-1 07-01 2ПСЦ 30.21.3,5-П-ПВ		
				СБОРОЧНЫЕ ЕДИНИЦЫ		
А4		1	1.090.1-3ПВ.1-1 21-01	КАРКАС ПРОСТРАНСТВ. 2КП 30.21.3,5	1	
				МАТЕРИАЛЫ		
		3		БЕТОН ЛЕГКИЙ М150		1.33М3

1.090.1-3ПВ.1-1 07

НАЧ.ОТД.	Шевченко	
Н.КОНТР.	Ребров	
ГЛ.СПЕЦ.	Ничипоренко	
ПРОВЕРИЛ	Скоробогат	
РАЗРАБ.	Пинчук	

ПАНЕЛЬ ЦОКОЛЬНАЯ 2ПСЦ 30.21

СТАДИЯ	ЛИСТ	ЛИСТОВ
Р		1

ГОСГРАЖДАНСТРОЙ КиевЗНИИЭП

ФОРМАТ А4

ЭПВЦ КиевЗНИИЭП

ОПЕРАТОР ТЛП КОРТ

Гребнева

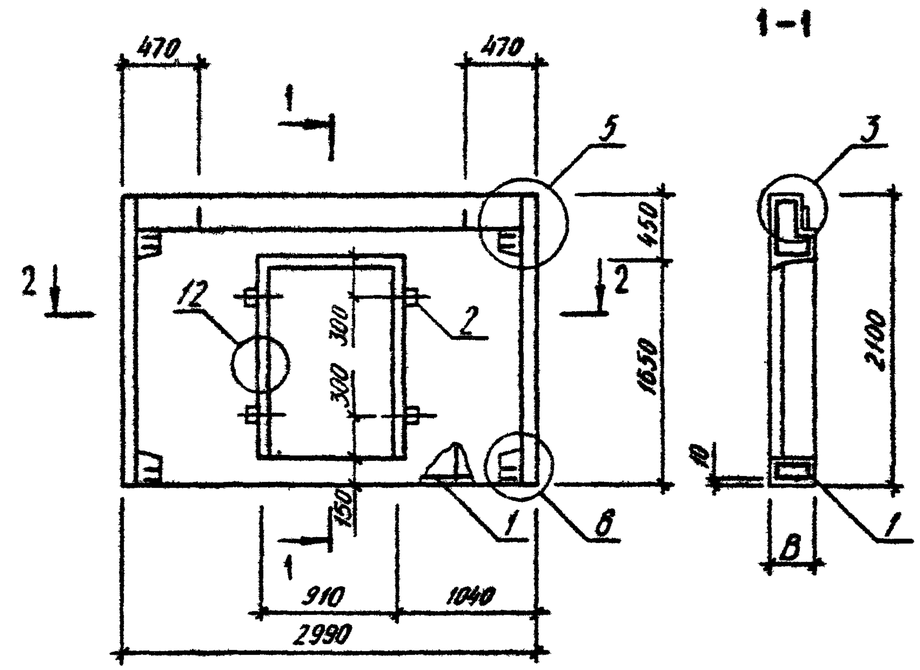

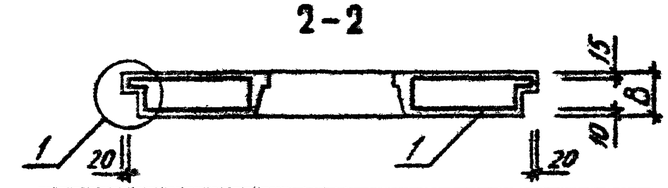

ОБОЗНАЧЕНИЕ	МАРКА	В,ММ	МАССА,Т
I.090.I-3ПВ.I-I 07	2ПСЦ 30.2I.3,0-П-ПВ	300	I,7I0
-0I	2ПСЦ 30.2I.3,5-П-ПВ	350	2,000

ВИД ПАНЕЛИ ДАН С ВНУТРЕННЕЙ СТОРОНЫ

ВЗАМ. ИНВ.№ | ПОДПИСЬ И ДАТА | ИНВ.№ПОДЛ.

1.090.1-3ПВ.1-1 07СБ

НАЧ.ОТД.	Шевченко	
Н.КОНТР.	Ребров	
ГЛ.СПЕЦ.	Ничипоренко	
ПРОВЕРИЛ	Скоробогат	
РАЗРАБ.	Федько	

ПАНЕЛЬ ЦОКОЛЬНАЯ 2ПСЦ 30.2I СБОРОЧНЫЙ ЧЕРТЕЖ

СТАДИЯ	МАССА	МАСШТАБ
Р	см ТАБЛ	
ЛИСТ	ЛИСТОВ 1	

ГОСГРАЖДАНСТРОЙ КиевЗНИИЭП

20406 19

ФОРМАТ А4

ФОРМАТ	ЗОНА	ПОЗ	ОБОЗНАЧЕНИЕ	НАИМЕНОВАНИЕ	КОЛ	ПРИМЕЧАНИЕ
				ДОКУМЕНТАЦИЯ		
А3			1.090.1-3ПВ.1-1 08СВ	СБОРОЧНЫЙ ЧЕРТЕЖ		
А3			1.090.1-3ПВ.1-1 00Д1	УЗЛЫ ОПАЛУБОЧНЫЕ		
А3			1.090.1-3ПВ.1-1 00РС	ВЕДОМОСТЬ РАСХОДА СТАЛИ НА ЭЛЕМЕНТ		
А4			1.090.1-3ПВ.1-1 00ТО	ТЕХНИЧЕСКОЕ ОПИСАНИЕ		
			ПЕРЕМЕННЫЕ ДАННЫЕ	ДЛЯ ИСПОЛНЕНИЙ:		
				1.090.1-3ПВ.1-1 08 1ПСЦ 29.21.3,0-П-ПВ		
				СБОРОЧНЫЕ ЕДИНИЦЫ		
А4		1	1.090.1-3ПВ.1-1 22	КАРКАС ПРОСТРАНСТВ. 1КП 29.21.3,0	1	
				МАТЕРИАЛЫ		
		2		БЕТОН ЛЕГКИЙ М150		1.49М3
		3		РАСТВОР ЦЕМЕНТНЫЙ М150		0.17М3
				1.090.1-3ПВ.1-1 08-01 1ПСЦ 29.21.3,5-П-ПВ		
				СБОРОЧНЫЕ ЕДИНИЦЫ		
А4		1	1.090.1-3ПВ.1-1 22-01	КАРКАС ПРОСТРАНСТВ. 1КП 29.21.3,5	1	
				МАТЕРИАЛЫ		
		2		БЕТОН ЛЕГКИЙ М150		1.79М3
		3		РАСТВОР ЦЕМЕНТНЫЙ М150		0.17М3
				1.090.1-3ПВ.1-1 08-02 2ПСЦ 29.21.3,0-П-ПВ		
				СБОРОЧНЫЕ ЕДИНИЦЫ		
А4		1	1.090.1-3ПВ.1-1 22-02	КАРКАС ПРОСТРАНСТВ. 2КП 29.21.3,0	1	
				МАТЕРИАЛЫ		

1.090.1-3ПВ.1-1 08

НАЧ ОТД	Шевченко	
Н.КОНТР	Ребров	
ГЛ СПЕЦ	Ничипоренко	
ПРОВЕРИЛ	Скоробогат	
РАЗРАБ	Пинчук	

ПАНЕЛЬ ЦОКОЛЬНАЯ
1ПСЦ 29.21, 2ПСЦ 29.21

СТАДИЯ	ЛИСТ	ЛИСТОВ
Р	1	2

ГОСГРАЖДАНСТРОЙ
КиевЗНИИЭП

ФОРМАТ	ЗОНА	ПОЗ	ОБОЗНАЧЕНИЕ	НАИМЕНОВАНИЕ	КОЛ	ПРИМЕЧАНИЕ
		2		БЕТОН ЛЕГКИЙ М150		1.49М3
		3		РАСТВОР ЦЕМЕНТНЫЙ М150		0.17М3
				1.090.1-3ПВ.1-1 08-03 2ПСЦ 29.21.3,5-П-ПВ		
				СБОРОЧНЫЕ ЕДИНИЦЫ		
А4		1	1.090.1-3ПВ.1-1 22-03	КАРКАС ПРОСТРАНСТВ. 2КП 29.21.3,5	1	
				МАТЕРИАЛЫ		
		2		БЕТОН ЛЕГКИЙ М150		1.79М3
		3		РАСТВОР ЦЕМЕНТНЫЙ М150		0.17М3

ЭПВЦ Киев ЗНИИЭП
ОПЕРАТОР ТЛП КОРТ
Гребнева

ВЗАМ ИНВ № | ПОДПИСЬ И ДАТА | ИНВ №ПОДЛ

1.090.1-3ПВ.1-1 08

ЛИСТ 2

РИС.1

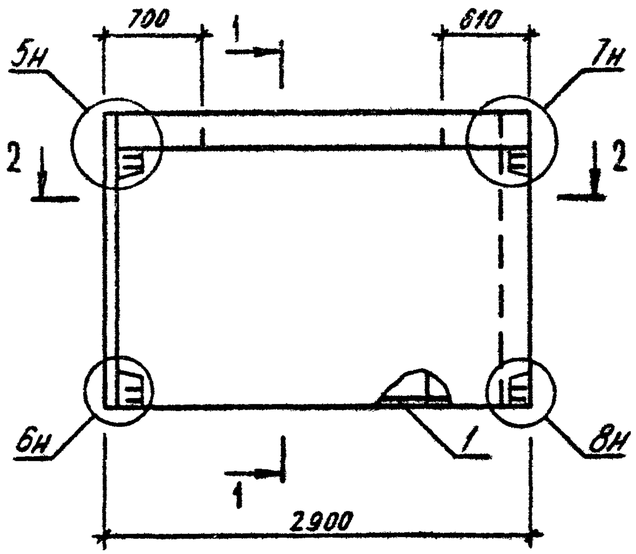

РИС.2

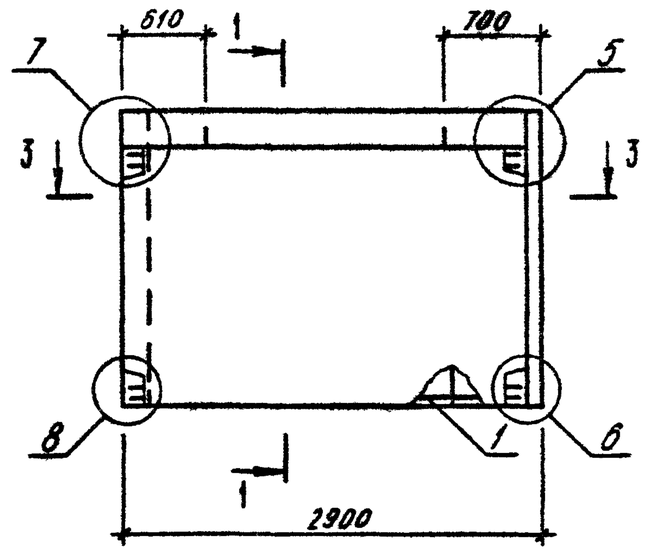

1-1

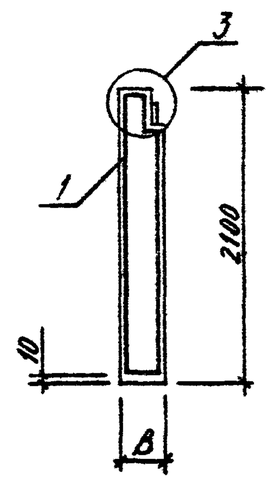

2-2

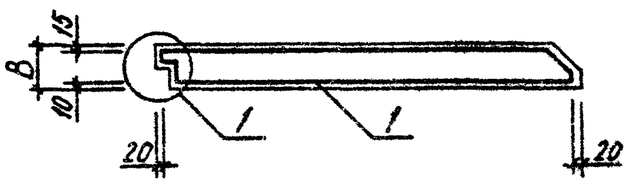

3-3

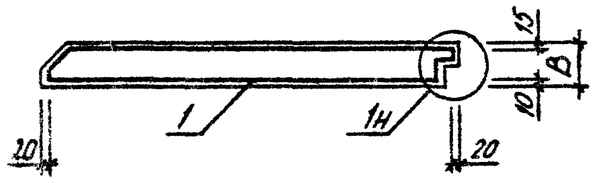

ВИД ПАНЕЛИ ДАН С ВНУТРЕННЕЙ СТОРОНЫ

ОБОЗНАЧЕНИЕ	МАРКА	РИС	В,ММ	МАССА,Т
I.090.I-3ПВ.I-I 08	IIПСЦ 29.2I.3,0-II-IIВ	I	300	2,250
-0I	IIПСЦ 29.2I.3,5-II-IIВ	I	350	2,630
-02	2ПСЦ 29.2I.3,0-II-IIВ	2	300	2,250
-03	2ПСЦ 29.2I.3,5-II-IIВ	2	350	2,630

НАЧ.ОТД.	Шевченко	
Н.КОНТР.	Ребров	
ГЛ.СПЕЦ.	Ничипоренко	
ПРОВЕРИЛ	Литвиненко	
РАЗРАБ.	Федько	

1.090.1-3ПВ.1-1 08СБ

ПАНЕЛЬ ЦОКОЛЬНАЯ
IIПСЦ 29.2I,2ПСЦ 29.2I
СБОРОЧНЫЙ ЧЕРТЕЖ

СТАДИЯ	МАССА	МАСШТАБ
Р	СМ ТАБЛ	
ЛИСТ	ЛИСТОВ 1	

ГОСГРАЖДАНСТРОЙ
КиевЗНИИЭП

20406 21

ФОРМАТ А3

ФОРМАТ	ЗОНА	ПОЗ	ОБОЗНАЧЕНИЕ	НАИМЕНОВАНИЕ	КОЛ	ПРИМЕЧАНИЕ
				ДОКУМЕНТАЦИЯ		
А3			1.090.1-3ПВ.1-1 09СВ	СБОРОЧНЫЙ ЧЕРТЕЖ		
А3			1.090.1-3ПВ.1-1 00Д1	УЗЛЫ ОПАЛУВОЧНЫЕ		
А3			1.090.1-3ПВ.1-1 00РС	ВЕДОМОСТЬ РАСХОДА СТАЛИ НА ЭЛЕМЕНТ		
А4			1.090.1-3ПВ.1-1 00ТО	ТЕХНИЧЕСКОЕ ОПИСАНИЕ		
			ПЕРЕМЕННЫЕ ДАННЫЕ	ДЛЯ ИСПОЛНЕНИЙ:		
				1.090.1-3ПВ.1-1 09 1ПСЦ 17.21.3,0-П-ПВ		
				СБОРОЧНЫЕ ЕДИНИЦЫ		
А4	1		1.090.1-3ПВ.1-1 23	КАРКАС ПРОСТРАНСТВ. 1КП 17.21.3,0	1	
				МАТЕРИАЛЫ		
	2			БЕТОН ЛЕГКИЙ М150		0.84М3
	3			РАСТВОР ЦЕМЕНТНЫЙ М150		0.10М3
				1.090.1-3ПВ.1-1 09-01 1ПСЦ 17.21.3,5-П-ПВ		
				СБОРОЧНЫЕ ЕДИНИЦЫ		
А4	1		1.090.1-3ПВ.1-1 23-01	КАРКАС ПРОСТРАНСТВ. 1КП 17.21.3,5	1	
				МАТЕРИАЛЫ		
	2			БЕТОН ЛЕГКИЙ М150		1.00М3
	3			РАСТВОР ЦЕМЕНТНЫЙ М150		0.10М3
				1.090.1-3ПВ.1-1 09-02 2ПСЦ 17.21.3,0-П-ПВ		
				СБОРОЧНЫЕ ЕДИНИЦЫ		
А4	1		1.090.1-3ПВ.1-1 23-02	КАРКАС ПРОСТРАНСТВ. 2КП 17.21.3,0	1	
				МАТЕРИАЛЫ		

НАЧ.ОТД	Шевченко		1.090.1-3ПВ.1-1 09
Н.КОНТР	Ребров		ПАНЕЛЬ ЦОКОЛЬНАЯ 1ПСЦ 17.21, 2ПСЦ 17.21
ГЛ.СПЕЦ	Нечипоренко		СТАДИЯ: Р; ЛИСТ: 1; ЛИСТОВ: 2
ПРОВЕРИЛ	Скоробогат		ГОСГРАЖДАНСТРОЙ КиевЗНИИЭП
РАЗРАБ.	Пинчук		

ФОРМАТ А4

ФОРМАТ	ЗОНА	ПОЗ	ОБОЗНАЧЕНИЕ	НАИМЕНОВАНИЕ	КОЛ	ПРИМЕЧАНИЕ
		2		БЕТОН ЛЕГКИЙ М150		0.84М3
		3		РАСТВОР ЦЕМЕНТНЫЙ М150		0.10М3
				1.090.1-3ПВ.1-1 09-03 2ПСЦ 17.21.3,5-П-ПВ		
				СБОРОЧНЫЕ ЕДИНИЦЫ		
А4		1	1.090.1-3ПВ.1-1 23-03	КАРКАС ПРОСТРАНСТВ. 2КП 17.21.3,5	1	
				МАТЕРИАЛЫ		
		2		БЕТОН ЛЕГКИЙ М150		1.00М3
		3		РАСТВОР ЦЕМЕНТНЫЙ М150		0.10М3

Гребнева

ОПЕРАТОР ТЛП КОРТ

ЭПВЦ Киев ЗНИИЭП

ВЗАМ.ИНВ № | ПОДПИСЬ И ДАТА | ИНВ.№ ПОДЛ.

1.090.1-3ПВ.1-1 09

ЛИСТ 2

20406 22

ФОРМАТ А4

РИС.1

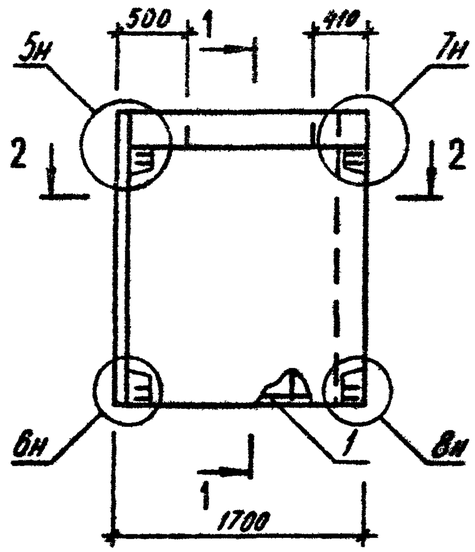

РИС.2

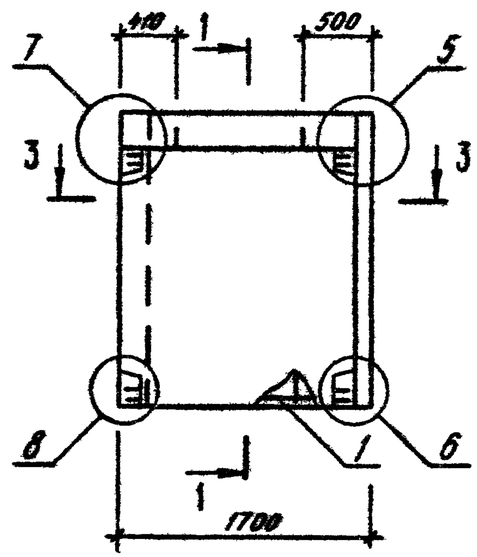

1-1

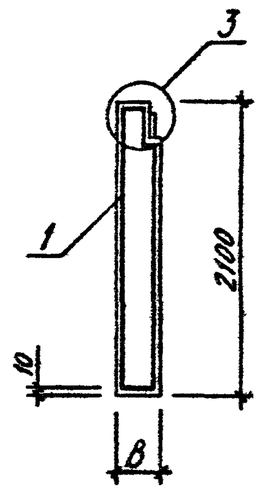

2-2

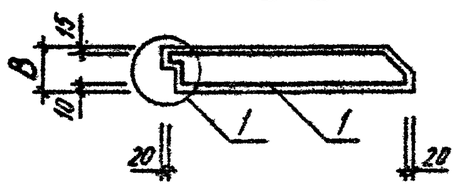

3-3

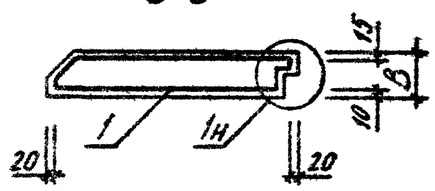

ВИД ПАНЕЛИ ДАН С ВНУТРЕННЕЙ СТОРОНЫ

ОБОЗНАЧЕНИЕ	МАРКА	РИС	В,ММ	МАССА,Т
I.090.I-3ПВ.I-I 09	1ПСЦ I7.2I.3,0-II-ПВ	I	300	I,270
-0I	1ПСЦ I7.2I.3,5-II-ПВ	I	350	I,470
-02	2ПСЦ I7.2I.3,0-II-ПВ	2	300	I,270
-03	2ПСЦ I7.2I.3,5-II-ПВ	2	350	I,470

НАЧ.ОТД.	Шевченко	
Н.КОНТР	Ребров	
ГЛ.СПЕЦ	Ничипоренко	
ПРОВЕРИЛ	Литвиненко	
РАЗРАБ.	Федько	

1.090.1-3ПВ.1-1 09СБ

ПАНЕЛЬ ЦОКОЛЬНАЯ
1ПСЦ I7.2I, 2ПСЦ I7.2I
СБОРОЧНЫЙ ЧЕРТЕЖ

СТАДИЯ	МАССА	МАСШТАБ
Р	СМ ТАБЛ	
ЛИСТ	ЛИСТОВ 1	

ГОСГРАЖДАНСТРОЙ
КиевЗНИИЭП

20406 23

ФОРМАТ А3

ФОРМАТ	ЗОНА	ПОЗ	ОБОЗНАЧЕНИЕ	НАИМЕНОВАНИЕ	КОЛ	ПРИМЕЧАНИЕ
				ДОКУМЕНТАЦИЯ		
А3			1.090.1-3ПВ.1-1 10СВ	СБОРОЧНЫЙ ЧЕРТЕЖ		
А3			1.090.1-3ПВ.1-1 00Д1	УЗЛЫ ОПАЛУБОЧНЫЕ		
А3			1.090.1-3ПВ.1-1 00РС	ВЕДОМОСТЬ РАСХОДА СТАЛИ НА ЭЛЕМЕНТ		
А4			1.090.1-3ПВ.1-1 00ТО	ТЕХНИЧЕСКОЕ ОПИСАНИЕ		
			ПЕРЕМЕННЫЕ ДАННЫЕ	ДЛЯ ИСПОЛНЕНИЙ:		
				1.090.1-3ПВ.1-1 10 1ПСЦ 11.21.3,0-П-ПВ		
				СБОРОЧНЫЕ ЕДИНИЦЫ		
А4	1		1.090.1-3ПВ.1-1 24	КАРКАС ПРОСТРАНСТВ. 1КП 11.21.3,0	1	
				МАТЕРИАЛЫ		
	2			БЕТОН ЛЕГКИЙ М150		0.41М3
	3			РАСТВОР ЦЕМЕНТНЫЙ М150		0.06М3
				1.090.1-3ПВ.1-1 10-01 1ПСЦ 11.21.3,5-П-ПВ		
				СБОРОЧНЫЕ ЕДИНИЦЫ		
А4	1		1.090.1-3ПВ.1-1 24-01	КАРКАС ПРОСТРАНСТВ. 1КП 11.21.3,5	1	
				МАТЕРИАЛЫ		
	2			БЕТОН ЛЕГКИЙ М150		0.51М3
	3			РАСТВОР ЦЕМЕНТНЫЙ М150		0.06М3
				1.090.1-3ПВ.1-1 10-02 2ПСЦ 11.21.3,0-П-ПВ		
				СБОРОЧНЫЕ ЕДИНИЦЫ		
А4	1		1.090.1-3ПВ.1-1 24-02	КАРКАС ПРОСТРАНСТВ. 2КП 11.21.3,0	1	
				МАТЕРИАЛЫ		

				1.090.1-3ПВ.1-1 10		
НАЧОТД	Шевченко			ПАНЕЛЬ ЦОКОЛЬНАЯ 1ПСЦ II.21, 2ПСЦ II.21	СТАДИЯ	ЛИСТ	ЛИСТОВ
Н.КОНТР	Ребров				Р	1	2
ГЛ.СПЕЦ	Ничипоренко				ГОСГРАЖДАНСТРОЙ КиевЗНИИЭП	
ПРОВЕРИЛ	Скоробогат					
РАЗРАБ.	Линчук					

ФОРМАТ А4

ФОРМАТ	ЗОНА	ПОЗ	ОБОЗНАЧЕНИЕ	НАИМЕНОВАНИЕ	КОЛ	ПРИМЕЧАНИЕ
		2		БЕТОН ЛЕГКИЙ М150		0.41М3
		3		РАСТВОР ЦЕМЕНТНЫЙ М150		0.06М3
				1.090.1-3ПВ.1-1 10-03 2ПСЦ 11.21.3,5-П-ПВ		
				СБОРОЧНЫЕ ЕДИНИЦЫ		
А4		1	1.090.1-3ПВ.1-1 24-03	КАРКАС ПРОСТРАНСТВ. 2КП 11.21.3,5	1	
				МАТЕРИАЛЫ		
		2		БЕТОН ЛЕГКИЙ М150		0.51М3
		3		РАСТВОР ЦЕМЕНТНЫЙ М150		0.06М3

ЭПВЦ Киев ЗНИИЭП | ОПЕРАТОР ТЛП КОРТ | Гребнева

ВЗАМ ИНВ № | ПОДПИСЬ И ДАТА | ИНВ №ПОДЛ

1.090.1-3ПВ.1-1 10			ЛИСТ 2

20406 24

ФОРМАТ А4

РИС.1

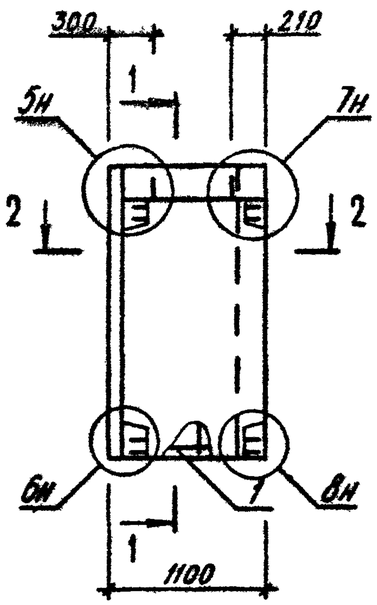

РИС.2

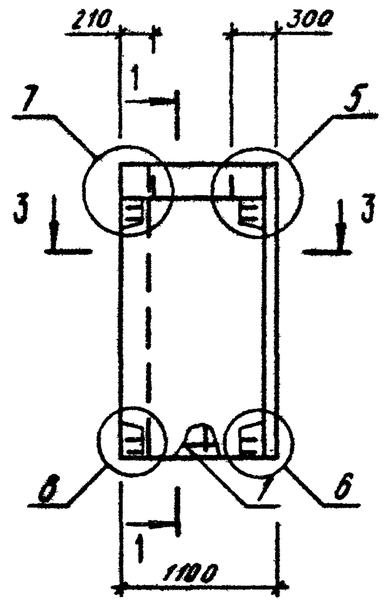

1-1

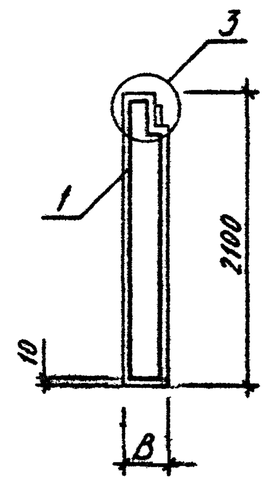

2-2

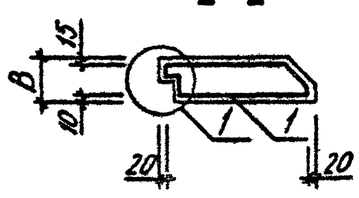

3-3

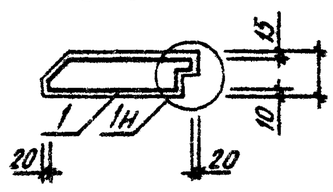

ВИД ПАНЕЛИ ДАН С ВНУТРЕННЕЙ СТОРОНЫ

ОБОЗНАЧЕНИЕ	МАРКА	РИС	В,ММ	МАССА,Т
I.090.I-3ПВ.I-I I0	IIПСЦ II.2I.3,0-II-IIВ	I	300	0,650
-0I	IIПСЦ II.2I.3,5-II-IIВ	I	350	0,770
-02	2ПСЦ II.2I.3,0-II-IIВ	2	300	0,650
-03	2ПСЦ II.2I.3,5-II-IIВ	2	350	0,770

НАЧ.ОТД.	Шевченко	
Н.КОНТР.	Ребров	
ГЛ.СПЕЦ.	Ничипоренко	
ПРОВЕРИЛ	Литвиненко	
РАЗРАБ.	Федько	

1.090.1-3ПВ.1-1 10СБ

ПАНЕЛЬ ЦОКОЛЬНАЯ
IIПСЦ II.2I,2ПСЦ II.2I
СБОРОЧНЫЙ ЧЕРТЕЖ

СТАДИЯ	МАССА	МАСШТАБ
Р	СМ ТАБЛ	
ЛИСТ	ЛИСТОВ 1	

ГОСГРАЖДАНСТРОЙ
КиевЗНИИЭП

20406 25

ФОРМАТ А3

ФОРМАТ	ЗОНА	ПОЗ	ОБОЗНАЧЕНИЕ	НАИМЕНОВАНИЕ	КОЛ	ПРИМЕЧАНИЕ
				ДОКУМЕНТАЦИЯ		
А3			1.090.1-3ПВ.1-1 11СБ	СБОРОЧНЫЙ ЧЕРТЕЖ		
А3			1.090.1-3ПВ.1-1 00Д1	УЗЛЫ ОПАЛУБОЧНЫЕ		
А3			1.090.1-3ПВ.1-1 00РС	ВЕДОМОСТЬ РАСХОДА СТАЛИ НА ЭЛЕМЕНТ		
А4			1.090.1-3ПВ.1-1 00ТО	ТЕХНИЧЕСКОЕ ОПИСАНИЕ		
			ПЕРЕМЕННЫЕ ДАННЫЕ	ДЛЯ ИСПОЛНЕНИЙ:		
				1.090.1-3ПВ.1-1 11 ПСЦ 28.21.3,0-П-ПВ		
				СБОРОЧНЫЕ ЕДИНИЦЫ		
А4	1		1.090.1-3ПВ.1-1 25	КАРКАС ПРОСТРАНСТВ. КП 28.21.3,0	1	
				МАТЕРИАЛЫ		
	2			БЕТОН ЛЕГКИЙ М150		1.46М3
	3			РАСТВОР ЦЕМЕНТНЫЙ М150		0.16М3
				1.090.1-3ПВ.1-1 11-01 ПСЦ 28.21.3,5-П-ПВ		
				СБОРОЧНЫЕ ЕДИНИЦЫ		
А4	1		1.090.1-3ПВ.1-1 25-01	КАРКАС ПРОСТРАНСТВ. КП 28.21.3,5	1	
				МАТЕРИАЛЫ		
	2			БЕТОН ЛЕГКИЙ М150		1.72М3
	3			РАСТВОР ЦЕМЕНТНЫЙ М150		0.15М3

1.090.1-3ПВ.1-1 11

НАЧ.ОТД	Шевченко		
Н.КОНТР	Ребров		
ГЛ.СПЕЦ	Ничипоренко		
ПРОВЕРИЛ	Скоробогат		
РАЗРАБ	Пинчук		

ПАНЕЛЬ ЦОКОЛЬНАЯ ПСЦ 28.2I

СТАДИЯ	ЛИСТ	ЛИСТОВ
Р		1

ГОСГРАЖДАНСТРОЙ КиевЗНИИЭП

ЭПВЦ КиевЗНИИЭП | ОПЕРАТОР ТЛП КОРТ | Гребнева

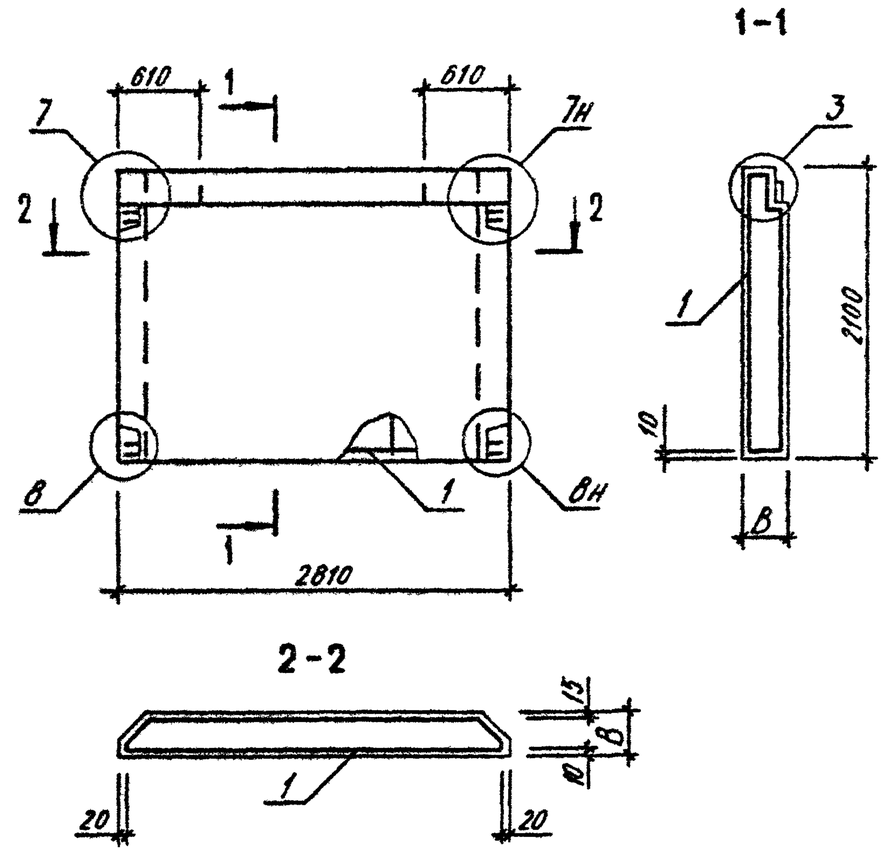

ОБОЗНАЧЕНИЕ	МАРКА	В,ММ	МАССА,Т
I.090.I-3ПВ.I-I II	ПСЦ 28.2I.3,0-П-ПВ	300	2,I80
-0I	ПСЦ 28.2I.3,5-П-ПВ	350	2,5I0

ВИД ПАНЕЛИ ДАН С ВНУТРЕННЕЙ СТОРОНЫ

1.090.1-3ПВ.1-1 11СБ

НАЧ.ОТД.	Шевченко	
Н.КОНТР	Ребров	
ГЛ.СПЕЦ	Ничипоренко	
ПРОВЕРИЛ	Литвиненко	
РАЗРАБ.	Федько	

ПАНЕЛЬ ЦОКОЛЬНАЯ ПСЦ 28.2I СБОРОЧНЫЙ ЧЕРТЕЖ

СТАДИЯ	МАССА	МАСШТАБ
Р	СМ ТАБЛ	
ЛИСТ	ЛИСТОВ 1	

ГОСГРАЖДАНСТРОЙ КиевЗНИИЭП

ВЗАМ. ИНВ.№ | ПОДПИСЬ И ДАТА | ИНВ.№ПОДЛ.

ФОРМАТ	ЗОНА	ПОЗ	ОБОЗНАЧЕНИЕ	НАИМЕНОВАНИЕ	КОЛ	ПРИМЕЧАНИЕ
				ДОКУМЕНТАЦИЯ		
А3			1.090.1-3ПВ.1-1 12СВ	СБОРОЧНЫЙ ЧЕРТЕЖ		
А3			1.090.1-3ПВ.1-1 00Д1	УЗЛЫ ОПАЛУБОЧНЫЕ		
А3			1.090.1-3ПВ.1-1 00РС	ВЕДОМОСТЬ РАСХОДА СТАЛИ НА ЭЛЕМЕНТ		
А4			1.090.1-3ПВ.1-1 00ТО	ТЕХНИЧЕСКОЕ ОПИСАНИЕ		
			ПЕРЕМЕННЫЕ ДАННЫЕ	ДЛЯ ИСПОЛНЕНИЙ:		
				1.090.1-3ПВ.1-1 12 1ПСЦ 33.21.3,0-П-ПВ		
				СБОРОЧНЫЕ ЕДИНИЦЫ		
А4		1	1.090.1-3ПВ.1-1 26	КАРКАС ПРОСТРАНСТВ. 1КП 33.21.3,0	1	
				МАТЕРИАЛЫ		
		2		БЕТОН ЛЕГКИЙ М150		1.57М3
		3		РАСТВОР ЦЕМЕНТНЫЙ М150		0.20М3
				1.090.1-3ПВ.1-1 12-01 1ПСЦ 33.21.3,5-П-ПВ		
				СБОРОЧНЫЕ ЕДИНИЦЫ		
А4		1	1.090.1-3ПВ.1-1 26-01	КАРКАС ПРОСТРАНСТВ. 1КП 33.21.3,5	1	
				МАТЕРИАЛЫ		
		2		БЕТОН ЛЕГКИЙ М150		1.93М3
		3		РАСТВОР ЦЕМЕНТНЫЙ М150		0.21М3
				1.090.1-3ПВ.1-1 12-02 2ПСЦ 33.21.3,0-П-ПВ		
				СБОРОЧНЫЕ ЕДИНИЦЫ		
А4		1	1.090.1-3ПВ.1-1 26-02	КАРКАС ПРОСТРАНСТВ. 2КП 33.21.3,0	1	
				МАТЕРИАЛЫ		

1.090.1-3ПВ.1-1 12

НАЧ.ОТД.	Шевченко	
Н.КОНТР.	Ребров	
ГЛ.СПЕЦ	Начипоренко	
ПРОВЕРИЛ	Скаробагат	
РАЗРАБ.	Пинчук	

ПАНЕЛЬ ЦОКОЛЬНАЯ ПЛСЦ 33.21, 2ПСЦ 33.21

СТАДИЯ	ЛИСТ	ЛИСТОВ
Р	1	2

ГОСГРАЖДАНСТРОЙ КиевЗНИИЭП

ФОРМАТ А4

ФОРМАТ	ЗОНА	ПОЗ.	ОБОЗНАЧЕНИЕ	НАИМЕНОВАНИЕ	КОЛ	ПРИМЕЧАНИЕ
		2		БЕТОН ЛЕГКИЙ М150		1.57М3
		3		РАСТВОР ЦЕМЕНТНЫЙ М150		0.20М3
				1.090.1-3ПВ.1-1 12-03 2ПСЦ 33.21.3,5-П-ПВ		
				СБОРОЧНЫЕ ЕДИНИЦЫ		
А4		1	1.090.1-3ПВ.1-1 26-03	КАРКАС ПРОСТРАНСТВ. 2КП 33.21.3,5	1	
				МАТЕРИАЛЫ		
		2		БЕТОН ЛЕГКИЙ М150		1.93М3
		3		РАСТВОР ЦЕМЕНТНЫЙ М150		0.21М3

ЭПВЦ Киев ЗНИИЭП — ОПЕРАТОР ТПП КОРТ — Гребнева

ВЗАМ.ИНВ № | ПОДПИСЬ И ДАТА | ИНВ №ПОДЛ

1.090.1-3ПВ.1-1 12

ЛИСТ 2

20406 29

ФОРМАТ А4

РИС.1

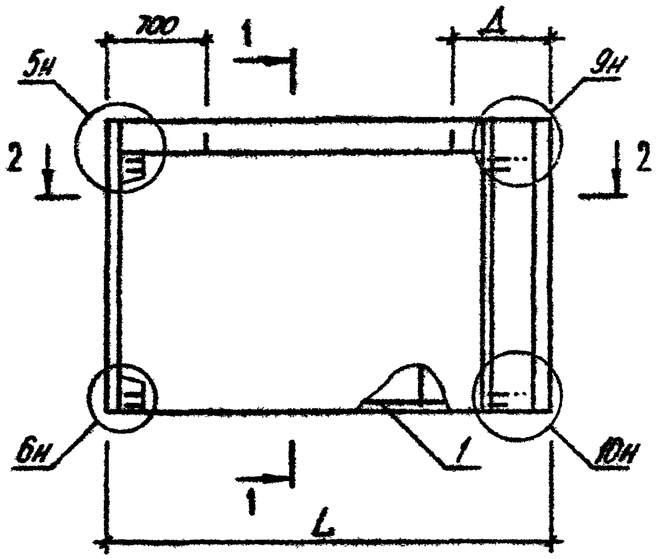

РИС.2

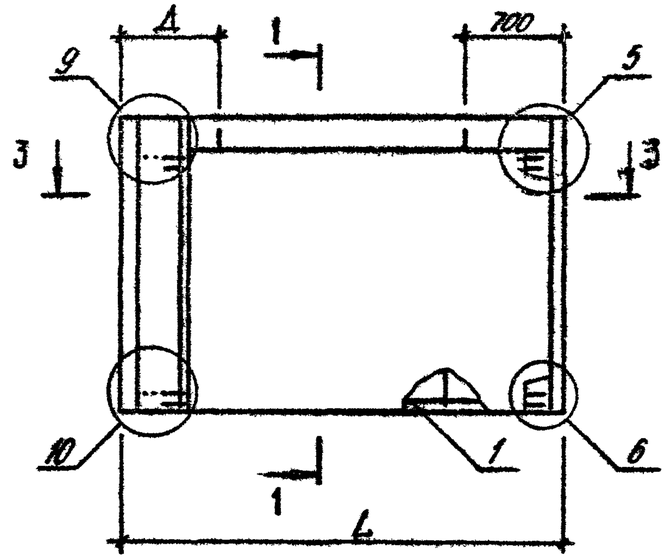

1-1

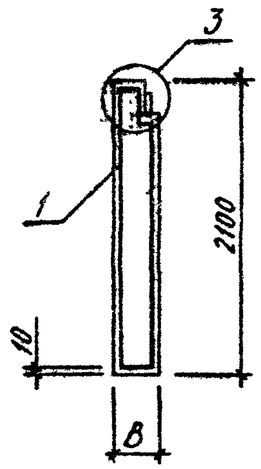

2-2

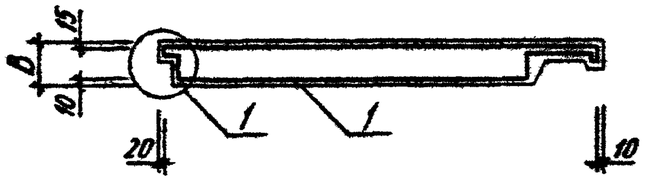

3-3

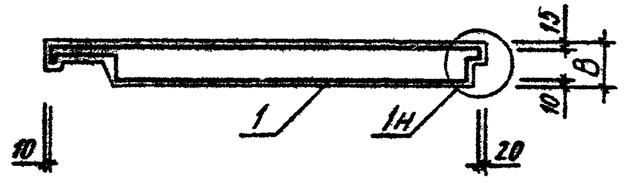

ВИД ПАНЕЛИ ДАН С ВНУТРЕННЕЙ СТОРОНЫ

ОБОЗНАЧЕНИЕ	МАРКА	РИС	L,ММ	В,ММ	Д,ММ	МАССА,Т
I.090.I-3ПВ.I-I I2	IПСЦ 33.2I.3,0-П-ПВ	I	32I5	300	700	2,4I0
-0I	IПСЦ 33.2I.3,5-П-ПВ	I	3265	350	750	2,880
-02	2ПСЦ 33.2I.3,0-П-ПВ	2	32I5	300	700	2,4I0
-03	2ПСЦ 33.2I.3,5-П-ПВ	2	3265	350	750	2,880

НАЧ.ОТД	Шевченко	
Н.КОНТР	Ребров	
ГЛ.СПЕЦ	Ничипоренко	
ПРОВЕРИЛ	Скоробогат	
РАЗРАБ.	Федько	

1.090.1-3ПВ.1-1 12СБ

ПАНЕЛЬ ЦОКОЛЬНАЯ
IПСЦ 33.2I, 2ПСЦ 33.2I
СБОРОЧНЫЙ ЧЕРТЕЖ

СТАДИЯ	МАССА	МАСШТАБ
Р	СМ ТАБЛ	
ЛИСТ	ЛИСТОВ 1	

ГОСГРАЖДАНСТРОЙ
КиевЗНИИЭП

ФОРМАТ	ЗОНА	ПОЗ	ОБОЗНАЧЕНИЕ	НАИМЕНОВАНИЕ	КОЛ	ПРИМЕЧАНИЕ
				ДОКУМЕНТАЦИЯ		
А3			1.090.1-3ПВ.1-1 13СВ	СВОРОЧНЫЙ ЧЕРТЕЖ		
А3			1.090.1-3ПВ.1-1 00Д1	УЗЛЫ ОПАЛУБОЧНЫЕ		
А3			1.090.1-3ПВ.1-1 00РС	ВЕДОМОСТЬ РАСХОДА СТАЛИ НА ЭЛЕМЕНТ		
А4			1.090.1-3ПВ.1-1 00ТО	ТЕХНИЧЕСКОЕ ОПИСАНИЕ		
			ПЕРЕМЕННЫЕ ДАННЫЕ	ДЛЯ ИСПОЛНЕНИЙ:		
				1.090.1-3ПВ.1-1 13 1ПСЦ 21.21.3,0-П-ПВ		
				СВОРОЧНЫЕ ЕДИНИЦЫ		
А4	1		1.090.1-3ПВ.1-1 27	КАРКАС ПРОСТРАНСТВ. 1КП 21.21.3,0	1	
				МАТЕРИАЛЫ		
	2			БЕТОН ЛЕГКИЙ М150		0.92М3
	3			РАСТВОР ЦЕМЕНТНЫЙ М150		0.13М3
				1.090.1-3ПВ.1-1 13-01 1ПСЦ 21.21.3,5-П-ПВ		
				СВОРОЧНЫЕ ЕДИНИЦЫ		
А4	1		1.090.1-3ПВ.1-1 27-01	КАРКАС ПРОСТРАНСТВ. 1КП 21.21.3,5	1	
				МАТЕРИАЛЫ		
	2			БЕТОН ЛЕГКИЙ М150		1.16М3
	3			РАСТВОР ЦЕМЕНТНЫЙ М150		0.13М3
				1.090.1-3ПВ.1-1 13-02 2ПСЦ 21.21.3,0-П-ПВ		
				СВОРОЧНЫЕ ЕДИНИЦЫ		
А4	1		1.090.1-3ПВ.1-1 27-02	КАРКАС ПРОСТРАНСТВ. 2КП 21.21.3,0	1	
				МАТЕРИАЛЫ		

НАЧ.ОТД	Шевченко		1.090.1-3ПВ.1-1 13
Н.КОНТР	Ребров		ПАНЕЛЬ ЦОКОЛЬНАЯ 1ПСЦ 21.21, 2ПСЦ 21.21
ГЛ.СПЕЦ	Ничипоренко		СТАДИЯ: Р; ЛИСТ: 1; ЛИСТОВ: 2
ПРОВЕРИЛ	Скоробогат		ГОСГРАЖДАНСТРОЙ КиевЗНИИЭП
РАЗРАБ	Пинчук		

ФОРМАТ А4

ФОРМАТ	ЗОНА	ПОЗ	ОБОЗНАЧЕНИЕ	НАИМЕНОВАНИЕ	КОЛ	ПРИМЕЧАНИЕ
		2		БЕТОН ЛЕГКИЙ М150		0.92М3
		3		РАСТВОР ЦЕМЕНТНЫЙ М150		0.13М3
				1.090.1-3ПВ.1-1 13-03 2ПСЦ 21.21.3,5-П-ПВ		
				СВОРОЧНЫЕ ЕДИНИЦЫ		
А4		1	1.090.1-3ПВ.1-1 27-03	КАРКАС ПРОСТРАНСТВ. 2КП 21.21.3,5	1	
				МАТЕРИАЛЫ		
		2		БЕТОН ЛЕГКИЙ М150		1.16М3
		3		РАСТВОР ЦЕМЕНТНЫЙ М150		0.13М3

Гребнева

ОПЕРАТОР ТЛП КОРТ

ЭПВЦ Киев ЗНИИЭП

ВЗАМ.ИНВ.№ | ПОДПИСЬ И ДАТА | ИНВ.№ПОДЛ

1.090.1-3ПВ.1-1 13

ЛИСТ 2

20406 29

ФОРМАТ А4

РИС.1

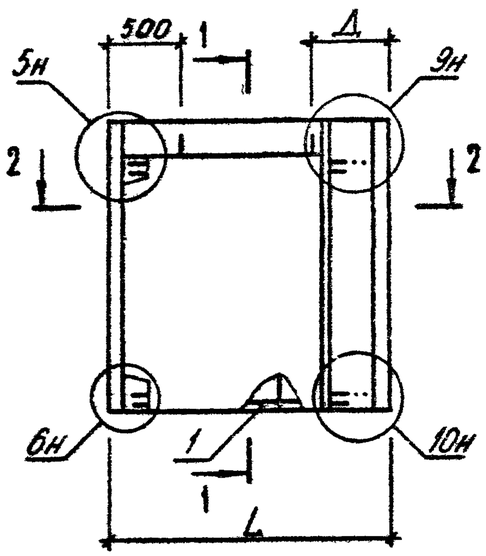

РИС.2

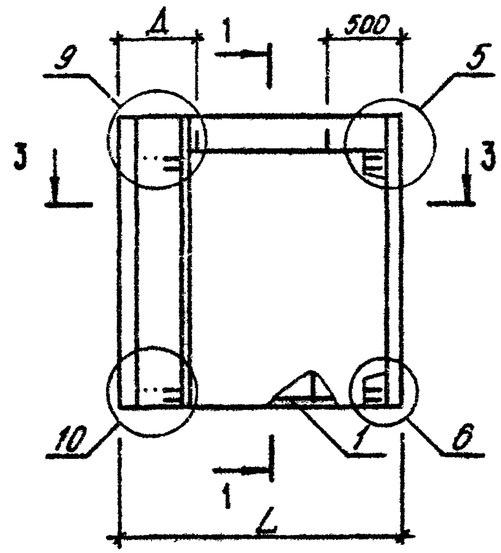

1-1

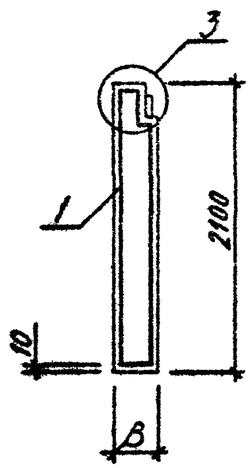

2-2

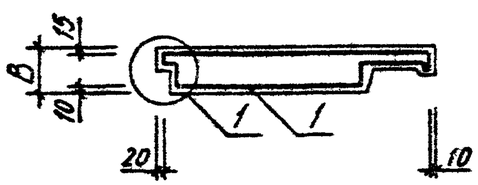

3-3

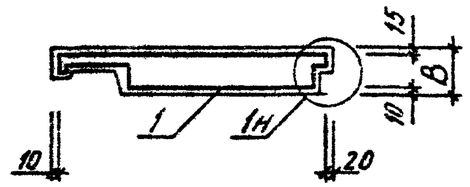

ВИД ПАНЕЛИ ДАН С ВНУТРЕННЕЙ СТОРОНЫ

ОБОЗНАЧЕНИЕ	МАРКА	РИС	L,ММ	В,ММ	Д,ММ	МАССА,Т
I.090.I-3ПВ.I-I I3	IПСЦ 2I.2I.3,0-II-ПВ	I	20I5	300	520	I,430
-0I	IПСЦ 2I.2I.3,5-II-ПВ	I	2065	350	570	I,740
-02	2ПСЦ 2I.2I.3,0-II-ПВ	2	20I5	300	520	I,430
-03	2ПСЦ 2I.2I.3,5-II-ПВ	2	2065	350	570	I,740

НАЧ.ОТД	Шевченко	
Н.КОНТР	Ребров	
ГЛ.СПЕЦ	Нечипоренко	
ПРОВЕРИЛ	Скоробогат	
РАЗРАБ.	Фебько	

1.090.1-3ПВ.1-1 13СБ

ПАНЕЛЬ ЦОКОЛЬНАЯ
IПСЦ 2I.2I,2ПСЦ 2I.2I
СБОРОЧНЫЙ ЧЕРТЕЖ

СТАДИЯ	МАССА	МАСШТАБ
Р	СМ ТАБЛ	
ЛИСТ	ЛИСТОВ 1	

ГОСГРАЖДАНСТРОЙ
КиевЗНИИЭП

ФОРМАТ А3

ФОРМАТ	ЗОНА	ПОЗ	ОБОЗНАЧЕНИЕ	НАИМЕНОВАНИЕ	КОЛ	ПРИМЕЧАНИЕ
				ДОКУМЕНТАЦИЯ		
А3			1.090.1-3ПВ.1-1 14СВ	СВОРОЧНЫЙ ЧЕРТЕЖ		
А3			1.090.1-3ПВ.1-1 00Д1	УЗЛЫ ОПАЛУБОЧНЫЕ		
А3			1.090.1-3ПВ.1-1 00РС	ВЕДОМОСТЬ РАСХОДА СТАЛИ НА ЭЛЕМЕНТ		
А4			1.090.1-3ПВ.1-1 00ТО	ТЕХНИЧЕСКОЕ ОПИСАНИЕ		
			ПЕРЕМЕННЫЕ ДАННЫЕ	ДЛЯ ИСПОЛНЕНИЙ:		
				1.090.1-3ПВ.1-1 14 1ПСЦ 15.21.3,0-П-ПВ		
				СВОРОЧНЫЕ ЕДИНИЦЫ		
А4	1		1.090.1-3ПВ.1-1 28	КАРКАС ПРОСТРАНСТВ. 1КП 15.21.3,0	1	
				МАТЕРИАЛЫ		
	2			БЕТОН ЛЕГКИЙ М150		0.60М3
	3			РАСТВОР ЦЕМЕНТНЫЙ М150		0.09М3
				1.090.1-3ПВ.1-1 14-01 1ПСЦ 15.21.3,5-П-ПВ		
				СВОРОЧНЫЕ ЕДИНИЦЫ		
А4	1		1.090.1-3ПВ.1-1 28-01	КАРКАС ПРОСТРАНСТВ. 1КП 15.21.3,5	1	
				МАТЕРИАЛЫ		
	2			БЕТОН ЛЕГКИЙ М150		0.77М3
	3			РАСТВОР ЦЕМЕНТНЫЙ М150		0.09М3
				1.090.1-3ПВ.1-1 14-02 2ПСЦ 15.21.3,0-П-ПВ		
				СВОРОЧНЫЕ ЕДИНИЦЫ		
А4	1		1.090.1-3ПВ.1-1 28-02	КАРКАС ПРОСТРАНСТВ. 2КП 15.21.3,0	1	
				МАТЕРИАЛЫ		

				1.090.1-3ПВ.1-1 14		
НАЧ.ОТД.	Шевченко			ПАНЕЛЬ ЦОКОЛЬНАЯ 1ПСЦ 15.21, 2ПСЦ 15.21	СТАДИЯ: Р	ЛИСТ: 1 / ЛИСТОВ: 2
Н.КОНТР.	Ребров				ГОСГРАЖДАНСТРОЙ КиевЗНИИЭП	
ГЛ.СПЕЦ.	Ничипоренко					
ПРОВЕРИЛ	Скорабогат					
РАЗРАБ.	Пинчук					

ФОРМАТ	ЗОНА	ПОЗ	ОБОЗНАЧЕНИЕ	НАИМЕНОВАНИЕ	КОЛ	ПРИМЕЧАНИЕ
		2		БЕТОН ЛЕГКИЙ М150		0.60М3
		3		РАСТВОР ЦЕМЕНТНЫЙ М150		0.09М3
				1.090.1-3ПВ.1-1 14-03 2ПСЦ 15.21.3,5-П-ПВ		
				СВОРОЧНЫЕ ЕДИНИЦЫ		
А4		1	1.090.1-3ПВ.1-1 28-03	КАРКАС ПРОСТРАНСТВ. 2КП 15.21.3,5	1	
				МАТЕРИАЛЫ		
		2		БЕТОН ЛЕГКИЙ М150		0.77М3
		3		РАСТВОР ЦЕМЕНТНЫЙ М150		0.09М3

ЭПВЦ Киев ЗНИИЭП | ОПЕРАТОР ТЛП КОРТ | Гревцева

ВЗАМ.ИНВ.№ | ПОДПИСЬ И ДАТА | ИНВ.№ПОДЛ.

1.090.1-3ПВ.1-1 14

РИС.1

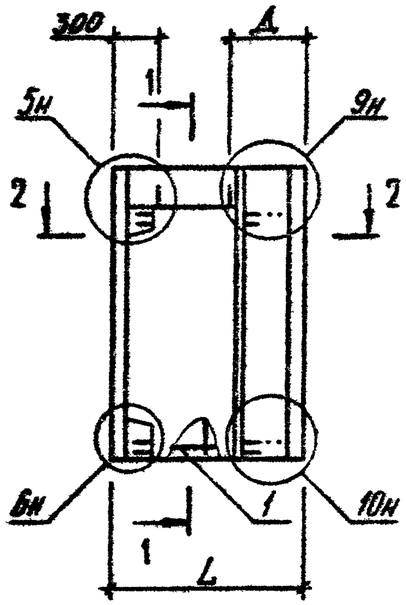

РИС.2

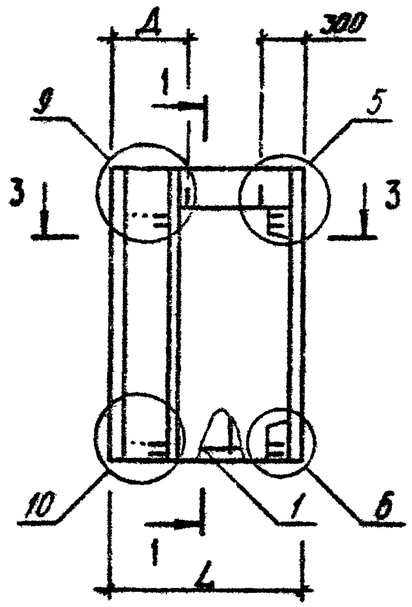

1-1

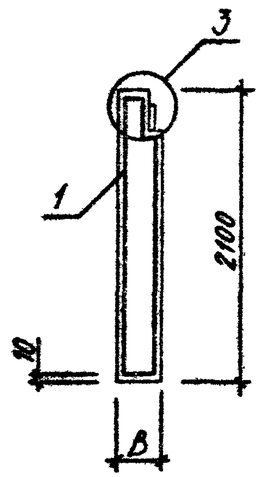

2-2

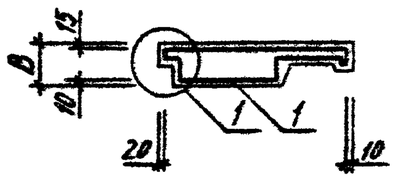

3-3

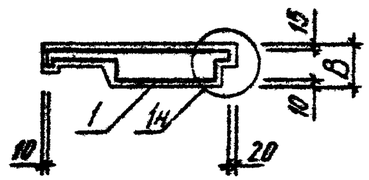

ВИД ПАНЕЛИ ДАН С ВНУТРЕННЕЙ СТОРОНЫ

ОБОЗНАЧЕНИЕ	МАРКА	РИС	L,мм	В,мм	Д,мм	МАССА,Т
I.090.I-3ПВ.I-I I4	1ПСЦ I5.2I.3,0-П-ПВ	I	I4I5	300	520	0,940
-0I	1ПСЦ I5.2I.3,5-П-ПВ	I	I465	350	570	I,I70
-02	2ПСЦ I5.2I.3,0-П-ПВ	2	I4I5	300	520	0,940
-03	2ПСЦ I5.2I.3,5-П-ПВ	2	I465	350	570	I,I70

НАЧ.ОТД	Шевченко	
Н.КОНТР	Ребров	
ГЛ.СПЕЦ	Ничипоренко	
ПРОВЕРИЛ	Ничипоренко	
РАЗРАБ.	Федько	

1.090.1-3ПВ.1-1 14СБ

ПАНЕЛЬ ЦОКОЛЬНАЯ
1ПСЦ I5.2I,2ПСЦ I5.2I
СБОРОЧНЫЙ ЧЕРТЕЖ

СТАДИЯ	МАССА	МАСШТАБ
Р	см ТАБЛ	
ЛИСТ	ЛИСТОВ 1	

ГОСГРАЖДАНСТРОЙ
КиевЗНИИЭП

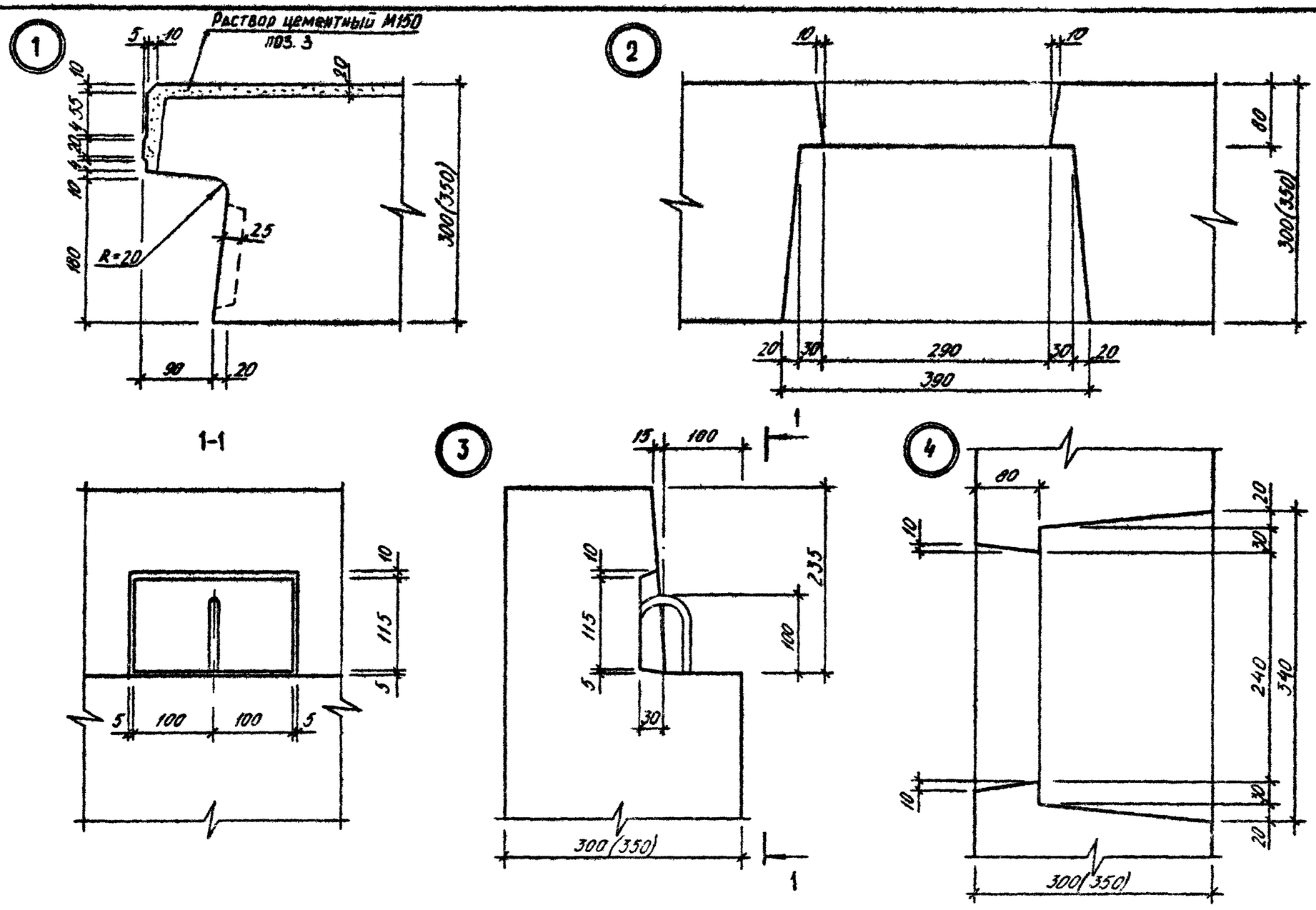

НАЧ ОТД	Шевченко			1.090.1-3ПВ.1-1 ООД1
Н КОНТР	Ребров			УЗЛЫ ОПАЛУБОЧНЫЕ
ГЛ СПЕЦ	Ничипоренко			СТАДИЯ: Р; ЛИСТ: 1; ЛИСТОВ: 7
ПРОВЕРИЛ	Скарабогат			ГОСГРАЖДАНСТРОЙ КиевЗНИИЭП
РАЗРАБ	Федько			

ФОРМАТ А3

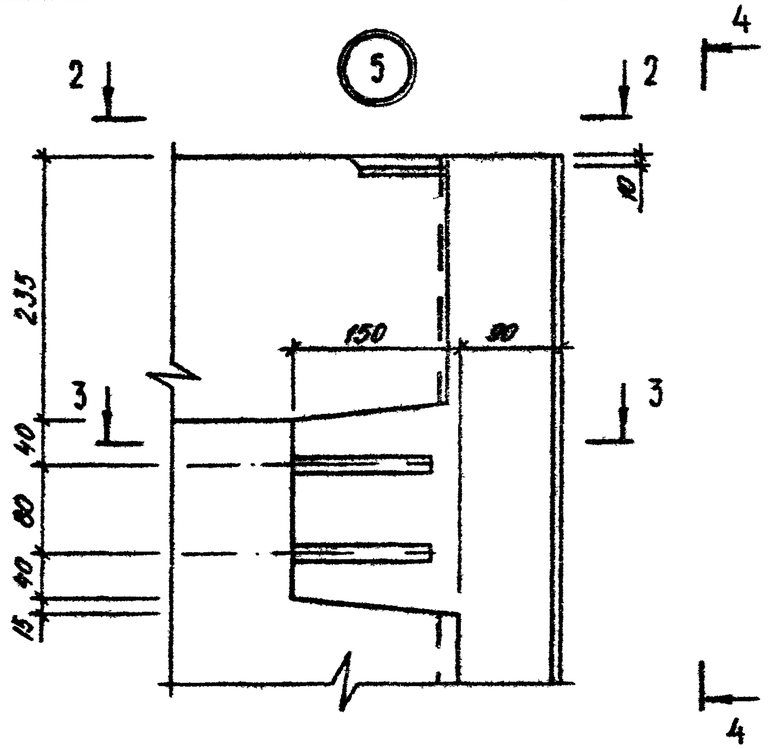

4-4

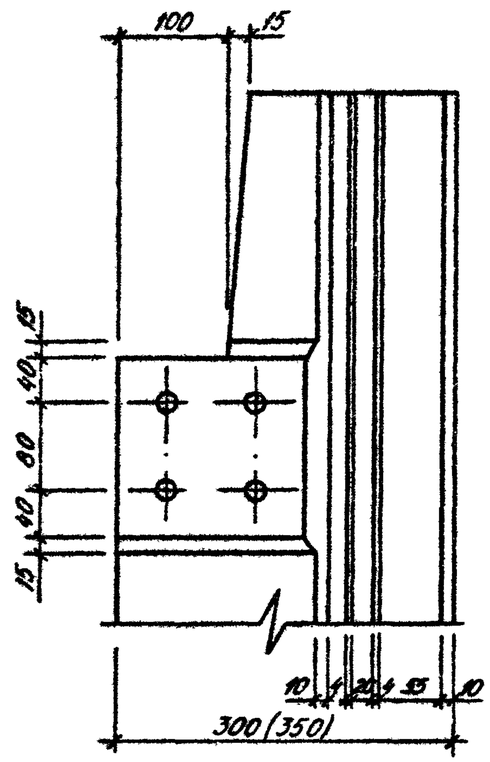

2-2

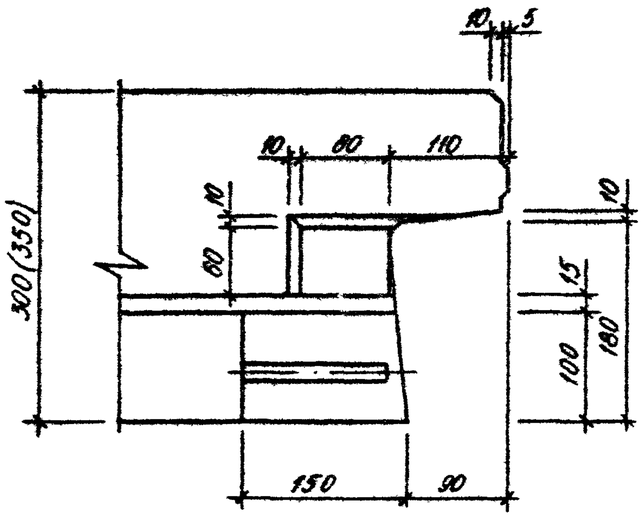

3-3

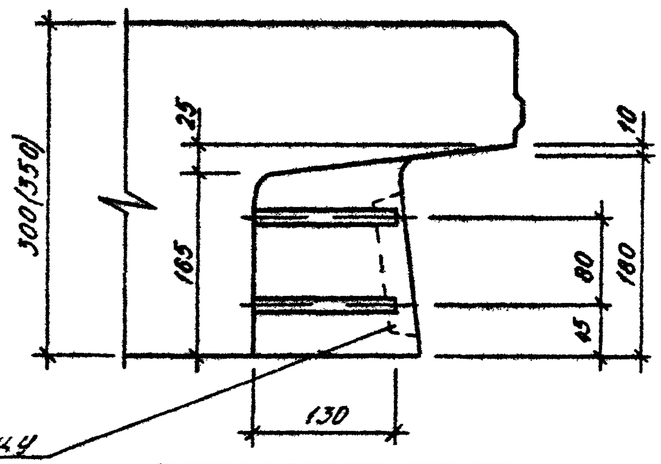

Разбивку шпонок по торцу панели см на листе 7

1.090.1-3ПВ.1-1 ООД1	ЛИСТ 2

20406 34

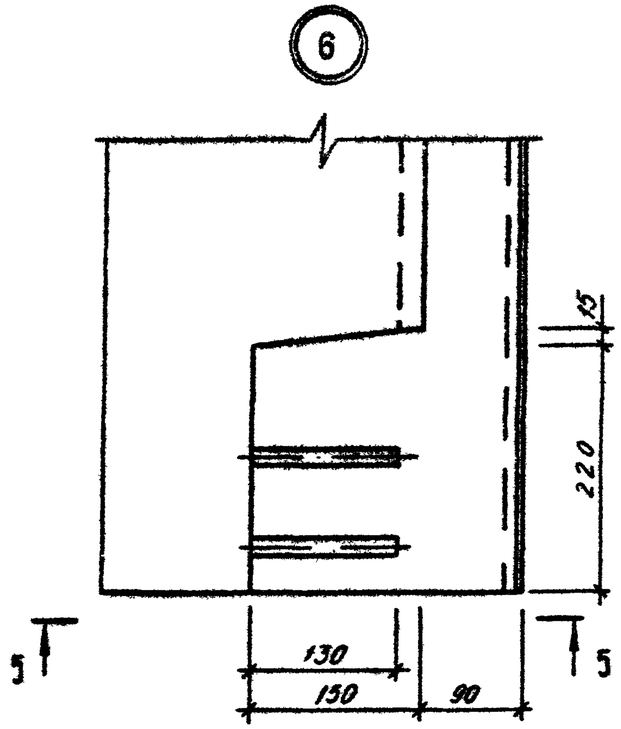
6
15
220
130
150
90
5
5

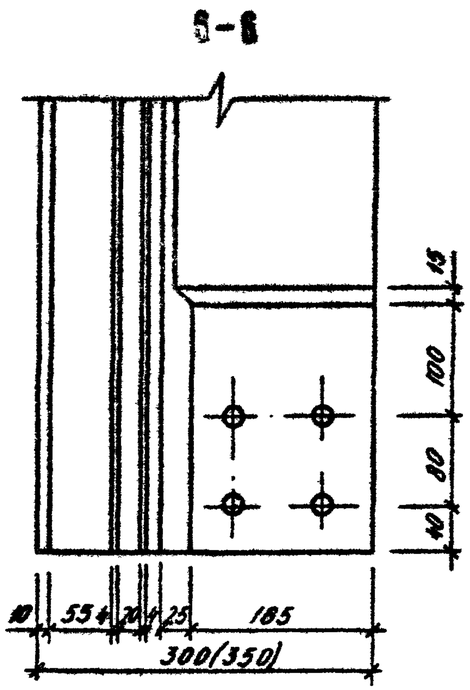
6-6
15
100
80
40
10
55
4
20
4
25
185
300(350)

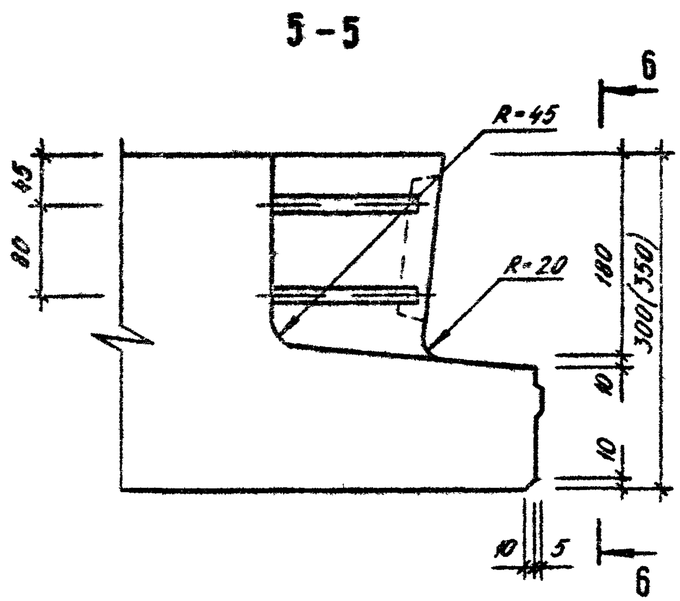
5-5
R=45
R=20
65
80
180
300(350)
10
10
10
5
6
6

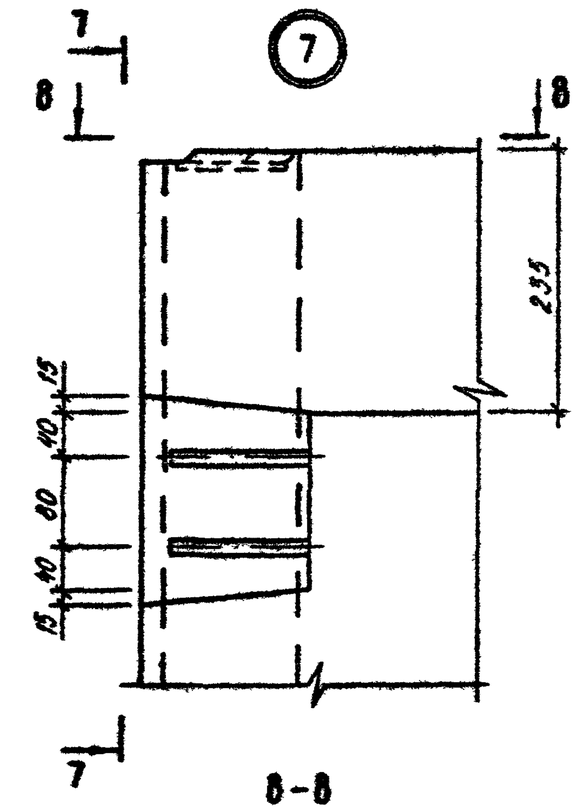

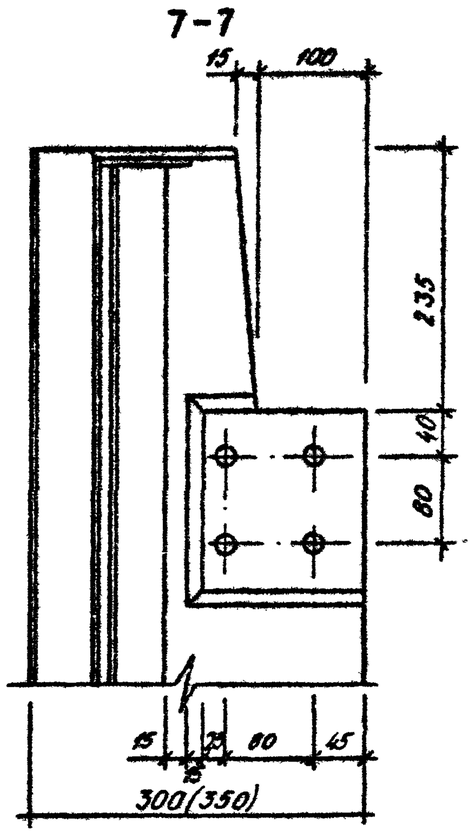

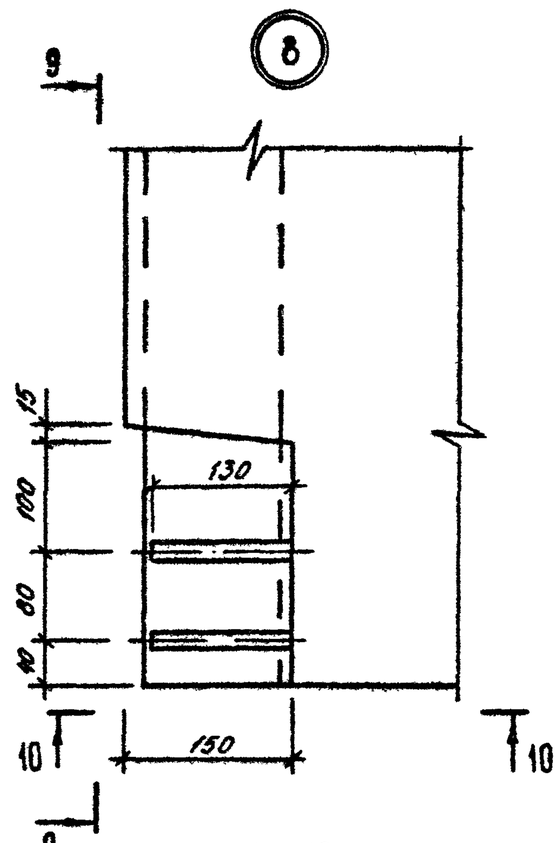

8-8

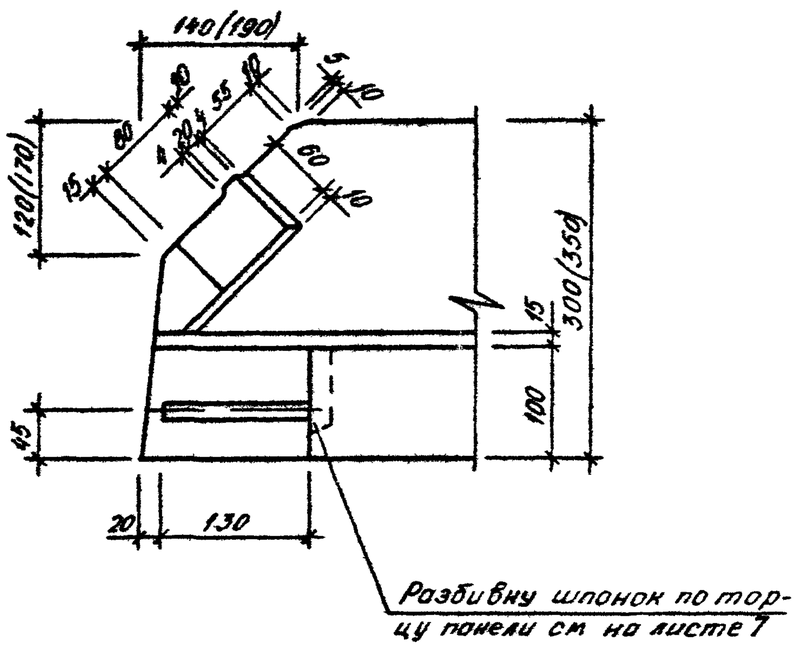

9-9

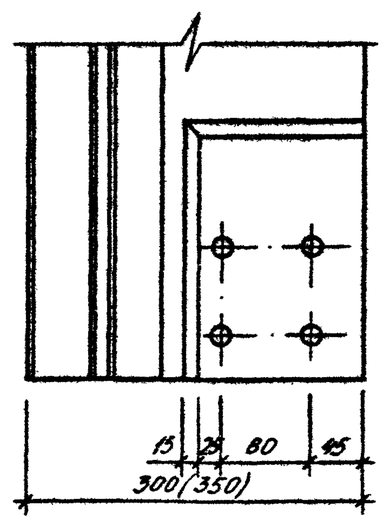

10-10

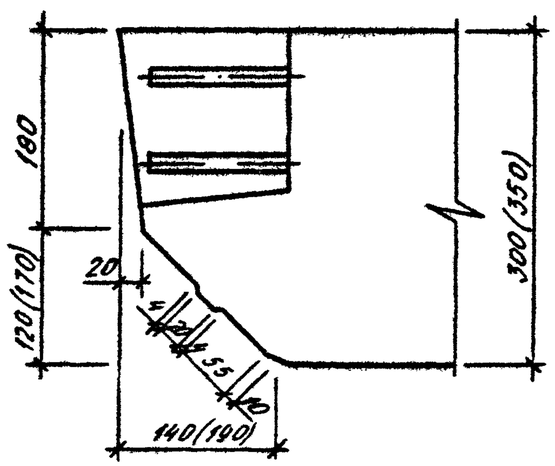

1.090.1-3ПВ.1-1 ОДА1	ЛИСТ 4

9

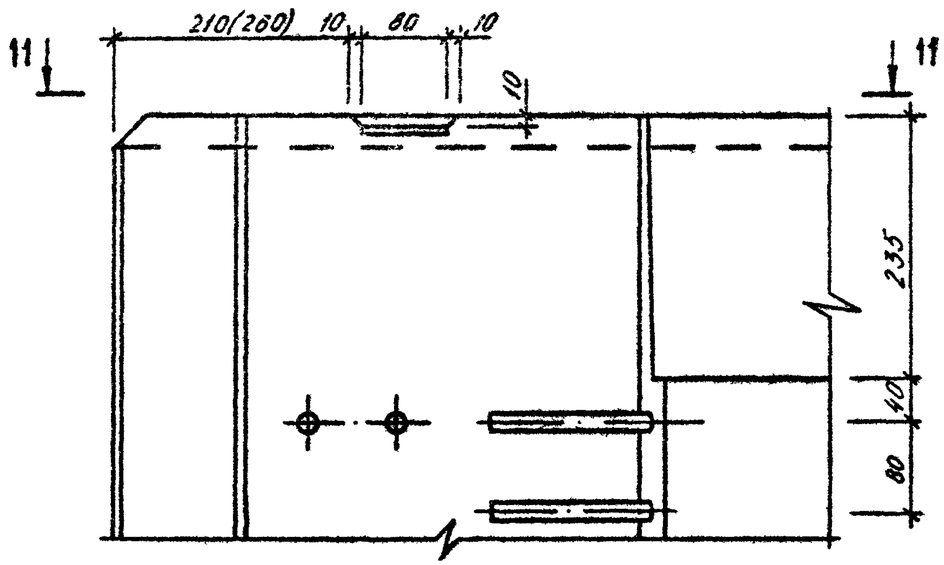

11-11

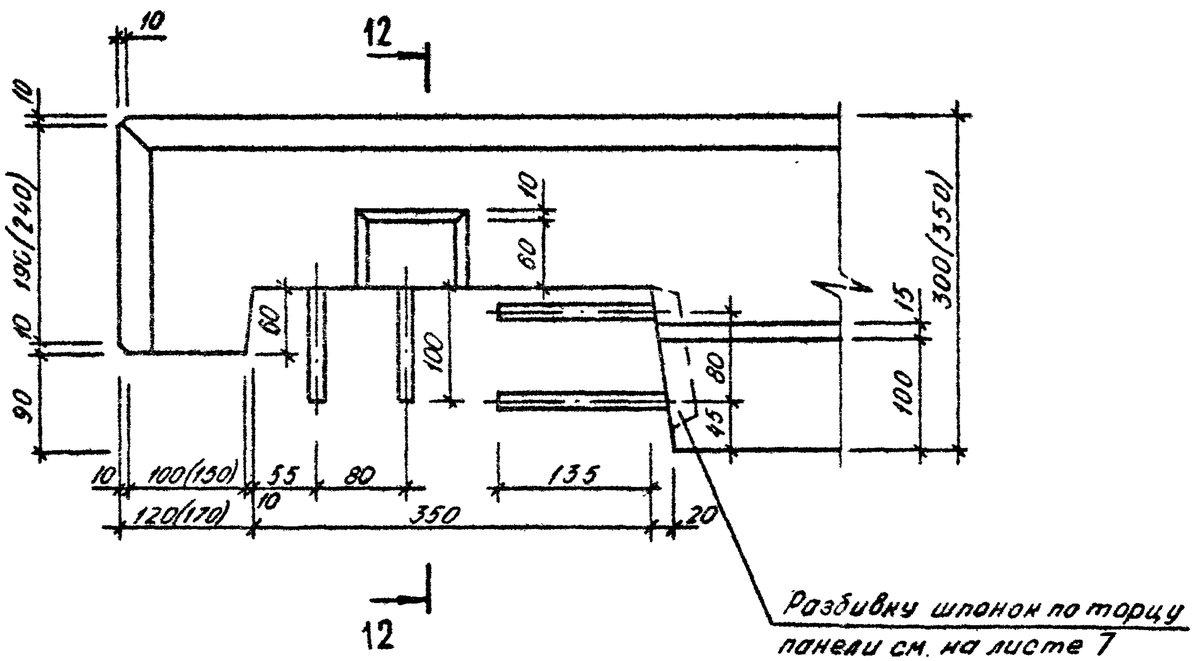

12-12

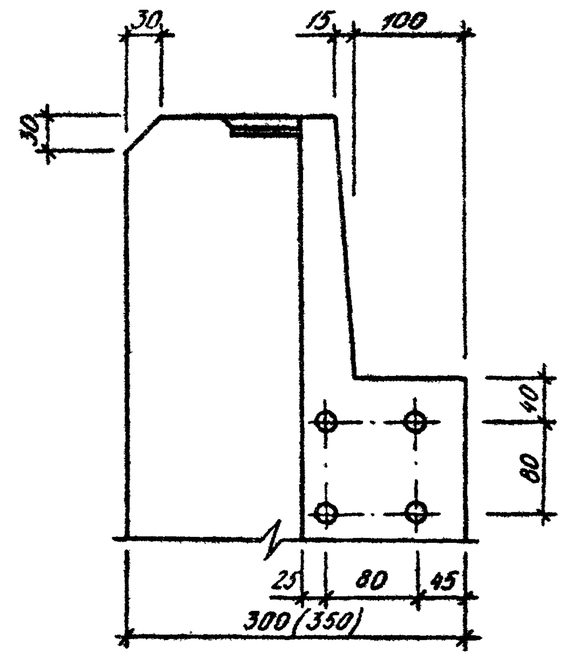

12 Деревянная антисептированная пробка 100×100×50

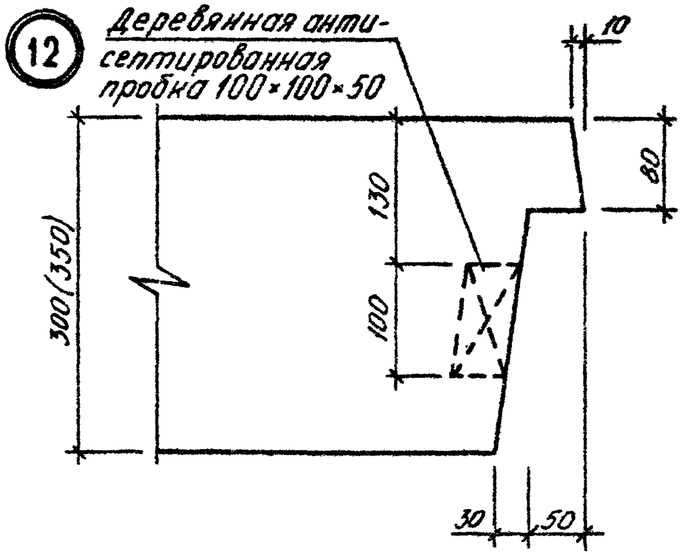

1.090.1-3ПВ.1-1 ООД1	ЛИСТ 5

20406 37 ФОРМАТ А3

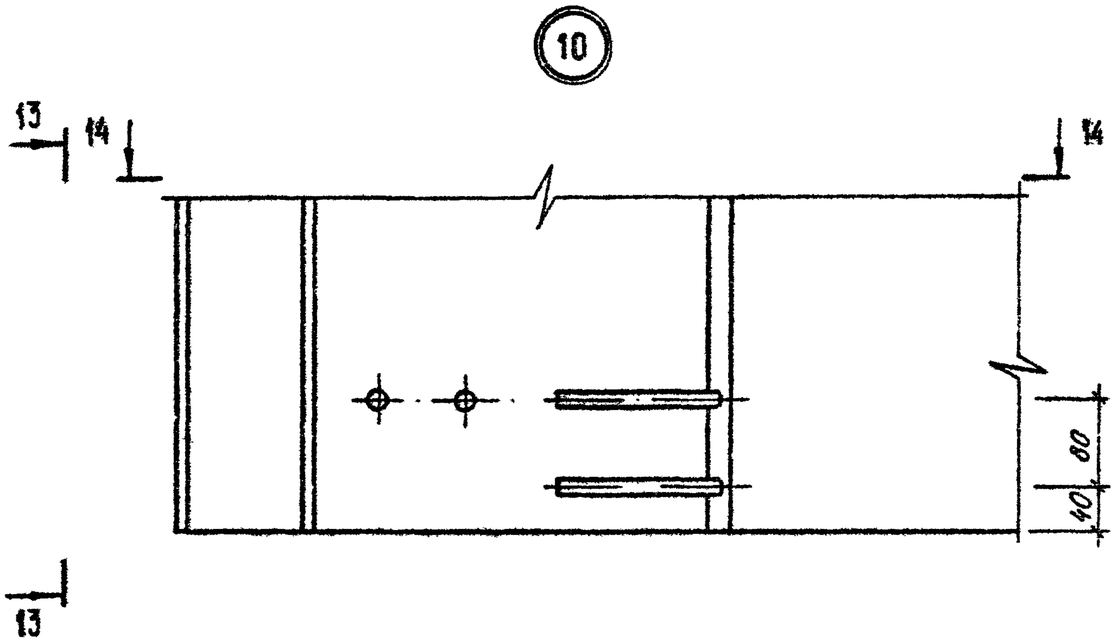

13-13

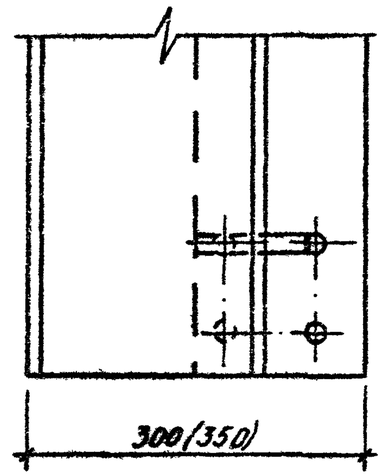

14-14

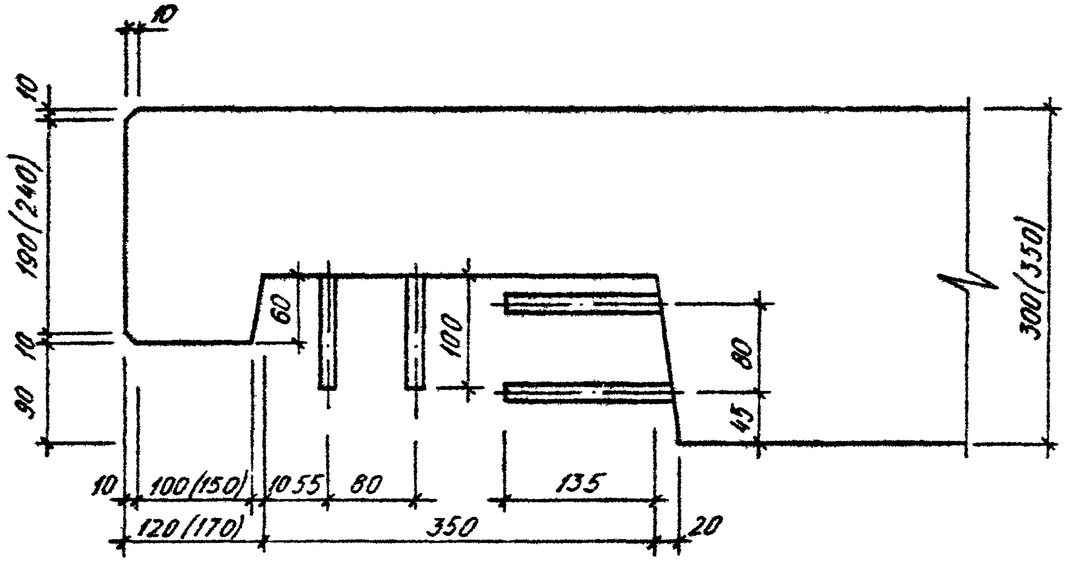

11

15

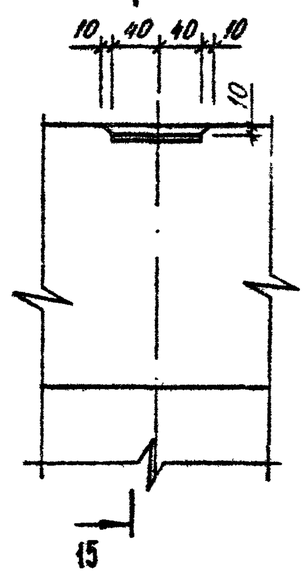

15-15

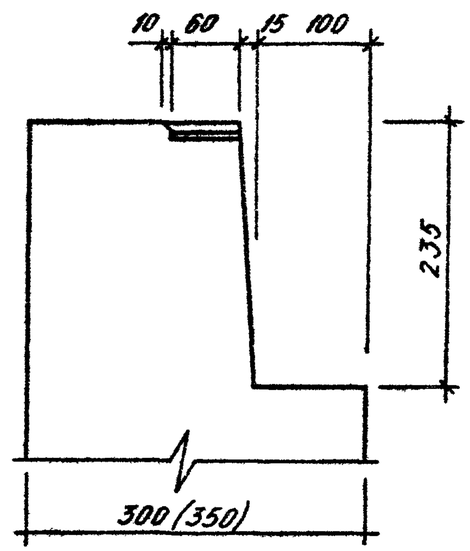

1.090.1-3ПВ.1-1 ООД1	ЛИСТ 6

Вид боковых торцов рядовых панелей и панелей внутреннего угла

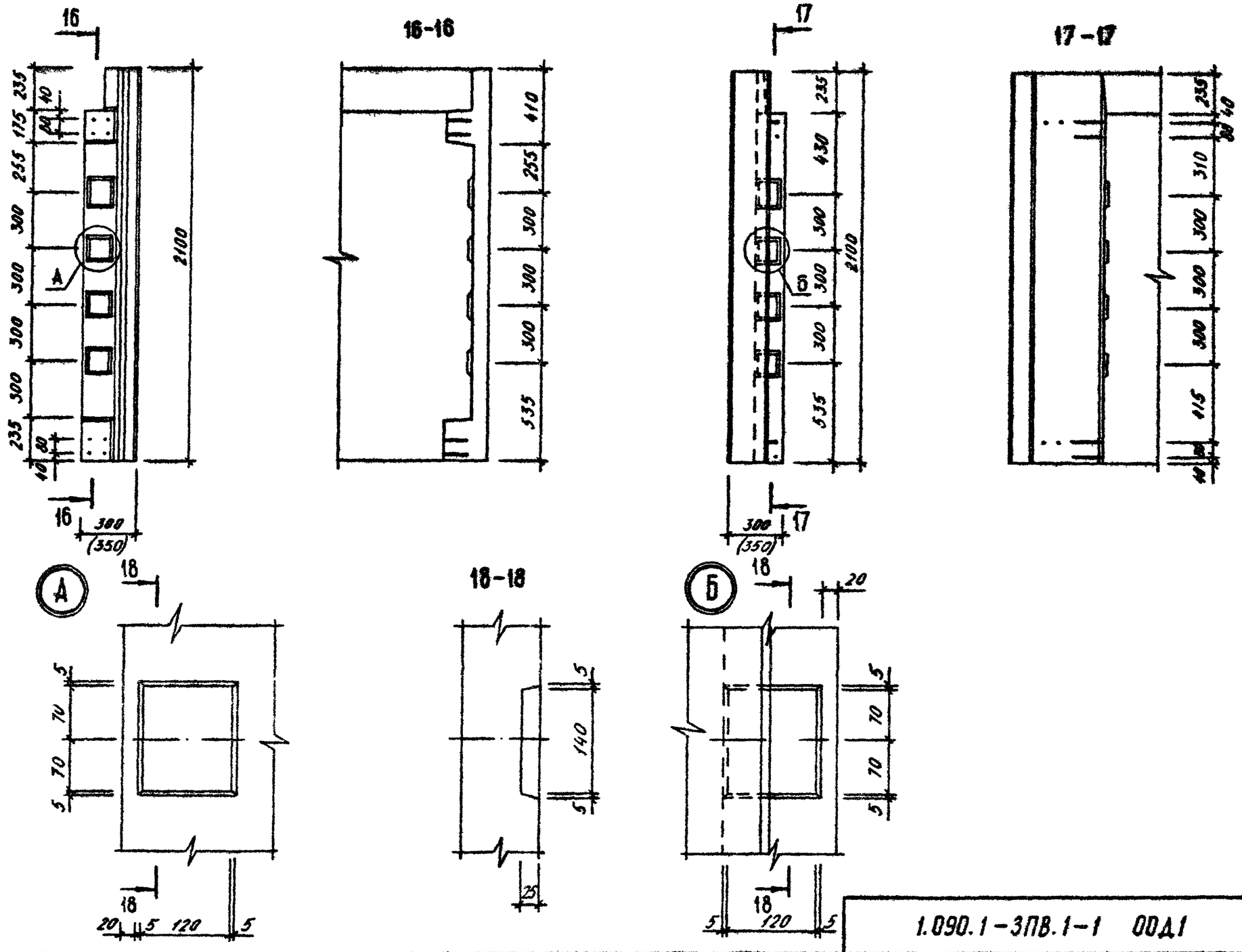

1.090.1-3ПВ.1-1 ОДА1	ЛИСТ 7

ФОРМАТ	ЗОНА	ПОЗ	ОБОЗНАЧЕНИЕ	НАИМЕНОВАНИЕ	КОЛ	ПРИМЕЧАНИЕ
				ДОКУМЕНТАЦИЯ		
А3			1.090.1-3ПВ.1-1 15СБ	СБОРОЧНЫЙ ЧЕРТЕЖ		
А3			1.090.1-3ПВ.1-1 00Д2	УЗЛЫ АРМАТУРНЫЕ		
А4			1.090.1-3ПВ.1-1 00ТО	ТЕХНИЧЕСКОЕ ОПИСАНИЕ		
				СБОРОЧНЫЕ ЕДИНИЦЫ		
А4		4	1.090.1-3ПВ.1-1 31	КАРКАС ПЛОСКИЙ КР8	4	
				ИЗДЕЛИЕ ЗАКЛАДНОЕ		
А4		5	1.090.1-3ПВ.1-1 36-02	МН3	2	
А4		6	1.090.1-3ПВ.1-1 36-01	МН2	1	
				ДЕТАЛИ		
				СТ. ОТД. ГОСТ 6727-80		
ВЧ		8	5.041.5950	Ф5 ВР-I L=5950	9	0.83КГ
ВЧ		9	5.041.5710	Ф5 ВР-I L=5710	7	0.79КГ
ВЧ		10	5.041.300	Ф5 ВР-I L=300	18	0.04КГ
ВЧ		11	5.041.240	Ф5 ВР-I L=240	1	0.03КГ
			ПЕРЕМЕННЫЕ ДАННЫЕ	ДЛЯ ИСПОЛНЕНИЙ:		
				1.090.1-3ПВ.1-1 15		
				КП 60.21.3,0		
				СБОРОЧНЫЕ ЕДИНИЦЫ		
				КАРКАС ПЛОСКИЙ		
А4		1	1.090.1-3ПВ.1-1 30	КР5	2	
А4		2	1.090.1-3ПВ.1-1 29-02	КР3	2	
А4		3	1.090.1-3ПВ.1-1 29	КР1	28	
				ДЕТАЛИ		
А4		7	1.090.1-3ПВ.1-1 37-04	ПЕТЛЯ СТРОПОВОЧНАЯ ПС5	2	
				СТ. ОТД. ГОСТ 6727-80		
ВЧ		12	5.041.275	Ф5 ВР-I L=275	28	0.04КГ
				1.090.1-3ПВ.1-1 15-01		
				КП 60.21.3,5		
				СБОРОЧНЫЕ ЕДИНИЦЫ		
				КАРКАС ПЛОСКИЙ		
А4		1	1.090.1-3ПВ.1-1 30-01	КР6	2	

1.090.1-3ПВ.1-1 15

НАЧ ОТД	Шевченко	
Н КОНТР	Ребров	
ГЛ СПЕЦ	Никипоренко	
ПРОВЕРИЛ	Скоробогат	
РАЗРАБ	Пинчук	

Каркас пространственный КП 60.2I

СТАДИЯ	ЛИСТ	ЛИСТОВ
Р	1	2

ГОСГРАЖДАНСТРОЙ КиевЗНИИЭП

ФОРМАТ А4

ФОРМАТ	ЗОНА	ПОЗ	ОБОЗНАЧЕНИЕ	НАИМЕНОВАНИЕ	КОЛ	ПРИМЕЧАНИЕ
А4		2	1.090.1-3ПВ.1-1 29-03	КР4	2	
А4		3	1.090.1-3ПВ.1-1 29-01	КР2	28	
				ДЕТАЛИ		
А4		7	1.090.1-3ПВ.1-1 37-05	ПЕТЛЯ СТРОПОВОЧНАЯ ПС6	2	
				СТ. ОТД. ГОСТ 6727-80		
ВЧ		12	5.041.325	Ф5 ВР-I L=325	28	0.04КГ

Гребенка

ОПЕРАТОР ТЛП КОРТ

ЭПВЦ Киев ЗНИИЭП

ВЗАМ ИНВ № | ПОДПИСЬ И ДАТА | ИНВ № ПОДЛ

1.090.1-3ПВ.1-1 15

ЛИСТ 2

20406 40

ФОРМАТ А4

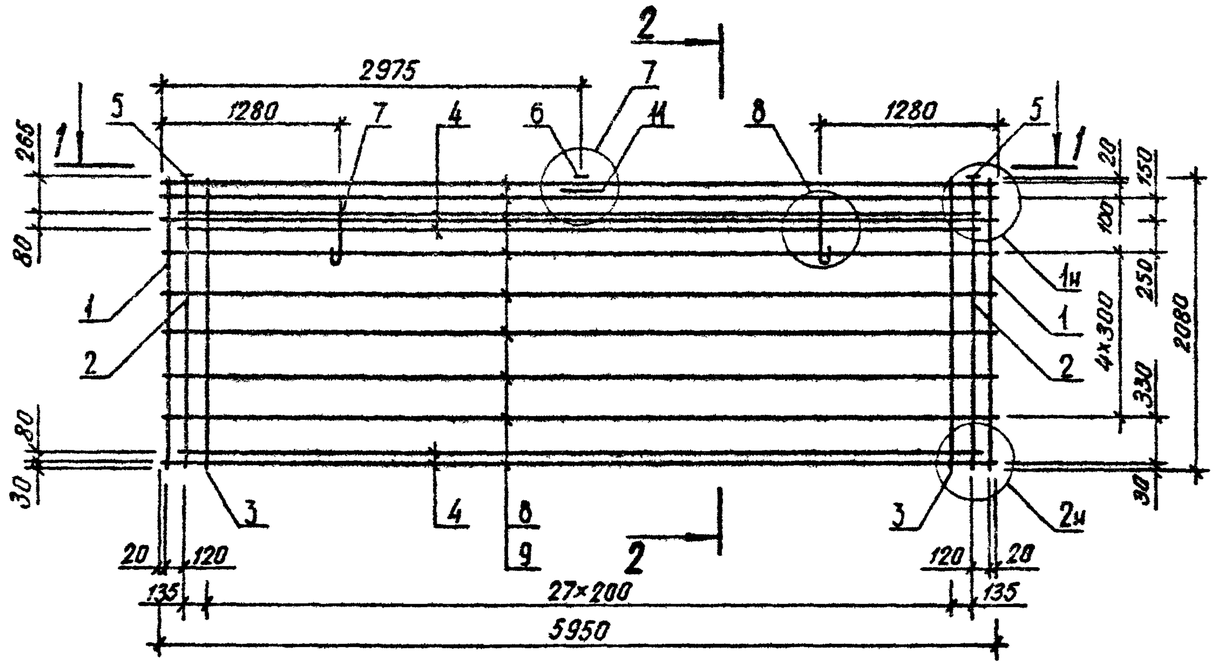

2 – 2

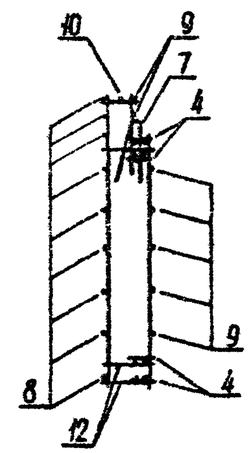

1 – 1

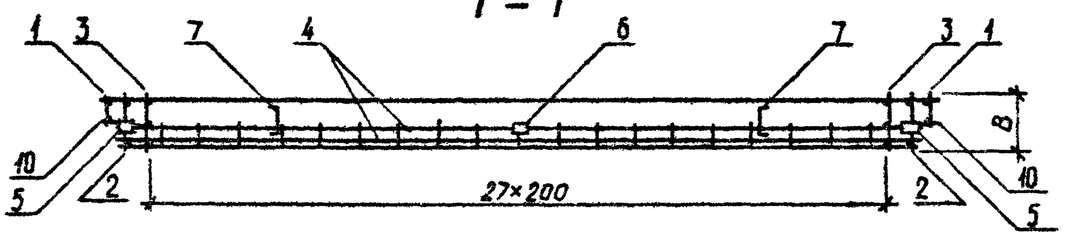

ОБОЗНАЧЕНИЕ	МАРКА	В,ММ	МАССА,КГ
I.090.I-3ПВ.I-I I5	КП 60.2I.3,0	275	I36,80
-0I	КП 60.2I.3,5	325	I39,90

НАЧ.ОТД.	Шевченко		
Н.КОНТР.	Ребров		
ГЛ.СПЕЦ.	Мичипоренко		
ПРОВЕРИЛ	Скоробогат		
РАЗРАБ.	Литвиненко		

1.090.1-3ПВ.1-1 15СБ

Каркас пространственный КП 60.2I

Сборочный чертеж

СТАДИЯ	МАССА	МАСШТАБ
Р	СМ ТАБЛ	
ЛИСТ	ЛИСТОВ 1	

ГОСГРАЖДАНСТРОЙ

КиевЗНИИЭП

ФОРМАТ	ЗОНА	ПОЗ	ОБОЗНАЧЕНИЕ	НАИМЕНОВАНИЕ	КОЛ	ПРИМЕЧАНИЕ
				ДОКУМЕНТАЦИЯ		
А4			1.090.1-3ПВ.1-1 16СВ	СБОРОЧНЫЙ ЧЕРТЕЖ		
А3			1.090.1-3ПВ.1-1 00Д2	УЗЛЫ АРМАТУРНЫЕ		
А4			1.090.1-3ПВ.1-1 00ТО	ТЕХНИЧЕСКОЕ ОПИСАНИЕ		
				СБОРОЧНЫЕ ЕДИНИЦЫ		
А4		4	1.090.1-3ПВ.1-1 31-01	КАРКАС ПЛОСКИЙ КР9	4	
А4		5	1.090.1-3ПВ.1-1 36-02	ИЗДЕЛИЕ ЗАКЛАДНОЕ МН3	2	
				ДЕТАЛИ		
				СТ. ОТД. ГОСТ 6727-80		
ВЧ		7	5.041.2950	Ф5 ВР-I L=2950	9	0.41КГ
ВЧ		8	5.041.2710	Ф5 ВР-I L=2710	7	0.36КГ
ВЧ		9	5.041.300	Ф5 ВР-I L=300	18	0.04КГ
			ПЕРЕМЕННЫЕ ДАННЫЕ	ДЛЯ ИСПОЛНЕНИЙ:		
				1.090.1-3ПВ.1-1 16 КП 30.21.3,0		
				СБОРОЧНЫЕ ЕДИНИЦЫ		
				КАРКАС ПЛОСКИЙ		
А4		1	1.090.1-3ПВ.1-1 30	КР5	2	
А4		2	1.090.1-3ПВ.1-1 29-02	КР3	2	
А4		3	1.090.1-3ПВ.1-1 29	КР1	13	
				ДЕТАЛИ		
А4		6	1.090.1-3ПВ.1-1 37-02	ПЕТЛЯ СТРОПОВОЧНАЯ ПС3	2	
				СТ. ОТД. ГОСТ 6727-80		
ВЧ		10	5.041.275	Ф5 ВР-I L=275	14	0.04КГ
				1.090.1-3ПВ.1-1 16-01 КП 30.21.3,5		
				СБОРОЧНЫЕ ЕДИНИЦЫ		
				КАРКАС ПЛОСКИЙ		
А4		1	1.090.1-3ПВ.1-1 30-01	КР6	2	
А4		2	1.090.1-3ПВ.1-1 29-03	КР4	2	
А4		3	1.090.1-3ПВ.1-1 29-01	КР2	13	

1.090.1-3ПВ.1-1 16

НАЧ.ОТД.	Шевченко	
Н.КОНТР.	Ребров	
ГЛ.СПЕЦ.	Ничипоренко	
ПРОВЕРИЛ	Скаробогат	
РАЗРАБ.	Пинчук	

Каркас пространственный КП 30.21

СТАДИЯ	ЛИСТ	ЛИСТОВ
Р	1	2

ГОСГРАЖДАНСТРОЙ КиевЗНИИЭП

ФОРМАТ А4

ФОРМАТ	ЗОНА	ПОЗ	ОБОЗНАЧЕНИЕ	НАИМЕНОВАНИЕ	КОЛ	ПРИМЕЧАНИЕ
				ДЕТАЛИ		
А4		6	1.090.1-3ПВ.1-1 37-03	ПЕТЛЯ СТРОПОВОЧНАЯ ПС4	2	
				СТ. ОТД. ГОСТ 6727-80		
ВЧ		10	5.041.325	Ф5 ВР-I L=325	14	0.04КГ

Гребнева

ОПЕРАТОР ТЛП КОРТ

ЭПВЦ Киев ЗНИИЭП

ВЗАМ.ИНВ.№ | ПОДПИСЬ И ДАТА | ИНВ.№ПОДЛ.

1.090.1-3ПВ.1-1 16

ЛИСТ 2

20406 42

ФОРМАТ А4

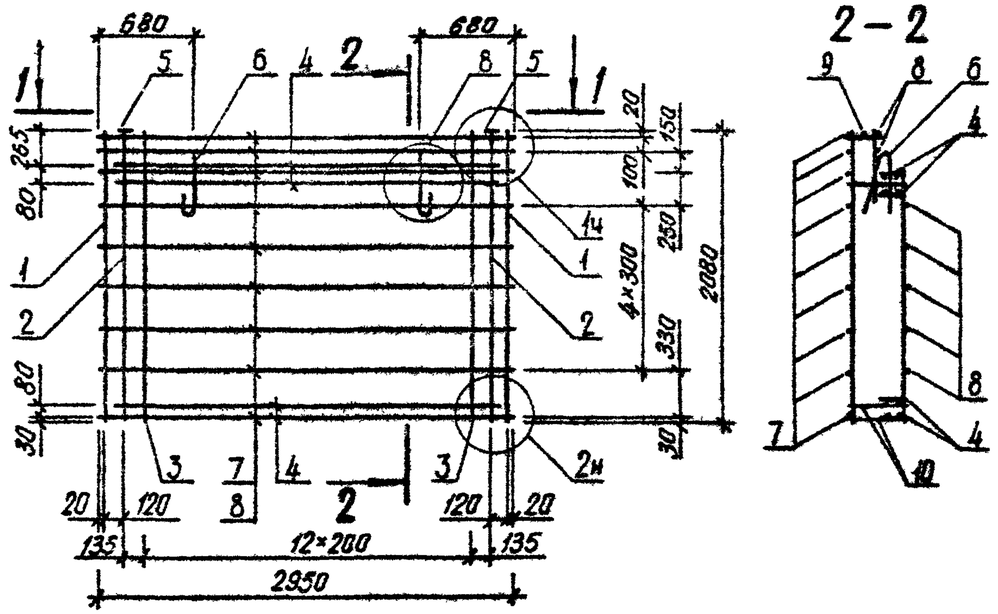

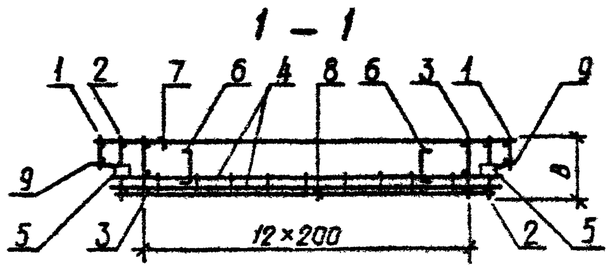

ОБОЗНАЧЕНИЕ	МАРКА	В, мм	МАССА, кг
I.090.I-3ПВ.I-I I6	КП 30.2I.3,0	275	68,550
-0I	КП 30.2I.3,5	325	69,4I0

НАЧ.ОТД.	Шевченко		
Н.КОНТР	Ребров		
ГЛ.СПЕЦ.	Ничипоренко		
ПРОВЕРИЛ	Скороботат		
РАЗРАБ.	Литвиненко		

1.090.1-3ПВ.1-1 16СБ

Каркас пространственный КП 30.2I

Сборочный чертеж

СТАДИЯ	МАССА	МАСШТАБ
Р	см таб	

ЛИСТ | ЛИСТОВ 1

ГОСГРАЖДАНСТРОЙ КиевЗНИИЭП

ЭПВЦ КиевЗНИИЭП

ОПЕРАТОР ТПП КОРТ

ВЗАМ. ИНВ. № | ПОДП. И ДАТА | ИНВ. № ПОДЛ.

ЛИСТ

ФОРМАТ	ЗОНА	ПОЗ.	ОБОЗНАЧЕНИЕ	НАИМЕНОВАНИЕ	КОЛ	ПРИМЕЧАНИЕ
				ДОКУМЕНТАЦИЯ		
А4			1.090.1-3ПВ.1-1 17СВ	СБОРОЧНЫЙ ЧЕРТЕЖ		
А3			1.090.1-3ПВ.1-1 00Д2	УЗЛЫ АРМАТУРНЫЕ		
А4			1.090.1-3ПВ.1-1 00ТО	ТЕХНИЧЕСКОЕ ОПИСАНИЕ		
				СБОРОЧНЫЕ ЕДИНИЦЫ		
А4		4	1.090.1-3ПВ.1-1 31-02	КАРКАС ПЛОСКИЙ КР10	4	
А4		5	1.090.1-3ПВ.1-1 36-02	ИЗДЕЛИЕ ЗАКЛАДНОЕ МН3	2	
				ДЕТАЛИ		
				СТ. ОТД. ГОСТ 6727-80		
ВЧ		7	5.041.1750	Ф5 ВР-I L=1750	9	0.24КГ
ВЧ		8	5.041.1510	Ф5 ВР-I L=1510	7	0.21КГ
ВЧ		9	5.041.300	Ф5 ВР-I L=300	18	0.04КГ
			ПЕРЕМЕННЫЕ ДАННЫЕ	ДЛЯ ИСПОЛНЕНИЙ:		
				1.090.1-3ПВ.1-1 17 КП 18.21.3,0		
				СБОРОЧНЫЕ ЕДИНИЦЫ		
				КАРКАС ПЛОСКИЙ		
А4		1	1.090.1-3ПВ.1-1 30	КР5	2	
А4		2	1.090.1-3ПВ.1-1 29-02	КР3	2	
А4		3	1.090.1-3ПВ.1-1 29	КР1	7	
				ДЕТАЛИ		
А4		6	1.090.1-3ПВ.1-1 37	ПЕТЛЯ СТРОПОВОЧНАЯ ПС1	2	
				СТ. ОТД. ГОСТ 6727-80		
ВЧ		10	5.041.275	Ф5 ВР-I L=275	8	0.04КГ
				1.090.1-3ПВ.1-1 17-01 КП 18.21.3,5		
				СБОРОЧНЫЕ ЕДИНИЦЫ		
				КАРКАС ПЛОСКИЙ		
А4		1	1.090.1-3ПВ.1-1 30-01	КР6	2	
А4		2	1.090.1-3ПВ.1-1 29-03	КР4	2	
А4		3	1.090.1-3ПВ.1-1 29-01	КР2	7	

1.090.1-3ПВ.1-1 17

НАЧ.ОТД.	Шевченко	
Н.КОНТР.	Ребров	
ГЛ.СПЕЦ.	Ничипоренко	
ПРОВЕРИЛ	Скоробогат	
РАЗРАБ.	Пинчук	

Каркас пространственный КП 18.21

СТАДИЯ	ЛИСТ	ЛИСТОВ
Р	1	2

ГОСГРАЖДАНСТРОЙ
КиевЗНИИЭП

ФОРМАТ	ЗОНА	ПОЗ.	ОБОЗНАЧЕНИЕ	НАИМЕНОВАНИЕ	КОЛ	ПРИМЕЧАНИЕ
				ДЕТАЛИ		
А4		6	1.090.1-3ПВ.1-1 37-01	ПЕТЛЯ СТРОПОВОЧНАЯ ПС2 СТ. ОТД. ГОСТ 6727-80	2	
ВЧ		10	5.041.325	Ф5 ВР-I L=325	8	0.04КГ

Гребнева

ОПЕРАТОР ТПП КОРТ

ЭПВЦ Киев ЗНИИЭП

ВЗАМ.ИНВ.№

ПОДПИСЬ И ДАТА

ИНВ.№ПОДЛ.

1.090.1-3ПВ.1-1 17

ЛИСТ 2

20406 44 ФОРМАТ А4

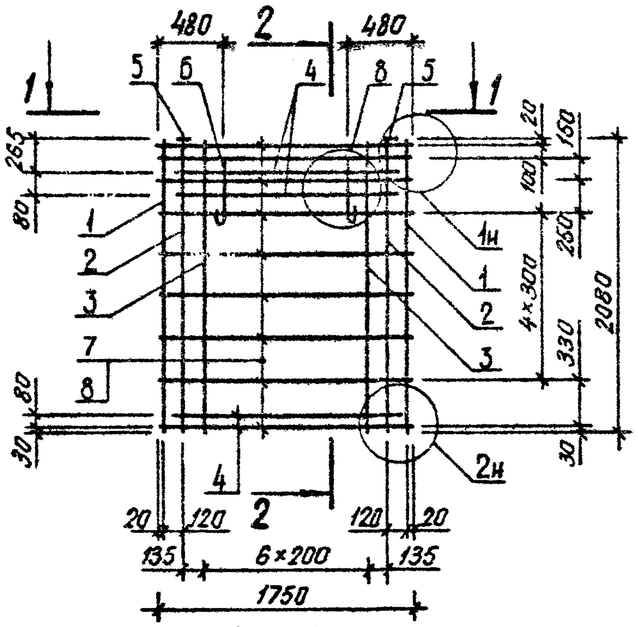

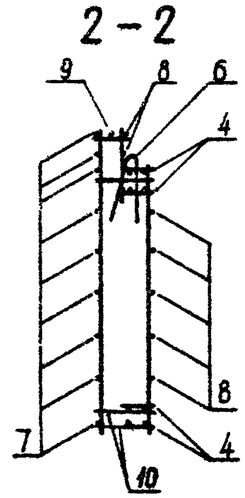

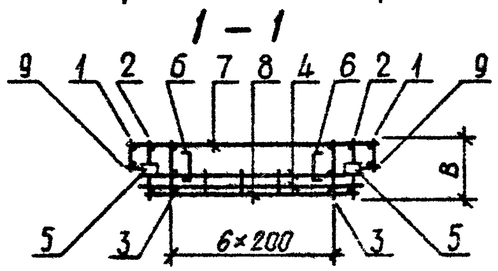

ОБОЗНАЧЕНИЕ	МАРКА	В, ММ	МАССА, КГ
I.090.I-3ПВ.I-I I7	КП I8.2I.3,0	275	4I,480
-0I	КП I8.2I.3,5	325	42,060

НАЧ ОТД.	Шевченко		
Н.КОНТР.	Ребров		
ГЛ СПЕЦ	Кичипоренко		
ПРОВЕРИЛ	Окоробогат		
РАЗРАБ.	Литвиненко		

1.090.1-3ПВ.1-1 17СБ

Каркас пространственный КП I8.2I

Сборочный чертеж

СТАДИЯ	МАССА	МАСШТАБ
Р	СМ ТАБЛ	
ЛИСТ	ЛИСТОВ 1	

ГОСГРАЖДАНСТРОЙ КиевЗНИИЭП

ФОРМАТ А4

ЭПВЦ КиевЗНИИЭП

ОПЕРАТОР ТЛП КОРТ

ВЗАМ ИНВ №

ПОДП И ДАТА

ИНВ № ПОДЛ

ЛИСТ

20406 45

ФОРМАТ А4

ФОРМАТ	ЗОНА	ПОЗ	ОБОЗНАЧЕНИЕ	НАИМЕНОВАНИЕ	КОЛ	ПРИМЕЧАНИЕ
				ДОКУМЕНТАЦИЯ		
А4			1.090.1-3ПВ.1-1 18СВ	СБОРОЧНЫЙ ЧЕРТЕЖ		
А3			1.090.1-3ПВ.1-1 00Д2	УЗЛЫ АРМАТУРНЫЕ		
А4			1.090.1-3ПВ.1-1 00ТО	ТЕХНИЧЕСКОЕ ОПИСАНИЕ		
				СБОРОЧНЫЕ ЕДИНИЦЫ		
А4		4	1.090.1-3ПВ.1-1 31-03	КАРКАС ПЛОСКИЙ КР11	4	
А4		5	1.090.1-3ПВ.1-1 36-02	ИЗДЕЛИЕ ЗАКЛАДНОЕ МН3	2	
				ДЕТАЛИ		
А4		6	1.090.1-3ПВ.1-1 37	ПЕТЛЯ СТРОПОВОЧНАЯ ПС1	2	
				СТ. ОТД. ГОСТ 6727-80		
ВЧ		7	5.041.1150	Ф5 ВР-I L=1150	9	0.16КГ
ВЧ		8	5.041.910	Ф5 ВР-I L=910	7	0.13КГ
ВЧ		9	5.041.300	Ф5 ВР-I L=300	18	0.04КГ
			ПЕРЕМЕННЫЕ ДАННЫЕ	ДЛЯ ИСПОЛНЕНИЙ:		
				1.090.1-3ПВ.1-1 18 КП 12.21.3,0		
				СБОРОЧНЫЕ ЕДИНИЦЫ		
				КАРКАС ПЛОСКИЙ		
А4		1	1.090.1-3ПВ.1-1 30	КР5	2	
А4		2	1.090.1-3ПВ.1-1 29-02	КР3	2	
А4		3	1.090.1-3ПВ.1-1 29	КР1	4	
				ДЕТАЛИ		
ВЧ		10	5.041.275	СТ. ОТД. ГОСТ 6727-80 Ф5 ВР-I L=275	6	0.04КГ
				1.090.1-3ПВ.1-1 18-01 КП 12.21.3,5		
				СБОРОЧНЫЕ ЕДИНИЦЫ		
				КАРКАС ПЛОСКИЙ		
А4		1	1.090.1-3ПВ.1-1 30-01	КР6	2	
А4		2	1.090.1-3ПВ.1-1 29-03	КР4	2	
А4		3	1.090.1-3ПВ.1-1 29-01	КР2	4	

1.090.1-3ПВ.1-1 18

НАЧ.ОТД	Шевченко	
Н.КОНТР	Ребров	
ГЛ.СПЕЦ	Никифоренко	
ПРОВЕРИЛ	Скоробогат	
РАЗРАБ	Линчук	

Каркас пространственный КП I2.2I

СТАДИЯ	ЛИСТ	ЛИСТОВ
Р	1	2

ГОСГРАЖДАНСТРОЙ КиевЗНИИЭП

ЭПВЦ Киев ЗНИИЭП

ОПЕРАТОР ТЛП КОРТ

Гребнева

ФОРМАТ	ЗОНА	ПОЗ	ОБОЗНАЧЕНИЕ	НАИМЕНОВАНИЕ	КОЛ	ПРИМЕЧАНИЕ
				ДЕТАЛИ		
ВЧ		10	5.041.325	СТ. ОТД. ГОСТ 6727-80 Ф5 ВР-I L=325	6	0.04КГ

ВЗАМ.ИНВ№ | ПОДПИСЬ И ДАТА | ИНВ.№ПОДЛ

1.090.1-3ПВ.1-1 18

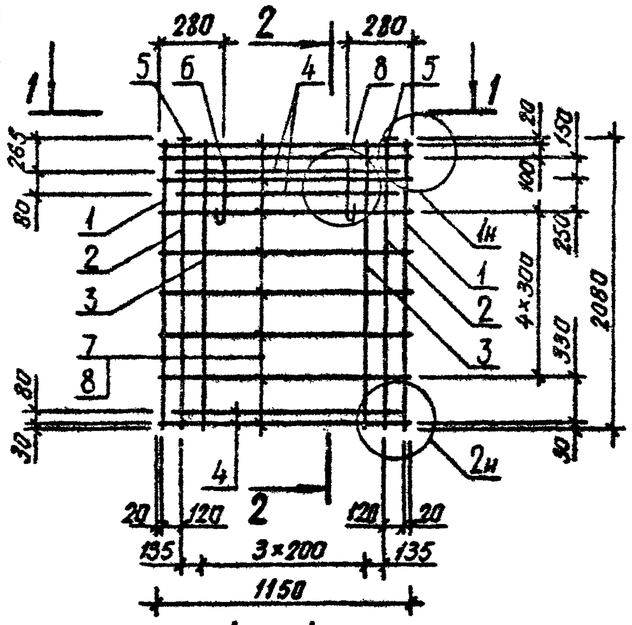

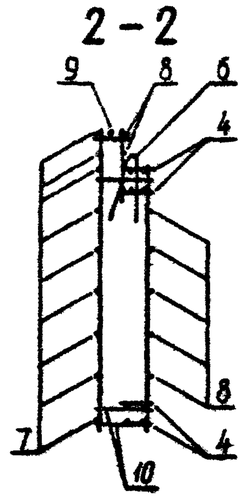

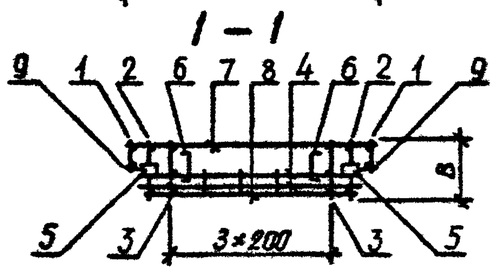

ОБОЗНАЧЕНИЕ	МАРКА	В, ММ	МАССА, КГ
I.090.I-3ПВ.I-I I8	КП I2.2I.3,0	275	28,600
-0I	КП I2.2I.3,5	325	29,040

НАЧ.ОТД.	Шевченко	
Н.КОНТР	Ребров	
ГЛ.СПЕЦ	Ничипоренко	
ПРОВЕРИЛ	Скоробогат	
РАЗРАБ.	Литвиненко	

I.090.1-3ПВ.1-1 18СБ

Каркас пространственный КП I2.2I

Сборочный чертеж

СТАДИЯ	МАССА	МАСШТАБ
Р	см таблп	
ЛИСТ	ЛИСТОВ 1	

ГОСГРАЖДАНСТРОЙ
КиевЗНИИЭП

ЭПВЦ КиевЗНИИЭП

ОПЕРАТОР ТЛП КОРТ

ВЗАМ. ИНВ № | ПОДП И ДАТА | ИНВ № ПОДЛ

ЛИСТ

ФОРМАТ	ЗОНА	ПОЗ	ОБОЗНАЧЕНИЕ	НАИМЕНОВАНИЕ	КОЛ	ПРИМЕЧАНИЕ
				ДОКУМЕНТАЦИЯ		
А3			1.090.1-3ПВ.1-1 19СБ	СБОРОЧНЫЙ ЧЕРТЕЖ		
А3			1.090.1-3ПВ.1-1 00Д2	УЗЛЫ АРМАТУРНЫЕ		
А4			1.090.1-3ПВ.1-1 00ТО	ТЕХНИЧЕСКОЕ ОПИСАНИЕ		
				СБОРОЧНЫЕ ЕДИНИЦЫ		
А4		4	1.090.1-3ПВ.1-1 31	КАРКАС ПЛОСКИЙ КР8	4	
				ИЗДЕЛИЕ ЗАКЛАДНОЕ		
А4		5	1.090.1-3ПВ.1-1 36-02	МН3	2	
А4		6	1.090.1-3ПВ.1-1 36-01	МН2	1	
				ДЕТАЛИ		
А4		7	1.090.1-3ПВ.1-1 37-04	ПЕТЛЯ СТРОПОВОЧНАЯ ПС5	2	
				СТ. ОТД. ГОСТ 6727-80		
ВЧ		8	5.041.5950	Ф5 ВР-I L=5950	9	0.83КГ
ВЧ		9	5.041.5710	Ф5 ВР-I L=5710	7	0.79КГ
ВЧ		10	5.041.300	Ф5 ВР-I L=300	18	0.04КГ
ВЧ		11	5.041.240	Ф5 ВР-I L=240	1	0.03КГ
			ПЕРЕМЕННЫЕ ДАННЫЕ	ДЛЯ ИСПОЛНЕНИЙ:		
				1.090.1-3ПВ.1-1 19 1КП 60.21.3,0		
				СБОРОЧНЫЕ ЕДИНИЦЫ		
				КАРКАС ПЛОСКИЙ		
А4		1	1.090.1-3ПВ.1-1 30	КР5	2	
А4		2	1.090.1-3ПВ.1-1 29-02	КР3	2	
А4		3	1.090.1-3ПВ.1-1 29	КР1	28	
				ДЕТАЛИ		
ВЧ		12	5.041.275	СТ. ОТД. ГОСТ 6727-80 Ф5 ВР-I L=275	28	0.04КГ
				1.090.1-3ПВ.1-1 19-01 1КП 60.21.3,5		
				СБОРОЧНЫЕ ЕДИНИЦЫ		
А4		1	1.090.1-3ПВ.1-1 30-01	КАРКАС ПЛОСКИЙ КР6	2	

НАЧ ОТД	Шевченко		1.090.1-3ПВ.1-1 19
Н КОНТР	Ребров		
ГЛ СПЕЦ	Мачипоренко		Каркас пространственный ПКП 60.21
ПРОВЕРИЛ	Скоробогат		
РАЗРАБ	Пинчук		

СТАДИЯ	ЛИСТ	ЛИСТОВ
Р	1	2

ГОСГРАЖДАНСТРОЙ КиевЗНИИЭП

ОПЕРАТОР ТЛП КОРТ

ЭПВЦ Киев ЗНИИЭП

Гребнева

ФОРМАТ	ЗОНА	ПОЗ	ОБОЗНАЧЕНИЕ	НАИМЕНОВАНИЕ	КОЛ	ПРИМЕЧАНИЕ
А4		2	1.090.1-3ПВ.1-1 29-03	КР4	2	
А4		3	1.090.1-3ПВ.1-1 29-01	КР2	28	
				ДЕТАЛИ		
				СТ. ОТД. ГОСТ 6727-80		
ВЧ		12	5.041.325	Ф5 ВР-I L=325	28	0.04КГ

ВЗАМ ИНВ № | ПОДПИСЬ И ДАТА | ИНВ № ПОДЛ

1.090.1-3ПВ.1-1 19

ЛИСТ 2

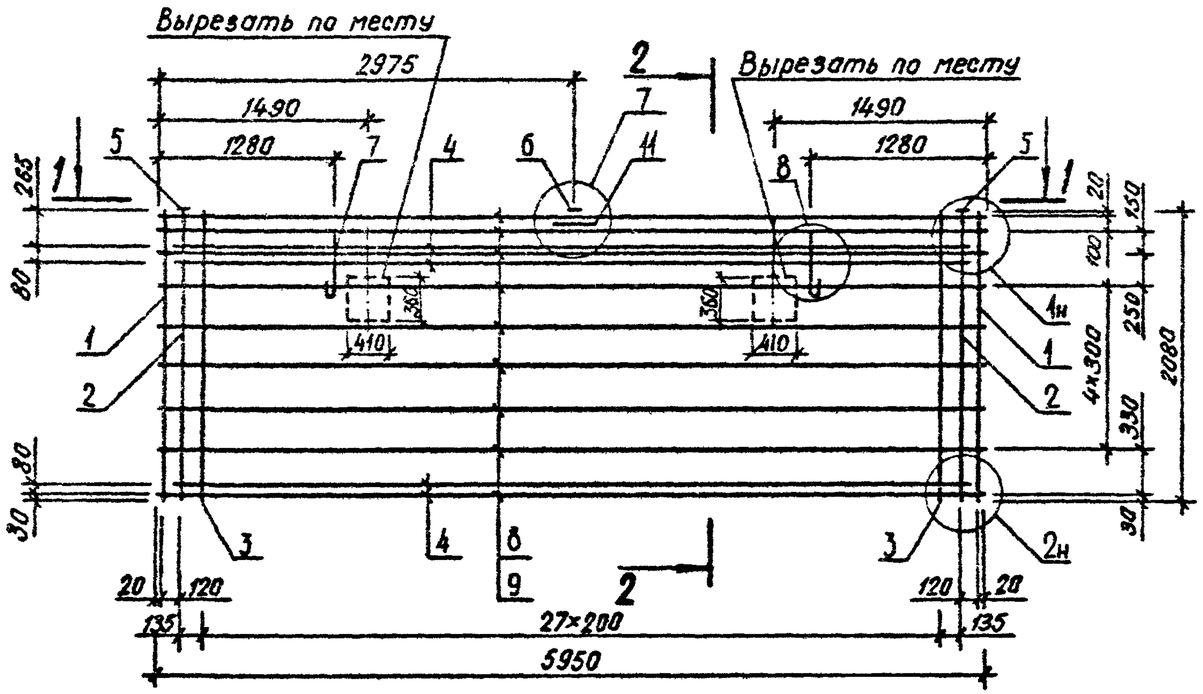

2 – 2

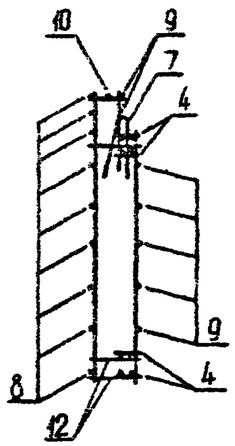

1 – 1

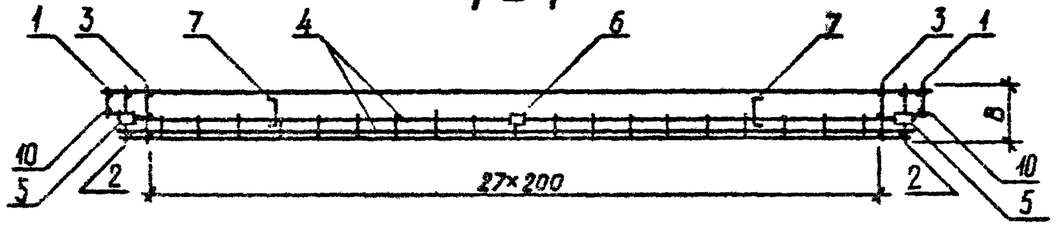

ОБОЗНАЧЕНИЕ	МАРКА	В, мм	МАССА, КГ
I.090.I-3ПВ.I-I I9	IКП 60.2I.3,0	275	I36,80
-0I	IКП 60.2I.3,5	325	I38,40

НАЧ.ОТД.	Шевченко		
Н.КОНТР	Ребров		
ГП.СПЕЦ.	Ничипоренко		
ПРОВЕРИЛ	Ничипоренко		
РАЗРАБ.	Литвиненко		

1.090.1-3ПВ. 1-1 19СБ

Каркас пространственный IКП 60.2I Сборочный чертеж

СТАДИЯ	МАССА	МАСШТАБ
Р	см таб	
ЛИСТ	ЛИСТОВ 1	

ГОСГРАЖДАНСТРОЙ
КиевЗНИИЭП

20906 49

ФОРМАТ	ЗОНА	ПОЗ	ОБОЗНАЧЕНИЕ	НАИМЕНОВАНИЕ	КОЛ	ПРИМЕЧАНИЕ
				ДОКУМЕНТАЦИЯ		
А4			1.090.1-3ПВ.1-1 20СВ	СБОРОЧНЫЙ ЧЕРТЕЖ		
А3			1.090.1-3ПВ.1-1 00Д2	УЗЛЫ АРМАТУРНЫЕ		
А4			1.090.1-3ПВ.1-1 00ТО	ТЕХНИЧЕСКОЕ ОПИСАНИЕ		
				СБОРОЧНЫЕ ЕДИНИЦЫ		
А4		4	1.090.1-3ПВ.1-1 31-01	КАРКАС ПЛОСКИЙ КР9	4	
А4		5	1.090.1-3ПВ.1-1 36-02	ИЗДЕЛИЕ ЗАКЛАДНОЕ МН3	2	
				ДЕТАЛИ		
				СТ. ОТД. ГОСТ 6727-80		
ВЧ		7	5.041.2950	Ф5 ВР-I L=2950	9	0.41КГ
ВЧ		8	5.041.2710	Ф5 ВР-I L=2710	7	0.38КГ
ВЧ		9	5.041.300	Ф5 ВР-I L=300	18	0.04КГ
			ПЕРЕМЕННЫЕ ДАННЫЕ	ДЛЯ ИСПОЛНЕНИЙ:		
				1.090.1-3ПВ.1-1 20 1КП 30.21.3,0		
				СБОРОЧНЫЕ ЕДИНИЦЫ		
				КАРКАС ПЛОСКИЙ		
А4		1	1.090.1-3ПВ.1-1 30	КР5	2	
А4		2	1.090.1-3ПВ.1-1 29-02	КР3	2	
А4		3	1.090.1-3ПВ.1-1 29	КР1	13	
				ДЕТАЛИ		
А4		6	1.090.1-3ПВ.1-1 37-02	ПЕТЛЯ СТРОПОВОЧНАЯ ПС3	2	
				СТ. ОТД. ГОСТ 6727-80		
ВЧ		10	5.041.275	Ф5 ВР-I L=275	14	0.04КГ
				1.090.1-3ПВ.1-1 20-01 1КП 30.21.3,5		
				СБОРОЧНЫЕ ЕДИНИЦЫ		
				КАРКАС ПЛОСКИЙ		
А4		1	1.090.1-3ПВ.1-1 30-01	КР6	2	
А4		2	1.090.1-3ПВ.1-1 29-03	КР4	2	
А4		3	1.090.1-3ПВ.1-1 29-01	КР2	13	

1.090.1-3ПВ.1-1 20

НАЧ.ОТД.	Шевченко	
Н.КОНТР.	Ребров	
ГП СПЕЦ.	Кичипоренко	
ПРОВЕРИЛ	Скоробогат	
РАЗРАБ.	Пинчук	

Каркас пространственный ІКП 30.2І

СТАДИЯ	ЛИСТ	ЛИСТОВ
Р	1	2

ГОСГРАЖДАНСТРОЙ КиевЗНИИЭП

ФОРМАТ А4

ФОРМАТ	ЗОНА	ПОЗ.	ОБОЗНАЧЕНИЕ	НАИМЕНОВАНИЕ	КОЛ	ПРИМЕЧАНИЕ
				ДЕТАЛИ		
А4		6	1.090.1-3ПВ.1-1 37-03	ПЕТЛЯ СТРОПОВОЧНАЯ ПС4	2	
				СТ. ОТД. ГОСТ 6727-80		
ВЧ		10	5.041.325	Ф5 ВР-I L=325	14	0.04КГ

Гредчева

ОПЕРАТОР ТПП КОРТ

ЭПВЦ Киев ЗНИИЭП

ВЗАМ.ИНВ.№ | ПОДПИСЬ И ДАТА | ИНВ.№ПОДЛ.

1.090.1-3ПВ.1-1 20

ЛИСТ 2

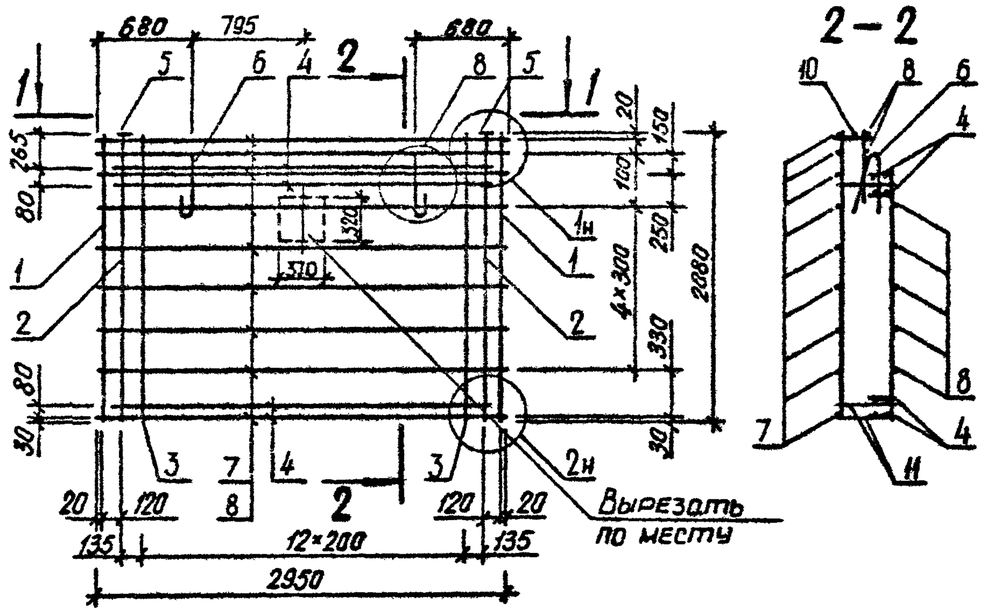

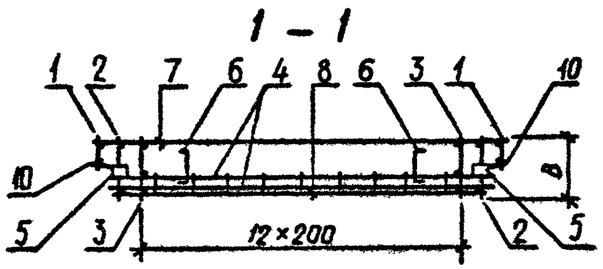

ОБОЗНАЧЕНИЕ	МАРКА	В,ММ	МАССА,КГ
I.090.I-3ПВ.I-I 20	ІКП 30.2I.3,0	275	68,550
-0I	ІКП 30.2I.3,5	325	69,4I0

НАЧ.ОТД.	Шевченко		
Н.КОНТР	Ребров		
ГЛ.СПЕЦ.	Ничипоренко		
ПРОВЕРИЛ	Ничипоренко		
РАЗРАБ.	Литвиненко		

1.090.1-3ПВ.1-1 20СБ

Каркас пространственный ІКП 30.2I Сборочный чертеж

СТАДИЯ	МАССА	МАСШТАБ
Р	см табл	
ЛИСТ	ЛИСТОВ 1	

ГОСГРАЖДАНСТРОЙ КиевЗНИИЭП

ЭПВЦ КиевЗНИИЭП | ОПЕРАТОР ТЛП КОРТ

ИНВ № ПОДЛ | ПОДП. И ДАТА | ВЗАМ. ИНВ №

ЛИСТ

ФОРМАТ	ЗОНА	ПОЗ	ОБОЗНАЧЕНИЕ	НАИМЕНОВАНИЕ	КОЛ	ПРИМЕЧАНИЕ
				ДОКУМЕНТАЦИЯ		
А4			1.090.1-3ПВ.1-1 21СБ	СБОРОЧНЫЙ ЧЕРТЕЖ		
А3			1.090.1-3ПВ.1-1 00Д2	УЗЛЫ АРМАТУРНЫЕ		
А4			1.090.1-3ПВ.1-1 00ТО	ТЕХНИЧЕСКОЕ ОПИСАНИЕ		
				СБОРОЧНЫЕ ЕДИНИЦЫ		
А4		4	1.090.1-3ПВ.1-1 31-01	КАРКАС ПЛОСКИЙ КР9	4	
А4		6	1.090.1-3ПВ.1-1 35	СЕТКА С6	2	
А4		7	1.090.1-3ПВ.1-1 36-02	ИЗДЕЛИЕ ЗАКЛАДНОЕ МН3	2	
				ДЕТАЛИ		
				СТ. ОТД. ГОСТ 6727-80		
ВЧ		9	5.041.975	Ф5 ВР-I L=975	6	0.14КГ
ВЧ		10	5.041.855	Ф5 ВР-I L=855	5	0.12КГ
ВЧ		11	5.041.2950	Ф5 ВР-I L=2950	2	0.41КГ
ВЧ		12	5.041.2710	Ф5 ВР-I L=2710	2	0.38КГ
ВЧ		13	5.041.300	Ф5 ВР-I L=300	18	0.04КГ
ВЧ		14	5.041.130	Ф5 ВР-I L=130	14	0.02КГ
ВЧ		15	5.041.160	Ф5 ВР-I L=160	4	0.02КГ
			ПЕРЕМЕННЫЕ ДАННЫЕ	ДЛЯ ИСПОЛНЕНИЙ:		
				1.090.1-3ПВ.1-1 21 2КП 30.21.3,0		
				СБОРОЧНЫЕ ЕДИНИЦЫ		
				КАРКАС ПЛОСКИЙ		
А4		1	1.090.1-3ПВ.1-1 30	КР5	2	
А4		2	1.090.1-3ПВ.1-1 29-02	КР3	2	
А4		3	1.090.1-3ПВ.1-1 29	КР1	10	
А4		5	1.090.1-3ПВ.1-1 34	СЕТКА С4	1	
				ДЕТАЛИ		
А4		8	1.090.1-3ПВ.1-1 37-01	ПЕТЛЯ СТРОПОВОЧНАЯ ПС2	2	
				1.090.1-3ПВ.1-1 21-01 2КП 30.21.3,5		
				СБОРОЧНЫЕ ЕДИНИЦЫ		

1.090.1-3ПВ.1-1 21

НАЧ.ОТД.	Шевченко	
Н.КОНТР.	Ребров	
ГЛ.СПЕЦ.	Пичиперенко	
ПРОВЕРИЛ	Скоробогат	
РАЗРАБ.	Пинчук	

Каркас пространственный 2КП 30.21

СТАДИЯ	ЛИСТ	ЛИСТОВ
Р	1	2

ГОСГРАЖДАНСТРОЙ КиевЗНИИЭП

ФОРМАТ А4

ФОРМАТ	ЗОНА	ПОЗ	ОБОЗНАЧЕНИЕ	НАИМЕНОВАНИЕ	КОЛ	ПРИМЕЧАНИЕ
				КАРКАС ПЛОСКИЙ		
А4		1	1.090.1-3ПВ.1-1 30-01	КР6	2	
А4		2	1.090.1-3ПВ.1-1 29-03	КР4	2	
А4		3	1.090.1-3ПВ.1-1 29-01	КР2	10	
А4		5	1.090.1-3ПВ.1-1 34-01	СЕТКА С5	1	
				ДЕТАЛИ		
А4		8	1.090.1-3ПВ.1-1 37-02	ПЕТЛЯ СТРОПОВОЧНАЯ ПС3	2	

ЭПВЦ Киев ЗНИИЭП — ОПЕРАТОР ТЛП КОРТ — Грейнева

ВЗАМ.ИНВ.№ — ПОДПИСЬ И ДАТА — ИНВ.№ПОДЛ.

1.090.1-3ПВ.1-1 21

ЛИСТ 2

20406 52

ФОРМАТ А4

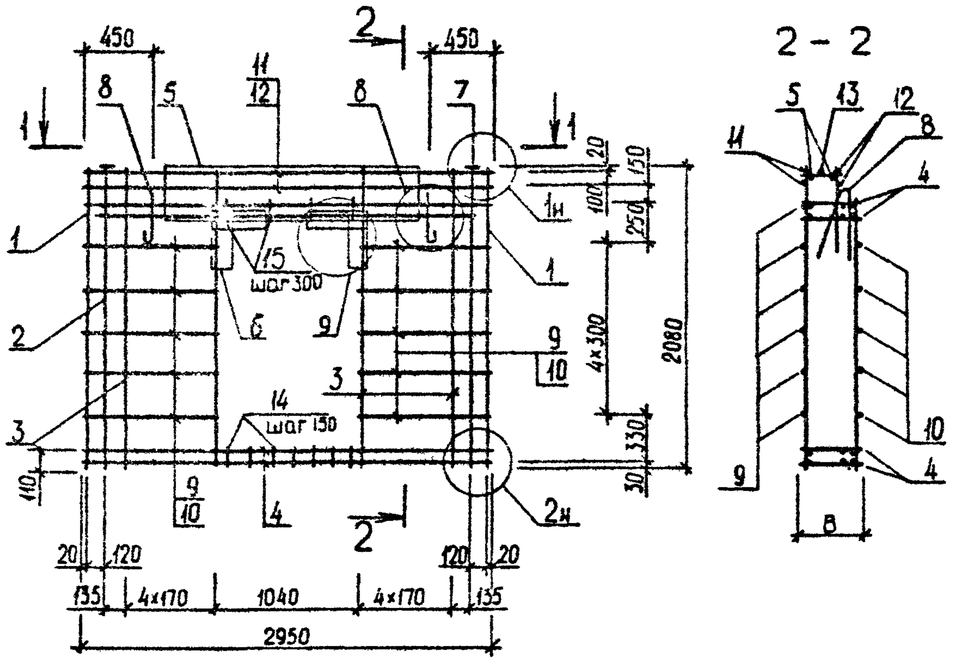

1 - 1

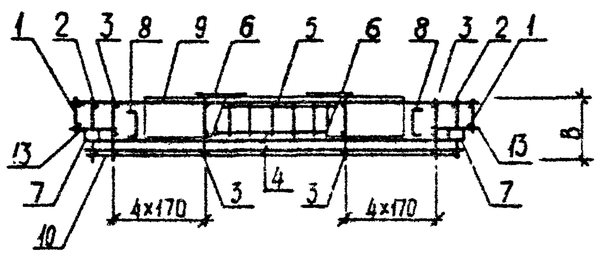

ОБОЗНАЧЕНИЕ	МАРКА	В, ММ	МАССА, КГ
I.090.I-3ПВ.I-I 2I	2КП 30.2I.3,0	275	63,600
-0I	2КП 30.2I.3,5	325	65.500

НАЧ ОТД	Шевченко		
Н.КОНТР	Ребров		
ГЛ СПЕЦ	Ничипоренко		
ПРОВЕРИЛ	Скорсбогат		
РАЗРАБ.	Греськив		

1.090.1-3ПВ.1-1 21СБ

Каркас пространственный 2КП 30.2I Сборочный чертеж

СТАДИЯ	МАССА	МАСШТАБ
Р	СМ ТАБЛ	
ЛИСТ	ЛИСТОВ 1	

ГОСГРАЖДАНСТРОЙ КиевЗНИИЭП

ФОРМАТ А4

ЭПВЦ КиевЗНИИЭП

ОПЕРАТОР ТЛП КОРТ

ВЗАМ. ИНВ № | ПОДП. И ДАТА | ИНВ № ПОДЛ.

ЛИСТ

ФОРМАТ А4

ФОРМАТ	ЗОНА	ПОЗ	ОБОЗНАЧЕНИЕ	НАИМЕНОВАНИЕ	КОЛ.	ПРИМЕЧАНИЕ
				ДОКУМЕНТАЦИЯ		
А3			1.090.1-3ПВ.1-1 22СБ	СБОРОЧНЫЙ ЧЕРТЕЖ		
А3			1.090.1-3ПВ.1-1 00Д2	УЗЛЫ АРМАТУРНЫЕ		
А4			1.090.1-3ПВ.1-1 00ТО	ТЕХНИЧЕСКОЕ ОПИСАНИЕ		
				СБОРОЧНЫЕ ЕДИНИЦЫ		
				КАРКАС ПЛОСКИЙ		
А4		4	1.090.1-3ПВ.1-1 30-02	КР7	1	
А4		5	1.090.1-3ПВ.1-1 31-01	КР9	4	
				ИЗДЕЛИЕ ЗАКЛАДНОЕ		
А4		6	1.090.1-3ПВ.1-1 36-02	МН3	1	
А4		7	1.090.1-3ПВ.1-1 36	МН1	1	
				ДЕТАЛИ		
				СТ. ОТД. ГОСТ 6727-80		
ВЧ		10	5.041.2710	Ф5 ВР-I L=2710	7	0.38КГ
ВЧ		11	5.041.300	Ф5 ВР-I L=300	9	0.04КГ
			ПЕРЕМЕННЫЕ ДАННЫЕ	ДЛЯ ИСПОЛНЕНИЙ:		
				1.090.1-3ПВ.1-1 22 1КП 29.21.3,0		
				СБОРОЧНЫЕ ЕДИНИЦЫ		
				КАРКАС ПЛОСКИЙ		
А4		1	1.090.1-3ПВ.1-1 30	КР5	1	
А4		2	1.090.1-3ПВ.1-1 29-02	КР3	1	
А4		3	1.090.1-3ПВ.1-1 29	КР1	13	
				ДЕТАЛИ		
А4		8	1.090.1-3ПВ.1-1 37-02	ПЕТЛЯ СТРОПОВОЧНАЯ ПС3	2	
А4		9	1.090.1-3ПВ.1-1 39-02	СТЕРЖЕНЬ ОТДЕЛЬНЫЙ ОС3	9	
				СТ. ОТД. ГОСТ 6727-80		
ВЧ		12	5.041.275	Ф5 ВР-1 L=275	14	0.04КГ
				1.090.1-3ПВ.1-1 22-01 1КП 29.21.3,5		
				СБОРОЧНЫЕ ЕДИНИЦЫ		

НАЧ.ОТД	Шевченко		1.090.1-3ПВ.1-1 22
Н.КОНТР	Ребров		Каркас пространственный 1КП 29.21, 2КП 29.21
ГЛ.СПЕЦ	Начаповенко		СТАДИЯ: Р; ЛИСТ: 1; ЛИСТОВ: 2
ПРОВЕРИЛ	Скообвгат		ГОСГРАЖДАНСТРОЙ КиевЗНИИЭП
РАЗРАБ	Пинчук		

ЭПВЦ Киев ЗНИИЭП

ОПЕРАТОР ТПП КОРТ

Гребнева

ФОРМАТ	ЗОНА	ПОЗ	ОБОЗНАЧЕНИЕ	НАИМЕНОВАНИЕ	КОЛ	ПРИМЕЧАНИЕ
				КАРКАС ПЛОСКИЙ		
А4		1	1.090.1-3ПВ.1-1 30-01	КР6	1	
А4		2	1.090.1-3ПВ.1-1 29-03	КР4	1	
А4		3	1.090.1-3ПВ.1-1 29-01	КР2	13	
				ДЕТАЛИ		
А4		8	1.090.1-3ПВ.1-1 37-03	ПЕТЛЯ СТРОПОВОЧНАЯ ПС4	2	
А4		9	1.090.1-3ПВ.1-1 40-02	СТЕРЖЕНЬ ОТДЕЛЬНЫЙ ОС7	9	
				СТ. ОТД. ГОСТ 6727-80		
ВЧ		12	5.041.325	Ф5 ВР-1 L=325	14	0.04КГ
				1.090.1-3ПВ.1-1 22-02 2КП 29.21.3,0		
				СБОРОЧНЫЕ ЕДИНИЦЫ		
				КАРКАС ПЛОСКИЙ		
А4		1	1.090.1-3ПВ.1-1 30	КР5	1	
А4		2	1.090.1-3ПВ.1-1 29-02	КР3	1	
А4		3	1.090.1-3ПВ.1-1 29	КР1	13	
				ДЕТАЛИ		
А4		8	1.090.1-3ПВ.1-1 37-02	ПЕТЛЯ СТРОПОВОЧНАЯ ПС3	2	
А4		9	1.090.1-3ПВ.1-1 39-02	СТЕРЖЕНЬ ОТДЕЛЬНЫЙ ОС3	9	
				СТ. ОТД. ГОСТ 6727-80		
ВЧ		12	5.041.275	Ф5 ВР-1 L=275	14	0.04КГ
				1.090.1-3ПВ.1-1 22-03 2КП 29.21.3,5		
				СБОРОЧНЫЕ ЕДИНИЦЫ		
				КАРКАС ПЛОСКИЙ		
А4		1	1.090.1-3ПВ.1-1 30-01	КР6	1	
А4		2	1.090.1-3ПВ.1-1 29-03	КР4	1	
А4		3	1.090.1-3ПВ.1-1 29-01	КР2	13	
				ДЕТАЛИ		
А4		8	1.090.1-3ПВ.1-1 37-03	ПЕТЛЯ СТРОПОВОЧНАЯ ПС4	2	
А4		9	1.090.1-3ПВ.1-1 40-02	СТЕРЖЕНЬ ОТДЕЛЬНЫЙ ОС7	9	
				СТ. ОТД. ГОСТ 6727-80		
ВЧ		12	5.041.325	Ф5 ВР-1 L=325	14	0.04КГ

ВЗАМ.ИНВ № | ПОДПИСЬ И ДАТА | ИНВ №ПОДЛ

1.090.1-3ПВ.1-1 22 | ЛИСТ 2

РИС. 1

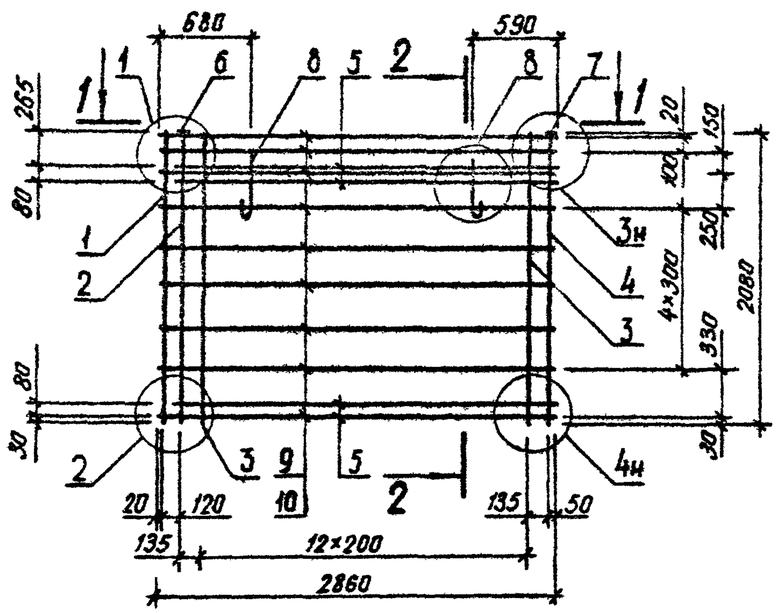

2 – 2

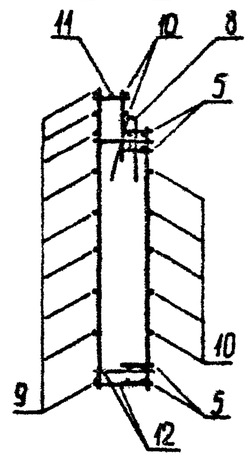

РИС. 2

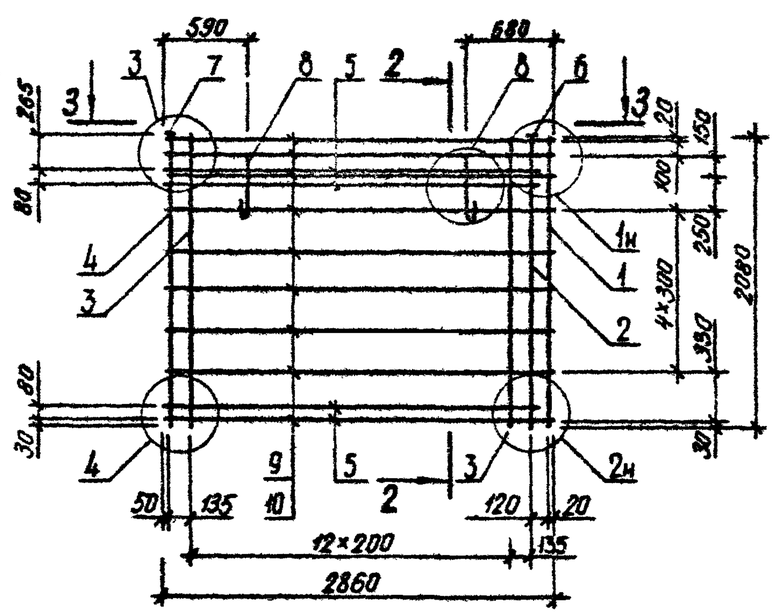

1 – 1

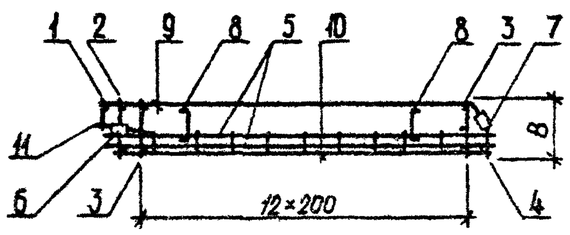

3 – 3

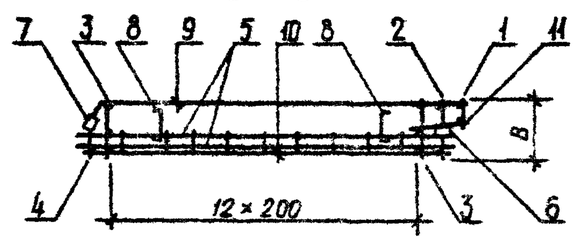

ОБОЗНАЧЕНИЕ	МАРКА	РИС	В, ММ	МАССА, КГ
I.090.I-3ПВ.I-I 22	IКП 29.2I.3,0	I	275	66,450
-0I	IКП 29.2I.3,5	I	325	67,200
-02	2КП 29.2I.3,0	2	275	66,450
-03	2КП 29.2I.3,5	2	325	67,200

НАЧ.ОТД.	Шевченко		
Н.КОНТР	Ребров		
ГЛ.СПЕЦ.	Ничипоренко		
ПРОВЕРИЛ	Скоробогат		
РАЗРАБ.	Литвиненко		

1.090.1-3ПВ.1-1 22СБ

Каркас пространственный IКП 29.2I, 2КП 29.2I
Сборочный чертеж

СТАДИЯ	МАССА	МАСШТАБ
Р	СМ ТАБЛ	
ЛИСТ	ЛИСТОВ 1	

ГОСГРАЖДАНСТРОЙ
КиевЗНИИЭП

20406 55

ФОРМАТ А3

ФОРМАТ	ЗОНА	ПОЗ	ОБОЗНАЧЕНИЕ	НАИМЕНОВАНИЕ	КОЛ	ПРИМЕЧАНИЕ
				ДОКУМЕНТАЦИЯ		
А3			1.090.1-3ПВ.1-1 23СВ	СБОРОЧНЫЙ ЧЕРТЕЖ		
А3			1.090.1-3ПВ.1-1 00Д2	УЗЛЫ АРМАТУРНЫЕ		
А4			1.090.1-3ПВ.1-1 00ТО	ТЕХНИЧЕСКОЕ ОПИСАНИЕ		
				СБОРОЧНЫЕ ЕДИНИЦЫ		
				КАРКАС ПЛОСКИЙ		
А4		4	1.090.1-3ПВ.1-1 30-02	КР7	1	
А4		5	1.090.1-3ПВ.1-1 31-02	КР10	4	
				ИЗДЕЛИЕ ЗАКЛАДНОЕ		
А4		6	1.090.1-3ПВ.1-1 36-02	МН3	1	
А4		7	1.090.1-3ПВ.1-1 36	МН1	1	
				ДЕТАЛИ		
А4		8	1.090.1-3ПВ.1-1 37	ПЕТЛЯ СТРОПОВОЧНАЯ ПС1 СТ. ОТД. ГОСТ 6727-80	2	
ВЧ		10	5.041.1510	Ф5 ВР-I L=1510	7	0.21КГ
ВЧ		11	5.041.300	Ф5 ВР-I L=300	9	0.04КГ
			ПЕРЕМЕННЫЕ ДАННЫЕ	ДЛЯ ИСПОЛНЕНИЙ:		
				1.090.1-3ПВ.1-1 23 1КП 17.21.3,0		
				СБОРОЧНЫЕ ЕДИНИЦЫ		
				КАРКАС ПЛОСКИЙ		
А4		1	1.090.1-3ПВ.1-1 30	КР5	1	
А4		2	1.090.1-3ПВ.1-1 29-02	КР3	1	
А4		3	1.090.1-3ПВ.1-1 29	КР1	7	
				ДЕТАЛИ		
А4		9	1.090.1-3ПВ.1-1 39-01	СТЕРЖЕНЬ ОТДЕЛЬНЫЙ ОС2 СТ. ОТД. ГОСТ 6727-80	9	
ВЧ		12	5.041.275	Ф5 ВР-1 L=275	6	0.04КГ
				1.090.1-3ПВ.1-1 23-01 1КП 17.21.3,5		
				СБОРОЧНЫЕ ЕДИНИЦЫ		

НАЧ.ОТД.	Шевченко		1.090.1-3ПВ.1-1 23
Н.КОНТР.	Ребров		Каркас пространственный 1КП 17.21, 2КП 17.21
ГЛ.СПЕЦ.	Нечипоренко		
ПРОВЕРИЛ	Скоробогат		
РАЗРАБ.	Пинчук		

СТАДИЯ	ЛИСТ	ЛИСТОВ
Р	1	2

ГОСГРАЖДАНСТРОЙ КиевЗНИИЭП

ФОРМАТ А4

ОПЕРАТОР ТЛП КОРТ Гребнева

ЭПВЦ Киев ЗНИИЭП

ФОРМАТ	ЗОНА	ПОЗ	ОБОЗНАЧЕНИЕ	НАИМЕНОВАНИЕ	КОЛ	ПРИМЕЧАНИЕ
				КАРКАС ПЛОСКИЙ		
А4		1	1.090.1-3ПВ.1-1 30-01	КР6	1	
А4		2	1.090.1-3ПВ.1-1 29-03	КР4	1	
А4		3	1.090.1-3ПВ.1-1 29-01	КР2	7	
				ДЕТАЛИ		
А4		9	1.090.1-3ПВ.1-1 40-01	СТЕРЖЕНЬ ОТДЕЛЬНЫЙ ОС6 СТ. ОТД. ГОСТ 6727-80	9	
ВЧ		12	5.041.325	Ф5 ВР-1 L=325	6	0.04КГ
				1.090.1-3ПВ.1-1 23-02 2КП 17.21.3,0		
				СБОРОЧНЫЕ ЕДИНИЦЫ		
				КАРКАС ПЛОСКИЙ		
А4		1	1.090.1-3ПВ.1-1 30	КР5	1	
А4		2	1.090.1-3ПВ.1-1 29-02	КР3	1	
А4		3	1.090.1-3ПВ.1-1 29	КР1	7	
				ДЕТАЛИ		
А4		9	1.090.1-3ПВ.1-1 39-01	СТЕРЖЕНЬ ОТДЕЛЬНЫЙ ОС2 СТ. ОТД. ГОСТ 6727-80	9	
ВЧ		12	5.041.275	Ф5 ВР-1 L=275	6	0.04КГ
				1.090.1-3ПВ.1-1 23-03 2КП 17.21.3,5		
				СБОРОЧНЫЕ ЕДИНИЦЫ		
				КАРКАС ПЛОСКИЙ		
А4		1	1.090.1-3ПВ.1-1 30-01	КР6	1	
А4		2	1.090.1-3ПВ.1-1 29-03	КР4	1	
А4		3	1.090.1-3ПВ.1-1 29-01	КР2	7	
				ДЕТАЛИ		
А4		9	1.090.1-3ПВ.1-1 40-01	СТЕРЖЕНЬ ОТДЕЛЬНЫЙ ОС6 СТ. ОТД. ГОСТ 6727-80	9	
ВЧ		12	5.041.325	Ф5 ВР-1 L=325	6	0.04КГ

ВЗАМ.ИНВ№ ПОДПИСЬ И ДАТА ИНВ№ПОДЛ

1.090.1-3ПВ.1-1 23

ЛИСТ 2

20406 56

ФОРМАТ А4

РИС. 1

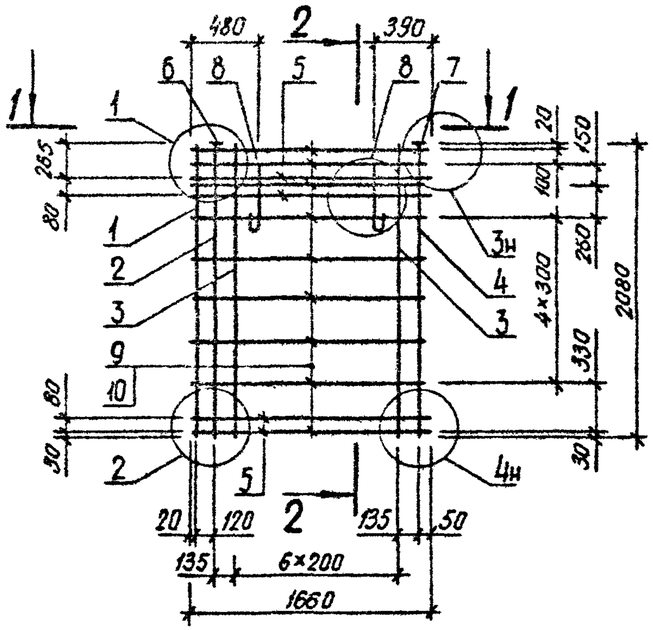

2 – 2

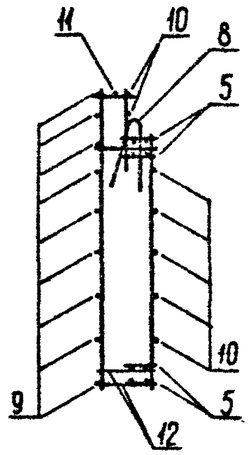

РИС. 2

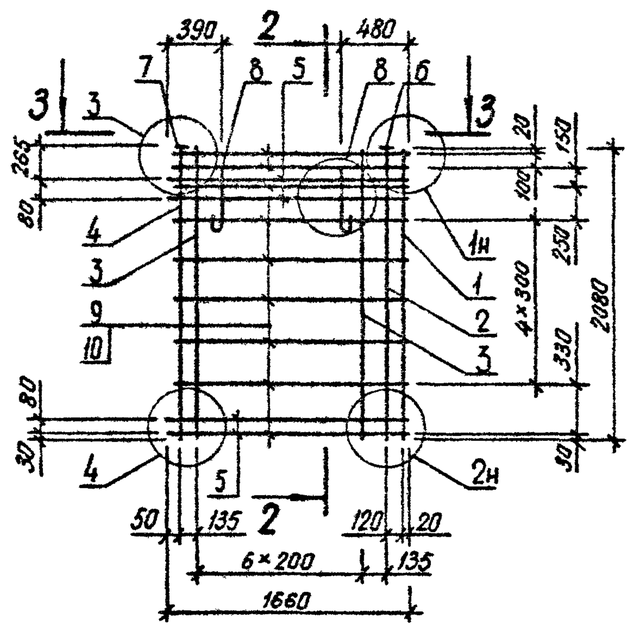

1 – 1

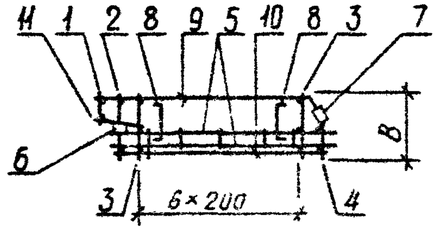

3 – 3

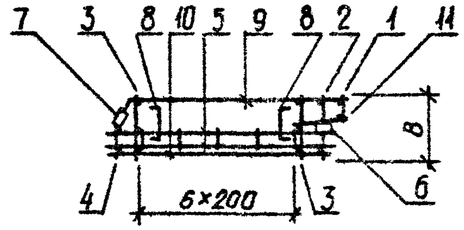

ОБОЗНАЧЕНИЕ	МАРКА	РИС	В, ММ	МАССА, КГ
I.090.I-3ПВ.I-I 23	IКП I7.2I.3,0	I	275	39,300
-0I	IКП I7.2I.3,5	I	325	39,750
-02	2КП I7.2I.3,0	2	275	39,300
-03	2КП I7.2I.3,5	2	325	39,750

НАЧ ОТД	Шевченко		
Н КОНТР	Ребров		
ГЛ.СПЕЦ	Ничипоренко		
ПРОВЕРИЛ	Ничипоренко		
РАЗРАБ.	Литвиненко		

1.090.1-3ПВ.1-1 23СБ

Каркас пространственный IКП I7.2I, 2КП I7.2I
Сборочный чертеж

СТАДИЯ	МАССА	МАСШТАБ
Р	СМ ТАБЛ	
ЛИСТ	ЛИСТОВ 1	

ГОСГРАЖДАНСТРОЙ
КиевЗНИИЭП

20406 57

ФОРМАТ А3

ФОРМАТ	ЗОНА	ПОЗ	ОБОЗНАЧЕНИЕ	НАИМЕНОВАНИЕ	КОЛ	ПРИМЕЧАНИЕ
				ДОКУМЕНТАЦИЯ		
А3			1.090.1-3ПВ.1-1 24СВ	СБОРОЧНЫЙ ЧЕРТЕЖ		
А3			1.090.1-3ПВ.1-1 00Д2	УЗЛЫ АРМАТУРНЫЕ		
А4			1.090.1-3ПВ.1-1 00ТО	ТЕХНИЧЕСКОЕ ОПИСАНИЕ		
				СБОРОЧНЫЕ ЕДИНИЦЫ		
				КАРКАС ПЛОСКИЙ		
А4		4	1.090.1-3ПВ.1-1 30-02	КР7	1	
А4		5	1.090.1-3ПВ.1-1 31-03	КР11	4	
				ИЗДЕЛИЕ ЗАКЛАДНОЕ		
А4		6	1.090.1-3ПВ.1-1 36-02	МН3	1	
А4		7	1.090.1-3ПВ.1-1 36	МН1	1	
				ДЕТАЛИ		
А4		8	1.090.1-3ПВ.1-1 37	ПЕТЛЯ СТРОПОВОЧНАЯ ПС1	2	
				СТ. ОТД. ГОСТ 6727-80		
ВЧ		10	5.041.910	Ф5 ВР-I L=910	7	0.13КГ
ВЧ		11	5.041.300	Ф5 ВР-I L=300	9	0.04КГ
			ПЕРЕМЕННЫЕ ДАННЫЕ	ДЛЯ ИСПОЛНЕНИЙ:		
				1.090.1-3ПВ.1-1 24 1КП 11.21.3,0		
				СБОРОЧНЫЕ ЕДИНИЦЫ		
				КАРКАС ПЛОСКИЙ		
А4		1	1.090.1-3ПВ.1-1 30	КР5	1	
А4		2	1.090.1-3ПВ.1-1 29-02	КР3	1	
А4		3	1.090.1-3ПВ.1-1 29	КР1	4	
				ДЕТАЛИ		
А4		9	1.090.1-3ПВ.1-1 39	СТЕРЖЕНЬ ОТДЕЛЬНЫЙ ОС1	9	
				СТ. ОТД. ГОСТ 6727-80		
ВЧ		12	5.041.275	Ф5 ВР-1 L=275	4	0.04КГ
				1.090.1-3ПВ.1-1 24-01 1КП 11.21.3,5		
				СБОРОЧНЫЕ ЕДИНИЦЫ		

НАЧ.ОТД	Шевченко		
Н.КОНТР	Ребров		
ГП СПЕЦ	Кучупоренко		
ПРОВЕРИЛ	Второвгат		
РАЗРАБ	Пинчук		

1.090.1-3ПВ.1-1 24

Каркас пространственный
1КП II.21, 2КП II.21

СТАДИЯ	ЛИСТ	ЛИСТОВ
Р	1	2

ГОСГРАЖДАНСТРОЙ
КиевЗНИИЭП

ФОРМАТ А4

ФОРМАТ	ЗОНА	ПОЗ	ОБОЗНАЧЕНИЕ	НАИМЕНОВАНИЕ	КОЛ	ПРИМЕЧАНИЕ
				КАРКАС ПЛОСКИЙ		
А4		1	1.090.1-3ПВ.1-1 30-01	КР6	1	
А4		2	1.090.1-3ПВ.1-1 29-03	КР4	1	
А4		3	1.090.1-3ПВ.1-1 29-01	КР2	4	
				ДЕТАЛИ		
А4		9	1.090.1-3ПВ.1-1 40	СТЕРЖЕНЬ ОТДЕЛЬНЫЙ ОС5	9	
				СТ. ОТД. ГОСТ 6727-80		
ВЧ		12	5.041.325	Ф5 ВР-1 L=325	4	0.[illegible]
				1.090.1-3ПВ.1-1 24-02 2КП 11.21.3,0		
				СБОРОЧНЫЕ ЕДИНИЦЫ		
				КАРКАС ПЛОСКИЙ		
А4		1	1.090.1-3ПВ.1-1 30	КР5	1	
А4		2	1.090.1-3ПВ.1-1 29-02	КР3	1	
А4		3	1.090.1-3ПВ.1-1 29	КР1	4	
				ДЕТАЛИ		
А4		9	1.090.1-3ПВ.1-1 39	СТЕРЖЕНЬ ОТДЕЛЬНЫЙ ОС1	9	
				СТ. ОТД. ГОСТ 6727-80		
ВЧ		12	5.041.275	Ф5 ВР-1 L=275	4	0.04КГ
				1.090.1-3ПВ.1-1 24-03 2КП 11.21.3,5		
				СБОРОЧНЫЕ ЕДИНИЦЫ		
				КАРКАС ПЛОСКИЙ		
А4		1	1.090.1-3ПВ.1-1 30-01	КР6	1	
А4		2	1.090.1-3ПВ.1-1 29-03	КР4	1	
А4		3	1.090.1-3ПВ.1-1 29-01	КР2	4	
				ДЕТАЛИ		
А4		9	1.090.1-3ПВ.1-1 40	СТЕРЖЕНЬ ОТДЕЛЬНЫЙ ОС5	9	
				СТ. ОТД. ГОСТ 6727-80		
ВЧ		12	5.041.325	Ф5 ВР-1 L=325	4	0.04КГ

Гребнева

ОПЕРАТОР ТПП КОРТ

ЭПВЦ Киев ЗНИИЭП

ВЗАМ.ИНВ № | ПОДПИСЬ И ДАТА | ИНВ №ПОДЛ

1.090.1-3ПВ.1-1 24

ЛИСТ 2

20406 58

ФОРМАТ А4

РИС. 1

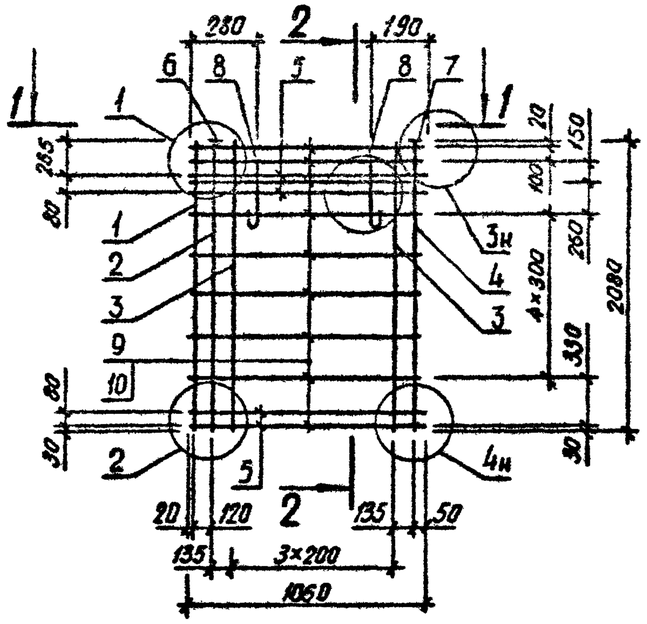

2 – 2

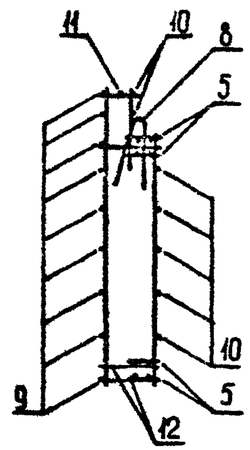

РИС. 2

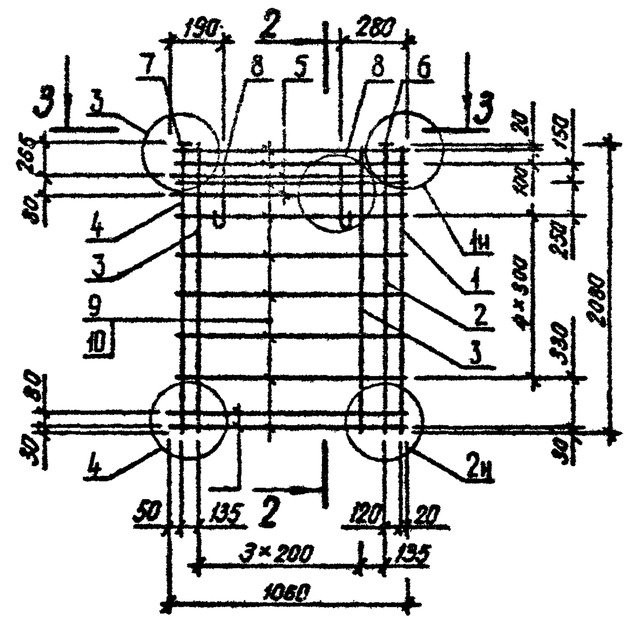

1 – 1

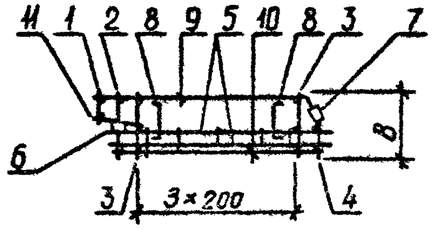

3 – 3

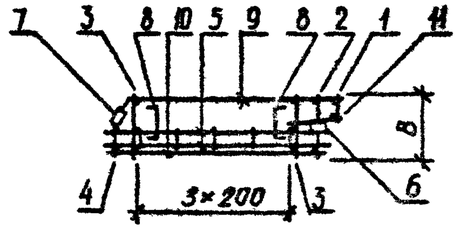

ОБОЗНАЧЕНИЕ	МАРКА	РИС	В, ММ	МАССА, КГ
I.090.I-3ПВ.I-I 24	IКП II.2I.3,0	I	275	26,420
-0I	IКП II.2I.3,5	I	325	26,740
-02	2КП II.2I.3,0	2	275	26,420
-03	2КП II.2I.3,5	2	325	26,740

НАЧ.ОТД.	Шевченко		
Н.КОНТР.	Ребров		
ГЛ.СПЕЦ.	Ничипоренко		
ПРОВЕРИЛ	Ничипоренко		
РАЗРАБ.	Литвиненко		

1.090.1-3ПВ.1-1 24СБ

Каркас пространственный IКП II.2I, 2КП II.2I
Сборочный чертеж

СТАДИЯ	МАССА	МАСШТАБ
Р	см. табл.	
ЛИСТ	ЛИСТОВ 1	

ГОСГРАЖДАНСТРОЙ
КиевЗНИИЭП

ФОРМАТ	ЗОНА	ПОЗ	ОБОЗНАЧЕНИЕ	НАИМЕНОВАНИЕ	КОЛ	ПРИМЕЧАНИЕ
				ДОКУМЕНТАЦИЯ		
А4			1.090.1-3ПВ.1-1 25СБ	СБОРОЧНЫЙ ЧЕРТЕЖ		
А3			1.090.1-3ПВ.1-1 00Д2	УЗЛЫ АРМАТУРНЫЕ		
А4			1.090.1-3ПВ.1-1 00ТО	ТЕХНИЧЕСКОЕ ОПИСАНИЕ		
				СБОРОЧНЫЕ ЕДИНИЦЫ		
				КАРКАС ПЛОСКИЙ		
А4		1	1.090.1-3ПВ.1-1 30-02	КР7	2	
А4		3	1.090.1-3ПВ.1-1 31-01	КР9	4	
А4		4	1.090.1-3ПВ.1-1 36	ИЗДЕЛИЕ ЗАКЛАДНОЕ МН1	2	
				ДЕТАЛИ		
				СТ. ОТД. ГОСТ 6727-80		
ВЧ		7	5.041.2710	Ф5 ВР-I L=2710	7	0.38КГ
			ПЕРЕМЕННЫЕ ДАННЫЕ	ДЛЯ ИСПОЛНЕНИЙ:		
				1.090.1-3ПВ.1-1 25 КП 28.21.3,0		
				СБОРОЧНЫЕ ЕДИНИЦЫ		
А4		2	1.090.1-3ПВ.1-1 29	КАРКАС ПЛОСКИЙ КР1	13	
				ДЕТАЛИ		
А4		5	1.090.1-3ПВ.1-1 37-02	ПЕТЛЯ СТРОПОВОЧНАЯ ПС3	2	
А4		6	1.090.1-3ПВ.1-1 39-03	СТЕРЖЕНЬ ОТДЕЛЬНЫЙ ОС4	9	
				СТ. ОТД. ГОСТ 6727-80		
ВЧ		8	5.041.275	Ф5 ВР-1 L=275	14	0.04КГ
				1.090.1-3ПВ.1-1 25-01 КП 28.21.3,5		
				СБОРОЧНЫЕ ЕДИНИЦЫ		
А4		2	1.090.1-3ПВ.1-1 29-01	КАРКАС ПЛОСКИЙ КР2	13	
				ДЕТАЛИ		
А4		5	1.090.1-3ПВ.1-1 37-03	ПЕТЛЯ СТРОПОВОЧНАЯ ПС4	2	
А4		6	1.090.1-3ПВ.1-1 40-03	СТЕРЖЕНЬ ОТДЕЛЬНЫЙ ОС8	9	
				СТ. ОТД. ГОСТ 6727-80		

НАЧ ОТД	Шевченко		1.090.1-3ПВ.1-1 25	
Н КОНТР	Ребров		Каркас пространственный КП 28.21	СТАДИЯ: Р; ЛИСТ: 1; ЛИСТОВ: 2
ГЛ СПЕЦ	Ничипоренко			ГОСГРАЖДАНСТРОЙ КиевЗНИИЭП
ПРОВЕРИЛ	Скоробогат			
РАЗРАБ	Пинчук			

ФОРМАТ А4

ФОРМАТ	ЗОНА	ПОЗ	ОБОЗНАЧЕНИЕ	НАИМЕНОВАНИЕ	КОЛ	ПРИМЕЧАНИЕ
ВЧ		8	5.041. 325	Ф5 ВР-1 L=325	14	0.04КГ

ЭПВЦ Киев ЗНИИЭП | ОПЕРАТОР ТПП КОРТ | Гребнева

ВЗАМ ИНВ № | ПОДПИСЬ И ДАТА | ИНВ № ПОДЛ

1.090.1-3ПВ.1-1 25 | ЛИСТ 2

20406 60 ФОРМАТ А4

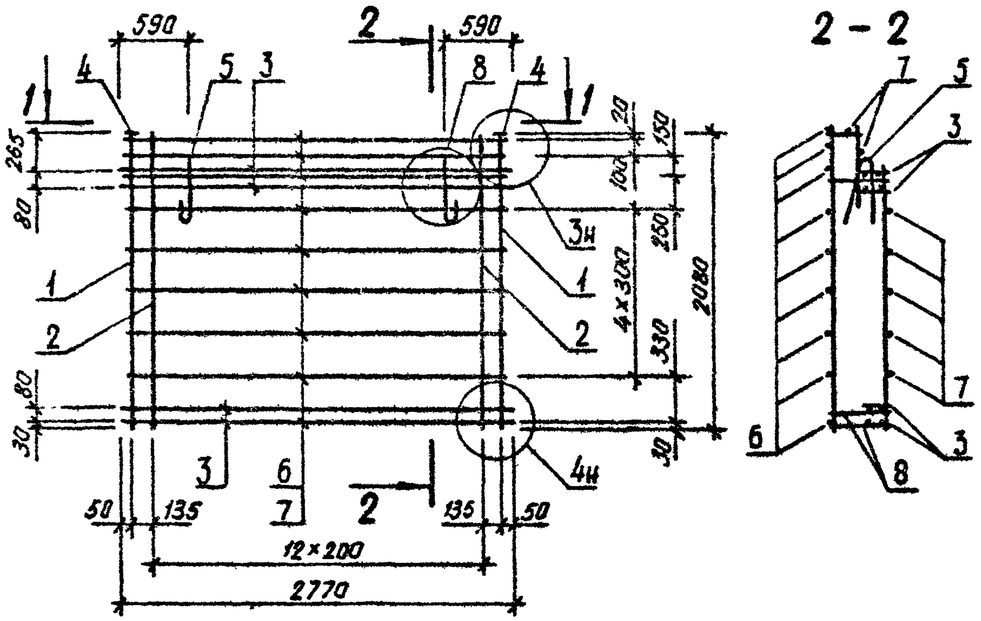

2 – 2

1 – 1

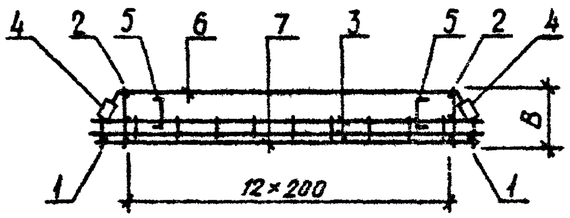

ОБОЗНАЧЕНИЕ	МАРКА	В, ММ	МАССА, КГ
I.090.I-3ПВ.I-I 25	КП 28.2I.3,0	275	64,340
-0I	КП 28.2I.3,5	325	64,990

НАЧ ОТД.	Шевченко		
Н.КОНТР	Ребров		
ГЛ СПЕЦ.	Ничипоренко		
ПРОВЕРИЛ	Скоробогат		
РАЗРАБ.	Литвиненко		

I.090.I-3ПВ.I-I 25СБ

Каркас пространственный КП 28.2I Сборочный чертеж

СТАДИЯ	МАССА	МАСШТАБ
Р	СМ ТАБЛ	
ЛИСТ	ЛИСТОВ 1	

ГОСГРАЖДАНСТРОЙ КиевЗНИИЭП

ЭПВЦ КиевЗНИИЭП

ОПЕРАТОР ТЛП КОРТ

ВЗАМ. ИНВ № | ПОДП И ДАТА | ИНВ. № ПОДЛ

ЛИСТ

20406 61 ФОРМАТ А4

ФОРМАТ	ЗОНА	ПОЗ	ОБОЗНАЧЕНИЕ	НАИМЕНОВАНИЕ	КОЛ	ПРИМЕЧАНИЕ
				ДОКУМЕНТАЦИЯ		
А3			1.090.1-3ПВ.1-1 26СБ	СБОРОЧНЫЙ ЧЕРТЕЖ		
А3			1.090.1-3ПВ.1-1 00Д2	УЗЛЫ АРМАТУРНЫЕ		
А4			1.090.1-3ПВ.1-1 00ТО	ТЕХНИЧЕСКОЕ ОПИСАНИЕ		
				СБОРОЧНЫЕ ЕДИНИЦЫ		
А4		4	1.090.1-3ПВ.1-1 31-01	КАРКАС ПЛОСКИЙ КР9	4	
				СЕТКА		
А4		5	1.090.1-3ПВ.1-1 33-02	С3	1	
				ИЗДЕЛИЕ ЗАКЛАДНОЕ		
А4		7	1.090.1-3ПВ.1-1 36-02	МН3	1	
А4		8	1.090.1-3ПВ.1-1 36	МН1	1	
				ДЕТАЛИ		
				СТ. ОТД. ГОСТ 6727-80		
БЧ		11	5.041.2680	Ф5 ВР-I L=2680	9	0.37КГ
БЧ		12	5.041.2560	Ф5 ВР-I L=2560	7	0.36КГ
БЧ		13	5.041.300	Ф5 ВР-I L=300	9	0.04КГ
			ПЕРЕМЕННЫЕ ДАННЫЕ	ДЛЯ ИСПОЛНЕНИЙ:		
				1.090.1-3ПВ.1-1 26 1КП 33.21.3,0		
				СБОРОЧНЫЕ ЕДИНИЦЫ		
				КАРКАС ПЛОСКИЙ		
А4		1	1.090.1-3ПВ.1-1 30	КР5	1	
А4		2	1.090.1-3ПВ.1-1 29-02	КР3	1	
А4		3	1.090.1-3ПВ.1-1 29	КР1	13	
А4		6	1.090.1-3ПВ.1-1 33	СЕТКА С1	1	
				ДЕТАЛИ		
А4		9	1.090.1-3ПВ.1-1 37-02	ПЕТЛЯ СТРОПОВОЧНАЯ ПС3	2	
А4		10	1.090.1-3ПВ.1-1 38	СТЕРЖЕНЬ ОТДЕЛЬНЫЙ АН1	2	
				СТ. ОТД. ГОСТ 6727-80		
БЧ		14	5.041.275	Ф5 ВР-I L=275	14	0.04КГ
				1.090.1-3ПВ.1-1 26-01 1КП 33.21.3,5		
				СБОРОЧНЫЕ ЕДИНИЦЫ		

НАЧ ОТД	Шевченко		1.090.1-3ПВ.1-1 26
Н.КОНТР	Ребров		
ГЛ СПЕЦ	Ничипоренко		Каркас пространственный 1КП 33.21, 2КП 33.21
ПРОВЕРИЛ	Скоробогат		СТАДИЯ: Р; ЛИСТ: 1; ЛИСТОВ: 2
РАЗРАБ.	Линчук		ГОСГРАЖДАНСТРОЙ КиевЗНИИЭП

ЭПВЦ Киев ЗНИИЭП

ОПЕРАТОР ТПП КОРТ

Гребнева

ФОРМАТ	ЗОНА	ПОЗ.	ОБОЗНАЧЕНИЕ	НАИМЕНОВАНИЕ	КОЛ	ПРИМЕЧАНИЕ
				КАРКАС ПЛОСКИЙ		
А4		1	1.090.1-3ПВ.1-1 30-01	КР6	1	
А4		2	1.090.1-3ПВ.1-1 29-03	КР4	1	
А4		3	1.090.1-3ПВ.1-1 29-01	КР2	13	
А4		6	1.090.1-3ПВ.1-1 33-01	СЕТКА С2	1	
				ДЕТАЛИ		
А4		9	1.090.1-3ПВ.1-1 37-03	ПЕТЛЯ СТРОПОВОЧНАЯ ПС4	2	
А4		10	1.090.1-3ПВ.1-1 38-01	АНКЕР ГНУТЫЙ АН2	2	
				СТ. ОТД. ГОСТ 6727-80		
БЧ		14	5.041.325	Ф5 ВР-I L=325	14	0.
				1.090.1-3ПВ.1-1 26-02 2КП 33.21.3,0		
				СБОРОЧНЫЕ ЕДИНИЦЫ		
				КАРКАС ПЛОСКИЙ		
А4		1	1.090.1-3ПВ.1-1 30	КР5	1	
А4		2	1.090.1-3ПВ.1-1 29-02	КР3	1	
А4		3	1.090.1-3ПВ.1-1 29	КР1	13	
А4		6	1.090.1-3ПВ.1-1 33	СЕТКА С1	1	
				ДЕТАЛИ		
А4		9	1.090.1-3ПВ.1-1 37-02	ПЕТЛЯ СТРОПОВОЧНАЯ ПС3	2	
А4		10	1.090.1-3ПВ.1-1 38	СТЕРЖЕНЬ ОТДЕЛЬНЫЙ АН1	2	
				СТ. ОТД. ГОСТ 6727-80		
БЧ		14	5.041.275	Ф5 ВР-I L=275	14	0.04КГ
				1.090.1-3ПВ.1-1 26-03 2КП 33.21.3,5		
				СБОРОЧНЫЕ ЕДИНИЦЫ		
				КАРКАС ПЛОСКИЙ		
А4		1	1.090.1-3ПВ.1-1 30-01	КР6	1	
А4		2	1.090.1-3ПВ.1-1 29-03	КР4	1	
А4		3	1.090.1-3ПВ.1-1 29-01	КР2	13	
А4		6	1.090.1-3ПВ.1-1 33-01	СЕТКА С2	1	
				ДЕТАЛИ		
А4		9	1.090.1-3ПВ.1-1 37-03	ПЕТЛЯ СТРОПОВОЧНАЯ ПС4	2	
А4		10	1.090.1-3ПВ.1-1 38-01	АНКЕР ГНУТЫЙ АН2	2	
				СТ. ОТД. ГОСТ 6727-80		
БЧ		14	5.041.325	Ф5 ВР-I L=325	14	0.04КГ

ВЗАМ ИНВ №

ПОДПИСЬ И ДАТА

ИНВ №ПОДЛ

1.090.1-3ПВ.1-1 26

ЛИСТ 2

РИС. 1

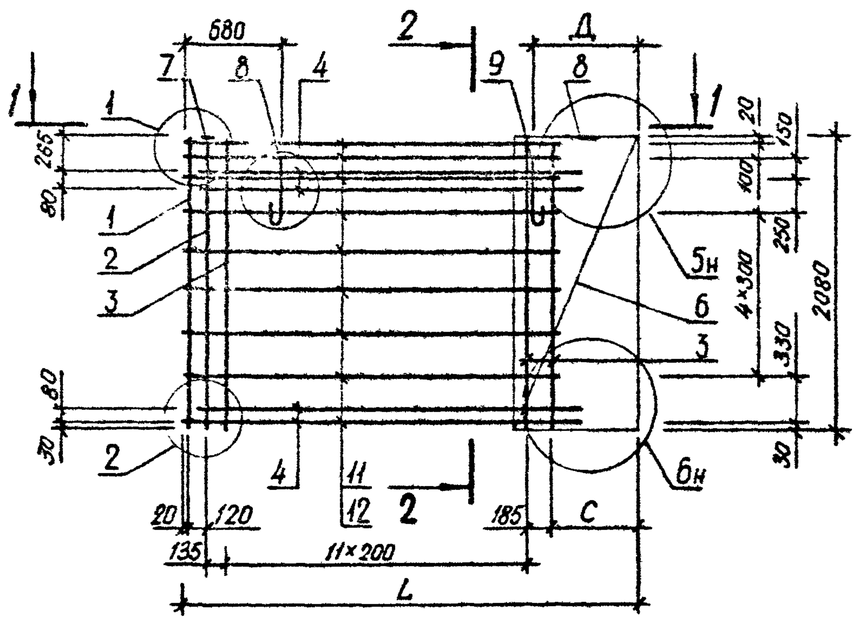

2 – 2

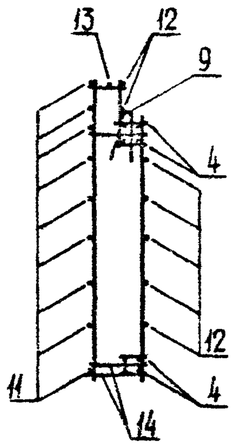

РИС. 2

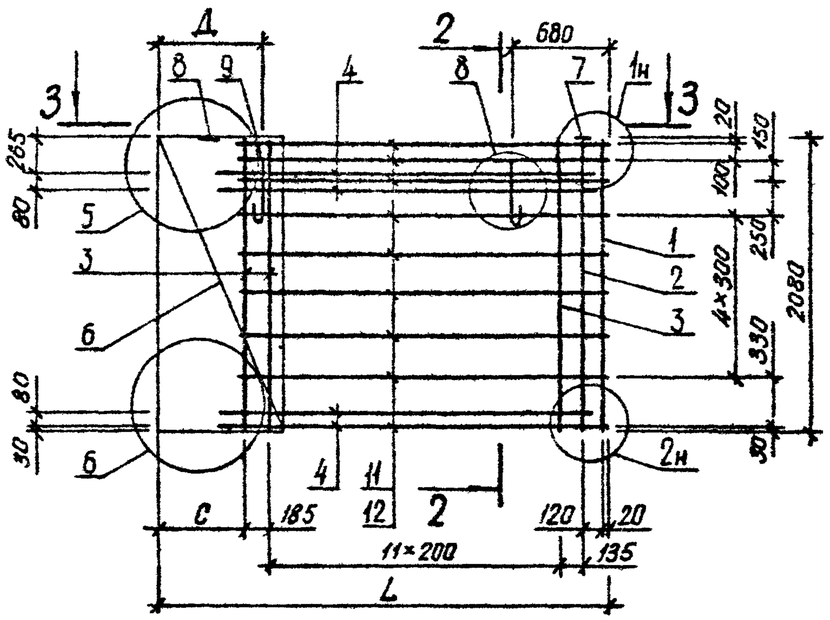

1 – 1

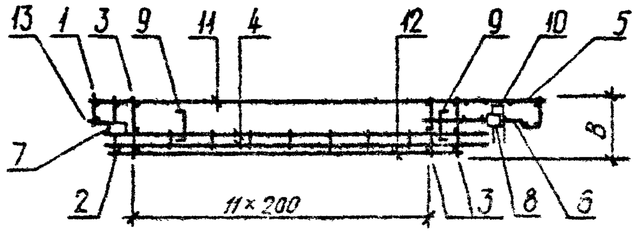

3 – 3

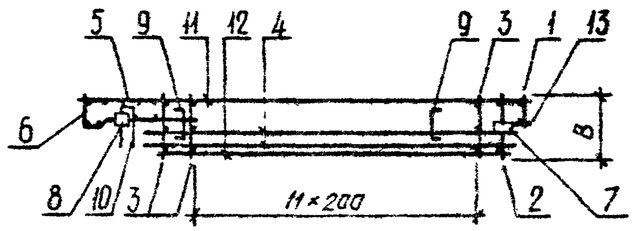

ОБОЗНАЧЕНИЕ	МАРКА	РИС	В,ММ	L,ММ	С,ММ	Д,ММ	МАССА,КГ
I.090.I-3ПВ.I-I 26	IКП 33.2I.3,0	I	275	3I85	525	690	70,940
-0I	IКП 33.2I.3,5	I	325	3235	575	740	7I,760
-02	2КП 33.2I.3,0	2	275	3I85	525	690	70,940
-03	2КП 33.2I.3,5	2	325	3235	575	740	7I,760

НАЧ.ОТД.	Шевченко		
Н.КОНТР	Ребров		
ГЛ.СПЕЦ	Ничипоренко		
ПРОВЕРИЛ	Ничипоренко		
РАЗРАБ.	Литвиненко		

1.090.1-3ПВ.1-1 26СБ

Каркас пространственный IКП 33.2I, 2КП 33.2I
Сборочный чертеж

СТАДИЯ	МАССА	МАСШТАБ
Р	СМ ТАБЛ	
ЛИСТ	ЛИСТОВ 1	

ГОСГРАЖДАНСТРОЙ
КиевЗНИИЭП

ФОРМАТ	ЗОНА	ПОЗ	ОБОЗНАЧЕНИЕ	НАИМЕНОВАНИЕ	КОЛ	ПРИМЕЧАНИЕ
				ДОКУМЕНТАЦИЯ		
А3			1.090.1-3ПВ.1-1 27СБ	СБОРОЧНЫЙ ЧЕРТЕЖ		
А3			1.090.1-3ПВ.1-1 00Д2	УЗЛЫ АРМАТУРНЫЕ		
А4			1.090.1-3ПВ.1-1 00ТО	ТЕХНИЧЕСКОЕ ОПИСАНИЕ		
				СБОРОЧНЫЕ ЕДИНИЦЫ		
А4		4	1.090.1-3ПВ.1-1 31-02	КАРКАС ПЛОСКИЙ КР10	4	
				СЕТКА		
А4		5	1.090.1-3ПВ.1-1 33-02	С3	1	
				ИЗДЕЛИЕ ЗАКЛАДНОЕ		
А4		7	1.090.1-3ПВ.1-1 36-02	МН3	1	
А4		8	1.090.1-3ПВ.1-1 36	МН1	1	
				ДЕТАЛИ		
				СТ. ОТД. ГОСТ 6727-80		
БЧ		11	5.041.1480	Ф5 ВР-I L=1480	9	0.21КГ
БЧ		12	5.041.1360	Ф5 ВР-I L=1360	7	0.19КГ
БЧ		13	5.041.300	Ф5 ВР-I L=300	9	0.04КГ
			ПЕРЕМЕННЫЕ ДАННЫЕ	ДЛЯ ИСПОЛНЕНИЙ:		
				1.090.1-3ПВ.1-1 27 1КП 21.21.3,0		
				СБОРОЧНЫЕ ЕДИНИЦЫ		
				КАРКАС ПЛОСКИЙ		
А4		1	1.090.1-3ПВ.1-1 30	КР5	1	
А4		2	1.090.1-3ПВ.1-1 29-02	КР3	1	
А4		3	1.090.1-3ПВ.1-1 29	КР1	7	
А4		6	1.090.1-3ПВ.1-1 33	СЕТКА С1	1	
				ДЕТАЛИ		
А4		9	1.090.1-3ПВ.1-1 37	ПЕТЛЯ СТРОПОВОЧНАЯ ПС1	2	
А4		10	1.090.1-3ПВ.1-1 38	СТЕРЖЕНЬ ОТДЕЛЬНЫЙ АН1	2	
				СТ. ОТД. ГОСТ 6727-80		
БЧ		14	5.041.275	Ф5 ВР-I L=275	8	0.04КГ
				1.090.1-3ПВ.1-1 27-01 1КП 21.21.3,5		
				СБОРОЧНЫЕ ЕДИНИЦЫ		

НАЧ ОТД	Шевченко		1.090.1-3ПВ.1-1 27
Н.КОНТР	Ребров		Каркас пространственный 1КП 21.21, 2КП 21.21
ГЛ СПЕЦ	Кичипоренко		СТАДИЯ: Р; ЛИСТ: 1; ЛИСТОВ: 2
ПРОВЕРИЛ	Скоробогат		ГОСГРАЖДАНСТРОЙ КиевЗНИИЭП
РАЗРАБ	Линчук		

ЭПВЦ Киев ЗНИИЭП

ОПЕРАТОР ТЛП КОРТ

Гребнева

ВЗАМ ИНВ № | ПОДПИСЬ И ДАТА | ИНВ №ПОДЛ

ФОРМАТ	ЗОНА	ПОЗ.	ОБОЗНАЧЕНИЕ	НАИМЕНОВАНИЕ	КОЛ	ПРИМЕЧАНИЕ
				КАРКАС ПЛОСКИЙ		
А4		1	1.090.1-3ПВ.1-1 30-01	КР6	1	
А4		2	1.090.1-3ПВ.1-1 29-03	КР4	1	
А4		3	1.090.1-3ПВ.1-1 29-01	КР2	7	
А4		6	1.090.1-3ПВ.1-1 33-01	СЕТКА С2	1	
				ДЕТАЛИ		
А4		9	1.090.1-3ПВ.1-1 37-01	ПЕТЛЯ СТРОПОВОЧНАЯ ПС2	2	
А4		10	1.090.1-3ПВ.1-1 38-01	АНКЕР ГНУТЫЙ АН2	2	
				СТ. ОТД. ГОСТ 6727-80		
БЧ		14	5.041.325	Ф5 ВР-I L=325	8	0.04КГ
				1.090.1-3ПВ.1-1 27-02 2КП 21.21.3,0		
				СБОРОЧНЫЕ ЕДИНИЦЫ		
				КАРКАС ПЛОСКИЙ		
А4		1	1.090.1-3ПВ.1-1 30	КР5	1	
А4		2	1.090.1-3ПВ.1-1 29-02	КР3	1	
А4		3	1.090.1-3ПВ.1-1 29	КР1	7	
А4		6	1.090.1-3ПВ.1-1 33	СЕТКА С1	1	
				ДЕТАЛИ		
А4		9	1.090.1-3ПВ.1-1 37	ПЕТЛЯ СТРОПОВОЧНАЯ ПС1	2	
А4		10	1.090.1-3ПВ.1-1 38	СТЕРЖЕНЬ ОТДЕЛЬНЫЙ АН1	2	
				СТ. ОТД. ГОСТ 6727-80		
БЧ		14	5.041.275	Ф5 ВР-I L=275	8	0.04КГ
				1.090.1-3ПВ.1-1 27-03 2КП 21.21.3,5		
				СБОРОЧНЫЕ ЕДИНИЦЫ		
				КАРКАС ПЛОСКИЙ		
А4		1	1.090.1-3ПВ.1-1 30-01	КР6	1	
А4		2	1.090.1-3ПВ.1-1 29-03	КР4	1	
А4		3	1.090.1-3ПВ.1-1 29-01	КР2	7	
А4		6	1.090.1-3ПВ.1-1 33-01	СЕТКА С2	1	
				ДЕТАЛИ		
А4		9	1.090.1-3ПВ.1-1 37-01	ПЕТЛЯ СТРОПОВОЧНАЯ ПС2	2	
А4		10	1.090.1-3ПВ.1-1 38-01	АНКЕР ГНУТЫЙ АН2	2	
				СТ. ОТД. ГОСТ 6727-80		
БЧ		14	5.041.325	Ф5 ВР-I L=325	8	0.04КГ

1.090.1-3ПВ.1-1 27 | ЛИСТ 2

РИС. 1

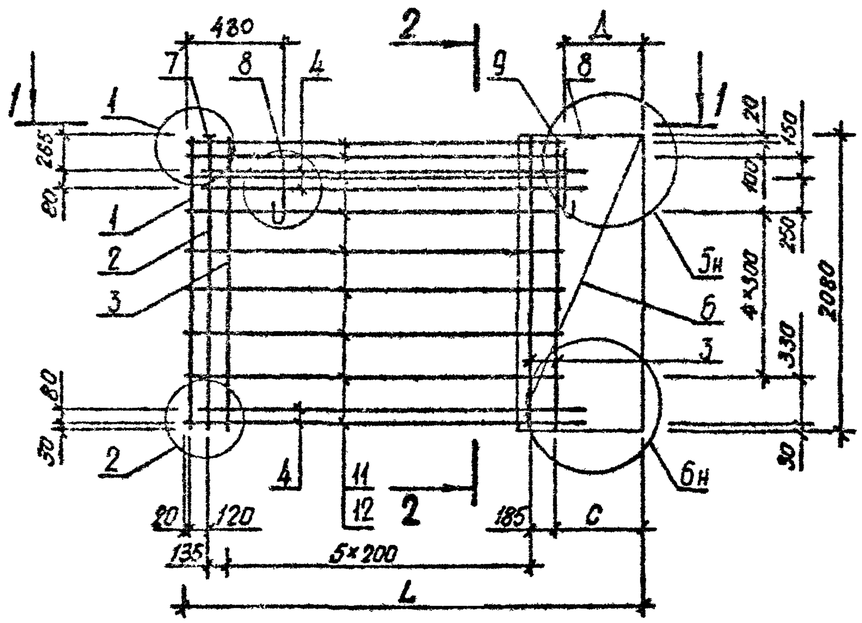

2 – 2

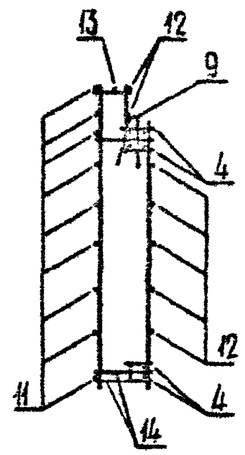

РИС. 2

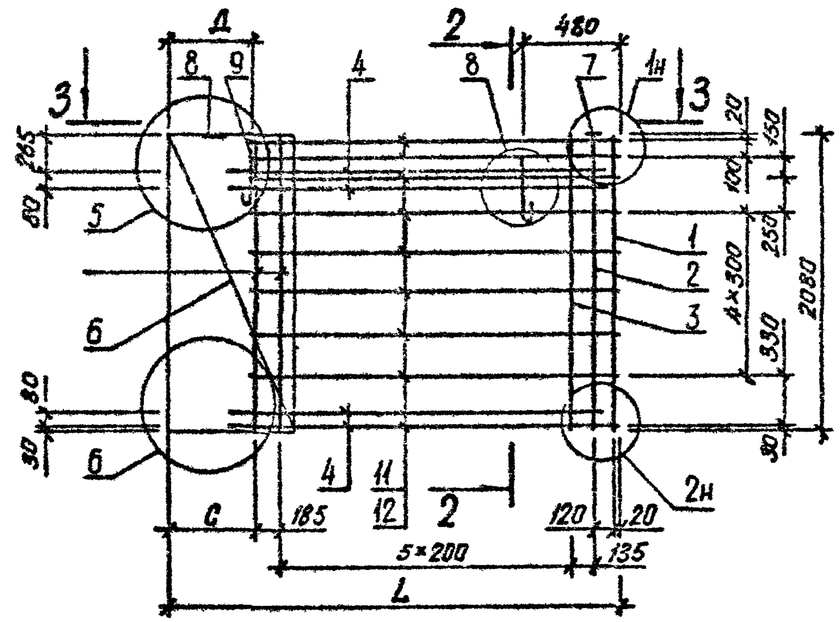

1 – 1

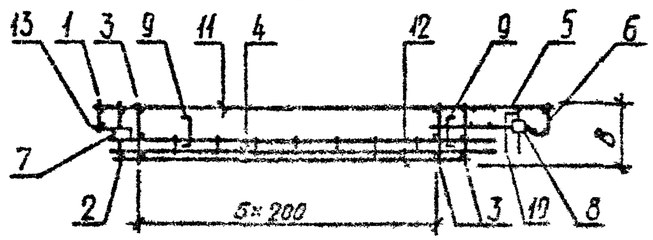

3 – 3

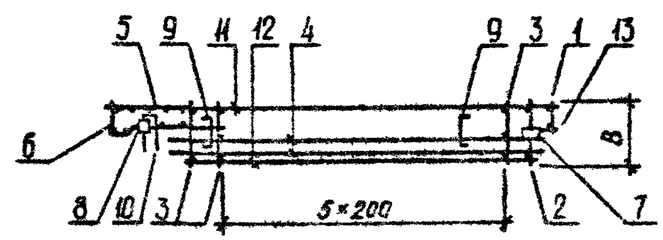

ОБОЗНАЧЕНИЕ	МАРКА	РИС	В,ММ	L,ММ	С,ММ	Д,ММ	МАССА,КГ
I.090.I-3ПВ.I-I 27	IКП 2I.2I.3,0	I	275	I985	525	5I0	43,870
-0I	IКП 2I.2I.3,5	I	325	2035	575	560	44,4I0
-02	2КП 2I.2I.3,0	2	275	I985	525	5I0	43,870
-03	2КП 2I.2I.3,5	2	325	2035	575	560	44,4I0

НАЧ.ОТД.	Шевченко		
Н.КОНТР	Ребров		
ГЛ.СПЕЦ.	Ничипоренко		
ПРОВЕРИЛ	Ничипоренко		
РАЗРАБ.	Литвиненко		

1.090.1-3ПВ.1-1 27СБ

Каркас пространственный
IКП 2I.2I, 2КП 2I.2I
Сборочный чертеж

СТАДИЯ	МАССА	МАСШТАБ
Р	СМ ТАБЛ	
ЛИСТ	ЛИСТОВ 1	

ГОСГРАЖДАНСТРОЙ
КиевЗНИИЭП

20406 65

ФОРМАТ А3

ФОРМАТ	ЗОНА	ПОЗ	ОБОЗНАЧЕНИЕ	НАИМЕНОВАНИЕ	КОЛ	ПРИМЕЧАНИЕ
				ДОКУМЕНТАЦИЯ		
А3			1.090.1-3ПВ.1-1 28СБ	СБОРОЧНЫЙ ЧЕРТЕЖ		
А3			1.090.1-3ПВ.1-1 00Д2	УЗЛЫ АРМАТУРНЫЕ		
А4			1.090.1-3ПВ.1-1 00ТО	ТЕХНИЧЕСКОЕ ОПИСАНИЕ		
				СБОРОЧНЫЕ ЕДИНИЦЫ		
А4		4	1.090.1-3ПВ.1-1 31-03	КАРКАС ПЛОСКИЙ КР11	4	
				СЕТКА		
А4		5	1.090.1-3ПВ.1-1 33-02	С3	1	
				ИЗДЕЛИЕ ЗАКЛАДНОЕ		
А4		7	1.090.1-3ПВ.1-1 36-02	МН3	1	
А4		8	1.090.1-3ПВ.1-1 36	МН1	1	
				ДЕТАЛИ		
А4		9	1.090.1-3ПВ.1-1 37	ПЕТЛЯ СТРОПОВОЧНАЯ ПС1	2	
				СТ. ОТД. ГОСТ 6727-80		
ВЧ		11	5.041.880	Ф5 ВР-I L=880	9	0.12КГ
ВЧ		12	5.041.760	Ф5 ВР-I L=760	7	0.11КГ
ВЧ		13	5.041.300	Ф5 ВР-I L=300	9	0.04КГ
			ПЕРЕМЕННЫЕ ДАННЫЕ	ДЛЯ ИСПОЛНЕНИЙ:		
				1.090.1-3ПВ.1-1 28 1КП 15.21.3,0		
				СБОРОЧНЫЕ ЕДИНИЦЫ		
				КАРКАС ПЛОСКИЙ		
А4		1	1.090.1-3ПВ.1-1 30	КР5	1	
А4		2	1.090.1-3ПВ.1-1 29-02	КР3	1	
А4		3	1.090.1-3ПВ.1-1 29	КР1	4	
А4		6	1.090.1-3ПВ.1-1 33	СЕТКА С1	1	
				ДЕТАЛИ		
А4		10	1.090.1-3ПВ.1-1 38	СТЕРЖЕНЬ ОТДЕЛЬНЫЙ АН1	2	
				СТ. ОТД. ГОСТ 6727-80		
ВЧ		14	5.041.275	Ф5 ВР-I L=275	6	0.04КГ
				1.090.1-3ПВ.1-1 28-01 1КП 15.21.3,5		
				СБОРОЧНЫЕ ЕДИНИЦЫ		

НАЧ.ОТД	Шевченко		1.090.1-3ПВ.1-1 28
Н.КОНТР	Ребров		Каркас пространственный 1КП 15.21, 2КП 15.21
ГЛ.СПЕЦ	Начипоренко		СТАДИЯ: Р; ЛИСТ: 1; ЛИСТОВ: 2
ПРОВЕРИЛ	Скоробогат		ГОСГРАЖДАНСТРОЙ КиевЗНИИЭП
РАЗРАБ	Пинчук		

ЭПВЦ Киев ЗНИИЭП — ОПЕРАТОР ТПП КОРТ — Гребнова

ФОРМАТ	ЗОНА	ПОЗ	ОБОЗНАЧЕНИЕ	НАИМЕНОВАНИЕ	КОЛ	ПРИМЕЧАНИЕ
				КАРКАС ПЛОСКИЙ		
А4		1	1.090.1-3ПВ.1-1 30-01	КР6	1	
А4		2	1.090.1-3ПВ.1-1 29-03	КР4	1	
А4		3	1.090.1-3ПВ.1-1 29-01	КР2	4	
А4		6	1.090.1-3ПВ.1-1 33-01	СЕТКА С2	1	
				ДЕТАЛИ		
А4		10	1.090.1-3ПВ.1-1 38-01	АНКЕР ГНУТЫЙ АН2	2	
				СТ. ОТД. ГОСТ 6727-80		
ВЧ		14	5.041.325	Ф5 ВР-I L=325	6	0.04КГ
				1.090.1-3ПВ.1-1 28-02 2КП 15.21.3,0		
				СБОРОЧНЫЕ ЕДИНИЦЫ		
				КАРКАС ПЛОСКИЙ		
А4		1	1.090.1-3ПВ.1-1 30	КР5	1	
А4		2	1.090.1-3ПВ.1-1 29-02	КР3	1	
А4		3	1.090.1-3ПВ.1-1 29	КР1	4	
А4		6	1.090.1-3ПВ.1-1 33	СЕТКА С1	1	
				ДЕТАЛИ		
А4		10	1.090.1-3ПВ.1-1 38	СТЕРЖЕНЬ ОТДЕЛЬНЫЙ АН1	2	
				СТ. ОТД. ГОСТ 6727-80		
ВЧ		14	5.041.275	Ф5 ВР-I L=275	6	0.04КГ
				1.090.1-3ПВ.1-1 28-03 2КП 15.21.3,5		
				СБОРОЧНЫЕ ЕДИНИЦЫ		
				КАРКАС ПЛОСКИЙ		
А4		1	1.090.1-3ПВ.1-1 30-01	КР6	1	
А4		2	1.090.1-3ПВ.1-1 29-03	КР4	1	
А4		3	1.090.1-3ПВ.1-1 29-01	КР2	4	
А4		6	1.090.1-3ПВ.1-1 33-01	СЕТКА С2	1	
				ДЕТАЛИ		
А4		10	1.090.1-3ПВ.1-1 38-01	АНКЕР ГНУТЫЙ АН2	2	
				СТ. ОТД. ГОСТ 6727-80		
ВЧ		14	5.041.325	Ф5 ВР-I L=325	6	0.04КГ

ВЗАМ.ИНВ.№ | ПОДПИСЬ И ДАТА | ИНВ.№ ПОДЛ

1.090.1-3ПВ.1-1 28 — ЛИСТ 2

РИС. 1

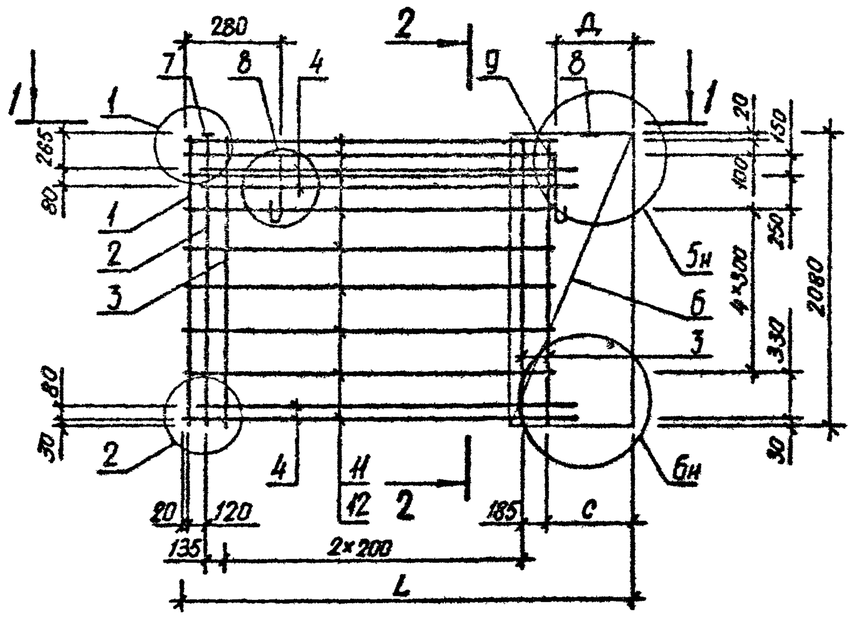

2 – 2

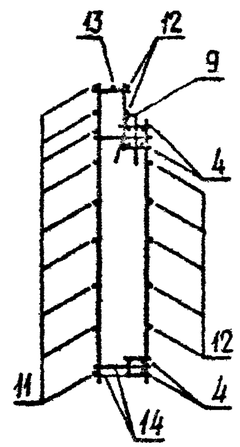

РИС. 2

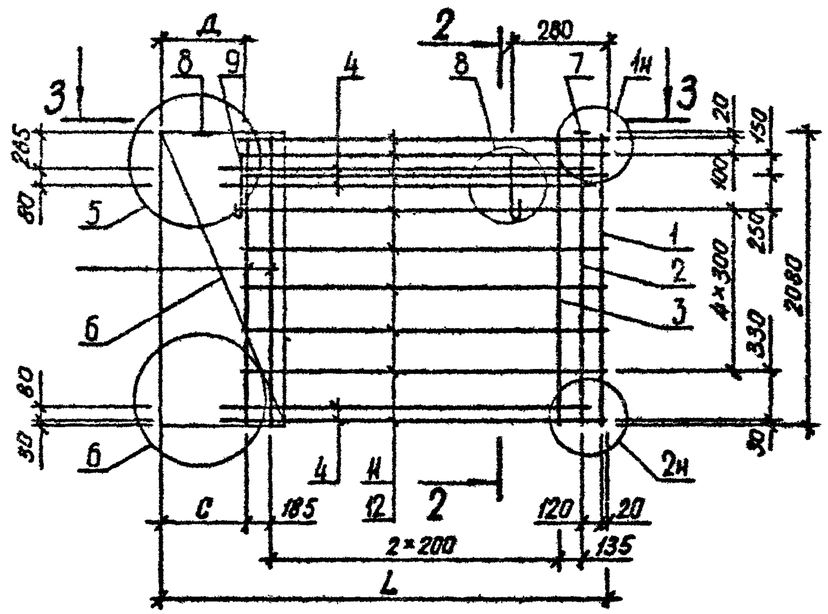

1 – 1

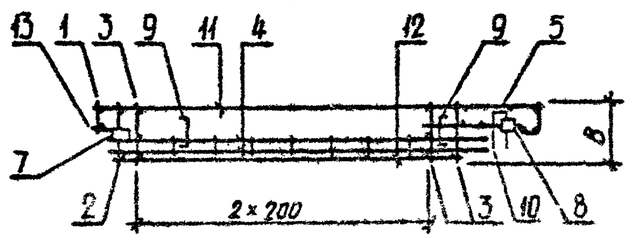

3 – 3

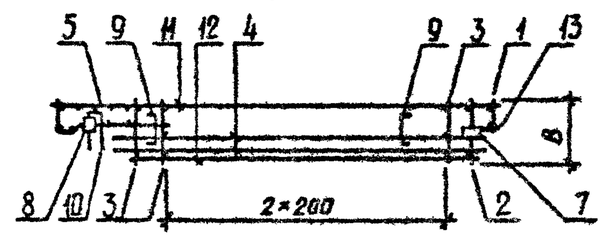

ОБОЗНАЧЕНИЕ	МАРКА	РИС	В,ММ	L,ММ	С,ММ	Д,ММ	МАССА,КГ
I.090.I-3ПВ.I-I 28	IКП I5.2I.3,0	I	275	I385	525	5I0	30,990
-0I	IКП I5.2I.3,5	I	325	I435	575	560	3I,390
-02	2КП I5.2I.3,0	I	275	I385	525	5I0	30,990
-03	2КП I5.2I.3,5	I	325	I435	575	560	3I,390

НАЧОТД	Шевченко		
Н.КОНТР	Ребров		
ГЛ.СПЕЦ	Нечипоренко		
ПРОВЕРИЛ	Скособов		
РАЗРАБ.	Литвиненко		

1.090.1-3ПВ.1-1 28СБ

Каркас пространственный
IКП I5.2I, 2КП I5.2I
Сборочный чертеж

СТАДИЯ	МАССА	МАСШТАБ
Р	см таблицу	
ЛИСТ	ЛИСТОВ 1	

ГОСГРАЖДАНСТРОЙ
КиевЗНИИЭП

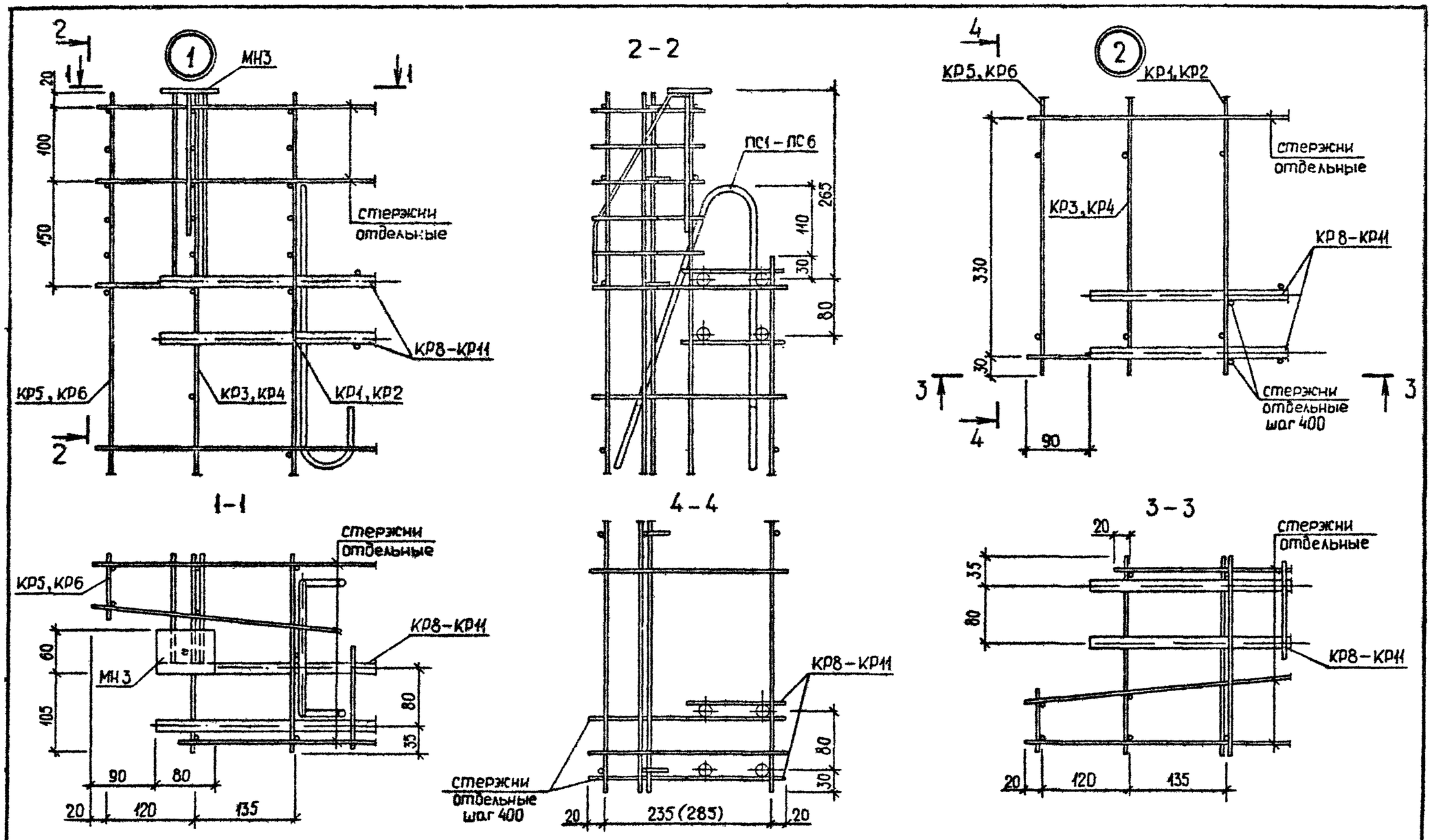

НАЧ.ОТД.	Шевченко			1.090.1-3ПВ.1-1 ООД2
Н.КОНТР	Ребров			УЗЛЫ АРМАТУРНЫЕ
ГЛ.СПЕЦ	Никиторенко			
ПРОВЕРИЛ	Скоробогат			
РАЗРАБ.	Греськив			

СТАДИЯ	ЛИСТ	ЛИСТОВ
Р	1	6

ГОСГРАЖДАНСТРОЙ
КиевЗНИИЭП

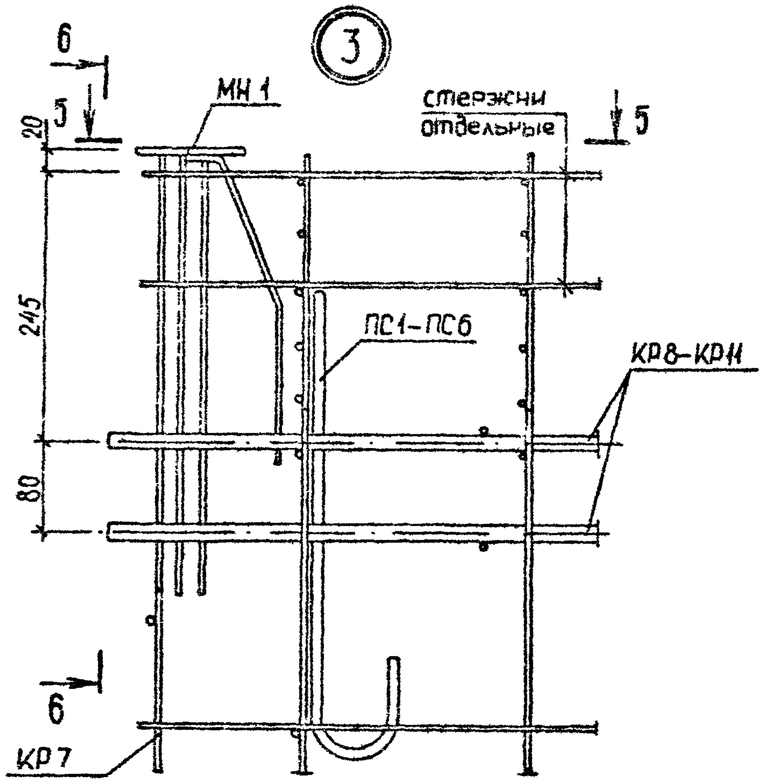

6-6

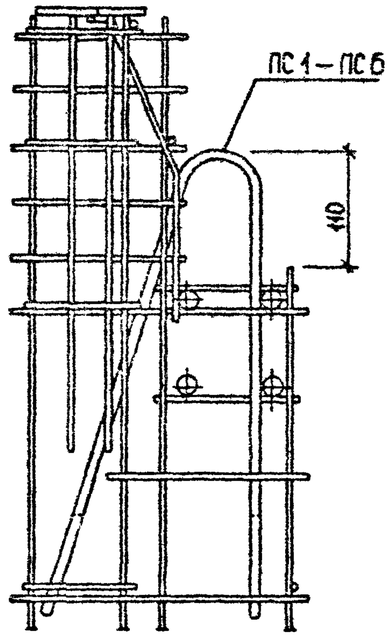

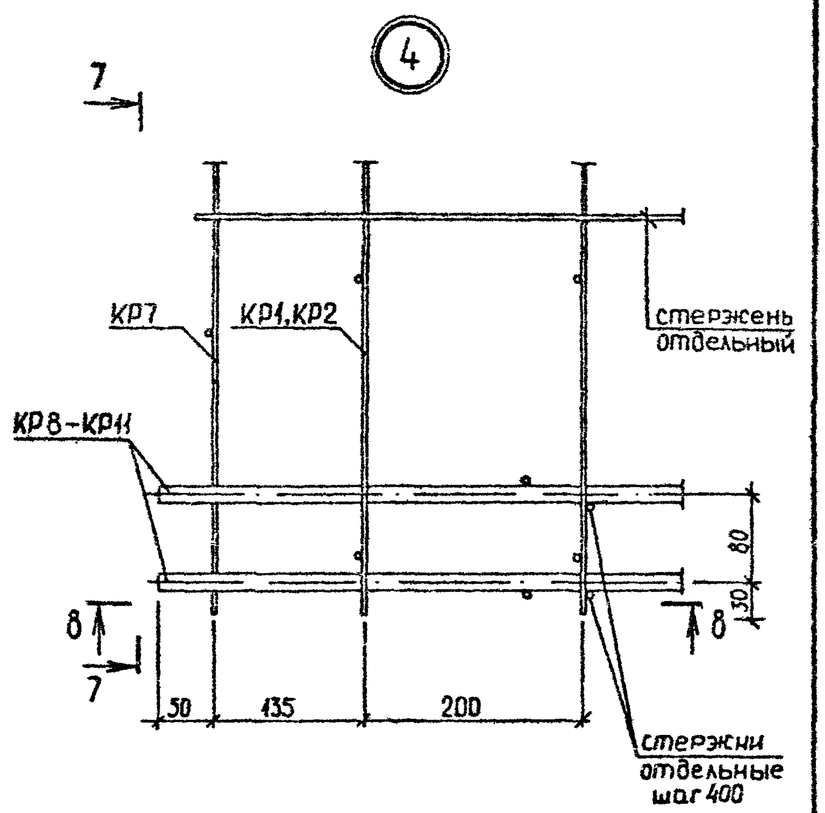

5-5

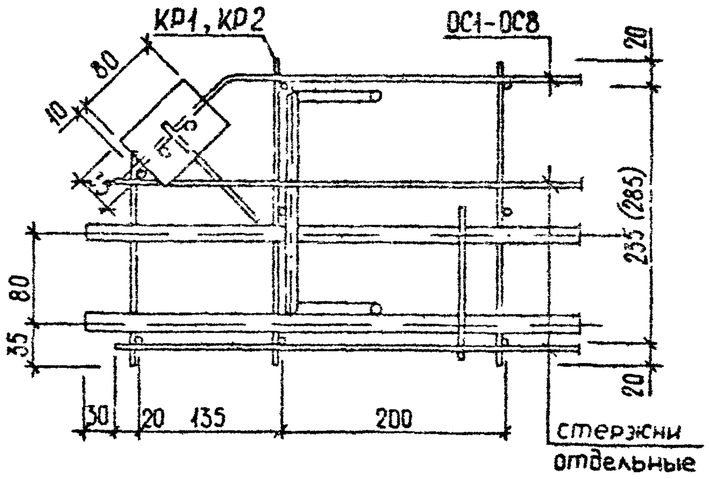

7-7

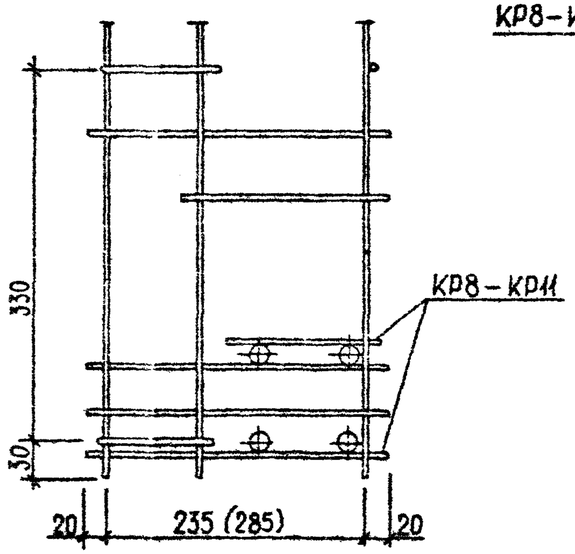

8-8

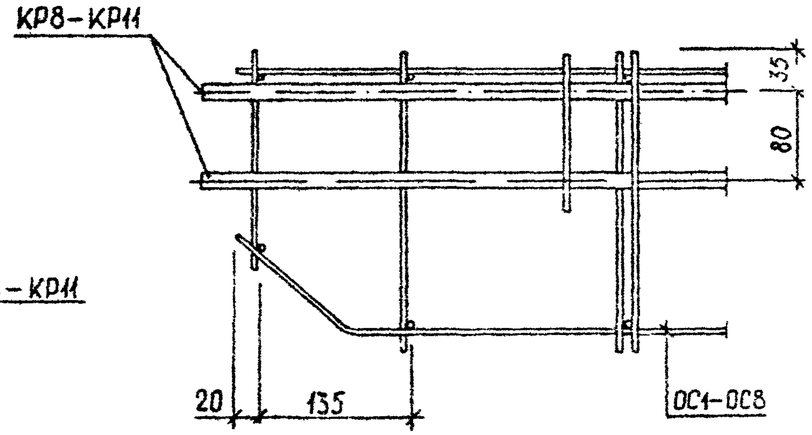

1.090.1-3ПВ.1-1 ООД2	лист 2

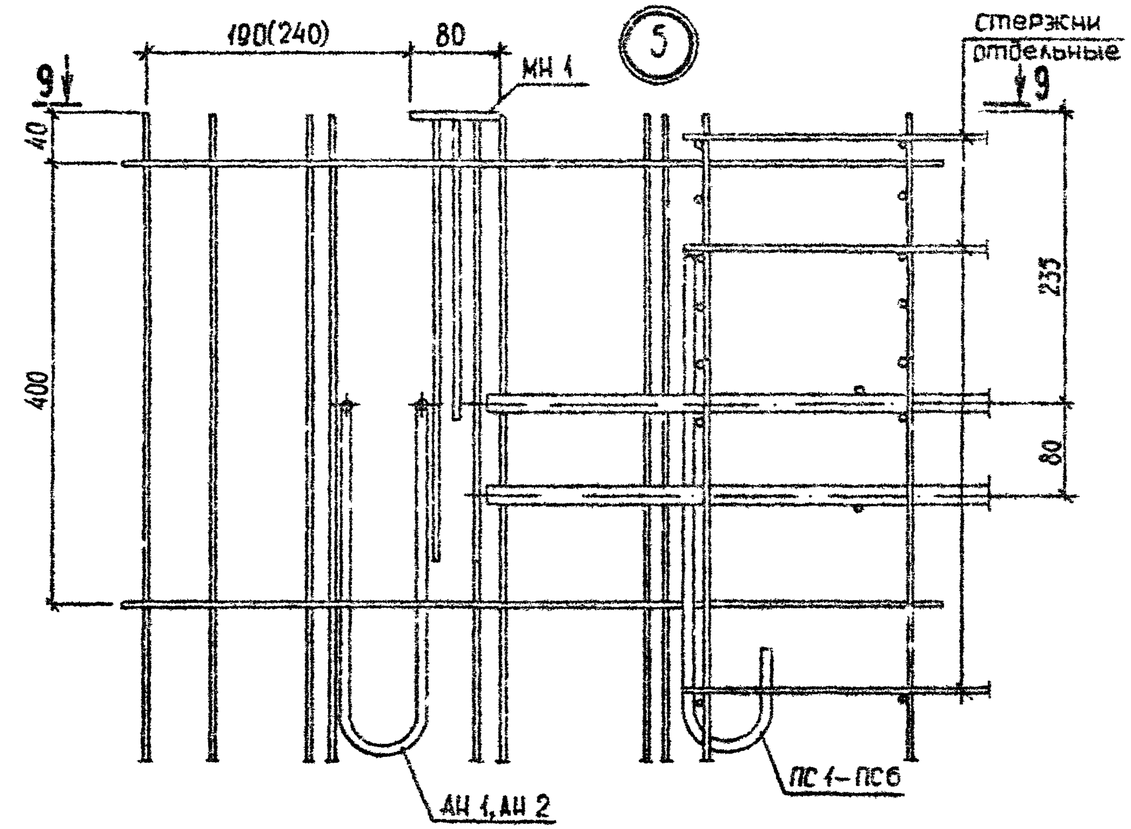

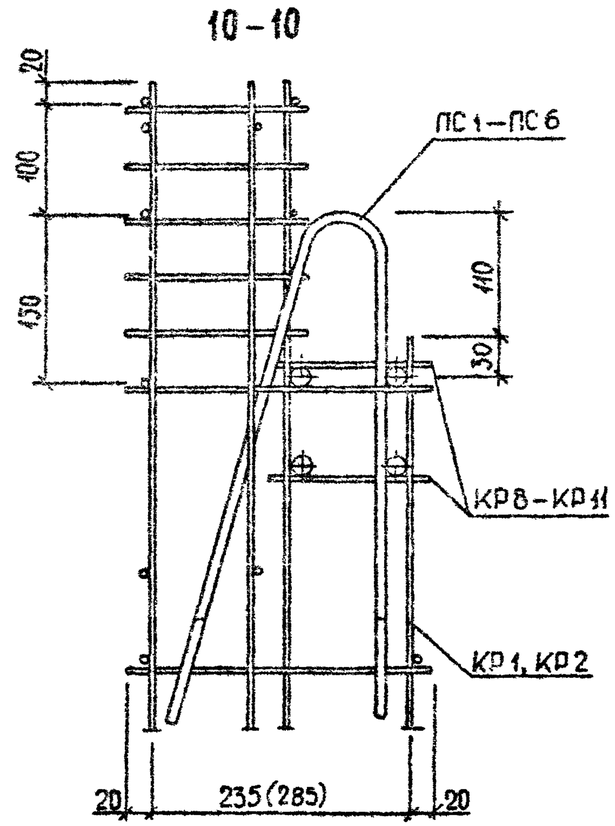

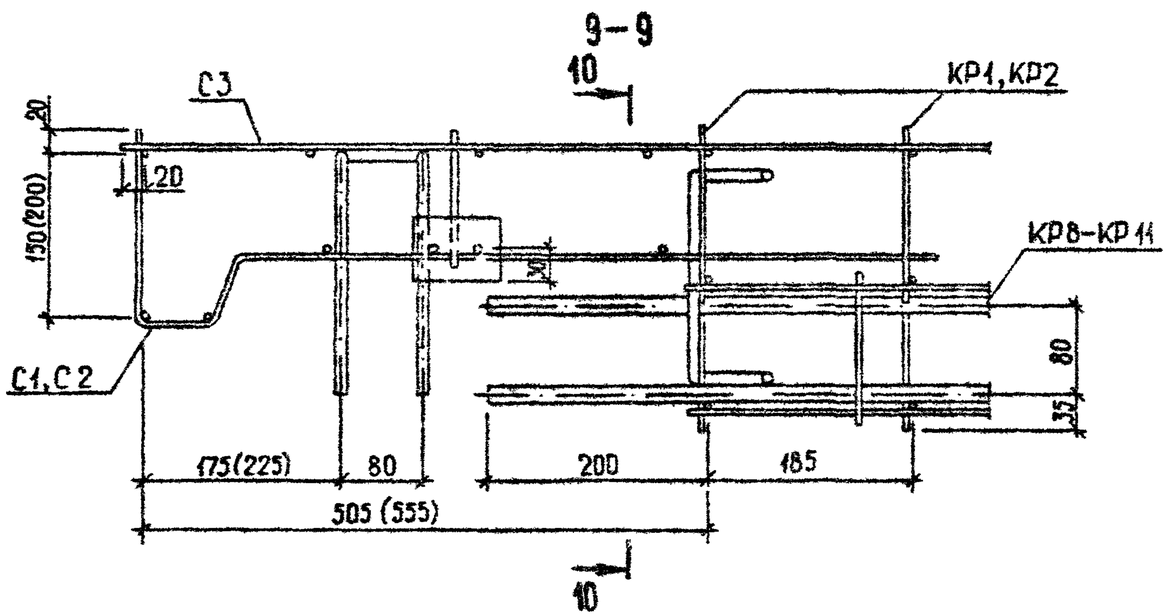

1.090.1–3ПВ.1–1 ООД2	ЛИСТ 3

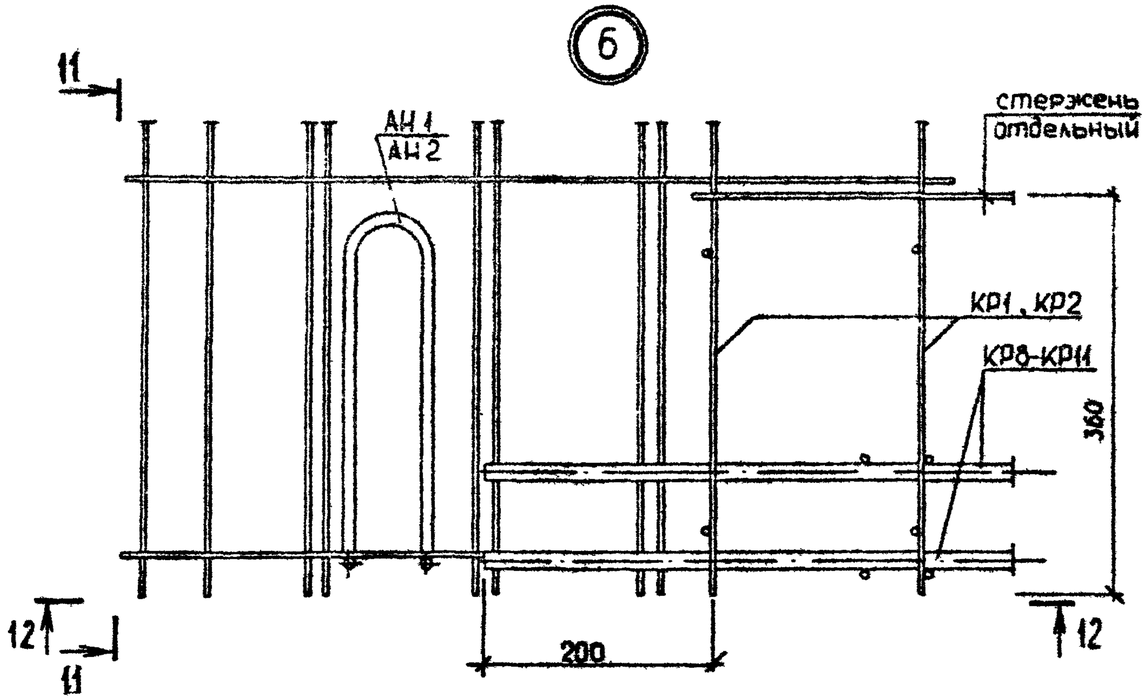
6
11
АН1
АН2
стержень
отдельный
КР1, КР2
КР8-КР11
360
12
11
200
12

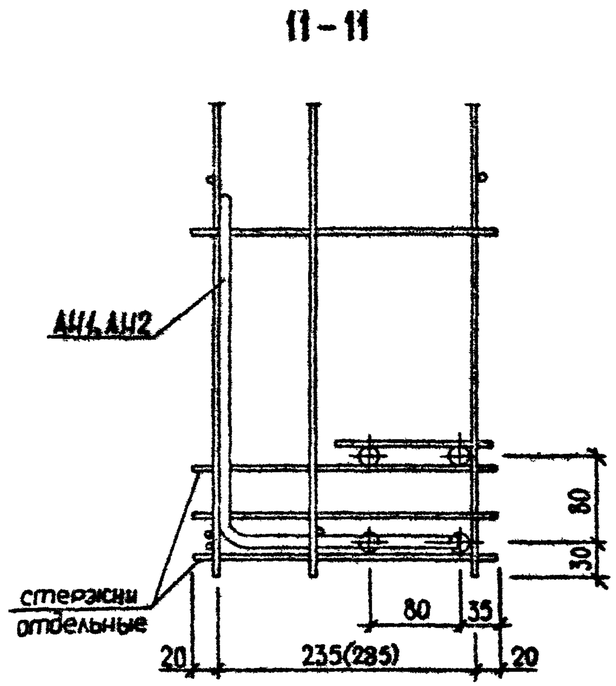
11-11
АН1,АН2
80
30
стержни
отдельные
80
35
20
235(285)
20

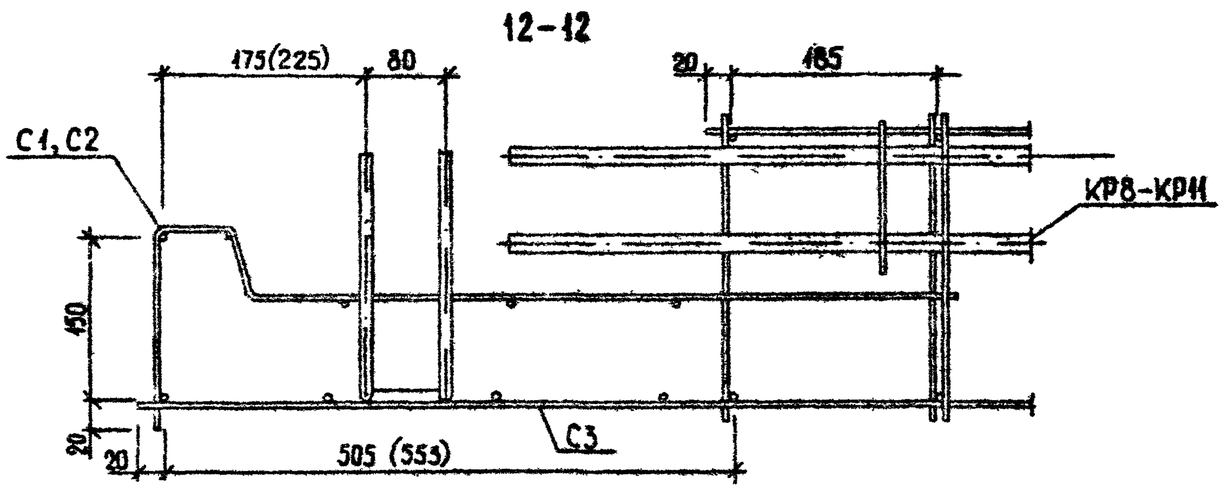
12-12
175(225)
80
20
185
С1, С2
КР8-КР11
450
20
20
505 (555)
С3

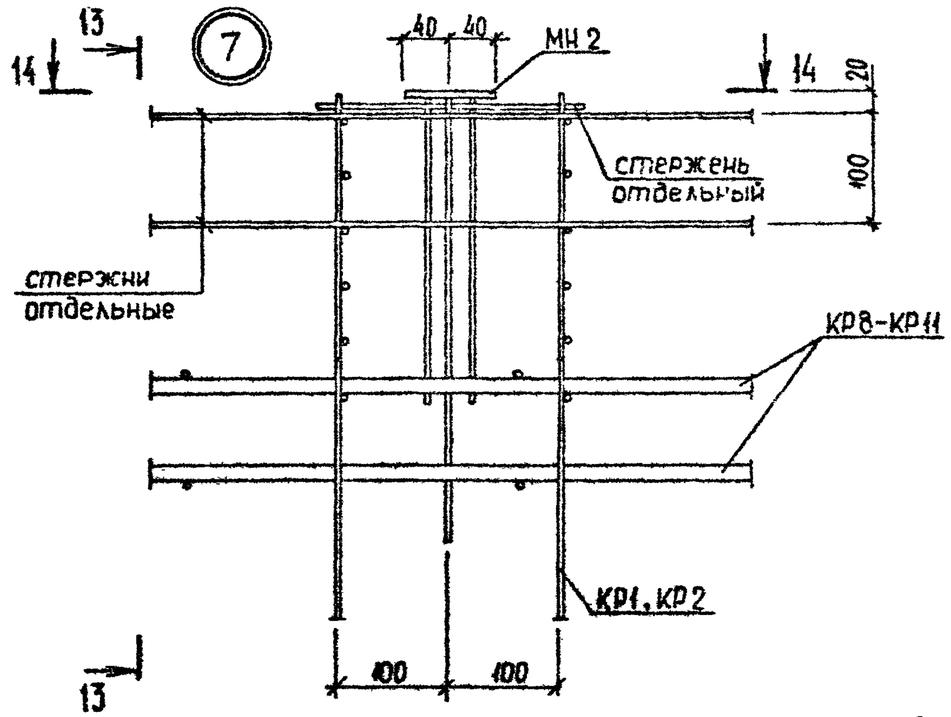

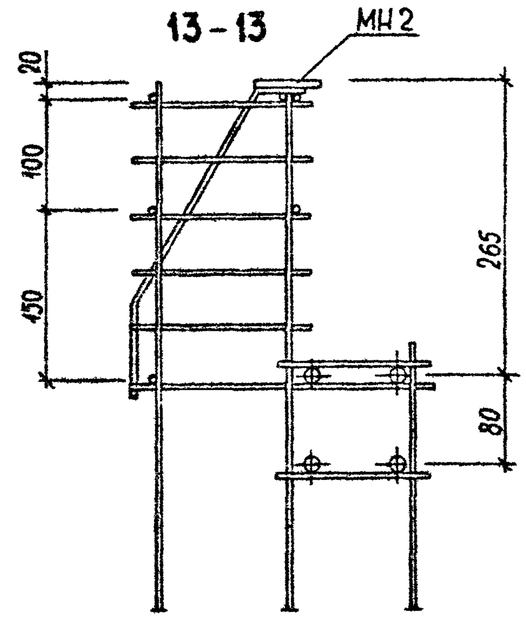

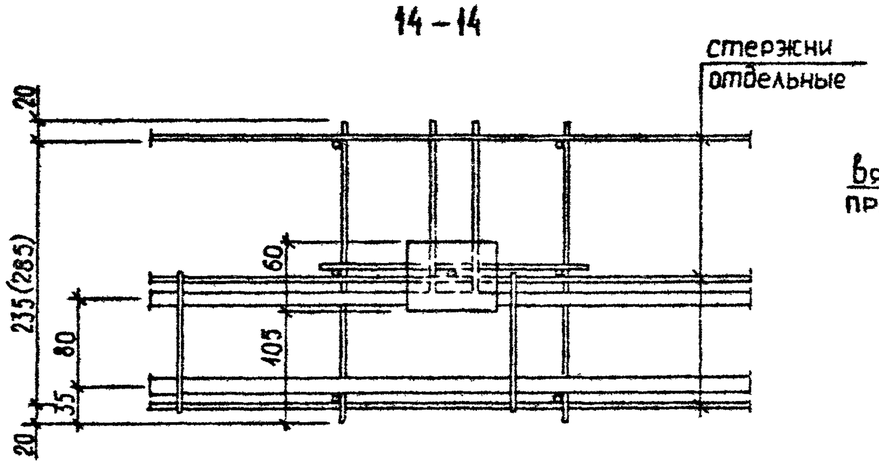

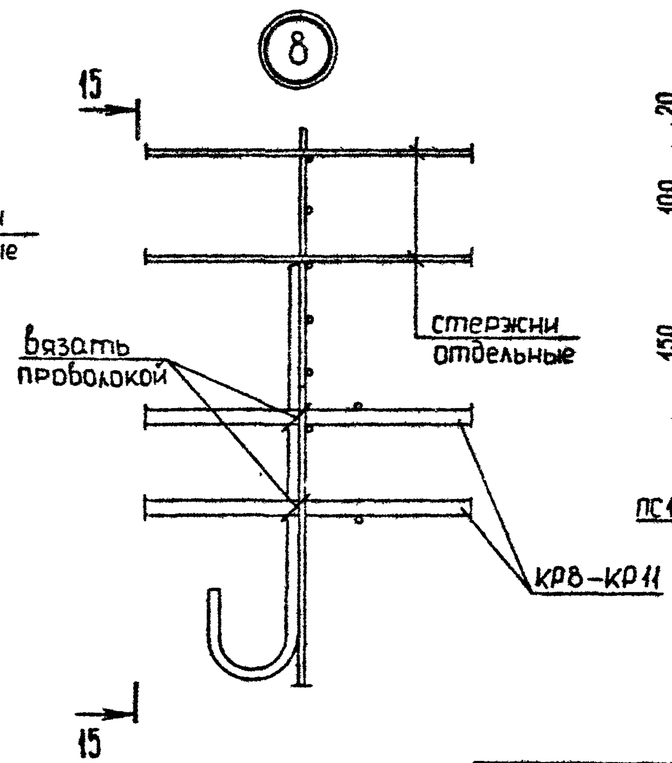

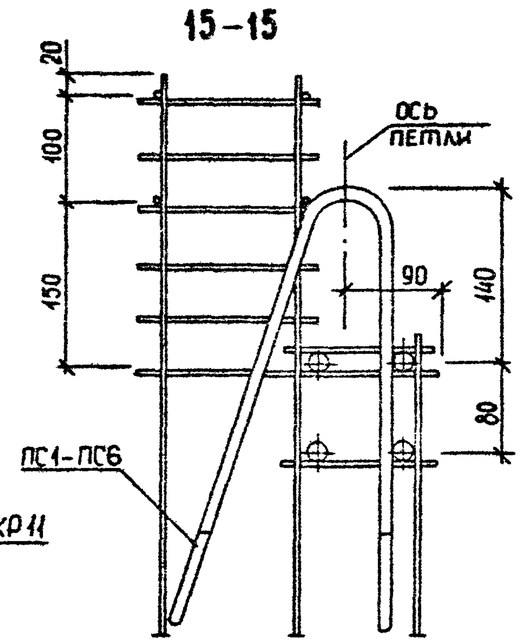

1.090.1 – 3ПВ. 1-1 ОВД2	лист 5

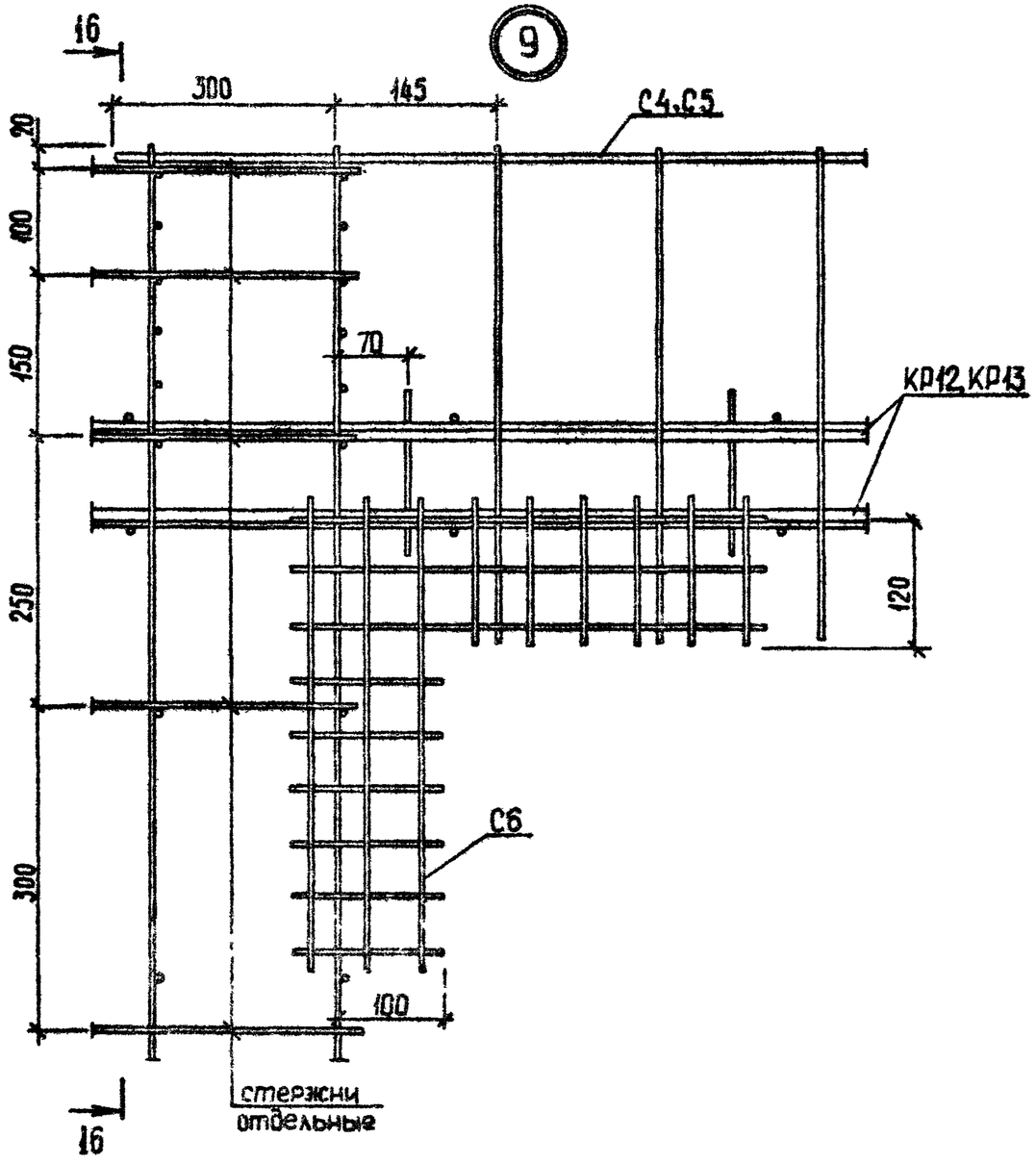

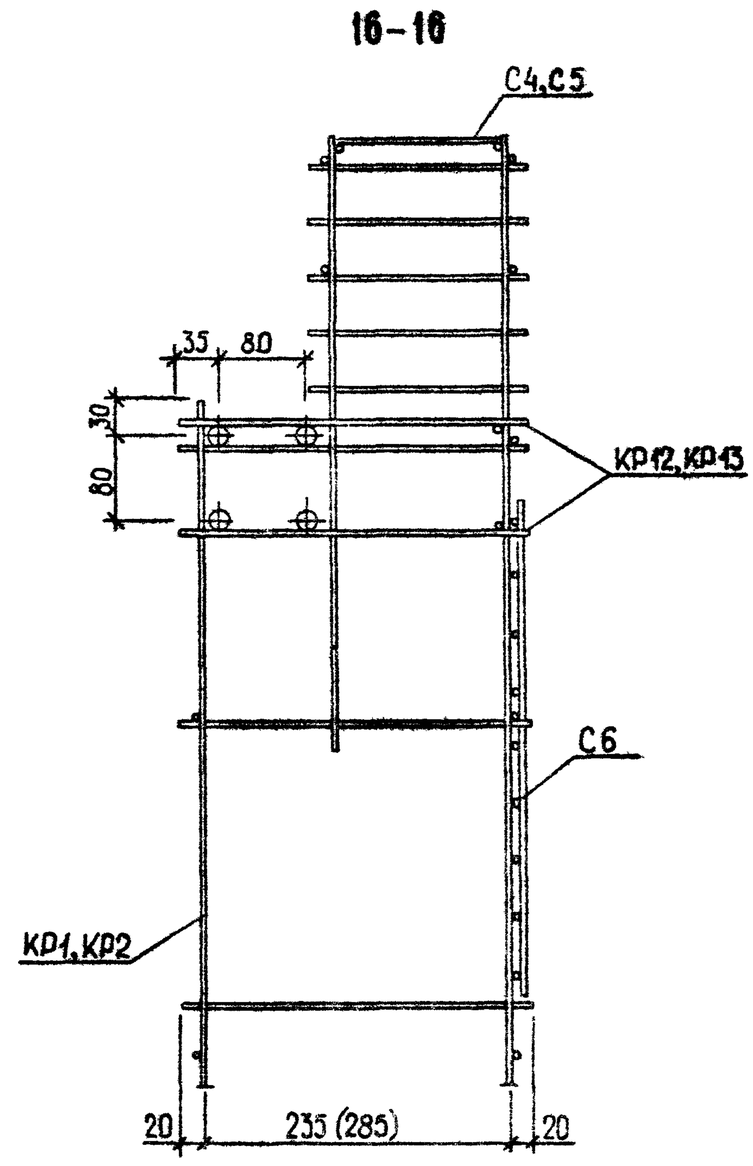

1.090.1-3ПВ.1-1 ООД2	Лист 6

ФОРМАТ	ЗОНА	ПОЗ	ОБОЗНАЧЕНИЕ	НАИМЕНОВАНИЕ	КОЛ	ПРИМЕЧАНИЕ
				ДОКУМЕНТАЦИЯ		
А4			1.090.1-3ПВ.1-1 29СБ	СВОРОЧНЫЙ ЧЕРТЕЖ		
			ПЕРЕМЕННЫЕ ДАННЫЕ	ДЛЯ ИСПОЛНЕНИЙ:		
				1.090.1-3ПВ.1-1 29 КР1		
				ДЕТАЛИ		
				СТ. ОТД. ГОСТ 5781-82		
БЧ	1		6.013.2080	Ф6 А-III L=2080	1	0.46КГ
БЧ	2		6.013.1845	Ф6 А-III L=1845	1	0.41КГ
БЧ	3		6.013.550	Ф6 А-III L=550	1	0.12КГ
				СТ. ОТД. ГОСТ 6727-80		
БЧ	4		4.041.275	Ф4 ВР-I L=275	8	0.02КГ
БЧ	5		4.041.160	Ф4 ВР-I L=160	5	0.01КГ
				1.090.1-3ПВ.1-1 29-01 КР2		
				ДЕТАЛИ		
				СТ. ОТД. ГОСТ 5781-82		
БЧ	1		6.013.2080	Ф6 А-III L=2080	1	0.46КГ
БЧ	2		6.013.1845	Ф6 А-III L=1845	1	0.41КГ
БЧ	3		6.013.550	Ф6 А-III L=550	1	0.12КГ
				СТ. ОТД. ГОСТ 6727-80		
БЧ	4		4.041.325	Ф4 ВР-I L=325	8	0.03КГ
БЧ	5		4.041.170	Ф4 ВР-I L=170	5	0.02КГ
				1.090.1-3ПВ.1-1 29-02 КР3		
				ДЕТАЛИ		
				СТ. ОТД. ГОСТ 5781-82		
БЧ	1		6.013.2080	Ф6 А-III L=2080	2	0.46КГ
БЧ	2		6.013.1420	Ф6 А-III L=1420	1	0.31КГ
				СТ. ОТД. ГОСТ 6727-80		
БЧ	3		4.041.275	Ф4 ВР-I L=275	7	0.02КГ
БЧ	4		4.041.100	Ф4 ВР-I L=100	6	.009КГ

1.090.1-3ПВ.1-1 29

НАЧ.ОТД	Шевченко		
Н.КОНТР	Ребров		
ГЛ.СПЕЦ	Чичиренко		
ПРОВЕРИЛ	Скоробогат		
РАЗРАБ.	Тынчук		

КАРКАС ПЛОСКИЙ
КР1 - КР4

СТАДИЯ	ЛИСТ	ЛИСТОВ
Р	1	2

ГОСГРАЖДАНСТРОЙ
КиевЗНИИЭП

ФОРМАТ А4

ЭПВЦ Киев ЗНИИЭП
ОПЕРАТОР ТЛП КОРТ
Гребнева

ФОРМАТ	ЗОНА	ПОЗ	ОБОЗНАЧЕНИЕ	НАИМЕНОВАНИЕ	КОЛ	ПРИМЕЧАНИЕ
				1.090.1-3ПВ.1-1 29-03 КР4		
				ДЕТАЛИ		
				СТ. ОТД. ГОСТ 5781-82		
БЧ		1	6.013.2080	Ф6 А-III L=2080	2	0.46КГ
БЧ		2	6.013.1420	Ф6 А-III L=1420	1	0.31КГ
				СТ. ОТД. ГОСТ 6727-80		
БЧ		3	4.041.325	Ф4 ВР-I L=325	7	0.03КГ
БЧ		4	4.041.150	Ф4 ВР-I L=150	6	0.01КГ

ВЗАМ.ИНВ.№ | ПОДПИСЬ И ДАТА | ИНВ.№ПОДЛ

1.090.1-3ПВ.1-1 29

ЛИСТ

ФОРМАТ А4

РИС.1

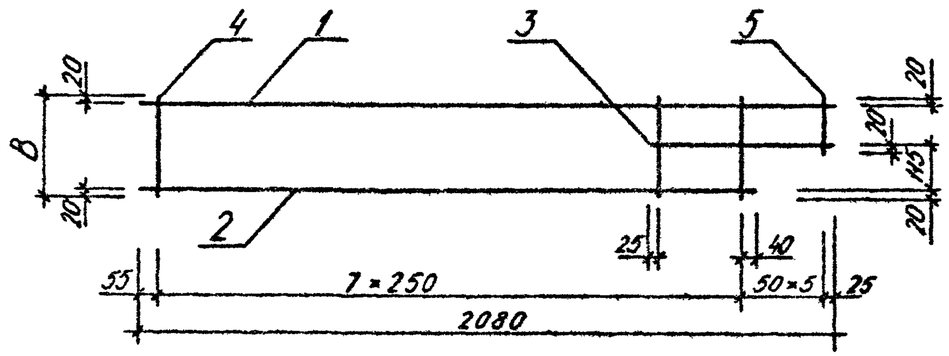

РИС.2

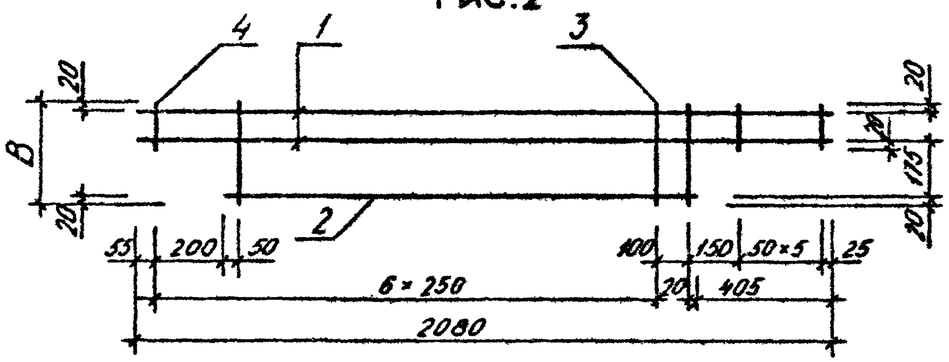

ОБОЗНАЧЕНИЕ	МАРКА	РИС	В,ММ	МАССА,КГ
I.090.I-3ПВ.I-I 29	КРI	I	275	I,260
-0I	КР2	I	325	I,320
-02	КР3	2	275	I,470
-03	КР4	2	325	I,520

НАЧ.ОТД.	Шевченко	
Н.КОНТР.	Ребров	
ГЛ.СПЕЦ.	Нечипоренко	
ПРОВЕРИЛ	Скоробогат	
РАЗРАБ.	Федько	

1.090.1-3ПВ.1-1 29СБ

КАРКАС ПЛОСКИЙ
КРI - КР4
СБОРОЧНЫЙ ЧЕРТЕЖ

СТАДИЯ	МАССА	МАСШТАБ
Р	СМ ТАБЛ	
ЛИСТ	ЛИСТОВ 1	

ГОСГРАЖДАНСТРОЙ
КиевЗНИИЭП

ФОРМАТ А4

ЭПВЦ КиевЗНИИЭП
ОПЕРАТОР ТПП КОРТ

ВЗАМ. ИНВ.№
ПОДП. И ДАТА
ИНВ.№ ПОДЛ.

ЛИСТ

20406 95

ФОРМАТ А4

ФОРМАТ	ЗОНА	ПОЗ.	ОБОЗНАЧЕНИЕ	НАИМЕНОВАНИЕ	КОЛ.	ПРИМЕЧАНИЕ
				ДОКУМЕНТАЦИЯ		
А4			1.090.1-3ПВ.1-1 30СБ	СБОРОЧНЫЙ ЧЕРТЕЖ		
			ПЕРЕМЕННЫЕ ДАННЫЕ	ДЛЯ ИСПОЛНЕНИЙ:		
				1.090.1-3ПВ.1-1 30 КР5		
				ДЕТАЛИ		
ВЧ	1		6.013.2080	СТ. ОТД. ГОСТ 5781-82 Ф6 А-III L=2080	2	0.46КГ
ВЧ	2		4.041.90	СТ. ОТД. ГОСТ 6727-80 Ф4 ВР-I L=90	13	.008КГ
				1.090.1-3ПВ.1-1 30-01 КР6		
				ДЕТАЛИ		
ВЧ	1		6.013.2080	СТ. ОТД. ГОСТ 5781-82 Ф6 А-III L=2080	2	0.46КГ
ВЧ	2		4.041.140	СТ. ОТД. ГОСТ 6727-80 Ф4 ВР-I L=140	13	0.01КГ
				1.090.1-3ПВ.1-1 30-02 КР7		
				ДЕТАЛИ		
ВЧ	1		6.013.2080	СТ. ОТД. ГОСТ 5781-82 Ф6 А-III L=2080	1	0.46КГ
ВЧ	2		6.013.1420	Ф6 А-III L=1420	1	0.31КГ
ВЧ	3		4.041.190	СТ. ОТД. ГОСТ 6727-80 Ф4 ВР-I L=190	7	0.02КГ

1.090.1-3ПВ.1-1 30

НАЧ.ОТД.	Шевченко	
Н.КОНТР.	Ребров	
ГП.СПЕЦ	Ничипоренко	
ПРОВЕРИЛ	Скоробогат	
РАЗРАБ.	Пинчук	

КАРКАС ПЛОСКИЙ
КР5 – КР7

СТАДИЯ	ЛИСТ	ЛИСТОВ
Р		1

ГОСГРАЖДАНСТРОЙ
КиевЗНИИЭП

ЭПВЦ КиевЗНИИЭП

ОПЕРАТОР ТЛП КОРТ

Гребнева

ВЗАМ. ИНВ.№

ПОДПИСЬ И ДАТА

ИНВ.№ ПОДЛ.

РИС.1

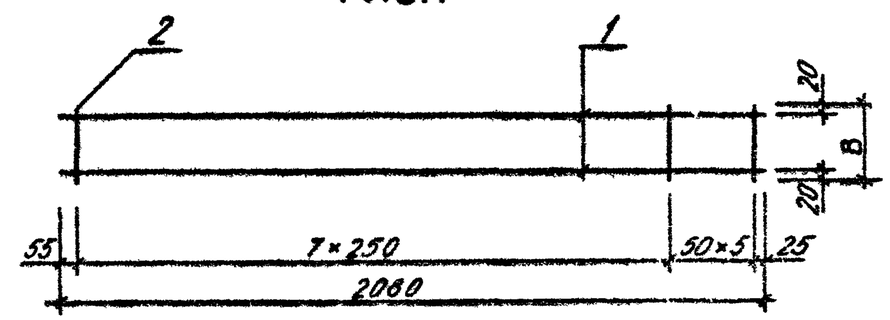

РИС.2

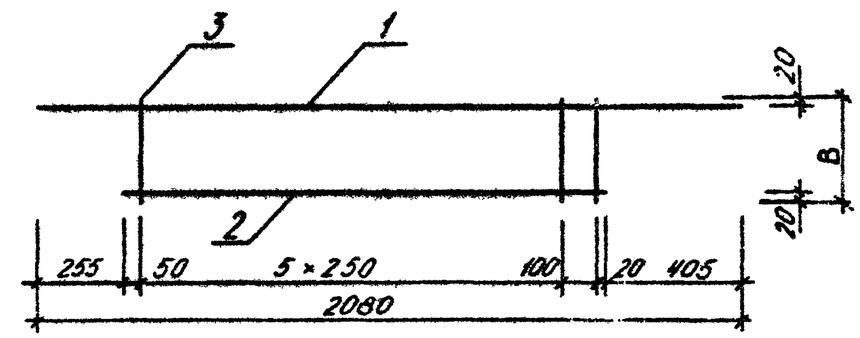

ОБОЗНАЧЕНИЕ	МАРКА	РИС	В,мм	МАССА,КГ
I.090.I-3ПВ.I-I 30	КР5	I	90	I,030
-0I	КР6	I	I40	I,090
-02	КР7	2	I90	0,900

1.090.1-3ПВ.1-1 30СБ

НАЧ.ОТД.	Шевченко	
Н.КОНТР.	Ребров	
ГП.СПЕЦ	Ничипоренко	
ПРОВЕРИЛ	Ничипоренко	
РАЗРАБ.	Фейько	

КАРКАС ПЛОСКИЙ
КР5 – КР7
СБОРОЧНЫЙ ЧЕРТЕЖ

СТАДИЯ	МАССА	МАСШТАБ
Р	СМ ТАБЛ.	
ЛИСТ	ЛИСТОВ 1	

ГОСГРАЖДАНСТРОЙ
КиевЗНИИЭП

20406 76

ФОРМАТ А4

ФОРМАТ	ЗОНА	ПОЗ	ОБОЗНАЧЕНИЕ	НАИМЕНОВАНИЕ	КОЛ	ПРИМЕЧАНИЕ
				ДОКУМЕНТАЦИЯ		
А4			1.090.1-3ПВ.1-1 31СБ	СБОРОЧНЫЙ ЧЕРТЕЖ		
			ПЕРЕМЕННЫЕ ДАННЫЕ	ДЛЯ ИСПОЛНЕНИЙ:		
				1.090.1-3ПВ.1-1 31 КР8		
				ДЕТАЛИ		
БЧ	1		16.013.5770	СТ. ОТД. ГОСТ 5781-82 Ф16 А-Ш L=5770	2	9.11КГ
БЧ	2		4.041.140	СТ. ОТД. ГОСТ 6727-80 Ф4 ВР-I L=140	18	0.01КГ
				1.090.1-3ПВ.1-1 31-01 КР9		
				ДЕТАЛИ		
БЧ	1		16.013.2770	СТ. ОТД. ГОСТ 5781-82 Ф16 А-Ш L=2770	2	4.37КГ
БЧ	2		4.041.140	СТ. ОТД. ГОСТ 6727-80 Ф4 ВР-I L=140	8	0.01КГ
				1.090.1-3ПВ.1-1 31-02 КР10		
				ДЕТАЛИ		
БЧ	1		16.013.1570	СТ. ОТД. ГОСТ 5781-82 Ф16 А-Ш L=1570	2	2.48КГ
БЧ	2		4.041.140	СТ. ОТД. ГОСТ 6727-80 Ф4 ВР-I L=140	4	0.01КГ
				1.090.1-3ПВ.1-1 31-03 КР11		
				ДЕТАЛИ		
БЧ	1		16.013.970	СТ. ОТД. ГОСТ 5781-82 Ф16 А-Ш L=970	2	1.53КГ

1.090.1-3ПВ.1-1 31

НАЧ ОТД	Шевченко	
Н КОНТР	Ребров	
ГЛ СПЕЦ	Начипоренко	
ПРОВЕРИЛ	Скоробогат	
РАЗРАБ	Пинчук	

КАРКАС ПЛОСКИЙ
КР8 – КР11

СТАДИЯ	ЛИСТ	ЛИСТОВ
Р	1	2

ГОСГРАЖДАНСТРОЙ
КиевЗНИИЭП

ФОРМАТ А4

ЭПВЦ Киев ЗНИИЭП
ОПЕРАТОР ТПП КОРТ
Гребнева

ФОРМАТ	ЗОНА	ПОЗ	ОБОЗНАЧЕНИЕ	НАИМЕНОВАНИЕ	КОЛ	ПРИМЕЧАНИЕ
БЧ		2	4.041.140	СТ. ОТД. ГОСТ 6727-80 Ф4 ВР-I L=140	2	0.01КГ

ВЗАМ ИНВ № | ПОДПИСЬ И ДАТА | ИНВ № ПОДЛ

1.090.1-3ПВ.1-1 31

ЛИСТ 2

20406 77

ФОРМАТ А4

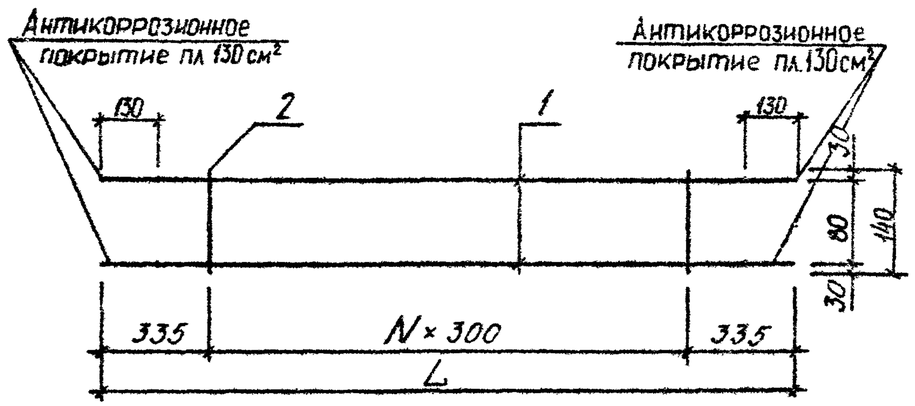

ОБОЗНАЧЕНИЕ	МАРКА	L, ММ	N	МАССА, КГ
I.090.I-3ПВ.I-I 3I	КР8	5770	I7	I8,440
-0I	КР9	2770	7	8,840
-02	КРI0	I570	3	5,000
-03	КРII	970	I	3,090

НАЧОТД.	Шевченко		
Н.КОНТР	Ребров		
ГЛ.СПЕЦ	Кучиворенко		
ПРОВЕРИЛ	Кучиворенко		
РАЗРАБ.	Фебько		

1.090.1-3ПВ.1-1 31СБ

КАРКАС ПЛОСКИЙ
КР8 - КРII
СБОРОЧНЫЙ ЧЕРТЕЖ

СТАДИЯ	МАССА	МАСШТАБ
Р	СМ ТАБЛ	
ЛИСТ	ЛИСТОВ 1	

ГОСГРАЖДАНСТРОЙ
КиевЗНИИЭП

ОПЕРАТОР ТЛП КОРТ
ЭПВЦ КиевЗНИИЭП

ВЗАМ ИНВ.№
ПОДП И ДАТА
ИНВ № ПОДЛ

ЛИСТ

20406 78

ФОРМАТ А4

ФОРМАТ	ЗОНА	ПОЗ.	ОБОЗНАЧЕНИЕ	НАИМЕНОВАНИЕ	КОЛ.	ПРИМЕЧАНИЕ
				ДОКУМЕНТАЦИЯ		
А4			1.090.1-3ПВ.1-1 32СВ	СБОРОЧНЫЙ ЧЕРТЕЖ		
				ДЕТАЛИ		
ВЧ	1		16.013.2770	СТ. ОТД. ГОСТ 5781-82 Ф16 А-III L=2770	2	4.37КГ
ВЧ	2		6.013.2770	Ф6 А-III L=2770	1	0.61КГ
			ПЕРЕМЕННЫЕ ДАННЫЕ	ДЛЯ ИСПОЛНЕНИЙ:		
				1.090.1-3ПВ.1-1 32 КР12		
				ДЕТАЛИ		
ВЧ	3		4.041.275	СТ. ОТД. ГОСТ 6727-80 Ф4 ВР-I L=275	8	0.02КГ
				1.090.1-3ПВ.1-1 32-01 КР13		
				ДЕТАЛИ		
ВЧ	3		4.041 325	СТ. ОТД. ГОСТ 6727-80 Ф4 ВР-I L=325	8	0.03КГ

1.090.1-3ПВ.1-1 32

НАЧ.ОТД.	Шевченко	
Н.КОНТР.	Ребров	
ГЛ.СПЕЦ.	Ничипоренко	
ПРОВЕРИЛ	Скоробогат	
РАЗРАБ.	Пинчук	

КАРКАС ПЛОСКИЙ
КР12, КР13

СТАДИЯ	ЛИСТ	ЛИСТОВ
Р		1

ГОСГРАЖДАНСТРОЙ
КиевЗНИИЭП

ФОРМАТ А4

ЭПВЦ КиевЗНИИЭП

ОПЕРАТОР ТЛП КОРТ

Гревнева

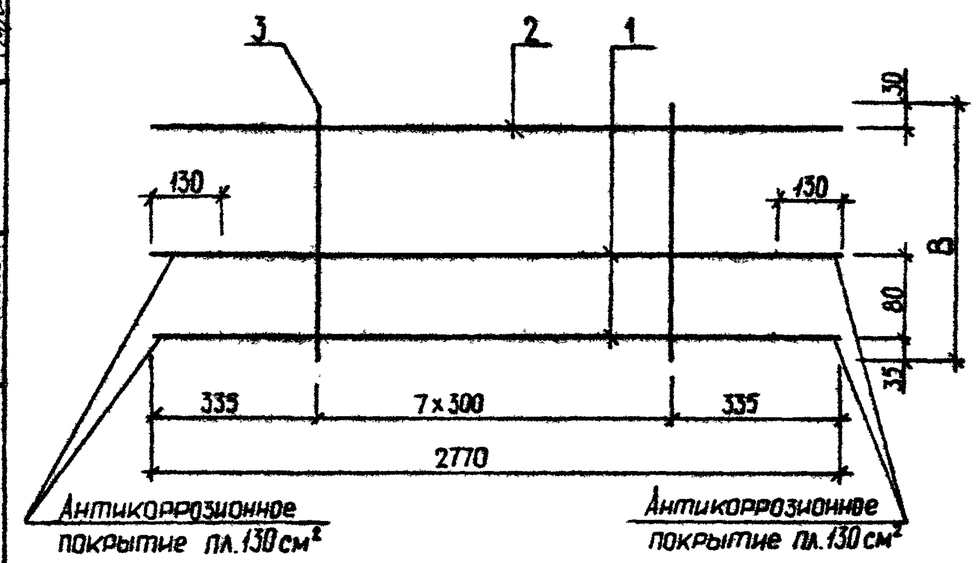

ОБОЗНАЧЕНИЕ	МАРКА	В,ММ	МАССА,КГ
I.090.I-3ПВ.I-I 32	КРI2	275	9,550
-ОЦ	КРI3	325	9,590

ВЗАМ. ИНВ № | ПОДП. И ДАТА | ИНВ № ПОДЛ.

1.090.1-3ПВ.1-1 32СБ

НАЧ.ОТД.	Шевченко	
Н.КОНТР.	Ребров	
ГЛ.СПЕЦ.	Ничипоренко	
ПРОВЕРИЛ	Ничипоренко	
РАЗРАБ.	Федько	

КАРКАС ПЛОСКИЙ
КРI2, КРI3
СБОРОЧНЫЙ ЧЕРТЕЖ

СТАДИЯ	МАССА	МАСШТАБ
Р	СМ ТАБЛ	
ЛИСТ	ЛИСТОВ	

ГОСГРАЖДАНСТРОЙ
КиевЗНИИЭП

20406 79

ФОРМАТ	ЗОНА	ПОЗ.	ОБОЗНАЧЕНИЕ	НАИМЕНОВАНИЕ	КОЛ	ПРИМЕЧАНИЕ
				ДОКУМЕНТАЦИЯ		
А4			1.090.1-3ПВ.1-1 33СБ	СБОРОЧНЫЙ ЧЕРТЕЖ		
			ПЕРЕМЕННЫЕ ДАННЫЕ	ДЛЯ ИСПОЛНЕНИЙ:		
				1.090.1-3ПВ.1-1 33 С1		
				ДЕТАЛИ		
ВЧ	1		5.041.2080	СТ. ОТД. ГОСТ 6727-80 Ф5 ВР-I L=2080	6	0.29КГ
ВЧ	2		5.041.930	Ф5 ВР-I L=930	6	0.13КГ
				1.090.1-3ПВ.1-1 33-01 С2		
				ДЕТАЛИ		
ВЧ	1		5.041.2080	СТ. ОТД. ГОСТ 6727-80 Ф5 ВР-I L=2080	6	0.29КГ
ВЧ	2		5.041.1030	Ф5 ВР-I L=1030	6	0.14КГ
				1.090.1-3ПВ.1-1 33-02 С3		
				ДЕТАЛИ		
ВЧ	1		5.041.2080	СТ. ОТД. ГОСТ 6727-80 Ф5 ВР-I L=2080	3	0.29КГ
ВЧ	2		5.041.770	Ф5 ВР-I L=770	6	0.11КГ

1.090.1-3ПВ.1-1 33

НАЧ.ОТД	Шевченко	
Н.КОНТР	Ребров	
ГЛ.СПЕЦ	Ничипоренко	
ПРОВЕРИЛ	Скоробогат	
РАЗРАБ	Синчук	

СЕТКА
С1 – С3

СТАДИЯ	ЛИСТ	ЛИСТОВ
Р		1

ГОСГРАЖДАНСТРОЙ
КиевЗНИИЭП

ЭПВЦ КиевЗНИИЭП | ОПЕРАТОР ТПП КОРТ | Гросбнева | Марков

РИС.1

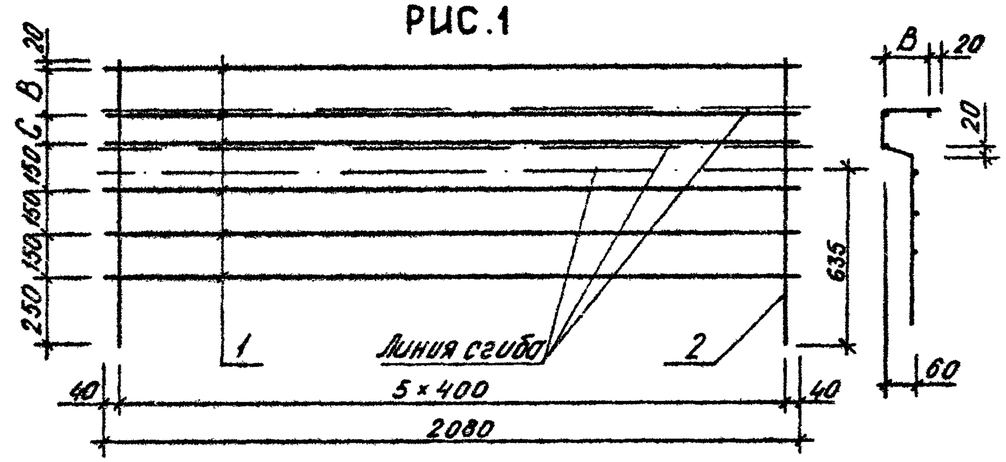

РИС.2

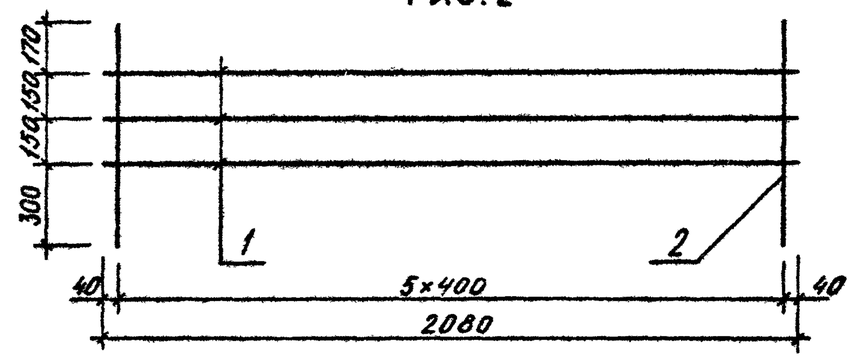

ОБОЗНАЧЕНИЕ	МАРКА	РИС	В,ММ	С,ММ	МАССА,КГ
I.090.I-3ПВ.I-I 33	CI	I	I50	60	2,5I0
-0I	C2	I	200	II0	2,590
-02	C3	2	-	-	I,5I0

ВЗАМ. ИНВ.№ | ПОДПИСЬ И ДАТА | ИНВ.№ПОДЛ

1.090.1-3ПВ.1-1 33СБ

НАЧ.ОТД	Шевченко	
Н.КОНТР	Ребров	
ГЛ.СПЕЦ	Ничипоренко	
ПРОВЕРИЛ	Скоробогат	
РАЗРАБ	Фейько	

СЕТКА
С1 – С3
СБОРОЧНЫЙ ЧЕРТЕЖ

СТАДИЯ	МАССА	МАСШТАБ
Р	СМ ТАБЛ	

ЛИСТ	ЛИСТОВ
	1

ГОСГРАЖДАНСТРОЙ
КиевЗНИИЭП

ФОРМАТ А4

ФОРМАТ	ЗОНА	ПОЗ	ОБОЗНАЧЕНИЕ	НАИМЕНОВАНИЕ	КОЛ.	ПРИМЕЧАНИЕ
				ДОКУМЕНТАЦИЯ		
А4			1.090.1-3ПВ.1-1 34СБ	СБОРОЧНЫЙ ЧЕРТЕЖ		
				ДЕТАЛИ		
ВЧ		1	10.013.1640	СТ. ОТД. ГОСТ 5781-82 Ф10 А-Ш L=1640	2	1.01КГ
			ПЕРЕМЕННЫЕ ДАННЫЕ	ДЛЯ ИСПОЛНЕНИЙ:		
				1.090.1-3ПВ.1-1 34 С4		
				ДЕТАЛИ		
ВЧ		2	5.041.980	СТ. ОТД. ГОСТ 6727-80 Ф5 ВР-I L=980	6	0.14КГ
				1.090.1-3ПВ.1-1 34-01 С5		
				ДЕТАЛИ		
ВЧ		2	5.041.1000	СТ. ОТД. ГОСТ 6727-80 Ф5 ВР-I L=1000	6	0.14КГ

1.090.1-3ПВ.1-1 34

НАЧ.ОТД	Шевченко	
Н.КОНТР	Ребров	
ГЛ.СПЕЦ	Нучипаренко	
ПРОВЕРИЛ	Скарабогат	
РАЗРАБ	Пинчук	

СЕТКА
С4, С5

СТАДИЯ	ЛИСТ	ЛИСТОВ
Р		1

ГОСГРАЖДАНСТРОЙ
КиевЗНИИЭП

ЭПВЦ КиевЗНИИЭП
ОПЕРАТОР ТПП КОРТ
Гребнева

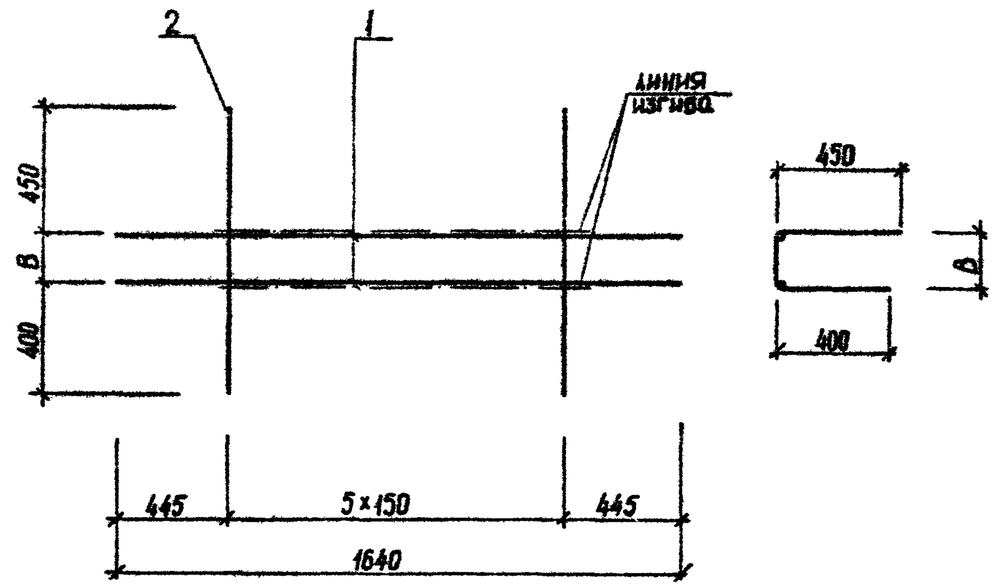

ОБОЗНАЧЕНИЕ	МАРКА	В,ММ	МАССА,КГ
I.090.I-3ПВ.I-I 34	С4	I30	2,840
-0I	С5	I50	2,860

ВЗАМ. ИНВ.№
ПОДП. И ДАТА
ИНВ. № ПОДЛ.

1.090.1-3ПВ.1-1 34СБ

НАЧ.ОТД.	Шевченко	
Н.КОНТР.	Ребров	
ГЛ.СПЕЦ.	Нучипаренко	
ПРОВЕРИЛ	Литвиненко	
РАЗРАБ.	Федько	

СЕТКА
С4, С5
СБОРОЧНЫЙ ЧЕРТЕЖ

СТАДИЯ	МАССА	МАСШТАБ
Р	СМ ТАБЛ	
ЛИСТ	ЛИСТОВ 1	

ГОСГРАЖДАНСТРОЙ
КиевЗНИИЭП

20406 81

ФОРМАТ А4

ФОРМАТ	ЗОНА	ПОЗ	ОБОЗНАЧЕНИЕ	НАИМЕНОВАНИЕ	КОЛ	ПРИМЕЧАНИЕ
				ДОКУМЕНТАЦИЯ		
А4			1.090.1-3ПВ.1-1 35СБ	СБОРОЧНЫЙ ЧЕРТЕЖ		
				ДЕТАЛИ		
				СТ. ОТД. ГОСТ 6727-80		
БЧ		1	4.041.440	Ф4 ВР-I L=440	6	0.04КГ
БЧ		2	4.041.140	Ф4 ВР-I L=140	12	0.01КГ

1.090.1-3ПВ.1-1 35

НАЧ.ОТД	Шевченко	
Н.КОНТР	Ребров	
ГЛ.СПЕЦ	Ничипоренко	
ПРОВЕРИЛ	Скасобогат	
РАЗРАБ	Пинчук	

СЕТКА
С6

СТАДИЯ	ЛИСТ	ЛИСТОВ
Р		1

ГОСГРАЖДАНСТРОЙ
КиевЗНИИЭП

ФОРМАТ А4

ЭПВЦ КиевЗНИИЭП

ОПЕРАТОР ТЛП КОРТ

Гребнева

ПОДПИСЬ И ДАТА

ИНВ.№ ПОДЛ.

ВЗАМ. ИНВ.№

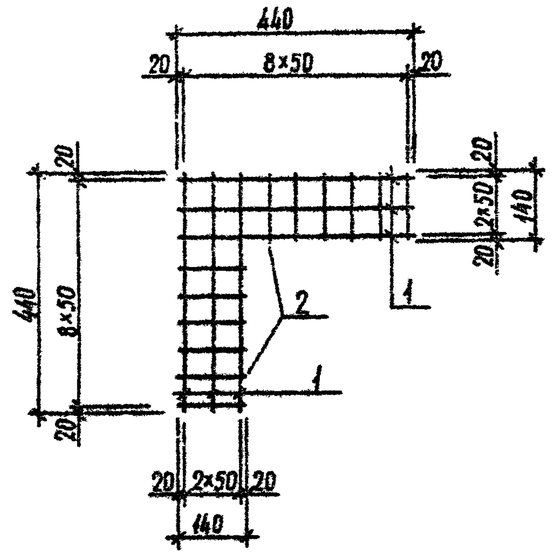

1.090.1-3ПВ.1-1 35СБ

СЕТКА
С6
СБОРОЧНЫЙ ЧЕРТЕЖ

СТАДИЯ	МАССА	МАСШТАБ
Р	0,390	
ЛИСТ	ЛИСТОВ 1	

НАЧ.ОТД.	Шевченко	
Н.КОНТР	Ребров	
ГЛ.СПЕЦ	Ничипоренко	
ПРОВЕРИЛ	Скасобогат	
РАЗРАБ	Федько	

ГОСГРАЖДАНСТРОЙ
КиевЗНИИЭП

20406 32

ФОРМАТ А4

ФОРМАТ	ЗОНА	ПОЗ	ОБОЗНАЧЕНИЕ	НАИМЕНОВАНИЕ	КОЛ	ПРИМЕЧАНИЕ
				ДОКУМЕНТАЦИЯ		
А4			1.090.1-3ПВ.1-1 36СВ	СБОРОЧНЫЙ ЧЕРТЕЖ		
				ДЕТАЛИ		
БЧ		1	60.8.060.80	ПОЛОСА ГОСТ 103-76 -60Х8 L=80	1	0.30КГ
			ПЕРЕМЕННЫЕ ДАННЫЕ	ДЛЯ ИСПОЛНЕНИЙ:		
				1.090.1-3ПВ.1-1 36 МН1		
				ДЕТАЛИ		
БЧ		2	8.013.400	СТ. ОТД. ГОСТ 5781-82 Ф8 А-III L=400	2	0.16КГ
БЧ		3	6.013.350	Ф6 А-III L=350	1	0.08КГ
				1.090.1-3ПВ.1-1 36-01 МН2		
				ДЕТАЛИ		
БЧ		2	10.013.500	СТ. ОТД. ГОСТ 5781-82 Ф10 А-III L=500	2	0.31КГ
БЧ		3	6.013.350	Ф6 А-III L=350	1	0.08КГ
				1.090.1-3ПВ.1-1 36-02 МН3		
				ДЕТАЛИ		
БЧ		2	8.013.200	СТ. ОТД. ГОСТ 5781-82 Ф8 А-III L=200	1	0.08КГ
БЧ		3	8.013.450	Ф8 А-III L=450	2	0.18КГ

1.090.1-3ПВ.1-1 36

НАЧ.ОТД.	Шевченко	
Н.КОНТР.	Ребров	
ГЛ.СПЕЦ.	Ничипоренко	
ПРОВЕРИЛ	Скоробогат	
РАЗРАБ.	Пинчук	

ИЗДЕЛИЕ ЗАКЛАДНОЕ МН1 – МН3

СТАДИЯ	ЛИСТ	ЛИСТОВ
Р		1

ГОСГРАЖДАНСТРОЙ КиевЗНИИЭП

ЭПВЦ КиевЗНИИЭП

Гребнева	
ОПЕРАТОР	ТЛП КОРТ

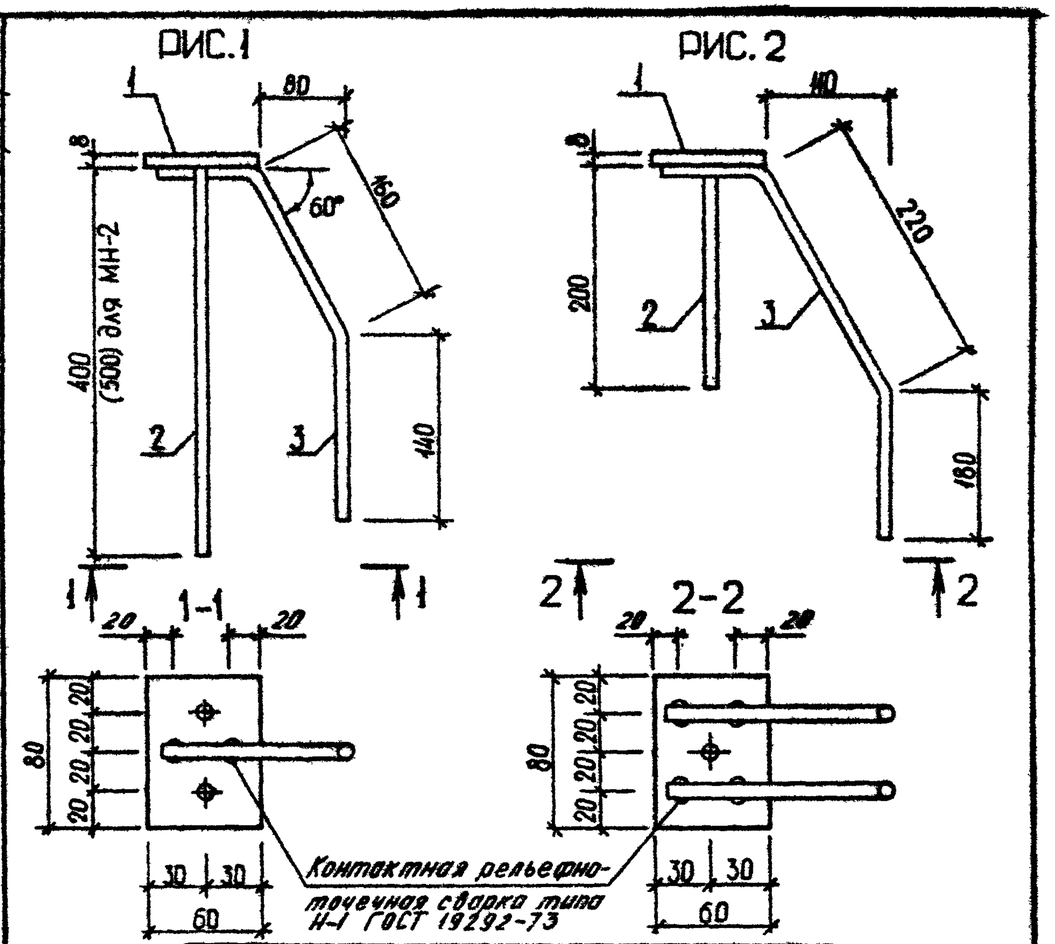

ОБОЗНАЧЕНИЕ	МАРКА	РИС	МАССА,КГ
I.090.I-3ПВ.I-I 36	МНI	I	0,700
-0I	МН2	I	I,000
-02	МН3	2	0,740

1.090.1-3ПВ.1-1 36СБ

ИЗДЕЛИЕ ЗАКЛАДНОЕ МН1 – МН3 СБОРОЧНЫЙ ЧЕРТЕЖ

СТАДИЯ	МАССА	МАСШТАБ
Р	СМ ТАБЛ	

ЛИСТ | ЛИСТОВ 1

НАЧ.ОТД.	Шевченко
Н.КОНТР.	Ребров
ГЛ.СПЕЦ.	Ничипоренко
ПРОВЕРИЛ	Ничипоренко
РАЗРАБ.	Федько

ГОСГРАЖДАНСТРОЙ КиевЗНИИЭП

ВЗАМ. ИНВ № | ПОДПИСЬ И ДАТА | ИНВ №ПОДЛ

20406 83

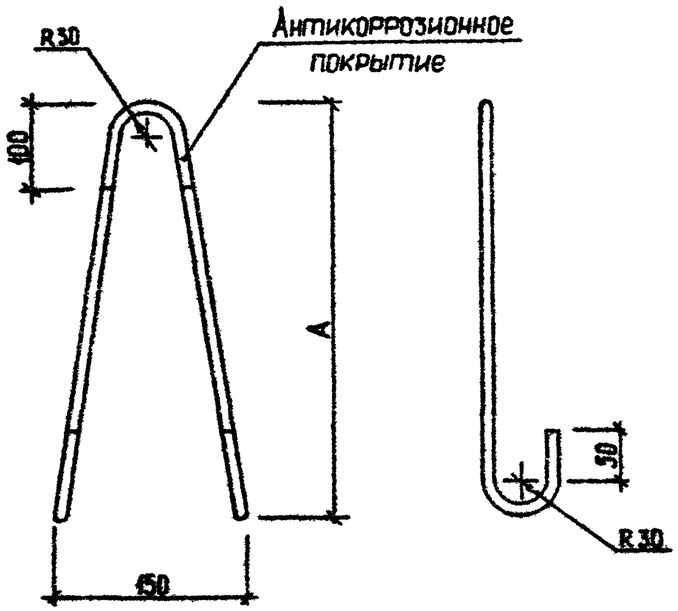

ОБОЗНАЧЕНИЕ	МАРКА	A, ММ	Ø, КЛАСС	L, ММ	МАССА, КГ
I.090.I-3ПВ.I-I 37	ПС1	450	I0A-I	II70	0,720
-0I	ПС2	450	I0AC-II	II70	0,720
-02	ПС3	520	I2AC-II	I5I0	I,340
-03	ПС4	520	I2AC-II	I5I0	I,340
-04	ПС5	660	I6AC-II	I7I0	2,700
-05	ПС6	730	I8AC-II	I730	3,460

1.090.1-3ПВ.1-1 37

ПЕТЛЯ СТРОПОВОЧНАЯ ПС1 – ПС6

СТАДИЯ	МАССА	МАСШТАБ
Р	СМ ТАБЛ	

ЛИСТ | ЛИСТОВ 1

ГОСГРАЖДАНСТРОЙ КиевЗНИИЭП

НАЧ.ОТД. Шевченко
Н.КОНТР Ребров
ГЛ.СПЕЦ Ничипоренко
ПРОВЕРИЛ Скоробогот
РАЗРАБ. Федько

Гребнева

ОПЕРАТОР ТЛП КОРТ

ЭПВЦ КиевЗНИИЭП

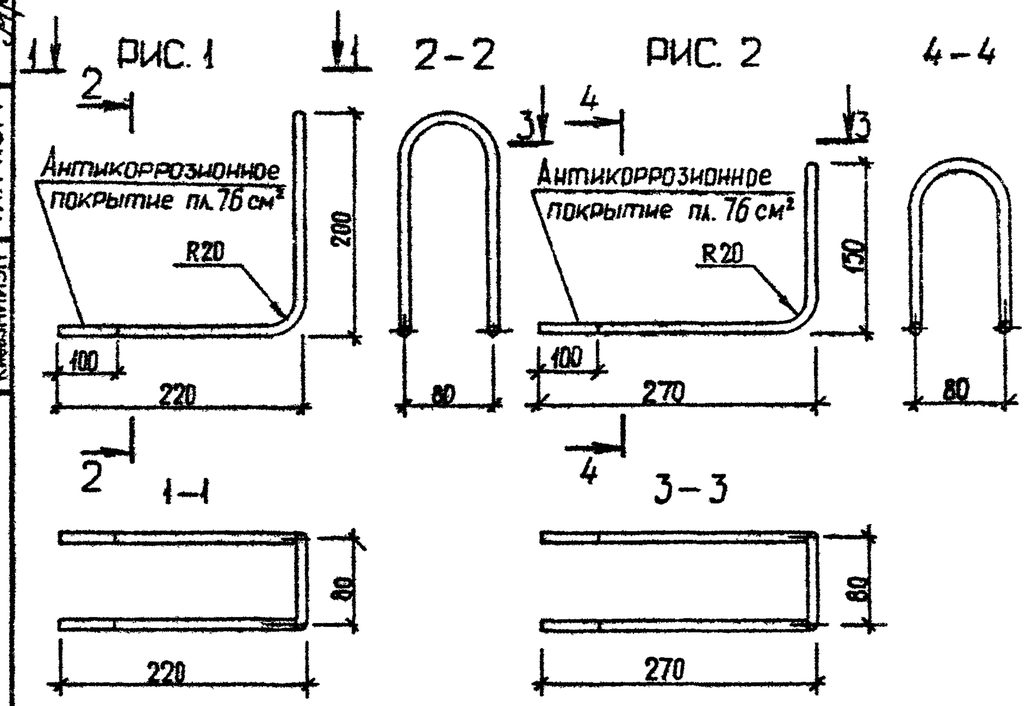

ОБОЗНАЧЕНИЕ	МАРКА	РИС	L, ММ	ϕ, КЛАСС	МАССА, КГ
I.090.I-3ПВ.I-I 38	АН1	I	995	I2A-I	0,880
-0I	АН2	2	995	I2A-I	0,880

1.090.1-3ПВ.1-1 38

СТЕРЖЕНЬ ГНУТЫЙ АН1, АН2

СТАДИЯ	МАССА	МАСШТАБ
Р	СМ ТАБЛ	

ЛИСТ | ЛИСТОВ 1

ГОСГРАЖДАНСТРОЙ КиевЗНИИЭП

НАЧ.ОТД. Шевченко
Н.КОНТР Ребров
ГЛ.СПЕЦ Ничипоренко
ПРОВЕРИЛ Скоробогот
РАЗРАБ. Федько

ВЗАМ. ИНВ.№ | ПОДПИСЬ И ДАТА | ИНВ.№ ПОДЛ.

ФОРМАТ А4

РИС. 1

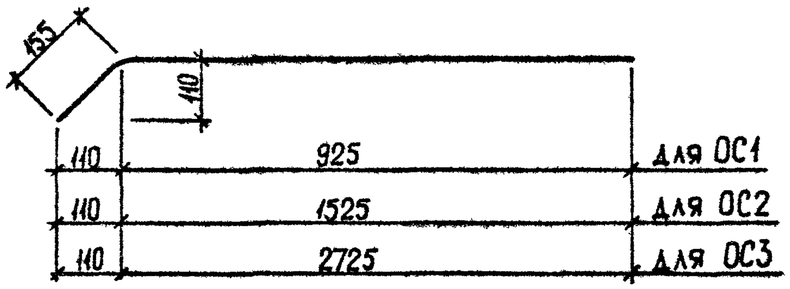

РИС. 2

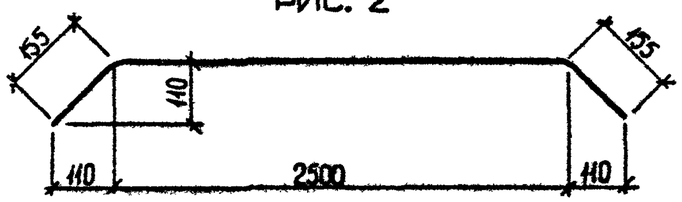

ОБОЗНАЧЕНИЕ	МАРКА	РИС	Ø,КЛАСС	L,ММ	МАССА,КГ
I.090.I-3ПВ.I-I 39	ОСI	I	5ВР-I	I080	0,I50
-0I	ОС2	I	5ВР-I	I680	0,230
-02	ОС3	I	5ВР-I	2880	0,400
-03	ОС4	2	5ВР-I	28I0	0,390

1.090.1-3ПВ.1-1 39

СТЕРЖЕНЬ ОТДЕЛЬНЫЙ
ОСI - ОС4

СТАДИЯ	МАССА	МАСШТАБ
Р	СМ ТАБЛ	

ЛИСТ | ЛИСТОВ 1

ГОСГРАЖДАНСТРОЙ
КиевЗНИИЭП

НАЧ ОТД.	Шевченко	
Н.КОНТР	Ребров	
ГЛ СПЕЦ	Ничипоренко	
ПРОВЕРИЛ	Скаробогат	
РАЗРАБ.	Федько	

ФОРМАТ А4

ЭПВЦ КиевЗНИИЭП | ОПЕРАТОР ТЛП КОРТ | Гребнева

ИНВ №ПОДЛ | ПОДПИСЬ И ДАТА | ВЗАМ ИНВ №

РИС. 1

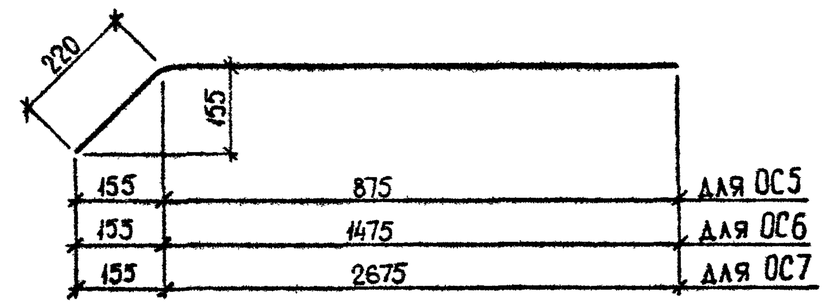

РИС. 2

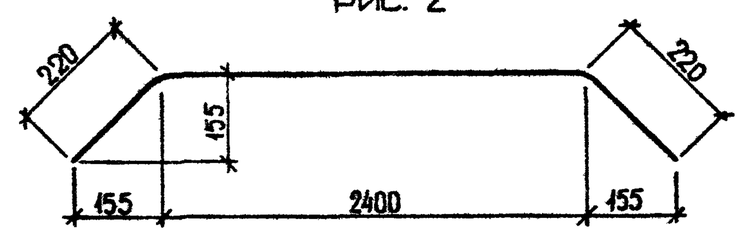

ОБОЗНАЧЕНИЕ	МАРКА	РИС	Ø,КЛАСС	L,ММ	МАССА,КГ
I.090.I-3ПВ.I-I 40	ОС5	I	5ВР-I	I095	0,I50
-0I	ОС6	I	5ВР-I	I695	0,240
-02	ОС7	I	5ВР-I	2895	0,400
-03	ОС8	2	5ВР-I	2840	0,400

1.090.1-3ПВ.1-1 40

СТЕРЖЕНЬ ОТДЕЛЬНЫЙ
ОС5 - ОС8

СТАДИЯ	МАССА	МАСШТАБ
Р	СМ ТАБЛ	

ЛИСТ | ЛИСТОВ 1

ГОСГРАЖДАНСТРОЙ
КиевЗНИИЭП

НАЧ ОТД.	Шевченко	
Н.КОНТР	Ребров	
ГЛ СПЕЦ	Ничипоренко	
ПРОВЕРИЛ	Ничипоренко	
РАЗРАБ.	Федько	

20406 85

ФОРМАТ А4

НАИМЕНОВАНИЕ	КОЛИЧЕСТВО НА МАРКУ																			
	ПСЦ 60.21.3,0-П-ПВ	ПСЦ 60.21.3,5-П-ПВ	ПСЦ 30.21.3,0-П-ПВ	ПСЦ 30.21.3,5-П-ПВ	ПСЦ 18.21.3,0-П-ПВ	ПСЦ 18.21.3,5-П-ПВ	ПСЦ 12.21.3,0-П-ПВ	ПСЦ 12.21.3,5-П-ПВ	1ПСЦ 60.21.3,0-П-ПВ	1ПСЦ 60.21.3,5-П-ПВ	1ПСЦ 30.21.3,0-П-ПВ	1ПСЦ 30.21.3,5-П-ПВ	2ПСЦ 30.21.3,0-П-ПВ	2ПСЦ 30.21.3,5-П-ПВ	1ПСЦ 29.21.3,0-П-ПВ	1ПСЦ 29.21.3,5-П-ПВ	2ПСЦ 29.21.3,0-П-ПВ	2ПСЦ 29.21.3,5-П-ПВ	1ПСЦ 17.21.3,0-П-ПВ	1ПСЦ 17.21.3,5-П-ПВ
ИЗДЕЛИЯ АРМАТУРНЫЕ																				
АРМАТУРА КЛАССА А-I ГОСТ 5781-82																				
Ф10	-	-	-	-	1.440	-	1.440	1.440	-	-	-	-	-	-	-	-	-	-	1.440	1.440
Ф12	-	-	2.680	-	-	-	-	-	-	-	2.680	-	-	2.680	2.680	-	2.680	-	-	-
ИТОГО КЛАССА А-I	-	-	2.680	-	1.440	-	1.440	1.440	-	-	2.680	-	-	2.680	2.680	-	2.680	-	1.440	1.440
АС-II ГОСТ 5781-82																				
Ф10	-	-	-	-	-	1.440	-	-	-	-	-	-	1.440	-	-	-	-	-	-	-
Ф12	-	-	-	2.680	-	-	-	-	-	-	-	2.680	-	-	-	2.680	-	2.680	-	-
Ф16	5.400	-	-	-	-	-	-	-	5.400	5.400	-	-	-	-	-	-	-	-	-	-
Ф18	-	6.920	-	-	-	-	-	-	-	-	-	-	-	-	-	-	-	-	-	-
ИТОГО КЛАССА АС-II	5.400	6.920	-	2.680	-	1.440	-	-	5.400	5.400	-	2.680	1.440	-	-	2.680	-	2.680	-	-
А-III ГОСТ 5781-82																				
Ф6	32.21	32.21	17.24	17.24	11.28	11.28	8.297	8.297	32.21	32.21	17.24	17.24	14.26	14.26	15.93	15.93	15.93	15.93	9.969	9.969
Ф8	0.868	0.868	0.868	0.868	0.868	0.868	0.868	0.868	0.868	0.868	0.868	0.868	0.868	0.868	0.750	0.750	0.750	0.750	0.750	0.750
Ф10	0.617	0.617	-	-	-	-	-	-	0.617	0.617	-	-	2.022	2.022	-	-	-	-	-	-
Ф16	72.86	72.86	34.98	34.98	19.82	19.82	12.25	12.25	72.86	72.86	34.98	34.98	34.98	34.98	34.98	34.98	34.98	34.98	19.82	19.82
ИТОГО КЛАССА А-III	106.6	106.6	53.08	53.08	31.97	31.97	21.41	21.41	106.6	106.6	53.08	53.08	52.12	52.12	51.65	51.65	51.65	51.65	30.54	30.54
ВР-I ГОСТ 6727-80																				
Ф4	9.132	10.50	4.578	5.339	2.757	3.274	1.846	2.242	9.132	10.50	4.578	5.339	4.546	5.185	4.365	5.009	4.365	5.009	2.544	2.944
Ф5	14.85	15.05	7.613	7.710	4.715	4.770	3.304	3.346	14.85	15.05	7.613	7.710	4.891	4.907	7.144	7.254	7.144	7.254	4.169	4.224
ИТОГО КЛАССА ВР-I	23.99	25.55	12.19	13.05	7.472	8.045	5.150	5.588	23.99	25.55	12.19	13.05	9.437	10.09	11.51	12.26	11.51	12.26	6.713	7.168
ВСЕГО ИЗДЕЛИЙ АРМАТУРНЫХ	135.9	139.0	67.95	68.81	40.88	41.45	28.00	28.44	135.9	137.5	67.95	68.81	63.00	64.89	65.84	66.60	65.84	66.60	38.70	39.15
ИЗДЕЛИЯ ЗАКЛАДНЫЕ																				
ПРОКАТ МАРКИ ВСТ3КП2 ГОСТ 103-76																				
-60Х8	0.903	0.903	0.602	0.602	0.602	0.602	0.602	0.602	0.903	0.903	0.602	0.602	0.602	0.602	0.602	0.602	0.602	0.602	0.602	0.602
ИТОГО ГОСТ 103-76	0.903	0.903	0.602	0.602	0.602	0.602	0.602	0.602	0.903	0.903	0.602	0.602	0.602	0.602	0.602	0.602	0.602	0.602	0.602	0.602
ИТОГО МАРКИ ВСТ3КП2	0.903	0.903	0.602	0.602	0.602	0.602	0.602	0.602	0.903	0.903	0.602	0.602	0.602	0.602	0.602	0.602	0.602	0.602	0.602	0.602
ВСЕГО ИЗДЕЛИЙ ЗАКЛАДНЫХ	0.903	0.903	0.602	0.602	0.602	0.602	0.602	0.602	0.903	0.903	0.602	0.602	0.602	0.602	0.602	0.602	0.602	0.602	0.602	0.602
ОБЩИЙ РАСХОД	136.8	139.9	68.55	69.41	41.48	42.06	28.60	29.04	136.8	138.4	68.55	69.41	63.60	65.50	66.45	67.20	66.45	67.20	39.30	39.75

НАЧ ОТД	Шевченко	
Н КОНТР	Ребров	
ГЛ СПЕЦ	Нечипоренко	
ПРОВЕРИЛ	Скоробогат	
РАЗРАБ	Линчук	

1.090.1-3ПВ.1-1 ООРС

ВЕДОМОСТЬ РАСХОДА СТАЛИ НА ЭЛЕМЕНТ, КГ

СТАДИЯ	ЛИСТ	ЛИСТОВ
Р	1	2

ГОСГРАЖДАНСТРОЙ
КиевЗНИИЭП

20406 86

ФОРМАТ А3

НАИМЕНОВАНИЕ	КОЛИЧЕСТВО НА МАРКУ																			
	2ПСЦ 17.21 .3,0-П-ПВ	2ПСЦ 17.21 .3,5-П-ПВ	1ПСЦ 11.21 .3,0-П-ПВ	1ПСЦ 11.21 .3,5-П-ПВ	2ПСЦ 11.21 .3,0-П-ПВ	2ПСЦ 11.21 .3,5-П-ПВ	ПСЦ 2 8.21. 3,0-П -ПВ	ПСЦ 2 8.21. 3,5-П -ПВ	1ПСЦ 33.21 .3,0-П-ПВ	1ПСЦ 33.21 .3,5-П-ПВ	2ПСЦ 33.21 .3,0-П-ПВ	2ПСЦ 33.21 .3,5-П-ПВ	1ПСЦ 21.2* .3,0-П-ПВ	1ПСЦ 21.21 .3,5-П-ПВ	2ПСЦ 21.21 .3,0-П-ПВ	2ПСЦ 21.21 .3,5-П-ПВ	1ПСЦ 15.21 .3,0-П-ПВ	1ПСЦ 15.21 .3,5-П-ПВ	2ПСЦ 15.21 .3,0-П-ПВ	2ПСЦ 15.21 .3,5-П-ПВ
ИЗДЕЛИЯ АРМАТУРНЫЕ																				
АРМАТУРА КЛАССА																				
А-I ГОСТ 5781-82																				
Ф10	1.440	1.440	1.440	1.440	1.440	1.440	-	-	-	-	-	-	1.440	-	1.440	-	1.440	1.440	1.440	1.440
Ф12	-	-	-	-	-	-	2.680	-	4.440	-	4.440	-	1.760	-	1.760	-	1.760	-	1.760	-
ИТОГО КЛАССА А-I	1.440	1.440	1.440	1.440	1.440	1.440	2.680	-	4.440	-	4.440	-	3.200	-	3.200	-	3.200	1.440	3.200	1.440
АС-II ГОСТ 5781-82																				
Ф10	-	-	-	-	-	-	-	-	-	-	-	-	-	1.440	-	1.440	-	-	-	-
Ф12	-	-	-	-	-	-	-	2.680	-	4.440	-	4.440	-	1.760	-	1.760	-	1.760	-	1.760
ИТОГО КЛАССА АС-II	-	-	-	-	-	-	-	2.680	-	4.440	-	4.440	-	3.200	-	3.200	-	1.760	-	1.760
А-III ГОСТ 5781-82																				
Ф6	9.969	9.969	6.989	6.989	6.989	6.989	14.62	14.62	15.15	15.15	15.15	15.15	9.192	9.192	9.192	9.192	6.212	6.212	6.212	6.212
Ф8	0.750	0.750	0.750	0.750	0.750	0.750	0.631	0.631	0.750	0.750	0.750	0.750	0.750	0.750	0.750	0.750	0.750	0.750	0.750	0.750
Ф16	19.82	19.82	12.25	12.25	12.25	12.25	34.98	34.98	34.98	34.98	34.98	34.98	19.82	19.82	19.82	19.82	12.25	12.25	12.25	12.25
ИТОГО КЛАССА А-III	30.54	30.54	19.99	19.99	19.99	19.99	50.23	50.23	50.88	50.88	50.88	50.88	29.77	29.77	29.77	29.77	19.21	19.21	19.21	19.21
ВР-I ГОСТ 6727-80																				
Ф4	2.544	2.944	1.633	1.912	1.633	1.912	4.153	4.679	4.246	4.889	4.246	4.889	2.424	2.825	2.424	2.825	1.513	1.792	1.513	1.792
Ф5	4.169	4.224	2.758	2.799	2.758	2.799	6.675	6.797	10.77	10.95	10.77	10.95	7.876	8.015	7.876	8.015	6.465	6.590	6.465	6.590
ИТОГО КЛАССА ВР-I	6.713	7.168	4.392	4.711	4.392	4.711	10.83	11.48	15.02	15.84	15.02	15.84	10.30	10.84	10.30	10.84	7.978	8.382	7.978	8.382
ВСЕГО ИЗДЕЛИЙ АРМАТУРНЫХ	38.70	39.15	25.82	26.14	25.82	26.14	63.74	64.38	70.34	71.16	70.34	71.16	43.27	43.81	43.27	43.81	30.39	30.79	30.39	30.79
ИЗДЕЛИЯ ЗАКЛАДНЫЕ																				
ПРОКАТ МАРКИ ВСТ3КП2																				
ГОСТ 103-76																				
-60Х8	0.602	0.602	0.602	0.602	0.602	0.602	0.602	0.602	0.602	0.602	0.602	0.602	0.602	0.602	0.602	0.602	0.602	0.602	0.602	0.602
ИТОГО ГОСТ 103-76	0.602	0.602	0.602	0.602	0.602	0.602	0.602	0.602	0.602	0.602	0.602	0.602	0.602	0.602	0.602	0.602	0.602	0.602	0.602	0.602
ИТОГО МАРКИ ВСТ3КП2	0.602	0.602	0.602	0.602	0.602	0.602	0.602	0.602	0.602	0.602	0.602	0.602	0.602	0.602	0.602	0.602	0.602	0.602	0.602	0.602
ВСЕГО ИЗДЕЛИЙ ЗАКЛАДНЫХ	0.602	0.602	0.602	0.602	0.602	0.602	0.602	0.602	0.602	0.602	0.602	0.602	0.602	0.602	0.602	0.602	0.602	0.602	0.602	0.602
ОБЩИЙ РАСХОД	39.30	39.75	26.42	26.74	26.42	26.74	64.34	64.99	70.94	71.76	70.94	71.76	43.87	44.41	43.87	44.41	30.99	31.39	30.99	31.39