ТИПОВЫЕ СТРОИТЕЛЬНЫЕ КОНСТРУКЦИИ, ИЗДЕЛИЯ И УЗЛЫ

Серия 1.420.1-19

КОНСТРУКЦИИ КАРКАСА МНОГОЭТАЖНЫХ ПРОИЗВОДСТВЕННЫХ ЗДАНИЙ С СЕТКОЙ КОЛОНН 12×6 м ДЛЯ СТРОИТЕЛЬСТВА В РАЙОНАХ НЕСЕЙСМИЧЕСКИХ И СЕЙСМИЧНОСТЬЮ 7 БАЛЛОВ

Выпуск 1-1

Колонны высотой 4,8; 6,0 – 4,8 м.

Армирование и пространственные каркасы.

Рабочие чертежи

24349
Цена 12-24

ЦЕНТРАЛЬНЫЙ ИНСТИТУТ ТИПОВОГО ПРОЕКТИРОВАНИЯ
ГОССТРОЯ СССР

Москва, А-445, Смольная ул., 22

Сдано в печать VII 1990 года

Заказ № 7243 Тираж 4700 экз.

ТИПОВЫЕ СТРОИТЕЛЬНЫЕ КОНСТРУКЦИИ, ИЗДЕЛИЯ И УЗЛЫ

Серия 1.420.1-19

КОНСТРУКЦИИ КАРКАСА МНОГОЭТАЖНЫХ ПРОИЗВОДСТВЕННЫХ ЗДАНИЙ С СЕТКОЙ КОЛОНН 12×6 м ДЛЯ СТРОИТЕЛЬСТВА В РАЙОНАХ НЕСЕЙСМИЧЕСКИХ И СЕЙСМИЧНОСТЬЮ 7 БАЛЛОВ

выпуск 1-1

Колонны высотой 4,8; 6,0 – 4,8 м.

Армирование и пространственные каркасы.

Рабочие чертежи

РАЗРАБОТАНЫ:

ЦНИИПРОМЗДАНИЙ

Гл.инж.института — В.В.Гранев
Зав. отделом — А.В.Замараев
Зав. сектором — Г.В.Выжигин
Гл.инж.проекта — В.Н.Ягодкин

ЛГПИ

Гл.инж.института — Е.Д.Любимов
Гл.констр.института — Г.М.Драбкин
Нач отдела — Б.И.Артюшин
Гл.констр.отдела — В.И.Исаев

НИИЖБ

Зам директора ин-та — Ю.П.Гуща
Зав. лабораторией — Н.Н.Коровин
/Ст.научн.сотрудник — Н.Г.Матков

УТВЕРЖДЕНЫ
ГЛАВНЫМ УПРАВЛЕНИЕМ ПРОЕКТИРОВАНИЯ ГОССТРОЯ СССР
ПИСЬМО ОТ 29.12.88
№ 6/6-2964

ВВЕДЕНЫ В ДЕЙСТВИЕ
С 01.04.89
ЦНИИПРОМЗДАНИЙ
ПРИКАЗ №20 ОТ 01.02.89

© ЦИТП Госстроя СССР, 1990

Обозначение документа	Наименование	стр.
1.420.1-19.1-1 ТТ	Технические требования	4
1.420.1-19.1-1-2	Колонна К1	5
1.420.1-19.1-1-3	Колонна К2	8
1.420.1-19.1-1-4	Колонна К3	12
1.420.1-19.1-1-5	Колонна К4	14
1.420.1-19.1-1-6	Колонна К5	16
1.420.1-19.1-1-7	Колонна К6	18
1.420.1-19.1-1-8	Колонна К7	20
1.420.1-19.1-1-9	Колонна К8	22
1.420.1-19.1-1-10	Колонна К9	24
1.420.1-19.1-1-11	Колонна К10	26
1.420.1-19.1-1-12	Колонна К11	28
1.420.1-19.1-1-13	Колонна К12	31
1.420.1-19.1-1-14	Колонна К43	35
1.420.1-19.1-1-15	Колонна К44	37
1.420.1-19.1-1-16	Узлы I ... VI	39

Обозначение документа	Наименование	Стр.
1.420.1-19.1-1-17	Каркас КП1 ... КП6	42
1.420.1-19.1-1-18	Каркас КП7 ... КП16	44
1.420.1-19.1-1-19	Каркас КП17 ... КП22	47
1.420.1-19.1-1-20	Каркас КП23 ... КП26	49
1.420.1-19.1-1-21	Каркас КП27 ... КП33	51
1.420.1-19.1-1-22	Каркас КП34 ... КП36	53
1.420.1-19.1-1-23	Каркас КП37	55
1.420.1-19.1-1-24	Каркас КП38 ... КП42	56
1.420.1-19.1-1-25	Каркас КП43	58
1.420.1-19.1-1-26	Каркас КП44 ... КП49	59
1.420.1-19.1-1-27	Каркас КП50, КП51	61
1.420.1-19.1-1-28	Каркас КП52 ... КП54	62
1.420.1-19.1-1-29	Каркас КП55 ... КП58	63
1.420.1-19.1-1-30	Каркас КП59 ... КП64	65
1.420.1-19.1-1-31	Каркас КП65..	67
1.420.1-19.1-1-32	Каркас КП66, КП67	68

Инв. № подл. | Подпись и дата | Взам. инв. №

Разраб.	Смирнова		
Провер.	Исаев		
Н. контр.	Незлобина		

1.420.1-19.1-1

Содержание выпуска

Стадия	Лист	Листов
Р	1	2

ЛГПИ

Обозначение документа	Наименование	Стр.
1.420.1-191-1-33	Каркас КП 69 ... КП 73	69
1.420.1-191-1-34	Каркас КП 74 ... КП 77	71
1.420.1-191-1-35	Каркас КП 78 ... КП 80	73
1.420.1-191-1-36	Каркас КП 81 ... КП 86	74
1.420.1-191-1-37	Каркас КП 87, КП 88	76
1.420.1-191-1-38	Каркас КП 89	77
1.420.1-191-1-39	Каркас КП 90 ... КП 95	78
1.420.1-191-1-40	Каркас КП 96, КП 97	80
1.420.1-191-1-41	Каркас КП 98 ... КП 103	81
1.420.1-191-1-42	Каркас КП 104 ... КП 109	83
1.420.1-191-1-43	Каркас КП 110 ... КП 113	85
1.420.1-191-1-44	Каркас КП 114 ... КП 119	86
1.420.1-191-1-45	Каркас КП 120 ... КП 127	88
1.420.1-191-1-46	Каркас КП 128 ... КП 133	90
1.420.1-191-1-47	Каркас КП 134, КП 135	92
1.420.1-191-1-48	Каркас КП 136 ... КП 141	93
1.420.1-191-1-49	Каркас КП 142 ... КП 151	95
1.420.1-191-1-50	Каркас КП 152 ... КП 157	98
1.420.1-191-1-51	Каркас КП 158 ... КП 161	100
1.420.1-191-1-52	Каркас КП 162 ... КП 168	102
1.420.1-191-1-53	Каркас КП 169 ... КП 171	104
1.420.1-191-1-54	Каркас КП 172	106
1.420.1-191-1-55	Каркас КП 173 ... КП 177	107
1.420.1-191-1-56	Каркас КП 178	109
1.420.1-191-1-57	Каркас КП 179 ... КП 184	110
1.420.1-191-1-58	Каркас КП 185, КП 186	112
1.420.1-191-1-59	Каркас КП 187 ... КП 189	113
1.420.1-191-1-60	Каркас КП 190 ... КП 195	114
1.420.1-191-1-61	Каркас КП 196	116
1.420.1-191-1-62	Каркас КП 197 ... КП 201	117
1.420.1-191-1-63	Узлы I ... VIII	119
1.420.1-191-1-64	Ведомость расхода стали	123

Инв. № подл. | Подпись и дата | Взам. инв. №

24349 4

1. Настоящий выпуск является частью работы, полный состав которой приведен в выпуске 0-0 данной серии.

Выпуск содержит рабочие чертежи колонн пространственных каркасов для зданий с высотой этажей 4,8 м и сочетанием высот этажей 6,0 м в первом этаже и 4,8 м в последующих этажах.

2. Данный выпуск следует рассматривать совместно с выпуском 1-0 „Указания по изготовлению колонн" и техническими условиями „Колонны железобетонные для многоэтажных зданий" ГОСТ 18979-90

Закладные и арматурные изделия для всех колонн настоящей серии приведены в выпуске 1-6.

3. В колонны данного выпуска должны дополнительно устанавливаться закладные изделия для крепления стен, вертикальных стальных связей, пристенных плит и выпусков арматуры для образования жестких сопряжений ригелей с колоннами.

Установка перечисленных закладных изделий должна осуществляться в соответствии с требованиями проектов конкретных объектов.

Указания по привязке этих закладных изделий в колоннах, приведены в выпуске 0-0 данной серии.

4. Пространственные каркасы собираются из отдельных продольных стержней и заткнутых хомутов с помощью контактной сварки.

Сборка пространственных каркасов с использованием дуговой сварки не допускается. Диагональные связи, предусмотренные для обеспечения жесткости пространственных каркасов, должны быть приварены к стержням продольной арматуры протяженными швами длиной не менее 50 мм.

В целях экономии металла эти связи могут быть заменены на инвентарные.

5. Закладные изделия крепятся к стержням пространственных каркасов с помощью вязальной проволоки. Окончательная фиксация закладных изделий производится в опалубке.

6. Сборку пространственных каркасов рекомендуется производить на автоматизированных линиях.

7. Изготовление арматурных изделий должно производиться в соответствии с ГОСТ 10922-75 „Арматурные изделия и закладные детали сварные для железобетонных конструкций", „Технические требования и методы испытаний", ГОСТ 14098-85. „Соединения сварные арматуры и закладных изделий железобетонных конструкций, типы, конструкция и размеры", а также СН393-78 п. 1.23. Инструкция по сварке соединений арматуры и закладных деталей железобетонных конструкций."

8. В работе использована а. с. № 8. 06 835 „Сборная железобетонная колонна."

Разраб.	Стирнова		
Провер.	Исаев		
Н. контр.	Незлобина		

1.420.1-19.1-1-1ТТ

Технические требования

Стадия	Лист	Листов
Р		1

ЛГПИ

Инв. № подл. | Подпись и дата | Взам. инв. №

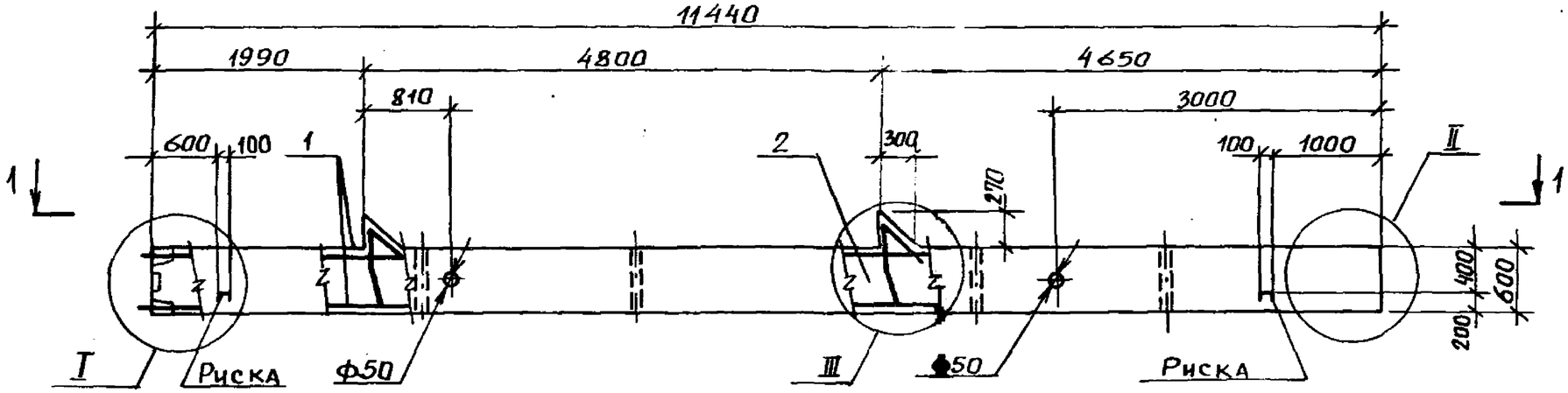

1 – 1

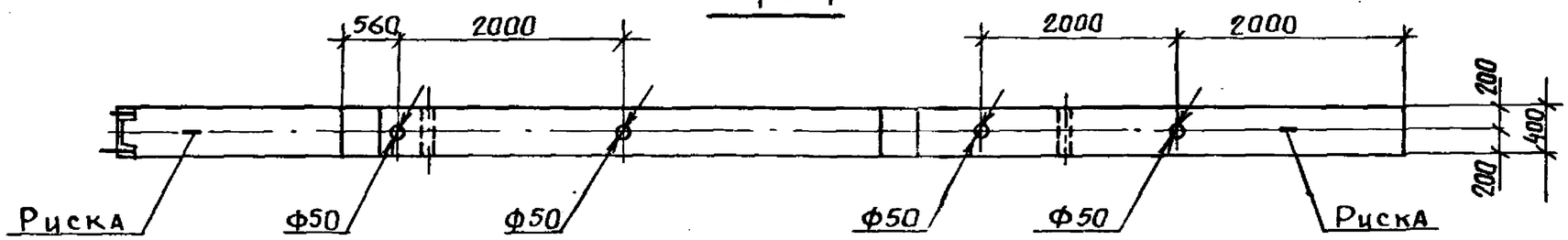

1. Спецификацию см. листы 2,3.
2. Узлы см. 1.420.1 – 19. 1-1-16.
3. Масса колонны 6,93т.

				1.420.1-19.1-1-2	
Разраб.	Пергамонина			Колонна К1	Стадия: Р; Лист: 1; Листов: 3
Рассчит.	Исаев				ЛГПИ
Провер.	Смирнова				
Н.контр.	Незлобина				

Инв.№ подл. | Подпись и дата | Взам. инв.№

Марка колонны	Поз.	Наименование	Кол.	Обозначение документа
К1-1	1	Каркас КП1	1	1.420.1-19. 1-1-17
	2	Бетон класса В25, м³	2,77	
К1-2	1	Каркас КП1	1	-17
	2	Бетон класса В30, м³	2,77	
К1-3	1	Каркас КП1	1	-17
	2	Бетон класса В40, м³	2,77	
К1-4	1	Каркас КП2	1	-17
	2	Бетон класса В25, м³	2,77	
К1-5	1	Каркас КП2	1	-17
	2	Бетон класса В30, м³	2,77	
К1-6	1	Каркас КП2	1	-17
	2	Бетон класса В40, м³	2,77	
К1-7	1	Каркас КП3	1	-17
	2	Бетон класса В25, м³	2,77	
К1-8	1	Каркас КП3	1	-17
	2	Бетон класса В30, м³	2,77	
К1-9	1	Каркас КП3	1	-17
	2	Бетон класса В40, м³	2,77	
К1-10	1	Каркас КП4	1	-17
	2	Бетон класса В25, м³	2,77	
К1-11	1	Каркас КП4	1	-17
	2	Бетон класса В30, м³	2,77	

Марка колонны	Поз.	Наименование	Кол.	Обозначение документа
К1-12	1	Каркас КП4	1	1.420.1-19. 1-1-17
	2	Бетон класса В40, м³	2,77	
К1-13	1	Каркас КП5	1	-17
	2	Бетон класса В25, м³	2,77	
К1-14	1	Каркас КП5	1	-17
	2	Бетон класса В30, м³	2,77	
К1-15	1	Каркас КП5	1	-17
	2	Бетон класса В 40, м³	2,77	
К1-16	1	Каркас КП6	1	-17
	2	Бетон класса В 25, м³	2,77	
К1-17	1	Каркас КП6	1	-17
	2	Бетон класса В 30, м³	2,77	
К1-18	1	Каркас КП6	1	-17
	2	Бетон класса В40, м³	2,77	
К1-19	1	Каркас КП7	1	-18
	2	Бетон класса В 25, м³	2,77	
К1-20	1	Каркас КП7	1	-18
	2	Бетон класса В 30, м³	2,77	
К1-21	1	Каркас КП8	1	-18
	2	Бетон класса В25, м³	2,77	
К1-22	1	Каркас КП9	1	-18
	2	Бетон класса В 25, м³	2,77	

Взам. инв. №

Подпись и дата

Инв. N подл.

24369 7

Марка колонны	Поз.	Наименование	Кол.	Обозначение документа
К1-23	1	Каркас КП9	1	1.420.1-19.1-1-18
	2	Бетон класса В30, м³	2,77	
К1-24	1	Каркас КП9	1	-18
	2	Бетон класса В45, м³	2,77	
К1-25	1	Каркас КП10	1	-18
	2	Бетон класса В25, м³	2,77	
К1-26	1	Каркас КП11	1	-18
	2	Бетон класса В25, м³	2,77	
К1-27	1	Каркас КП11	1	-18
	2	Бетон класса В30, м³	2,77	
К1-28	1	Каркас КП11	1	-18
	2	Бетон класса В40, м³	2,77	
К1-29	1	Каркас КП12	1	-18
	2	Бетон класса В25, м³	2,77	
К1-30	1	Каркас КП12	1	-18
	2	Бетон класса В30, м³	2,77	

Марка колонны	Поз.	Наименование	Кол.	Обозначение документа
К1 31	1	Каркас КП12	1	1.420.1-19.1-1-18
	2	Бетон класса В40, м³	2,77	
К1 32	1	Каркас КП13	1	-18
	2	Бетон класса В30, м³	2,77	
К 33	1	Каркас КП14	1	-18
	2	Бетон класса В40, м³	2,77	
К1 34	1	Каркас КП15	1	-18
	2	Бетон класса В25, м³	2,77	
К1 35	1	Каркас КП15	1	-18
	2	Бетон класса В30, м³	2,77	
К1 36	1	Каркас КП16	1	-18
	2	Бетон класса В30, м³	2,77	
К1 37	1	Каркас КП16	1	-18
	2	Бетон класса В40, м³	2,77	

Инв. № подл. | Подпись и дата | Взам. инв. №

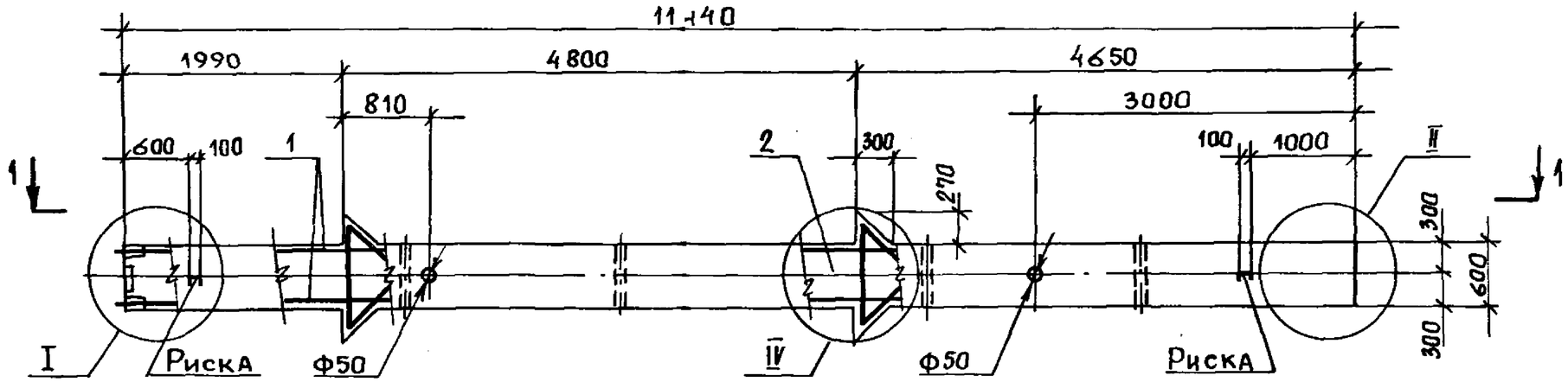

1—1

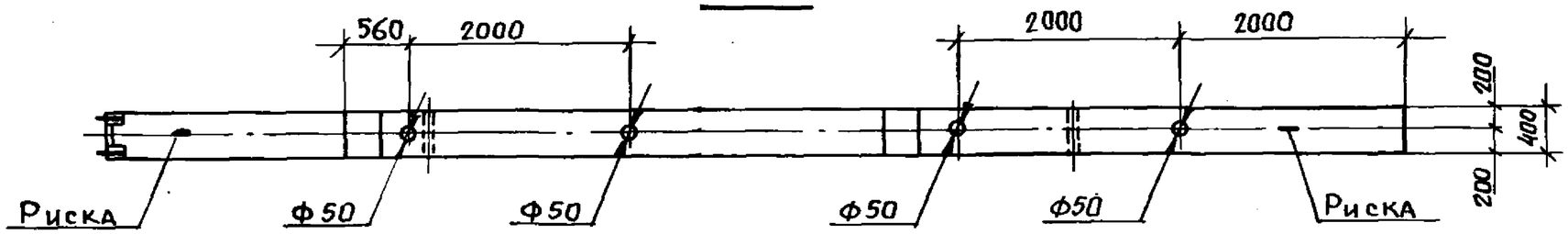

1. Спецификацию см. листы 2...4.
2. Узлы см. 1.420.1-19.1-1-16.
3. Масса колонны 7,03 т.

Инв.№ подл. | Подпись и дата | Взам. инв.№

Разраб.	Пергомонина		
Рассчит.	Исаев		
Провер.	Смирнова		
Н. контр.	Незлобина		

1.420.1-19.1-1-3

Колонна К2

Стадия	Лист	Листов
Р	1	4

ЛГПИ

Марка колонны	Поз.	Наименование	Кол.	Обозначение документа
К2-1	1	Каркас КП17	1	1.420. 1-19. 1-1-19
	2	Бетон класса В25, м³	2,81	
К2-2	1	Каркас КП17	1	-19
	2	Бетон класса В30, м³	2,81	
К2-3	1	Каркас КП18	1	-19
	2	Бетон класса В25, м³	2,81	
К2-4	1	Каркас КП18	1	-19
	2	Бетон класса В30, м³	2,81	
К2-5	1	Каркас КП18	1	-19
	2	Бетон класса В40, м³	2,81	
К2-6	1	Каркас КП19	1	-19
	2	Бетон класса В25, м³	2,8	
К2-7	1	Каркас КП19	1	-19
	2	Бетон класса В30, м³	2,81	
К2-8	1	Каркас КП19	1	-19
	2	Бетон класса В40, м³	2,81	
К2-9	1	Каркас КП20	1	-19
	2	Бетон класса В25, м³	2,81	
К2-10	1	Каркас КП20	1	-19
	2	Бетон класса В30, м³	2,81	
К2-11	1	Каркас КП20	1	-19
	2	Бетон класса В40, м³	2,81	

Марка колонны	Поз.	Наименование	Кол.	Обозначение документа
К2-12	1	Каркас КП21	1	1.420. 1- 19. 1-1- 19
	2	Бетон класса В25, м³	2,81	
К2-13	1	Каркас КП21	1	-19
	2	Бетон класса В30, м³	2,81	
К2-14	1	Каркас КП22	1	-19
	2	Бетон класса В25, м³	2,81	
К2 15	1	Каркас КП22	1	-19
	2	Бетон класса В30, м³	2,81	
К2-16	1	Каркас КП22	1	-19
	2	Бетон класса В40, м³	2,81	
К2 17	1	Каркас КП23	1	-20
	2	Бетон класса В40, м³	2,81	
К2-18	1	Каркас КП24	1	-20
	2	Бетон класса В30, м³	2,81	
К2 19	1	Каркас КП25	1	-20
	2	Бетон класса В25, м³	2,81	
К2-20	1	Каркас КП25	1	-20
	2	Бетон класса В40, м³	2,81	
К2-21	1	Каркас КП26	1	-20
	2	Бетон класса В25, м³	2,81	
К2-22	1	Каркас КП26	1	-20
	2	Бетон класса В30, м³	2,81	

Инв. № подл. | Подпись и дата | Взам. инв. №

Марка колонны	Поз.	Наименование	Кол.	Обозначение документа
К2-23	1	Каркас КП27	1	1.420.1-19. 1-1 - 21
	2	Бетон класса В25, м³	2,81	
К2-24	1	Каркас КП27	1	-21
	2	Бетон класса В30, м³	2,81	
К2-25	1	Каркас КП28	1	-21
	2	Бетон класса В30, м³	2,81	
К2-26	1	Каркас КП28	1	-21
	2	Бетон класса В40, м³	2,81	
К2-27	1	Каркас КП28	1	-21
	2	Бетон класса В45, м³	2,81	
К2-28	1	Каркас КП29	1	-21
	2	Бетон класса В25, м³	2,81	
К2-29	1	Каркас КП29	1	-21
	2	Бетон класса В30, м³	2,81	
К2-30	1	Каркас КП29	1	-21
	2	Бетон класса В40, м³	2,81	
К2-31	1	Каркас КП29	1	-21
	2	Бетон класса В45, м³	2,81	
К2-32	1	Каркас КП30	1	-21
	2	Бетон класса В30, м³	2,81	
К2-33	1	Каркас КП30	1	-21
	2	Бетон класса В40, м³	2,81	

Марка колонны	Поз.	Наименование	Кол.	Обозначение документа
К2-34	1	Каркас КП31	1	1.420. 1-19. 1-1-21
	2	Бетон класса В25, м³	2,81	
К2-35	1	Каркас КП31	1	-21
	2	Бетон класса В30, м³	2,81	
К2-36	1	Каркас КП31	1	-21
	2	Бетон класса В40, м³	2,81	
К2-37	1	Каркас КП31	1	-21
	2	Бетон класса В45, м³	2,81	
К2-38	1	Каркас КП32	1	-21
	2	Бетон класса В40, м³	2,81	
К2-39	1	Каркас КП32	1	-21
	2	Бетон класса В45, м³	2,81	
К2-40	1	Каркас КП33	1	-21
	2	Бетон класса В45, м³	2,81	
К2-41	1	Каркас КП34	1	-22
	2	Бетон класса В30, м³	2,81	
К2-42	1	Каркас КП34	1	-22
	2	Бетон класса В40, м³	2,81	
К2-43	1	Каркас КП34	1	-22
	2	Бетон класса В45, м³	2,81	
К2-44	1	Каркас КП35	1	-22
	2	Бетон класса В25 м³	2,81	

Взам. инв. №

Подпись и дата

Инв. № подл.

Марка колонны	Поз.	Наименование	Кол.	Обозначение документа
К2-45	1	Каркас КП35	1	1.420.1-19.1-1-22
	2	Бетон класса В30, м³	2,81	
К2-46	1	Каркас КП35	1	-22
	2	Бетон класса В40, м³	2,81	
К2-47	1	Каркас КП35	1	-22
	2	Бетон класса В45, м³	2,81	
К2-48	1	Каркас КП36	1	-22
	2	Бетон класса В45, м³	2,81	
К2-49	1	Каркас КП37	1	-23
	2	Бетон класса В30, м³	2,81	
К2-50	1	Каркас КП38	1	-24
	2	Бетон класса В45, м³	2,81	
К2-51	1	Каркас КП39	1	-24
	2	Бетон класса В25, м³	2,81	
К2-52	1	Каркас КП39	1	-24
	2	Бетон класса В30, м³	2,81	
К2-53	1	Каркас КП39	1	-24
	2	Бетон класса В45, м³	2,81	

Марка колонны	Поз.	Наименование	Кол.	Обозначение документа
К2-54	1	Каркас КП40	1	1.420.1-19.1-1-24
	2	Бетон класса В25, м³	2,81	
К2-55	1	Каркас КП40	1	-24
	2	Бетон класса В30, м³	2,81	
К2-56	1	Каркас КП40	1	-24
	2	Бетон класса В40, м³	2,81	
К2-57	1	Каркас КП40	1	-24
	2	Бетон класса В45, м³	2,81	
К2-58	1	Каркас КП41	1	-24
	2	Бетон класса В30, м³	2,81	
К2-59	1	Каркас КП42	1	-24
	2	Бетон класса В30, м³	2,81	
К2-60	1	Каркас КП42	1	-24
	2	Бетон класса В45, м³	2,81	
К2-61	1	Каркас КП43	1	-25
	2	Бетон класса В45, м³	2,81	

Инв. № подл. | Подпись и дата | Взам. инв. №

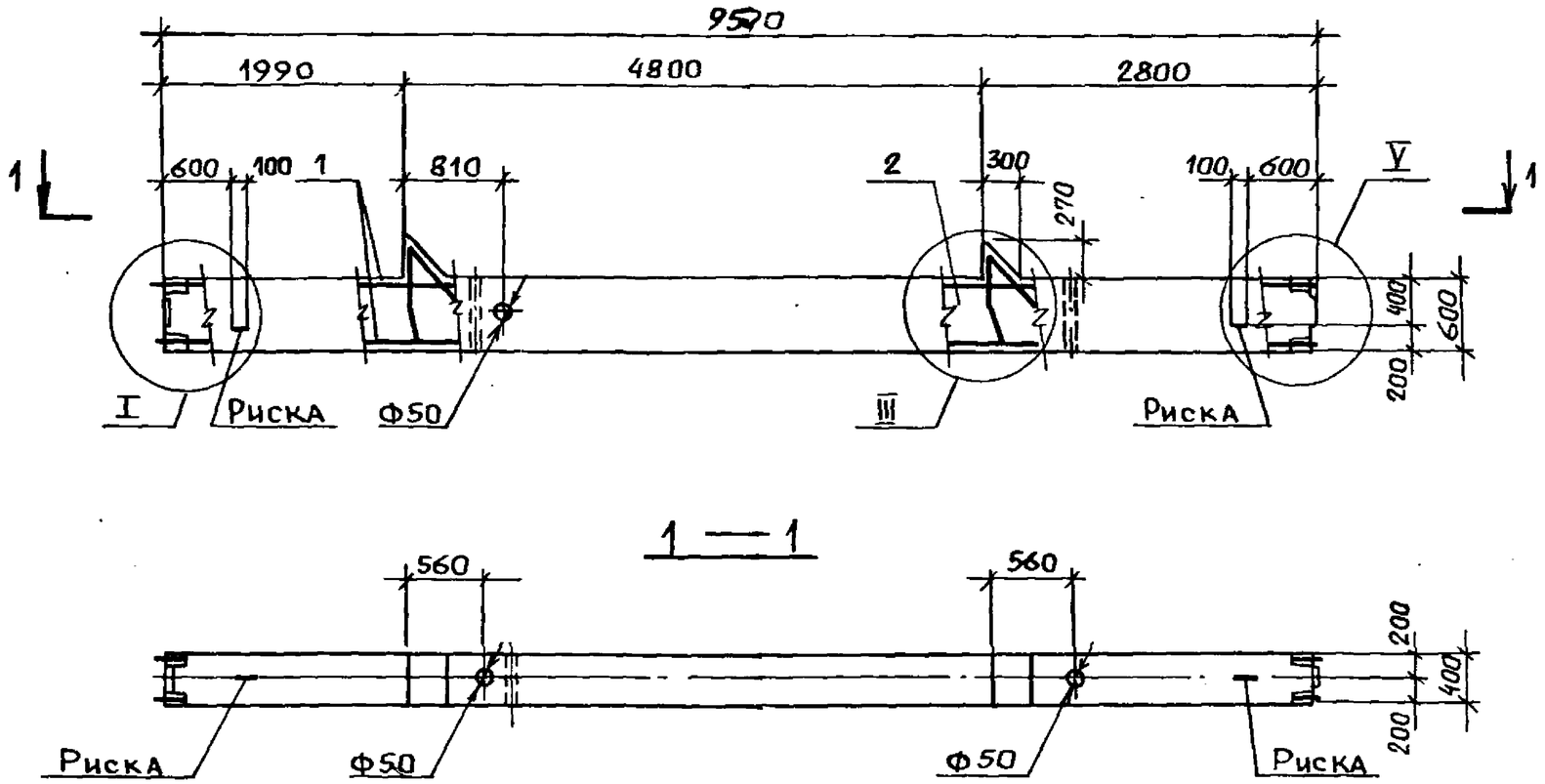

1. Спецификацию см. лист 2.
2. Узлы см. 1.420.1-19.1-1-16.
3. Масса колонны 5.80 т.

				1.420.1-19.1-1-4		
Разраб.	Пергамонина			Колонна К3	Стадия	Лист	Листов
Рассчит.	Исаев				Р	1	2
Провер.	Смирнова				ЛГПИ		
Н. контр.	Незлобина						

Инв. № подл. | Подпись и дата | Взам. инв. №

Марка колонны	Поз.	Наименование	Кол.	Обозначение документа
К3-1	1	Каркас КП44	1	1.420.1-19.1-1-26
	2	Бетон класса В25, м³	2,32	
К3-2	1	Каркас КП45	1	-26
	2	Бетон класса В25, м³	2,32	
К3-3	1	Каркас КП45	1	-26
	2	Бетон класса В30, м³	2,32	
К3-4	1	Каркас КП46	1	-26
	2	Бетон класса В25, м³	2,32	
К3-5	1	Каркас КП46	1	-26
	2	Бетон класса В30, м³	2,32	
К3-6	1	Каркас КП47	1	-26
	2	Бетон класса В25, м³	2,32	
К3-7	1	Каркас КП47	1	-26
	2	Бетон класса В30, м³	2,32	
К3-8	1	Каркас КП48	1	-26
	2	Бетон класса В25, м³	2,32	
К3-9	1	Каркас КП49	1	-26
	2	Бетон класса В25, м³	2,32	
К3-10	1	Каркас КП49	1	-26
	2	Бетон класса В30, м³	2,32	
К3-11	1	Каркас КП50	1	-27
	2	Бетон класса В25, м³	2,32	
К3-12	1	Каркас КП51	1	-27
	2	Бетон класса В25, м³	2,32	

Марка колонны	Поз.	Наименование	Кол.	Обозначение документа
К3-13	1	Каркас КП51	1	1.420.1-19.1-1-27
	2	Бетон класса В30, м³	2,32	
К3-14	1	Каркас КП52	1	-28
	2	Бетон класса В25, м³	2,32	
К3 15	1	Каркас КП53	1	-28
	2	Бетон класса В30, м³	2,32	
К3-16	1	Каркас КП54	1	-28
	2	Бетон класса В30, м³	2,32	
К3-17	1	Каркас КП55	1	-29
	2	Бетон класса В25, м³	2,32	
К3-18	1	Каркас КП55	1	-29
	2	Бетон класса В30, м³	2,32	
К3-19	1	Каркас КП56	1	-29
	2	Бетон класса В25, м³	2,32	
К3-20	1	Каркас КП56	1	-29
	2	Бетон класса В30, м³	2,32	
К3-21	1	Каркас КП57	1	-29
	2	Бетон класса В25, м³	2,32	
К3-22	1	Каркас КП58	1	-29
	2	Бетон класса В25, м³	2,32	
К3-23	1	Каркас КП58	1	-29
	2	Бетон класса В30, м³	2,32	

Взам. инв. №

Подпись и дата

Инв. № подл.

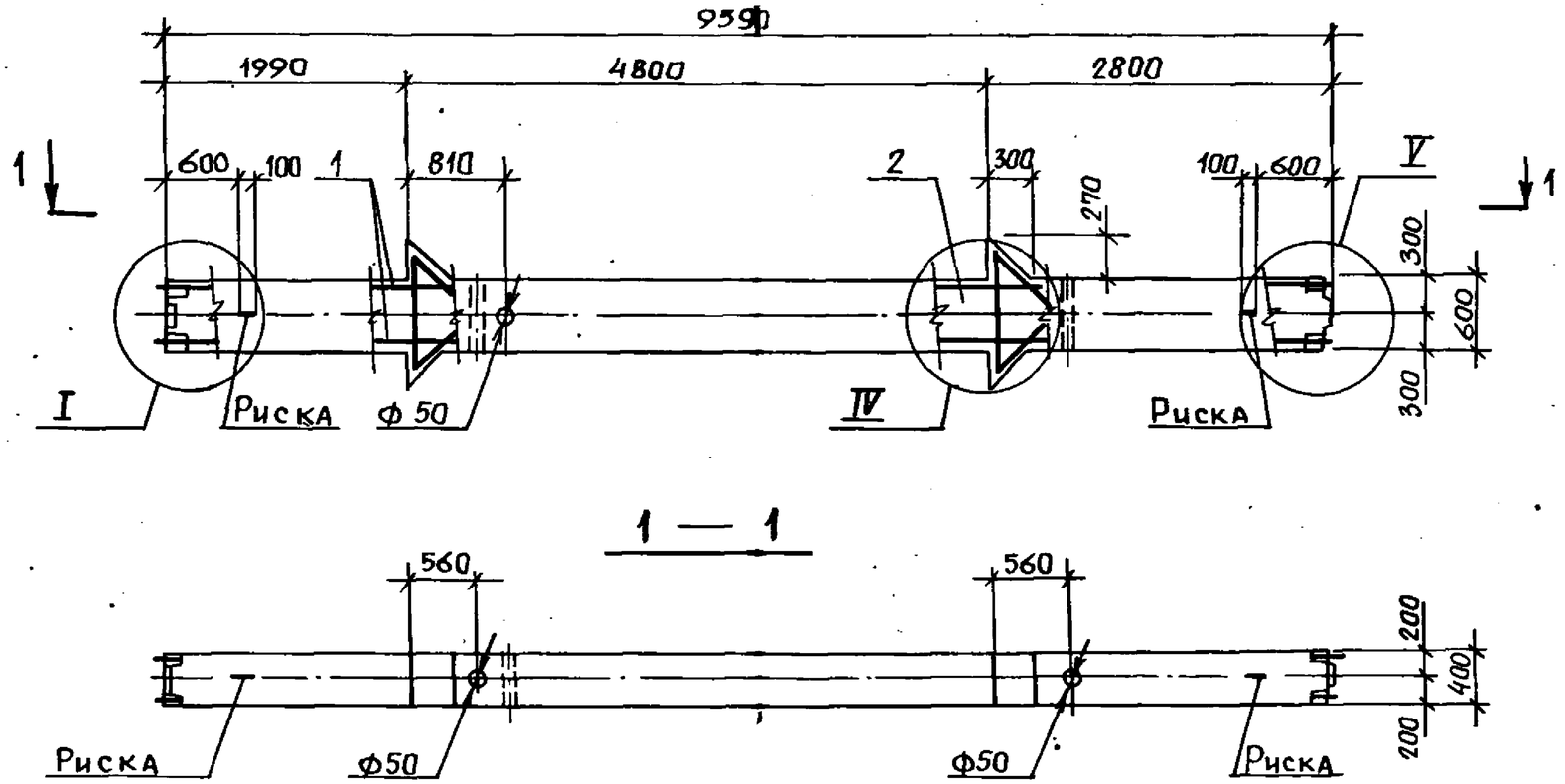

1 — 1

1. Спецификацию см. лист 2.
2. Узлы см. 1.420.1-19.1-1-16.
3. Масса колонны 5,90 т.

Инв.№ подл. | Подпись и дата | Взам.инв.№

			1.420.1-19.1-1-5
Разраб.	Пергамонцина		Колонна К4
Рассчит.	Цаев		Стадия: Р; Лист: 1; Листов: 2
Провер.	Смирнова		ЛГПИ
Н.контр.	Незлобина		

Марка колонны	Поз.	Наименование	Кол.	Обозначение документа
К4-1	1	Каркас КП59	1	1.420.1-19.1-1-30
	2	Бетон класса В25, м³	2,36	
К4-2	1	Каркас КП59	1	-30
	2	Бетон класса В30, м³	2,36	
К4-3	1	Каркас КП60	1	-30
	2	Бетон класса В25, м³	2,36	
К4-4	1	Каркас КП60	1	-30
	2	Бетон класса В30, м³	2,36	
К4-5	1	Каркас КП61	1	-30
	2	Бетон класса В25, м³	2,36	
К4-6	1	Каркас КП61	1	-30
	2	Бетон класса В30, м³	2,36	
К4-7	1	Каркас КП62	1	-30
	2	Бетон класса В25, м³	2,36	
К4-8	1	Каркас КП62	1	-30
	2	Бетон класса В30, м³	2,36	

Марка колонны	Поз.	Наименование	Кол.	Обозначение документа
К4-9	1	Каркас КП62	1	1.420.1-19.1-1-30
	2	Бетон класса В40, м³	2,36	
К4-10	1	Каркас КП63	1	-30
	2	Бетон класса В25, м³	2,36	
К4-11	1	Каркас КП63	1	-30
	2	Бетон класса В30, м³	2,36	
К4-12	1	Каркас КП64	1	-30
	2	Бетон класса В25, м³	2,36	
К4-13	1	Каркас КП64	1	-30
	2	Бетон класса В30, м³	2,36	
К4-14	1	Каркас КП65	1	-31
	2	Бетон класса В30, м³	2,36	
К4-15	1	Каркас КП66	1	-32
	2	Бетон класса В40, м³	2,36	
К4-16	1	Каркас КП67	1	-32
	2	Бетон класса В40, м³	2,36	

Инв.№ подл. | Подпись и дата | Взам. инв.№

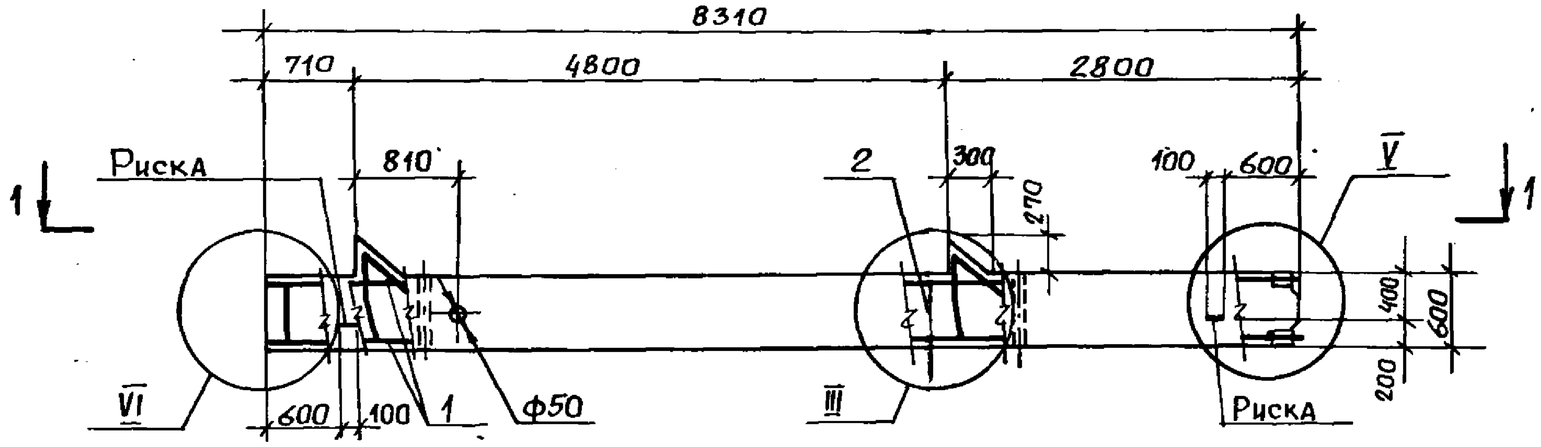

1 — 1

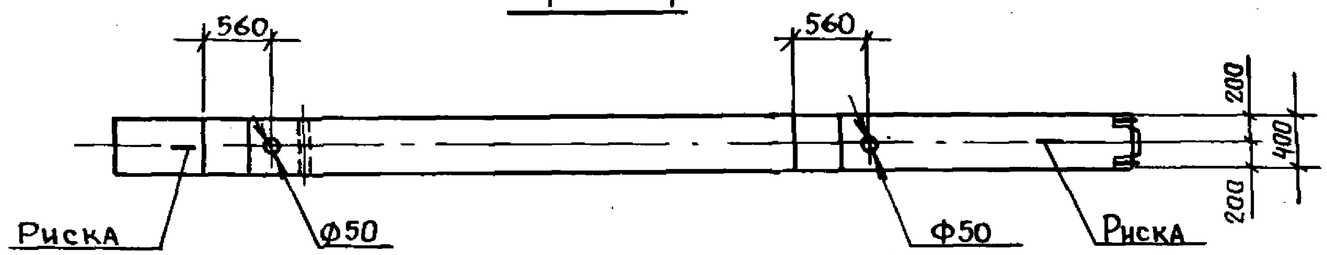

1. Спецификацию см. лист 2.
2. Узлы см. 1.420.1-19.1-1-16.
3. Масса колонны 5,05 т.

Разраб.	Пергаменщик		1.420.1-19.1-1-6		
Рассчит.	Исаев		Колонна К5	Стадия	Лист	Листов
Провер.	Смирнова			Р	1	2
Н. контр.	Незлобина			ЛГПИ		

Инв. № подл. | Подпись и дата | Взам. инв. №

Марка колонны	Поз.	Наименование	Кол	Обозначение документа
К5-1	1	Каркас КП68	1	1.420.1-19.1-1-33
	2	Бетон класса В25, м³	2,02	
К5-2	1	Каркас КП69	1	-33
	2	Бетон класса В25, м³	2,02	
К5-3	1	Каркас КП70	1	-33
	2	Бетон класса В25, м³	2,02	
К5-4	1	Каркас КП71	1	-33
	2	Бетон класса В25, м³	2,02	
К5-5	1	Каркас КП72	1	-33
	2	Бетон класса В25, м³	2,02	
К5-6	1	Каркас КП73	1	-33
	2	Бетон класса В25, м³	2,02	
К5-7	1	Каркас КП74	1	-34
	2	Бетон класса В25, м³	2,02	

Марка колонны	Поз.	Наименование	Кол.	Обозначение документа
К5-8	1	Каркас КП75	1	1.420.1-19.1-1-34
	2	Бетон класса В25, м³	2,02	
К5-9	1	Каркас КП76	1	-34
	2	Бетон класса В25, м³	2,02	
К5-10	1	Каркас КП77	1	-34
	2	Бетон класса В25, м³	2,02	
К5-11	1	Каркас КП78	1	-35
	2	Бетон класса В25, м³	2,02	
К5-12	1	Каркас КП79	1	-35
	2	Бетон класса В25, м³	2,02	
К5-13	1	Каркас КП80	1	-35
	2	Бетон класса В25, м³	2,02	

Инв.№подл. | Подпись и дата | Взам. инв.№

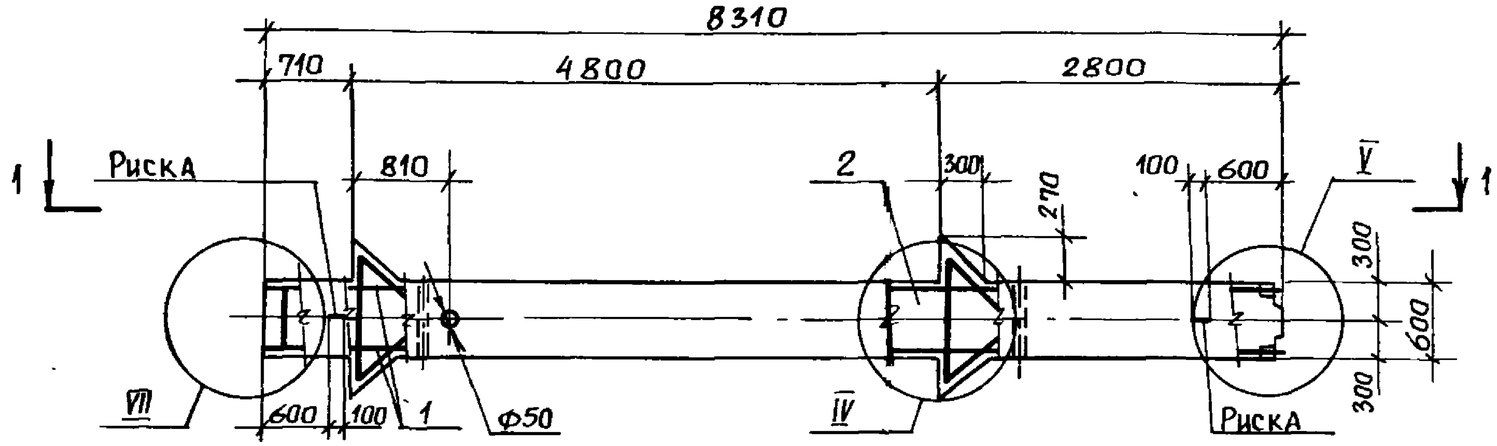

1 — 1

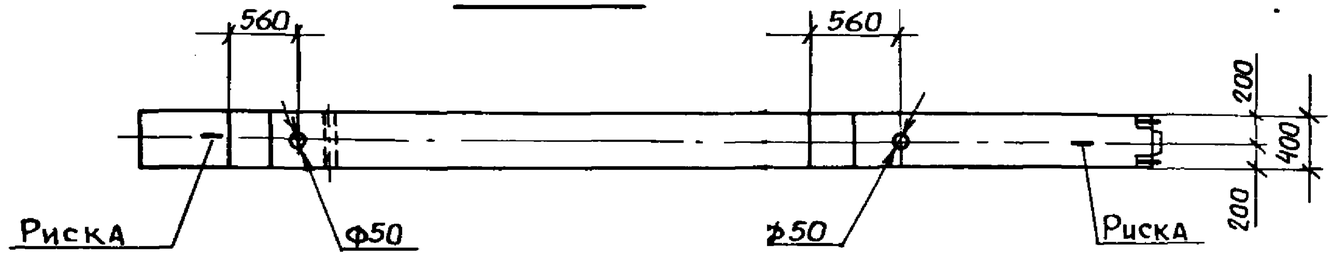

1. Спецификацию см. лист 2.
2. Узлы см. 1.420.1-19. 1-1-16.
3. Масса колонны 5,15 т.

Разраб.	Пергамонина		1.420.1-19.1-1-7
Рассчит.	Цсаев		Колонна К6
Провер.	Смирнова		Стадия: Р; Лист: 1; Листов: 2
Н.контр.	Незловина		ЛГПИ

Инв.№ подл. | Подпись и дата | Взам. инв.№

Марка колонны	Поз.	Наименование	Кол.	Обозначение документа
К6-1	1	Каркас КП81	1	1.420.1-19.1-1-36
	2	Бетон класса В25, м³	2,06	
К6-2	1	Каркас КП82	1	-36
	2	Бетон класса В25, м³	2,06	
К6-3	1	Каркас КП83	1	-36
	2	Бетон класса В25, м³	2,06	
К6-4	1	Каркас КП83	1	-36
	2	Бетон класса В30, м³	2,06	
К6-5	1	Каркас КП84	1	-36
	2	Бетон класса В25, м³	2,06	
К6-6	1	Каркас КП84	1	-36
	2	Бетон класса В30, м³	2,06	

Марка колонны	Поз.	Наименование	Кол.	Обозначение документа
К6-7	1	Каркас КП85	1	1.420.1-19.1-1-36
	2	Бетон класса В25, м³	2,06	
К6-8	1	Каркас КП85	1	-36
	2	Бетон класса В30, м³	2,06	
К6-9	1	Каркас КП86	1	-36
	2	Бетон класса В30, м³	2,06	
К6-10	1	Каркас КП87	1	-37
	2	Бетон класса В25, м³	2,06	
К6-11	1	Каркас КП88	1	-37
	2	Бетон класса В25, м³	2,06	
К6-12	1	Каркас КП89	1	-38
	2	Бетон класса В30, м³	2,06	

Инв. № подл. | Подпись и дата | Взам. инв. №

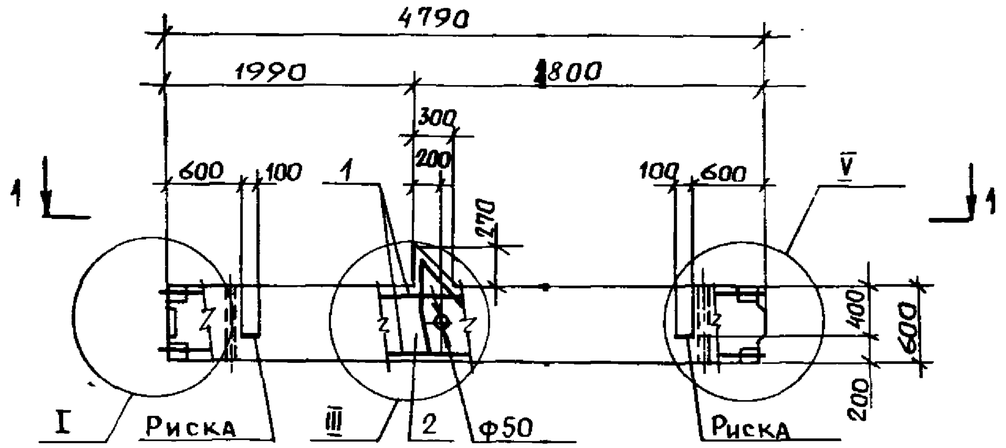

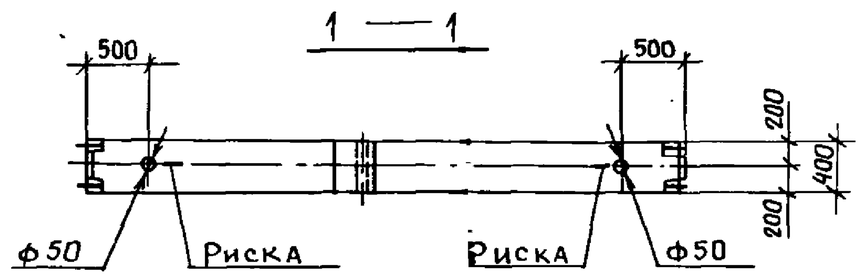

1. Спецификацию см. лист 2.
2. Узлы см. 1.420.1-19.1-1-16.
3. Масса колонны 2,53т.

				1.420.1-19.1-1-8		
Разраб.	Пергамонщик			Колонна К7	Стадия	Лист	Листов
Рассчит.	Исаев				Р	1	2
Провер.	Смирнова				ЛГПИ		
Н. контр.	Незлобина						

Инв. № подл. | Подпись и дата | Взам. инв. №

Марка колонны	Поз.	Наименование	Кол.	Обозначение документа
К7-1	1	Каркас КП90	1	1.420.1-19.1-1-39
	2	Бетон класса В25, м³	1,01	
К7-2	1	Каркас КП91	1	-39
	2	Бетон класса В25, м³	1,01	
К7-3	1	Каркас КП91	1	-39
	2	Бетон класса В30, м³	1,01	
К7-4	1	Каркас КП92	1	-39
	2	Бетон класса В25, м³	1,01	
К7-5	1	Каркас КП92	1	-39
	2	Бетон класса В30, м³	1,01	
К7-6	1	Каркас КП93	1	-39
	2	Бетон класса В25, м³	1,01	
К7-7	1	Каркас КП93	1	-39
	2	Бетон класса В30, м³	1,01	
К7-8	1	Каркас КП94	1	-39
	2	Бетон класса В25, м³	1,01	
К7-9	1	Каркас КП94	1	-39
	2	Бетон класса В30, м³	1,01	
К7-10	1	Каркас КП95	1	-39
	2	Бетон класса В25, м³	1,01	
К7-11	1	Каркас КП95	1	-39
	2	Бетон класса В30, м³	1,01	

Марка колонны	Поз.	Наименование	Кол.	Обозначение документа
К7-12	1	Каркас КП96	1	1.420.1-19.1-1-40
	2	Бетон класса В25, м³	1,01	
К7-13	1	Каркас КП97	1	-40
	2	Бетон класса В25, м³	1,01	
К7-14	1	Каркас КП98	1	-41
	2	Бетон класса В25, м³	1,01	
К7-15	1	Каркас КП98	1	-41
	2	Бетон класса В30, м³	1,01	
К7-16	1	Каркас КП99	1	-41
	2	Бетон класса В25, м³	1,01	
К7-17	1	Каркас КП100	1	-41
	2	Бетон класса В30, м³	1,01	
К7-18	1	Каркас КП101	1	-41
	2	Бетон класса В25, м³	1,01	
К7-19	1	Каркас КП101	1	-41
	2	Бетон класса В30, м³	1,01	
К7-20	1	Каркас КП102	1	-41
	2	Бетон класса В30, м³	1,01	
К7-21	1	Каркас КП103	1	-41
	2	Бетон класса В30, м³	1,01	

Инв. № подл. | Подпись и дата | Взам. инв. №

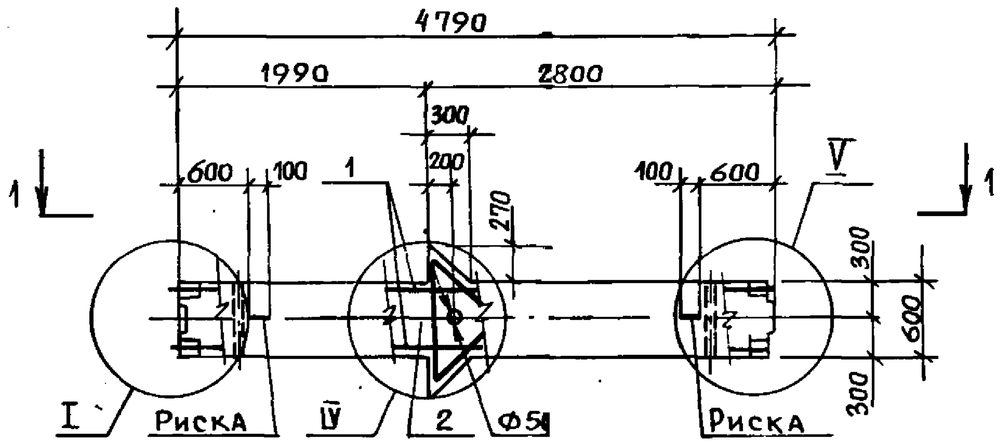

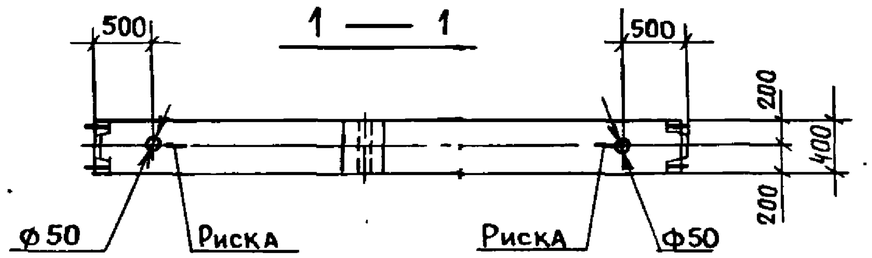

1. Спецификацию см. лист 2.
2. Узлы см. 1.420.1-19.1-1-16.
3. Масса колонны 2,58 т.

Разраб.	Пергамонина		
Рассчит.	Исаев		
Провер.	Смирнова		
Н.контр.	Незлобина		

1.420.1-19.1-1-9

Колонна К8

Стадия	Лист	Листов
Р	1	2

ЛГПИ

Инв.№подл. | Подпись и дата | Взам.инв.№

Марка колонны	Поз.	Наименование	Кол.	Обозначение документа
К8-1	1	Каркас КП104	1	1.420.1-19.1-1-42
	2	Бетон класса В25, м³	1,03	
К8-2	1	Каркас КП104	1	-42
	2	Бетон класса В30, м³	1,03	
К8-3	1	Каркас КП105	1	-42
	2	Бетон класса В25, м³	1,03	
К8-4	1	Каркас КП105	1	-42
	2	Бетон класса В30, м³	1,03	
К8-5	1	Каркас КП105	1	-42
	2	Бетон класса В40, м³	1,03	
К8-6	1	Каркас КП106	1	-42
	2	Бетон класса В25, м³	1,03	
К8-7	1	Каркас КП106	1	-42
	2	Бетон класса В30, м³	1,03	
К8-8	1	Каркас КП107	1	-42
	2	Бетон класса В25, м³	1,03	
К8-9	1	Каркас КП107	1	-42
	2	Бетон класса В30, м³	1,03	
К8-10	1	Каркас КП107	1	-42
	2	Бетон класса В40, м³	1,03	
К8-11	1	Каркас КП108	1	-42
	2	Бетон класса В25, м³	1,03	

Марка колонны	Поз.	Наименование	Кол.	Обозначение документа
К8-12	1	Каркас КП108	1	1.420.1-19.1-1-42
	2	Бетон класса В30, м³	1,03	
К8-13	1	Каркас КП109	1	-42
	2	Бетон класса В25, м³	1,03	
К8-14	1	Каркас КП109	1	-42
	2	Бетон класса В30, м³	1,03	
К8-15	1	Каркас КП109	1	-42
	2	Бетон класса В40, м³	1,03	
К8-16	1	Каркас КП110	1	-43
	2	Бетон класса В25, м³	1,03	
К8-17	1	Каркас КП110	1	-43
	2	Бетон класса В30, м³	1,03	
К8-18	1	Каркас КП111	1	-43
	2	Бетон класса В30, м³	1,03	
К8-19	1	Каркас КП111	1	-43
	2	Бетон класса В40, м³	1,03	
К8-20	1	Каркас КП112	1	-43
	2	Бетон класса В25, м³	1,03	
К8-21	1	Каркас КП112	1	-43
	2	Бетон класса В30, м³	1,03	
К8-22	1	Каркас КП113	1	-43
	2	Бетон класса В30, м³	1,03	

Инв. № подл. | Подпись и дата | Взам. инв. №

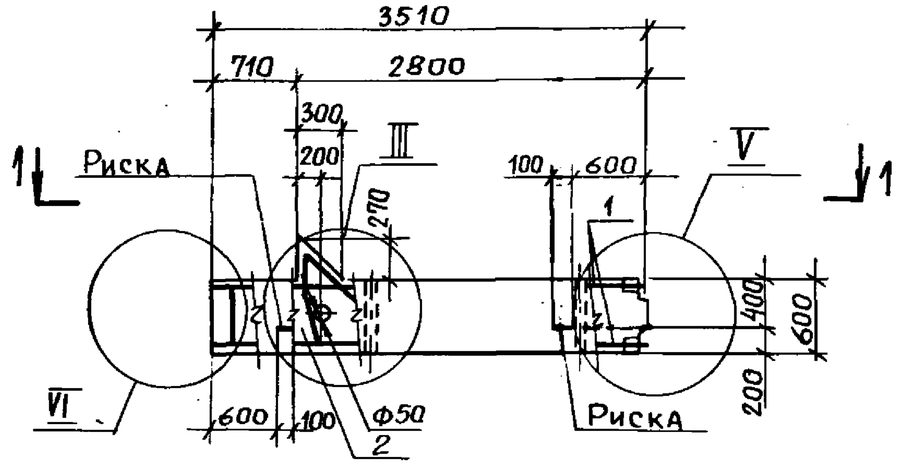

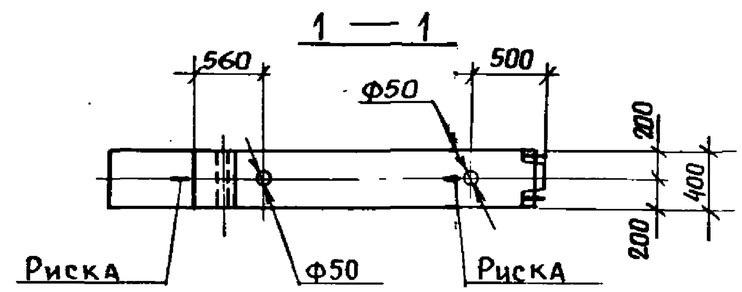

1. Спецификацию см. лист 2.
2. Узлы см. 1.420.1-19. 1-1-16.
3. Масса колонны 1,78 т.

Инв. № подл. | Подпись и дата | Взам. инв. №

			1.420.1-19. 1-1-10
Разраб.	Пергамонина		Колонна К9
Рассчит.	Исаев		Стадия: Р; Лист: 1; Листов: 2
Провер.	Смирнова		ЛГПИ
Н.контр.	Незлобина		

Марка колонны	Поз.	Наименование	Кол.	Обозначение документа
К9-1	1	Каркас КП114	1	1.420.1-19.1-1-44
	2	Бетон класса В15, м³	0,71	
К9-2	1	Каркас КП114	1	-44
	2	Бетон класса В25, м³	0,71	
К9-3	1	Каркас КП115	1	-44
	2	Бетон класса В15, м³	0,71	
К9-4	1	Каркас КП115	1	-44
	2	Бетон класса В25, м³	0,71	
К9-5	1	Каркас КП116	1	-44
	2	Бетон класса В15, м³	0,71	
К9-6	1	Каркас КП116	1	-44
	2	Бетон класса В25, м³	0,71	
К9-7	1	Каркас КП117	1	-44
	2	Бетон класса В15, м³	0,71	
К9-8	1	Каркас КП117	1	-44
	2	Бетон класса В25, м³	0,71	
К9-9	1	Каркас КП118	1	-44
	2	Бетон класса В15, м³	0,71	
К9-10	1	Каркас КП118	1	-44
	2	Бетон класса В25, м³	0,71	
К9-11	1	Каркас КП119	1	-44
	2	Бетон класса В15, м³	0,71	

Марка колонны	Поз.	Наименование	Кол.	Обозначение документа
К9-12	1	Каркас КП119	1	1.420.1-19.1-1-44
	2	Бетон класса В25, м³	0,71	
К9-13	1	Каркас КП120	1	-45
	2	Бетон класса В25, м³	0,71	
К9-14	1	Каркас КП121	1	-45
	2	Бетон класса В15, м³	0,71	
К9-15	1	Каркас КП121	1	-45
	2	Бетон класса В25, м³	0,71	
К9-16	1	Каркас КП122	1	-45
	2	Бетон класса В25, м³	0,71	
К9-17	1	Каркас КП123	1	-45
	2	Бетон класса В15, м³	0,71	
К9-18	1	Каркас КП123	1	-45
	2	Бетон класса В25, м³	0,71	
К9-19	1	Каркас КП124	1	-45
	2	Бетон класса В25, м³	0,71	
К9-20	1	Каркас КП125	1	-45
	2	Бетон класса В25, м³	0,71	
К9-21	1	Каркас КП126	1	-45
	2	Бетон класса В25, м³	0,71	
К9-22	1	Каркас КП127	1	-45
	2	Бетон класса В25, м³	0,71	

Взам.инв.№ | Подпись и дата | Инв.№ подл.

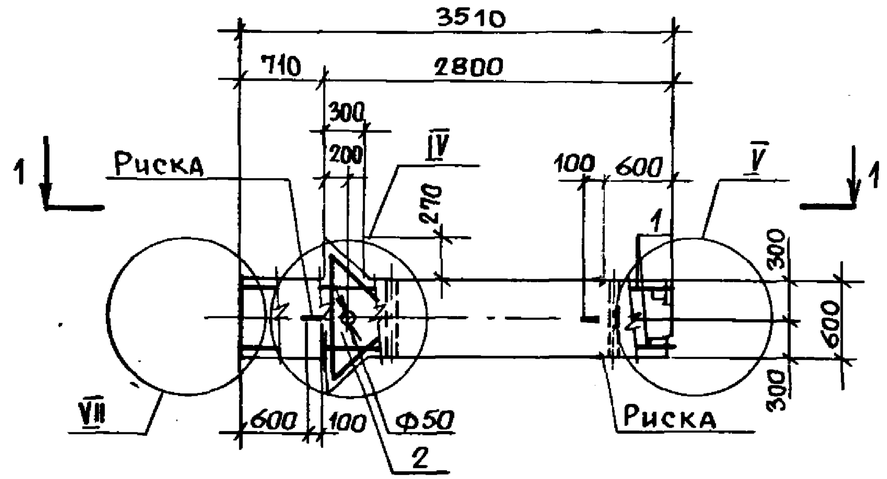

1 — 1

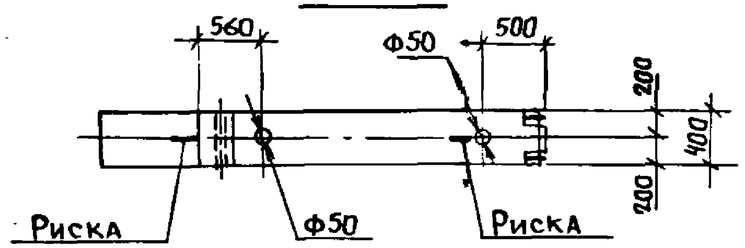

1. Спецификацию см. лист 2.
2. Узлы см. 1.420.1-19.1-1-16.
3. Масса колонны 1,83т.

Разраб.	Пергамонина			1.420.1-19.1-1-11	
Рассчит.	Исаев			Колонна К10	Стадия: Р; Лист: 1; Листов: 2
Провер.	Смирнова				ЛГПИ
Н.контр.	Незлобина				

Инв. № подл. | Подпись и дата | Взам. инв. №

Марка колонны	Поз.	Наименование	Кол.	Обозначение документа
К10-1	1	Каркас КП 128	1	1.420.1-19.1-1-46
	2	Бетон класса В15, м³	0,73	
К10-2	1	Каркас КП 128	1	-46
	2	Бетон класса В25, м³	0,73	
К10-3	1	Каркас КП 129	1	-46
	2	Бетон класса В15, м³	0,73	
К10-4	1	Каркас КП 129	1	-46
	2	Бетон класса В25, м³	0,73	
К10-5	1	Каркас КП 130	1	-46
	2	Бетон класса В15, м³	0,73	
К10-6	1	Каркас КП 130	1	-46
	2	Бетон класса В25, м³	0,73	
К10-7	1	Каркас КП 130	1	-46
	2	Бетон класса В30, м³	0,73	
К10-8	1	Каркас КП 131	1	-46
	2	Бетон класса В15, м³	0,73	

Марка колонны	Поз.	Наименование	Кол.	Обозначение документа
К10-9	1	Каркас КП 131	1	1.420.1-19.1-1-46
	2	Бетон класса В25, м³	0,73	
К10-10	1	Каркас КП 131	1	-46
	2	Бетон класса В30, м³	0,73	
К10-11	1	Каркас КП 132	1	-46
	2	Бетон класса В25, м³	0,73	
К10-12	1	Каркас КП 132	1	-46
	2	Бетон класса В30, м³	0,73	
К10-13	1	Каркас КП 133	1	-46
	2	Бетон класса В25, м³	0,73	
К10-14	1	Каркас КП 133	1	-46
	2	Бетон класса В30, м³	0,73	
К10-15	1	Каркас КП 134	1	-47
	2	Бетон класса В30, м³	0,73	
К10-16	1	Каркас КП 135	1	-47
	2	Бетон класса В30, м³	0,73	

Инв. № подл. | Подпись и дата | Взам. инв. №

24319 22

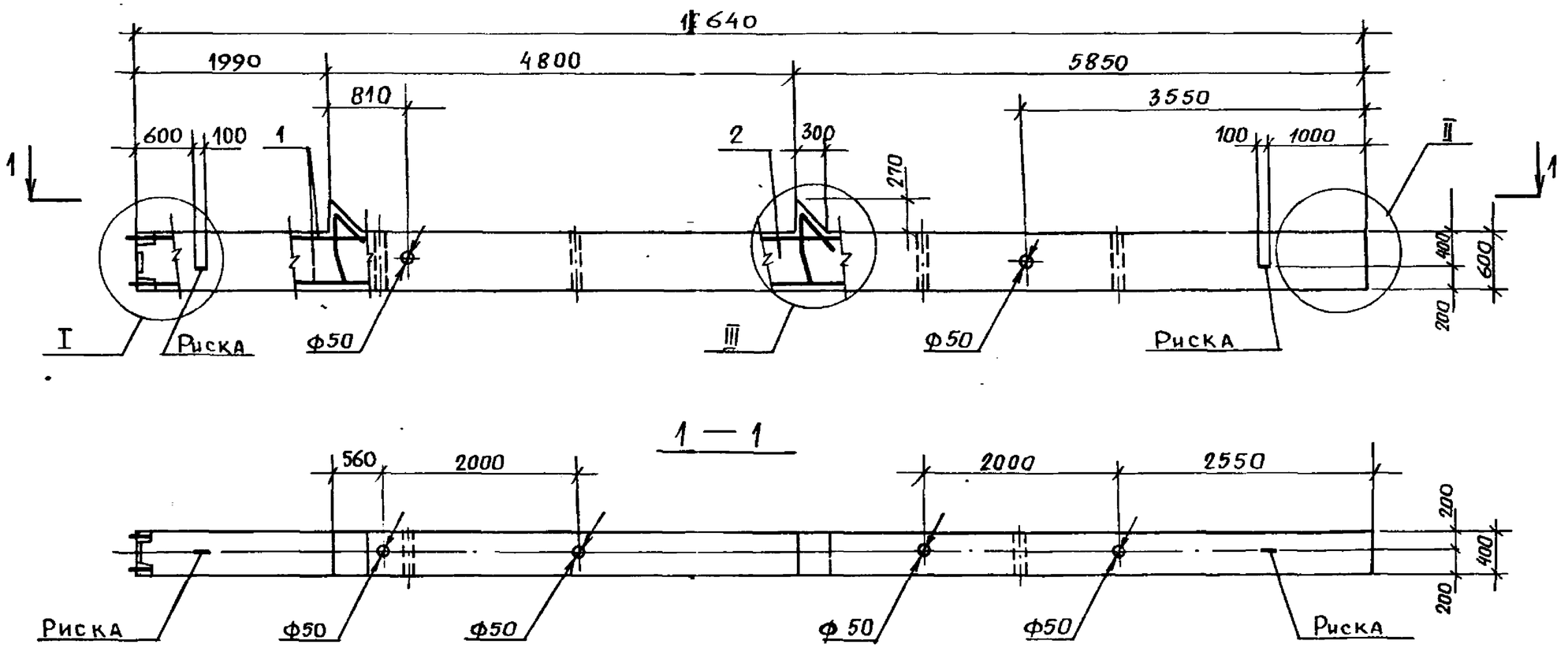

1. Спецификацию см. листы 2,3.
2. Узлы см. 1.420. 1-19. 1-1-16.
3. Масса колонны 7,65 т.

				1.420.1-19.1-1-12	
Разраб.	Пергамонина			Колонна К11	Стадия: Р; Лист: 1; Листов: 3
Рассчит.	Исаев				ЛГПИ
Провер.	Смирнова				
Н.контр.	Незлобина				

Инв. № подл. | Подпись и дата | Взам. инв. №

Марка колонны	Поз.	Наименование	Кол.	Обозначение документа
КП-1	1	Каркас КП136	1	1.420.1-19.1-1-48
	2	Бетон класса В25, м³	3,06	
КП-2	1	Каркас КП136	1	-48
	2	Бетон класса В30, м³	3,06	
КП-3	1	Каркас КП136	1	-48
	2	Бетон класса В40, м³	3,06	
КП-4	1	Каркас КП137	1	-48
	2	Бетон класса В25, м³	3,06	
КП-5	1	Каркас КП137	1	-48
	2	Бетон класса В30, м³	3,06	
КП-6	1	Каркас КП137	1	-48
	2	Бетон класса В40, м³	3,06	
КП-7	1	Каркас КП138	1	-48
	2	Бетон класса В25, м³	3,06	
КП-8	1	Каркас КП138	1	-48
	2	Бетон класса В30, м³	3,06	
КП-9	1	Каркас КП138	1	-48
	2	Бетон класса В40, м³	3,06	
КП-10	1	Каркас КП139	1	-48
	2	Бетон класса В25, м³	3,06	
КП-11	1	Каркас КП139	1	-48
	2	Бетон класса В30, м³	3,06	

Марка колонны	Поз.	Наименование	Кол.	Обозначение документа
КП-12	1	Каркас КП139	1	1.420.1-19.1-1-48
	2	Бетон класса В40, м³	3,06	
КП-13	1	Каркас КП140	1	-48
	2	Бетон класса В25, м³	3,06	
КП-14	1	Каркас КП140	1	-48
	2	Бетон класса В30, м³	3,06	
КП-15	1	Каркас КП140	1	-48
	2	Бетон класса В40, м³	3,06	
КП-16	1	Каркас КП141	1	-48
	2	Бетон класса В25, м³	3,06	
КП-17	1	Каркас КП141	1	-48
	2	Бетон класса В30, м³	3,06	
КП-18	1	Каркас КП141	1	-48
	2	Бетон класса В40, м³	3,06	
КП-19	1	Каркас КП142	1	-49
	2	Бетон класса В25, м³	3,06	
КП-20	1	Каркас КП142	1	-49
	2	Бетон класса В30, м³	3,06	
КП-21	1	Каркас КП143	1	-49
	2	Бетон класса В25, м³	3,06	
КП-22	1	Каркас КП144	1	-49
	2	Бетон класса В25, м³	3,06	

Инв. № подл. | Подпись и дата | Взам. инв. №

Марка колонны	Поз.	Наименование	Кол.	Обозначение документа
К11-23	1	Каркас КП144	1	1.420.1-19.1-1 - 49
	2	Бетон класса В30, м³	3,06	
К11-24	1	Каркас КП 144	1	-49
	2	Бетон класса В45, м³	3,06	
К11-25	1	Каркас КП145	1	-49
	2	Бетон класса В25, м³	3,06	
К11-26	1	Каркас КП146	1	-49
	2	Бетон класса В25, м³	3,06	
К11-27	1	Каркас КП 146	1	-49
	2	Бетон класса В30, м³	3,06	
К11-28	1	Каркас КП146	1	-49
	2	Бетон класса В40, м³	3,06	
К11-29	1	Каркас КП 147	1	-49
	2	Бетон класса В25, м³	3,06	
К11-30	1	Каркас КП 147	1	-49
	2	Бетон класса В30, м³	3,06	

Марка колонны	Поз.	Наименование	Кол.	Обозначение документа
К11-31	1	Каркас КП147	1	1.420.1-19.1-1-49
	2	Бетон класса В40, м³	3,06	
К11-32	1	Каркас КП148	1	-49
	2	Бетон класса В30, м³	3,06	
К11-33	1	Каркас КП149	1	-49
	2	Бетон класса В40, м³	3,06	
К11-34	1	Каркас КП 150	1	-49
	2	Бетон класса В25, м³	3,06	
К11-35	1	Каркас КП150	1	-49
	2	Бетон класса В30, м³	3,06	
К11-36	1	Каркас КП 151	1	-49
	2	Бетон класса В30, м³	3,06	
К11-37	1	Каркас КП151	1	-49
	2	Бетон класса В40, м³	3,06	

Взам. инв. №

Подпись и дата

Инв. № подл.

24340 21

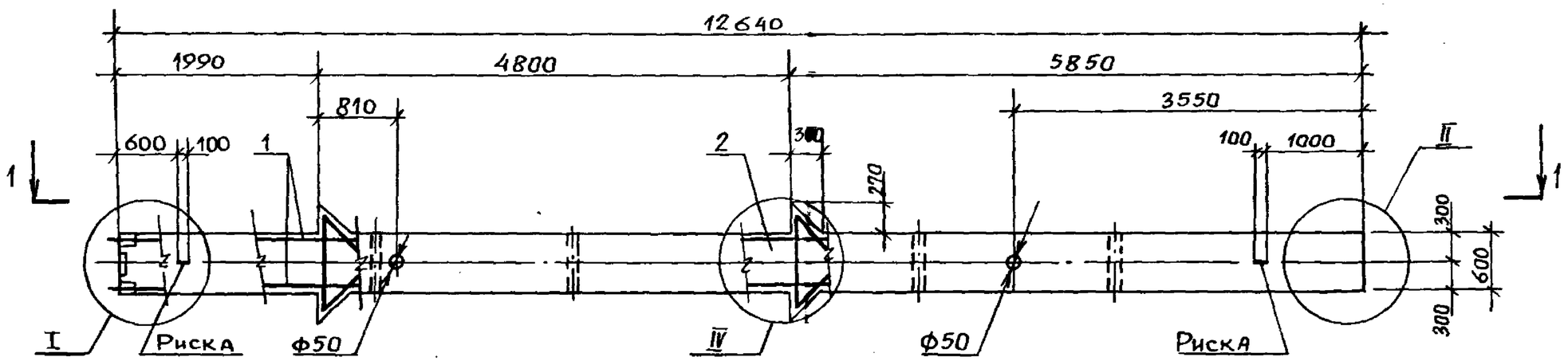

1 — 1

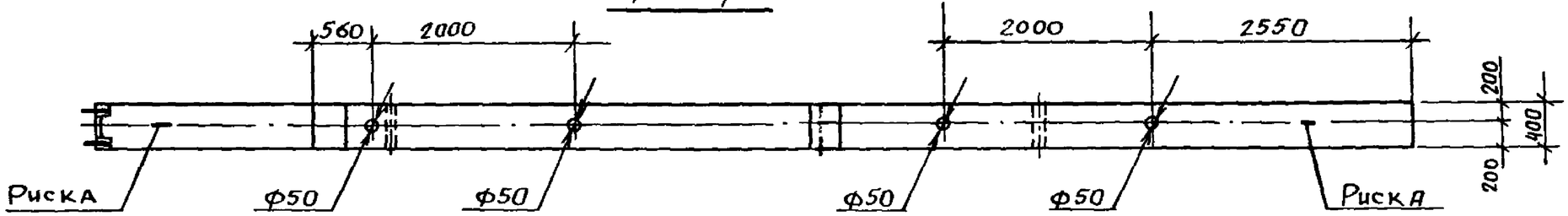

1. Спецификацию см. листы 2...4.
2. Узлы см. 1.420.1-19.1-1-16.
3. Масса колонны 7,75 т.

				1.420.1-19.1-1-13	
Разраб.	Пергаменщик			Колонна К 12	Стадия: Р; Лист: 1; Листов: 4
Рассчит.	Исаев				ЛГПИ
Провер.	Смирнова				
Н.контр.	Незлобина				

Инв.№ подл. | Подпись и дата | Взам.инв.№

Марка колонны	Поз.	Наименование	Кол.	Обозначение документа
К12-1	1	Каркас КП 152	1	1.420.1-19. 1-1-50
	2	Бетон класса В 25, м³	3,10	
К12-2	1	Каркас КП 152	1	-50
	2	Бетон класса В30, м³	3,10	
К12-3	1	Каркас КП 152	1	-50
	2	Бетон класса В40, м³	3,10	
К12-4	1	Каркас КП 153	1	-50
	2	Бетон класса В25, м³	3,10	
К12-5	1	Каркас КП 153	1	-50
	2	Бетон класса В30, м³	3,10	
К12-6	1	Каркас КП 153	1	-50
	2	Бетон класса В40, м³	3,10	
К12-7	1	Каркас КП 154	1	-50
	2	Бетон класса В25, м³	3,10	
К12-8	1	Каркас КП 154	1	-50
	2	Бетон класса В30, м³	3,10	
К12-9	1	Каркас КП 154	1	-50
	2	Бетон класса В40, м³	3,10	
К12-10	1	Каркас КП 155	1	-50
	2	Бетон класса В 25, м³	3,10	
К12-11	1	Каркас КП 155	1	-50
	2	Бетон класса В30, м³	3,10	

Марка колонны	Поз.	Наименование	Кол.	Обозначение документа
К12-12	1	Каркас КП 155	1	1.420. 1 - 19. 1-1 - 50
	2	Бетон класса В40, м³	3,10	
К12-13	1	Каркас КП 156	1	-50
	2	Бетон класса В 25, м³	3,10	
К12-14	1	Каркас КП 156	1	-50
	2	Бетон класса В30, м³	3,10	
К12-15	1	Каркас КП 156	1	-50
	2	Бетон класса В40, м³	3,10	
К12-16	1	Каркас КП 157	1	-50
	2	Бетон класса В25, м³	3,10	
К12-17	1	Каркас КП 157	1	-50
	2	Бетон класса В30, м³	3,10	
К12-18	1	Каркас КП 157	1	-50
	2	Бетон класса В40, м³	3,10	
К12-19	1	Каркас КП 158	1	-51
	2	Бетон класса В40, м³	3,10	
К12-20	1	Каркас КП 159	1	-51
	2	Бетон класса В30, м³	3,10	
К12-21	1	Каркас КП 160	1	-51
	2	Бетон класса В 25, м³	3,10	
К12-22	1	Каркас КП 160	1	-51
	2	Бетон класса В40, м³	3,10	

Взам. инв. №

Подпись и дата

Инв. № подл.

Марка колонны	Поз.	Наименование	Кол.	Обозначение документа
К12-23	1	Каркас КП161	1	1.420.1-19.1-1-51
	2	Бетон класса В30, м³	3,10	
К12-24	1	Каркас КП162	1	-52
	2	Бетон класса В25, м³	3,10	
К12-25	1	Каркас КП162	1	-52
	2	Бетон класса В30, м³	3,10	
К12-26	1	Каркас КП163	1	-52
	2	Бетон класса В30, м³	3,10	
К12-27	1	Каркас КП163	1	-52
	2	Бетон класса В40, м³	3,10	
К12-28	1	Каркас КП163	1	-52
	2	Бетон класса В45, м³	3,10	
К12-29	1	Каркас КП164	1	-52
	2	Бетон класса В25, м³	3,10	
К12-30	1	Каркас КП164	1	-52
	2	Бетон класса В30, м³	3,10	
К12-31	1	Каркас КП164	1	-52
	2	Бетон класса В40, м³	3,10	
К12-32	1	Каркас КП164	1	-52
	2	Бетон класса В45, м³	3,10	
К12-33	1	Каркас КП165	1	-52
	2	Бетон класса В30, м³	3,10	

Марка колонны	Поз.	Наименование	Кол.	Обозначение документа
К12-34	1	Каркас КП165	1	1.420.1-19.1-1-52
	2	Бетон класса В40, м³	3,10	
К12-35	1	Каркас КП166	1	-52
	2	Бетон класса В25, м³	3,10	
К12-36	1	Каркас КП166	1	-52
	2	Бетон класса В30, м³	3,10	
К12-37	1	Каркас КП166	1	-52
	2	Бетон класса В40, м³	3,10	
К12-38	1	Каркас КП166	1	-52
	2	Бетон класса В45, м³	3,10	
К12-39	1	Каркас КП167	1	-52
	2	Бетон класса В40, м³	3,10	
К12-40	1	Каркас КП167	1	-52
	2	Бетон класса В45, м³	3,10	
К12-41	1	Каркас КП168	1	-52
	2	Бетон класса В45, м³	3,10	
К12-42	1	Каркас КП169	1	-53
	2	Бетон класса В30, м³	3,10	
К12-43	1	Каркас КП169	1	-53
	2	Бетон класса В40, м³	3,10	
К12-44	1	Каркас КП169	1	-53
	2	Бетон класса В45, м³	3,10	

Взам. инв. №

Подпись и дата

Инв. № подл.

24310 24

Марка колонны	Поз.	Наименование	Кол.	Обозначение документа
К12-45	1	Каркас КП170	1	1.420.1-19. 1-1-53
	2	Бетон класса В25, м³	3,10	
К12-46	1	Каркас КП170	1	-53
	2	Бетон класса В30, м³	3,10	
К12-47	1	Каркас КП170	1	-53
	2	Бетон класса В40, м³	3,10	
К12-48	1	Каркас КП170	1	-53
	2	Бетон класса В45, м³	3,10	
К12-49	1	Каркас КП171	1	-53
	2	Бетон класса В45, м³	3,10	
К12-50	1	Каркас КП172	1	-54
	2	Бетон класса В30, м³	3,10	
К12-51	1	Каркас КП173	1	-55
	2	Бетон класса В45, м³	3,10	
К12-52	1	Каркас КП174	1	-55
	2	Бетон класса В25, м³	3,10	
К12-53	1	Каркас КП174	1	-55
	2	Бетон класса В30, м³	3,10	

Марка колонны	Поз.	Наименование	Кол.	Обозначение документа
К12-54	1	Каркас КП174	1	1.420.1-19. 1-1-55
	2	Бетон класса В45, м³	3,10	
К12-55	1	Каркас КП175	1	-55
	2	Бетон класса В25, м³	3,10	
К12-56	1	Каркас КП175	1	-55
	2	Бетон класса В30, м³	3,10	
К12-57	1	Каркас КП175	1	-55
	2	Бетон класса В40, м³	3,10	
К12-58	1	Каркас КП175	1	-55
	2	Бетон класса В45, м³	3,10	
К12-59	1	Каркас КП176	1	-55
	2	Бетон класса В30, м³	3,10	
К12-60	1	Каркас КП177	1	-55
	2	Бетон класса В30, м³	3,10	
К12-61	1	Каркас КП177	1	-55
	2	Бетон класса В45, м³	3,10	
К12-62	1	Каркас КП178	1	-56
	2	Бетон класса В45, м³	3,10	

Взам. инв. №

Подпись и дата

Инв. № подл.

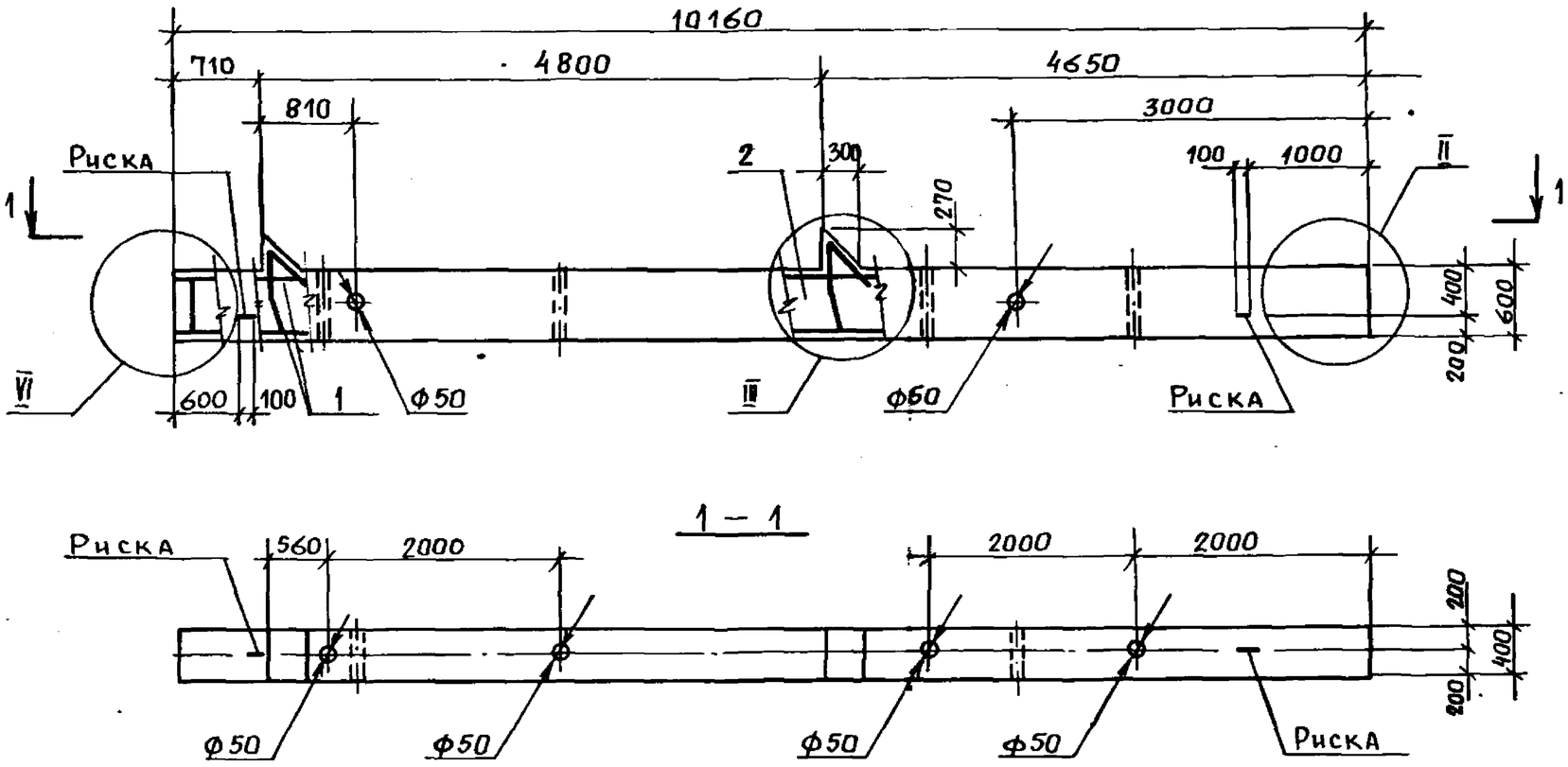

1 — 1

1. Спецификацию см. лист 2.
2. Узлы см. 1.420.1-19.1-1-16.
3. Масса колонны 6,18 т.

Разраб.	Пергамонина		1.420.1-19.1-1-14		
Рассчит.	Исаев		Колонна К43	Стадия	Лист	Листов
Провер.	Смирнова			Р	1	2
Н. контр.	Незлобина			ЛГПИ		

Инв. № подл. | Подпись и дата | Взам. инв. №

Марка колонны	Поз.	Наименование	Кол.	Обозначение документа
К43-1	1	Каркас КП179	1	1.420.1-19.1-1-57
	2	Бетон класса В25, м³	2,47	
К43-2	1	Каркас КП180	1	-57
	2	Бетон класса В25, м³	2,47	
К43-3	1	Каркас КП181	1	-57
	2	Бетон класса В25, м³	2,47	
К43-4	1	Каркас КП182	1	-57
	2	Бетон класса В25, м³	2,47	
К43-5	1	Каркас КП183	1	-57
	2	Бетон класса В25, м³	2,47	
К43-6	1	Каркас КП184	1	-57
	2	Бетон класса В25, м³	2,47	

Марка колонны	Поз.	Наименование	Кол.	Обозначение документа
К43-7	1	Каркас КП185	1	1.420.1-19.1-1-58
	2	Бетон класса В25, м³	2,47	
К43-8	1	Каркас КП186	1	-58
	2	Бетон класса В25, м³	2,47	
К43-9	1	Каркас КП187	1	-59
	2	Бетон класса В25, м³	2,47	
К43-10	1	Каркас КП188	1	-59
	2	Бетон класса В25, м³	2,47	
К43-11	1	Каркас КП189	1	-59
	2	Бетон класса В25, м³	2,47	

Инв. № подл. | Подпись и дата | Взам. инв. №

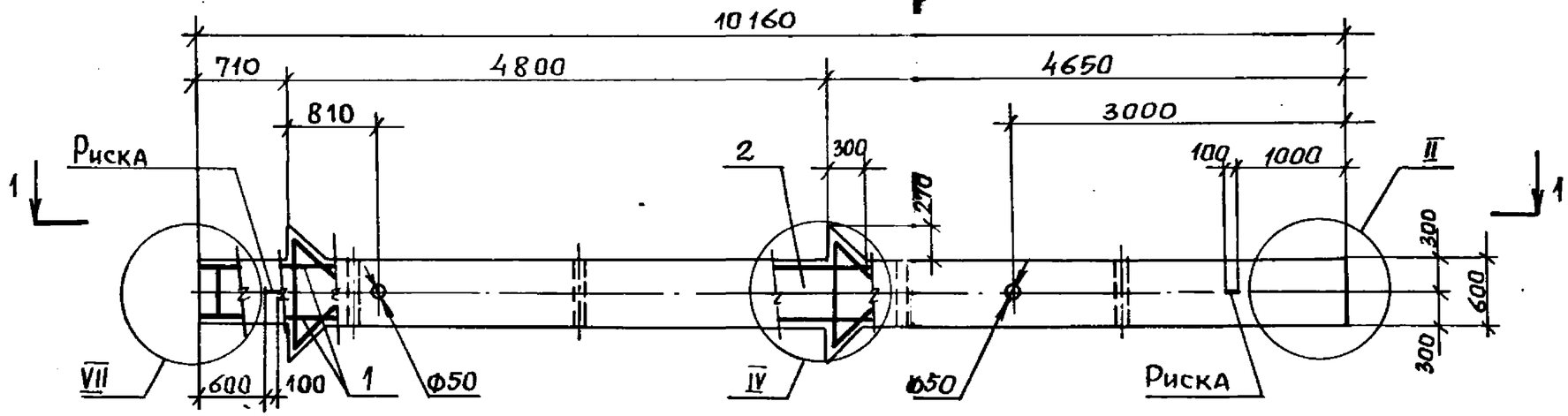

1 — 1

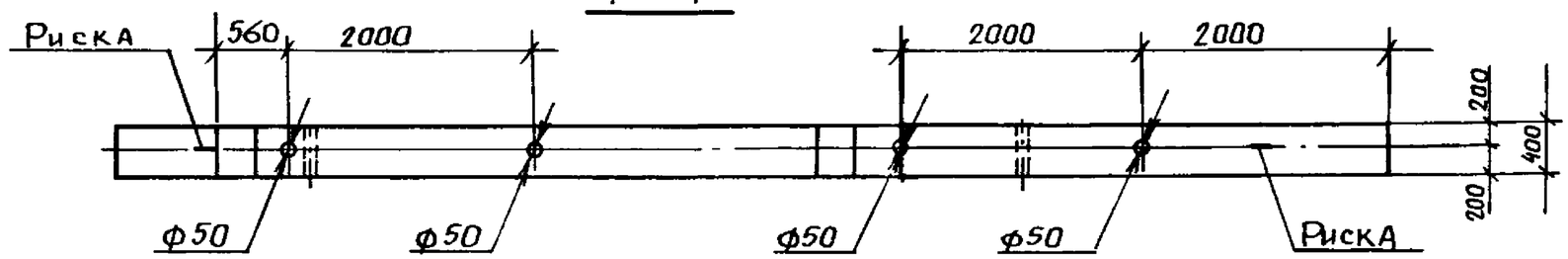

1. Спецификацию см. лист 2.
2. Узлы см. 1.420.1-19.1-1-16.
3. Масса колонны 6,28т.

				1.420.1-19.1-1-15	
Разраб.	Пергамонина			Колонна К44	Стадия: Р; Лист: 1; Листов: 2
Рассчит.	Исаев				
Провер.	Смирнова				ЛГПИ
Н.контр.	Незлобина				

Инв.№ подл. | Подпись и дата | Взам.инв.№

Марка колонны	Поз.	Наименование	Кол.	Обозначение документа
К44-1	1	Каркас КП190	1	1.420.1-19.1-1-60
	2	Бетон класса В25, м³	2,51	
К44-2	1	Каркас КП191	1	-60
	2	Бетон класса В25, м³	2,51	
К44-3	1	Каркас КП192	1	-60
	2	Бетон класса В25, м³	2,51	
К44-4	1	Каркас КП192	1	-60
	2	Бетон класса В30, м³	2,51	
К44-5	1	Каркас КП193	1	-60
	2	Бетон класса В25, м³	2,51	
К44-6	1	Каркас КП193	1	-60
	2	Бетон класса В30, м³	2,51	
К44-7	1	Каркас КП194	1	-60
	2	Бетон класса В25, м³	2,51	
К44-8	1	Каркас КП194	1	-60
	2	Бетон класса В30, м³	2,51	

Марка колонны	Поз.	Наименование	Кол.	Обозначение документа
К44-9	1	Каркас КП195	1	1.420.1-19.1-1-60
	2	Бетон класса В30, м³	2,51	
К44-10	1	Каркас КП196	1	-61
	2	Бетон класса В30, м³	2,51	
К44-11	1	Каркас КП197	1	-62
	2	Бетон класса В25, м³	2,51	
К44-12	1	Каркас КП198	1	-62
	2	Бетон класса В25, м³	2,51	
К44-13	1	Каркас КП199	1	-62
	2	Бетон класса В25, м³	2,51	
К44-14	1	Каркас КП200	1	-62
	2	Бетон класса В25, м³	2,51	
К44-15	1	Каркас КП201	1	-62
	2	Бетон класса В30, м³	2,51	

Инв. № подл. | Подпись и дата | Взам. инв. №

Заказ 39

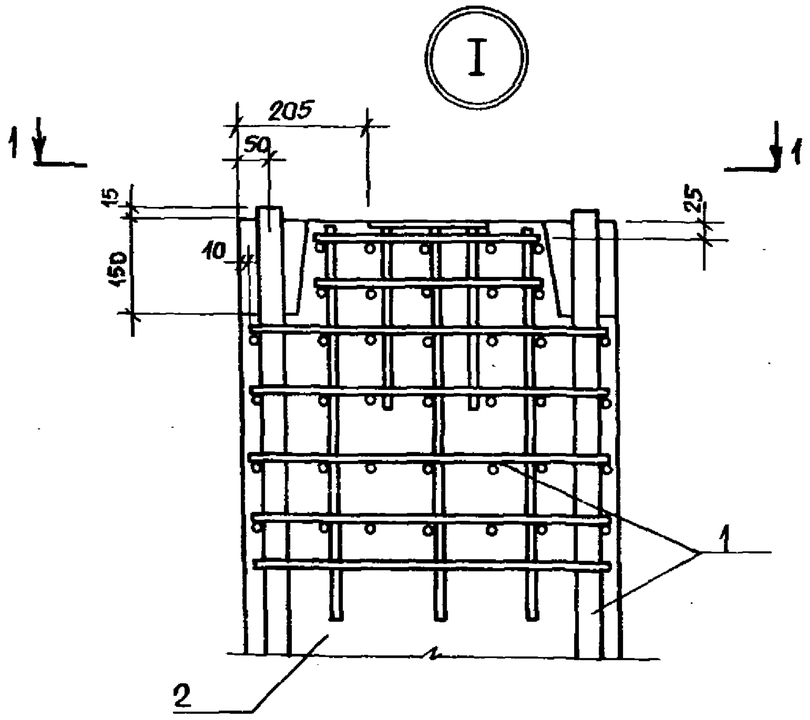

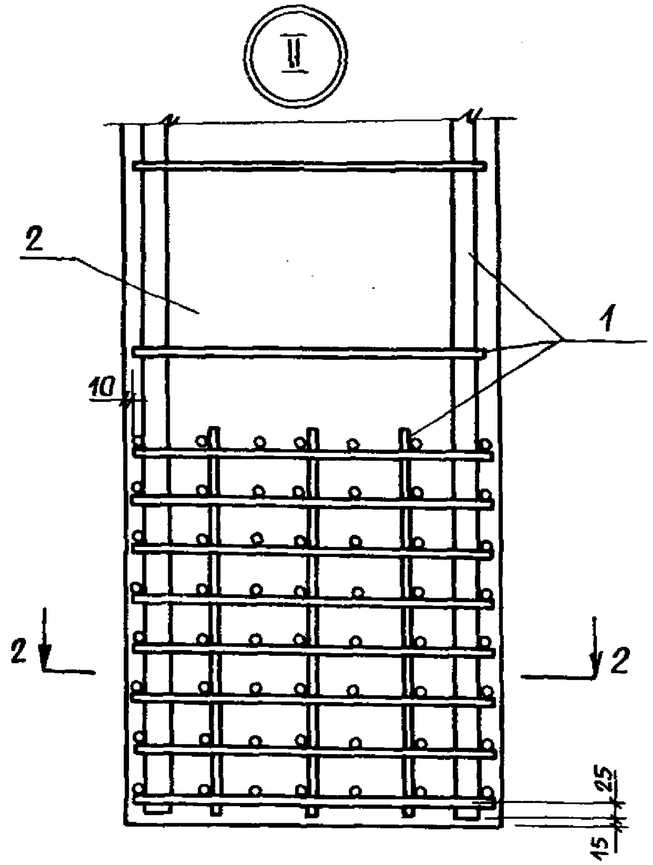

1 — 1

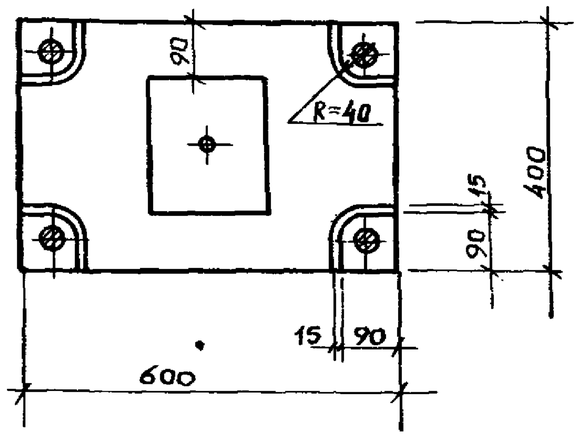

2 — 2

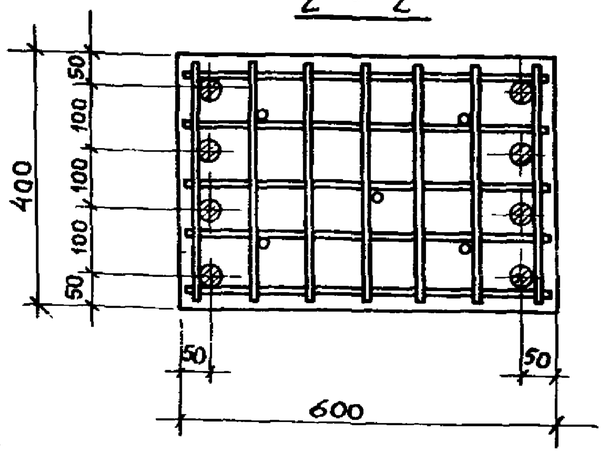

Количество стержней продольной арматуры на узлах I... VII показано условно.

Разраб.	Смирнова		
Рассчит.	Усаев		
Провер.	Пергамонщик		
Н. контр.	Незлобина		

1.420.1-19.1-1-16

Узлы I ... VII

Стадия	Лист	Листов
Р	1	3

ЛГПИ

Инв.№ подл. | Подпись и дата | Взам. инв.№

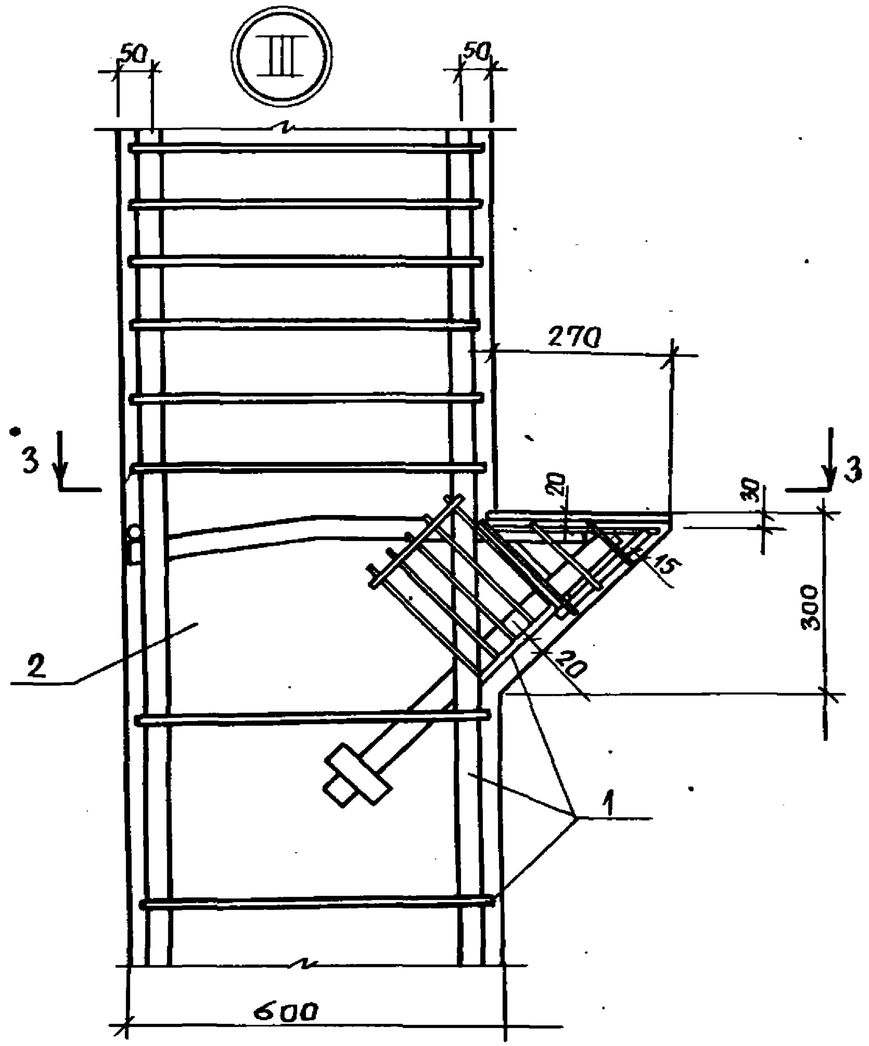

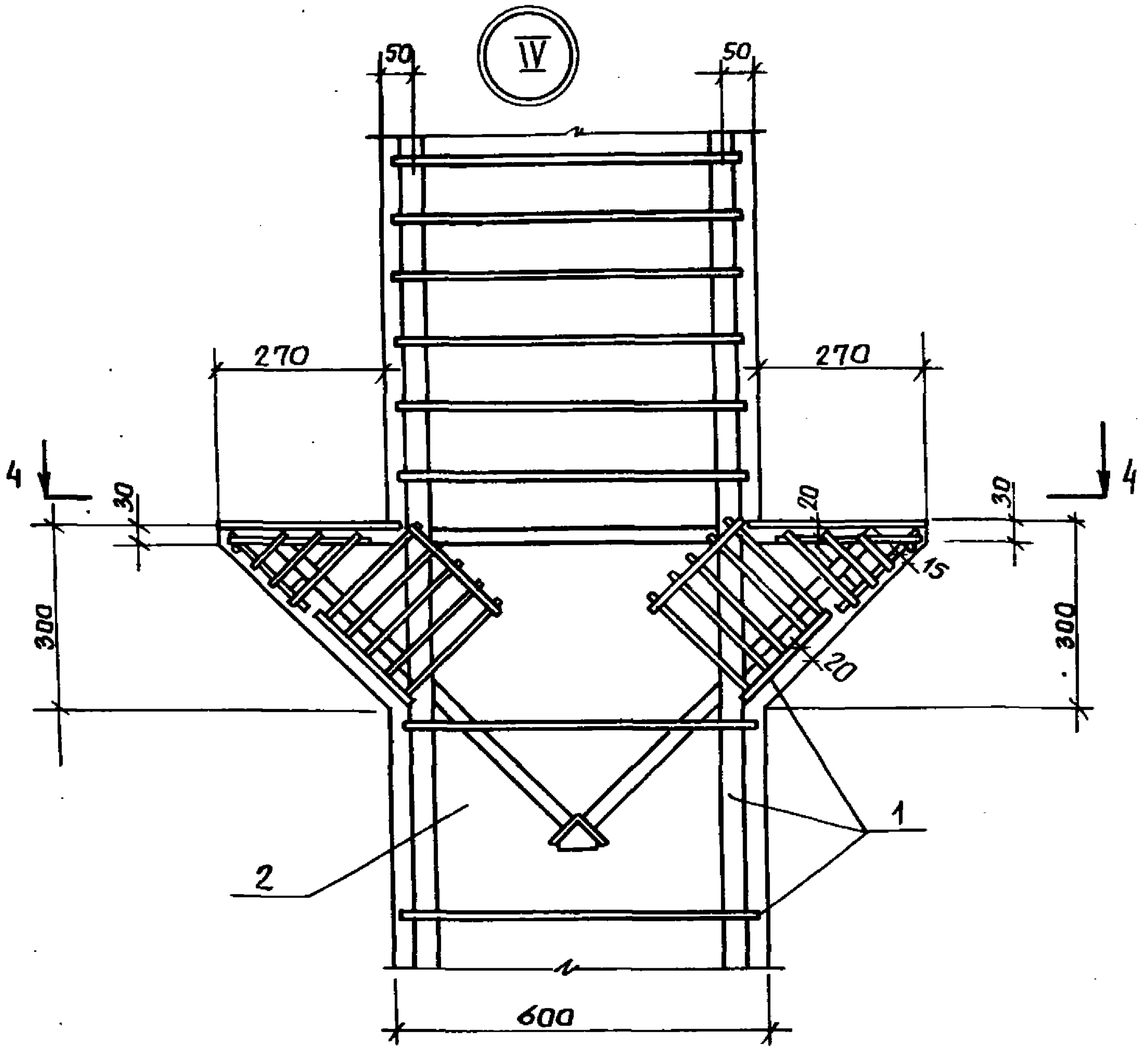

3 – 3

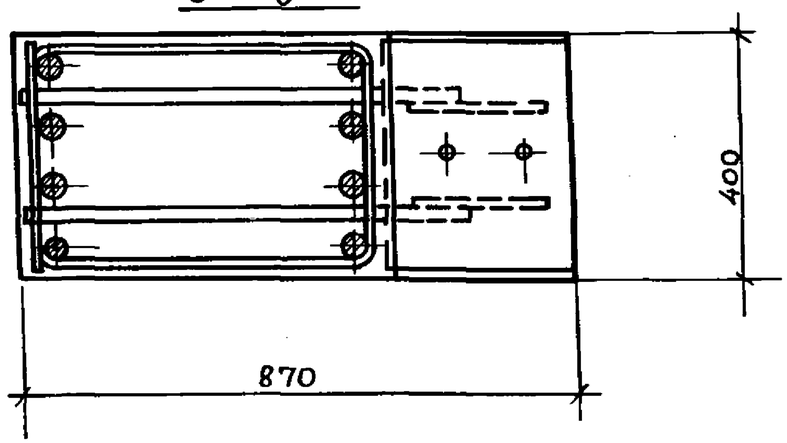

4 — 4

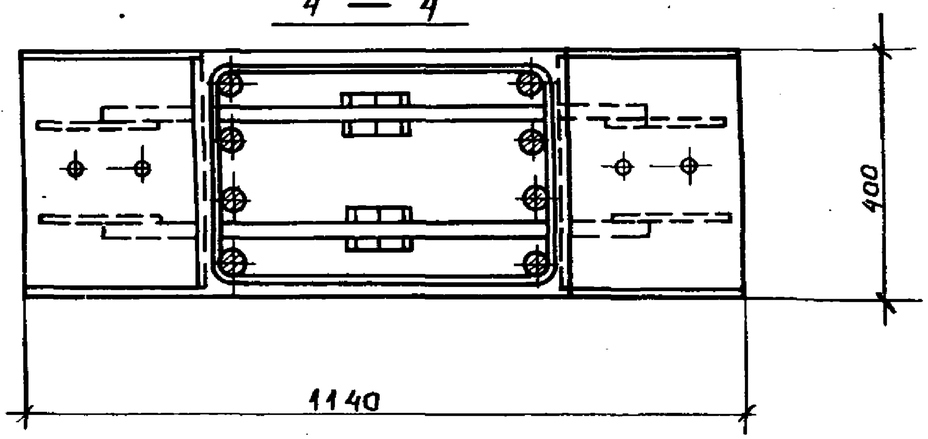

Инв. № подл. | Подпись и дата | Взам. инв. №

1.420.1-19.1-1-16

Лист 2

V

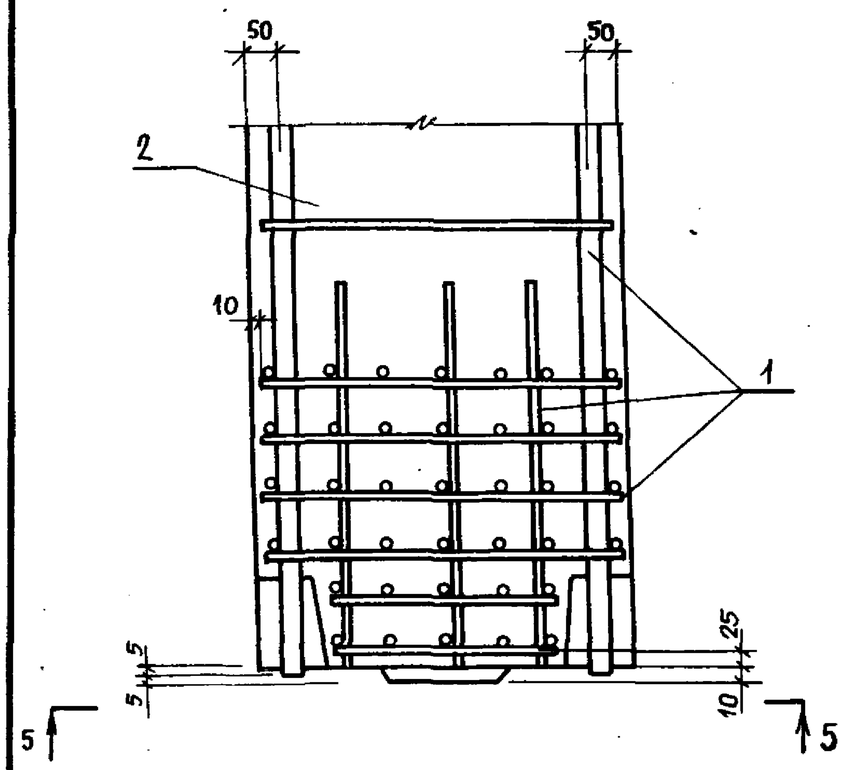

VI

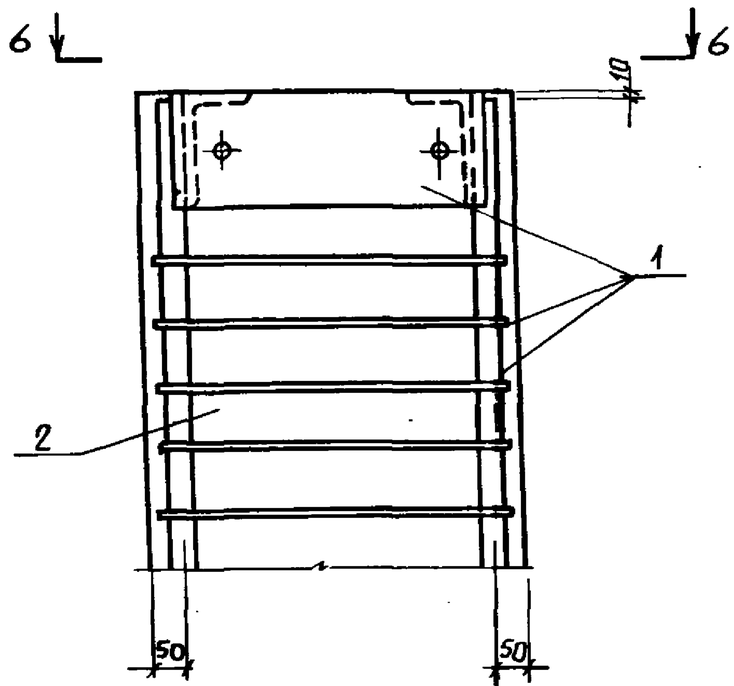

VII

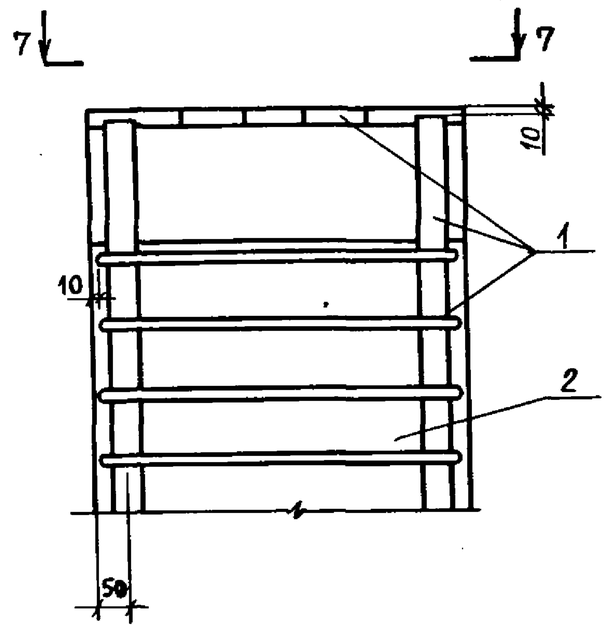

7 – 7

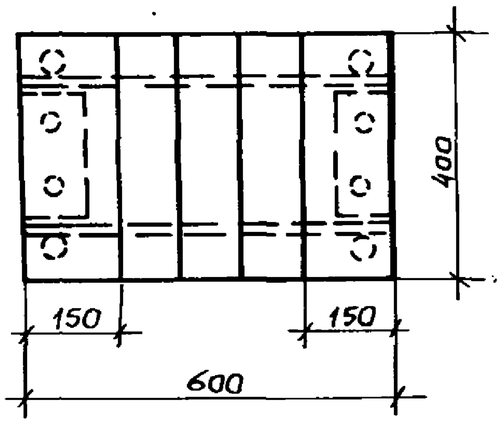

5 – 5

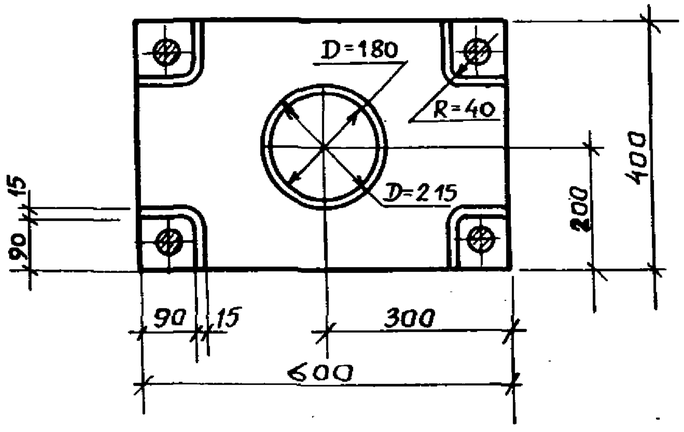

6 – 6

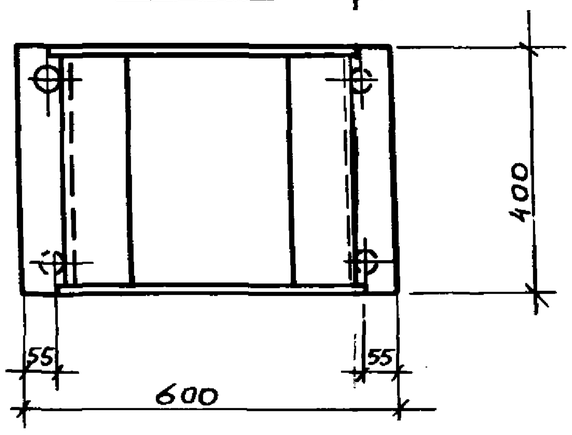

Взам. инв.№

Подпись и дата

Инв.№ подл.

1.420.1-19.1-1-16

Лист 3

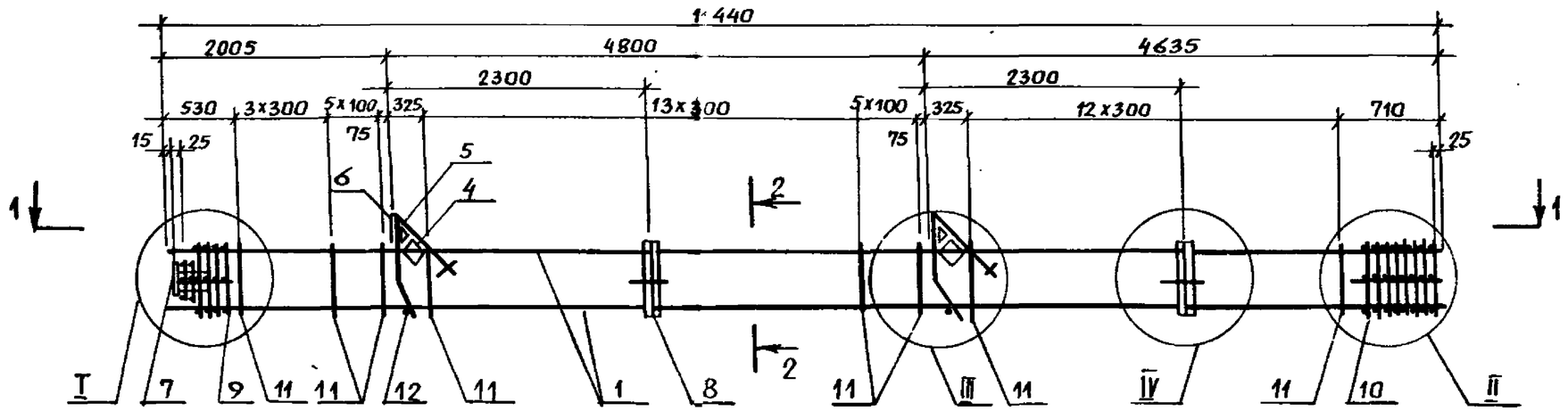

1 — 1

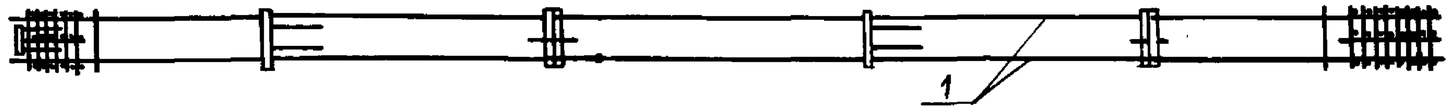

2 — 2

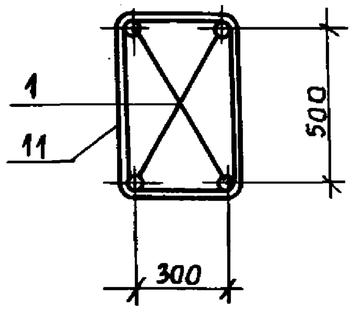

1. Спецификацию см. лист 2
2. Узлы I, II, III, IV см. 1.420.1-19.1-1-63.

				1.420.1-19.1-1-17		
Разраб.	Пергамонина			Каркас КП1.... КП6	Стадия	Лист	Листов
Рассчит.	Исаев				Р	1	2
Провер.	Смирнова				ЛГПИ		
Н. контр.	Незлобина						

Инв. № подл. | Подпись и дата | Взам. инв. №

Марка каркаса	Поз.	Наименование	Кол.	Обозначение документа	Масса каркаса, кг
КП1	1	ф 22 AIII, ℓ = 11440; 34,1кг	4	Без черт.	267,3
	4	Сетка С6	2	1.420.1-19.1-6-5	
	5	С7	2	-6	
	6	Изделие закладное МН1	2	-7	
	7	МН7	1	-11	
	8	МН30	2	-23	
	9	Сетка СП1	1	-2	
	10	СП3	1	-2	
	11	ф6 AI, ℓ=1760	41	-25	
	12	18 AI, ℓ=380; 0,8кг	2	Без черт.	
КП2		Поз. 4... 9, 12 по КП1			327,2
	1	ф25 AIII, ℓ=11440; 44,0кг	4	Без черт	
	10	Сетка СП4	1	1.420.1-19.1-6-2	
	11	ф8 AI, ℓ=1780	41	-25	
КП3		Поз. 4... 9, 12 по КП1			372,4
	1	ф 28 AIII, ℓ=11440; 55,3кг	4	Без черт.	
	10	Сетка СП4	1	1.420.1-19.1-6-2	
	11	ф8 AI, ℓ=1780	41	-25	

Марка каркаса	Поз.	Наименование	Кол.	Обозначение документа	Масса каркаса, кг
КП4		Поз. 4... 9, 12 по КП1			440,0
	1	ф 32 AIII, ℓ=11440; 72,2кг	4	Без черт.	
	10	Сетка СП4	1	1.420.1-19.1-6-2	
	11	ф 8 AI, ℓ=1780	41	-25	
КП5		Поз. 4... 9, 12 по КП1			549,6
	1	ф 36 AIII, ℓ=11440; 91,4кг	4	Без черт.	
	9	Сетка СП2	1	1.420.1-19.1-6-2	
	10	СП5	1	-2	
	11	ф10 AI, ℓ=1820	41	-25	
КП6		Поз. 4... 9, 12 по КП1			635,6
	1	ф 40 AIII, ℓ=11440; 112,9кг	4	Без черт.	
	9	Сетка СП2	1	1.420.1-19.1-6-2	
	10	СП5	1	-2	
	11	ф10 AI, ℓ=1820	41	-25	

1. Арматура класса A-I и A-III по ГОСТ 5781-82.
2. Поз. 12 - оцинковать.

Взам. инв. №

Подпись и дата

Инв. № подл.

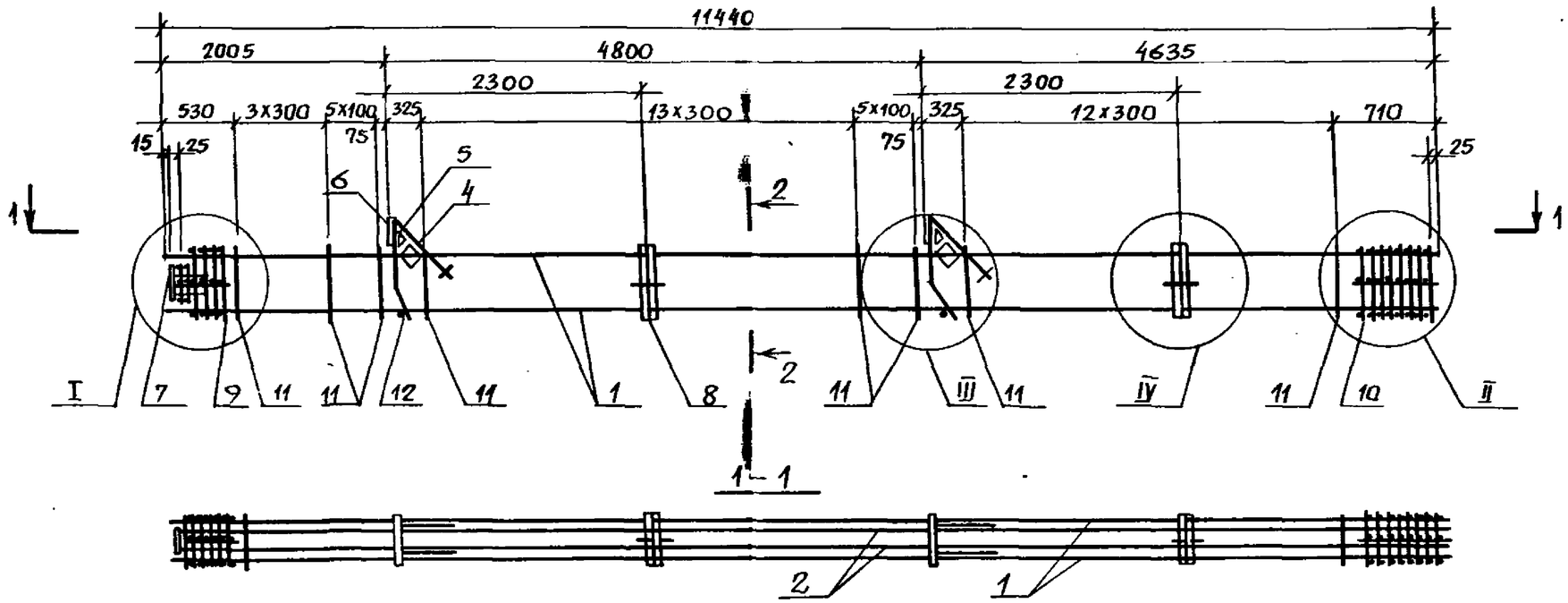

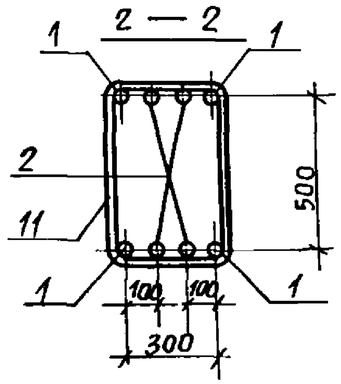

1. Спецификацию см. листы 2,3.

2. Узлы I, II, III, IV см. 1.420.1-19.1-1-63.

				1.420.1-19.1-1-18	
Разраб.	Пергамонина			Каркас КП7... КП16	Стадия: Р; Лист: 1; Листов: 3
Рассчит.	Исаев				
Провер.	Смирнова				ЛГПИ
Н. контр.	Незлобцина				

Инв. № подл. | Подпись и дата | Взам. инв. №

Марка каркаса	Поз.	Наименование	Кол.	Обозначение документа	Масса каркаса, кг
КП7	1	Ф 28 AIII, ℓ=11440; 55,3кг	4	Без черт.	548,0
	2	Ф 25 AIII, ℓ= 11410; 43,9кг	4	Без черт.	
	4	Сетка С6	2	1.420.1-19.1-6-5	
	5	С7	2	-6	
	6	Изделие закладное МН1	2	-7	
	7	МН7	1	-11	
	8	МН30	2	-23	
	9	Сетка СП1	1	-2	
	10	СП4	1	-2	
	11	Ф 8 AI, ℓ=1780	41	-25	
	12	18 AI, ℓ= 380; 0,8кг	2	Без черт.	
КП8		Поз. 4... 12 по КП7			576,0
	1	Ф32 AIII; ℓ= 11440; 72,2кг	4	Без черт.	
	2	Ф 22 AIII, ℓ= 11410; 34,0кг	4	Без черт.	
КП9		Поз. 4...8, 12 по КП7			685,6
	1	Ф36 AIII, ℓ= 11440; 91,4кг	4	Без черт.	
	2	Ф 22 AIII, ℓ=11410; 34,0кг	4	Без черт.	
	9	Сетка СП2	1	1.420.1-19.1-6-2	
	10	СП5	1	-2	
	11	Ф10 AI, ℓ= 1820	41	-25	

Марка каркаса	Поз.	Наименование	Кол.	Обозначение документа	Масса каркаса кг
КП10		Поз. 2, 4... 8, 12 по КП7			725,2
	1	Ф36 AIII, ℓ= 11440; 91,4кг	4	Без черт.	
	9	Сетка СП2	1	1.420.1-19.1-6-2	
	10	СП5	1	-2	
	11	Ф10 AI, ℓ=1820	41	-25	
КП11		Поз. 4... 8, 12 по КП7			771,6
	1	Ф40 AIII, ℓ=11440; 112,9кг	4	Без черт.	
	2	22 AIII, ℓ=11410; 34,0кг	4	Без черт.	
	9	Сетка СП2	1	1.420.1-19.1-6-2	
	10	СП5	1	-2	
	11	Ф10 AI, ℓ=1820	41	-25	
КП12		Поз.2, 4... 8, 12 по КП7			811,2
	1	Ф40 AIII, ℓ=11440; 112,9кг	4	Без черт.	
	9	Сетка СП2	1	1.420.1-19.1-6-2	
	10	СП5	1	-2.	
	11	Ф10 AI, ℓ= 1820	41	-25	

1. Арматура класса A-I и A-III по ГОСТ 5781-82
2. поз. 12-оцинковать.

Взам. инв. № | Подпись и дата | Инв. № подл.

Марка каркаса	Поз.	Наименование	Кол.	Обозначение документа	Масса каркаса кг
КП13		Поз. 4... 8, 12 по КП7			856,0
	1	ф 40 AIII, ℓ=11440; 112,9кг	4	Без черт.	
	2	ф 28 AIII, ℓ=11410; 55,1кг	4	Без черт.	
	9	Сетка СП2	1	1.420.1-19.1-6-2	
	10	СП5	1	-2	
	11	ф 10 AI, ℓ=1820	41	-25	
КП14		Поз. 4... 8, 12 по КП7			923,6
	1	ф 40 AIII, ℓ=11440; 112,9кг	4	Без черт.	
	2	ф 32 AIII, ℓ=11410; 72,0кг	4	Без черт.	
	9	Сетка СП2	1	1.420.1-19.1-6-2	
	10	СП5	1	-2	
	11	ф 10 AI, ℓ=1820	41	-25	

Марка каркаса	Поз.	Наименование	Кол.	Обозначение документа	Масса каркаса, кг
КП15		Поз. 4... 8, 12 по КП7			1000,4
	1	ф 40 AIII, ℓ=11440; 112,9кг	4	Без черт.	
	2	ф 36 AIII, ℓ=11410; 91,2кг	4	Без черт.	
	9	Сетка СП2	1	1.420.1-19.1-6-2	
	10	СП5	1	-2	
	11	ф 10 AI, ℓ=1820	41	-25	
КП16		Поз. 4... 8, 12 по КП7			1086,0
	1	ф 40 AIII, ℓ=11440; 112,9кг	4	Без черт.	
	2	ф 40 AIII, ℓ=11410; 112,6кг	4	Без черт.	
	9	Сетка СП2	1	1.420.1-19.1-6-2	
	10	СП5	1	-2	
	11	ф 10 AI, ℓ=1820	41	-25	

1. Арматура класса A-I и A-III по ГОСТ 5781-82.
2. Поз. 12 - оцинковать.

Инв. № подл. | Подпись и дата | Взам. инв. №

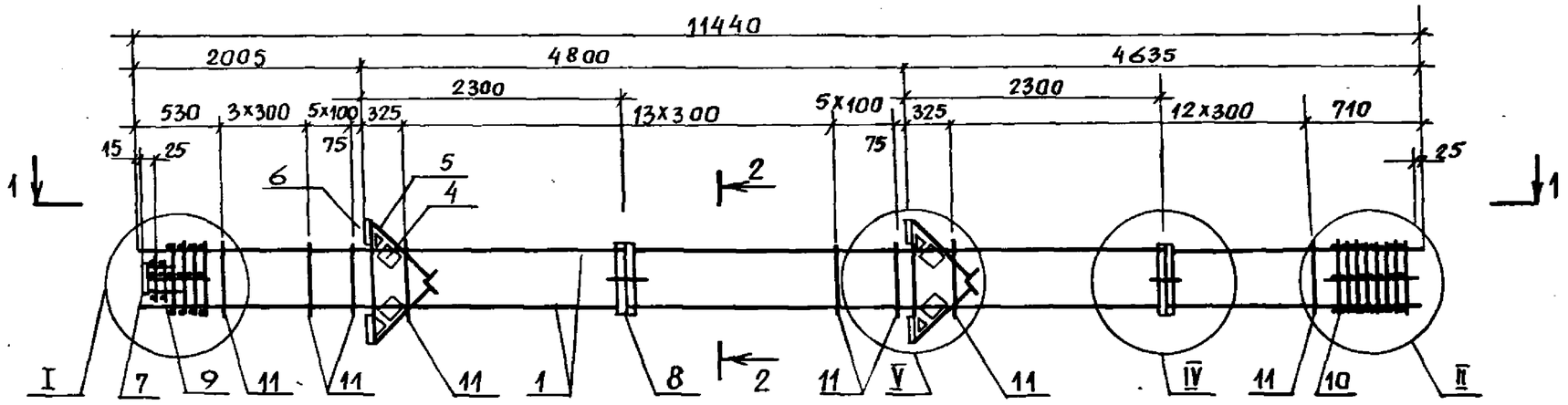

1 — 1

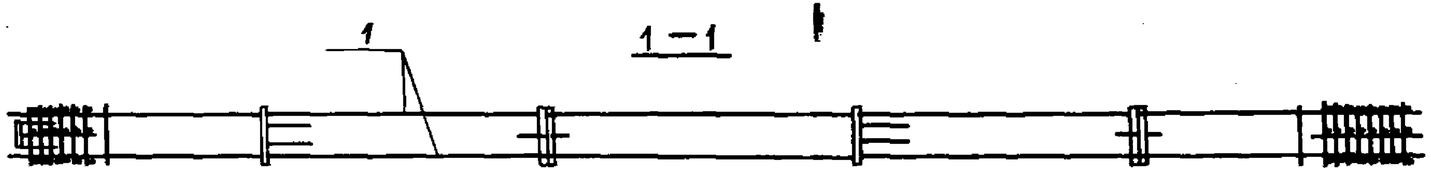

2 — 2

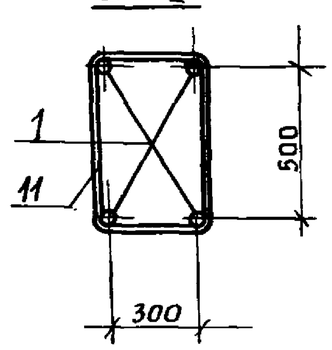

1. Спецификацию см. лист 2.
2. Узлы I, II, IV, V см. 1.420.1-19.1-1-63.

				1.420.1-19.1-1-19		
Разраб.	Пергамонина			Каркас КП17... КП22	Стадия	Лист	Листов
Рассчит.	Исаев				Р	1	2
Провер.	Смирнова				ЛГПИ		
Н. контр.	Незлобина						

Инв. № подл. | Подпись и дата | Взам. инв. №

Марка каркаса	Поз.	Наименование	Кол.	Обозначение документа	Масса каркаса, кг
КП17	1	Ф 22 AIII, ℓ=11440; 34,1кг	4	без черт.	328,3
	4	Сетка С6	4	1.420.1-19.1-6-5	
	5	С7	4	-6	
	6	Изделие закладное МН3	4	-8	
	7	МН7	1	-11	
	8	МН30	2	-23	
	9	Сетка СП1	1	-2	
	10	СП3	1	-2	
	11	Ф6 AI, ℓ=1760	41	-25	
КП18		Поз. 4...9 по КП17			388,2
	1	Ф25 AIII, ℓ=11440; 44,0кг	4	без черт.	
	10	Сетка СП4	1	1.420.1-19.1-6-2	
	11	Ф 8 AI, ℓ=1780	41	-25	
КП19		Поз. 4...9 по КП17			433,4
	1	Ф 28 AIII, ℓ=11440; 55,3кг	4	без черт.	
	10	Сетка СП4	1	1.420.1-19.1-6-2	
	11	Ф 8 AI, ℓ=1780	41	-25	

Марка каркаса	Поз.	Наименование	Кол.	Обозначение документа	Масса каркаса кг
КП20		Поз. 4...9 по КП17			501,0
	1	Ф 32 AIII, ℓ=11440; 72,2кг	4	без черт.	
	10	Сетка СП4	1	1.420.1-19.1-6-2	
	11	Ф 8 AI, ℓ=1780	41	-25	
КП21		Поз. 4...8 по КП17			610,6
	1	Ф 36 AIII, ℓ=11440; 91,4кг	4	Без черт.	
	9	Сетка СП2	1	1.420.1-19.1-6-2	
	10	СП5	1	-2	
	11	Ф 10 AI, ℓ=1820	41	-25	
КП22		Поз...4...8 по КП17			696,6
	1	Ф 40 AIII, ℓ=11440; 112,9кг	4	Без. черт.	
	9	Сетка СП2	1	1.420.1-19.1-6-2	
	10	СП5	1	-2	
	11	Ф 10 AI, ℓ=1820	41	-25	

Арматура класса A-I и A-III по ГОСТ 5781-82.

Взам. инв. № | Подпись и дата | Инв. № подл.

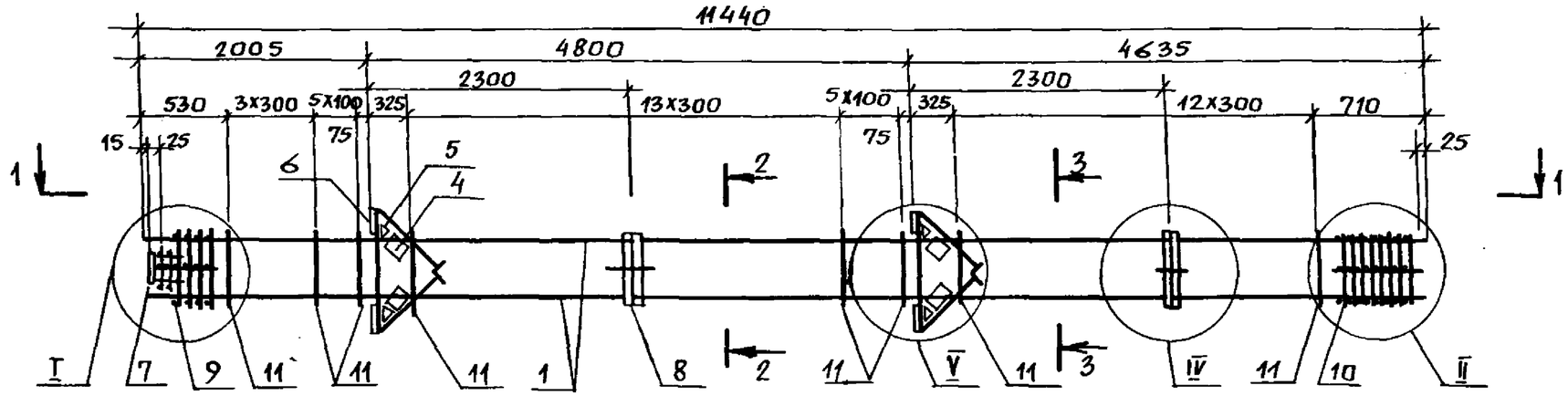

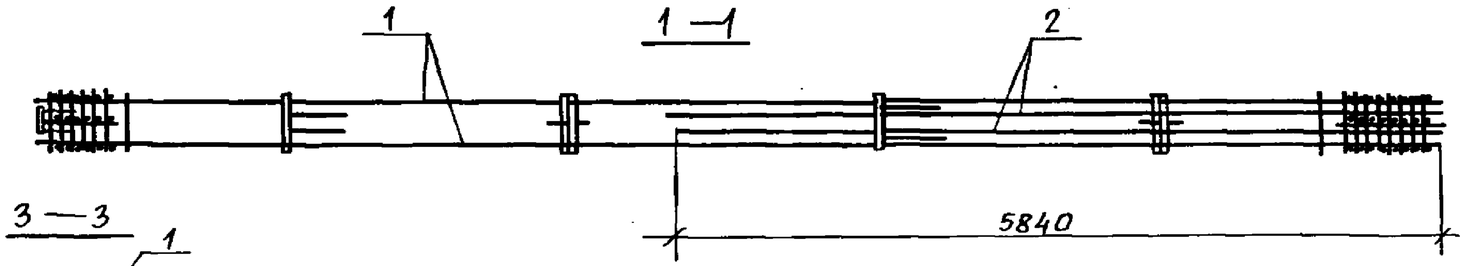

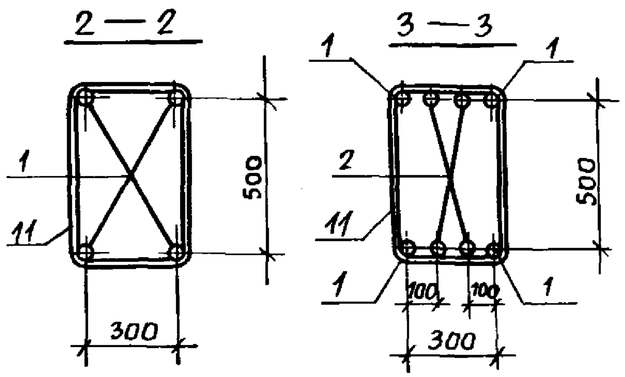

1. Спецификацию см. лист 2.

2. Узлы I, II, IV, V см. 1.420.1-19.1-1-63.

				1.420.1-19.1-1-20		
Разраб.	Пергамонина			Каркас КП23...КП26	Стадия	Лист	Листов
Рассчит.	Исаев				Р	1	2
Провер.	Смирнова				ЛГПИ		
Н.контр.	Незлобцна						

Инв. № подл. | Подпись и дата | Взам. инв. №

Марка каркаса	Поз.	Наименование	Кол.	Обозначение документа	Масса каркаса, кг
КП23	1	Ф28АIII, ℓ= 11440; 55,3кг	4	Без черт.	523,4
	2	25 АIII, ℓ= 5840 ; 22,5кг	4	Без черт.	
	4	Сетка С6	4	1.420.1-19.1-6-5	
	5	С7	4	-6	
	6	Изделие закладное МН3	4	-8	
	7	МН7	1	-11	
	8	МН30	2	-23	
	9	Сетка СП1	1	-2	
	10	СП4	1	-2	
	11	ФВАI, ℓ= 1780	41	-25	
КП24		Поз. 4.... 11 по КП23			570,6
	1	ф32АIII, ℓ=11440; 72,2кг	4	Без черт.	
	2	22АIII, ℓ=5840; 17,4кг	4	Без черт.	

Марка каркаса	Поз.	Наименование	Кол.	Обозначение документа	Масса каркаса, кг
КП25		Поз. 2,4... 8 по КП23			700,6
	1	ф36АIII, ℓ= 11440; 91,4кг	4	Без черт.	
	9	Сетка СП2	1	1.420.1-19.1-6-2	
	10	СП5	1	-2	
	11	ФIIАI, ℓ=1820	41	-25	
КП26		Поз. 4... 8 по КП23			766,2
	1	ф40АIII, ℓ=11440; 112,9кг	4	Без черт.	
	2	22АIII, ℓ= 5840; 17,4кг	4	Без черт.	
	9	Сетка СП2	1	1.420.1-19.1-6-2	
	10	СП5	1	-2	
	11	ФIIАI, ℓ=1820	41	-25	

Арматура класса А-I и А-III по ГОСТ 5781-82.

Взам. инв. № | Подпись и дата | Инв. № подл.

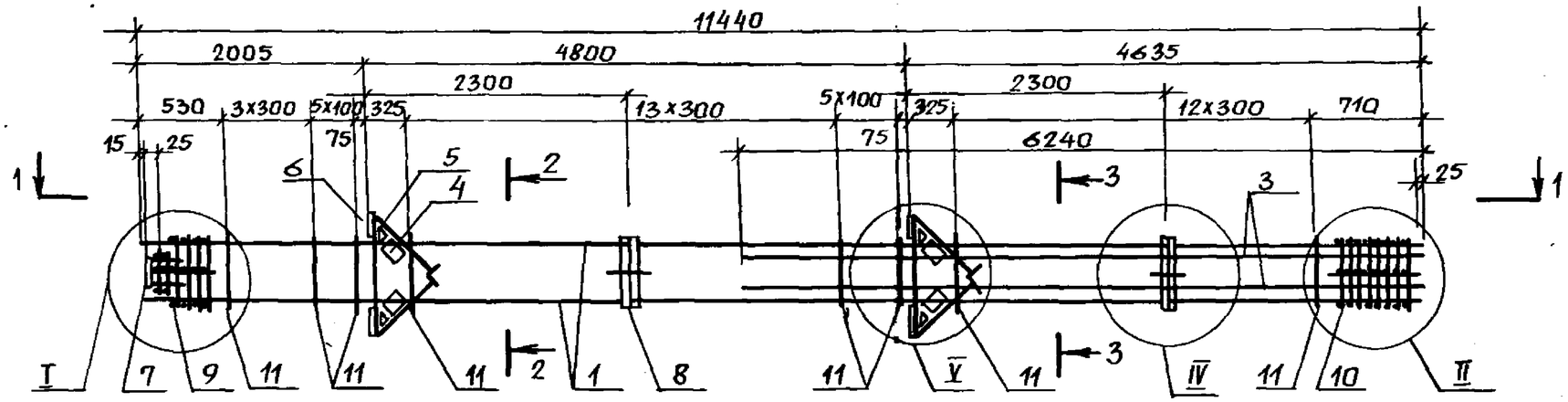

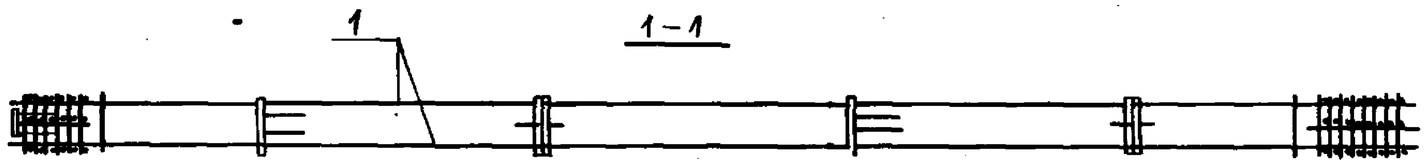

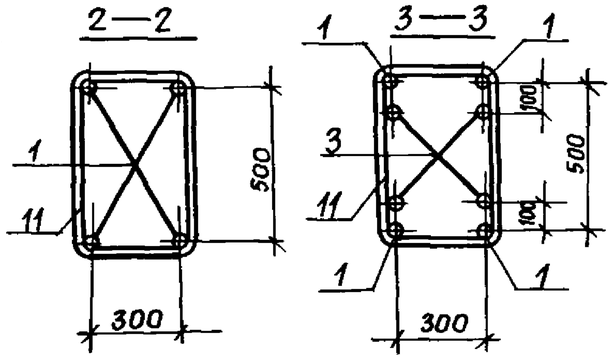

1. Спецификацию см. лист 2.
2. Узлы I, II, IV, V см. 1.420.1-19. 1-1-63.

				1.420.1-19. 1-1-21		
Разраб.	Пергамонина			Каркас КП27... КП33	Стадия	Лист	Листов
Расчит.	Исаев				Р	1	2
Провер.	Смирнова				ЛГПИ		
Н.контр.	Незлобина						

Инв.№ подл. | Подпись и дата | Взам.инв.№

Марка каркаса	Поз.	Наименование	Кол.	Обозначение документа	Масса каркаса, кг
КП27	1	Ф28 AIII, ℓ=11440; 55,3кг	4	без черт.	529,4
	3	Ф25 AIII, ℓ=6240; 24,0кг	4	без черт.	
	4	Сетка С6	4	1.420.1-19.1-6-5	
	5	С7	4	-6	
	6	Изделие закладное МН3	4	-8	
	7	МН7	1	-11	
	8	МН30	2	-23	
	9	Сетка СП1	1	-2	
	10	СП4	1	-2	
	11	Ф8 AI, ℓ=1780	41	-25	
КП28		Поз. 4... 11 по КП27			575,4
	1	Ф32 AIII, ℓ=11440; 72,2кг	4	без черт.	
	3	Ф22 AIII, ℓ=6240; 18,6кг	4	без черт.	
КП29		Поз. 3... 8 по КП27			706,6
	1	Ф36 AIII, ℓ=11440; 91,4кг	4	без черт.	
	9	Сетка СП2	1	1.420.1-19.1-6-2	
	10	СП5	1	-2	
	11	Ф10 AI, ℓ=1820	41	-25	
КП30		Поз. 4... 8 по КП27			771,0
	1	Ф40 AIII, ℓ=11440; 112,9кг	4	без черт.	
	3	Ф22 AIII, ℓ=6240; 18,6кг	4	без черт.	
	9	Сетка СП2	1	1.420.1-19.1-6-2	

Марка каркаса	Поз.	Наименование	Кол.	Обозначение документа	Масса каркаса, кг
	10	Сетка СП5	1	1.420.1-19.1-6-2	
	11	Ф10 AI, ℓ=1820	41	-25	
КП31		Поз. 4... 8 по КП27			817,0
	1	Ф40 AIII, ℓ=11440; 112,9кг	4	без черт.	
	3	Ф28 AIII, ℓ=6240; 30,1кг	4	без черт.	
	9	Сетка СП2	1	1.420.1-19.1-6-2	
	10	СП5	1	-2	
	11	Ф10 AI, ℓ=1820	41	-25	
КП32		Поз. 4... 8 по КП27			854,2
	1	Ф40 AIII, ℓ=11440; 112,9кг	4	без черт.	
	3	Ф32 AIII, ℓ=6240; 39,4кг	4	без черт.	
	9	Сетка СП2	1	1.420.1-19.1-6-2	
	10	СП5	1	-2	
	11	Ф10 AI, ℓ=1820	41	-25	
КП33		Поз. 4... 8 по КП27			896,2
	1	Ф40 AIII, ℓ=11440; 112,9кг	4	без черт.	
	3	Ф36 AIII, ℓ=6240; 49,9кг	4	без черт.	
	9	Сетка СП2	1	1.420.1-19.1-6-2	
	10	СП5	1	-2	
	11	Ф10 AI, ℓ=1820	41	-25	

Арматура класса AI и AIII по ГОСТ 5781-82.

Взам. инв. № | Подпись и дата | Инв. № подл.

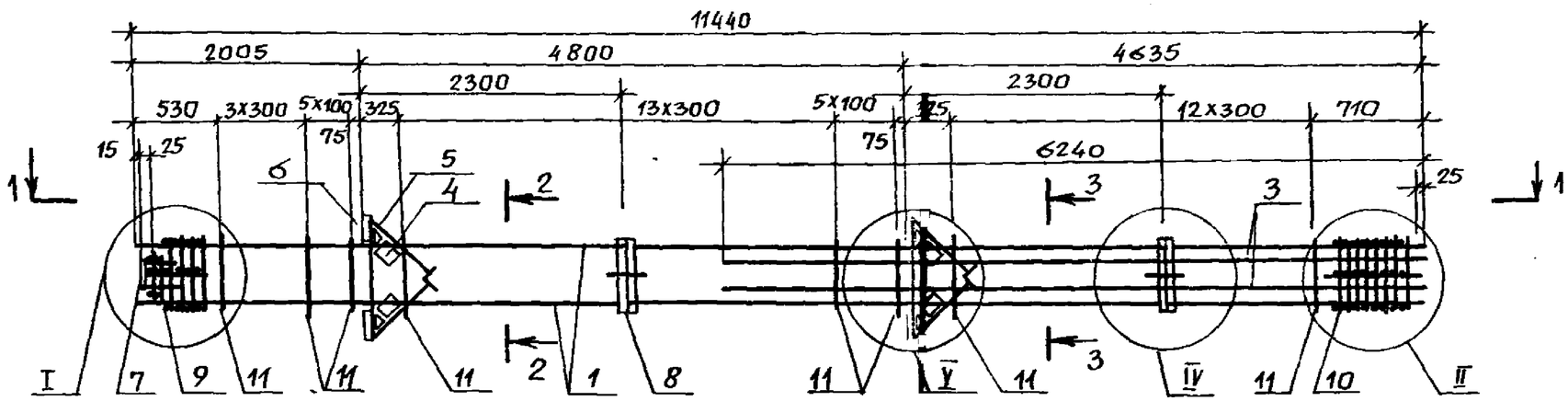

1. Спецификацию см. лист 2.

2. Узлы I, II, IV, V см. 1.420.1-19.1-1-63.

				1.420.1-19.1-1-22			
Разраб.	Пергамонина			Каркас КП34 ... КП36	Стадия	Лист	Листов
Рассчит.	Исаев				Р	1	2
Провер.	Смирнова				ЛГПИ		
Н.контр.	Незлобина						

Инв. № подл. | Подпись и дата | Взам. инв. №

24249 54

Марка каркаса	Поз.	Наименование	Кол.	Обозначение документа	Масса каркаса, кг
КП34	1	ф36 А III, ℓ=11440; 91,4кг	4	Без черт.	917,8
	2	ф36 А III, ℓ=5840; 46,7кг	4	Без черт.	
	3	ф28 А III ℓ=6240; 30,1кг	4	Без черт.	
	4	Сетка С6	4	1.420.1-19.1-6-5	
	5	С7	4	-6	
	6	Изделие закладное МН3	4	-8	
	7	МН7	1	-11	
	8	МН30	2	-23	
	9	Сетка СП2	1	-2	
	10	СП5	1	-2	
	11	ф10 АI, ℓ=1820	41	-25	

Марка каркаса	Поз.	Наименование	Кол.	Обозначение документа	Масса каркаса, кг
КП35		Поз. 4... 11 по КП34			1001,8
	1	ф 40 А III, ℓ = 11440; 112,9	4	Без черт.	
	2	ф32 А III, ℓ = 5840; 36,9кг	4	Без черт.	
	3	32 А III, ℓ=6240; 39,4кг	4	Без черт.	
КП36		Поз. 4...11 по КП34			1173,4
	1	ф40 А III, ℓ=11440; 112,9	4	Без черт.	
	2	ф 40 А III, ℓ=5840; 57,6кг	4	Без черт.	
	3	ф 40 А III, ℓ=6240; 61,6кг	4	Без черт.	

Арматура класса А-I и А-III по ГОСТ 5781-82.

Инв. № подл. | Подпись и дата | Взам. инв. №

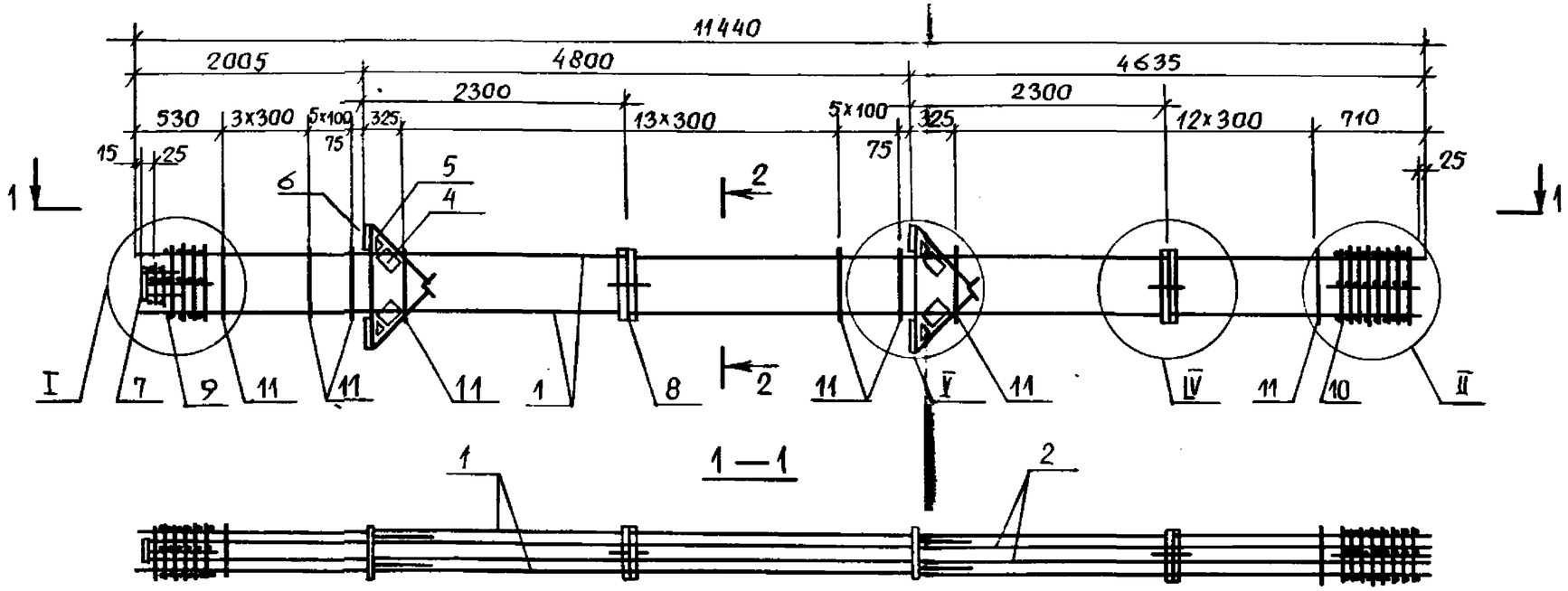

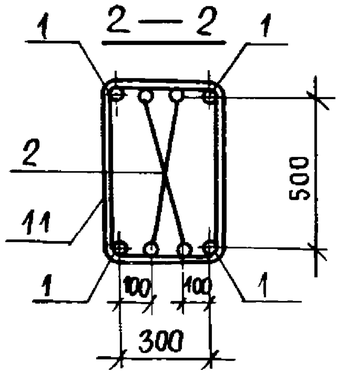

Марка каркаса	Поз.	Наименование	Кол.	Обозначение документа	Масса каркаса, кг
КП37	1	ф40 AIII, ℓ= 11440; 112,9кг	4	без черт.	984,6
	2	32 AIII, ℓ=11410; 72,0кг	4	без черт.	
	4	Сетка С6	4	1.420.1-19.1-6-5	
	5	С7	4	-6	
	6	Изделие закладное МН3	4	-8	
	7	МН7	1	-11	
	8	МН30	2	-23	
	9	Сетка СП2	1	-2	
	10	СП5	1	-2	
	11	ф10 AI, ℓ= 1820	41	-25	

1. Арматура класса A-I и A-III по ГОСТ 5781-82.
2. Узлы I, II, IV, V см. 1.420.1-19.1-1-63.

Разраб.	Пергамонина		
Рассчит.	Цаев		
Провер.	Смирнова		
Н.контр.	Незлобина		

1.420.1-19.1-1-23

Каркас КП37

Стадия	Лист	Листов
Р		1

ЛГПИ

Инв.№ подл. | Подпись и дата | Взам. инв.№

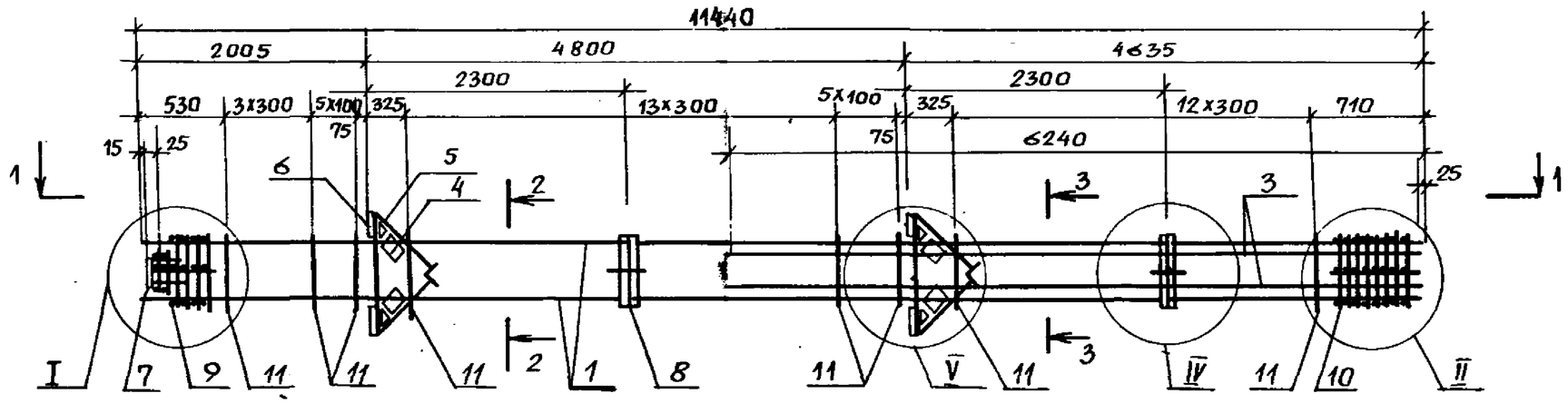

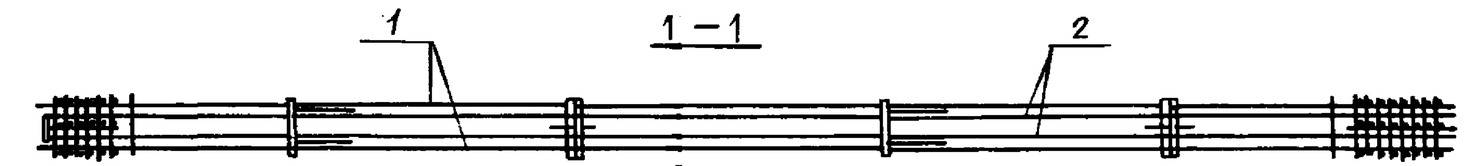

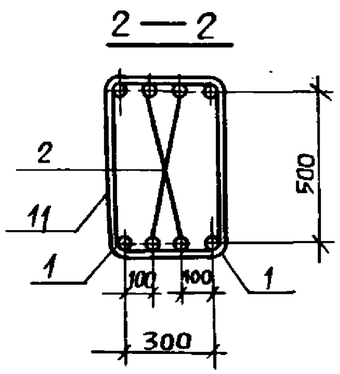

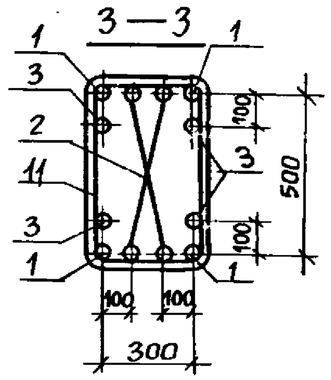

1. Спецификацию см. лист 2.
2. Узлы I, II, IV, V см. 1.420.1-19.1-1-63.

				1.420.1-19.1-1-24		
Разраб.	Пергамонцна			Каркас КП 38... КП42	Стадия	Лист	Листов
Рассчит.	Исаев				Р	1	2
Провер.	Смирнова				ЛГПИ		
Н. контр.	Незлобина						

Инв. № подл. | Подпись и дата | Взам. инв. №

Марка каркаса	Поз.	Наименование	Кол.	Обозначение документа	Масса каркаса, кг
КП38	1	ф36 А III, ℓ=11440; 91,4 кг	4	без черт.	1095,8
	2	ф36 А III, ℓ=11410; 91,2 кг	4	без. черт	
	3	ф28 А III ℓ=6240; 30,1 кг	4	без черт.	
	4	Сетка С6	4	1.420.1-19.1-6-5	
	5	С7	4	-6	
	6	Изделие закладное МН3	4	-8	
	7	МН7	1	-11	
	8	МН30	2	-23	
	9	Сетка СП2	1	-2	
	10	СП5	1	-2	
	11	ф 10 А I, ℓ=1820	41	-25	
КП39		Поз. 4... 11 по КП38			1142,2
	1	ф40 А III, ℓ=11440; 112,9 кг	4	без черт.	
	2	ф32 А III, ℓ=11410; 72,0 кг	4	без черт.	
	3	ℓ=6240; 39,4 кг	4	без черт.	

Марка каркаса	Поз.	Наименование	Кол.	Обозначение документа	Масса каркаса, кг
КП40		Поз. 4... 11 по КП38			1304,6
	1	ф 40 А III, ℓ=11440; 112,9 кг	4	без черт.	
	2	ф 40 А III, ℓ=11410; 112,6 кг	4	без черт.	
	3	32 А III, ℓ= 6240	4	без черт.	
КП41		Поз. 4... 11 по КП38			1346,6
	1	ф 40 А III, ℓ=11440; 112,9 кг	4	без черт.	
	2	ф40 А III, ℓ=11410; 112,6 кг	4	без черт.	
	3	ф36 А III, ℓ=6240; 49,9 кг	4	без черт.	
КП42		Поз. 4... 11 по КП38			1393,4
	1	ф 40 А III, ℓ=11440; 112,9 кг	4	без черт.	
	2	ф40 А III, ℓ=11410; 112,6 кг	4	без черт.	
	3	ф 40 А III, ℓ=6240; 61,6 кг	4	без черт.	

Арматура класса А-I и А-III по ГОСТ 5781-82.

Взам. инв. №

Подпись и дата

Инв. № подл.

243119 58

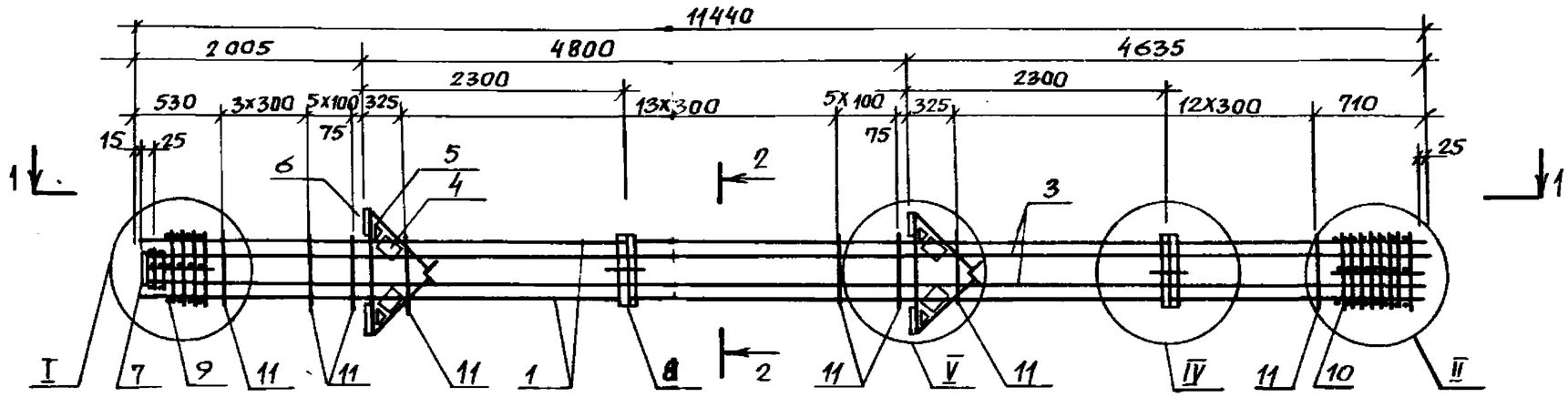

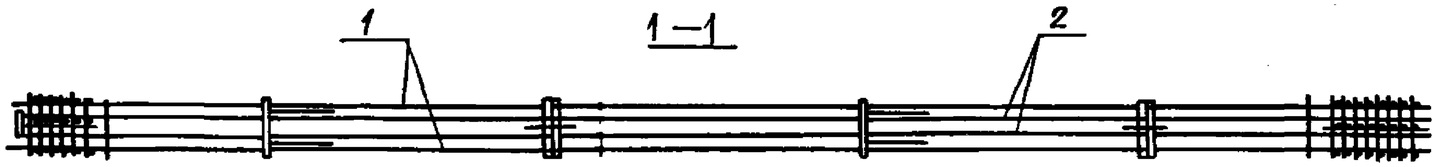

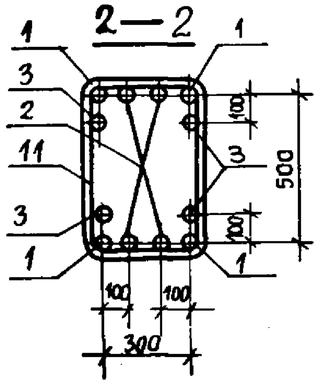

Марка каркаса	Поз.	Наименование	Кол.	Обозначение документа	Масса каркаса, кг
КП43	1	ф 40 AIII, ℓ=11440; 112,9кг	4	Без черт.	1597,4
	2	ф 40 AIII, ℓ=11410; 112,6кг	4	Без черт.	
	3	ф40 AIII, ℓ=11410; 112,6кг	4	Без черт.	
	4	Сетка С6	4	1.420.1-19.1-6-5	
	5	С7	4	-6	
	6	Изделие закладное МН3	4	-8	
	7	МН7	1	-11	
	8	МН30	2	-23	
	9	Сетка СП2	1	-2	
	10	СП5	1	-2	
	11	ф10 AI, ℓ=1820	41	-25	

1. Арматура класса A-I и AIII по ГОСТ 5781-82.
2. Узлы I, II, IV, V см. 1.420.1-19-1-1-63.

Разраб.	Пергамонина	
Рассчит.	Исаев	
Провер.	Смирнова	
Н. контр.	Незлобина	

1.420.1-19.1-1-25

Каркас КП 43

Стадия	Лист	Листов
Р		1

ЛГПИ

Инв. № подл. | Подпись и дата | Взам. инв. №

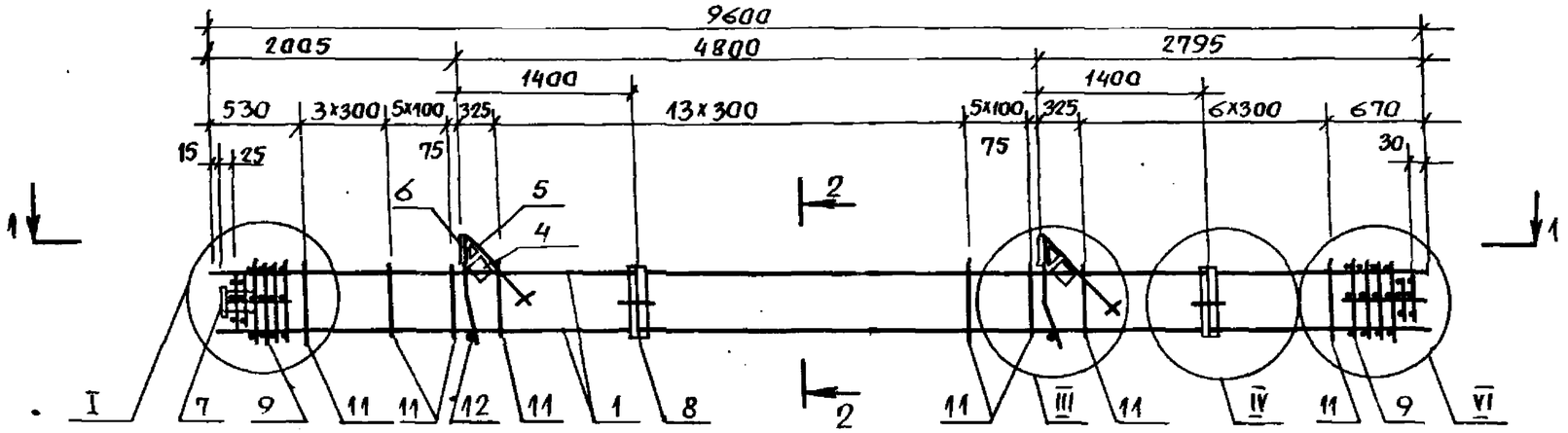

1 — 1

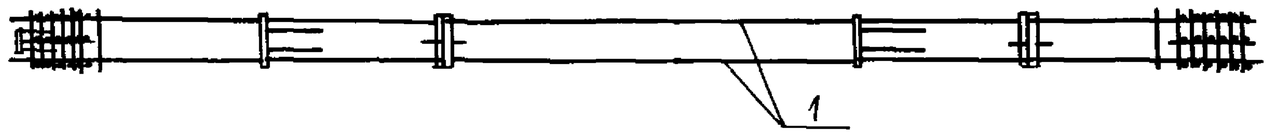

2 — 2

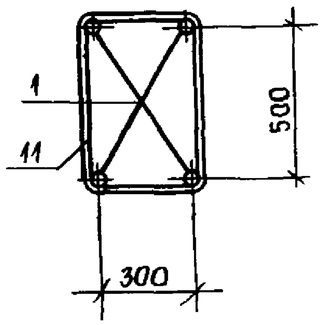

1. Спецификацию см. лист 2.

2. Узлы I, III, IV, VI см. 1.420.1-19.1-1-63.

				1.420.1-19.1-1-26		
Разраб.	Пергаменщик			Каркас КП 44... КП 49	Стадия	Лист	Листов
Рассчит.	Исаев				Р	1	2
Провер.	Смирнова				ЛГПИ		
Н. контр.	Незлобина						

Инв. № подл. | Подпись и дата | Взам. инв. №

Марка каркаса	Поз.	Наименование	Кол.	Примечание	
КП44	1	ф22 AIII, ℓ=9600; 28,6кг	4	без черт.	245,9
	4	Сетка С6	2	1.420.1-19.1-1-6-5	
	5	С7	2	-6	
	6	Изделие закладное МН1	2	-7	
	7	МН7	1	-11	
	8	МН30	2	-23	
	9	Сетка СП1	2	-2	
	11	ф6 AI, ℓ=1760	35	-25	
	12	18 AI, ℓ=380; 0,8кг	2	без черт.	
КП45		Поз. 4... 9,12 по КП44			290,0
	1	ф25 AIII, ℓ=9600; 37,0кг	4	без черт.	
	11	ф8 AI, ℓ=1780	35	1.420.1-19.1-1-6-25	
КП46		Поз. 4...9,12 по КП44			327,6
	1	ф28 AIII, ℓ=9600; 46,4кг	4	без черт.	
	11	ф8 A-I, ℓ=1780	35	1.420.1-19.1-1-6-25	

Марка	Поз.	Наименование	Кол.	Примечание	
КП47		Поз. 4... 9,12 по КП44			384,4
	1	ф32 AIII, ℓ=9600; 60,6кг	4	без. черт.	
	11	ф 8 AI, ℓ=1780	35	1.420.1-19.1-6-25	
КП48		Поз. 4... 8, 12 по КП 44			476,4
	1	ф36 AIII, ℓ=9600; 76,7кг	4	Без черт.	
	9	Сетка СП2	2	1.420.1-19.1-6-2	
	11	Ф 10 AI, ℓ=1820	35	-25	
КП49		Поз. 4... 9,12 по КП44			548,4
	1	ф40 AIII, ℓ=9600; 94,7кг	4	без черт.	
	9	Сетка СП2	2	1.420.1-19.1-6-2	
	11	ф 10 AI, ℓ=1820	35	-25	

1. Арматура класса AI и A-III по ГОСТ 5781-82.
2. Поз. 12-оцинковать.

Взам. инв. №
Подпись и дата
Инв. № подл.

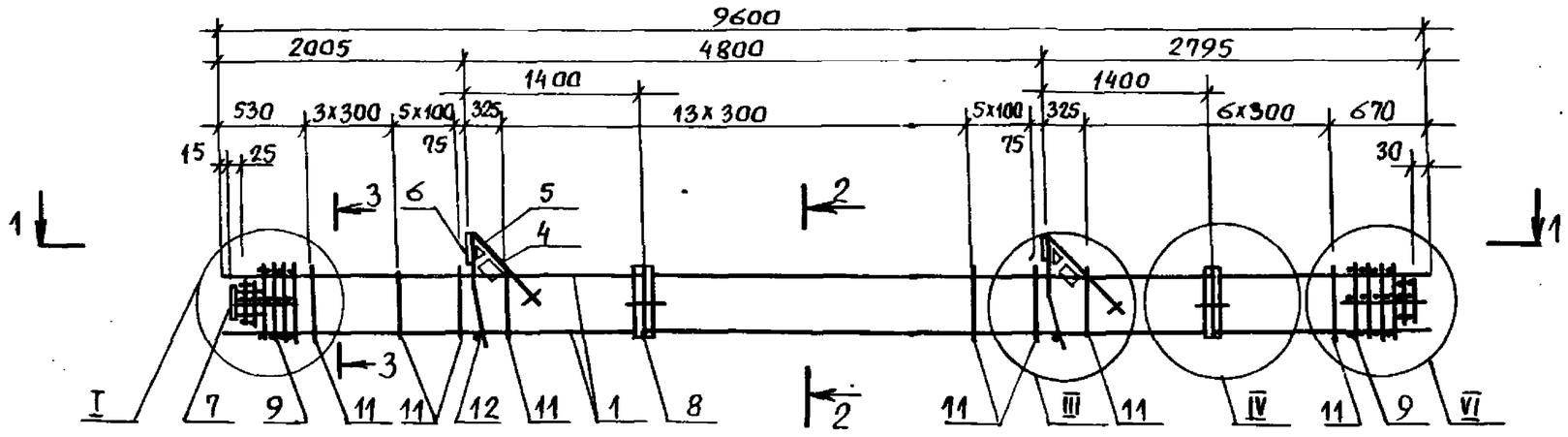

1—1

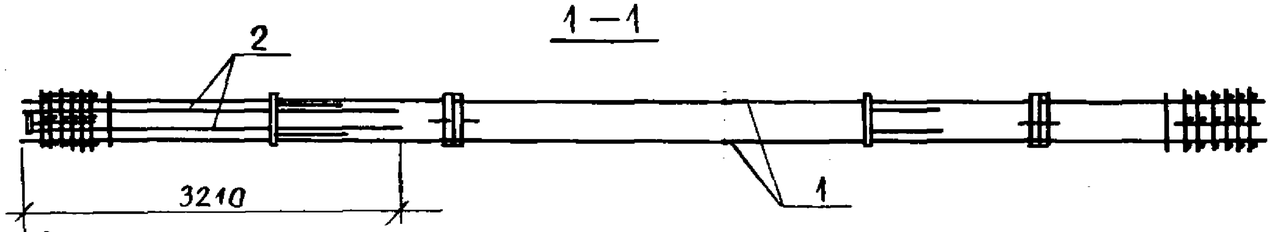

2 - 2

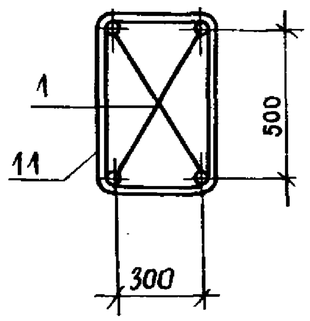

3 - 3

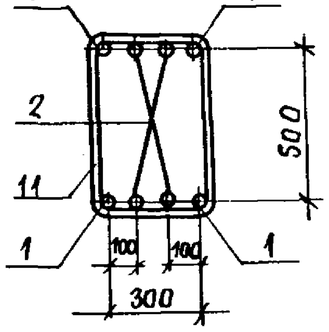

Марка каркаса	Поз.	Наименование	Кол.	Обозначение документа	Масса каркаса, кг
КП50	1	ф 28 AIII, ℓ = 9600; 46,4кг	4	без черт.	376,4
	2	ф 25 AIII, ℓ = 3180; 12,2кг	4	без черт.	
	4	Сетка С6	2	1.420.1-19.1-6-5	
	5	С7	2	-6	
	6	Изделие закладное МН1	2	-7	
	7	МН7	1	-11	
	8	МН30	2	-23	
	9	Сетка СП1	2	-2	
КП51	11	ф 8 AI, ℓ = 1780	35	-25	376,4
	12	ф 18 AI, ℓ = 380; 0,8кг	2	без черт.	
		Поз. 4... 8, 12 по КП50			586,4
	1	ф 40 AIII, ℓ = 9600; 94,7кг	4	без черт.	
	2	ф 22 AIII, ℓ = 3180; 9,5кг	4	без черт.	
	9	Сетка СП2	2	1.420.1-19.1-6-2	
	11	ф 10 AI, ℓ = 1820	35	-25	

1. Арматура класса AI и AIII по ГОСТ 5781-82.
2. Узлы I, III, IV, VI см. 1.420.1-19.1-1-63.
3. Поз. 12 - оцинковать

Разраб.	Пергамонина		1.420.1-19.1-1-27
Рассчит.	Исаев		Каркас КП50, КП51.
Провер.	Смирнова		Стадия Р; Лист; Листов 1
Н.контр.	Незлобина		АГПИ

Инв.№ подл. | Подпись и дата | Взам.инв.№

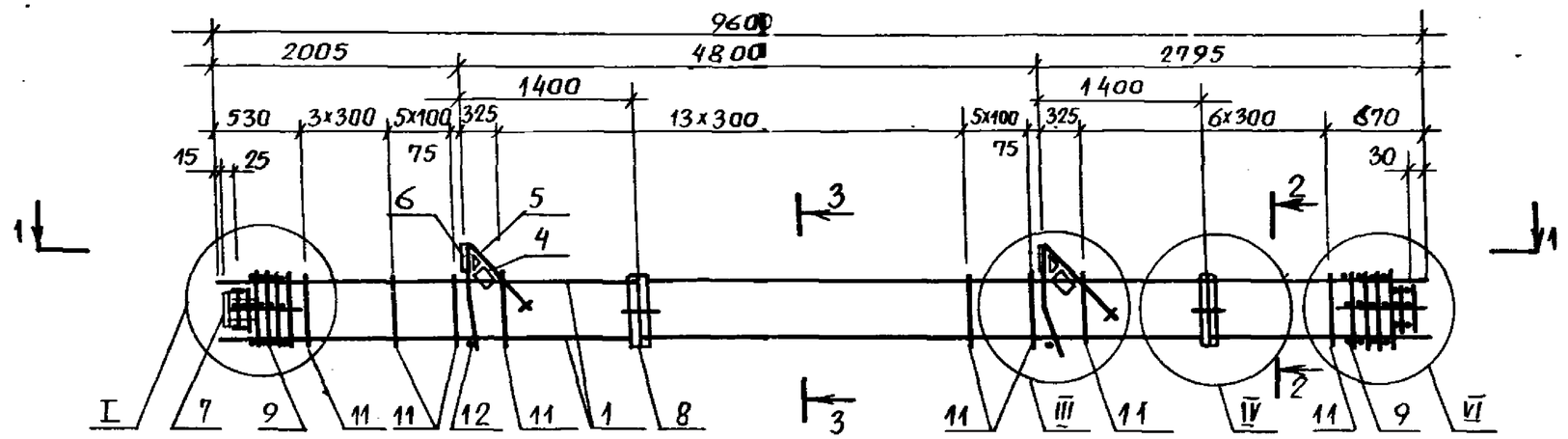

1 — 1

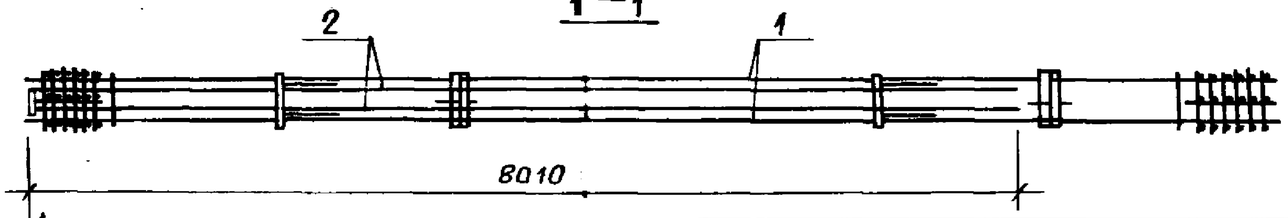

2 — 2

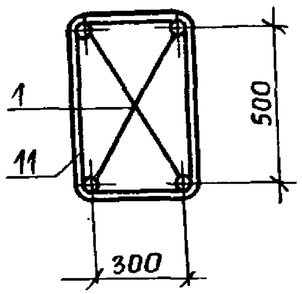

3 — 3

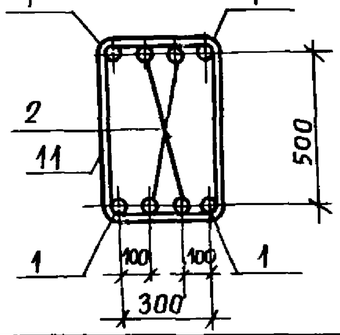

Марка каркаса	Поз.	Наименование	Кол.	Обозначение документа	Масса каркаса, кг
КП52	1	ф 25 А-III, ℓ = 9600; 37,0 кг	4	без черт.	385,2
	2	ф 22 А-III, ℓ = 7980; 23,8 кг	4	без черт	
	4	Сетка С6	2	1.420.1-19.1-6-5	
	5	С7	2	-6	
	6	Изделие закладное МН1	2	-7	
	7	МН7	1	-11	
	8	МН30	2	-23	
	9	Сетка СП1	2	-2	
	11	ф 8 AI, ℓ = 1780	35	-25	
	12	ф 18 AI, ℓ = 380; 0,8 кг	2	без черт.	

Марка каркаса	Поз.	Наименование	Кол.	Обозначение документа	Масса каркаса, кг
КП53		Поз. 4... 8, 12 по КП52			599,2
	1	ф 36 А-III, ℓ = 9600; 76,7 кг	4	без черт.	
	2	ф 25 А-III, ℓ = 7980; 30,7 кг	4	без черт.	
	9	Сетка СП2	2	1.420.1-19.1-6-2	
	11	ф 10 AI, ℓ = 1820	35	-25	
КП54		Поз. 4... 8, 12 по КП52			671,2
	1	ф 40 А-III, ℓ = 9600; 94,7 кг	4	без черт.	
	2	ф 25 А-III, ℓ = 7980; 30,7 кг	4	без черт.	
	9	Сетка СП2	2	1.420.1-19.1-6-2	
	11	ф 10 AI, ℓ = 1820	35	-25	

1. Арматура класса А-I и А-III по ГОСТ 5781-82,
2. Узлы I, III, IV, VI см. 1.420.1-19.1-1-63.
3. Поз. 12 — оцинковать.

Разраб.	Пергамонина		
Рассчит.	Исаев		
Провер.	Смирнова		
Н. контр.	Незлобина		

1.420.1-19.1-1-28

Каркас КП52... КП54

Стадия	Лист	Листов
Р		1

АГПИ

Инв. N подл. | Подпись и дата | Взам. инв. N°

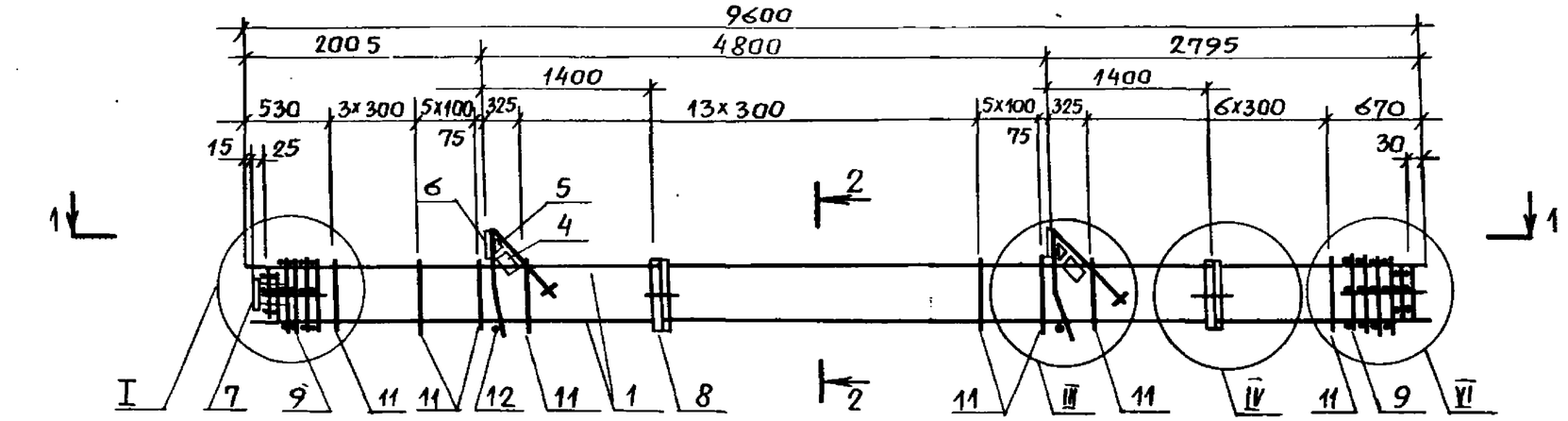

1—1

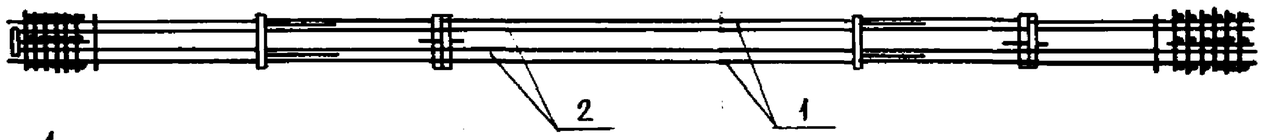

2—2

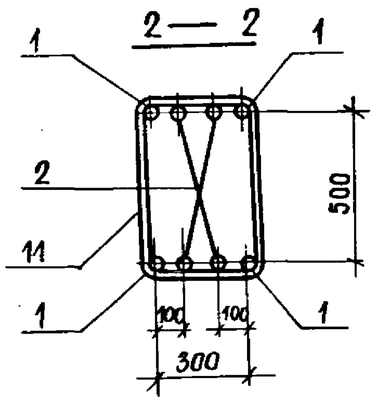

1. Спецификацию см. лист 2.
2. Узлы I, III, IV, VI см. 1.420.1-19.1-1-63.

				1.420.1-19.1-1-29		
Разраб.	Пергамонина			Каркас КП55... КП58	Стадия	Лист	Листов
Рассчит.	Усаев				Р	1	2
Провер.	Смирнова				ЛГПИ		
Н.контр.	Незлобина						

Инв.№ подл. | Подпись и дата | Взам.инв.№

Марка каркаса	Поз.	Наименование	Кол.	Обозначение документа	Масса каркаса, кг
КП55	1	ф32 AIII, ℓ=9600; 60,6кг	4	Без черт.	498,4
	2	ф22 AIII, ℓ=9550; 28,5кг	4	без черт.	
	4	Сетка С6	2	1.420.1-19.1-6-5	
	5	С7	2	-6	
	6	Изделие закладное МН1	2	-7	
	7	МН7	1	-11	
	8	МН30	2	-23	
	9	Сетка СП1	2	-2	
	11	ф 8 AI, ℓ=1780	35	-25	
	12	ф 18 AI, ℓ=380; 0,8кг	2	без черт.	
КП56		Поз. 2, 4... 8, 12 по КП55			662,4
	1	ф 40 AIII, ℓ=9600; 94,7кг	4	без черт.	
	9	Сетка СП2	2	1.420.1-19.1-6-2	
	11	ф10 AI, ℓ=1820	35	-25	

Марка каркаса	Поз.	Наименование	Кол.	Обозначение документа	Масса каркаса, кг
КП57		Поз. 4...8, 12 по КП55			732,8
	1	ф 40 AIII, ℓ=9600; 94,7кг	4	без черт.	
	2	ф28 AIII, ℓ=9550; 46,1кг	4	без черт.	
	9	Сетка СП2	2	1.420.1-19.1-6-2	
	11	ф 10 AI, ℓ=1820	35	-25	
КП58		Поз. 4...8, 12 по КП55			789,6
	1	ф 40 AIII, ℓ=9600; 94,7кг	4	без черт.	
	2	ф32 AIII, ℓ=9550; 60,3кг	4	без черт.	
	9	Сетка СП2	2	1.420.1-19.1-6-2	
	11	ф 10 AI, ℓ=1820	35	-25	

1. Арматура класса AI и AIII по ГОСТ 5781-82.
2. Поз. 12 - оцинковать.

Взам. инв. №
Подпись и дата
Инв. № подл.

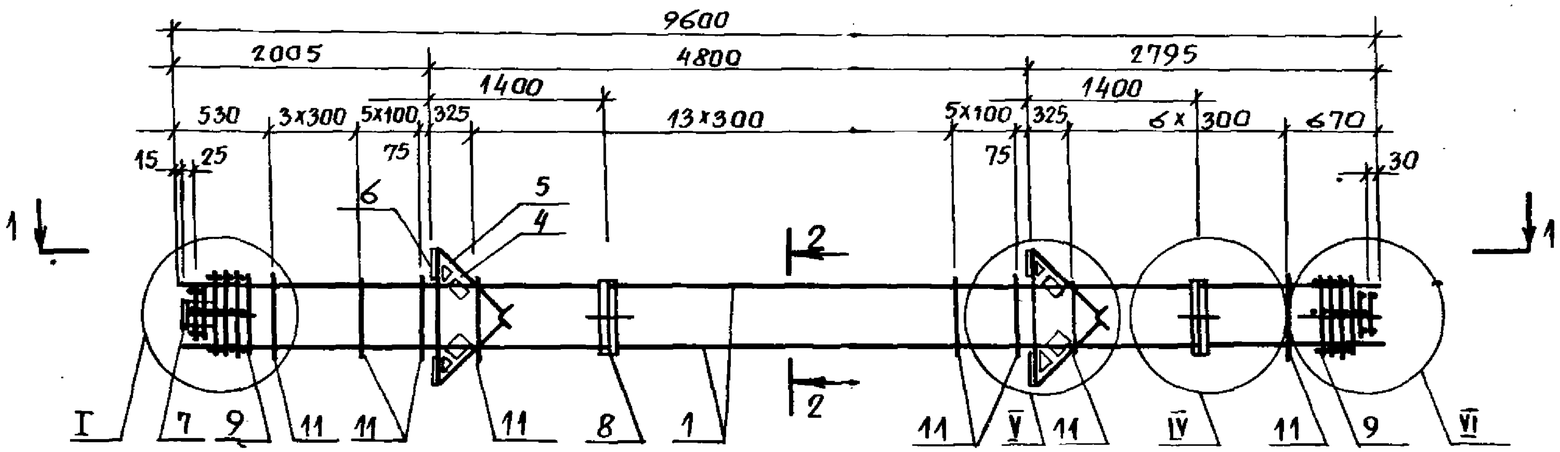

1 — 1

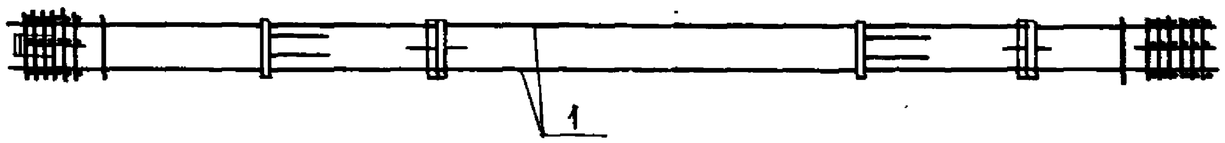

2 — 2

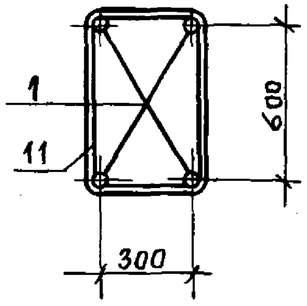

1. Спецификацию см. лист 2.
2. Узлы I, IV, V, VI см. 1.420.1-19.1-1-63.

				1.420. 1-19.1-1-30		
Разраб.	Пергамонина			Каркас КП59... КП64	Стадия	Лист	Листов
Рассчит.	Исаев				Р	1	2
Провер.	Смирнова				ЛГПИ		
Н. контр.	Незлобина						

Инв.№ подл. | Подпись и дата | Взам. инв.№

Марка каркаса	Поз.	Наименование	Кол.	Обозначение документа	Масса каркаса кг
КП59	1	Ф22 AIII, ℓ=9600; 28,6кг	4	Без черт.	306,9
	4	Сетка С6	4	1.420.1-19.1-6-5	
	5	С7	4	-6	
	6	Изделие закладное МН3	4	-8	
	7	МН7	1	-11	
	8	МН30	2	-23	
	9	Сетка СП1	2	-2	
	11	Ф6 AI, ℓ=1760	35	-25	
КП60		Поз. 4...9 по КП59			351,0
	1	Ф25 AIII, ℓ=9600; 37,0кг	4	Без черт.	
	11	Ф8 AI, ℓ=1780	35	1.420.1-19.1-6-25	
КП61		Поз. 4...9 по КП59			388,6
	1	Ф28 AIII, ℓ=9600; 46,4кг	4	Без черт.	
	11	Ф8 AI, ℓ=1780	35	1.420.1-19.1-6-25	

Марка каркаса	Поз.	Наименование	Кол.	Обозначение документа	Масса каркаса, кг
КП62		Поз. 4...9 по КП59			445,4
	1	Ф32 AIII, ℓ=9600; 60,6кг	4	Без черт.	
	11	Ф8 AI, ℓ=1760	35	1.420.1-19.1-6-25	
КП63		Поз. 4...8 по КП59			537,4
	1	Ф36 AIII, ℓ=9600; 76,7кг	4	Без черт.	
	9	Сетка СП2	2	1.420.1-19.1-6-2	
	11	Ф10 AI, ℓ=1820	35	-25	
КП64					609,4
	1	Ф 40 AIII, ℓ=9600; 94,7кг	4	Без черт.	
	9	Сетка СП2	2	1.420.1-19.1-6-2	
	11	Ф10 AI, ℓ=1820	35	-25	

Арматура класса A-I и A-III по ГОСТ 5781-82.

Взам. инв. №

Подп. и дата

Инв. № подл.

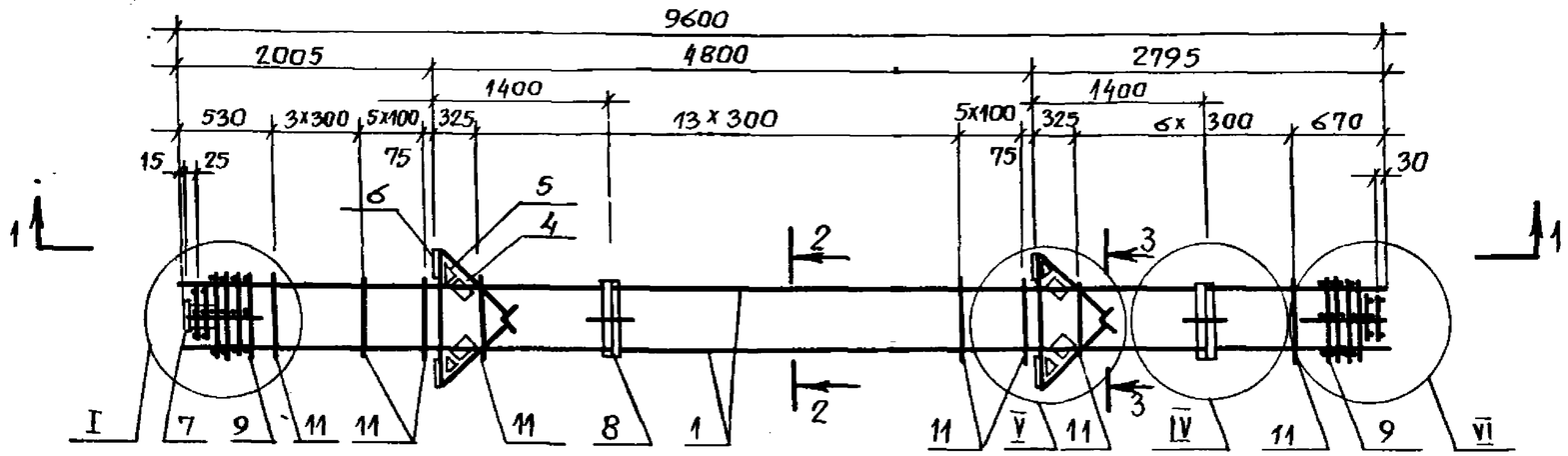

1 — 1

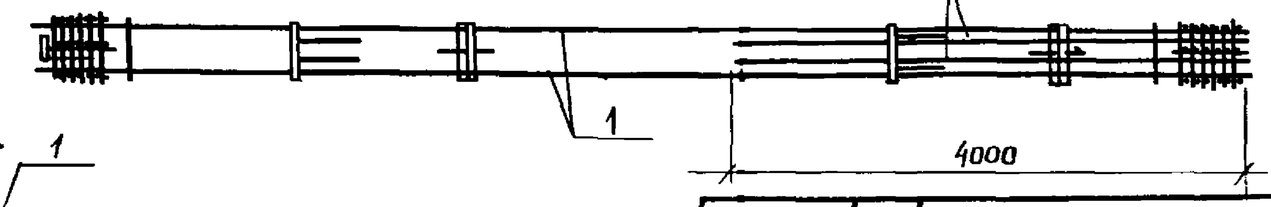

2 — 2

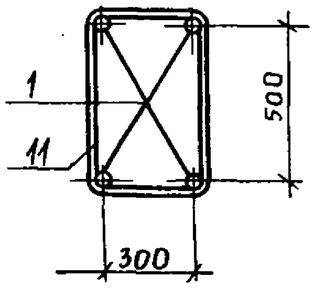

3 — 3

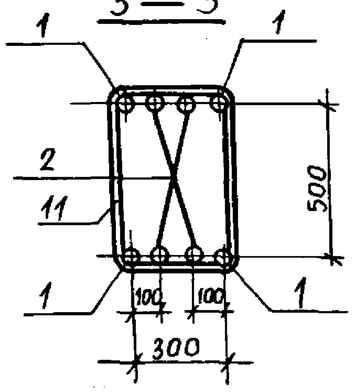

Марка каркаса	Поз.	Наименование	Кол.	Обозначение документа	Масса каркаса, кг
КП65	1	ф 40 AIII, ℓ = 9600; 94,7 кг	4	без черт.	657,0
	2	ф 22 AIII, ℓ = 3980; 11,9 кг	4	без черт.	
	4	Сетка С6	4	1.420.1-19.1-6-5	
	5	С7	4	-6	
	6	Изделие закладное МН3	4	-8	
	7	МН7	1	-11	
	8	МН30	2	-23	
	9	Сетка СП2	2	-2	
	11	ф 10 AI, ℓ = 1820	35	-25	

1. Арматура класса A-I и A-III по ГОСТ 5781-82.
2. Узлы I, IV, V, VI см. 1.420.1-19.1-1-63.

Разраб.	Пергамонцина		
Рассчит.	Исаев		
Провер.	Смирнова		
Н. контр.	Незлобина		

1.420.1-19.1-1-31

Каркас КП 65

Стадия	Лист	Листов
Р		1

ЛГПИ

Взам. инв. №

Подпись и дата

Инв. № подл.

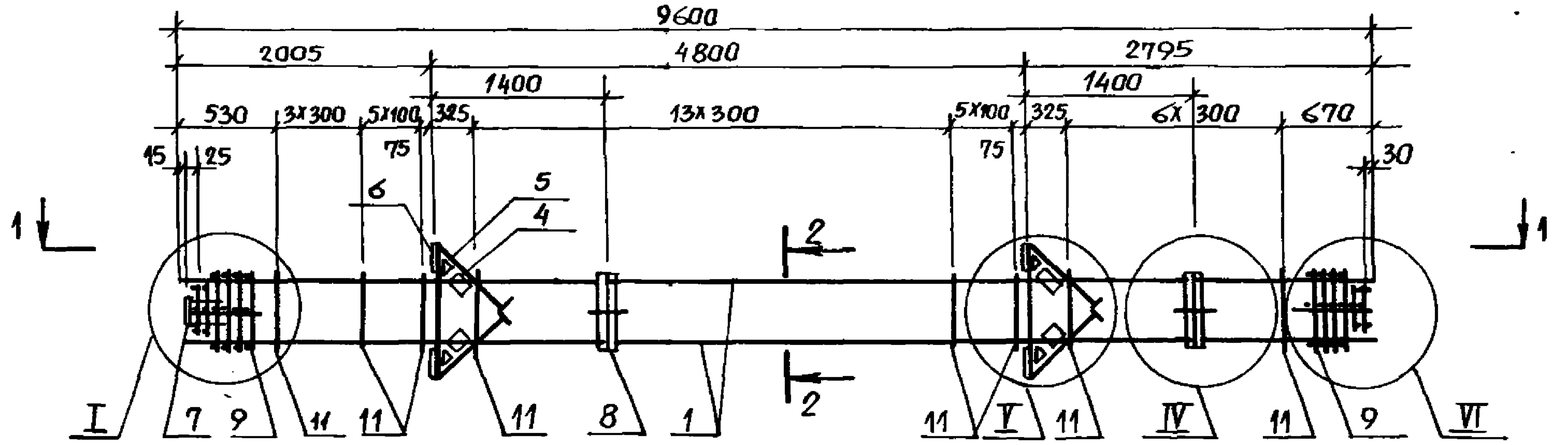

1—1

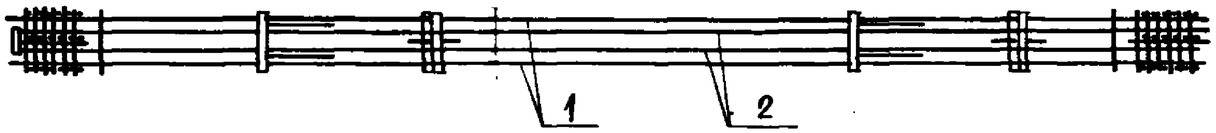

2—2

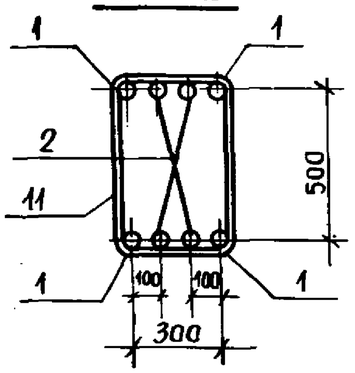

Марка каркаса	Поз.	Наименование	Кол.	Обозначение документа	Масса каркаса, кг
КП66	1	ф 40 А III, ℓ = 9600; 94,7кг	4	без черт.	850,6
	2	ф 32 А III, ℓ = 9550; 60,3кг	4	без черт.	
	4	Сетка С6	4	1.420.1-19.1-6-5	
	5	С7	4	-6	
	6	Изделие закладное МН3	4	-8	
	7	МН7	1	-11	
	8	МН30	2	-23	
	9	Сетка СП2	2	-2	
	11	ф 10 А I, ℓ = 1820	35	-25	

Марка каркаса	Поз.	Наименование	Кол.	Обозначение документа	Масса каркаса, кг
КП67		Поз. 1, 4... 9, 11 по КП66			914,6
	2	ф 36 А III, ℓ = 9550; 76,3кг	4	без черт.	

1. Арматура класса А-I и А-III по ГОСТ 5781-82.
2. Узлы I, IV, V, VI см. 1.420.1-19.1-1-63.

Разраб.	Пергамонина		
Рассчит.	Исаев		
Провер.	Смирнова		
Н.контр	Незлобина		

1.420.1-19.1-1-32

Каркас КП66, КП67.

Стадия	Лист	Листов
Р		1

ЛГПИ

Взам.инв.№ | Подпись и дата | Инв.№ подл.

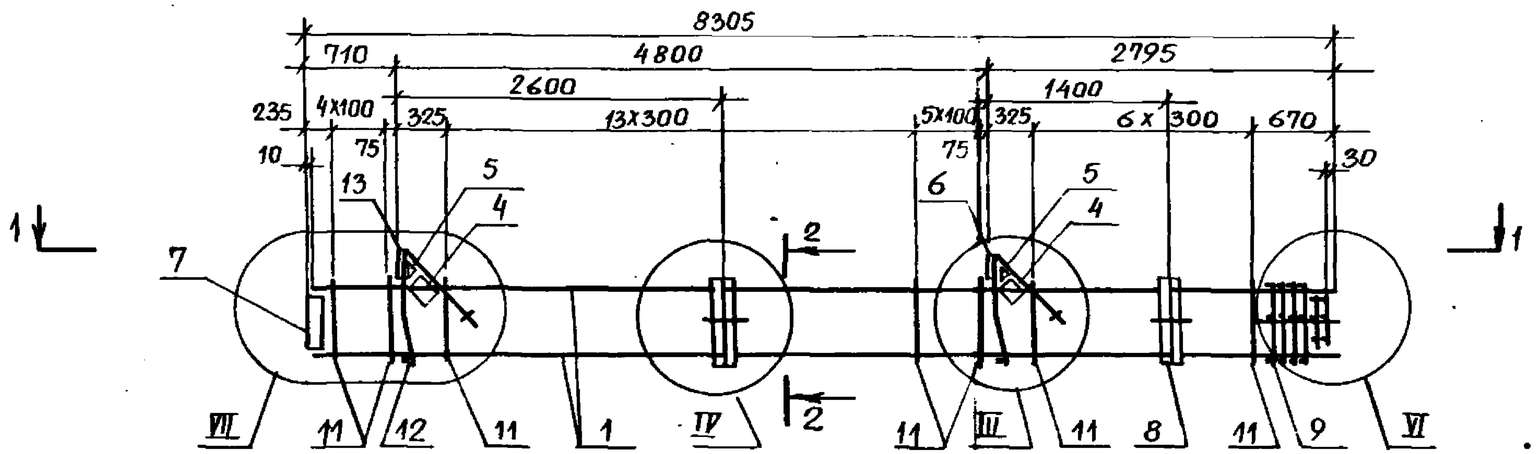

1 — 1

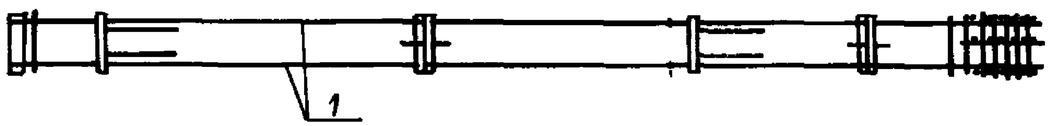

2 — 2

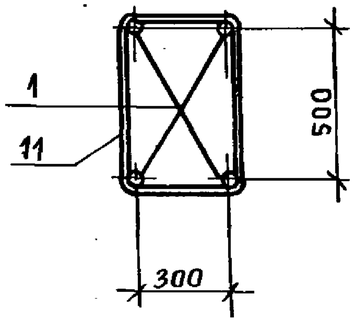

1. Спецификацию см. лист 2.
2. Узлы III, IV, VI, VII см. 1.420.1-19.1-1-63.

				1.420.1-19.1-1-33		
Разраб.	Пергамонина			Каркас КП68... КП73	Стадия	Лист	Листов
Рассчит.	Исаев				Р	1	2
Провер.	Смирнова				ЛГПИ		
Н. контр.	Незлобина						

Инв. № подл. | Подпись и дата | Взам. инв. №

Марка каркаса	Поз.	Наименование	Кол.	Обозначение документа	Масса каркаса кг
КП68	1	ф 22 AIII, ℓ= 8295; 24,8кг	4	без черт.	230,9
	4	Сетка С6	2	1.420.1-19.1-6-5	
	5	С7	2	-6	
	6	Изделие закладное МН1	1	-7	
	7	МН6	1	-10	
	8	МН30	2	-23	
	13	МН2	1	-7	
	9	Сетка СП1	1	-2	
	11	ф6 AI, ℓ=1760	31	-25	
	12	ф 18 AI, ℓ= 380; 0,8кг	2	без черт.	
ПК69		Поз. 4... 9, 12, 13 по ПК68			268,6
	1	ф 25 AIII, ℓ= 8295; 31,9кг	4	без черт.	
	11	ф8 AI, ℓ=1780	31	1.420.1-19.1-6-25	
ПК70		Поз. 4... 9, 12, 13 по ПК68			301,4
	1	ф28 AIII, ℓ=8295; 40,1кг	4	без черт.	
	11	ф 8 AI, ℓ=1780	31	1.420.1-19.1-6-25	

Марка каркаса	Поз.	Наименование	Кол.	Обозначение документа	Масса каркаса, кг
ПК71		Поз. 4... 9,12,13 по ПК68			350,2
	1	ф32 AIII, ℓ= 8295; 52,3кг	4	без черт.	
	11	ф8 AI, ℓ= 1780	31	1.420.1-19.1-6-25	
ПК72		Поз. 4... 8, 12, 13 по ПК68			425,4
	1	ф36 AIII, ℓ= 8295; 66,3кг	4	без черт.	
	9	Сетка СП2	1	1.420.1-19.1-6-2	
	11	ф10 AI, 1820	31	-25	
ПК73		Поз. 4... 8, 12, 13 по ПК68			487,4
	1	ф40 AIII, ℓ= 8295; 81,8кг	4	без черт.	
	9	Сетка СП2	1	1.420.1-19.1-6-2	
	11	ф10 AI, 1820	31	-25	

1. Арматура класса A-I и A-III по ГОСТ 5781-82.
2. Поз. 12 - оцинковать.

Инв.№ подл. | Подпись и дата | Взам. инв.№

24309 71

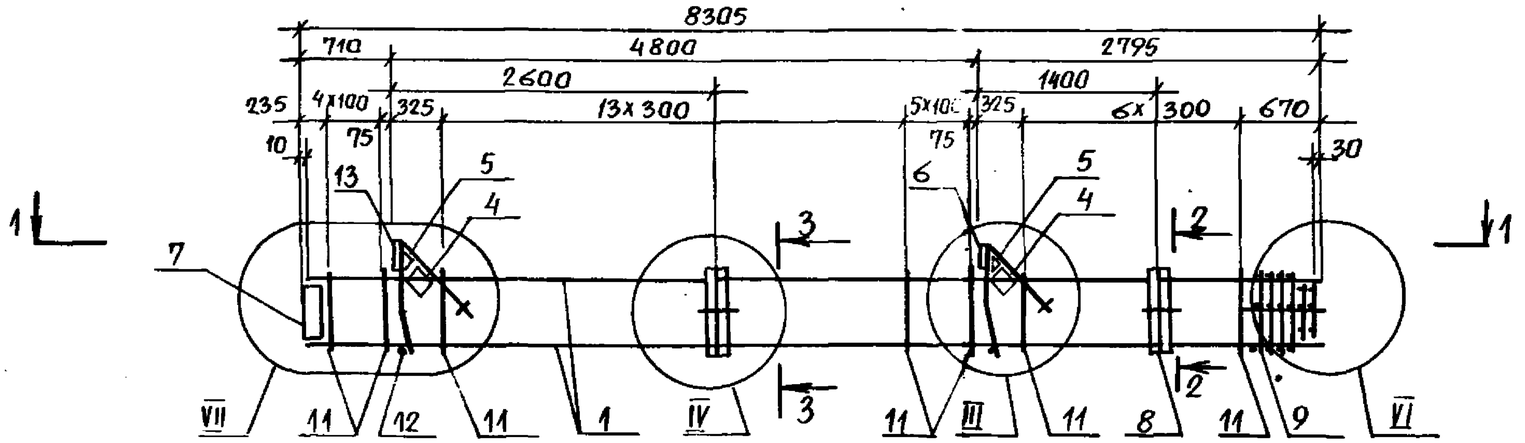

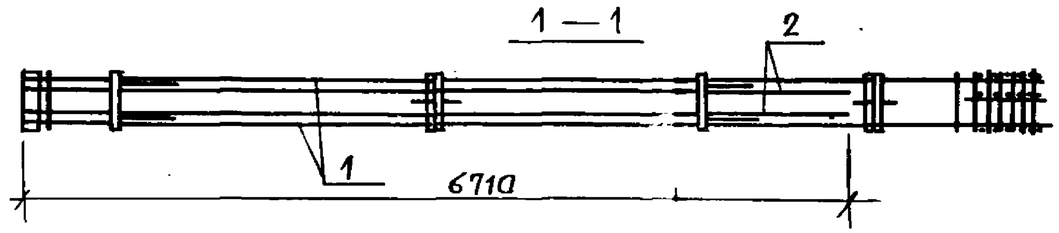

2 - 2

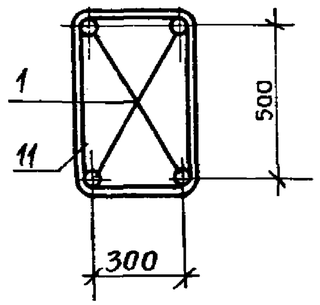

3 - 3

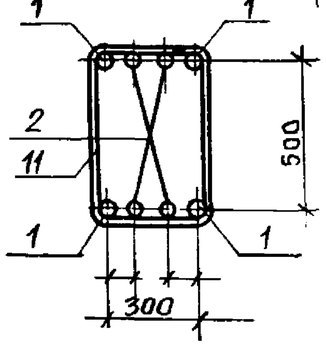

1. Спецификацию см. лист 2.

2. Узлы III, IV, VI, VII см. 1.420.1-19.1-1-63.

				1.420.1-19.1-1-34		
Разраб.	Пергамонина			Каркас КП74 ... КП77	Стадия	Лист	Листов
Расчит.	Исаев				Р	1	2
Провер.	Смирнова				ЛГПИ		
Н. контр.	Незлобина						

Инв. № подл. | Подпись и дата | Взам. инв. №

Марка каркаса	Поз.	Наименование	Кол.	Обозначение документа	Масса каркаса, кг
КП74	1	Ф25АIII, ℓ=8295; 31,9кг	4	Без черт.	348,6
	2	Ф22АIII, ℓ=6700; 20,0кг	4	Без черт.	
	4	Сетка С6	2	1.420.1-19.1-6-5	
	5	С7	2	-6	
	6	Изделие закладное МН1	1	-7	
	7	МН6	1	-10	
	8	МН30	2	-23	
	13	МН2	1	-7	
	9	Сетка СП1	1	-2	
	11	Ф8АI, 1780	31	-25	
	12	Ф18АI, ℓ=380; 0,8кг	2	Без черт.	

Марка каркаса	Поз.	Наименование	Кол.	Обозначение документа	Масса каркаса, кг
КП75		Поз. 4...13 по КП74			404,6
	1	Ф28АIII, ℓ=8295; 40,1кг	4	Без черт.	
	2	Ф25АIII, ℓ=6700; 25,8кг	4	Без черт.	
КП76		Поз. 2...13 по КП74			430,2
	1	Ф32АIII, ℓ=8295; 52,3кг	4	Без черт.	
КП77		Поз. 2...8, 12, 13 по КП74			505,4
	1	Ф36АIII, ℓ=8295; 66,3кг	4	Без черт.	
	9	Сетка СП2	1	1.420.1-19.1-6-2	
	11	Ф10АI, 1780	31	-25	

1. Арматура класса А-I и А-III по ГОСТ 5781-82.
2. Поз. 12 - оцинковать.

Взам. инв. №
Подпись и дата
Инв. № подл.

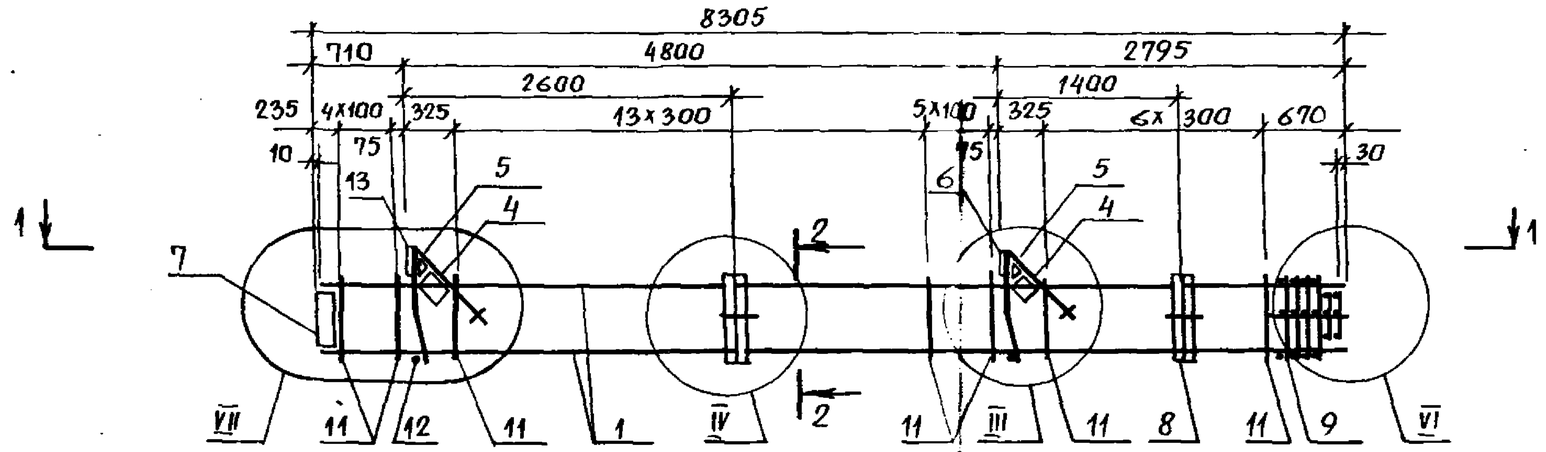

1 — 1

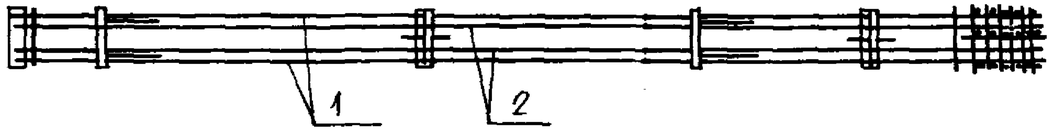

2 — 2

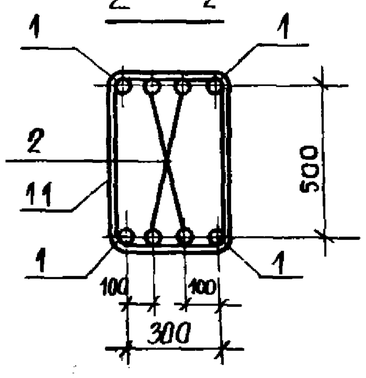

Марка каркаса	Поз.	Наименование	Кол.	Обозначение документа	Масса каркаса, кг
КП78	1	ф40 AIII, ℓ=8295; 81,8кг	4	Без черт.	586,3
	2	ф22 AIII, ℓ=8275; 24,7кг	4	Без. черт.	
	4	Сетка С6	2	1.420.1-19.1-6-5	
	5	С7	2	-6	
	6	Изделие закладное МН1	1	-7	
	7	МН6	1	-10	
	8	МН30	2	-23	
	13	МН2	1	-7	

Марка каркаса	Поз.	Наименование	Кол.	Обозначение документа	Масса каркаса, кг
	9	Сетка СП2	1	1.420.1-19.1-6-2	586,3
	11	ф10 AI, ℓ=1820	31	-25	
	12	ф18 AI, ℓ=380; 0,8кг	2	Без черт.	
КП79		Поз. 1, 4...13 по КП78			647,4
	2	ф28 AIII, ℓ=8275; 40,0кг	4	Без черт.	
КП80		Поз. 1, 4...13 по КП78			696,2
	2	ф32 AIII, ℓ=8275; 52,2кг	4	Без черт.	

1. Арматура класса A-I и A-III по ГОСТ 5781-82.
2. Узлы III, IV, VI, VII см. 1.420.1-19-1-1-63.
3. Поз. 12 — оцинковать.

Разраб.	Пергамонина		
Рассчит.	Исаев		
Провер.	Смирнова		
Н.контр.	Незлобина		

1.420.1-19.1-1-35

Каркас КП78... КП80

Стадия	Лист	Листов
Р		1

ЛГПИ

Взам. инв. №

Подпись и дата

Инв. № подл.

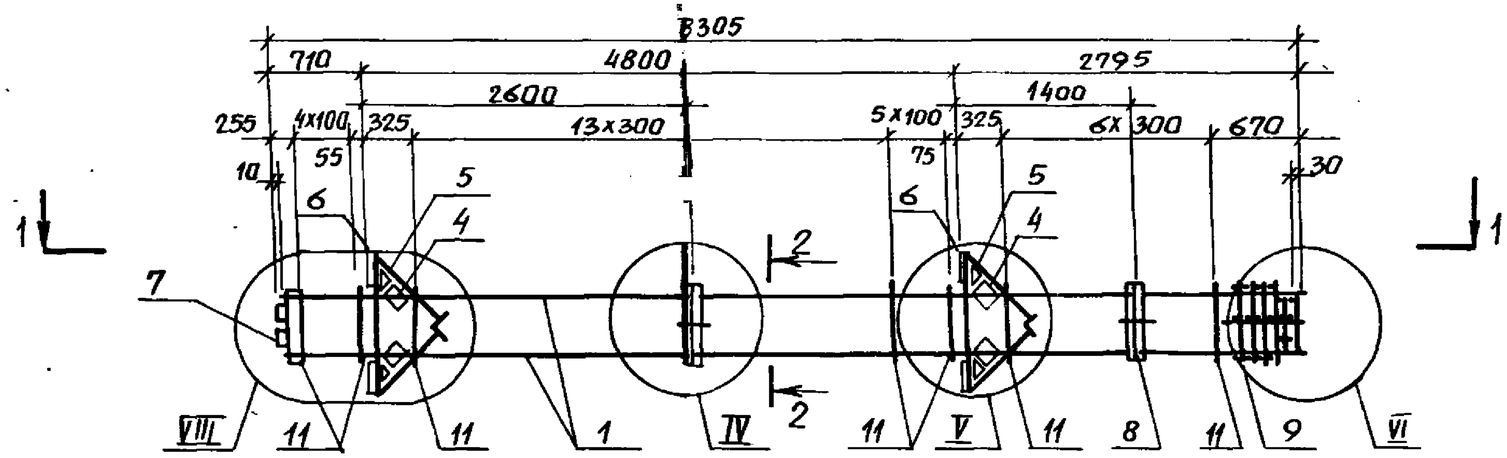

1—1

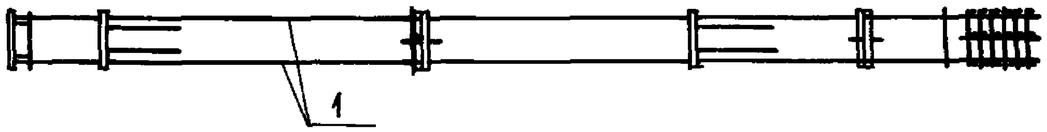

2 – 2

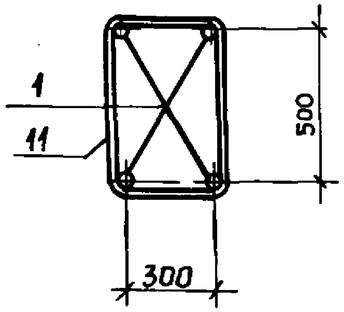

1. Спецификацию см. лист 2.
2. Узлы IV, V, VI, VIII см. 1.420.1-19.1-1-63.

				1.420.1-19.1-1-36		
Разраб.	Пергамщина			Каркас КП81... КП86	Стадия	Лист	Листов
Рассчит.	Исаев				Р	1	2
Провер.	Смирнова				ЛГПИ		
Н. контр.	Незлобина						

Инв. № подл. | Подпись и дата | Взам. инв. №

Марка каркаса	Поз.	Наименование	Кол.	Обозначение документа	Масса каркаса, кг
КП81	1	Ф22 AIII, ℓ=8295; 24,8кг	4	без черт.	306,7
	4	Сетка С6	4	1.420.1-19.1-6-5	
	5	С7	4	-6	
	6	Изделие закладное МН3	4	-8	
	7	МН5	1	-9	
	8	МН30	2	-23	
	9	Сетка СП1	1	-2	
	11	Ф6 AI, ℓ=1760	31	-25	
КП82		Поз. 4...9 по КП81			344,4
	1	Ф25 AIII, ℓ=8295; 31,9кг	4	без черт.	
	11	Ф8 AI, ℓ=1780	31	1.420.1-19.1-6-25	
КП83		Поз. 4...9 по КП81			377,2
	1	Ф28 AIII, ℓ=8295; 40,1кг	4	без черт.	
	11	Ф8 AI, ℓ=1780	31	1.420.1-19.1-6-25	

Марка каркаса	Поз.	Наименование	Кол.	Обозначение документа	Масса каркаса, кг
КП84		Поз. 4...9 по КП81			426,0
	1	Ф32 AIII, ℓ=8295; 52,3кг	4	без черт.	
	11	Ф8 AI, ℓ=1780	31	1.420.1-19.1-6-25	
КП85		Поз. 4...8 по КП81			501,2
	1	Ф36 AIII, ℓ=8295; 66,3кг	4	без черт.	
	9	Сетка СП2	1	1.420.1-19.1-6-2	
	11	Ф10 AI, ℓ=1820	31	-25	
КП86		Поз. 4...8 по КП81			563,2
	1	Ф40 AIII, ℓ=8295; 81,8кг	4	без черт.	
	9	Сетка СП2	1	1.420.1-19.1-6-2	
	11	Ф10 AI, ℓ=1820	31	-25	

1. Арматура класса AI и A-III по ГОСТ 5781-82.
2. Сталь листовая по ГОСТ 19903-74.

Инв. № подл. | Подпись и дата | Взам. инв. №

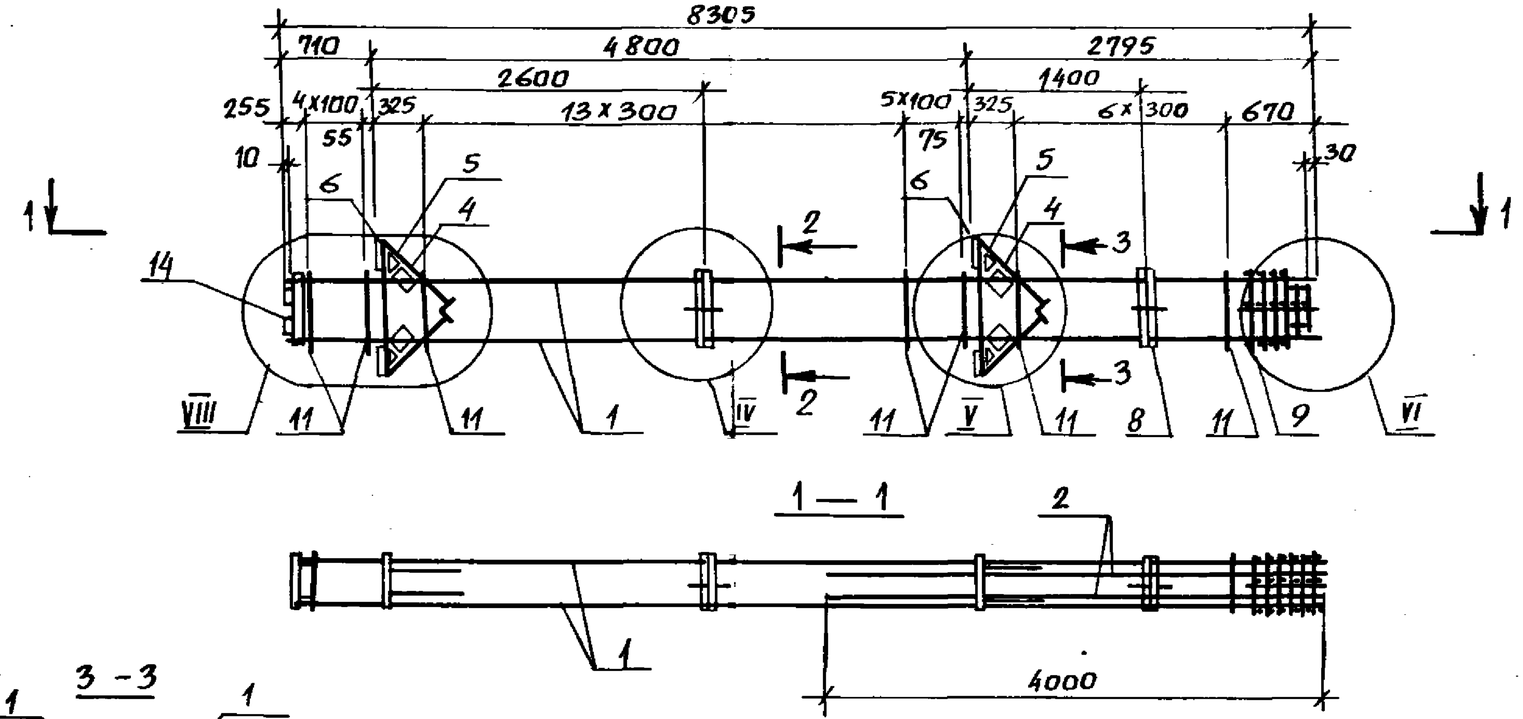

2 - 2

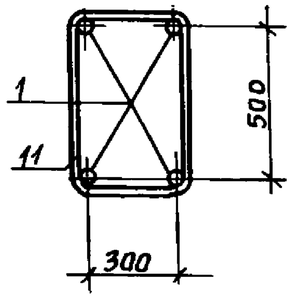

3 - 3

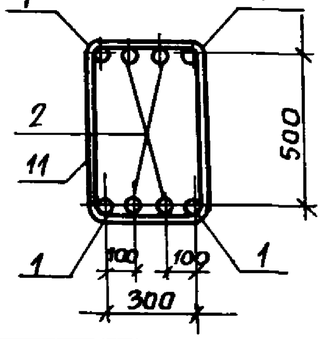

Марка каркаса	Поз.	Наименование	Кол.	Обозначение документа	Масса каркаса, кг
КП87	1	ф 40 AIII, ℓ=8295; 81,8кг	4	без черт.	610,8
	2	ф 22 AIII, ℓ= 3980; 11,9кг	4	без черт.	
	4	Сетка С6	4	1.420.1-19.1-6-5	
	5	С7	4	-6	
	6	Изделие закладное МН3	4	-8	
	7	МН5	1	-9	
	8	МН30	2	-23	
	9	Сетка СП2	1	-2	
	11	ф10 AI, ℓ=1820	31	-25	

Марка каркаса	Поз.	Наименование	Кол.	Обозначение документа	Масса каркаса, кг
КП88		Поз. 1, 4... 11 по КП87			663,6
	2	ф 32 AIII, ℓ = 3980; 25,1кг	4	без черт.	

1. Арматура класса A-I и A-III по ГОСТ 5781-82.
2. Сталь листовая по ГОСТ 19903-74.
3. Узлы IV, V, VI, VIII см. 1.420.1-19.1-1-63.

Разраб.	Пергамонина		
Рассчит.	Исаев		
Провер.	Смирнова		
Н.контр	Незлобина		

1.420.1-19.1-1-37

Каркас КП87, КП88

Стадия	Лист	Листов
Р		1

ЛГПИ

Взам. инв. №

Подпись и дата

Инв. № подл.

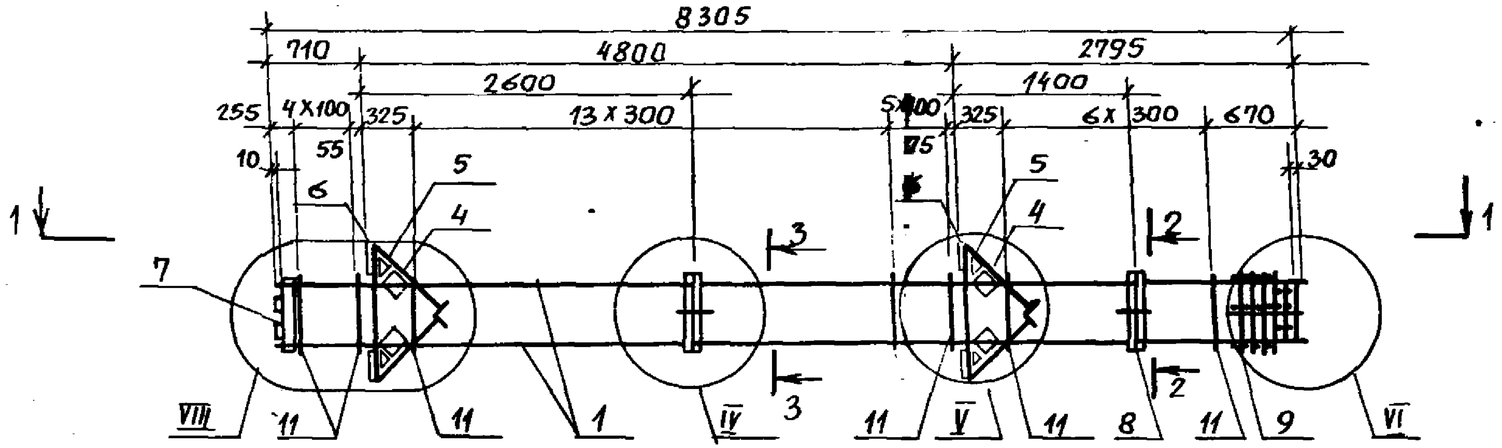

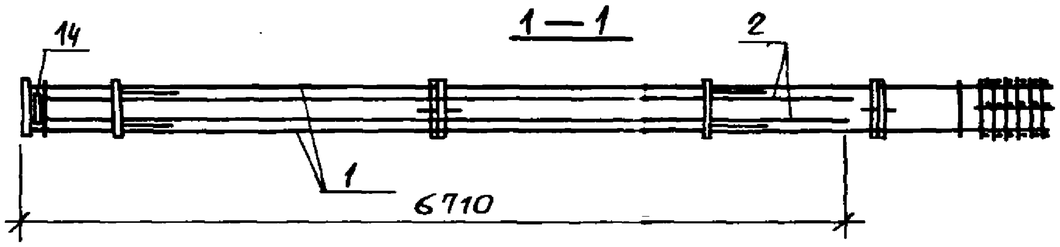

2—2

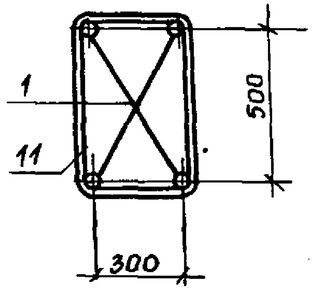

3—3

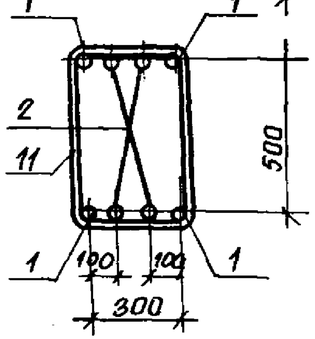

Марка каркаса	Поз	Наименование	Кол.	Обозначение документа	Масса, каркаса, кг
КП89	1	Ø 36 AIII, ℓ = 8295; 66,3кг	4	Без черт.	587,4
	2	ф 22 AIII, ℓ = 6630; 19,8кг	4	Без черт.	
	4	Сетка С6	4	1.420.1-19.1-6-5	
	5	С7	4	-6	
	6	Изделие закладное МН3	4	-8	
	7	МН5	1	-9	
	8	МН30	2	-23	
	9	Сетка СП 2	1	-2	
	11	Ø10 AI, ℓ = 1820	31	-25	
	14	-22×100, ℓ = 200	2	-26	

1. Арматура класса А-I и А-III по ГОСТ 5781-82.
2. Сталь листовая по ГОСТ 19903-74.
3. Узлы IV, V, VI, VIII см. 1.420.1-19.1-1-63.

Разраб.	Пергамонина		
Рассчит.	Исаев		
Провер.	Смирнова		
Н. контр.	Незлобина		

1.420.1-19.1-1-38

Каркас КП89

Стадия	Лист	Листов
Р		1

ЛГПИ

Взам. инв. № | Подпись и дата | Инв. № подл.

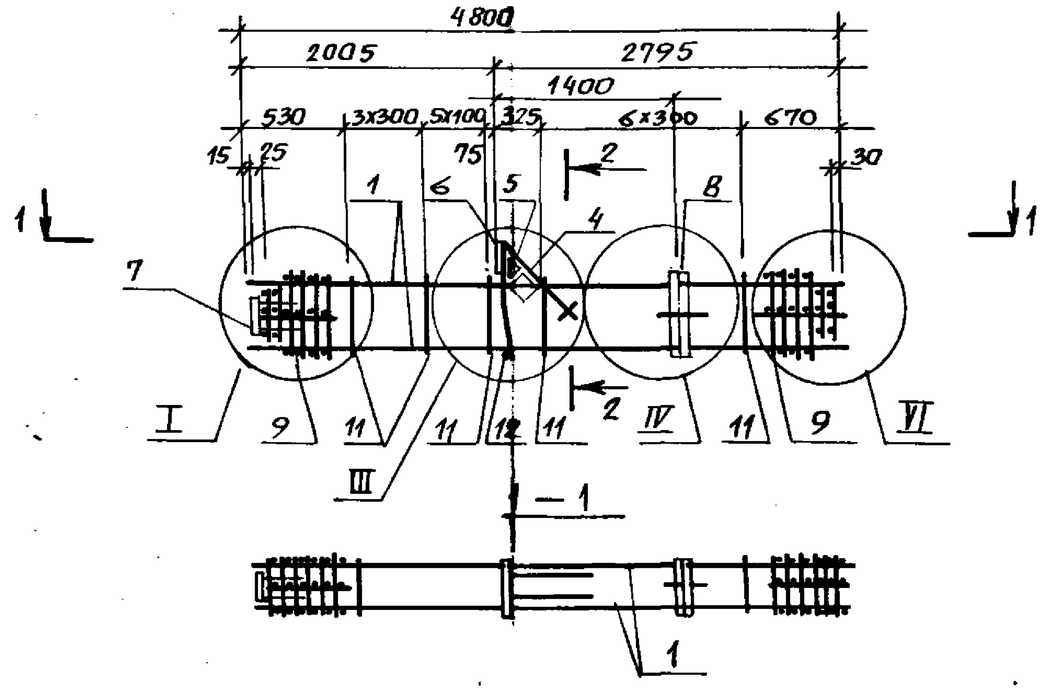

2 — 2

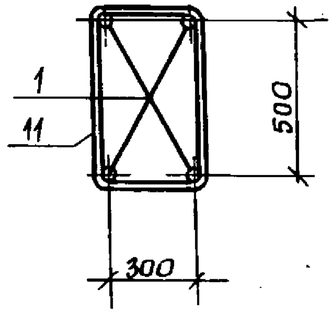

1. Спецификацию см. лист 2.

2. Узлы I, III, IV, VI см. 1.420.1-19.1-1-63.

				1.420. 1 - 19.1-1-39		
Разраб.	Пергамонина				Стадия	Лист	Листов
Рассчит	Исаев				Р	1	2
Провер.	Смирнова			Каркас КП90... КП95		
					ЛГПИ	
Н.контр	Незлобина					

Инв.№ подл. | Подпись и дата | Взам.инв.№

Марка каркаса	Поз.	Наименование	Кол.	Обозначение документа	Масса каркаса, кг
КП90	1	Ф22А III, ℓ=4800; 14.3 кг	4	Без черт.	138.3
	4	Сетка С6	1	1.420.1-19.1-6-5	
	5	С7	1	-6	
	6	Изделие закладное МН1	1	-7	
	7	МН7	1	-11	
	8	МН30	1	-23	
	9	Сетка СП1	2	-2	
	11	Ф6А I, ℓ=1760	16	-25	
	12	18А I, ℓ=380; 0.8 кг	1	Без черт.	
КП91		Поз. 4... 9,12 по КП90			159,9
	1	Ф25А III, ℓ=4800; 18.5 кг	4	Без черт.	
	11	Ф8А I, ℓ=1780	16	1.420.1-19.1-6-25	
КП92		Поз. 4... 9,12 по КП90			178,7
	1	Ф28А III, ℓ=4800; 23,2 кг	4	Без черт.	
	11	Ф 8А I, ℓ=1780	16	1.420.1-19.1-6-25	

Марка каркаса	Поз.	Наименование	Кол.	Обозначение документа	Масса каркаса, кг
КП93		Поз. 4... 9,12 по КП90			207.1
	1	Ф32А III, ℓ=4800; 30,3 кг	4	Без черт.	
	11	Ф8А I, ℓ=1780	16	1.420.1-19.1-6-25	
КП94					259,5
	1	Ф36А III, ℓ=4800; 38.4 кг	4	Без черт.	
	9	Сетка СП2	2	1.420.1-19.1-6-2	
	11	Ф10А I, ℓ=1820	16	-25	
КП95					295.5
	1	Ф40А III, ℓ=4800; 47.4 кг	4	Без черт.	
	9	Сетка СП2	2	1.420.1-19.1-6-2	
	11	Ф10А I, ℓ=1820	16	-25	

1. Арматура класса А-I и А-III по ГОСТ 5781-82.
2. Поз. 12 - оцинковать

Инв. № подл. | Подпись и дата | Взам. инв. №

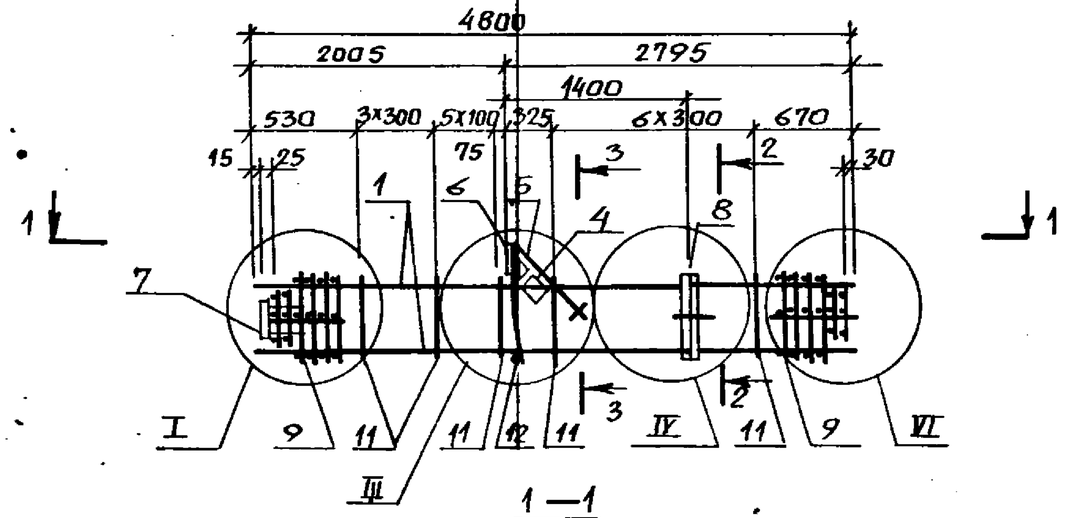

1—1

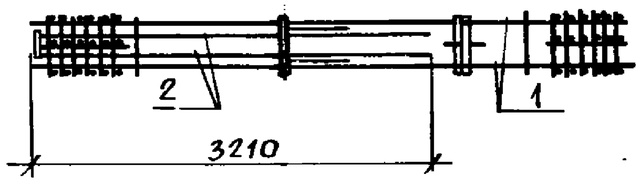

2—2

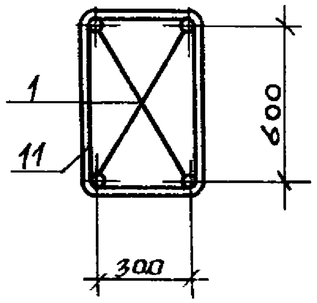

3—3

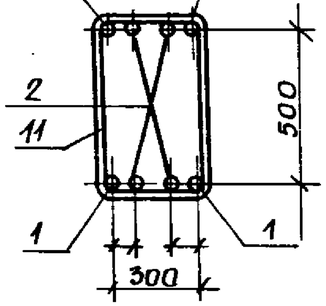

Марка каркаса	Поз.	Наименование	Кол.	Обозначение документа	Масса каркаса, кг
КП96	1	ф25 AIII, ℓ=4800; 18,5кг	4	Без черт.	197,9
	2	ф 22 AIII, ℓ=3180; 9,5кг	4	Без черт.	
	4	Сетка С6	1	1.420.1-19.1-6-5	
	5	С7	1	-6	
	6	Изделие закладное МН1	1	-7	
	7	МН7	1	-11	
	8	МН30	1	-23	
	9	Сетка СП1	2	-2	
	11	ф8 AI, ℓ=1760	16	-25	
	12	ф 18 AI, ℓ=380; 0,8кг	1	Без черт.	

Марка каркаса	Поз.	Наименование	Кол.	Обозначение документа	Масса каркаса, кг
КП97		Поз. 2... 12 по КП97			245,1
	1	ф32 AIII, ℓ=4800; 30,3кг	4	Без черт.	

1. Арматура класса A-I и A-III по ГОСТ 5781-82.
2. Узлы I, III, IV, VI см. 1.420.1-19.1-1-63.

Разраб.	Пергамонина	
Рассчит.	Усаев	
Провер.	Смирнова	
Н.контр.	Незнобина	

1.420.1-19.1-1-40

Каркас КП96, КП97

Стадия	Лист	Листов
Р		1

ЛГПИ

Инв.№ подл. | Подпись и дата | Взам.инв.№

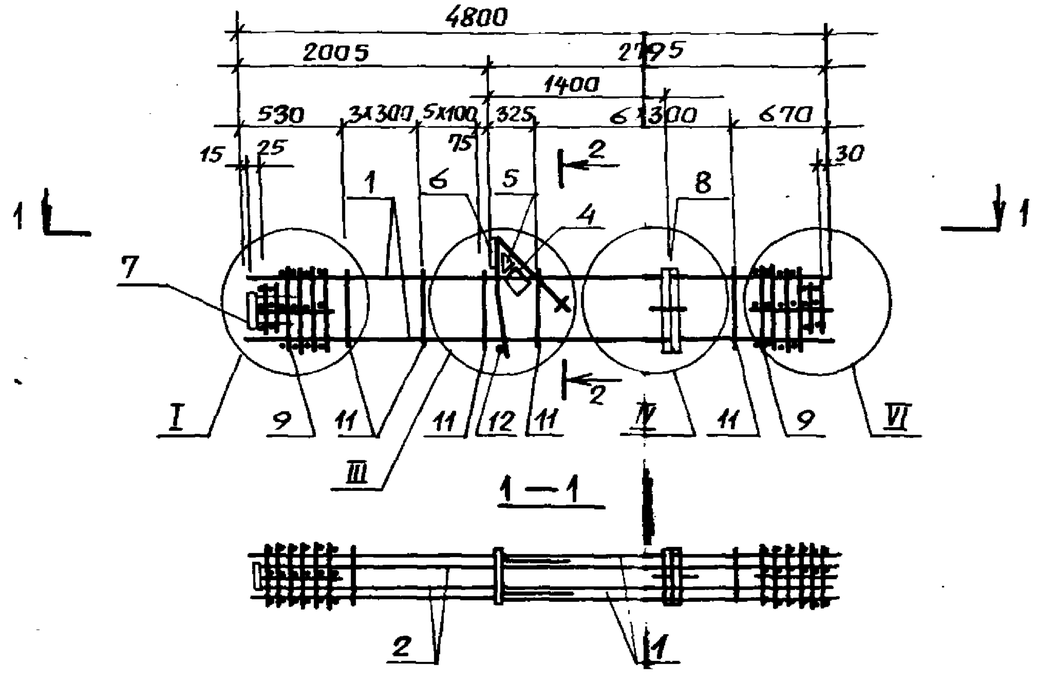

2 – 2

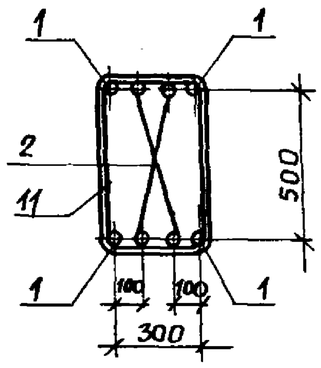

1 Спецификацию см. лист 2.

2 Узлы I, III, IV, VI см. 1.420.1-19.1-1-63.

				1.420.1 – 19.1 -1-41		
Разраб.	Пергамонина			Каркас КП98... КП103	Стадия	Лист	Листов
Рассчит.	Исаев				Р	1	2
Провер.	Смирнова				ЛГПИ		
Н. контр.	Незльбина						

Инв.№ подл. | Подпись и дата | Взам.инв.№

Марка каркаса	Поз.	Наименование	Кол.	Обозначение документа	Масса каркаса, кг
КП98	1	Ф 36 А III, ℓ = 4800; 38,4кг	4	Без черт.	316,3
	2	Ф 22 А III, ℓ = 4750; 14,2кг	4	Без черт.	
	4	Сетка С6	1	1.420.1-19.1-6-5	
	5	С7	1	-6	
	6	Изделие закладное МН1	1	-7	
	7	МН7	1	-11	
	8	МН30	1	-23	
	9	Сетка СП2	2	-2	
	11	Ф10 А I, ℓ = 1820	16	-25	
	12	18 А I, ℓ = 380; 0,8кг	1	Без черт.	
КП99		Поз. 2... 12 по КП 98			352,3
	1	Ф40 А III, ℓ = 4800; 47,4кг	4	Без черт.	
КП100		Поз. 4... 12 по КП98			368,7
	1	Ф40 А III, ℓ = 4800; 47,4кг	4	Без черт.	
	2	Ф 25 А III, ℓ = 4750; 18,3кг	4	Без черт.	

Марка каркаса	Поз.	Наименование	Кол.	Обозначение документа	Масса каркаса, кг
КП 101		Поз. 4...12 по КП99			387,5
	1	Ф40 А III, ℓ = 4800; 47,4кг	4	Без черт.	
	2	Ф 28 А III, ℓ = 4750; 23,0кг	4	Без черт.	
КП102		Поз. 4... 12 по КП99			415,5
	1	Ф 40 А III, ℓ = 4800; 47,4кг	4	Без черт.	
	2	Ф 32 А III, ℓ = 4750; 30,0кг	4	Без черт.	
КП103		Поз. 4... 12 по КП99			483,1
	1	Ф40 А III, ℓ = 4800; 47,4кг	4	Без черт.	
	2	Ф 40 А III, ℓ = 4750; 46,9кг	4	Без черт.	

1. Арматура класса А-I и А-III по ГОСТ 5781-82.
2. Поз. 12 - оцинковать.

Взам. инв. №
Подпись и дата
Инв. № подл.

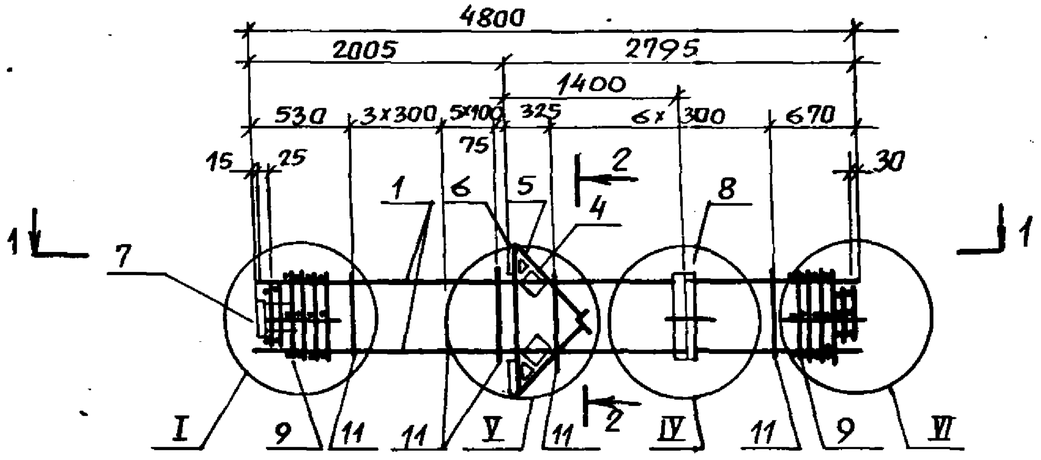

1 — 1

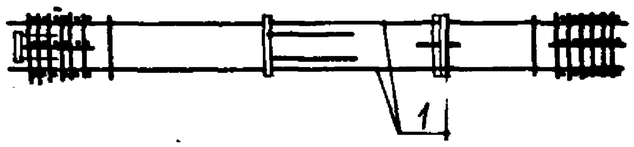

2 — 2

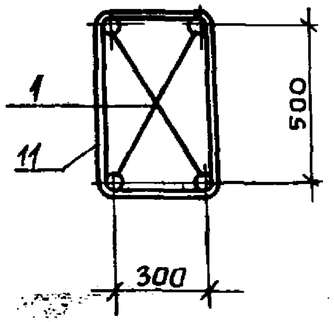

1. Спецификацию см. лист 2.
2. Узлы I, IV, V, VI см. 1.420.1-19.1-1-63.

				1.420.1-19.1-1-42		
Разраб.	Пергаменщика			Каркас КП104... КП109	Стадия	Лист	Листов
Рассчит.	Исаев				Р	1	2
Провер.	Смирнова				ЛГПИ		
Н.контр.	Незлобина						

Инв.№ подл. | Подпись и дата | Взам.инв.№

Марка каркаса	Поз.	Наименование	Кол.	Обозначение документа	Масса каркаса, кг
КП104	1	ф 22 AIII, ℓ=4800; 14,3кг	4	без черт.	168,8
	4	Сетка С6	2	1.420.1-19.1-6-5	
	5	С7	2	-6	
	6	Изделие закладное МН3	2	-8	
	7	МН7	1	-11	
	8	МН30	1	-23	
	9	Сетка СП1	2	-2	
	11	ф 6 AI, ℓ=1760	16	-25	
КП105		Поз. 4...9 по КП104			190,4
	1	Ф 25 AIII, ℓ=4800; 18,5кг	4	без черт.	
	11	ф 8 AI, ℓ=1780	16	1.420.1-19.1-6-25	
КП106		Поз. 4...9 по КП104			209,2
	1	ф 28 AIII, ℓ=4800; 23,2кг	4	без черт.	
	11	ф 8 AI, ℓ=1780	16	1.420.1-19.1-6-25	

Марка каркаса	Поз.	Наименование	Кол.	Обозначение документа	Масса каркаса, кг
КП107		Поз. 4...9 по КП104			237,6
	1	ф 32 AIII, ℓ=4800; 30,3кг	4	без черт.	
	11	ф 8 AI, ℓ=1780	16	1.420.1-19.1-6-25	
КП108					290,0
	1	ф36 AIII, ℓ=4800; 38,4кг	4	без черт.	
	9	Сетка СП2	2	1.420.1-19.1-6-2	
	11	ф 10 AI, ℓ=1820	16	-25	
КП109					326,0
	1	ф 40 AIII, ℓ=4800; 47,4кг	4	без черт.	
	9	Сетка СП2	2	1.420.1-19.1-6-2	
	11	ф 10 AI, ℓ=1820	16	-25	

Арматура класса A-I и A-III по ГОСТ 5781-82.

Взам. инв. №

Подпись и дата

Инв. № подл.

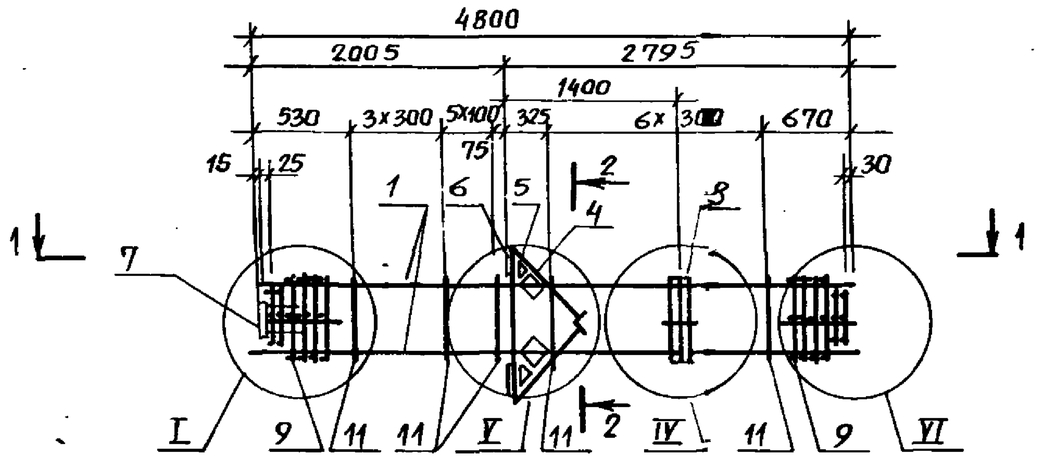

1 — 1

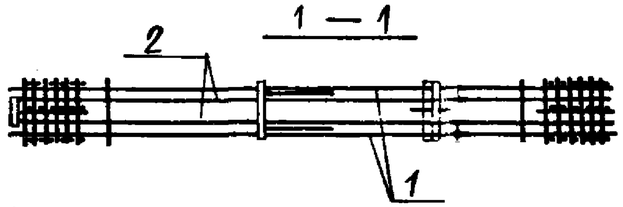

2 — 2

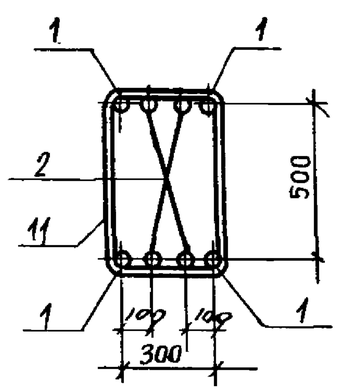

Марка каркаса	Поз.	Наименование	Кол.	Обозначение документа	Масса каркаса, кг
КП110	1	ф40 AIII, ℓ=4800; 47,4кг	4	без черт.	382,8
	2	ф 22 AIII, ℓ=4750; 14,2кг	4	без черт.	
	4	Сетка С6	2	1.420.1-19.1-6-5	
	5	С7	2	-6	
	6	Изделие закладное МН3	2	-8	
	7	МН7	1	-11	
	8	МН30	1	-23	
	9	Сетка СП2	2	-2	
	11	ф10 AI, ℓ=1820	16	-25	

Марка каркаса	Поз.	Наименование	Кол.	Обозначение документа	Масса каркаса, кг
КП111		Поз. 1, 4... 11 по КП110			418,0
	2	ф 28 AIII, ℓ= 4750; 23,0кг	4	без черт.	
КП112		Поз. 1, 4... 11 по КП110			446,0
	2	ф 32 AIII, ℓ=4750; 30,0кг	4	без черт.	
КП113		Поз. 1, 4... 11 по КП110			478,0
	2	ф 36 AIII, ℓ=4750; 38,0кг	4	без черт.	

1. Арматура класса A-I и A-III по ГОСТ 5781-82.

2. Узлы I, IV, V, VI см. 1.420.1-19.1-1-63.

Разраб.	Пергамонина	
Рассчит.	Исаев	
Провер.	Смирнова	
Н. контр	Незлобина	

1.420.1 - 19.1-1 - 43

Каркас КП110... КП113

Стадия	Лист	Листов
Р		1

ЛГПИ

Инв.№ подл. | Подпись и дата | Взам. инв.№

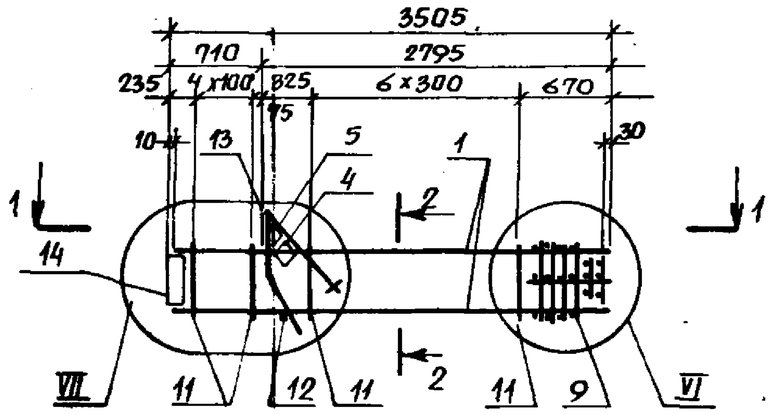

1 — 1

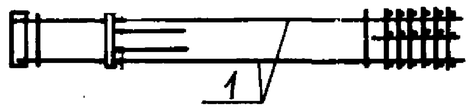

2 — 2

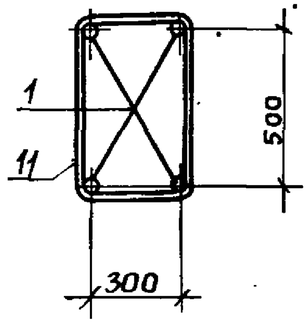

1. Спецификацию см. лист 2.

2. Узлы VI, VII см. 1.420.1-19.1-1-63.

				1.420.1-19.1-1-44		
Разраб.	Пергамонина			Каркас КП 114... КП 119	Стадия	Лист	Листов
Рассчит.	Исаев				Р	1	2
Провер.	Смирнова				ЛГПИ		
Н. контр.	Незлобина						

Инв. N подл. | Подпись и дата | Взам. инв. №

Марка каркаса	Поз.	Наименование	Кол.	Обозначение документа	Масса каркаса, кг
КП114	1	Ф 22 AIII, ℓ= 3495; 10,4кг	4	Без черт.	119,2
	4	Сетка С6	1	1.420.1-19. 1-6-5	
	5	С7	1	-6	
	7	Изделие закладное МН6	1	-10	
	13	МН2	1	-7	
	9	Сетка СП1	1	-2	
	11	Ф6 AI, ℓ= 1760	12	-25	
	12	Ф 18 AI, ℓ= 380; 0,8кг	1	без черт.	
КП115		Поз. 4... 9, 12, 13 по КП 114			135,2
	1	Ф25 AIII, ℓ=3495; 13,5кг	4	без черт.	
	11	Ф 8 AI, ℓ=1760	12	1.420. 1-19. 1-6-25	
КП116		Поз. 4... 9, 12, 13 по КП 114			148,8
	1	Ф28 AIII, ℓ=3495; 16,9кг	4	без черт.	
	11	Ф 8 AI, ℓ=1760	12	1.420.1 -19. 1-6-25	

Марка каркаса	Поз.	Наименование	Кол.	Обозначение документа	Масса каркаса, кг
КП117		Поз. 4... 9, 12, 13 по КП 114			169,2
	1	Ф 32 AIII, ℓ=3495; 22,0кг	4	Без черт.	
	11	Ф 8 AI, ℓ= 1780	12	1.420.1- 19. 1-6 -25	
КП118		Поз. 4,5,12,13 по КП114			204,4
	1	Ф36 AIII, ℓ=3495; 27,9кг	4	Без черт.	
	9	Сетка СП2	1	1,420.1-19.1-6-2	
	11	Ф 10 AI, ℓ=1820	12	-25	
КП119		Поз. 4,5,12,13 по КП114			230,8
	1	Ф 40 AI, ℓ= 3495; 34,5кг	4	Без черт.	
	9	Сетка СП2	1	1.420. 1-19.1-6-2	
	11	Ф 10 AI, ℓ = 1820	12	-25	

1. Арматура класса AI и AIII по ГОСТ 5781-82.
2. Поз. 12 - оцинковать.

Взам. инв. № | Подпись и дата | Инв. № подл.

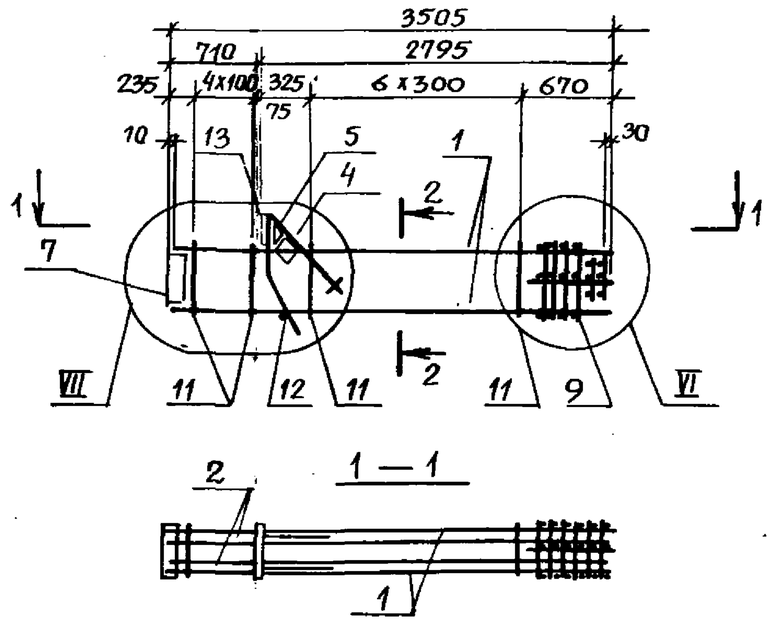

2 — 2

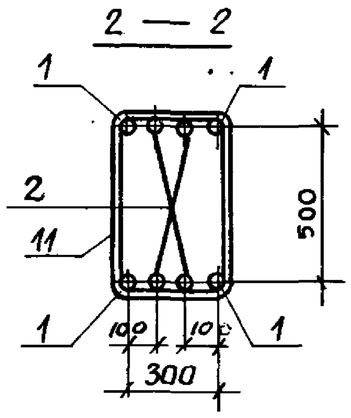

1. Спецификацию см. лист 2.

2. Узлы VI, VII см. 1.420.1-19.1-1-63.

Разраб.	Пергамонина			1.420.1-19.1-1-45	
Рассчит.	Исаев			Каркас КП120... КП127	Стадия: Р; Лист: 1; Листов: 2
Провер.	Смирнова				ЛГПИ
Н. контр.	Незлобина				

Инв.№ подл. | Подпись и дата | Взам. инв.№

24349 89

Марка каркаса	Поз.	Наименование	Кол.	Обозначение документа	Масса каркаса, кг
КП120	1	Ф 25 AIII, ℓ=3495; 13,5 кг	4	Без черт.	176,8
	2	Ф 22 AIII, ℓ=3475; 10,4 кг	4	Без черт.	
	4	Сетка С6	1	1.420.1-19.1-6-5	
	5	С7	1	-6	
	7	Изделие закладное МН6	1	-10	
	13	МН2	1	-7	
	9	Сетка СП1	1	-2	
	11	Ф 8 AI, ℓ=1780	12	-25	
	12	Ф 18 AI, ℓ=380; 0,8 кг	1	Без черт.	
КП121		Поз. 4...13 по КП 120			202,4
	1	Ф 28 AIII, ℓ=3495; 16,9 кг	4	Без черт	
	2	Ф 25 AIII, ℓ=3475; 13,4 кг	4	Без черт.	
КП122		Поз. 2...13 по КП 120			210,8
	1	Ф 32 AIII, ℓ=3495; 22,0 кг	4	Без черт.	
КП123		Поз. 2...7, 12, 13 по КП120			246,0
	1	Ф 36 AIII, ℓ=3495; 27,9 кг	4	Без черт.	
	9	Сетка СП2	1	1.420.1-19.1-6-2	
	11	Ф 10 AI, ℓ=1820	12	-25	

Марка каркаса	Поз.	Наименование	Кол.	Обозначение документа	Масса каркаса, кг
КП124		Поз. 2...7, 12, 13 по КП120			272,4
	1	Ф 40 AIII, ℓ=3495; 34,5 кг	4	Без черт.	
	9	Сетка СП2.	1	1.420.1-19.1-6-2	
	11	Ф 10 AI, ℓ=1820	12	-25	
КП125		Поз. 4...7, 12, 13 по КП120			284,4
	1	Ф 40 AIII, ℓ=3495; 34,5 кг	4	Без черт.	
	2	Ф 25 AIII, ℓ=3475; 13,4 кг	4	Без. черт.	
	9	Сетка СП2	1	1.420.1-19.1-6-2	
	11	Ф 10 AI, ℓ=1820	12	-25	
КП126		Поз. 4...7, 12, 13 по КП120			298,0
	1	Ф 40 AIII, ℓ=3495; 34,5 кг	4	Без черт.	
	2	Ф 28 AIII, ℓ=3475; 16,8 кг	4	Без черт.	
	9	Сетка СП2	1	1.420.1-19.1-6-2	
	11	Ф 10 AI, ℓ=1820	12	-25	
КП127		Поз. 4...7, 12, 13 по КП120			318,4
	1	Ф 40 AIII, ℓ=3495; 34,5 кг	4	Без черт.	
	2	Ф 32 AIII, ℓ=3475; 21,9 кг	4	Без черт.	
	9	Сетка СП2	1	1.420.1-19.1-6-2	
	11	Ф 10 AI, ℓ=1820	12	-25	

1. Арматура класса A-I и A-III по ГОСТ 5781-82.
2. Поз. 12 - оцинковать.

Взам. инв. № | Подпись и дата | Инв. № подл.

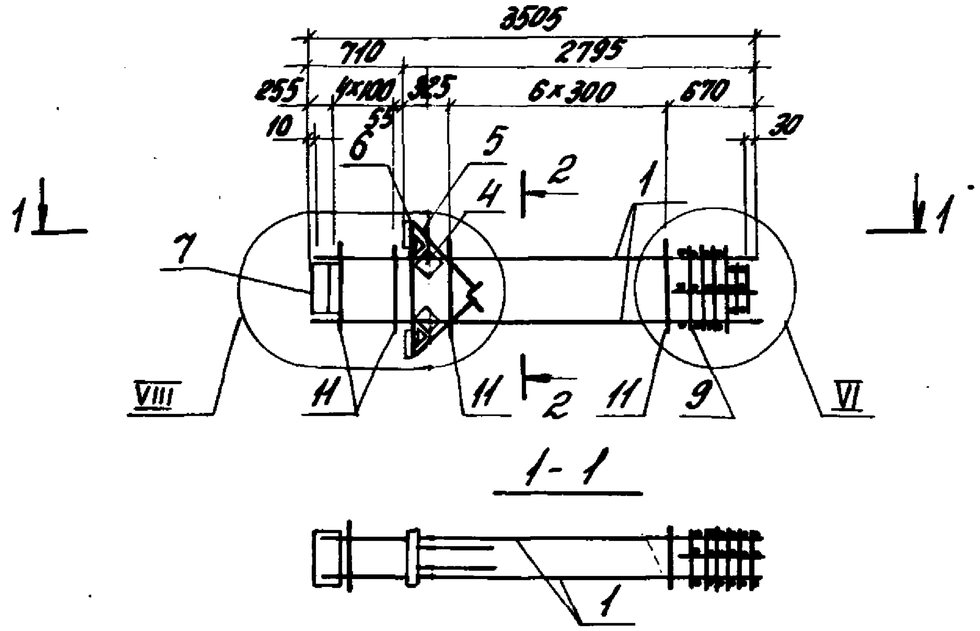

1. Спецификацию см. лист 2

2. Узлы VI, VIII см. 1.420.1-19.1-1-63

				1.420.1-19.1-1-46			
Разраб.	Пергамщик			Каркас КП128... КП133	Стадия	Лист	Листов
Рассчит.	Исаев				Р	1	2
Провер.	Смирнова				ЛПЛИ		
Н.контр.	Незговинова						

Инв.№подл. | Подпись и дата | Взам.инв.№

Марка каркаса	Поз.	Наименование	Кол.	Обозначение документа	Масса каркаса, кг
КП128	1	ф22 AIII, ℓ=3495; 10,4кг	4	Без черт.	164,5
	4	Сетка С6	2	1.420.1-19.1-6-5	
	5	С7	2	-6	
	6	Изделие закладное МН3	2	-8	
	7	МН5	1	-9	
	9	Сетка СП1	1	-2	
	11	ф6 AI, ℓ=1760	12	-25	
КП129		Поз. 4...9 по КП128			180,5
	1	ф25 AIII, ℓ=3495; 13,5кг	4	Без черт.	
	11	ф8 AI, 1780	12	1.420.1-19.-1-6-25	
КП130		Поз. 4... 9 по КП128			194,1
	1	ф28 AIII, ℓ=3495; 16,9кг	4	Без черт.	
	11	ф8 AI, 1780	12	1.420.1-19.1-6-25	

Марка каркаса	Поз.	Наименование	Кол.	Обозначение документа	Масса каркаса, кг
КП131		Поз. 4...9 по КП128			214,5
	1	ф32 AIII, ℓ=3495; 22,0кг	4	Без черт.	
	11	ф8 AI, 1780	12	1.420.1-19.1-6-25	
КП132		Поз.4...7 по КП128			249,7
	1	ф36 AIII, ℓ=3495; 27,9кг	4	Без черт.	
	9	Сетка СП2	1	1.420.1-19.1-6-2	
	11	ф10 AI, 1820	12	-25	
КП133		Поз. 4...7 по КП128			276,1
	1	ф40 AIII, ℓ=3495; 34,5кг	4	Без черт.	
	9	Сетка СП2	1	1.420.1-19.1-6-2	
	11	ф10 AI, 1820	12	-25	

1. Арматура класса A-I и A-III по ГОСТ 5781-82.
2. Сталь листовая по ГОСТ 19903-74.
3. Поз. 12- оцинковать.

Инв. № подл. | Подпись и дата | Взам. инв. №

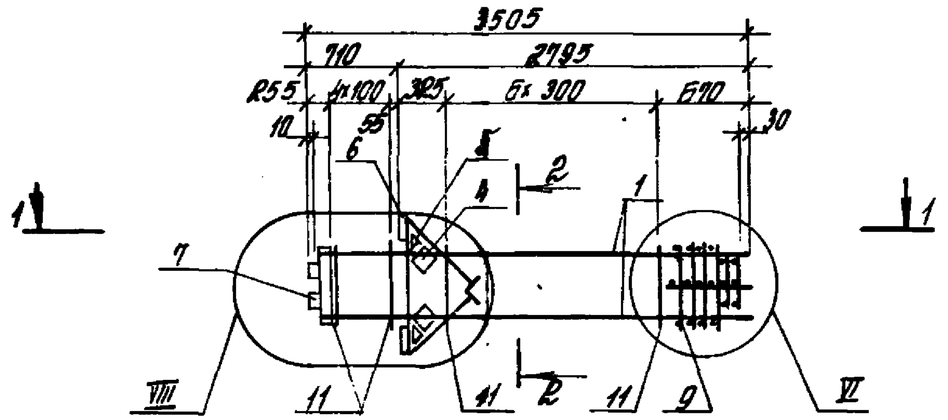

Марка каркаса	Поз.	Наименование	Кол.	Обозначение документа	Масса каркаса, кг
КП 135		Поз 4... 11 по КП 134			369,9
	1	ф40АIII, ℓ= 3495; 34,5кг	4	Без черт.	
	2	ф32АIII, ℓ= 3405; 21,5кг	4	Без черт.	
	14	-25×100, ℓ= 200	2	1.420.1-19.1-6-26	

Марка каркаса	Поз.	Наименование	Кол.	Обозначение документа	Масса каркаса, кг
КП 134	1	ф36АIII, ℓ= 3495; 27,9кг	4	Без черт.	297,5
	2	ф22АIII, ℓ= 3405; 10,2кг	4	Без черт.	
	4	Сетка С6	2	1.420.1-19.1-6-5	
	5	С7	2	-6	
	6	Изделие закладное МН3	2	-8	
	7	МН5	1	-9	
	9	Сетка СП2	1	-2	
	11	ф10АI, ℓ= 1820	12	-25	
	14	-22×100, ℓ= 200	2	-26	

1. Арматура класса А-I и А-III по ГОСТ 5781-82.
2. Сталь листовая по ГОСТ 19903-74.
3. Узлы VI, VIII ст. 1.420.1-19.1-1-63.

				1.420.1-19.1-1-47		
Разраб.	Пергаманина			Каркас КП 134, КП 135	Стадия	Лист	Листов
Рассчит.	Исаев				Р		1
Провер.	Смирнова				ЛГПИ		
Н.контр.	Незлобина						

Инв. № подл. | Подпись и дата | Взам. инв. №

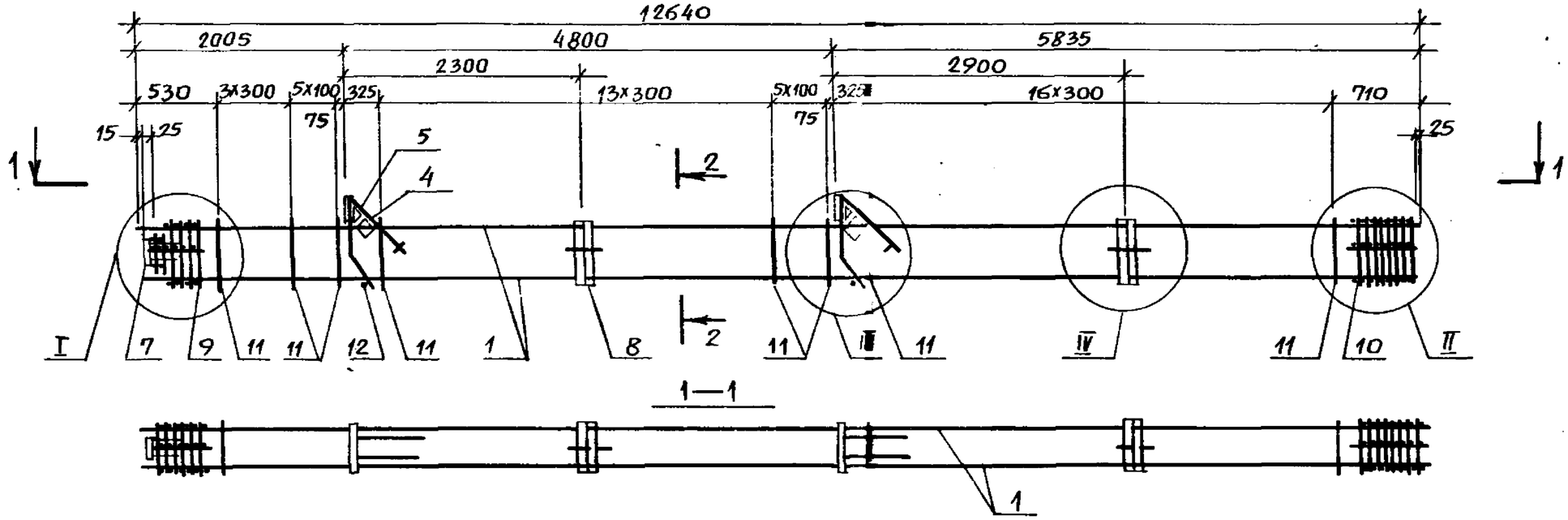

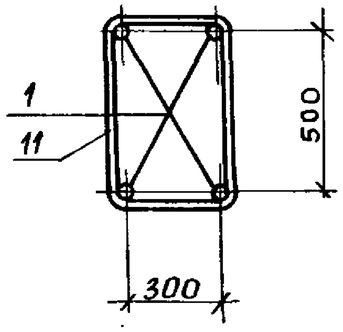

1. Спецификацию см. лист 2.

2. Узлы I, II, III, IV см. 1.420.1-19.1-1-63.

				1.420.1 – 19.1 – 1 – 48		
Разраб.	Пергаменцина			Каркас КП136...КП141	Стадия	Лист	Листов
Рассчит.	Исаев				Р	1	
Провер.	Смирнова				ЛГПИ		
Н. контр.	Незлобина						

Инв. № подл. | Подпись и дата | Взам. инв. №

Марка каркаса	Поз.	Наименование	Кол.	Обозначение документа	Масса каркаса, кг
КП 136	1	ф22 AIII, ℓ=12640; 37,7кг	4	Без черт.	283,3
	4	Сетка С6	2	1.420.1-19.1-6-5	
	5	С7	2	-6	
	6	Изделие закладное МН1	2	-7	
	7	МН7	1	-11	
	8	МН30	2	-23	
	9	Сетка СП1	1	-2	
	10	СП3	1	-2	
	11	ф6 AI, ℓ=1760	45	-25	
	12	ф10 AI, ℓ=380; 0,8кг	2	Без черт.	
КП 137		Поз. 4... 9, 12 по КП 136			348,8
	1	ф25 AIII, ℓ=12640; 48,7кг	4	Без черт.	
	10	Сетка СП4	1	1.420.1-19.1-6-2	
	11	ф8 AI, ℓ=1780	45	-25	
КП 138		Поз. 4... 9, 12 по КП 136			398,4
	1	ф28 AIII, ℓ=12640; 61,0кг	4	Без черт.	
	10	Сетка СП4	1	1.420.1-19.1-6-2	
	11	ф8 AI, ℓ=1780	45	-25	
КП 139		Поз. 4... 9, 12 по КП 136			473,2
	1	ф32 AIII, ℓ=12640; 79,8кг	4	Без черт.	
	10	Сетка СП4	1	1.420.1-19.1-6-2	
	11	ф8 AI, ℓ=1780	45	-25	
КП 140		Поз. 4... 8, 12 по КП 136			592,4
	1	ф36 AIII, ℓ=12640; 101,0кг	4	Без черт.	
	9	Сетка СП2	1	1.420.1-19.1-6-2	
	10	СП5	1	-2	
	11	ф10 AI, ℓ=1820	45	-25	
КП 141		Поз. 4... 8, 12 по КП 136			687,6
	1	ф40 AIII, ℓ=12640; 124,7кг	4	Без черт.	
	9	Сетка СП2	1	1.420.1-19.1-6-2	
	10	СП5	1	-2	
	11	ф10 AI, ℓ=1820	45	-25	

1. Арматура класса A-I и A-III по ГОСТ 5781-82.
2. Поз. 12- оцинковать.

Инв. № подл. | Подпись и дата | Взам. инв. №

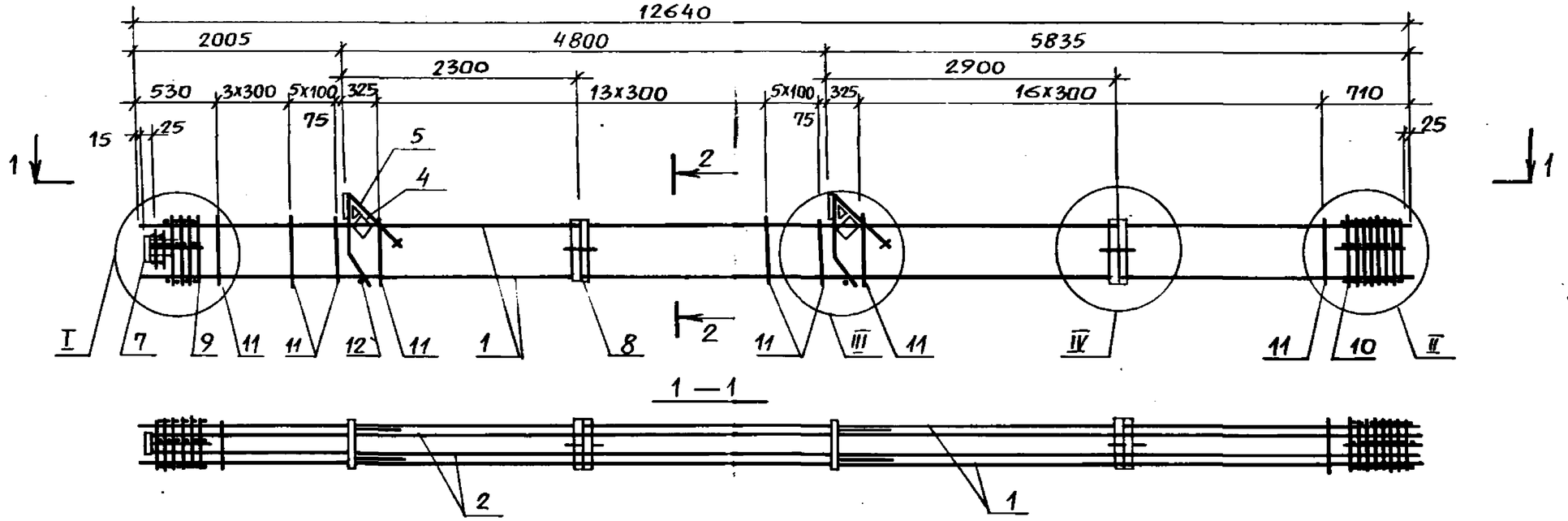

1—1

2—2

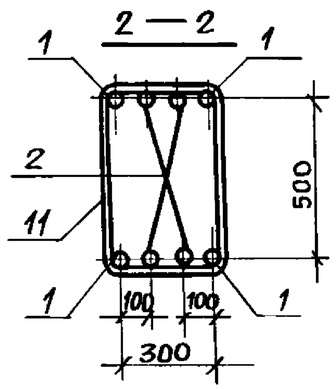

1. Спецификацию см. листы 2 и 3.
2. Узлы I, II, III, IV см. 1.420.1-19.1-1-63.

				1.420.1-19.1-1-.49		
Разраб.	Пергамонцина			Каркас КП142...КП151	Стадия	Лист	Листов
Рассчит.	Исаев				Р	1	3
Провер.	Смирнова				ЛГПИ		
Н.контр.	Незлобина						

Инв. № подл. | Подпись и дата | Взам. инв. №

Марка каркаса	Поз.	Наименование	Кол.	Обозначение документа	Масса каркаса, кг
КП142	1	Ф28 AIII, ℓ=12640; 61,0кг	4	без черт.	592,4
	2	Ф25 AIII, ℓ=12610; 48,5кг	4	без черт.	
	4	Сетка С6	2	1.420.1-19.1-6-5	
	5	С7	2	-6	
	6	Изделие закладное МН1	2	-7	
	7	МН7	1	-11	
	8	МН30	2	-23	
	9	Сетка СП1	1	-2	
	10	СП4	1	-2	
	11	Ф8 AI, ℓ=1780	45	-25	
	12	Ф18 AI, ℓ=380; 0,8кг	2	без черт.	
КП143		Поз. 4...12 по КП142			624,0
	1	Ф32 AIII, ℓ=12640; 79,8кг	4	без черт.	
	2	Ф22 AIII, ℓ=12610; 37,6	4	без черт.	
КП144		Поз. 4...8, 12 по КП142			743,2
	1	Ф36 AIII, ℓ=12640; 101,0кг	4	без черт.	
	2	Ф22 AIII, ℓ=12610; 37,6кг	4	без черт.	
	9	Сетка СП2	1	1.420.1-19.1-6-2	
	10	СП5	1	-2	
	11	Ф10 AI, ℓ=1820	45	-25	

Марка каркаса	Поз.	Наименование	Кол.	Обозначение документа	Масса каркаса, кг
КП145		Поз. 2...8, 12 по КП142			786,4
	1	Ф36 AIII, ℓ=12640; 101,0кг	4	без черт.	
	9	Сетка СП2	1	1.420.1-19.1-6-2	
	10	СП5	1	-2	
	11	Ф10 AI, ℓ=1820	45	-25	
КП146		Поз. 4...8, 12 по КП142			838,0
	1	Ф40 AIII, ℓ=12640; 124,7кг	4	без черт.	
	2	Ф22 AIII, ℓ=12610; 37,6кг	4	без черт.	
	9	Сетка СП2	1	1.420.1-19.1-6-2	
	10	СП5	1	-2	
	11	Ф10 AI, ℓ=1820	45	-25	
КП147		Поз. 4...8, 12 по КП142			881,2
	1	Ф40 AIII, ℓ=12640; 124,7кг	4	без черт.	
	9	Сетка СП2	1	1.420.1-19.1-6-2	
	10	СП5	1	-2	
	11	Ф10 AI, ℓ=1820	45	-25	

1. Арматура класса A-I и A-III по ГОСТ 5781-82
2. Поз. 12 – оцинковать

Взам. инв. №

Подпись и дата

Инв. № подл.

Марка каркаса	Поз.	Наименование	Кол.	Обозначение документа	Масса каркаса, кг
КП148		Поз. 4...8, 12 по КП142			930,8
	1	Ф40 AIII, ℓ=12640; 124,7кг	4	без черт.	
	2	Ф 28 AIII, ℓ=12610, 60,9кг	4	без черт.	
	9	Сетка СП2	1	1.420.1-19.1-6-2	
	10	СП5	1	-2	
	11	Ф10 AI, ℓ=1820	45	-25	
КП149		Поз. 4...8, 12 по КП142			1005,6
	1	Ф40 AIII, ℓ=12640; 124,7кг	4	без черт.	
	2	Ф 32 AIII, ℓ=12610; 79,6кг	4	без черт.	
	9	Сетка СП2	1	1.420.1-19.1-6-2	
	10	СП5	1	-2	
	11	Ф 10 AI, ℓ=1820	45	-25	

Марка каркаса	Поз.	Наименование	Кол.	Обозначение документа	Масса каркаса, кг
КП150		Поз. 4...8, 12 по КП142			1090,4
	1	Ф40 AIII, ℓ=12640; 124,7кг	4	без черт.	
	2	Ф 36 AIII, ℓ=12610; 100,8кг	4	без черт.	
	9	Сетка СП2	1	1.420.1-19.1-6-2	
	10	СП5	1	-2	
	11	Ф10 AI, ℓ=1820	45	-25	
КП151		Поз. 4...8, 12 по КП142			1185,2
	1	Ф40 AIII, ℓ=12640; 124,7кг	4	без черт.	
	2	Ф40 AIII, ℓ=12610; 124,4кг	4	без черт.	
	9	Сетка СП2	1	1.420.1-19.1-6-2	
	10	СП5	1	-2	
	11	Ф10 AI, ℓ=1820	45	-25	

1. Арматура класса A-I и A-III по ГОСТ 5781-82.

2. Поз. 12-оцинковать.

Инв. № подл. | Подпись и дата | Взам. инв. №

24349 98

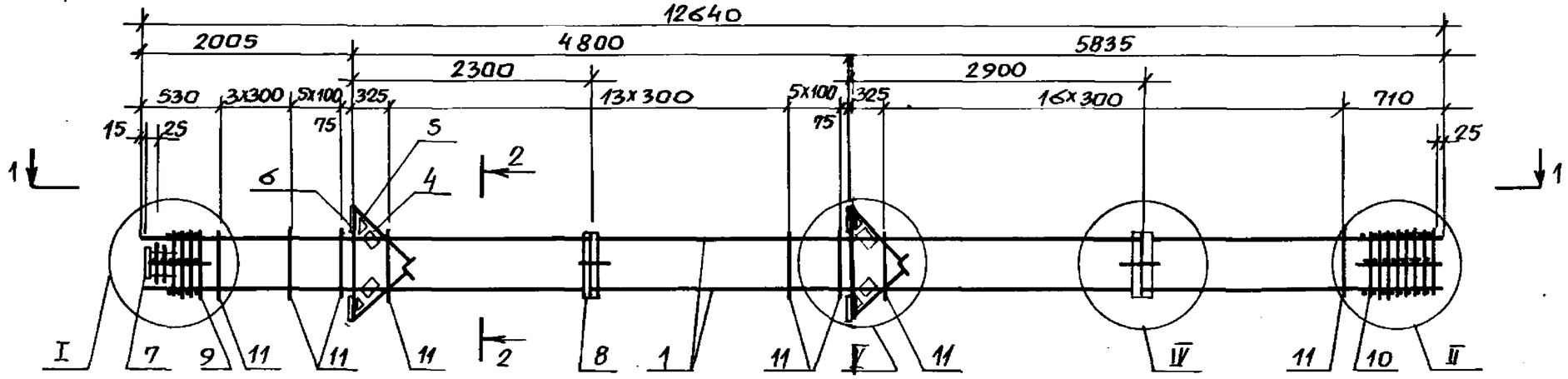

1 — 1

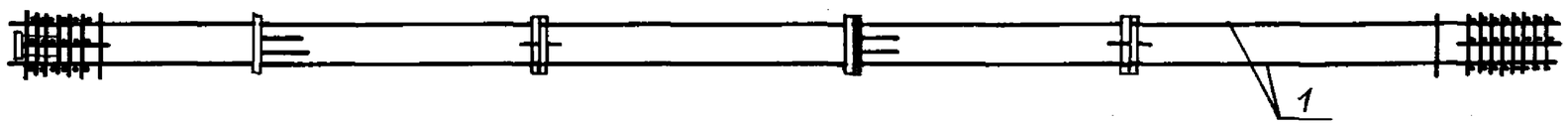

2 — 2

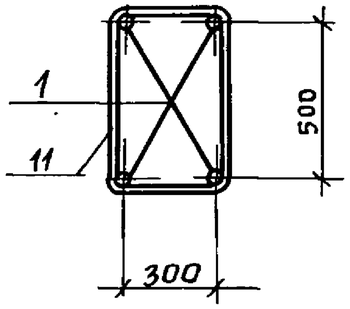

1. Спецификацию см. лист 2.

2. Узлы I, II, IV, V см. 1.420.1–19.1-1-63.

				1.420.1 – 19.1-1-50		
Разраб.	Пергамонина			Каркас КП152..КП157	Стадия	Лист	Листов
Рассчит.	Исаев				Р	1	2
Провер.	Смирнова				ЛГПИ		
Н. контр.	Незлобина						

Инв. № подл. | Подпись и дата | Взам. инв. №

24340-09

Марка каркаса	Поз.	Наименование	Кол.	Обозначение документа	Масса каркаса, кг
КП152	1	ф22АIII, ℓ=12640; 37,7кг	4	Без черт.	344,3
	4	Сетка С6	4	1.420.1-19.1-6-5	
	5	С7	4	-6	
	6	Изделие закладное МН3	4	-8	
	7	МН7	1	-11	
	8	МН30	2	-23	
	9	Сетка СП1	1	-2	
	10	СП3	1	-2	
	11	ф6АI, ℓ=1760	45	-25	
КП153		Поз. 4...9 по КП152			409,8
	1	ф25АIII, ℓ=12640; 48,7кг	4	Без черт.	
	10	Сетка СП4	1	1.420.1-19.1-6-2	
	11	ф8АI, ℓ=1780	45	-25	
КП154		Поз. 4...9 по КП152			459,4
	1	ф28АIII, ℓ=12640; 61,0	4	Без черт.	
	10	Сетка СП4	1	1.420.1-19.1-6-2	
	11	ф8АI, ℓ=1780	45	-25	

Марка каркаса	Поз.	Наименование	Кол.	Обозначение документа	Масса каркаса, кг
КП155		Поз. 4... 9 по КП152			534,2
	1	ф32АIII, ℓ=12640; 79,8кг	4	Без черт.	
	10	Сетка СП4	1	1.420.1-19.1-6-2	
	11	ф8АI, ℓ=1780	45	-25	
КП156		Поз. 4...8 по КП152			653,4
	1	ф36АIII, ℓ=12640; 101,0кг	1	Без черт.	
	9	Сетка СП2	1	1.420.1-19.1-6-2	
	10	СП5	1	-2	
	11	ф10АI, ℓ=1820	45	-25	
КП157		Поз. 4... 8 по КП152			748,6
	1	ф40АIII, ℓ=12640; 124,7кг	1	Без черт.	
	9	Сетка СП2	1	1.420.1-19.1-6-2	
	10	СП5	1	-2	
	11	ф10АI, ℓ=1820	45	-25	

Арматура класса А-I и А-III по ГОСТ 5781-82

Инв. № подл. | Подпись и дата | Взам. инв. №

24349 100

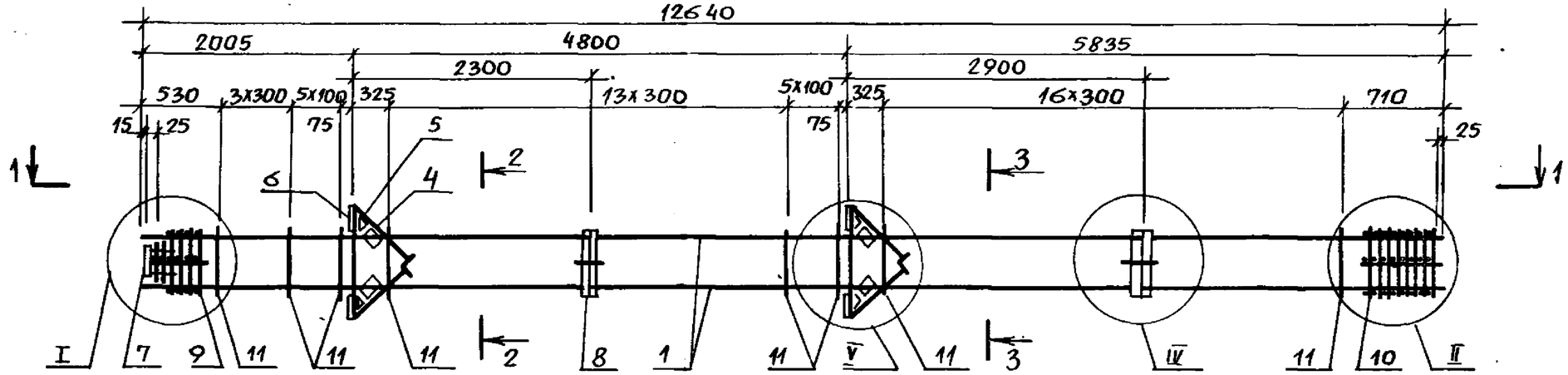

1 — 1

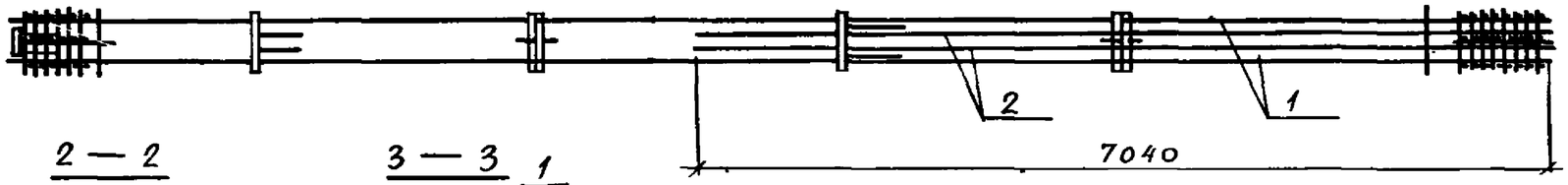

2 — 2

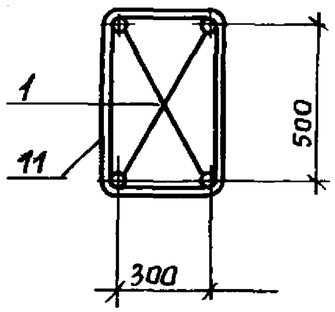

3 — 3

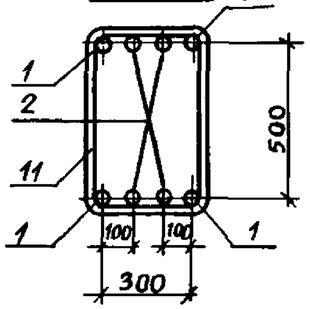

1. Спецификацию см. лист 2.

2. Узлы I, II, IV, V см. 1.420.1-19.1-1-63.

				1.420.1-19.1-1-51		
Разраб.	Пергамонцна				Стадия	Лист	Листов
Рассчит.	Исаев				Р	1	2
Провер.	Смирнова			Каркас КП158... КП161	ЛГПИ		
Н.контр.	Незлобина						

Инв.№ подл. | Подпись и дата | Взам.инв.№

Марка каркаса	Поз.	Наименование	Кол.	Обозначение документа	Масса каркаса, кг
КП158	1	Ф28 AIII, ℓ=12640; 61,0кг	4	Без черт.	567,8
	2	Ф25 AIII, ℓ= 7040; 27,1кг	4	Без. черт.	
	4	Сетка С6	4	1.420.1-19.1-6-5	
	5	С7	4	-6	
	6	Изделие закладное МН3	4	-8	
	7	МН7	1	-11	
	8	МН30	2	-23	
	9	Сетка СП1	1	-2	
	10	СП4	1	-2	
	11	Ф 8 AI, ℓ = 1180	45	-25	
КП159		Поз. 4... 11 по КП 158			618,6
	1	Ф32 AIII, ℓ=12640; 79,8кг	4	Без черт.	
	2	Ф 22 AIII, ℓ=7040; 21,0кг	4	Без черт.	

Марка каркаса	Поз.	Наименование	Кол.	Обозначение документа	Масса каркаса, кг
КП160		Поз. 2... 8 по КП 158			761,8
	1	Ф36 AIII, ℓ=12640; 101,0кг	4	Без черт.	
	9	Сетка СП2	1	1.420.1-19.1-6-2	
	10	СП5	1	-2	
	11	Ф 10 AI, ℓ=1820	45	-25	
КП161					833,0
	1	Ф 40 AIII, ℓ=12640; 124,7кг	4	Без черт.	
	2	Ф22 AIII, ℓ= 7040; 21,0кг	4	Без черт.	
	9	Сетка СП2	1	1.420.1-19.1-6-2	
	10	СП5	1	-2	
	11	Ф 10 AI, ℓ = 1820	45	-25	

Арматура класса A-I и A-III по ГОСТ 5781-82.

Инв. № подл. | Подпись и дата | Взам. инв. №

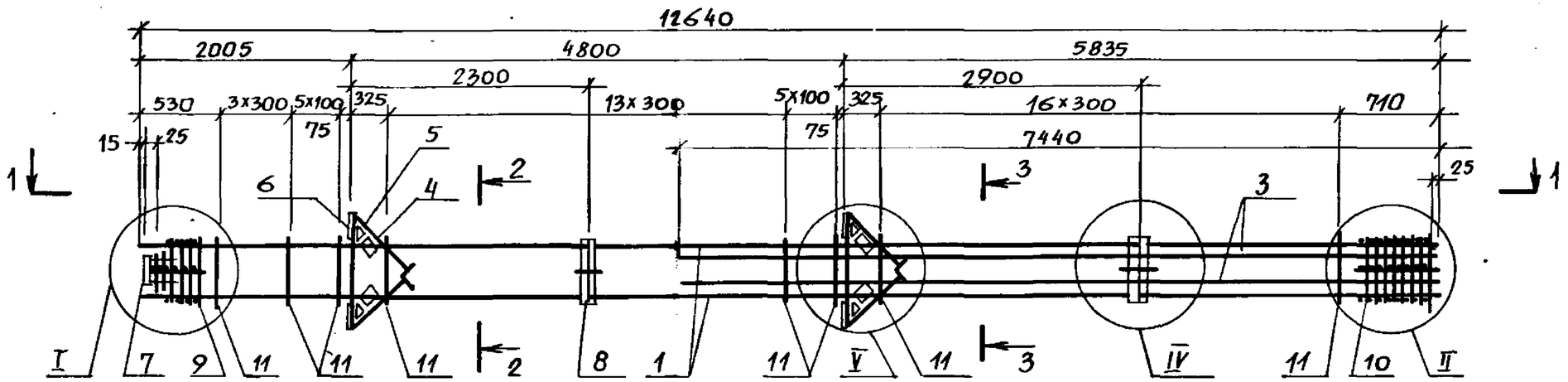

1 — 1

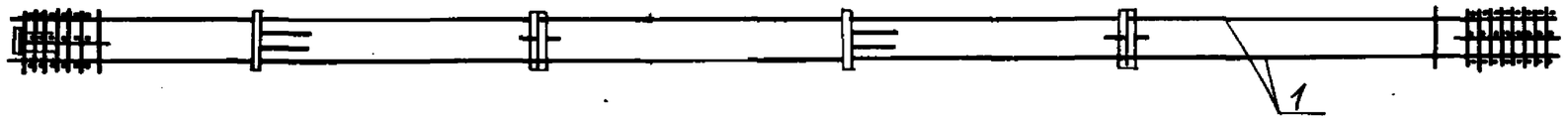

2 — 2

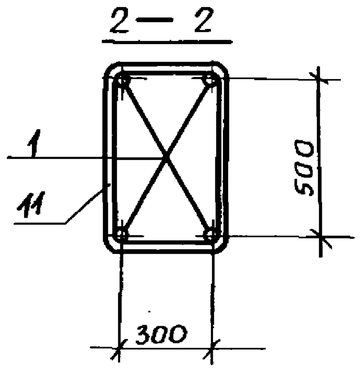

3 — 3

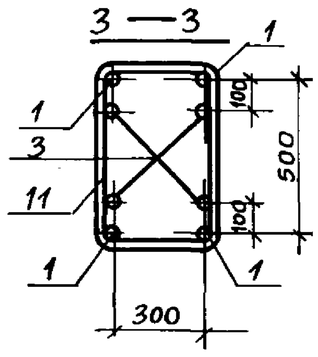

1. Спецификацию см. лист 2.
2. Узлы I, II, IV, V см. 1.420.1-19.1-1-63.

				1.420.1-19.1-1-52		
Разраб.	Пергамонщик			Каркас КП 162 ... КП168	Стадия	Лист	Листов
Рассчит	Исаев				Р	1	2
Провер.	Смирнова				ЛГПИ		
Н. контр.	Незлобина						

Инв. № подл. | Подпись и дата | Взам. инв. №

Марка каркаса	Поз.	Наименование	Кол.	Обозначение документа	Масса каркаса, кг
КП162	1	Ф 28 А III, ℓ=12640; 61,0кг	4	Без черт.	573,4
	3	Ф 25 А III, ℓ=7440; 28,6кг	4	Без черт.	
	4	Сетка С6	4	1.420.1-19.1-6-5	
	5	С7	4	-6	
	6	Изделие закладное МН3	4	-8	
	7	МН7	1	-11	
	8	МН30	2	-23	
	9	Сетка СП1	1	-2	
	10	СП4	1	-2	
	11	Ф 8 А I, ℓ=1780	45	-25	
КП163		Поз. 4... 11 по КП162			623,0
	1	Ф 32 А III, ℓ=12640; 79,8кг	4	Без черт.	
	3	Ф 22 А III, ℓ=7440; 22,2кг	4	Без черт.	
КП164		Поз. 3... 8 по КП162			767,8
	1	Ф 36 А III, ℓ=12640; 101,0кг	4	Без черт.	
	9	Сетка СП2	1	1.420.1-19.1-6-2	
	10	СП5	1	-2	
	11	Ф 10 А I, ℓ=1820	45	-25	
КП165		Поз. 4... 8 по КП162			837,0
	1	Ф 40 А III, ℓ=12640; 124,7кг	4	Без черт.	
	3	Ф 22 А III, ℓ=7440; 22,2кг	4	Без черт.	
	9	Сетка СП2	1	1.420.1-19.1-6-2	

Марка каркаса	Поз.	Наименование	Кол.	Обозначение документа	Масса каркаса, кг
	10	Сетка СП5	1	1.420.1-19.1-6-2	837,0
	11	Ф 10 А I, ℓ=1820	45	-25	
КП166		Поз. 4... 8 по КП162			891,8
	1	Ф 40 А III, ℓ=12640; 124,7кг	4	Без черт.	
	3	Ф 28 А III, ℓ=7440; 35,9кг	4	Без черт.	
	9	Сетка СП2	1	1.420.1-19.1-6-2	
	10	СП5	1	-2	
	11	Ф 10 А I, ℓ=1820	45	-25	
КП167		Поз. 4... 8 по КП162			935,8
	1	Ф 40 А III, ℓ=12640; 124,7кг	4	Без черт.	
	3	Ф 32 А III, ℓ=7440; 46,9кг	4	Без черт.	
	9	Сетка СП2	1	1.420.1-19.1-6-2	
	10	СП5	1	-2	
	11	Ф 10 А I; ℓ=1820	45	-25	
КП168		Поз. 4... 8 по КП162			985,8
	1	Ф 40 А III, ℓ=12640; 124,7кг	4	Без черт.	
	3	Ф 36 А III, ℓ=7440; 59,4кг	4	Без черт.	
	9	Сетка СП2	1	1.420.1-19.1-6-2	
	10	СП5	1	-2	
	11	Ф 10 А I, ℓ=1820	45	-25	

Арматура класса А I и А III по ГОСТ 5781-82

Взам. инв. №

Подпись и дата

Инв. № подл.

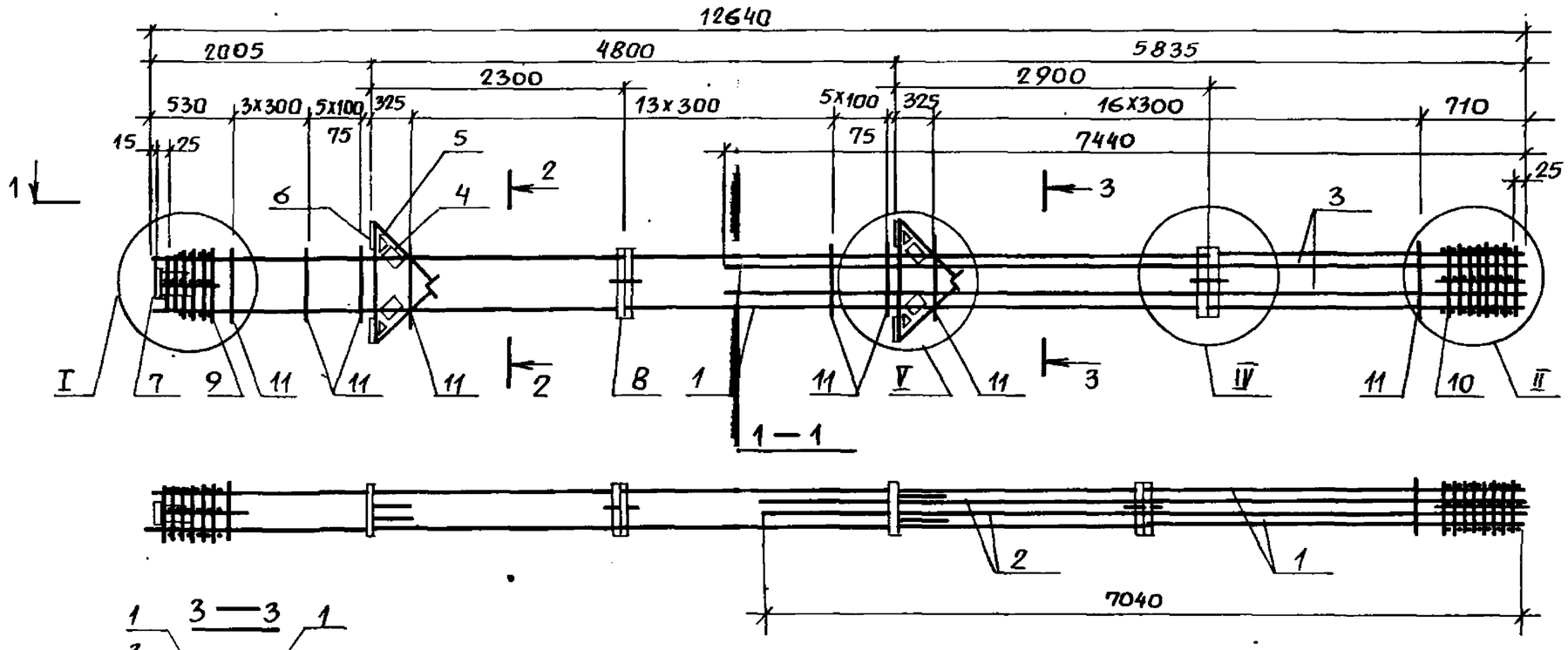

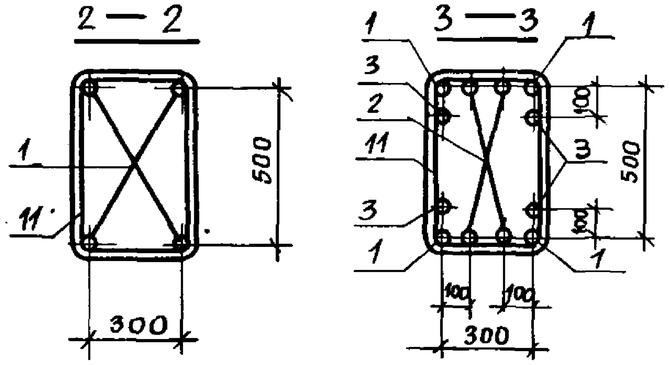

1. Спецификацию см. лист 2.

2. Узлы I, II, IV, V см. 1.420.1-19.1-1-63.

				1.420.1-19.1-1-53		
Разраб.	Пергамонцна			Каркас КП169... КП171	Стадия	Лист	Листов
Рассчит.	Исаев				Р	1	2
Провер.	Смирнова				ЛГПИ		
Н.контр.	Незлобина						

Инв.№подл. | Подпись и дата | Взам. инв.№

Марка каркаса	Поз.	Наименование	Кол.	Обозначение документа	Масса каркаса, кг
КП169	1	Ф 36 А III, ℓ=12640; 101,0кг	4	без черт.	1021,8
	2	Ф 36 А III, ℓ = 7040; 56,2кг	4	без черт.	
	3	Ф 28 А III, ℓ=7440; 35,9кг	4	без черт.	
	4	Сетка С6	4	1.420. 1 - 19.1-6-5	
	5	С7	4	-6	
	6	Изделие закладное МН3	4	-8	
	7	МН7	1	-11	
	8	МН30	2	-23	
	9	Сетка СП2	1	-2	
	10	СП5	1	-2	
	11	Ф10 А I, ℓ=1820	45	-25	

Марка каркаса	Поз.	Наименование	Кол.	Обозначение документа	Масса каркаса, кг
КП170		Поз. 4... 11 по КП 169			1113,4
	1	Ф 40 А III, ℓ = 12640; 124,7кг	4	без черт.	
	2	Ф 32 А III, ℓ = 7040; 44,4кг	4	без черт.	
	3	ℓ = 7440; 46,9кг	4	без черт.	
КП171		Поз. 4... 11 по КП 169			1319,4
	1	Ф 40 А III, ℓ = 12640; 124,7кг	4	без черт.	
	2	Ф 40 А III, ℓ = 7040; 69,4кг	4	без черт.	
	3	Ф 40 А III, ℓ = 7440; 73,4кг	4	без черт.	

Арматура класса А-I и А-III по ГОСТ 5781-82.

Инв. № подл. | Подпись и дата | Взам. инв. №

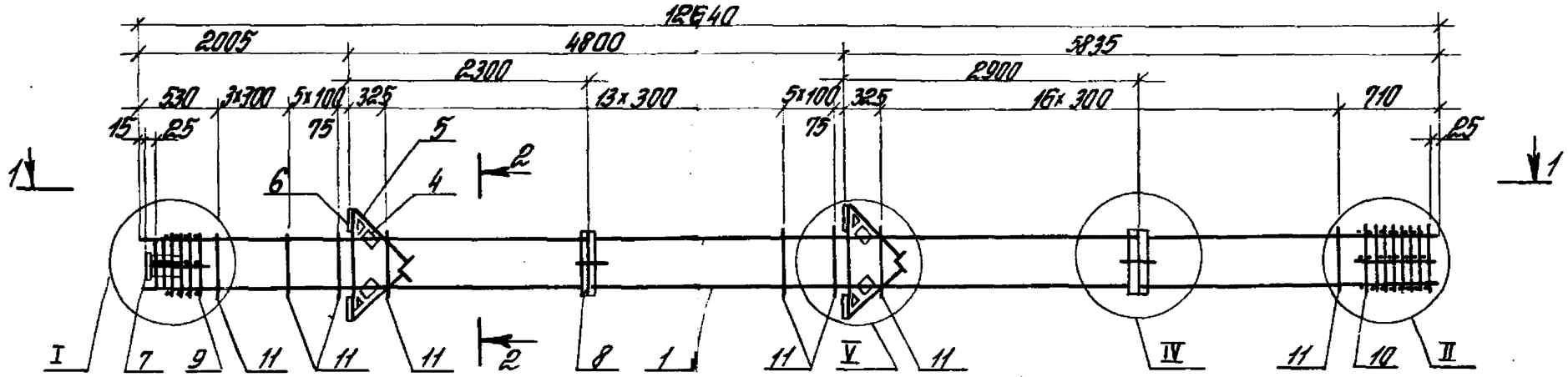

1—1

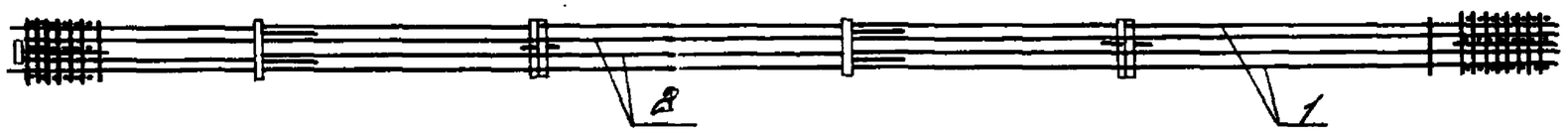

2—2

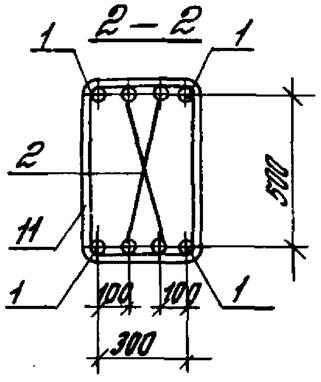

Марка каркаса	Поз.	Наименование	Кол.	Обозначение документа	Масса каркаса, кг
КП 172	1	ф 40 AIII, ℓ= 12640; 124,9 кг	4	без черт.	1066,6
	2	ф 32 AIII, ℓ= 12610; 79,6 кг	4	без черт.	
	4	Сетка С6	4	1.420.1-191-6 -5	
	5	С7	4	-6	
	6	Изделие закладное МН3	4	-8	
	7	МН7	1	-11	
	8	МН30	2	-23	
	9	Сетка СП2	1	-2	
	10	СП5	1	-2	
	11	ф 10 AI, ℓ= 1820	45	-25	

1. Арматура класса A-I и A-III по ГОСТ 5781-82.
2. Узлы I, II, IV, V см. 1.420.1-19.1-1-63.

Разраб.	Черкашина		1.420.1-19.1-1-54
Рассчит.	Исаев		
Провер.	Стирнова		Каркас КП 172
Н. контр.	Незлобина		Стадия: Р; Лист; Листов: 1
			ЛГПИ

Инв. № подл. | Подпись и дата | Взам. инв. №

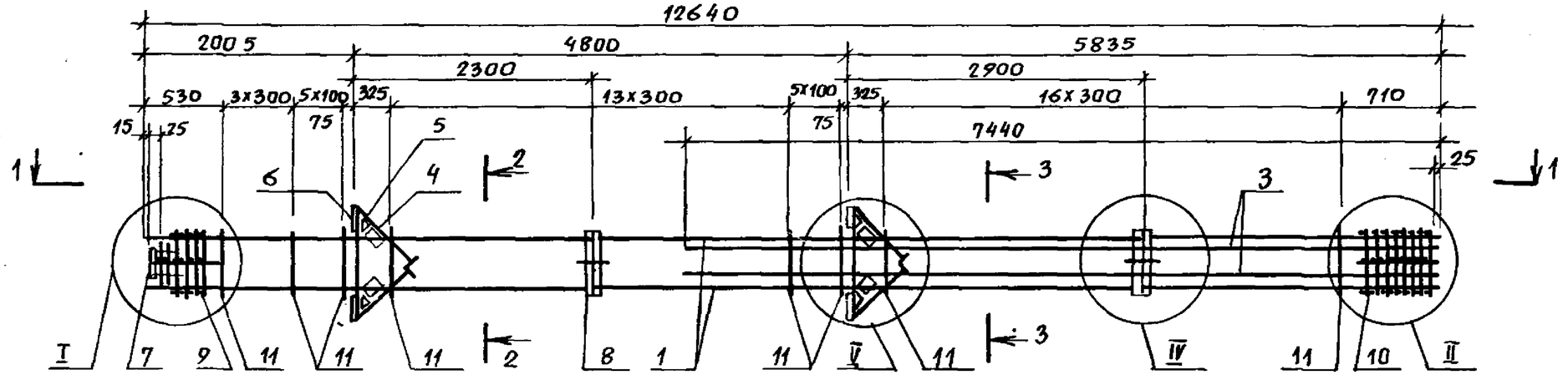

1 — 1

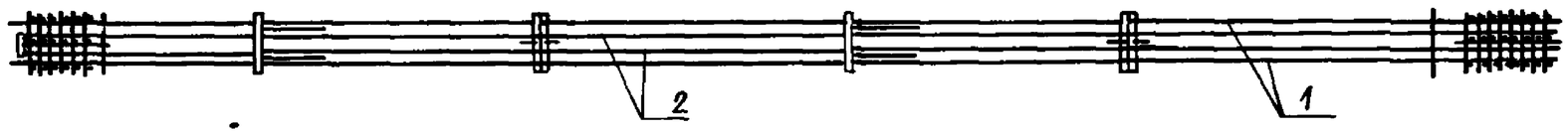

2 — 2

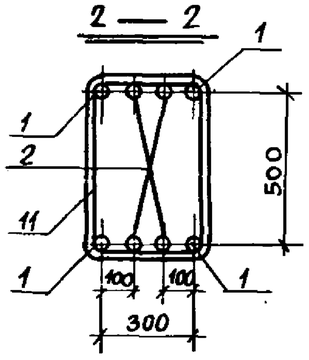

3 — 3

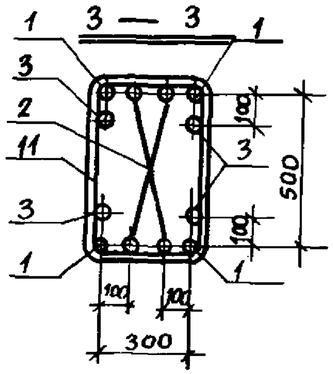

1. Спецификацию см. лист 2.

2 Узлы I, II, IV, V см. 1.420.1-19.1-1-63.

				1.420.1-19..1-1-55		
Разраб.	Пергамонина			Каркас КП 173... КП 177	Стадия	Лист	Листов
Рассчит.	Исаев				Р	1	2
Провер.	Смирнова				ЛГПИ		
Н.контр.	Незлобина						

Инв.N подл. | Подпись и дата | Взам.инв.№

Марка каркаса	Поз.	Наименование	Кол.	Обозначение документа	Масса каркаса, кг
КП 173	1	ф 36 А III, ℓ = 12640; 101,0 кг	4	Без черт.	1200,2
	2	ф 36 А III, ℓ = 12610; 100,8 кг	4	Без черт.	
	3	ф 28 А III, ℓ = 7440; 35,9 кг	4	Без черт.	
	4	Сетка С6	4	1.420.1-19.1-6-5	
	5	С7	4	-6	
	6	Изделие закладное МН3	4	-8	
	7	МН7	1	-11	
	8	МН30	2	-23	
	9	Сетка СП2		-2	
	10	СП5		-2	
	11	ф 10 А I, ℓ = 1820	45	-25	
КП 174		Поз. 4... 11 по КП 173			1254,2
	1	ф 40 А III, ℓ = 12640; 124,7 кг	4	Без черт.	
	2	ф 32 А III, ℓ = 12610; 79,6 кг	4	Без черт.	
	3	ф 32 А III, ℓ = 7440; 46,9 кг	4	Без черт.	

Марка каркаса	Поз.	Наименование	Кол.	Обозначение докум.	Масса каркаса, кг
КП 175		Поз. 4... 11 по КП 173			1433,4
	1	ф 40 А III, ℓ = 12640; 124,7 кг	4	Без черт.	
	2	ф 40 А III, ℓ = 12610; 124,4 кг	4	Без черт.	
	3	32 А III, ℓ = 7440; 46,9 кг	4	Без черт.	
КП 176		Поз. 4... 11 по КП 173			1483,4
	1	ф 40 А III, ℓ = 12640; 124,7 кг	4	Без черт.	
	2	ф 40 А III, ℓ = 12610; 124,4 кг	4	Без черт.	
	3	ф 36 А III, ℓ = 7440; 59,4 кг	4	Без черт.	
КП 177		Поз. 4... 11 по КП 173			1539,4
	1	ф 40 А III, ℓ = 12640; 124,7 кг	4	Без черт.	
	2	ф 40 А III, ℓ = 12610; 124,4 кг	4	Без черт.	
	3	ф 40 А III, ℓ = 7440; 73,4 кг	4	Без черт.	

Арматура класса А-I и А-III по ГОСТ 5781-82.

Инв. № подл. | Подпись и дата | Взам. инв. №

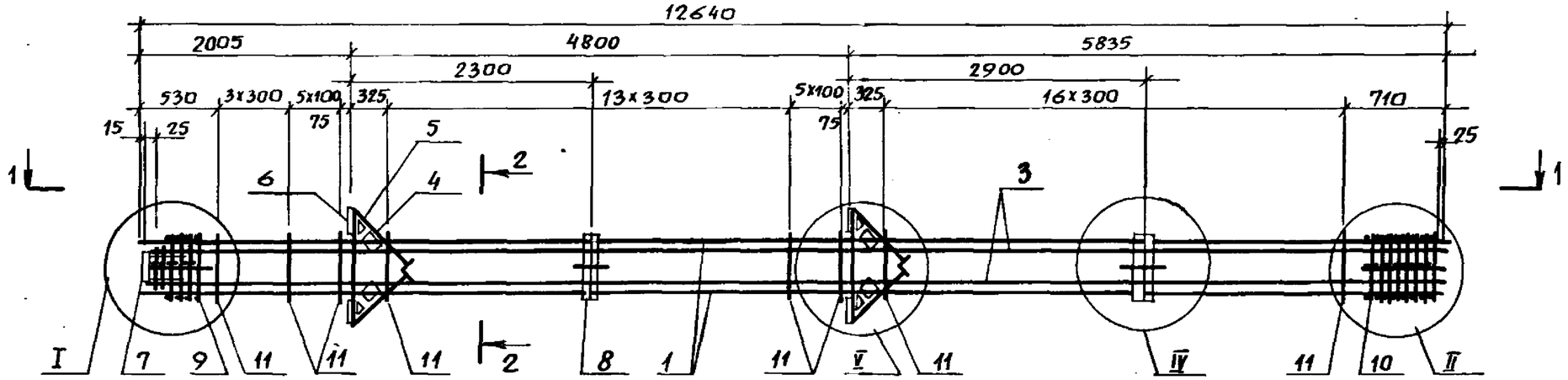

1 — 1

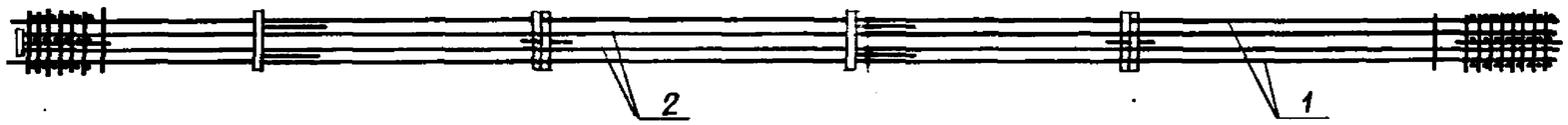

2 — 2

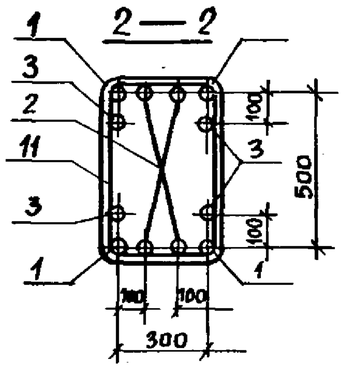

Марка каркаса	Поз.	Наименование	Кол.	Обозначение документа	Масса каркаса, кг
КП178	1	ф 40 AIII, ℓ = 12640; 124,7кг	4	без черт.	1743,4
	2	ф 40 AIII, ℓ = 12610; 124,4кг	4	без черт.	
	3	ф 40 AIII, ℓ = 12610; 124,4кг	4	без черт	
	4	Сетка С6	4	1.420.1-19.1-6-5	
	5	С7	4	-6	
	6	Изделие закладное МН3	4	-8	
	7	МН7	1	-11	
	8	МН30	2	-23	

Марка каркаса	Поз.	Наименование	Кол.	Обозначение документа	Масса каркаса, кг
	9	Сетка СП2	1	1.420.1-19.1-6-2	1743,4
	10	СП5	1	-2	
	11	ф 10 AI, ℓ = 1820	45	-25	

1. Арматура класса A-I и A-III по ГОСТ 5781-82.
2. Узлы I, II, IV, V см. 1.420.1-19.1-1-63.

Разраб.	Пергамонщик		
Рассчит.	Исаев		
Провер.	Смирнова		
Н.контр.	Незлобина		

1.420.1-19.1-1-56

Каркас КП178

Стадия	Лист	Листов
Р		1

ЛГПИ

Инв.№ подл. | Подпись и дата | Взам.инв.№

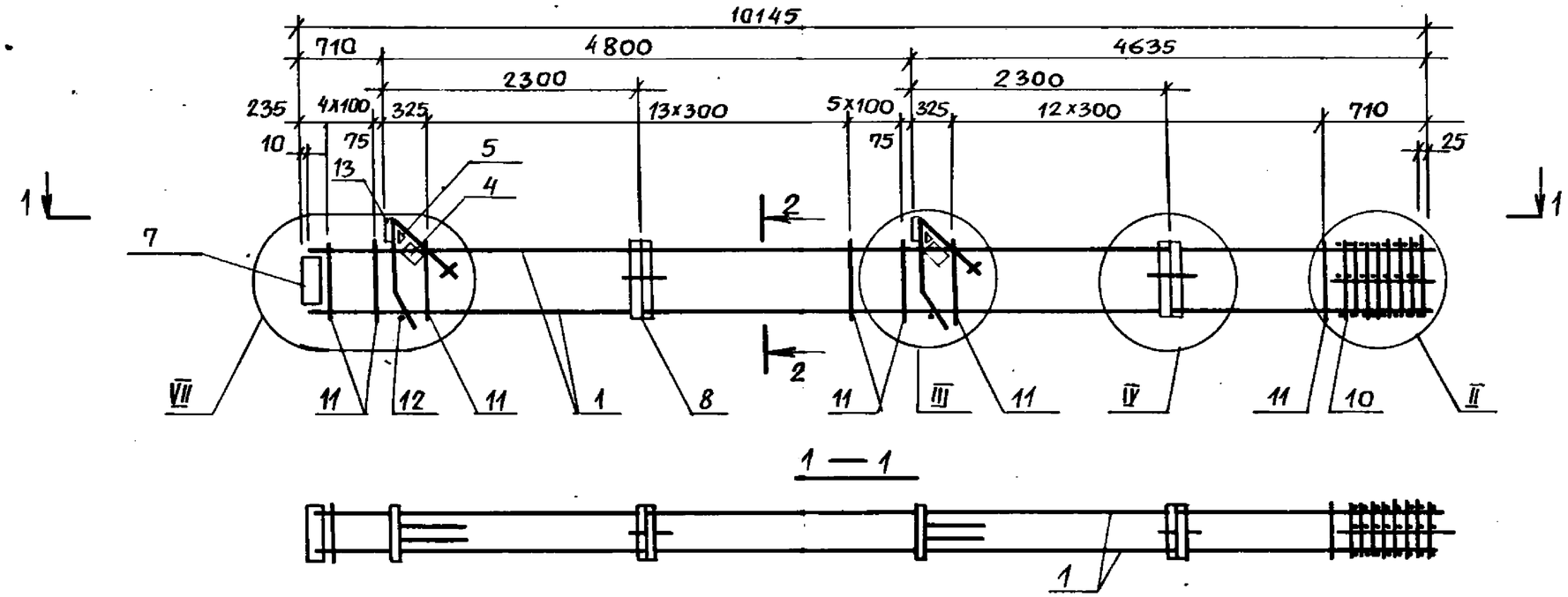

1. Спецификацию см. лист 2.
2. Узлы II, III, IV, VII см. 1.420.1-19.1-1-63.

				1.420.1-19.1-1-57		
Разраб.	Пергаменщика			Каркас КП179... КП184	Стадия	Лист	Листов
Рассчит.	Исаев				Р	1	2
Провер.	Смирнова				ЛГПИ		
Н.контр	Незлобина						

Инв.№ подл. | Подпись и дата | Взам.инв.№

Марка каркаса	Поз.	Наименование	Кол.	Обозначение документа	Масса каркаса, кг
КП179	1	Ф22АIII, ℓ=10135; 30,2кг	4	Без черт.	251,9
	4	Сетка С6	2	1.420.1-19.1-6-5	
	5	С7	2	-6	
	6	Изделие закладное МН1	1	-7	
	7	МН6	1	-10	
	8	МН30	2	-23	
	13	МН2	1	-7	
	10	Сетка СП3	1	-2	
	11	ФбАI, ℓ=1760	37	-25	
	12	18АI, ℓ=360; 0,8кг	2	Без черт.	
КП180		Поз. 4... 8,12,13 по КП179			306,2
	1	Ф25АIII, ℓ=10135; 39,0кг	4	Без черт.	
	10	Сетка СП4	1	1.420.1-19.1-6-2	
	11	Ф8АI, ℓ=1780	37	-25	
КП181		Поз. 4... 8,12,13 по КП179			346,2
	1	Ф28АIII, ℓ=10135; 49,0кг	4	Без черт.	
	10	Сетка СП4	1	1.420.1-19.1-6-2	
	11	Ф8АI, ℓ=1780	37	-25	

Марка каркаса	Поз.	Наименование	Кол.	Обозначение документа	Масса каркаса, кг
КП182		Поз. 4... 8,12,13 по КП179			406,2
	1	Ф32АIII, ℓ=10135; 64,0кг	4	Без черт.	
	10	Сетка СП4	1	1.420.1-19.1-6-2	
	11	Ф8АI, ℓ=1780	37	-25	
КП183		Поз. 4... 8,12,13 по КП179			498,6
	1	Ф36АIII, ℓ=10135; 81,0кг	4	Без черт.	
	10	Сетка СП5	1	1.420.1-19.1-6-2	
	11	Ф10АI, ℓ=1820	37	-25	
КП184		Поз. 4... 8,12,13 по КП179			574,6
	1	Ф40АIII, ℓ=10135; 100,0кг	4	Без черт.	
	10	Сетка СП5	1	1.420.1-19.1-6-2	
	11	Ф10АI, ℓ=1820	37	-25	

1. Арматура класса А-I и А-III по ГОСТ 5781-82.
2. Поз. 12 - оцинковать.

Инв. № подл. | Подпись и дата | Взам. инв. №

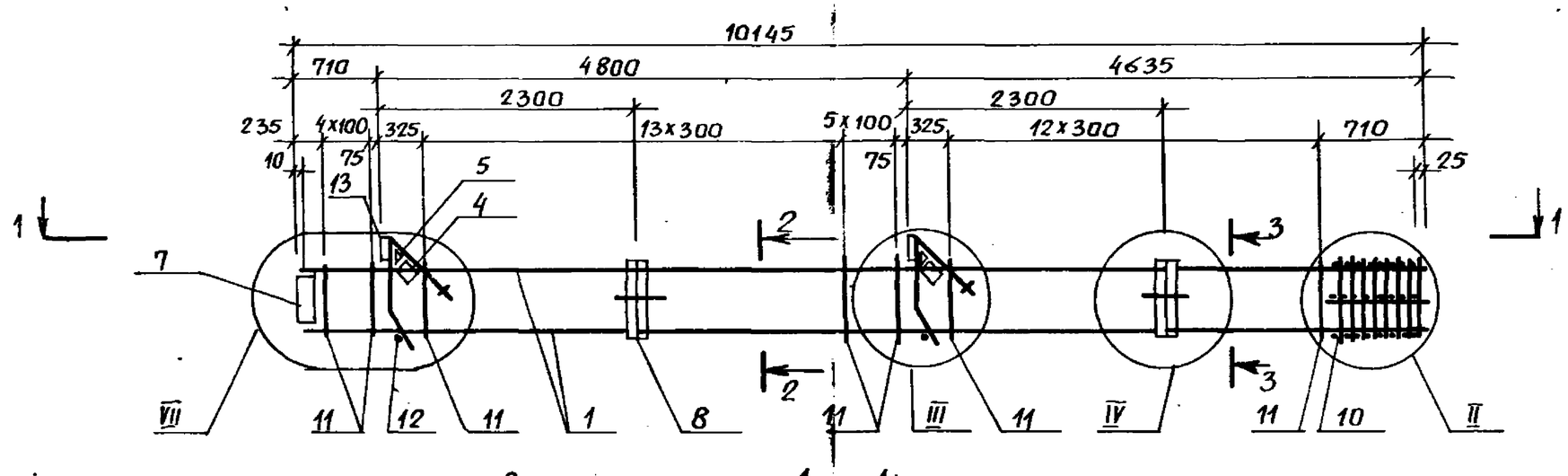

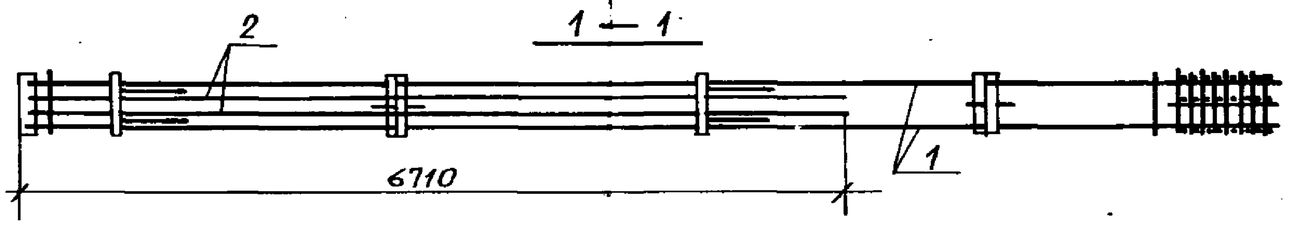

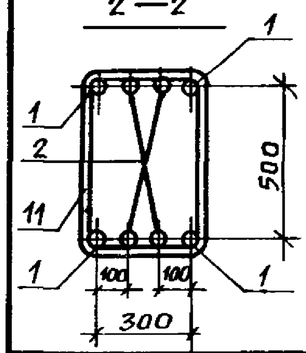

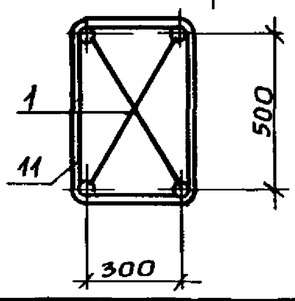

Марка каркаса	Поз.	Наименование	Кол.	Обозначение документа	Масса каркаса, кг
КП 185	1	Ф36 AIII, ℓ=10135; 81,0кг	4	Без черт.	578,6
	2	Ф22 AIII, ℓ=6700; 20,0кг	4	Без черт.	
	4	Сетка С6	2	1.420.1-19.1-6-5	
	5	С7	2	-6	
	6	Изделие закладное МН1	1	-7	
	7	МН6	1	-10	
	8	МН30	2	-23	
	13	МН2	1	-7	
	10	Сетка СП5	1	-2	
	11	Ф10 AI, ℓ=1820	37	-25	
	12	Ф18 AI, ℓ=380; 0,8кг	2	Без черт.	

Марка каркаса	Поз.	Наименование	Кол.	Обозначение документа	Масса каркаса, кг
КП 186		Поз. 2...13 по КП 186			654,6
	1	Ф40 AIII, ℓ=10135; 100,0кг	4	Без черт.	

1. Арматура класса A-I и A-III по ГОСТ 5781-82.
2. Узлы II, III, IV, VII см. 1.420.1-19.1-1-63.

Разраб.	Пергаменщик		
Рассчит.	Исаев		
Провер.	Смирнова		
Н.контр.	Незлобина		

1.420.1-19.1-1-58

Каркас КП185...КП186

Стадия	Лист	Листов
Р		1

ЛГПИ

Инв.№ подл. | Подпись и дата | Взам. инв.№

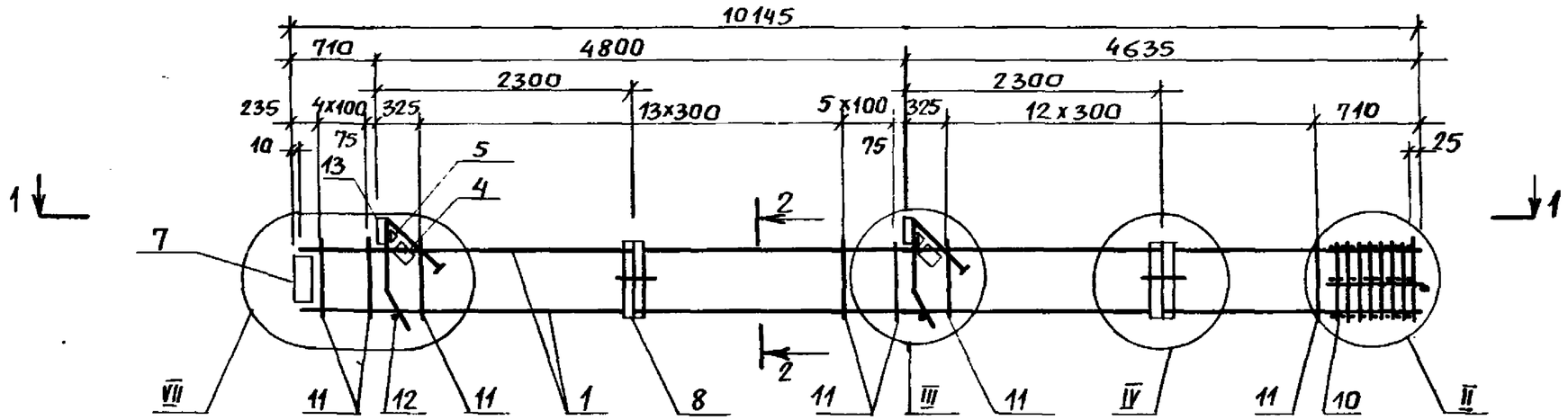

1 — 1

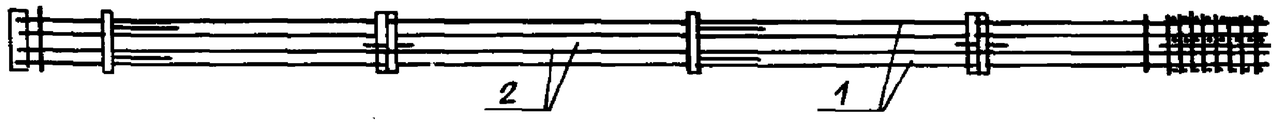

2 — 2

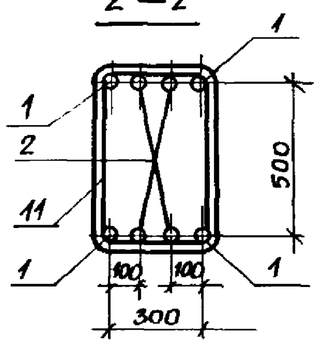

Марка каркаса	Поз.	Наименование	Кол.	Обозначение документа	Масса каркаса, кг
КП187	1	Ф 25 AIII, ℓ = 10135; 39,0 кг	4	без черт.	427,0
	2	Ф 22 AIII, ℓ = 10135; 30,2 кг	4	без черт.	
	4	Сетка С6	2	1.420.1-19.1-6-5	
	5	С7	2	-6	
	6	Изделие закладное МН1	1	-7	
	7	МН6	1	-10	
	8	МН30	2	-23	
	13	МН2	1	-7	
	10	Сетка СП4	1	-2	
	11	Ф 8 AI, ℓ = 1780	37	-25	
	12	Ф 18 AI, ℓ = 380; 0,8 кг	2	без черт.	

Марка каркаса	Поз.	Наименование	Кол.	Обозначение документа	Масса каркаса, кг
КП188		Поз. 2 ... 13 по КП 187			527,0
	1	Ф 32 AIII, ℓ = 10135; 64,0 кг	4	без черт.	
КП189		Поз. 4 ... 8, 12, 13 по КП187			730,6
	1	Ф 40 AIII, ℓ = 10135; 100,0 кг	4	без черт.	
	2	Ф 25 AIII, ℓ = 10135; 39,0 кг	4	без черт.	
	10	Сетка СП5	1	1.420. 1-19.1-6-2	
	11	Ф 10 AI, ℓ = 1820	37	-25	

1. Арматура класса A-I и A-III по ГОСТ 5781-82.
2. Узлы II, III, IV, VIII см. 1.420.1-19.1-1-63.
3. Поз. 12 — оцинковать.

Разраб.	Пергамонина		
Рассчит.	Исаев		
Провер.	Смирнова		
Н. контр.	Незлобина		

1.420. 1-19. 1-1-59

Каркас КП187... КП189

Стадия	Лист	Листов
Р		1

ЛГПИ

Взам. инв. № | Подпись и дата | Инв. № подл.

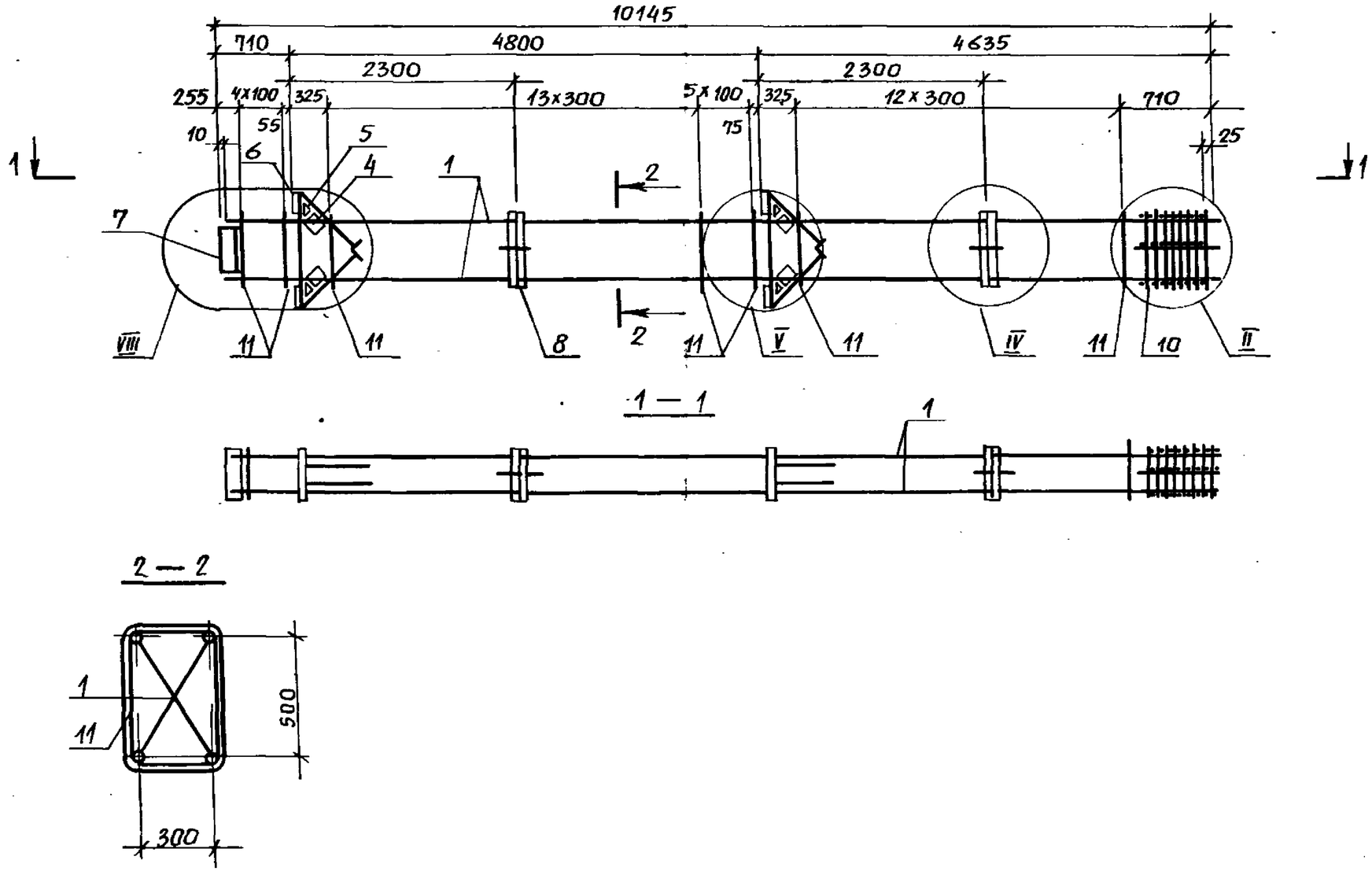

1. Спецификацию см. лист 2.

2. Узлы II, IV, V, VIII см. 1.420.1-19.1-1-63.

				1.420.1-19.1-1-60			
Разраб.	Пергамонина			Каркас КП190...КП195	Стадия	Лист	Листов
Рассчит.	Исаев				Р	1	2
Провер.	Смирнова				ЛГПИ		
Н.контр.	Незлобина						

Инв. № подл. | Подпись и дата | Взам. инв. №

Марка каркаса	Поз.	Наименование	Кол.	Обозначение документа	Масса каркаса, кг
КП190	1	Ф22АIII, ℓ=10135; 30,2кг	4	без черт.	327,7
	4	Сетка С6	4	1.420.1-19.1-6-5	
	5	С7	4	-6	
	6	Изделие закладное МН3	4	-8	
	7	МН5	1	-9	
	8	МН30	2	-23	
	10	Сетка СП3	1	-2	
	11	Ф6АI, ℓ=1760	37	-25	
КП191		Поз. 4...8 по КП190			382,0
	1	Ф25АIII, ℓ=10135; 39,0кг	4	без черт.	
	10	Сетка СП4	1	1.420.1-19.1-6-2	
	11	Ф8АI, ℓ=1760	37	-25	
КП192		Поз. 4...8 по КП190			422,0
	1	Ф28АIII, ℓ=10135; 49,0кг	4	без черт.	
	10	Сетка СП4	1	1.420.1-19.1-6-2	
	11	Ф8АI, ℓ=1760	37	-25	

Марка каркаса	Поз.	Наименование	Кол.	Обозначение документа	Масса каркаса, кг
КП193		Поз. 4...8 по КП190			482,0
	1	Ф32АIII, ℓ=10135; 64,0кг	4	без черт.	
	10	Сетка СП4	1	1.420.1-19.1-6-2	
	11	Ф8АI, ℓ=1780	37	-25	
КП194		Поз. 4...8 по КП190			574,4
	1	Ф36АIII, ℓ=10135; 81,0кг	4	без черт.	
	10	Сетка СП5	1	1.420.1-19.1-6-2	
	11	Ф10АIII, ℓ=1820	37	-25	
КП195		Поз. 4...8 по КП190			650,4
	1	Ф40АIII, ℓ=10135, 100,0кг	4	без черт.	
	10	Сетка СП5	1	1.420.1-19.1-6-2	
	11	Ф10АIII, ℓ=1820	37	-25	

1. Арматура класса А-I и А-III по ГОСТ 5781-82.
2. Сталь листовая по ГОСТ 19903-74.

Взам. инв. №
Подпись и дата
Инв. № подл.

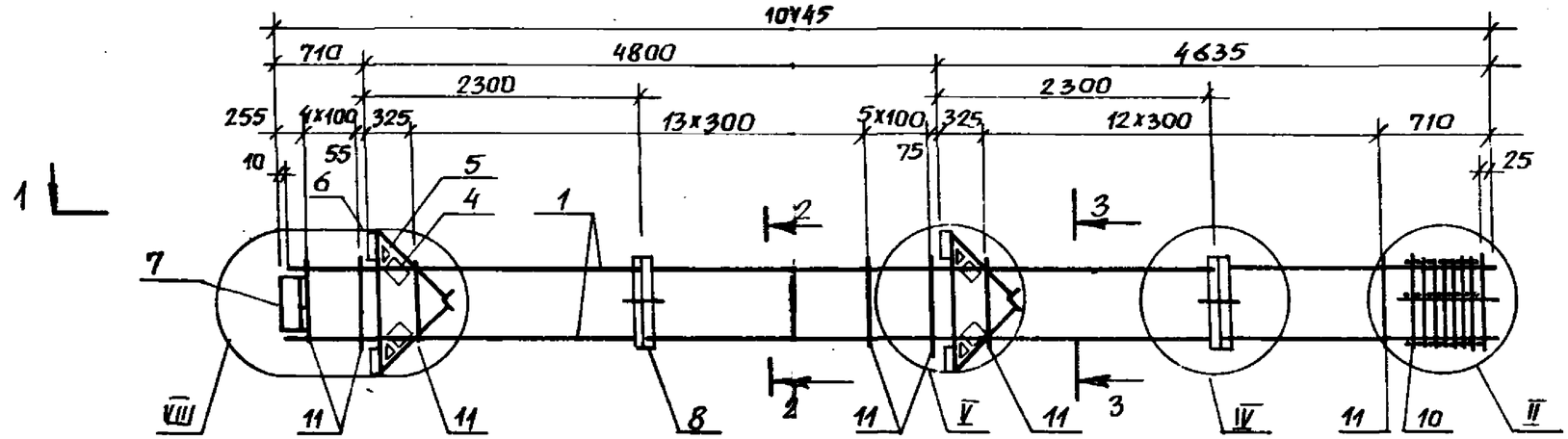

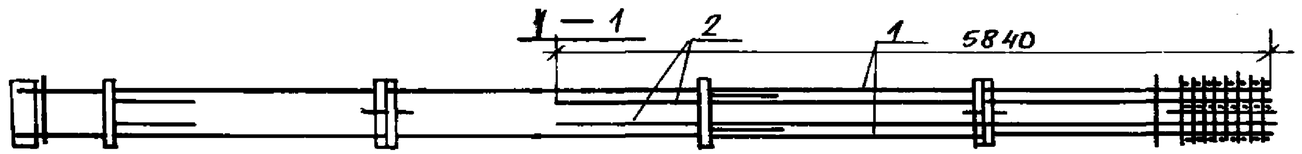

2 — 2

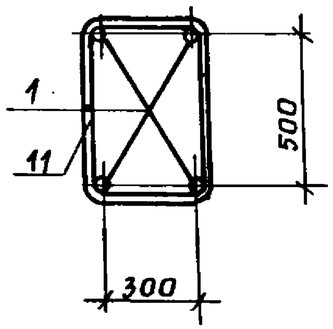

3 — 3

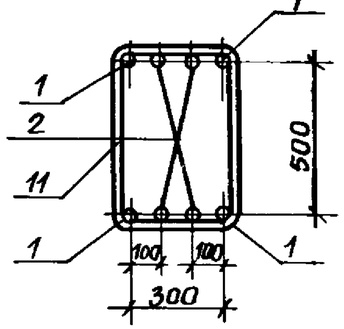

Марка каркаса	Поз.	Наименование	Кол.	Обозначение документа	Масса каркаса, кг
КП196	1	Ф40 AIII, ℓ= 10135; 100,0кг	4	без черт.	720,0
	2	Ф 22 AIII, ℓ= 5840; 17,4кг	4	без черт.	
	4	Сетка С6	4	1.420.1-19.1-6 – 5	
	5	С7	4	-6	
	6	Изделие закладное МН3	4	-8	
	7	МН5	1	-9	
	8	МН30	2	-23	
	10	Сетка СП5	1	-2	
	11	Ф10 AI, ℓ= 1820	37	-25	

1. Арматура класса А-I и AIII по ГОСТ 5781-82.
2. Сталь листовая по ГОСТ 19903-74.
3. Узлы II, IV, V, VIII см. 1.420.1-19.1-1-63.

Разраб.	Пергамонина	
Рассчит.	Исаев	
Провер.	Смирнова	
Н.контр.	Незлобина	

1.420.1 – 19.1-1-61

Каркас КП 196

Стадия	Лист	Листов
Р		1

ЛГПИ

Инв.№ подл. | Подпись и дата | Взам. инв.№

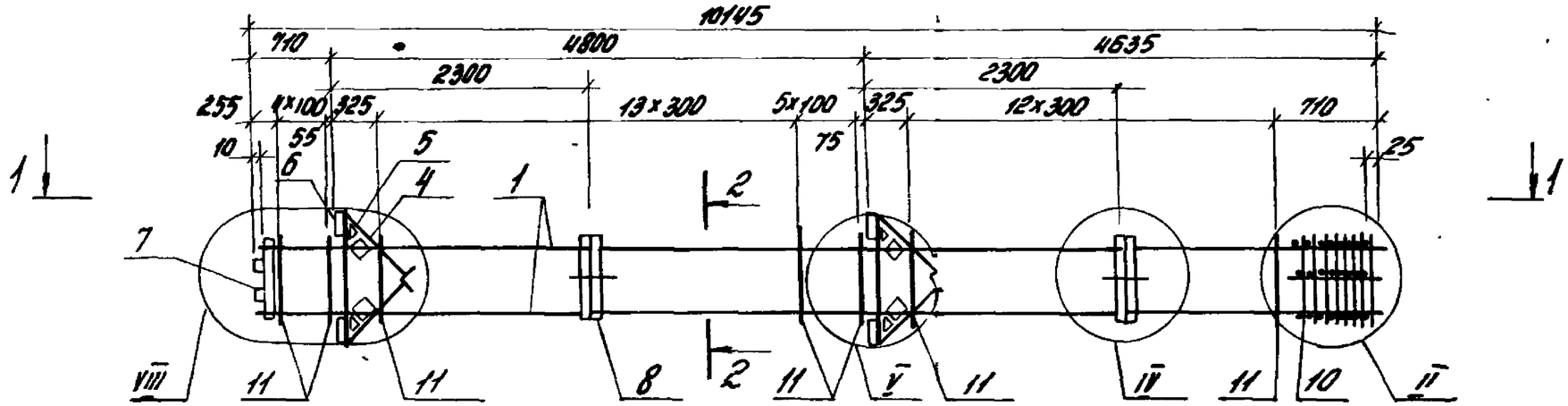

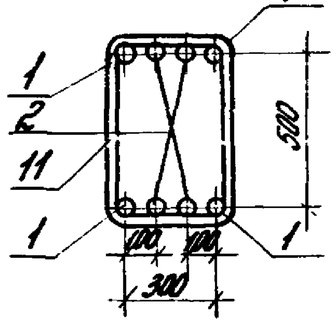

1. Спецификацию см. лист 2.
2. Узлы II, IV; V, VIII см. 1.420.1-19.1-1-63

				1.420.1-19.1-1-62	
Разраб.	Пергаменщик			Каркас КП197... КП201	Стадия: Р; Лист: 1; Листов: 2
Рассчит.	Исаев				
Провер.	Смирнова				ЛГПИ
Н.контр.	Незлобинов				

Инв.№ подл. | Подпись и дата | Взам. инв.№

Марка каркаса	Поз.	Наименование	Кол.	Обозначение документа	Масса каркаса, кг
КП197	1	Ф25А III, ℓ = 10135; 39,0 кг	4	Без черт.	509,0
	2	Ф22А III, ℓ = 10065; 30,0 кг	4	Без черт	
	4	Сетка С6	4	1.420.1-19.1-6-5	
	5	С7	4	-6	
	6	Изделие закладное МН3	4	-8	
	7	МН5	1	-9	
	8	МН30	2	-23	
	10	Сетка СП4	1	-2	
	11	Ф8АI; ℓ=1780	37	-25	
	14	-22×100, ℓ = 200	2	-26	
КП198		Поз. 4... 14 по КП197			584,2
	1	Ф28А III, ℓ=10135; 49,0 кг	4	Без черт.	
	2	Ф25А III, ℓ = 10065; 38,8 кг	4	Без черт.	

Марка каркаса	Поз.	Наименование	Кол.	Обозначение документа	Масса каркаса, кг
КП199		Поз. 2... 14 по КП197			609,0
	1	Ф 32А III, ℓ = 10135; 64,0 кг	4	Без черт.	
КП200		Поз. 2... 8,14, по КП197			701,4
	1	Ф 36А III, ℓ = 10135; 81,0 кг	4	Без черт.	
	10	Сетка СП5	1	1.420.1-19.1-6-2	
	11	Ф10АI, ℓ = 1820	37	-25	
КП201		Поз. 4... 8 по КП197			912,2
	1	Ф40А III, ℓ = 10135; 100,0 кг	4	Без черт.	
	2	32А III, ℓ = 10065; 63,5 кг	4	Без черт.	
	10	Сетка СП5	1	1.420.1-19.1-6-2	
	11	Ф10АI, ℓ = 1820	37	-25	
	14	-25×100, ℓ = 200	2	-26	

1. Арматура класса А-I и А-III по ГОСТ 5781-82.
2. Сталь листовая по ГОСТ 19903-74.

Инв. № подл. | Подпись и дата | Взам. инв. №

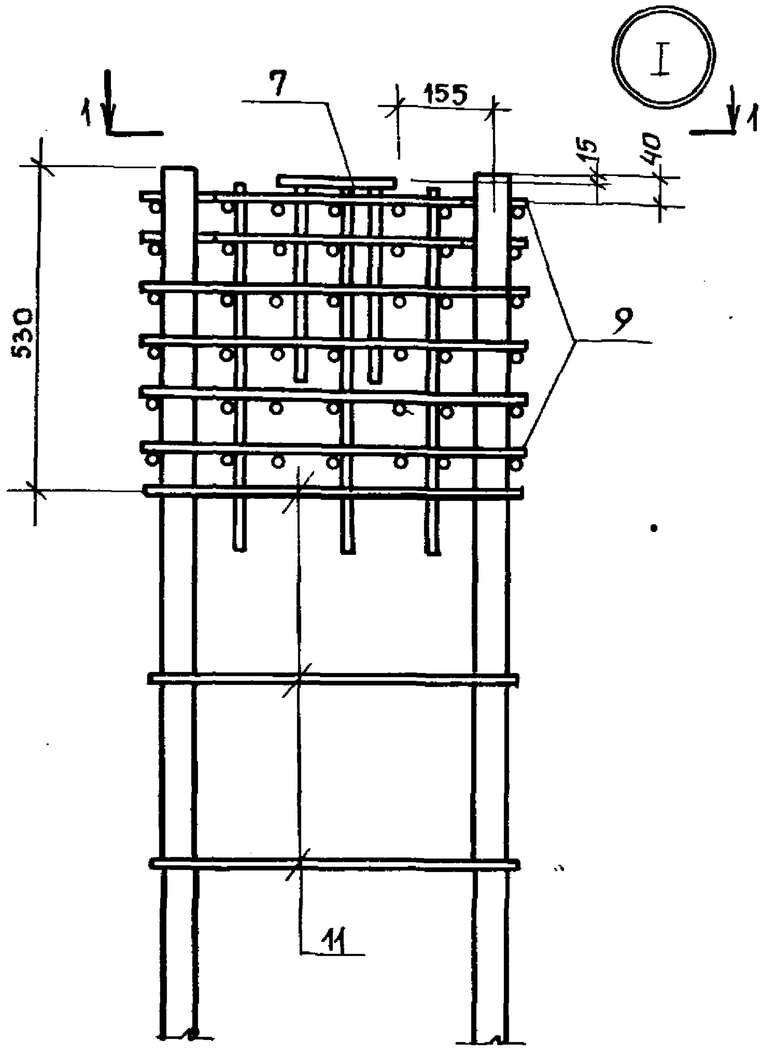

Количество стержней продольной арматуры на узлах I... VIII показано условно.

1 — 1

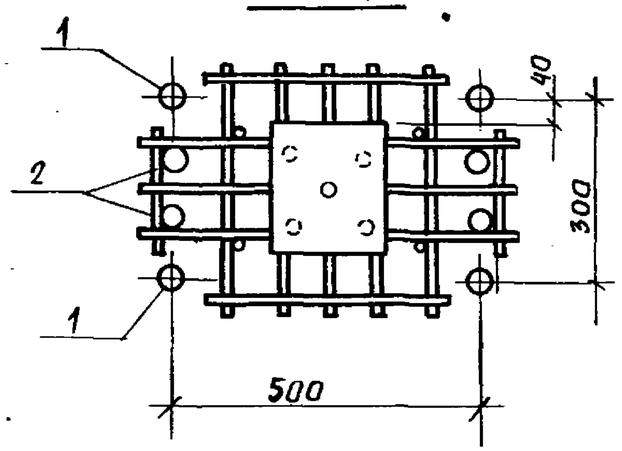

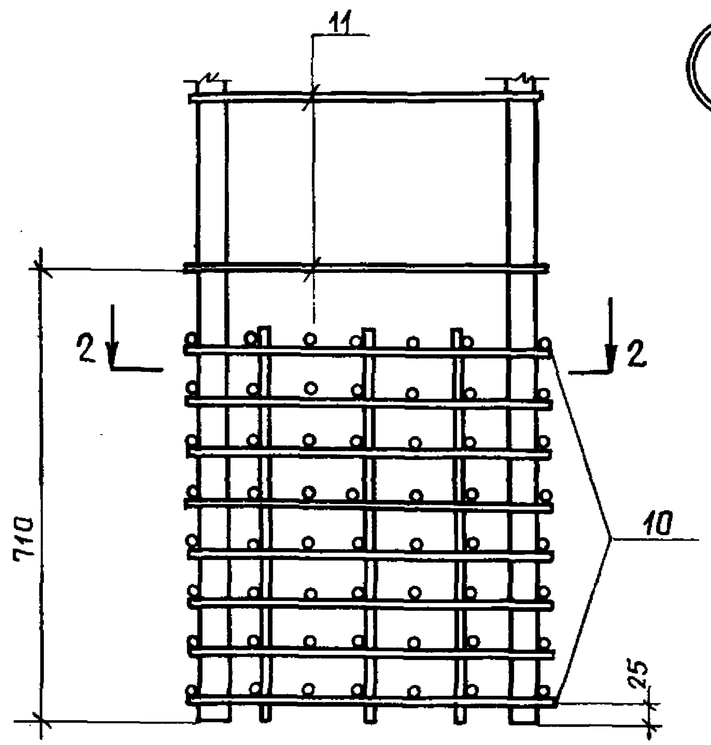

2 — 2

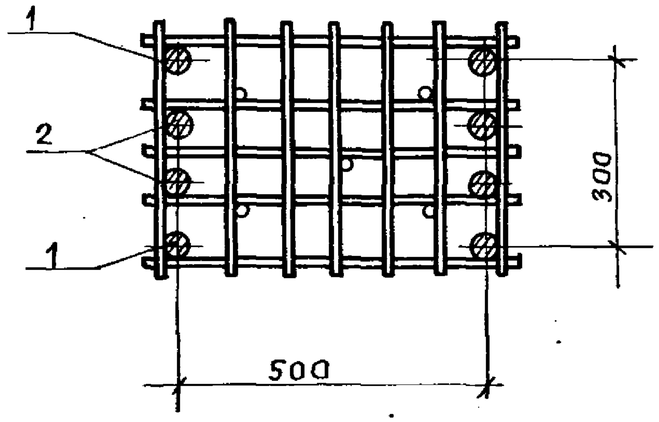

Разраб.	Смирнова		
Рассчит.	Исаев		
Провер.	Пергамонина		
Н.контр.	Незлобина		

1.420.1-19.1-1-63

Узлы I... VIII

Стадия	Лист	Листов
Р	1	4

ЛГПИ

Инв.№подл. | Подпись и дата | Взам.инв.№

III

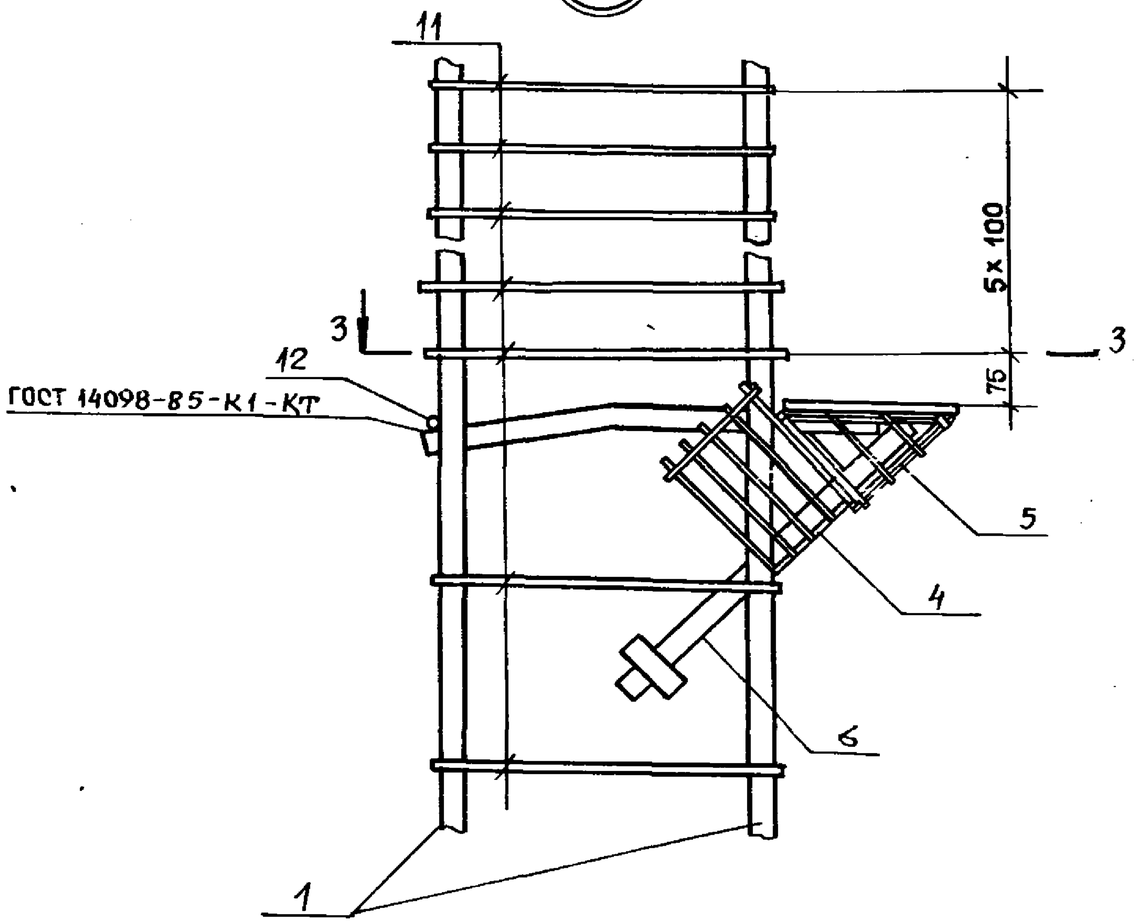

3 – 3

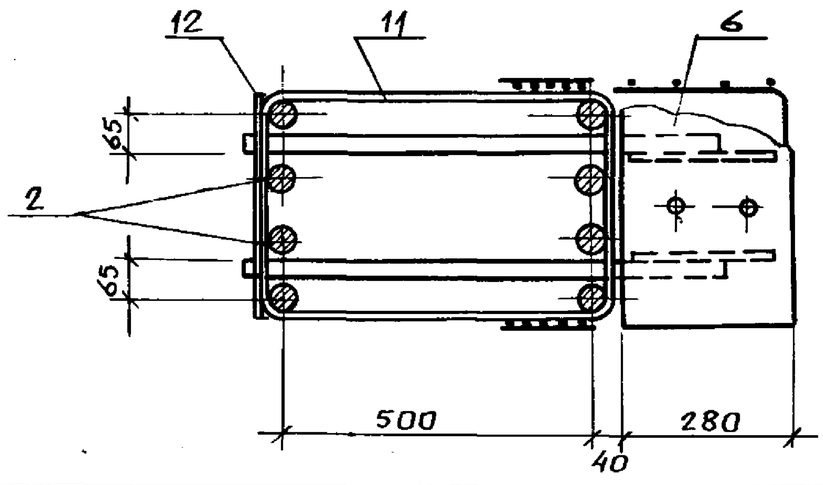

11-11

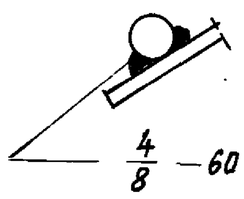

IV

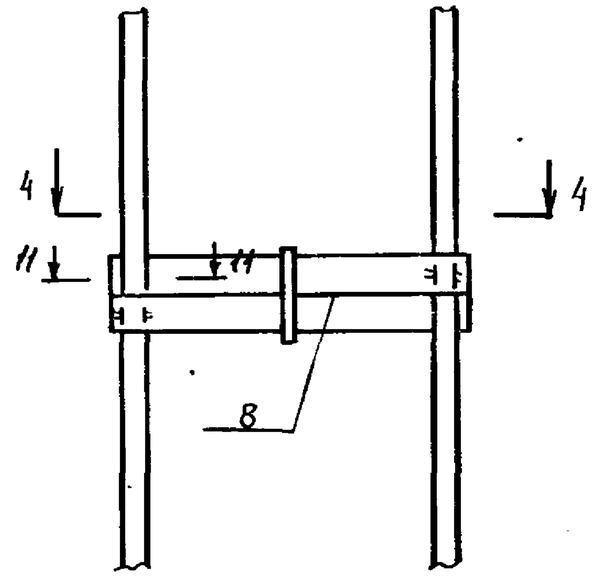

4 — 4

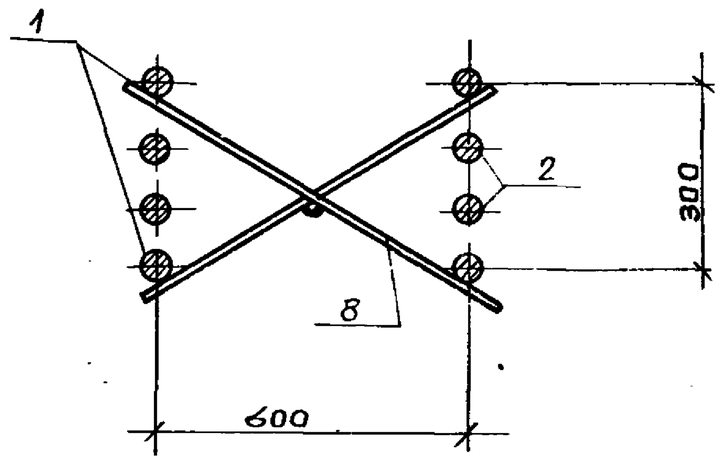

Инв. № подл. | Подпись и дата | Взам. инв. №

1.420.1-19.1-1-63

Лист 2

V

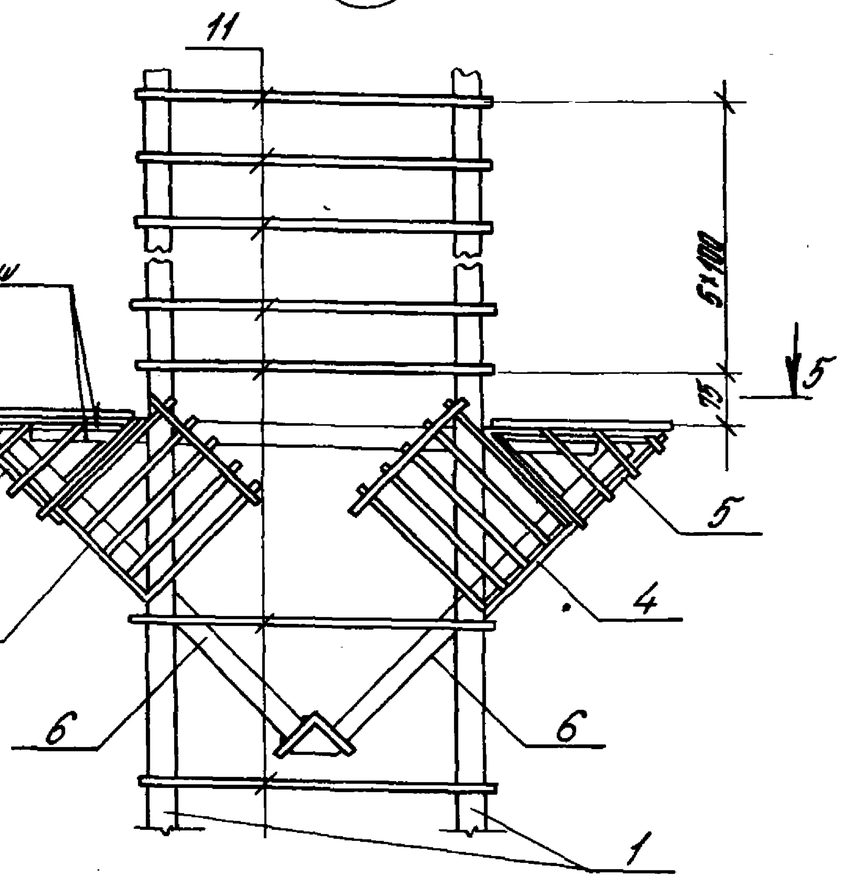

5-5

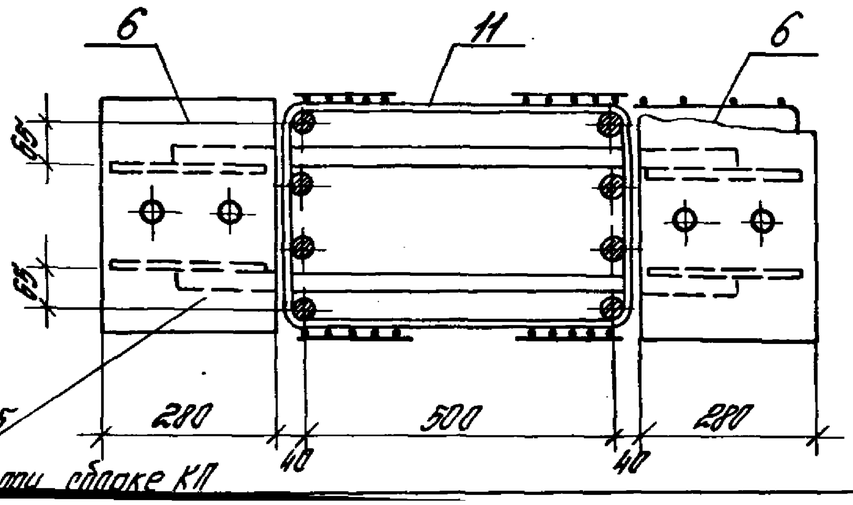

VI

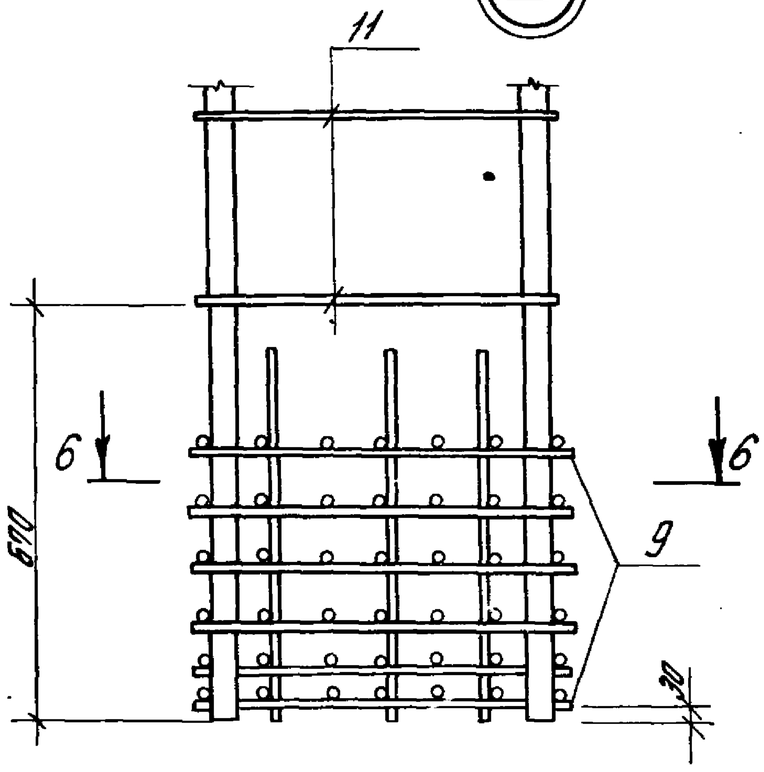

6-6

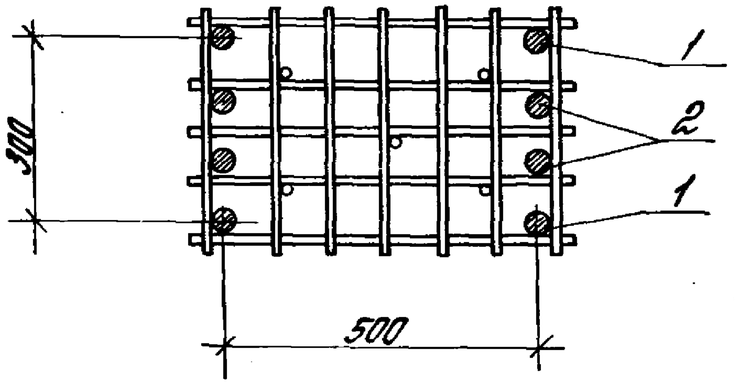

Инв. № подл. | Подпись и дата | Взам. инв. №

1.420.1-19.1-1-63

Лист 3

VII

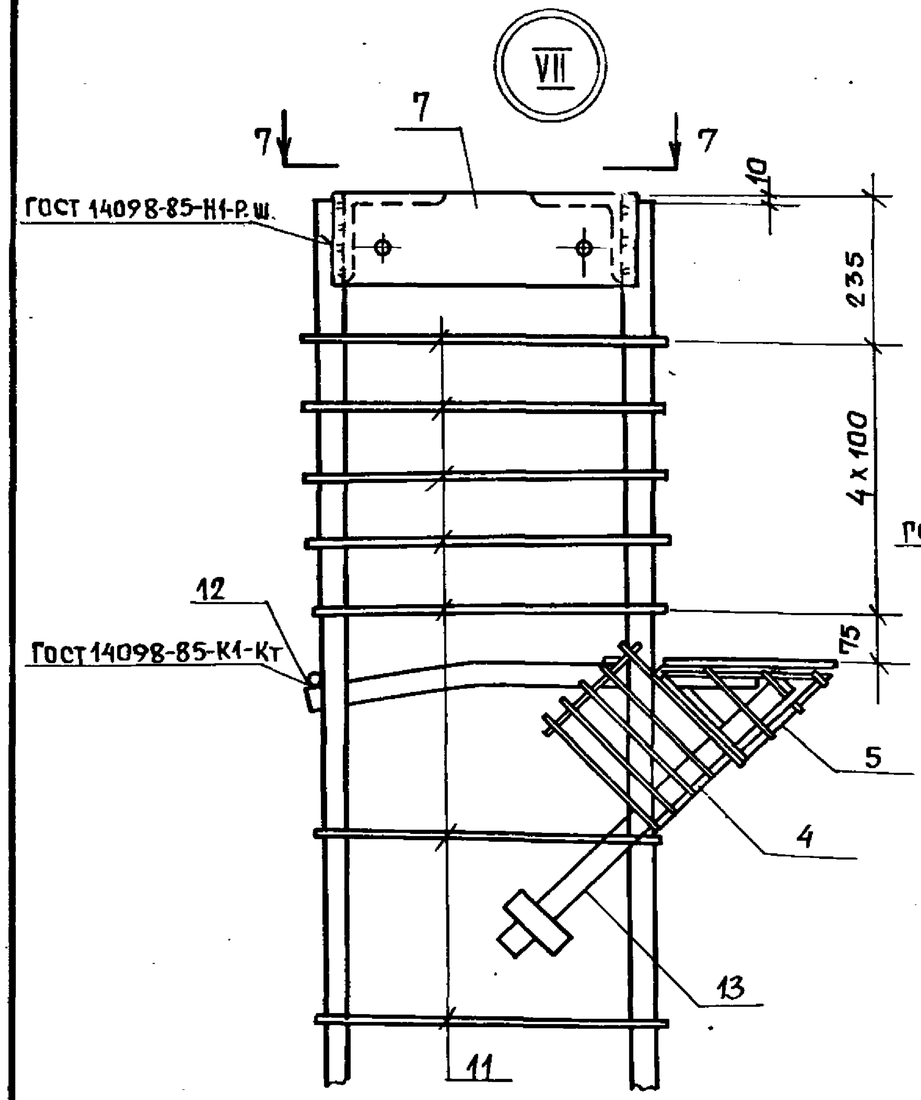

VIII

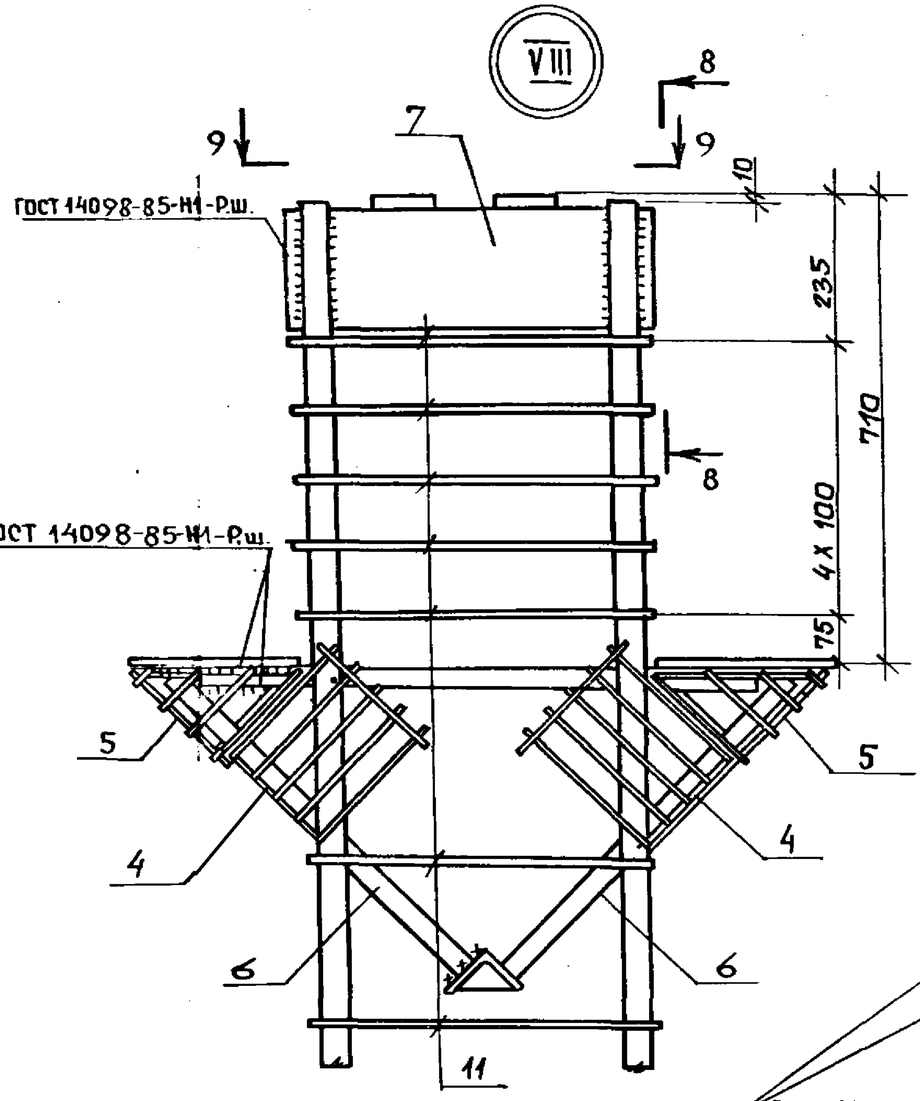

8 — 8

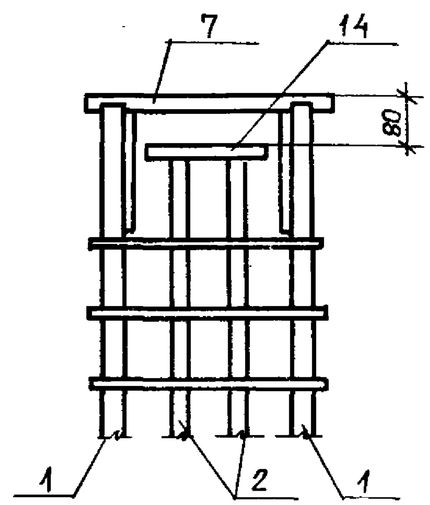

9 — 9

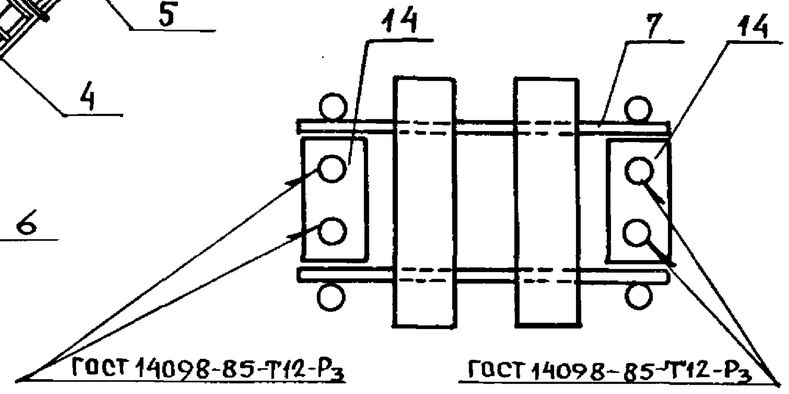

7 — 7

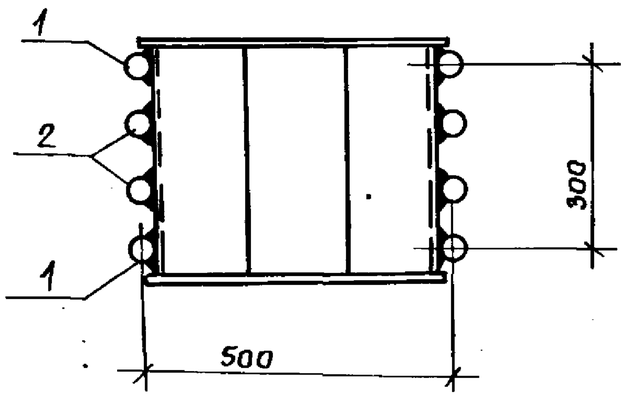

Инв.№ подл. | Подпись и дата | Взам. инв.№

1.420.1-19.1-1-63

Лист 4

Марка элемента	Изделия арматурные																		
	Арматура класса																		Всего
	А-I					А-III										Вр-1			
	ГОСТ 5781-82															ГОСТ 6727-80			
	Ф6	Ф8	Ф18		Итого	Ф6	Ф8	Ф22	Ф25	Ф28					Итого	Ф5		Итого	
К1-1	17,8		1,6		19,4	9,6	12,6	136,4							158,6	2,6		2,6	180,6
К1-2	17,8		1,6		19,4	9,6	12,6	136,4							158,6	2,6		2,6	180,6
К1-3	17,8		1,6		19,4	9,6	12,6	136,4							158,6	2,6		2,6	180,6
К1-4	1,4	28,7	1,6		31,7		30,2		176,0						206,2	2,6		2,6	240,5
К1-5	1,4	28,7	1,6		31,7		30,2		176,0						206,2	2,6		2,6	240,5
К1-6	1,4	28,7	1,6		31,7		30,2		176,0						206,2	2,6		2,6	240,5
К1-7	1,4	28,7	1,6		31,7		30,2			221,2					251,4	2,6		2,6	285,7
К1-8	1,4	28,7	1,6		31,7		30,2			221,2					251,4	2,6		2,6	285,7

Продолжение ведомости

Изделия закладные																									
Арматура класса													Прокат марки											Всего	Общий расход
А-I					А-III								ВСт3кп2												
ГОСТ 5781-82													ГОСТ 19903-74												
Ф10				Итого	Ф16	Ф36							Итого	-6	-10	-12		Итого							
0,2				0,2	2,0	44,4							46,4	7,2	3,3	29,6		40,1						86,7	267,3
0,2				0,2	2,0	44,4							46,4	7,2	3,3	29,6		40,1						86,7	267,3
0,2				0,2	2,0	44,4							46,4	7,2	3,3	29,6		40,1						86,7	267,3
0,2				0,2	2,0	44,4							46,4	7,2	3,3	29,6		40,1						86,7	327,2
0,2				0,2	2,0	44,4							46,4	7,2	3,3	29,6		40,1						86,7	327,2
0,2				0,2	2,0	44,4							46,4	7,2	3,3	29,6		40,1						86,7	327,2
0,2				0,2	2,0	44,4							46,4	7,2	3,3	29,6		40,1						86,7	372,4
0,2				0,2	2,0	44,4							46,4	7,2	3,3	29,6		40,1						86,7	372,4

1.420.1-19. 1-1-64 РС			
Разраб.	Перегамонова		
Рассчит.	Исаев		
Провер.	Смирнова		
Н.контр.	Незлобина		
Ведомость расхода стали	Стадия Р	Лист 1	Листов 37
	ЛГПИ		

Инв. № подл. | Подпись и дата | Взам. инв. №

Марка элемента	Изделия арматурные																		Всего
	Арматура класса																		
	А-I					А-III										Вр-1			
	ГОСТ 5781-82															ГОСТ 6727-80			
	Ф6	Ф8	Ф10	Ф18	Итого	Ф8	Ф10	Ф28	Ф32	Ф36	Ф40				Итого	Ф5		Итого	
К1-9	1,4	28,7		1,6	31,7	30,2		221,2							251,4	2,6		2,6	285,7
К1-10	1,4	28,7		1,6	31,7	30,2			288,8						319,0	2,6		2,6	353,3
К1-11	1,4	28,7		1,6	31,7	30,2			288,8						319,0	2,6		2,6	353,3
К1-12	1,4	28,7		1,6	31,7	30,2			288,8						319,0	2,6		2,6	353,3
К1-13	1,4		45,1	1,6	48,1		46,6			365,6					412,2	2,6		2,6	462,9
К1-14	1,4		45,1	1,6	48,1		46,6			365,6					412,2	2,6		2,6	462,9
К1-15	1,4		45,1	1,6	48,1		46,6			365,6					412,2	2,6		2,6	462,9
К1-16	1,4		45,1	1,6	48,1		46,6				451,6				498,2	2,6		2,6	548,9
К1-17	1,4		45,1	1,6	48,1		46,6				451,6				498,2	2,6		2,6	548,9
К1-18	1,4		45,1	1,6	48,1		46,6				451,6				498,2	2,6		2,6	548,9

Продолжение ведомости

Изделия закладные																									Всего	Общий расход
Арматура класса															Прокат марки											
А-I					А-III										ВСт3кп2											
ГОСТ 5781-82															ГОСТ 19903-74											
Ф10				Итого	Ф16	Ф36							Итого	-6	-10	-12		Итого								
0,2				0,2	2,0	44,4							46,4	7,2	3,3	29,6		40,1							86,7	372,4
0,2				0,2	2,0	44,4							46,4	7,2	3,3	29,6		40,1							86,7	440,0
0,2				0,2	2,0	44,4							46,4	7,2	3,3	29,6		40,1							86,7	440,0
0,2				0,2	2,0	44,4							46,4	7,2	3,3	29,6		40,1							86,7	440,0
0,2				0,2	2,0	44,4							46,4	7,2	3,3	29,6		40,1							86,7	549,6
0,2				0,2	2,0	44,4							46,4	7,2	3,3	29,6		40,1							86,7	549,6
0,2				0,2	2,0	44,4							46,4	7,2	3,3	29,6		40,1							86,7	549,6
0,2				0,2	2,0	44,4							46,4	7,2	3,3	29,6		40,1							86,7	635,6
0,2				0,2	2,0	44,4							46,4	7,2	3,3	29,6		40,1							86,7	635,6
0,2				0,2	2,0	44,4							46,4	7,2	3,3	29,6		40,1							86,7	635,6

Марка элемента	Изделия арматурные																		Всего
	Арматура класса																		
	А-I					А-III										Вр-I			
	ГОСТ 5781-82															ГОСТ 6727-80			
	Ф6	Ф8	Ф10	Ф18	Итого	Ф8	Ф10	Ф22	Ф25	Ф28	Ф32	Ф36	Ф40		Итого	Ф5		Итого	
К1-19	1,4	28,7		1,6	31,7	30,2			175,6	221,2					427,0	2,6		2,6	461,3
К1-20	1,4	28,7		1,6	31,7	30,2			175,6	221,2					427,0	2,6		2,6	461,3
К1-21	1,4	28,7		1,6	31,7	30,2		136,0			288,8				455,0	2,6		2,6	489,3
К1-22	1,4		45,1	1,6	48,1		46,6	136,0				365,6			548,2	2,6		2,6	598,9
К1-23	1,4		45,1	1,6	48,1		46,6	136,0				365,6			548,2	2,6		2,6	598,9
К1-24	1,4		45,1	1,6	48,1		46,6	136,0				365,6			548,2	2,6		2,6	598,9
К1-25	1,4		45,1	1,6	48,1		46,6		175,6			365,6			587,8	2,6		2,6	638,5
К1-26	1,4		45,1	1,6	48,1		46,6	136,0					451,6		634,2	2,6		2,6	684,9
К1-27	1,4		45,1	1,6	48,1		46,6	136,0					451,6		634,2	2,6		2,6	684,9
К1-28	1,4		45,1	1,6	48,1		46,6	136,0					451,6		634,2	2,6		2,6	684,9

Продолжение ведомости

Изделия закладные																								Всего	Общий расход
Арматура класса														Прокат марки											
А-I					А-III									ВСт3кп2											
ГОСТ 5781-82														ГОСТ 19903-74											
Ф10				Итого	Ф16	Ф36							Итого	-6	-10	-12		Итого							
0,2				0,2	2,0	44,4							46,4	7,2	3,3	29,6		40,1						86,7	548,0
0,2				0,2	2,0	44,4							46,4	7,2	3,3	29,6		40,1						86,7	548,0
0,2				0,2	2,0	44,4							46,4	7,2	3,3	29,6		40,1						86,7	576,0
0,2				0,2	2,0	44,4							46,4	7,2	3,3	29,6		40,1						86,7	685,6
0,2				0,2	2,0	44,4							46,4	7,2	3,3	29,6		40,1						86,7	685,6
0,2				0,2	2,0	44,4							46,4	7,2	3,3	29,6		40,1						86,7	685,6
0,2				0,2	2,0	44,4							46,4	7,2	3,3	29,6		40,1						86,7	725,2
0,2				0,2	2,0	44,4							46,4	7,2	3,3	29,6		40,1						86,7	771,6
0,2				0,2	2,0	44,4							46,4	7,2	3,3	29,6		40,1						86,7	771,6
0,2				0,2	2,0	44,4							46,4	7,2	3,3	29,6		40,1						86,7	771,6

Инв. № подл. | Подпись и дата | Взам. инв. №

Изделия арматурные

Марка элемента	Арматура класса А-1 ГОСТ 5781-82					Арматура класса А-III ГОСТ 5781-82									Арматура класса Вр-1 ГОСТ 6727-80			Всего
	Ф6	Ф10	Ф18		Итого	Ф6	Ф8	Ф10	Ф22	Ф25	Ф28	Ф32	Ф36	Ф40	Итого	Ф5		Итого	
К1-29	1,4	45,1	1,6		48,1			46,6		175,6				451,6	673,8	2,6		2,6	724,5
К1-30	1,4	45,1	1,6		48,1			46,6		175,6				451,6	673,8	2,6		2,6	724,5
К1-31	1,4	45,1	1,6		48,1			46,6		175,6				451,6	673,8	2,6		2,6	724,5
К1-32	1,4	45,1	1,6		48,1			46,6			220,4			451,6	718,6	2,6		2,6	769,3
К1-33	1,4	45,1	1,6		48,1			46,6				288,0		451,6	786,2	2,6		2,6	836,9
К1-34	1,4	45,1	1,6		48,1			46,6					364,8	451,6	863,0	2,6		2,6	913,7
К1-35	1,4	45,1	1,6		48,1			46,6					364,8	451,6	863,0	2,6		2,6	913,7
К1-36	1,4	45,1	1,6		48,1			46,6						902,0	948,6	2,6		2,6	999,3
К1-37	1,4	45,1	1,6		48,1			46,6						902,0	948,6	2,6		2,6	999,3
К2-1	17,8				17,8	9,6	12,6		136,4						158,6	5,2		5,2	181,6

Продолжение ведомости

Изделия закладные

Арматура класса А-1 ГОСТ 5781-82					Арматура класса А-III ГОСТ 5781-82								Прокат марки Вст3 КП2 ГОСТ 19903-74					Прокат марки Вст3 КП2 ГОСТ 8509-86					Всего	Общий расход
Ф10				Итого	Ф16	Ф36							Итого	-6	-10	-12		Итого	L75х6				Итого		
0,2				0,2	2,0	44,4							46,4	7,2	3,3	29,6		40,1						86,7	811,2
0,2				0,2	2,0	44,4							46,4	7,2	3,3	29,6		40,1						86,7	811,2
0,2				0,2	2,0	44,4							46,4	7,2	3,3	29,6		40,1						86,7	811,2
0,2				0,2	2,0	44,4							46,4	7,2	3,3	29,6		40,1						86,7	856,0
0,2				0,2	2,0	44,4							46,4	7,2	3,3	29,6		40,1						86,7	923,6
0,2				0,2	2,0	44,4							46,4	7,2	3,3	29,6		40,1						86,7	1000,4
0,2				0,2	2,0	44,4							46,4	7,2	3,3	29,6		40,1						86,7	1000,4
0,2				0,2	2,0	44,4							46,4	7,2	3,3	29,6		40,1						86,7	1086,0
0,2				0,2	2,0	44,4							46,4	7,2	3,3	29,6		40,1						86,7	1086,0
0,2				0,2	2,0	72,0							74,0	7,2	4,1	59,2		70,5	2,0				2,0	146,7	328,3

Взам. инв. № | Подпись и дата | Инв. № подл.

Марка элемента	Изделия арматурные																		
	Арматура класса																		Всего
	А-I					А-III										Вр-1			
	ГОСТ 5781-82															ГОСТ 6727-80			
	Ф6	Ф8			Итого	Ф6	Ф8	Ф22	Ф25	Ф28	Ф32				Итого	Ф5		Итого	
К2-2	17,8				17,8	9,6	12,6	136,4							158,6	5,2		5,2	181,6
К2-3	1,4	28,7			30,1		30,2		176,0						206,2	5,2		5,2	241,5
К2-4	1,4	28,7			30,1		30,2		176,0						206,2	5,2		5,2	241,5
К2-5	1,4	28,7			30,1		30,2		176,0						206,2	5,2		5,2	241,5
К2-6	1,4	28,7			30,1		30,2			221,2					251,4	5,2		5,2	286,7
К2-7	1,4	28,7			30,1		30,2			221,2					251,4	5,2		5,2	286,7
К2-8	1,4	28,7			30,1		30,2			221,2					251,4	5,2		5,2	286,7
К2-9	1,4	28,7			30,1		30,2				288,8				319,0	5,2		5,2	354,3
К2-10	1,4	28,7			30,1		30,2				288,8				319,0	5,2		5,2	354,3
К2-11	1,4	28,7			30,1		30,2				288,8				319,0	5,2		5,2	354,3

Продолжение ведомости

Изделия закладные																																			
Арматура класса																Прокат марки																Всего	Общий расход				
А-I						А-III										ВСТ3 кп2																					
ГОСТ 5781-82																ГОСТ 19903-74						ГОСТ 8509-86													
Ф10				Итого	Ф16	Ф36							Итого	-6	-10	-12		Итого	L75x6				Итого													
0,2				0,2	2,0	72,0							74,0	7,2	4,1	59,2		70,5	2,0				2,0									146,7	328,3				
0,2				0,2	2,0	72,0							74,0	7,2	4,1	59,2		70,5	2,0				2,0									146,7	388,2				
0,2				0,2	2,0	72,0							74,0	7,2	4,1	59,2		70,5	2,0				2,0									146,7	388,2				
0,2				0,2	2,0	72,0							74,0	7,2	4,1	59,2		70,5	2,0				2,0									146,7	388,2				
0,2				0,2	2,0	72,0							74,0	7,2	4,1	59,2		70,5	2,0				2,0									146,7	433,4				
0,2				0,2	2,0	72,0							74,0	7,2	4,1	59,2		70,5	2,0				2,0									146,7	433,4				
0,2				0,2	2,0	72,0							74,0	7,2	4,1	59,2		70,5	2,0				2,0									146,7	433,4				
0,2				0,2	2,0	72,0							74,0	7,2	4,1	59,2		70,5	2,0				2,0									146,7	501,0				
0,2				0,2	2,0	72,0							74,0	7,2	4,1	59,2		70,5	2,0				2,0									146,7	501,0				
0,2				0,2	2,0	72,0							74,0	7,2	4,1	59,2		70,5	2,0				2,0									146,7	501,0				

Инв. № подл. | Подпись и дата | Взам. инв. №

1.420.1-19.1-1-64 РС

Лист 5

Марка элемента	Изделия арматурные																		Всего
	Арматура класса																		
	А-1					А-III										Вр-1			
	ГОСТ5781-82															ГОСТ6727-80			
	Ф6	Ф8	Ф10		Итого	Ф8	Ф10	Ф22	Ф25	Ф28	Ф32	Ф36	Ф40		Итого	Ф5		Итого	
К2-12	1,4		45,1		46,5		46,6					365,6			412,2	5,2		5,2	463,9
К2-13	1,4		45,1		46,5		46,6					365,6			412,2	5,2		5,2	463,9
К2-14	1,4		45,1		46,5		46,6						451,6		498,2	5,2		5,2	549,9
К2-15	1,4		45,1		46,5		46,6						451,6		498,2	5,2		5,2	549,9
К2-16	1,4		45,1		46,5		46,6						451,6		498,2	5,2		5,2	549,9
К2-17	1,4	28,7			30,1	30,2			90,0	221,2					341,4	5,2		5,2	376,7
К2-18	1,4	28,7			30,1	30,2		69,6			288,8				388,6	5,2		5,2	423,9
К2-19	1,4		45,1		46,5		46,6		90,0			365,6			502,2	5,2		5,2	553,9
К2-20	1,4		45,1		46,5		46,6		90,0			365,6			502,2	5,2		5,2	553,9
К2-21	1,4		45,1		46,5		46,6	69,6					451,6		567,8	5,2		5,2	619,5

Продолжение ведомости

Изделия закладные																											Общий расход
Арматура класса													Прокат марки														
А-1					А-III								ВСт, 3 кп2														
ГОСТ5781-82													ГОСТ19903-74					ГОСТ8509-86									
Ф10				Итого	Ф16	Ф36						Итого	-6	-10	-12		Итого	L75x6				Итого					
0,2				0,2	2,0	72,0						74,0	7,2	4,1	59,2		70,5	2,0				2,0					146,7	610,6
0,2				0,2	2,0	72,0						74,0	7,2	4,1	59,2		70,5	2,0				2,0					146,7	610,6
0,2				0,2	2,0	72,0						74,0	7,2	4,1	59,2		70,5	2,0				2,0					146,7	696,6
0,2				0,2	2,0	72,0						74,0	7,2	4,1	59,2		70,5	2,0				2,0					146,7	696,6
0,2				0,2	2,0	72,0						74,0	7,2	4,1	59,2		70,5	2,0				2,0					146,7	696,6
0,2				0,2	2,0	72,0						74,0	7,2	4,1	59,2		70,5	2,0				2,0					146,7	523,4
0,2				0,2	2,0	72,0						74,0	7,2	4,1	59,2		70,5	2,0				2,0					146,7	570,6
0,2				0,2	2,0	72,0						74,0	7,2	4,1	59,2		70,5	2,0				2,0					146,7	700,6
0,2				0,2	2,0	72,0						74,0	7,2	4,1	59,2		70,5	2,0				2,0					146,7	700,6
0,2				0,2	2,0	72,0						74,0	7,2	4,1	59,2		70,5	2,0				2,0					146,7	766,2

Инв. № подл. | Подпись и дата | Взам. инв. №

24349 129

Марка элемента	Изделия арматурные																		Всего
	Арматура класса																		
	А-I					А-III										Вр-I			
	ГОСТ5781-82															ГОСТ6727-80			
	Ф6	Ф8	Ф10		Итого	Ф8	Ф10	Ф22	Ф25	Ф28	Ф32	Ф36	Ф40		Итого	Ф5		Итого	
К2-22	1,4		45,1		46,5		46,6	69,6					451,6		567,8	5,2		5,2	619,5
К2-23	1,4	28,7			30,1	30,2			96,0	221,2					347,4	5,2		5,2	382,7
К2-24	1,4	28,7			30,1	30,2			96,0	221,2					347,4	5,2		5,2	382,7
К2-25	1,4	28,7			30,1	30,2		74,4			288,8				393,4	5,2		5,2	428,7
К2-26	1,4	28,7			30,1	30,2		74,4			288,8				393,4	5,2		5,2	428,7
К2-27	1,4	28,7			30,1	30,2		74,4			288,8				393,4	5,2		5,2	428,7
К2-28	1,4		45,1		46,5		46,6		96,0			365,6			508,2	5,2		5,2	559,9
К2-29	1,4		45,1		46,5		46,6		96,0			365,6			508,2	5,2		5,2	559,9
К2-30	1,4		45,1		46,5		46,6		96,0			365,6			508,2	5,2		5,2	559,9
К2-31	1,4		45,1		46,5		46,6		96,0			365,6			508,2	5,2		5,2	559,9

Продолжение ведомости

Изделия закладные																										Общий расход
Арматура класса														Прокат марки											Всего	
А-I					А-III									ВСт. 3 кп 2												
ГОСТ5781-82														ГОСТ 19903-74					ГОСТ 8509-86							
Ф10				Итого	Ф16	Ф36							Итого	-6	-10	-12		Итого	L75×6					Итого		
0,2				0,2	2,0	72,0							74,0	7,2	4,1	59,2		70,5	2,0					2,0	146,7	766,2
0,2				0,2	2,0	72,0							74,0	7,2	4,1	59,2		70,5	2,0					2,0	146,7	529,4
0,2				0,2	2,0	72,0							74,0	7,2	4,1	59,2		70,5	2,0					2,0	146,7	529,4
0,2				0,2	2,0	72,0							74,0	7,2	4,1	59,2		70,5	2,0					2,0	146,7	575,4
0,2				0,2	2,0	72,0							74,0	7,2	4,1	59,2		70,5	2,0					2,0	146,7	575,4
0,2				0,2	2,0	72,0							74,0	7,2	4,1	59,2		70,5	2,0					2,0	146,7	575,4
0,2				0,2	2,0	72,0							74,0	7,2	4,1	59,2		70,5	2,0					2,0	146,7	706,6
0,2				0,2	2,0	72,0							74,0	7,2	4,1	59,2		70,5	2,0					2,0	146,7	706,6
0,2				0,2	2,0	72,0							74,0	7,2	4,1	59,2		70,5	2,0					2,0	146,7	706,6
0,2				0,2	2,0	72,0							74,0	7,2	4,1	59,2		70,5	2,0					2,0	146,7	706,6

Инв. № подл. | Подпись и дата | Взам. инв. №

Марка элемента	Изделия арматурные																		
	Арматура класса																		Всего
	А-I					А-III										Вр-1			
	ГОСТ 5781-82															ГОСТ 6727-80			
	Ф6	Ф10			Итого	Ф10	Ф22	Ф28	Ф32	Ф36	Ф40				Итого	Ф5		Итого	
К2-32	1,4	45,1			46,5	46,6	74,4				451,6				572,6	5,2		5,2	624,3
К2-33	1,4	45,1			46,5	46,6	74,4				451,6				572,6	5,2		5,2	624,3
К2-34	1,4	45,1			46,5	46,6		120,4			451,6				618,6	5,2		5,2	670,3
К2-35	1,4	45,1			46,5	46,6		120,4			451,6				618,6	5,2		5,2	670,3
К2-36	1,4	45,1			46,5	46,6		120,4			451,6				618,6	5,2		5,2	670,3
К2-37	1,4	45,1			46,5	46,6		120,4			451,6				618,6	5,2		5,2	670,3
К2-38	1,4	45,1			46,5	46,6			157,6		451,6				655,8	5,2		5,2	707,5
К2-39	1,4	45,1			46,5	46,6			157,6		451,6				655,8	5,2		5,2	707,5
К2-40	1,4	45,1			46,5	46,6				199,6	451,6				697,8	5,2		5,2	749,5
К2-41	1,4	45,1			46,5	46,6		120,4		552,4					719,4	5,2		5,2	771,1

Продолжение ведомости

Изделия закладные																									
Арматура класса														Прокат марки										Всего	Общий расход
А-I					А-III									ВСт3 кп2											
ГОСТ 5781-82														ГОСТ 19903-74					ГОСТ 8509-86						
Ф10				Итого	Ф16	Ф36							Итого	-6	-10	-12		Итого	L75x6				Итого		
0,2				0,2	2,0	72,0							74,0	7,2	4,1	59,2		70,5	2,0				2,0	146,7	771,0
0,2				0,2	2,0	72,0							74,0	7,2	4,1	59,2		70,5	2,0				2,0	146,7	771,0
0,2				0,2	2,0	72,0							74,0	7,2	4,1	59,2		70,5	2,0				2,0	146,7	817,0
0,2				0,2	2,0	72,0							74,0	7,2	4,1	59,2		70,5	2,0				2,0	146,7	817,0
0,2				0,2	2,0	72,0							74,0	7,2	4,1	59,2		70,5	2,0				2,0	146,7	817,0
0,2				0,2	2,0	72,0							74,0	7,2	4,1	59,2		70,5	2,0				2,0	146,7	817,0
0,2				0,2	2,0	72,0							74,0	7,2	4,1	59,2		70,5	2,0				2,0	146,7	854,0
0,2				0,2	2,0	72,0							74,0	7,2	4,1	59,2		70,5	2,0				2,0	146,7	854,2
0,2				0,2	2,0	72,0							74,0	7,2	4,1	59,2		70,5	2,0				2,0	146,7	896,2
0,2				0,2	2,0	72,0							74,0	7,2	4,1	59,2		70,5	2,0				2,0	146,7	917,8

Инв. № подл. | Подпись и дата | Взам. инв. №

Изделия арматурные

Марка элемента	Арматура класса А-1 ГОСТ 5781-82					Арматура класса А-III ГОСТ 5781-82										Арматура класса Вр-1 ГОСТ 6727-80				Всего
	Ф6	Ф10			Итого	Ф10	Ф28	Ф32	Ф36	Ф40					Итого	Ф5		Итого	
К2-42	1,4	45,1			46,5	46,6	120,4		552,4						719.4	5,2		5,2	771,1
К2-43	1,4	45,1			46,5	46,6	120,4		552,4						719.4	5,2		5,2	771,1
К2-44	1,4	45,1			46,5	46,6		305,2		451,6					803.4	5,2		5,2	855,1
К2-45	1,4	45,1			46,5	46,6		305,2		451,6					803.4	5,2		5,2	855,1
К2-46	1,4	45,1			46,5	46,6		305,2		451,6					803.4	5,2		5,2	855,1
К2-47	1,4	45,1			46,5	46,6		305,2		451,6					803,4	5,2		5,2	855,1
К2-48	1,4	45,1			46,5	46,6				928,4					975,0	5,2		5,2	1026,7
К2-49	1,4	45,1			46,5	46,6		288,0		451,6					786,2	5,2		5,2	837,9
К2-50	1,4	45,1			46,5	46,6	120,4		730,4						897,4	5,2		5,2	949,1
К2-51	1,4	45,1			46,5	46,6		445,6		451,6					943,8	5,2		5,2	995,5

Продолжение ведомости

Изделия закладные

Арматура класса А-1 ГОСТ 5781-82					Арматура класса А-III ГОСТ 5781-82									Прокат марки Вст3 кп2 ГОСТ 19903-74					ГОСТ 8509-86					Всего	Общий расход
Ф10				Итого	Ф16	Ф36							Итого	-6	-10	-12		Итого	L75x6				Итого		
0,2				0,2	2,0	72,0							74,0	7,2	4,1	59,2		70,5	2,0				2,0	146,7	917,8
0,2				0,2	2,0	72,0							74,0	7,2	4,1	59,2		70,5	2,0				2,0	146,7	917,8
0,2				0,2	2,0	72,0							74,0	7,2	4,1	59,2		70,5	2,0				2,0	146,7	1001,8
0,2				0,2	2,0	72,0							74,0	7,2	4,1	59,2		70,5	2,0				2,0	146,7	1001,8
0,2				0,2	2,0	72,0							74,0	7,2	4,1	59,2		70,5	2,0				2,0	146,7	1001,8
0,2				0,2	2,0	72,0							74,0	7,2	4,1	59,2		70,5	2,0				2,0	146,7	1001,8
0,2				0,2	2,0	72,0							74,0	7,2	4,1	59,2		70,5	2,0				2,0	146,7	1173,4
0,2				0,2	2,0	72,0							74,0	7,2	4,1	59,2		70,5	2,0				2,0	146,7	984,6
0,2				0,2	2,0	72,0							74,0	7,2	4,1	59,2		70,5	2,0				2,0	146,7	1095,8
0,2				0,2	2,0	72,0							74,0	7,2	4,1	59,2		70,5	2,0				2,0	146,7	1142,2

Инв.№ подл. | Подпись и дата | Взам. инв.№

Марка элемента	Изделия арматурные																			
	Арматура класса																			Всего
	А-I					А-III											Вр-1			
	ГОСТ 5781-82																ГОСТ 6727-80			
	Ф6	Ф10			Итого	Ф10	Ф32	Ф36	Ф40						Итого		Ф5		Итого	
КР-52	1,4	45,1			46,5	46,6	445,6		451,6						943,8		5,2		5,2	995,5
КР-53	1,4	45,1			46,5	46,6	445,6		451,6						943,8		5,2		5,2	995,5
КР-54	1,4	45,1			46,5	46,6	157,6		902,0						1106,2		5,2		5,2	1157,9
КР-55	1,4	45,1			46,5	46,6	157,6		902,0						1106,2		5,2		5,2	1157,9
КР-56	1,4	45,1			46,5	46,6	157,6		902,0						1106,2		5,2		5,2	1157,9
КР-57	1,4	45,1			46,5	46,6	157,6		902,0						1106,2		5,2		5,2	1157,9
КР-58	1,4	45,1			46,5	46,6		199,6	902,0						1148,2		5,2		5,2	1199,9
КР-59	1,4	45,1			46,5	46,6			1148,4						1195,0		5,2		5,2	1246,7
КР-60	1,4	45,1			46,5	46,6			1148,4						1195,0		5,2		5,2	1246,7
КР-61	1,4	45,1			46,5	46,6			1352,4						1399,0		5,2		5,2	1450,7

Продолжение ведомости

Изделия закладные																																Всего	Общий расход
Арматура класса																Прокат марки																	
А-I						А-III										ВСт3 кп2																	
ГОСТ 5781-82																ГОСТ 19903-74					ГОСТ 8509-86											
Ф10					Итого	Ф16	Ф36								Итого	-6	-10	-12		Итого	L75х6				Итого								
0,2					0,2	2,0	72,0								74,0	7,2	4,1	59,2		70,5	2,0				2,0							146,7	1142,2
0,2					0,2	2,0	72,0								74,0	7,2	4,1	59,2		70,5	2,0				2,0							146,7	1142,2
0,2					0,2	2,0	72,0								74,0	7,2	4,1	59,2		70,5	2,0				2,0							146,7	1304,6
0,2					0,2	2,0	72,0								74,0	7,2	4,1	59,2		70,5	2,0				2,0							146,7	1304,6
0,2					0,2	2,0	72,0								74,0	7,2	4,1	59,2		70,5	2,0				2,0							146,7	1304,6
0,2					0,2	2,0	72,0								74,0	7,2	4,1	59,2		70,5	2,0				2,0							146,7	1304,6
0,2					0,2	2,0	79,0								74,0	7,2	4,1	59,2		70,5	2,0				2,0							146,7	1346,6
0,2					0,2	2,0	72,0								74,0	7,2	4,1	59,2		70,5	2,0				2,0							146,7	1393,4
0,2					0,2	2,0	72,0								74,0	7,2	4,1	59,2		70,5	2,0				2,0							146,7	1393,4
0,2					0,2	2,0	72,0								74,0	7,2	4,1	59,2		70,5	2,0				2,0							146,7	1597,4

Инв.№ подл. | Подп. и дата | Взам.инв.№

Марка элемента	Изделия арматурные																		Всего
	Арматура класса																		
	А-I					А-III										Вр-I			
	ГОСТ 5781-82															ГОСТ 6727-80			
	ф6	ф8	ф10	ф18	Итого	ф8	ф10	ф22	ф25	ф28	ф32	ф35	ф40		Итого	ф5		Итого	
К3-1	1,4			1,6	17,0	25,2		114,4							139,6	2,6		2,6	159,2
К3-2	1,4	24,5		1,6	27,5	25,2			148,0						173,2	2,6		2,6	203,3
К3-3	1,4	24,5		1,6	27,5	25,2			148,0						173,2	2,6		2,6	203,3
К3-4	1,4	24,5		1,6	27,5	25,2				185,6					210,8	2,6		2,6	240,9
К3-5	1,4	24,5		1,6	27,5	25,2				185,6					210,8	2,6		2,6	240,9
К3-6	1,4	24,5		1,6	27,5	25,2					242,4				267,6	2,6		2,6	297,7
К3-7	1,4	24,5		1,6	27,5	25,2					242,4				267,6	2,6		2,6	297,7
К3-8	1,4		38,5	1,6	41,5		38,8					306,8			345,6	2,6		2,6	389,7
К3-9	1,4		38,5	1,6	41,5		38,8						378,8		417,6	2,6		2,6	461,7
К3-10	1,4		38,5	1,6	41,5		38,8						378,8		417,6	2,6		2,6	461,7

Продолжение ведомости

Изделия закладные																									Общий расход
Арматура класса														Прокат марки										Всего	
А-I					А-III									ВСт3 кп2											
ГОСТ 5781-82														ГОСТ 19903-74											
ф10				Итого	ф16	ф36							Итого	-6	-10	-12		Итого							
0,2				0,2	2,0	44,4							46,4	7,2	3,3	29,6		40,1						86,7	245,9
0,2				0,2	2,0	44,4							46,4	7,2	3,3	29,6		40,1						86,7	290,0
0,2				0,2	2,0	44,4							46,4	7,2	3,3	29,6		40,1						86,7	290,0
0,2				0,2	2,0	44,4							46,4	7,2	3,3	29,6		40,1						86,7	327,6
0,2				0,2	2,0	44,4							46,4	7,2	3,3	29,6		40,1						86,7	327,6
0,2				0,2	2,0	44,4							46,4	7,2	3,3	29,6		40,1						86,7	384,4
0,2				0,2	2,0	44,4							46,4	7,2	3,3	29,6		40,1						86,7	384,4
0,2				0,2	2,0	44,4							46,4	7,2	3,3	29,6		40,1						86,7	476,4
0,2				0,2	2,0	44,4							46,4	7,2	3,3	29,6		40,1						86,7	548,4
0,2				0,2	2,0	44,4							46,4	7,2	3,3	29,6		40,1						86,7	548,4

Инв.№ подл. | Подп. и дата | Взам.инв.№

Марка элемента	Изделия арматурные																		Всего
	Арматура класса																		
	А-I					А-III										Вр-1			
	ГОСТ 5781-82															ГОСТ 6727-80			
	Ф6	Ф8	Ф10	Ф18	Итого	Ф8	Ф10	Ф22	Ф25	Ф28	Ф32	Ф36	Ф40		Итого	Ф5		Итого	
К3-11	1,4	24,5		1,6	27,5	25,2			48,8	185,6					259,6	2,6		2,6	289,7
К3-12	1,4		38,5	1,6	41,5		38,8	38,0					378,8		455,6	2,6		2,6	499,7
К3-13	1,4		38,5	1,6	41,5		38,8	38,0					378,8		455,6	2,6		2,6	499,7
К3-14	1,4	24,5		1,6	27,5	25,2		95,2	148,0						268,4	2,6		2,6	298,5
К3-15	1,4		38,5	1,6	41,5		38,8		122,8			306,8			468,4	2,6		2,6	512,5
К3-16	1,4		38,5	1,6	41,5		38,8		122,8				378,8		540,4	2,6		2,6	584,5
К3-17	1,4	24,5		1,6	27,5	25,2		114,0			242,4				381,6	2,6		2,6	411,7
К3-18	1,4	24,5		1,6	27,5	25,2		114,0			242,4				381,6	2,6		2,6	411,7
К3-19	1,4		38,5	1,6	41,5		38,8	114,0					378,8		531,6	2,6		2,6	575,7
К3-20	1,4		38,5	1,6	41,5		38,8	114,0					378,8		531,6	2,6		2,6	575,7

Продолжение ведомости

Изделия закладные																						Всего	Общий расход
Арматура класса													Прокат марки										
А-I					А-III								ВСт3 кп2										
ГОСТ 5781-82													ГОСТ 19903-74										
Ф10				Итого	Ф16	Ф36						Итого	-6	-10	-12		Итого							
0,2				0,2	2,0	44,4						46,4	7,2	3,3	29,6		40,1						86,7	376,4
0,2				0,2	2,0	44,4						46,4	7,2	3,3	29,6		40,1						86,7	586,4
0,2				0,2	2,0	44,4						46,4	7,2	3,3	29,6		40,1						86,7	586,4
0,2				0,2	2,0	44,4						46,4	7,2	3,3	29,6		40,1						86,7	385,2
0,2				0,2	2,0	44,4						46,4	7,2	3,3	29,6		40,1						86,7	599,2
0,2				0,2	2,0	44,4						46,4	7,2	3,3	29,6		40,1						86,7	671,2
0,2				0,2	2,0	44,4						46,4	7,2	3,3	29,6		40,1						86,7	498,4
0,2				0,2	2,0	44,4						46,4	7,2	3,3	29,6		40,1						86,7	498,4
0,2				0,2	2,0	44,4						46,4	7,2	3,3	29,6		40,1						86,7	662,4
0,2				0,2	2,0	44,4						46,4	7,2	3,3	29,6		40,1						86,7	662,4

Инв.№ подл. | Подп. и дата | Взам. инв.№

Марка элемента	Изделия арматурные																		
	Арматура класса																		Всего
	А-I					А-III										Вр-1			
	ГОСТ 5781-82															ГОСТ 6727-80			
	Ф6	Ф8	Ф10	Ф18	Итого	Ф8	Ф10	Ф22	Ф25	Ф28	Ф32	Ф40			Итого	Ф5		Итого	
К3-21	1,4		38,5	1,6	41,5		38,8			184,4		378,8			602,0	2,6		2,6	646,1
К3-22	1,4		38,5	1,6	41,5		38,8				241,2	378,8			658,8	2,6		2,6	702,9
К3-23	1,4		38,5	1,6	41,5		38,8				241,2	378,8			658,8	2,6		2,6	702,9
К4-1	15,4				15,4	25,2		114,4							139,6	5,2		5,2	160,2
К4-2	15,4				15,4	25,2		114,4							139,6	5,2		5,2	160,2
К4-3	1,4	24,5			25,9	25,2			148,0						173,2	5,2		5,2	204,3
К4-4	1,4	24,5			25,9	25,2			148,0						173,2	5,2		5,2	204,3
К4-5	1,4	24,5			25,9	25,2				185,6					210,8	5,2		5,2	241,9
К4-6	1,4	24,5			25,9	25,2				185,6					210,8	5,2		5,2	241,9
К4-7	1,4	24,5			25,9	25,2					242,4				267,6	5,2		5,2	298,7

Продолжение Ведомости

Изделия закладные																								
Арматура класса													Прокат марки										Всего	Общий расход
А-I				А-III									ВСт3 кп2											
ГОСТ 5781-82													ГОСТ 19903-74					ГОСТ 8509-86						
Ф10			Итого	Ф16	Ф36							Итого	-6	-10	-12		Итого	L75x6				Итого		
0,2			0,2	2,0	44,4							46,4	7,2	3,3	29,6		40,1						86,7	732,8
0,2			0,2	2,0	44,4							46,4	7,2	3,3	29,6		40,1						86,7	789,6
0,2			0,2	2,0	44,4							46,4	7,2	3,3	29,6		40,1						86,7	789,6
0,2			0,2	2,0	72,0							74,0	7,2	4,1	59,2		70,5	2,0				2,0	146,7	306,9
0,2			0,2	2,0	72,0							74,0	7,2	4,1	59,2		70,5	2,0				2,0	146,7	306,9
0,2			0,2	2,0	72,0							74,0	7,2	4,1	59,2		70,5	2,0				2,0	146,7	351,0
0,2			0,2	2,0	72,0							74,0	7,2	4,1	59,2		70,5	2,0				2,0	146,7	351,0
0,2			0,2	2,0	72,0							74,0	7,2	4,1	59,2		70,5	2,0				2,0	146,7	388,6
0,2			0,2	2,0	72,0							74,0	7,2	4,1	59,2		70,5	2,0				2,0	146,7	388,6
0,2			0,2	2,0	72,0							74,0	7,2	4,1	59,2		70,5	2,0				2,0	146,7	445,4

Инв.№ подл. | Подп. и дата | Взам. инв.№

Марка элемента	Изделия арматурные																			
	Арматура класса																			Всего
	А-I					А-III										Вр-1			
	ГОСТ 5781-82															ГОСТ 6727-80			
	Ф6	Ф8	Ф10	Ф18	Итого	Ф8	Ф10	Ф22	Ф32	Ф36	Ф40				Итого	Ф5		Итого	
К4-8	1,4	24,5			25,9	25,2			242,4						267,6	5,2		5,2	298,7
К4-9	1,4	24,5			25,9	25,2			242,4						267,6	5,2		5,2	298,7
К4-10	1,4		38,5		39,9		38,8			306,8					345,6	5,2		5,2	390,7
К4-11	1,4		38,5		39,9		38,8			306,8					345,6	5,2		5,2	390,7
К4-12	1,4		38,5		39,9		38,8				378,8				417,6	5,2		5,2	462,7
К4-13	1,4		38,5		39,9		38,8				378,8				417,6	5,2		5,2	462,7
К4-14	1,4		38,5		39,9		38,8	47,6			378,8				465,2	5,2		5,2	510,3
К4-15	1,4		38,5		39,9		38,8		241,2		378,8				658,8	5,2		5,2	703,9
К4-16	1,4		38,5		39,9		38,8			305,2	378,8				722,8	5,2		5,2	767,9
К5-1	13,1			1,6	14,7	12,6		99,2							111,8	2,6		2,6	129,1

Продолжение Ведомости

Изделия закладные																							
Арматура класса														Прокат марки									Общий расход
А-I					А-III									ВСт3 кп2								Всего	
ГОСТ 5781-82														ГОСТ 19903-74					ГОСТ 8509-86			ГОСТ 8510-86			
Ф10				Итого	Ф16	Ф28	Ф36						Итого	-5	-6	-10	-12	Итого	L75x6		Итого	L180x110 x10	Итого		
0,2				0,2	2,0		72,0						74,0		7,2	4,1	59,2	70,5	2,0		2,0			146,7	445,4
0,2				0,2	2,0		72,0						74,0		7,2	4,1	59,2	70,5	2,0		2,0			146,7	445,4
0,2				0,2	2,0		72,0						74,0		7,2	4,1	59,2	70,5	2,0		2,0			146,7	537,4
0,2				0,2	2,0		72,0						74,0		7,2	4,1	59,2	70,5	2,0		2,0			146,7	537,4
0,2				0,2	2,0		72,0						74,0		7,2	4,1	59,2	70,5	2,0		2,0			146,7	609,4
0,2				0,2	2,0		72,0						74,0		7,2	4,1	59,2	70,5	2,0		2,0			146,7	609,4
0,2				0,2	2,0		72,0						74,0		7,2	4,1	59,2	70,5	2,0		2,0			146,7	657,0
0,2				0,2	2,0		72,0						74,0		7,2	4,1	59,2	70,5	2,0		2,0			146,7	850,6
0,2				0,2	2,0		72,0						74,0		7,2	4,1	59,2	70,5	2,0		2,0			146,7	914,6
0,2				0,2		13,6	22,2						35,8	7,0	7,2		29,6	43,8				22,0	22,0	101,8	230,9

Инв.N подл. | Подп. и дата | Взам. инв.N

Марка элемента	Изделия арматурные																		
	Арматура класса																		Всего
	А-I					А-III										Вр-1			
	ГОСТ 5781-82															ГОСТ 6727-80			
	Ф6	Ф8	Ф10	Ф18	Итого	Ф8	Ф10	Ф22	Ф25	Ф28	Ф32	Ф36	Ф40		Итого	Ф5		Итого	
К5-2	0,7	21,7		1,6	24,0	12,6			127,6						140,2	2,6		2,6	166,8
К5-3	0,7	21,7		1,6	24,0	12,6				160,4					173,0	2,6		2,6	199,6
К5-4	0,7	21,7		1,6	24,0	12,6					209,2				221,8	2,6		2,6	248,4
К5-5	0,7		34,1	1,6	36,4		19,4					265,2			284,6	2,6		2,6	323,6
К5-6	0,7		34,1	1,6	36,4		19,4						327,2		346,6	2,6		2,6	385,6
К5-7	0,7	21,7		1,6	24,0	12,6		80,0	127,6						220,2	2,6		2,6	246,8
К5-8	0,7	21,7		1,6	24,0	12,6			103,2	160,4					276,2	2,6		2,6	302,8
К5-9	0,7	21,7		1,6	24,0	12,6		80,0			209,2				301,8	2,6		2,6	328,4
К5-10	0,7		34,1	1,6	36,4		19,4	80,0				265,2			364,6	2,6		2,6	403,6
К5-11	0,7		34,1	1,6	36,4		19,4	98,8					327,2		445,5	2,6		2,6	484,5

Продолжение Ведомости

Изделия закладные																									
Арматура класса														Прокат марки										Всего	Общий расход
А-I					А-III									ВСт3 кп2											
ГОСТ 5781-82														ГОСТ 19903-74					ГОСТ 8510-86						
Ф10				Итого	Ф28	Ф36							Итого	-5	-6	-12		Итого	L180×110×10				Итого		
0,2				0,2	13,6	22,2							35,8	7,0	7,2	29,6		43,8	22,0				22,0	101,8	268,6
0,2				0,2	13,6	22,2							35,8	7,0	7,2	29,6		43,8	22,0				22,0	101,8	301,4
0,2				0,2	13,6	22,2							35,8	7,0	7,2	29,6		43,8	22,0				22,0	101,8	350,2
0,2				0,2	13,6	22,2							35,8	7,0	7,2	29,6		43,8	22,0				22,0	101,8	425,4
0,2				0,2	13,6	22,2							35,8	7,0	7,2	29,6		43,8	22,0				22,0	101,8	487,4
0,2				0,2	13,6	22,2							35,8	7,0	7,2	29,6		43,8	22,0				22,0	101,8	348,6
0,2				0,2	13,6	22,2							35,8	7,0	7,2	29,6		43,8	22,0				22,0	101,8	404,6
0,2				0,2	13,6	22,2							35,8	7,0	7,2	29,6		43,8	22,0				22,0	101,8	430,2
0,2				0,2	13,6	22,2							35,8	7,0	7,2	29,6		43,8	22,0				22,0	101,8	505,4
0,2				0,2	13,6	22,2							35,8	7,0	7,2	29,6		43,8	22,0				22,0	101,8	586,3

Инв. № подл. | Подп. и дата | Взам. инв. №

Марка элемента	Изделия арматурные																		
	Арматура класса																		Всего
	А-I					А-III										Вр-I			
	ГОСТ 5781-82															ГОСТ 6727-80			
	Ф6	Ф8	Ф10	Ф18	Итого	Ф8	Ф10	Ф22	Ф25	Ф28	Ф32	Ф36	Ф40		Итого	Ф5		Итого	
К5-12	0,7		34,1	1,6	36,4		19,4			160,0			327,2		506,6	2,6		2,6	545,6
К5-13	0,7		34,1	1,6	36,4		19,4				208,8		327,2		555,4	2,6		2,6	594,4
К6-1	13,1				13,1	12,6		99,2							111,8	5,2		5,2	130,1
К6-2	0,7	21,7			22,4	12,6			127,6						140,2	5,2		5,2	167,8
К6-3	0,7	21,7			22,4	12,6				160,4					173,0	5,2		5,2	200,6
К6-4	0,7	21,7			22,4	12,6				160,4					173,0	5,2		5,2	200,6
К6-5	0,7	21,7			22,4	12,6					209,2				221,8	5,2		5,2	249,4
К6-6	0,7	21,7			22,4	12,6					209,2				221,8	5,2		5,2	249,4
К6-7	0,7		34,1		34,8		19,4					265,2			284,6	5,2		5,2	324,6
К6-8	0,7		34,1		34,8		19,4					265,2			284,6	5,2		5,2	324,6

Продолжение Ведомости

Изделия закладные																									Общий расход
Арматура класса													Прокат марки											Всего	
А-I					А-III								ВСт3 кп2												
ГОСТ 5781-82													ГОСТ 19903-74						ГОСТ 8509-86			ГОСТ 8510-86			
Ф10				Итого	Ф28	Ф36						Итого	-5	-6	-10	-12	-14	Итого	L75x6		Итого	L180x110x10	Итого		
0,2				0,2	13,6	22,2						35,8	7,0	7,2		29,6		43,8				22,0	22,0	101,8	647,4
0,2				0,2	13,6	22,2						35,8	7,0	7,2		29,6		43,8				22,0	22,0	101,8	696,2
0,2				0,2		72,0						72,0		7,2	0,8	59,2	35,2	102,4	2,0		2,0			176,6	306,7
0,2				0,2		72,0						72,0		7,2	0,8	59,2	35,2	102,4	2,0		2,0			176,6	344,4
0,2				0,2		72,0						72,0		7,2	0,8	59,2	35,2	102,4	2,0		2,0			176,6	377,2
0,2				0,2		72,0						72,0		7,2	0,8	59,2	35,2	102,4	2,0		2,0			176,6	377,2
0,2				0,2		72,0						72,0		7,2	0,8	59,2	35,2	102,4	2,0		2,0			176,6	426,0
0,2				0,2		72,0						72,0		7,2	0,8	59,2	35,2	102,4	2,0		2,0			176,6	426,0
0,2				0,2		72,0						72,0		7,2	0,8	59,2	35,2	102,4	2,0		2,0			176,6	501,2
0,2				0,2		72,0						72,0		7,2	0,8	59,2	35,2	102,4	2,0		2,0			176,6	501,2

Взам.инв.N

Подп. и дата

Инв.N подл.

Марка элемента	Изделия арматурные																		
	Арматура класса																		Всего
	А-I					А-III										Вр-1			
	ГОСТ 5781-82															ГОСТ 6727-80			
	Ф6	Ф8	Ф10	Ф18	Итого	Ф8	Ф10	Ф22	Ф25	Ф28	Ф32	Ф36	Ф40		Итого	Ф5		Итого	
К6-9	0,7		34,1		34,8		19,4						327,2		346,6	5,2		5,2	386,6
К6-10	0,7		34,1		34,8		19,4	47,6					327,2		394,2	5,2		5,2	434,2
К6-11	0,7		34,1		34,8		19,4				100,4		327,2		447,0	5,2		5,2	487,0
К6-12	0,7		34,1		34,8		19,4	79,2				265,2			363,8	5,2		5,2	403,8
К7-1	7,8			0,8	8,6	25,2		57,2							82,4	1,3		1,3	92,3
К7-2	1,4	11,2		0,8	13,4	25,2			74,0						99,2	1,3		1,3	113,9
К7-3	1,4	11,2		0,8	13,4	25,2			74,0						99,2	1,3		1,3	113,9
К7-4	1,4	11,2		0,8	13,4	25,2				92,8					118,0	1,3		1,3	132,7
К7-5	1,4	11,2		0,8	13,4	25,2				92,8					118,0	1,3		1,3	132,7
К7-6	1,4	11,2		0,8	13,4	25,2					121,2				146,4	1,3		1,3	161,1

Продолжение ведомости

Изделия закладные																										Общий расход
Арматура класса													Прокат марки													Всего	
А-I					А-III								ВСт3 КП2														
ГОСТ 5781-82													ГОСТ 19903-74						ГОСТ 8509-86							
Ф10				Итого	Ф16	Ф36						Итого	-6	-10	-12	-14	-22	Итого	L75×6					Итого		
0,2				0,2		72,0						72,0	7,2	0,8	59,2	35,2		102,4	2,0				2,0	176,6	563,2
0,2				0,2		72,0						72,0	7,2	0,8	59,2	35,2		102,4	2,0				2,0	176,6	610,8
0,2				0,2		72,0						72,0	7,2	0,8	59,2	35,2		102,4	2,0				2,0	176,6	663,6
0,2				0,2		72,0						72,0	7,2	0,8	59,2	35,2	7,0	109,4	2,0				2,0	183,6	587,4
0,1				0,1	2,0	22,2						24,2	3,6	3,3	14,8			21,7						46,0	138,3
0,1				0,1	2,0	22,2						24,2	3,6	3,3	14,8			21,7						46,0	159,9
0,1				0,1	2,0	22,2						24,2	3,6	3,3	14,8			21,7						46,0	159,9
0,1				0,1	2,0	22,2						24,2	3,6	3,3	14,8			21,7						46,0	178,7
0,1				0,1	2,0	22,2						24,2	3,6	3,3	14,8			21,7						46,0	178,7
0,1				0,1	2,0	22,2						24,2	3,6	3,3	14,8			21,7						46,0	207,1

Инв. № подл. | Подп. и дата | Взам. инв. №

Марка элемента	Изделия арматурные																		Всего
	Арматура класса																		
	А-I					А-III										Вр-1			
	ГОСТ 5781-82															ГОСТ 6727-80			
	Ф6	Ф8	Ф10	Ф18	Итого	Ф8	Ф10	Ф22	Ф25	Ф32	Ф36	Ф40			Итого	Ф5		Итого	
К7-7	1,4	11,2		0,8	13,4	25,2				121,2					146,4	1,3		1,3	161,1
К7-8	1,4		17,6	0,8	19,8		38,8				153,6				192,4	1,3		1,3	213,5
К7-9	1,4		17,6	0,8	19,8		38,8				153,6				192,4	1,3		1,3	213,5
К7-10	1,4		17,6	0,8	19,8		38,8					189,6			228,4	1,3		1,3	249,5
К7-11	1,4		17,6	0,8	19,8		38,8					189,6			228,4	1,3		1,3	249,5
К7-12	1,4	11,2		0,8	13,4	25,2		38,0	74,0						137,2	1,3		1,3	151,9
К7-13	1,4	11,2		0,8	13,4	25,2		38,0		121,2					184,4	1,3		1,3	199,1
К7-14	1,4		17,6	0,8	19,8		38,8	56,8			153,6				249,2	1,3		1,3	270,3
К7-15	1,4		17,6	0,8	19,8		38,8	56,8			153,6				249,2	1,3		1,3	270,3
К7-16	1,4		17,6	0,8	19,8		38,8	56,8				189,6			285,2	1,3		1,3	306,3

Продолжение Ведомости

Изделия закладные																					Всего	Общий расход
Арматура класса													Прокат марки									
А-I					А-III								ВСт3 кп2.									
ГОСТ 5781-82													ГОСТ 19903-74									
Ф10				Итого	Ф16	Ф36						Итого	-6	-10	-12		Итого						
0,1				0,1	2,0	22,2						24,2	3,6	3,3	14,8		21,7					46,0	207,1
0,1				0,1	2,0	22,2						24,2	3,6	3,3	14,8		21,7					46,0	259,5
0,1				0,1	2,0	22,2						24,2	3,6	3,3	14,8		21,7					46,0	259,5
0,1				0,1	2,0	22,2						24,2	3,6	3,3	14,8		21,7					46,0	295,5
0,1				0,1	2,0	22,2						24,2	3,6	3,3	14,8		21,7					46,0	295,5
0,1				0,1	2,0	22,2						24,2	3,6	3,3	14,8		21,7					46,0	197,9
0,1				0,1	2,0	22,2						24,2	3,6	3,3	14,8		21,7					46,0	245,1
0,1				0,1	2,0	22,2						24,2	3,6	3,3	14,8		21,7					46,0	316,3
0,1				0,1	2,0	22,2						24,2	3,6	3,3	14,8		21,7					46,0	316,3
0,1				0,1	2,0	22,2						24,2	3,6	3,3	14,8		21,7					46,0	352,3

Инв.N подл. | Подп. и дата | Взам. инв.

Марка элемента	Изделия арматурные																		Всего
	Арматура класса															Вр-1			
	А-I					А-III										ГОСТ 6727-80			
	ГОСТ 5781-82																		
	Ф6	Ф8	Ф10	Ф18	Итого	Ф8	Ф10	Ф22	Ф25	Ф28	Ф32	Ф40			Итого	Ф5		Итого	
К7-17	1,4		17,6	0,8	19,8		38,8		73,2			189,6			301,6	1,3		1,3	322,7
К7-18	1,4		17,6	0,8	19,8		38,8			92,0		189,6			320,4	1,3		1,3	341,5
К7-19	1,4		17,6	0,8	19,8		38,8			92,0		189,6			320,4	1,3		1,3	341,5
К7-20	1,4		17,6	0,8	19,8		38,8				120,0	189,6			348,4	1,3		1,3	369,5
К7-21	1,4		17,6	0,8	19,8		38,8					377,2			416,0	1,3		1,3	437,1
К8-1	7,8				7,8	25,2		57,2							82,4	2,6		2,6	92,8
К8-2	7,8				7,8	25,2		57,2							82,4	2,6		2,6	92,8
К8-3	1,4	11,2			12,6	25,2			74,0						99,2	2,6		2,6	114,4
К8-4	1,4	11,2			12,6	25,2			74,0						99,2	2,6		2,6	114,4
К8-5	1,4	11,2			12,6	25,2			74,0						99,2	2,6		2,6	114,4

Продолжение ведомости

Изделия закладные																						Общий расход
Арматура класса													Прокат марки								Всего	
А-I					А-III								ВСт3 кп2									
ГОСТ 5781-82													ГОСТ 19903-74					ГОСТ 8509-86				
Ф10				Итого	Ф16	Ф36						Итого	-6	-10	-12		Итого	L75x6				Итого		
0,1				0,1	2,0	22,2						24,2	3,6	3,3	14,8		21,7						46,0	368,7
0,1				0,1	2,0	22,2						24,2	3,6	3,3	14,8		21,7						46,0	387,5
0,1				0,1	2,0	22,2						24,2	3,6	3,3	14,8		21,7						46,0	387,5
0,1				0,1	2,0	22,2						24,2	3,6	3,3	14,8		21,7						46,0	415,5
0,1				0,1	2,0	22,2						24,2	3,6	3,3	14,8		21,7						46,0	483,1
0,1				0,1	2,0	36,0						38,0	3,6	3,7	29,6		36,9	1,0				1,0	76,0	168,8
0,1				0,1	2,0	36,0						38,0	3,6	3,7	29,6		36,9	1,0				1,0	76,0	168,8
0,1				0,1	2,0	36,0						38,0	3,6	3,7	29,6		36,9	1,0				1,0	76,0	190,4
0,1				0,1	2,0	36,0						38,0	3,6	3,7	29,6		36,9	1,0				1,0	76,0	190,4
0,1				0,1	2,0	36,0						38,0	3,6	3,7	29,6		36,9	1,0				1,0	76,0	190,4

Инв.№ подл. | Подп. и дата | Взам. инв.№

Марка элемента	Изделия арматурные																		
	Арматура класса																		Всего
	А-I					А-III										Вр-1			
	ГОСТ 5781-82															ГОСТ 6727-80			
	Ф6	Ф8	Ф10		Итого	Ф8	Ф10	Ф28	Ф32	Ф36	Ф40				Итого	Ф5		Итого	
К8-6	1,4	11,2			12,6	25,2		92,8							118,0	2,6		2,6	133,2
К8-7	1,4	11,2			12,6	25,2		92,8							118,0	2,6		2,6	133,2
К8-8	1,4	11,2			12,6	25,2			121,2						146,4	2,6		2,6	161,6
К8-9	1,4	11,2			12,6	25,2			121,2						146,4	2,6		2,6	161,6
К8-10	1,4	11,2			12,6	25,2			121,2						146,4	2,6		2,6	161,6
К8-11	1,4		17,6		19,0		38,8			153,6					192,4	2,6		2,6	214,0
К8-12	1,4		17,6		19,0		38,8			153,6					192,4	2,6		2,6	214,0
К8-13	1,4		17,6		19,0		38,8				189,6				228,4	2,6		2,6	250,0
К8-14	1,4		17,6		19,0		38,8				189,6				228,4	2,6		2,6	250,0
К8-15	1,4		17,6		19,0		38,8				189,6				228,4	2,6		2,6	250,0

Продолжение ведомости

Изделия закладные																										
Арматура класса														Прокат марки											Всего	Общий расход
А-I						А-III								ВСт3 кп2												
ГОСТ 5781-82														ГОСТ 19903-74					ГОСТ 8509-86							
Ф10					Итого	Ф16	Ф36						Итого	-6	-10	-12		Итого	L75х6				Итого		
0,1				0,1	2,0	36,0							38,0	3,6	3,7	29,6		36,9	1,0				1,0	76,0	209,2
0,1				0,1	2,0	36,0							38,0	3,6	3,7	29,6		36,9	1,0				1,0	76,0	209,2
0,1				0,1	2,0	36,0							38,0	3,6	3,7	29,6		36,9	1,0				1,0	76,0	237,6
0,1				0,1	2,0	36,0							38,0	3,6	3,7	29,6		36,9	1,0				1,0	76,0	237,6
0,1				0,1	2,0	36,0							38,0	3,6	3,7	29,6		36,9	1,0				1,0	76,0	237,6
0,1				0,1	2,0	36,0							38,0	3,6	3,7	29,6		36,9	1,0				1,0	76,0	290,0
0,1				0,1	2,0	36,0							38,0	3,6	3,7	29,6		36,9	1,0				1,0	76,0	290,0
0,1				0,1	2,0	36,0							38,0	3,6	3,7	29,6		36,9	1,0				1,0	76,0	326,0
0,1				0,1	2,0	36,0							38,0	3,6	3,7	29,6		36,9	1,0				1,0	76,0	326,0
0,1				0,1	2,0	36,0							38,0	3,6	3,7	29,6		36,9	1,0				1,0	76,0	326,0

Инв.N подл. | Подп. и дата | Взам инв.N

Марка элемента	Изделия арматурные																		
	Арматура класса																		Всего
	А-I					А-III										Вр-1			
	ГОСТ 5781-82															ГОСТ 6727-80			
	Ф6	Ф8	Ф10	Ф18	Итого	Ф8	Ф10	Ф22	Ф25	Ф28	Ф32	Ф36	Ф40		Итого	Ф5		Итого	
К8-16	1,4		17,6		19,0		38,8	56,8					189,6		285,2	2,6		2,6	306,8
К8-17	1,4		17,6		19,0		38,8	56,8					189,6		285,2	2,6		2,6	306,8
К8-18	1,4		17,6		19,0		38,8			92,0			189,6		320,4	2,6		2,6	342,0
К8-19	1,4		17,6		19,0		38,8			92,0			189,6		320,4	2,6		2,6	342,0
К8-20	1,4		17,6		19,0		38,8				120,0		189,6		348,4	2,6		2,6	370,0
К8-21	1,4		17,6		19,0		38,8				120,0		189,6		348,4	2,6		2,6	370,0
К8-22	1,4		17,6		19,0		38,8					152,0	189,6		380,4	2,6		2,6	402,0
К9-1	5,5			0,8	6,3	12,6		41,6							54,2	1,3		1,3	61,8
К9-2	5,5			0,8	6,3	12,6		41,6							54,2	1,3		1,3	61,8
К9-3	0,7	8,4		0,8	9,9	12,6			54,0						66,6	1,3		1,3	77,8

Продолжение ведомости

Изделия закладные																											
Арматура класса														Прокат марки												Всего	Общий расход
А-I					А-III									ВСт3 кп2													
ГОСТ 5781-82														ГОСТ 19903-74					ГОСТ 8509-86			ГОСТ 8510-86					
Ф10				Итого	Ф16	Ф28	Ф36						Итого	-5	-6	-10	-12	Итого	L75x6		Итого	L180x110 x10	Итого				
0,1				0,1	2,0		36,0						38,0		3,6	3,7	29,6	36,9	1,0		1,0					76,0	382,8
0,1				0,1	2,0		36,0						38,0		3,6	3,7	29,6	36,9	1,0		1,0					76,0	382,8
0,1				0,1	2,0		36,0						38,0		3,6	3,7	29,6	36,9	1,0		1,0					76,0	418,0
0,1				0,1	2,0		36,0						38,0		3,6	3,7	29,6	36,9	1,0		1,0					76,0	418,0
0,1				0,1	2,0		36,0						38,0		3,6	3,7	29,6	36,9	1,0		1,0					76,0	446,0
0,1				0,1	2,0		36,0						38,0		3,6	3,7	29,6	36,9	1,0		1,0					76,0	446,0
0,1				0,1	2,0		36,0						38,0		3,6	3,7	29,6	36,9	1,0		1,0					76,0	478,0
						13,6							13,6	7,0			14,8	21,8				22,0	22,0			57,4	119,2
						13,6							13,6	7,0			14,8	21,8				22,0	22,0			57,4	119,2
						13,6							13,6	7,0			14,8	21,8				22,0	22,0			57,4	135,2

Инв. № подл. | Подп. и дата | Взам. инв. N

Марка элемента	Изделия арматурные																	
	Арматура класса																	Всего
	А-I					А-III										Вр-1		
	ГОСТ 5781-82															ГОСТ 6727-80		
	ф6	ф8	ф10	ф18	Итого	ф8	ф10	ф22	ф25	ф28	ф32	ф36	ф40		Итого	ф5		Итого	
К9-4	0,7	8,4		0,8	9,9	12,6			54,0						66,6	1,3		1,3	77,8
К9-5	0,7	8,4		0,8	9,9	12,6				67,6					80,2	1,3		1,3	91,4
К9-6	0,7	8,4		0,8	9,9	12,6				67,6					80,2	1,3		1,3	91,4
К9-7	0,7	8,4		0,8	9,9	12,6					88,0				100,6	1,3		1,3	111,8
К9-8	0,7	8,4		0,8	9,9	12,6					88,0				100,6	1,3		1,3	111,8
К9-9	0,7		13,2	0,8	14,7		19,4					111,6			131,0	1,3		1,3	147,0
К9-10	0,7		13,2	0,8	14,7		19,4					111,6			131,0	1,3		1,3	147,0
К9-11	0,7		13,2	0,8	14,7		19,4						138,0		157,4	1,3		1,3	173,4
К9-12	0,7		13,2	0,8	14,7		19,4						138,0		157,4	1,3		1,3	173,4
К9-13	0,7	8,4		0,8	9,9	12,6		41,6	54,0						108,2	1,3		1,3	119,4

Продолжение ведомости

Изделия закладные																									
Арматура класса														Прокат марки										Всего	Общий расход
					А-III									Вст3кп2											
ГОСТ 5781-82														ГОСТ 19903-74					ГОСТ 8510-86						
				Итого	ф28								Итого	-5	-12			Итого	L180x110x10				Итого		
					13,6								13,6	7,0	14,8			21,8	22,0				22,0	57,4	135,2
					13,6								13,6	7,0	14,8			21,8	22,0				22,0	57,4	148,8
					13,6								13,6	7,0	14,8			21,8	22,0				22,0	57,4	148,8
					13,6								13,6	7,0	14,8			21,8	22,0				22,0	57,4	169,2
					13,6								13,6	7,0	14,8			21,8	22,0				22,0	57,4	169,2
					13,6								13,6	7,0	14,8			21,8	22,0				22,0	57,4	204,4
					13,6								13,6	7,0	14,8			21,8	22,0				22,0	57,4	204,4
					13,6								13,6	7,0	14,8			21,8	22,0				22,0	57,4	230,8
					13,6								13,6	7,0	14,8			21,8	22,0				22,0	57,4	230,8
					13,6								13,6	7,0	14,8			21,8	22,0				22,0	57,4	176,8

Инв.№ подл. | Подп. и дата | Взам. инв.№

Марка элемента	Изделия арматурные																		Всего
	Арматура класса																		
	А-I					А-III										Вр-1			
	ГОСТ 5781-82															ГОСТ 6727-80			
	ф6	ф8	ф10	ф18	Итого	ф8	ф10	ф22	ф25	ф28	ф32	ф36	ф40		Итого	ф5		Итого	
К9-14	0,7	8,4		0,8	9,9	12,6			53,6	67,6					133,8	1,3		1,3	145,0
К9-15	0,7	8,4		0,8	9,9	12,6			53,6	67,6					133,8	1,3		1,3	145,0
К9-16	0,7	8,4		0,8	9,9	12,6		41,6			88,0				142,2	1,3		1,3	153,4
К9-17	0,7		13,2	0,8	14,7		19,4	41,6				111,6			172,6	1,3		1,3	188,6
К9-18	0,7		13,2	0,8	14,7		19,4	41,6				111,6			172,6	1,3		1,3	188,6
К9-19	0,7		13,2	0,8	14,7		19,4	41,6					138,0		199,0	1,3		1,3	215,0
К9-20	0,7		13,2	0,8	14,7		19,4		53,6				138,0		211,0	1,3		1,3	227,0
К9-21	0,7		13,2	0,8	14,7		19,4			67,2			138,0		224,6	1,3		1,3	240,6
К9-22	0,7		13,2	0,8	14,7		19,4				87,6		138,0		245,0	1,3		1,3	261,0
К10-1	5,5				5,5	12,6		41,6							54,2	2,6		2,6	62,3

Продолжение ведомости

Изделия закладные																									Общий расход
Арматура класса																Прокат марки									
						А-III										ВСт3 кп2									
						ГОСТ 5781-82										ГОСТ 19903-74					ГОСТ 8509-86			ГОСТ 8510-86			
					Итого	ф28	ф36								Итого	-5	-10	-12	-14	Итого	L75x6		Итого	L180x110 x10	Итого		
						13,6									13,6	7,0		14,8		21,8				22,0	22,0	57,4	202,4
						13,6									13,6	7,0		14,8		21,8				22,0	22,0	57,4	202,4
						13,6									13,6	7,0		14,8		21,8				22,0	22,0	57,4	210,8
						13,6									13,6	7,0		14,8		21,8				22,0	22,0	57,4	246,0
						13,6									13,6	7,0		14,8		21,8				22,0	22,0	57,4	246,0
						13,6									13,6	7,0		14,8		21,8				22,0	22,0	57,4	272,4
						13,6									13,6	7,0		14,8		21,8				22,0	22,0	57,4	284,4
						13,6									13,6	7,0		14,8		21,8				22,0	22,0	57,4	298,0
						13,6									13,6	7,0		14,8		21,8				22,0	22,0	57,4	318,4
							36,0								36,0		0,4	29,6	35,2	65,2	1,0		1,0			102,2	164,5

Инв.№ подл. | Подп. и дата | Взам. инв.№

Марка элемента	Изделия арматурные																		Всего
	Арматура класса																		
	А-I					А-III										Вр-1			
	ГОСТ 5781-82															ГОСТ 6727-80			
	Ф6	Ф8	Ф10		Итого	Ф8	Ф10	Ф22	Ф25	Ф28	Ф32	Ф36			Итого	Ф5		Итого	
К10-2	5,5				5,5	12,6		41,6							54,2	2,6		2,6	62,3
К10-3	0,7	8,4			9,1	12,6			54,0						66,6	2,6		2,6	78,3
К10-4	0,7	8,4			9,1	12,6			54,0						66,6	2,6		2,6	78,3
К10-5	0,7	8,4			9,1	12,6				67,6					80,2	2,6		2,6	91,9
К10-6	0,7	8,4			9,1	12,6				67,6					80,2	2,6		2,6	91,9
К10-7	0,7	8,4			9,1	12,6				67,6					80,2	2,6		2,6	91,9
К10-8	0,7	8,4			9,1	12,6					88,0				100,6	2,6		2,6	112,3
К10-9	0,7	8,4			9,1	12,6					88,0				100,6	2,6		2,6	112,3
К10-10	0,7	8,4			9,1	12,6					88,0				100,6	2,6		2,6	112,3
К10-11	0,7		13,2		13,9		19,4					111,6			131,0	2,6		2,6	147,5

Продолжение ведомости

Изделия закладные																									Общий расход
Арматура класса													Прокат марки											Всего	
						А-III							ВСТ3 кп2												
						ГОСТ 5781-82							ГОСТ 19903-74					ГОСТ 8509-86							
					Итого	Ф36							Итого	-10	-12	-14		Итого	L75x6				Итого		
						36,0							36,0	0,4	29,6	35,2		65,2	1,0				1,0	102,2	164,5
						36,0							36,0	0,4	29,6	35,2		65,2	1,0				1,0	102,2	180,5
						36,0							36,0	0,4	29,6	35,2		65,2	1,0				1,0	102,2	180,5
						36,0							36,0	0,4	29,6	35,2		65,2	1,0				1,0	102,2	194,1
						36,0							36,0	0,4	29,6	35,2		65,2	1,0				1,0	102,2	194,1
						36,0							36,0	0,4	29,6	35,2		65,2	1,0				1,0	102,2	194,1
						36,0							36,0	0,4	29,6	35,2		65,2	1,0				1,0	102,2	214,5
						36,0							36,0	0,4	29,6	35,2		65,2	1,0				1,0	102,2	214,5
						36,0							36,0	0,4	29,6	35,2		65,2	1,0				1,0	102,2	214,5
						36,0							36,0	0,4	29,6	35,2		65,2	1,0				1,0	102,2	249,7

Инв.№ подл. | Подп. и дата | Взам.инв.№

Изделия арматурные

Марка элемента	Арматура класса A-I ГОСТ 5781-82					Арматура класса A-III ГОСТ 5781-82										Арматура класса Вр-1 ГОСТ 6727-88				Всего
	ф6	ф8	ф10	ф18	Итого	ф6	ф8	ф10	ф22	ф25	ф32	ф36	ф40		Итого	ф5		Итого		
К10-12	0,7		13,2		13,9			19,4				111,6			131,0	2,6		2,6		147,5
К10-13	0,7		13,2		13,9			19,4					138,0		157,4	2,6		2,6		173,9
К10-14	0,7		13,2		13,9			19,4					138,0		157,4	2,6		2,6		173,9
К10-15	0,7		13,2		13,9			19,4	40,8			111,6			171,8	2,6		2,6		188,3
К10-16	0,7		13,2		13,9			19,4			86,0		138,0		243,4	2,6		2,6		259,9
К11-1	19,4		1,6		21,0	9,6	12,6		150,8						173,0	2,6		2,6		196,6
К11-2	19,4		1,6		21,0	9,6	12,6		150,8						173,0	2,6		2,6		196,6
К11-3	19,4		1,6		21,0	9,6	12,6		150,8						173,0	2,6		2,6		196,6
К11-4	1,4	31,5		1,6	34,5		30,2			194,8					225,0	2,6		2,6		262,1
К11-5	1,4	31,5		1,6	34,5		30,2			194,8					225,0	2,6		2,6		262,1

Продолжение ведомости

Изделия закладные

Арматура класса A-I ГОСТ 5781-82					Арматура класса A-III ГОСТ 5781-82						Прокат марки Вст3кп2 ГОСТ 19903-74							Прокат марки Вст3кп2 ГОСТ 8509-86					Всего	Общий расход
ф10				Итого	ф16	ф36				Итого	-6	-10	-12	-14	-22	-25	Итого	L75х6				Итого		
						36,0				36,0		0,4	29,6	35,2			65,2	1,0				1,0	102,2	249,7
						36,0				36,0		0,4	29,6	35,2			65,2	1,0				1,0	102,2	276,1
						36,0				36,0		0,4	29,6	35,2			65,2	1,0				1,0	102,2	276,1
						36,0				36,0		0,4	29,6	35,2	7,0		72,2	1,0				1,0	109,2	297,5
						36,0				36,0		0,4	29,6	35,2		7,8	73,0	1,0				1,0	110,0	369,9
0,2				0,2	2,0	44,4				46,4	7,2	3,3	29,6				40,1						86,7	283,3
0,2				0,2	2,0	44,4				46,4	7,2	3,3	29,6				40,1						86,7	283,3
0,2				0,2	2,0	44,4				46,4	7,2	3,3	29,6				40,1						86,7	283,3
0,2				0,2	2,0	44,4				46,4	7,2	3,3	29,6				40,1						86,7	348,8
0,2				0,2	2,0	44,4				46,4	7,2	3,3	29,6				40,1						86,7	348,8

Инв.№ подл. | Подп. и дата | Взам.инв.№

Марка элемента	Изделия арматурные																			Всего
	Арматура класса																			
	А-I					А-III											Вр-1			
	ГОСТ 5781-82																ГОСТ 6727-80			
	Ф6	Ф8	Ф10	Ф18	Итого	Ф8	Ф10	Ф25	Ф28	Ф32	Ф36				Итого	Ф5		Итого	
К11-6	1,4	31,5		1,6	34,5	30,2		194,8							225,0	2,6		2,6	262,1
К11-7	1,4	31,5		1,6	34,5	30,2			244,4						274,6	2,6		2,6	311,7
К11-8	1,4	31,5		1,6	34,5	30,2			244,4						274,6	2,6		2,6	311,7
К11-9	1,4	31,5		1,6	34,5	30,2			244,4						274,6	2,6		2,6	311,7
К11-10	1,4	31,5		1,6	34,5	30,2				319,2					349,4	2,6		2,6	386,5
К11-11	1,4	31,5		1,6	34,5	30,2				319,2					349,4	2,6		2,6	386,5
К11-12	1,4	31,5		1,6	34,5	30,2				319,2					349,4	2,6		2,6	386,5
К11-13	1,4		49,5	1,6	52,5		46,6				404,0				450,6	2,6		2,6	505,7
К11-14	1,4		49,5	1,6	52,5		46,6				404,0				450,6	2,6		2,6	505,7
К11-15	1,4		49,5	1,6	52,5		46,6				404,0				450,6	2,6		2,6	505,7

Продолжение ведомости

Изделия закладные																						Всего	Общий расход
Арматура класса												Прокат марки											
А-I						А-III						ВСт3 КП2											
ГОСТ 5781-82												ГОСТ 19903-74											
Ф10					Итого	Ф16	Ф36						Итого	-6	-10	-12		Итого						
0,2					0,2	2,0	44,4						46,4	7,2	3,3	29,6		40,1					86,7	346,8
0,2					0,2	2,0	44,4						46,4	7,2	3,3	29,6		40,1					86,7	398,4
0,2					0,2	2,0	44,4						46,4	7,2	3,3	29,6		40,1					86,7	398,4
0,2					0,2	2,0	44,4						46,4	7,2	3,3	29,6		40,1					86,7	398,4
0,2					0,2	2,0	44,4						46,4	7,2	3,3	29,6		40,1					86,7	473,2
0,2					0,2	2,0	44,4						46,4	7,2	3,3	29,6		40,1					86,7	473,2
0,2					0,2	2,0	44,4						46,4	7,2	3,3	29,6		40,1					86,7	473,2
0,2					0,2	2,0	44,4						46,4	7,2	3,3	29,6		40,1					86,7	592,4
0,2					0,2	2,0	44,4						46,4	7,2	3,3	29,6		40,1					86,7	592,4
0,2					0,2	2,0	44,4						46,4	7,2	3,3	29,6		40,1					86,7	592,4

Инв.№ подл. | Подп. и дата | Взам инв.№

Марка элемента	Изделия арматурные																		Всего
	Арматура класса																		
	А-I					А-III										Вр-1			
	ГОСТ 5781-82															ГОСТ 6727-80			
	Ф6	Ф8	Ф10	Ф18	Итого	Ф8	Ф10	Ф22	Ф25	Ф28	Ф32	Ф36	Ф40		Итого	Ф5		Итого	
К11-16	1,4		49,5	1,6	52,5		46,6						499,2		545,8	2,6		2,6	600,9
К11-17	1,4		49,5	1,6	52,5		46,6						499,2		545,8	2,6		2,6	600,9
К11-18	1,4		49,5	1,6	52,5		46,6						499,2		545,8	2,6		2,6	600,9
К11-19	1,4	31,5		1,6	34,5	30,2			194,0	244,4					468,6	2,6		2,6	505,7
К11-20	1,4	31,5		1,6	34,5	30,2			194,0	244,4					468,6	2,6		2,6	505,7
К11-21	1,4	31,5		1,6	34,5	30,2		150,8			319,2				500,2	2,6		2,6	537,3
К11-22	1,4		49,5	1,6	52,5		46,6	150,8				404,0			601,4	2,6		2,6	656,5
К11-23	1,4		49,5	1,6	52,5		46,6	150,8				404,0			601,4	2,6		2,6	656,5
К11-24	1,4		49,5	1,6	52,5		46,6	150,8				404,0			601,4	2,6		2,6	656,5
К11-25	1,4		49,5	1,6	52,5		46,6		194,0			404,0			644,6	2,6		2,6	699,7

Продолжение Ведомости

Изделия закладные																						Общий расход
Арматура класса													Прокат марки								Всего	
А-I					А-III								ВСт3 кп2									
ГОСТ 5781-82													ГОСТ 19903-74									
Ф10				Итого	Ф16	Ф36						Итого	-6	-10	-12		Итого						
0,2				0,2	2,0	44,4						46,4	7,2	3,3	29,6		40,1					86,7	687,6
0,2				0,2	2,0	44,4						46,4	7,2	3,3	29,6		40,1					86,7	687,6
0,2				0,2	2,0	44,4						46,4	7,2	3,3	29,6		40,1					86,7	687,6
0,2				0,2	2,0	44,4						46,4	7,2	3,3	29,6		40,1					86,7	592,4
0,2				0,2	2,0	44,4						46,4	7,2	3,3	29,6		40,1					86,7	592,4
0,2				0,2	2,0	44,4						46,4	7,2	3,3	29,6		40,1					86,7	624,0
0,2				0,2	2,0	44,4						46,4	7,2	3,3	29,6		40,1					86,7	743,2
0,2				0,2	2,0	44,4						46,4	7,2	3,3	29,6		40,1					86,7	743,2
0,2				0,2	2,0	44,4						46,4	7,2	3,3	29,6		40,1					86,7	743,2
0,2				0,2	2,0	44,4						46,4	7,2	3,3	29,6		40,1					86,7	786,4

Инв.№ подл. | Подп. и дата | Взам.инв.№

Марка элемента	Изделия арматурные																		Всего
	Арматура класса																		
	А-I					А-III										Вр-1			
	ГОСТ 5781-82															ГОСТ 6727-80			
	Ф6	Ф10	Ф18		Итого	Ф10	Ф22	Ф25	Ф28	Ф32	Ф36	Ф40			Итого	Ф5		Итого	
К11-26	1,4	49,5	1,6		52,5	46,6	150,8					498,8			696,2	2,6		2,6	751,3
К11-27	1,4	49,5	1,6		52,5	46,6	150,8					498,8			696,2	2,6		2,6	751,3
К11-28	1,4	49,5	1,6		52,5	46,6	150,8					498,8			696,2	2,6		2,6	751,3
К11-29	1,4	49,5	1,6		52,5	46,6		194,0				498,8			739,4	2,6		2,6	794,5
К11-30	1,4	49,5	1,6		52,5	46,6		194,0				498,8			739,4	2,6		2,6	794,5
К11-31	1,4	49,5	1,6		52,5	46,6		194,0				498,8			739,4	2,6		2,6	794,5
К11-32	1,4	49,5	1,6		52,5	46,6			243,6			498,8			789,0	2,6		2,6	844,1
К11-33	1,4	49,5	1,6		52,5	46,6				318,4		498,8			863,8	2,6		2,6	918,9
К11-34	1,4	49,5	1,6		52,5	46,6					403,2	498,8			948,6	2,6		2,6	1003,7
К11-35	1,4	49,5	1,6		52,5	46,6					403,2	498,8			948,6	2,6		2,6	1003,7

Продолжение ведомости

Изделия закладные																						Общий расход
Арматура класса												Прокат марки									Всего	
А-I					А-III							ВСт3 кп2										
ГОСТ 5781-82												ГОСТ 19903-74										
Ф10				Итого	Ф16	Ф36						Итого	-6	-10	-12		Итого						
0,2				0,2	2,0	44,4						46,4	7,2	3,3	29,6		40,1					86,7	838,0
0,2				0,2	2,0	44,4						46,4	7,2	3,3	29,6		40,1					86,7	838,0
0,2				0,2	2,0	44,4						46,4	7,2	3,3	29,6		40,1					86,7	838,0
0,2				0,2	2,0	44,4						46,4	7,2	3,3	29,6		40,1					86,7	881,2
0,2				0,2	2,0	44,4						46,4	7,2	3,3	29,6		40,1					86,7	881,2
0,2				0,2	2,0	44,4						46,4	7,2	3,3	29,6		40,1					86,7	881,2
0,2				0,2	2,0	44,4						46,4	7,2	3,3	29,6		40,1					86,7	930,8
0,2				0,2	2,0	44,4						46,4	7,2	3,3	29,6		40,1					86,7	1005,6
0,2				0,2	2,0	44,4						46,4	7,2	3,3	29,6		40,1					86,7	1090,4
0,2				0,2	2,0	44,4						46,4	7,2	3,3	29,6		40,1					86,7	1090,4

Взам. инв. №

Подп. и дата

Инв. № подл.

Марка элемента	Изделия арматурные																		
	Арматура класса															Вр-1			Всего
	А-I					А-III										ГОСТ 6727-80			
	ГОСТ 5781-82																		
	Ф6	Ф8	Ф10	Ф18	Итого	Ф6	Ф8	Ф10	Ф22	Ф25	Ф28	Ф40			Итого	Ф5		Итого	
К11-36	1,4		49,5	1,6	52,5			46,6				996,8			1043,4	2,6		2,6	1098,5
К11-37	1,4		49,5	1,6	52,5			46,6				996,8			1043,4	2,6		2,6	1098,5
К12-1	19,4				19,4	9,6	12,6		150,8						173,0	5,2		5,2	197,6
К12-2	19,4				19,4	9,6	12,6		150,8						173,0	5,2		5,2	197,6
К12-3	19,4				19,4	9,6	12,6		150,8						173,0	5,2		5,2	197,6
К12-4	1,4	31,5			32,9		30,2			194,8					225,0	5,2		5,2	263,1
К12-5	1,4	31,5			32,9		30,2			194,8					225,0	5,2		5,2	263,1
К12-6	1,4	31,5			32,9		30,2			194,8					225,0	5,2		5,2	263,1
К12-7	1,4	31,5			32,9		30,2				244,4				274,6	5,2		5,2	312,7
К12-8	1,4	31,5			32,9		30,2				244,4				274,6	5,2		5,2	312,7

Продолжение Ведомости

Изделия закладные																									Всего	Общий расход
Арматура класса													Прокат марки													
А-I					А-III								ВСт3 кп2													
ГОСТ 5781-82													ГОСТ 19903-74				ГОСТ 8509-86									
Ф10				Итого	Ф16	Ф36						Итого	-6	-10	-12		Итого	L75х6				Итого				
0,2				0,2	2,0	44,4						46,4	7,2	3,3	29,6		40,1								86,7	1185,2
0,2				0,2	2,0	44,4						46,4	7,2	3,3	29,6		40,1								86,7	1185,2
0,2				0,2	2,0	72,0						74,0	7,2	4,1	59,2		70,5	2,0				2,0			146,7	344,3
0,2				0,2	2,0	72,0						74,0	7,2	4,1	59,2		70,5	2,0				2,0			146,7	344,3
0,2				0,2	2,0	72,0						74,0	7,2	4,1	59,2		70,5	2,0				2,0			146,7	344,3
0,2				0,2	2,0	72,0						74,0	7,2	4,1	59,2		70,5	2,0				2,0			146,7	409,8
0,2				0,2	2,0	72,0						74,0	7,2	4,1	59,2		70,5	2,0				2,0			146,7	409,8
0,2				0,2	2,0	72,0						74,0	7,2	4,1	59,2		70,5	2,0				2,0			146,7	409,8
0,2				0,2	2,0	72,0						74,0	7,2	4,1	59,2		70,5	2,0				2,0			146,7	459,4
0,2				0,2	2,0	72,0						74,0	7,2	4,1	59,2		70,5	2,0				2,0			146,7	459,4

Инв. № подл. | Подп. и дата | Взам. инв. N

Марка элемента	Изделия арматурные																		Всего
	Арматура класса																		
	А-I					А-III										Вр-1			
	ГОСТ 5781-82															ГОСТ 6727-80			
	Ф6	Ф8	Ф10		Итого	Ф8	Ф10	Ф22	Ф25	Ф28	Ф32	Ф36	Ф40		Итого	Ф5		Итого	
К12-9	1,4	31,5			32,9	30,2				244,0					274,6	5,2		5,2	312,7
К12-10	1,4	31,5			32,9	30,2					319,2				349,4	5,2		5,2	387,5
К12-11	1,4	31,5			32,9	30,2					319,2				349,4	5,2		5,2	387,5
К12-12	1,4	31,5			32,9	30,2					319,2				349,4	5,2		5,2	387,5
К12-13	1,4		49,5		50,9		46,6					404,0			450,6	5,2		5,2	506,7
К12-14	1,4		49,5		50,9		46,6					404,0			450,6	5,2		5,2	506,7
К12-15	1,4		49,5		50,9		46,6					404,0			450,6	5,2		5,2	506,7
К12-16	1,4		49,5		50,9		46,6						499,2		545,8	5,2		5,2	601,9
К12-17	1,4		49,5		50,9		46,6						499,2		545,8	5,2		5,2	601,9
К12-18	1,4		49,5		50,9		46,6						499,2		545,8	5,2		5,2	601,9

Продолжение ведомости

Изделия закладные																								Общий расход
Арматура класса														Прокат марки									Всего	
А-I														ВСт3 кп2										
ГОСТ 5781-82														ГОСТ 19903-74					ГОСТ 8509-86					
Ф10				Итого	Ф16	Ф36							Итого	-6	-10	-12		Итого	L75x6			Итого		
0,2				0,2	2,0	72,0							74,0	7,2	4,1	59,2		70,5	2,0			2,0	146,7	459,4
0,2				0,2	2,0	72,0							74,0	7,2	4,1	59,2		70,5	2,0			2,0	146,7	534,2
0,2				0,2	2,0	72,0							74,0	7,2	4,1	59,2		70,5	2,0			2,0	146,7	534,2
0,2				0,2	2,0	72,0							74,0	7,2	4,1	59,2		70,5	2,0			2,0	146,7	534,2
0,2				0,2	2,0	72,0							74,0	7,2	4,1	59,2		70,5	2,0			2,0	146,7	653,4
0,2				0,2	2,0	72,0							74,0	7,2	4,1	59,2		70,5	2,0			2,0	146,7	653,4
0,2				0,2	2,0	72,0							74,0	7,2	4,1	59,2		70,5	2,0			2,0	146,7	653,4
0,2				0,2	2,0	72,0							74,0	7,2	4,1	59,2		70,5	2,0			2,0	146,7	748,6
0,2				0,2	2,0	72,0							74,0	7,2	4,1	59,2		70,5	2,0			2,0	146,7	748,6
0,2				0,2	2,0	72,0							74,0	7,2	4,1	59,2		70,5	2,0			2,0	146,7	748,6

Инв.№ подл. | Подп. и дата | Взам. инв.№

Марка элемента	Изделия арматурные																		
	Арматура класса																		Всего
	А-I					А-III										Вр-1			
	ГОСТ 5781-82															ГОСТ 6727-80			
	Ф6	Ф8	Ф10		Итого	Ф8	Ф10	Ф22	Ф25	Ф28	Ф32	Ф36	Ф40		Итого	Ф5		Итого	
К12-19	1,4	31,5			32,9	30,2			108,4	246,4					383,0	5,2		5,2	421,1
К12-20	1,4	31,5			32,9	30,2		84,4			319,2				433,8	5,2		5,2	471,9
К12-21	1,4		49,5		50,9		46,6		108,4			404,0			559,0	5,2		5,2	615,1
К12-22	1,4		49,5		50,9		46,6		108,4			404,0			559,0	5,2		5,2	615,1
К12-23	1,4		49,5		50,9		46,6	84,4					499,2		630,2	5,2		5,2	686,3
К12-24	1,4	31,5			32,9	30,2			114,4	244,0					388,6	5,2		5,2	426,7
К12-25	1,4	31,5			32,9	30,2			114,4	244,0					388,6	5,2		5,2	426,7
К12-26	1,4	31,5			32,9	30,2		88,8			319,2				438,2	5,2		5,2	476,3
К12-27	1,4	31,5			32,9	30,2		88,8			319,2				438,2	5,2		5,2	476,3
К12-28	1,4	31,5			32,9	30,2		88,8			319,2				438,2	5,2		5,2	476,3

Продолжение Ведомости

Изделия закладные																																Общий расход
Арматура класса																Прокат марки																Всего
А-I						А-III										ВСТ3 КП2																
ГОСТ 5781-82																ГОСТ 19903-74					ГОСТ 8509-86										
Ф10					Итого	Ф16	Ф36								Итого	-6	-10	-12		Итого	L75x6					Итого						
0,2					0,2	2,0	72,0								74,0	7,2	4,1	59,2		70,5	2,0					2,0						146,7	567,8
0,2					0,2	2,0	72,0								74,0	7,2	4,1	59,2		70,5	2,0					2,0						146,7	618,6
0,2					0,2	2,0	72,0								74,0	7,2	4,1	59,2		70,5	2,0					2,0						146,7	761,8
0,2					0,2	2,0	72,0								74,0	7,2	4,1	59,2		70,5	2,0					2,0						146,7	761,8
0,2					0,2	2,0	72,0								74,0	7,2	4,1	59,2		70,5	2,0					2,0						146,7	833,0
0,2					0,2	2,0	72,0								74,0	7,2	4,1	59,2		70,5	2,0					2,0						146,7	573,4
0,2					0,2	2,0	72,0								74,0	7,2	4,1	59,2		70,5	2,0					2,0						146,7	573,4
0,2					0,2	2,0	72,0								74,0	7,2	4,1	59,2		70,5	2,0					2,0						146,7	623,0
0,2					0,2	2,0	72,0								74,0	7,2	4,1	59,2		70,5	2,0					2,0						146,7	623,0
0,2					0,2	2,0	72,0								74,0	7,2	4,1	59,2		70,5	2,0					2,0						146,7	623,0

Инв. № подл. | Подп. и дата | Взам. инв. №

Марка элемента	Изделия арматурные																		Всего
	Арматура класса																		
	А-I					А-III										Вр-I			
	ГОСТ 5781-82															ГОСТ 6727-80			
	Ф6	Ф10			Итого	Ф10	Ф22	Ф25	Ф28	Ф36	Ф40				Итого	Ф5		Итого	
К12-29	1,4	49,5			50,9	46,6		114,4		404,0					565,0	5,2		5,2	621,1
К12-30	1,4	49,5			50,9	46,6		114,4		404,0					565,0	5,2		5,2	621,1
К12-31	1,4	49,5			50,9	46,6		114,4		404,0					565,0	5,2		5,2	621,1
К12-32	1,4	49,5			50,9	46,6		114,4		404,0					565,0	5,2		5,2	621,1
К12-33	1,4	49,5			50,9	46,6	88,8				498,8				634,2	5,2		5,2	690,3
К12-34	1,4	49,5			50,9	46,6	88,8				498,8				634,2	5,2		5,2	690,3
К12-35	1,4	49,5			50,9	46,6			143,6		498,8				689,0	5,2		5,2	745,1
К12-36	1,4	49,5			50,9	46,6			143,6		498,8				689,0	5,2		5,2	745,1
К12-37	1,4	49,5			50,9	46,6			143,6		498,8				689,0	5,2		5,2	745,1
К12-38	1,4	49,5			50,9	46,6			143,6		498,8				689,0	5,2		5,2	745,1

Продолжение ведомости

Изделия закладные																										Общий расход
Арматура класса													Прокат марки												Всего	
А-I					А-III								ВСт3 кп2													
ГОСТ 5781-82													ГОСТ 19903-74					ГОСТ 8509-86								
Ф10				Итого	Ф16	Ф36						Итого	-6	-10	-12		Итого	L75х6				Итого				
0,2				0,2	2,0	72,0						74,0	7,2	4,1	59,2		70,5	2,0				2,0	146,7		767,8
0,2				0,2	2,0	72,0						74,0	7,2	4,1	59,2		70,5	2,0				2,0	146,7		767,8
0,2				0,2	2,0	72,0						74,0	7,2	4,1	59,2		70,5	2,0				2,0	146,7		767,8
0,2				0,2	2,0	72,0						74,0	7,2	4,1	59,2		70,5	2,0				2,0	146,7		767,8
0,2				0,2	2,0	72,0						74,0	7,2	4,1	59,2		70,5	2,0				2,0	146,7		837,0
0,2				0,2	2,0	72,0						74,0	7,2	4,1	59,2		70,5	2,0				2,0	146,7		837,0
0,2				0,2	2,0	72,0						74,0	7,2	4,1	59,2		70,5	2,0				2,0	146,7		891,8
0,2				0,2	2,0	72,0						74,0	7,2	4,1	59,2		70,5	2,0				2,0	146,7		891,8
0,2				0,2	2,0	72,0						74,0	7,2	4,1	59,2		70,5	2,0				2,0	146,7		891,8
0,2				0,2	2,0	72,0						74,0	7,2	4,1	59,2		70,5	2,0				2,0	146,7		891,8

Инв. № подл. | Подп. и дата | Взам. инв. №

Марка элемента	Изделия арматурные																		Всего
	Арматура класса																		
	А-I					А-III										Вр-1			
	ГОСТ 5781-82															ГОСТ 6727-80			
	Ф6	Ф10			Итого	Ф10	Ф28	Ф32	Ф36	Ф40					Итого	Ф5		Итого	
К12-39	1,4	49,5			50,9	46,6		187,6		498,8					733,0	5,2		5,2	789,1
К12-40	1,4	49,5			50,9	46,6		187,6		498,8					733,0	5,2		5,2	789,1
К12-41	1,4	49,5			50,9	46,6			237,6	498,8					783,0	5,2		5,2	839,1
К12-42	1,4	49,5			50,9	46,6	143,6		628,8						819,0	5,2		5,2	875,1
К12-43	1,4	49,5			50,9	46,6	143,6		628,8						819,0	5,2		5,2	875,1
К12-44	1,4	49,5			50,9	46,6	143,6		628,8						819,0	5,2		5,2	875,1
К12-45	1,4	49,5			50,9	46,6		365,2		498,8					910,6	5,2		5,2	966,7
К12-46	1,4	49,5			50,9	46,6		365,2		498,8					910,6	5,2		5,2	966,7
К12-47	1,4	49,5			50,9	46,6		365,2		498,8					910,6	5,2		5,2	966,7
К12-48	1,4	49,5			50,9	46,6		365,2		498,8					910,6	5,2		5,2	966,7

Продолжение ведомости

Изделия закладные																										Общий расход
Арматура класса													Прокат марки												Всего	
А-I				А-III									Вст. 3 кп 2													
ГОСТ 5781-82													ГОСТ 19903-74				ГОСТ 8509-86									
Ф10				Итого	Ф16	Ф36						Итого	-6	-10	-12		Итого	L75х6				Итого				
0,2				0,2	2,0	72,0						74,0	7,2	4,1	59,2		70,5	2,0				2,0			146,7	935,8
0,2				0,2	2,0	72,0						74,0	7,2	4,1	59,2		70,5	2,0				2,0			146,7	935,8
0,2				0,2	2,0	72,0						74,0	7,2	4,1	59,2		70,5	2,0				2,0			146,7	985,8
0,2				0,2	2,0	72,0						74,0	7,2	4,1	59,2		70,5	2,0				2,0			146,7	1021,8
0,2				0,2	2,0	72,0						74,0	7,2	4,1	59,2		70,5	2,0				2,0			146,7	1021,8
0,2				0,2	2,0	72,0						74,0	7,2	4,1	59,2		70,5	2,0				2,0			146,7	1021,8
0,2				0,2	2,0	72,0						74,0	7,2	4,1	59,2		70,5	2,0				2,0			146,7	1113,4
0,2				0,2	2,0	72,0						74,0	7,2	4,1	59,2		70,5	2,0				2,0			146,7	1113,4
0,2				0,2	2,0	72,0						74,0	7,2	4,1	59,2		70,5	2,0				2,0			146,7	1113,4
0,2				0,2	2,0	72,0						74,0	7,2	4,1	59,2		70,5	2,0				2,0			146,7	1113,4

Инв.№ подл. | Подпись и дата | Взам. инв.№

Марка элемента	Изделия арматурные																		
	Арматура класса																		Всего
	А-I					А-III										Вр-1			
	ГОСТ 5781-82															ГОСТ 6727-80			
	Ф6	Ф10			Итого	Ф10	Ф28	Ф32	Ф36	Ф40					Итого	Ф5		Итого	
К12-49	1,4	49,5			50,9	46,6				1070,0					1116,1	5,2		5,2	1172,7
К12-50	1,4	49,5			50,9	46,6		318,4		498,8					863,8	5,2		5,2	919,9
К12-51	1,4	49,5			50,9	46,6	143,6		807,2						997,4	5,2		5,2	1053,5
К12-52	1,4	49,5			50,9	46,6		506,0		498,8					1051,4	5,2		5,2	1107,5
К12-53	1,4	49,5			50,9	46,6		506,0		498,8					1051,4	5,2		5,2	1107,5
К12-54	1,4	49,5			50,9	46,6		506,0		498,8					1051,4	5,2		5,2	1107,5
К12-55	1,4	49,5			50,9	46,6		187,6		996,4					1230,6	5,2		5,2	1286,7
К12-56	1,4	49,5			50,9	46,6		187,6		996,4					1230,6	5,2		5,2	1286,7
К12-57	1,4	49,5			50,9	46,6		187,6		996,4					1230,6	5,2		5,2	1286,7
К12-58	1,4	49,5			50,9	46,6		187,6		996,4					1230,6	5,2		5,2	1286,7

Продолжение Ведомости

Марка элемента	Изделия закладные																					Всего	Общий расход
	Арматура класса												Прокат марки										
	А-I					А-III							Вст3 кп2										
	ГОСТ 5781-82												ГОСТ 19903-74					ГОСТ 8509-86						
	Ф10				Итого	Ф16	Ф36						Итого	-6	-10	-12		Итого	L75х6				Итого	
	0,2				0,2	2,0	72,0						74,0	7,2	4,1	59,2		70,5	2,0				2,0	146,7	1319,4
	0,2				0,2	2,0	72,0						74,0	7,2	4,1	59,2		70,5	2,0				2,0	146,7	1066,6
	0,2				0,2	2,0	72,0						74,0	7,2	4,1	59,2		70,5	2,0				2,0	146,7	1200,2
	0,2				0,2	2,0	72,0						74,0	7,2	4,1	59,2		70,5	2,0				2,0	146,7	1254,2
	0,2				0,2	2,0	72,0						74,0	7,2	4,1	59,2		70,5	2,0				2,0	146,7	1254,2
	0,2				0,2	2,0	72,0						74,0	7,2	4,1	59,2		70,5	2,0				2,0	146,7	1254,2
	0,2				0,2	2,0	72,0						74,0	7,2	4,1	59,2		70,5	2,0				2,0	146,7	1433,4
	0,2				0,2	2,0	72,0						74,0	7,2	4,1	59,2		70,5	2,0				2,0	146,7	1433,4
	0,2				0,2	2,0	72,0						74,0	7,2	4,1	59,2		70,5	2,0				2,0	146,7	1433,4
	0,2				0,2	2,0	72,0						74,0	7,2	4,1	59,2		70,5	2,0				2,0	146,7	1433,4

Инв.№ подл. | Подп. и дата | Взам.инв.№

Марка элемента	Изделия арматурные																		Всего
	Арматура класса																		
	А-I					А-III										Вр-1			
	ГОСТ 5781-82															ГОСТ 6727-80			
	Ф6	Ф8	Ф10	Ф18	Итого	Ф6	Ф8	Ф10	Ф22	Ф25	Ф28	Ф32	Ф36	Ф40	Итого	Ф5		Итого	
К12-59	1,4		49,5		50,9			46,6					237,6	996,4	1280,6	5,2		5,2	1336,7
К12-60	1,4		49,5		50,9			46,6						1290,0	1336,6	5,2		5,2	1392,7
К12-61	1,4		49,5		50,9			46,6						1290,0	1336,6	5,2		5,2	1392,7
К12-62	1,4		49,5		50,9			46,6						1494,0	1540,6	5,2		5,2	1596,7
К43-1	15,5			1,6	17,1	9,6			120,8						130,4	2,6		2,6	150,1
К43-2	0,7	25,9		1,6	28,2		17,6			156,0					173,6	2,6		2,6	204,4
К43-3	0,7	25,9		1,6	28,2		17,6				196,0				213,6	2,6		2,6	244,4
К43-4	0,7	25,9		1,6	28,2		17,6					256,0			273,6	2,6		2,6	304,4
К43-5	0,7		40,7	1,6	43,0			27,2					324,0		351,2	2,6		2,6	396,8
К43-6	0,7		40,7	1,6	43,0			27,2						400,0	427,2	2,6		2,6	472,8

Продолжение Ведомости

Изделия закладные																								Общий расход
Арматура класса													Прокат марки										Всего	
А-I					А-III								ВСТ3 КП2											
ГОСТ 5781-82													ГОСТ 19903-74					ГОСТ 8509-86			ГОСТ 8510-86			
Ф10				Итого	Ф16	Ф28	Ф36						Итого	-5	-6	-10	-12	Итого	L75x6		Итого	L180x110 x10	Итого		
0,2				0,2	2,0		72,0						74,0		7,2	4,1	59,2	70,5	2,0		2,0			146,7	1483,4
0,2				0,2	2,0		72,0						74,0		7,2	4,1	59,2	70,5	2,0		2,0			146,7	1539,4
0,2				0,2	2,0		72,0						74,0		7,2	4,1	59,2	70,5	2,0		2,0			146,7	1539,4
0,2				0,2	2,0		72,0						74,0		7,2	4,1	59,2	70,5	2,0		2,0			146,7	1743,4
0,2				0,2		13,6	22,2						35,8	7,0	7,2		29,6	43,8				22,0	22,0	101,8	251,9
0,2				0,2		13,6	22,2						35,8	7,0	7,2		29,6	43,8				22,0	22,0	101,8	306,2
0,2				0,2		13,6	22,2						35,8	7,0	7,2		29,6	43,8				22,0	22,0	101,8	346,2
0,2				0,2		13,6	22,2						35,8	7,0	7,2		29,6	43,8				22,0	22,0	101,8	406,2
0,2				0,2		13,6	22,2						35,8	7,0	7,2		29,6	43,8				22,0	22,0	101,8	498,6
0,2				0,2		13,6	22,2						35,8	7,0	7,2		29,6	43,8				22,0	22,0	101,8	574,6

Инв. № подл. | Подп. и дата | Взам. инв. №

Марка элемента	Изделия арматурные																		Всего
	Арматура класса																		
	А-I					А-III										Вр-1			
	ГОСТ 5781-82															ГОСТ 6727-80			
	Ф6	Ф8	Ф10	Ф18	Итого	Ф6	Ф8	Ф10	Ф22	Ф25	Ф28	Ф32	Ф36	Ф40	Итого	Ф5		Итого	
К43-7	0,7		40,7	1,6	43,0			27,2	80,0				324,0		431,2	2,6		2,6	476,8
К43-8	0,7		40,7	1,6	43,0			27,2	80,0					400,0	507,2	2,6		2,6	552,8
К43-9	0,7	25,9		1,6	28,2		17,6		120,8	156,0					294,4	2,6		2,6	325,2
К43-10	0,7	25,9		1,6	28,2		17,6		120,8			256,0			394,4	2,6		2,6	425,2
К43-11	0,7		40,7	1,6	43,0			27,2		156,0				400,0	583,2	2,6		2,6	628,8
К44-1	15,5				15,5	9,6			120,8						130,4	5,2		5,2	151,1
К44-2	0,7	25,9			26,6		17,6			156,0					173,6	5,2		5,2	205,4
К44-3	0,7	25,9			26,6		17,6				196,0				213,6	5,2		5,2	245,4
К44-4	0,7	25,9			26,6		17,6				196,0				213,6	5,2		5,2	245,4
К44-5	0,7	25,9			26,6		17,6					256,0			273,6	5,2		5,2	305,4

Продолжение ведомости

Изделия закладные																									Общий расход
Арматура класса													Прокат марки											Всего	
А-I					А-III								ВСТ3 КП2												
ГОСТ 5781-82													ГОСТ 19903-74						ГОСТ 8509-86			ГОСТ 8510-86			
Ф10				Итого	Ф28	Ф36						Итого	-5	-6	-10	-12	-14	Итого	L75x6		Итого	L180x110 x10	Итого		
0,2				0,2	13,6	22,2						35,8	7,0	7,2		29,6		43,8				22,0	22,0	101,8	578,6
0,2				0,2	13,6	22,2						35,8	7,0	7,2		29,6		43,8				22,0	22,0	101,8	654,6
0,2				0,2	13,6	22,2						35,8	7,0	7,2		29,6		43,8				22,0	22,0	101,8	427,0
0,2				0,2	13,6	22,2						35,8	7,0	7,2		29,6		43,8				22,0	22,0	101,8	527,0
0,2				0,2	13,6	22,2						35,8	7,0	7,2		29,6		43,8				22,0	22,0	101,8	730,6
0,2				0,2		72,0						72,0		7,2	0,8	59,2	35,2	102,4	2,0		2,0			176,6	327,7
0,2				0,2		72,0						72,0		7,2	0,8	59,2	35,2	102,4	2,0		2,0			176,6	382,0
0,2				0,2		72,0						72,0		7,2	0,8	59,2	35,2	102,4	2,0		2,0			176,6	422,0
0,2				0,2		72,0						72,0		7,2	0,8	59,2	35,2	102,4	2,0		2,0			176,6	422,0
0,2				0,2		72,0						72,0		7,2	0,8	59,2	35,2	102,4	2,0		2,0			176,6	482,0

Инв. № подл. | Подп. и дата | Взам. инв. №

Изделия арматурные

Марка элемента	Арматура класса А-I ГОСТ 5781-82					Арматура класса А-III ГОСТ 5781-82										Арматура класса Вр-1 ГОСТ 6727-80			Всего
	Ф6	Ф8	Ф10		Итого	Ф8	Ф10	Ф22	Ф25	Ф28	Ф32	Ф36	Ф40		Итого	Ф5		Итого	
КЧ4-6	0,7	25,9			26,6	17,6					256,0				273,6	5,2		5,2	305,4
КЧ4-7	0,7		40,7		41,4		27,2					324,0			351,2	5,2		5,2	397,8
КЧ4-8	0,7		40,7		41,4		27,2					324,0			351,2	5,2		5,2	397,8
КЧ4-9	0,7		40,7		41,4		27,2						400,0		427,2	5,2		5,2	473,8
КЧ4-10	0,7		40,7		41,4		27,2	69,6					400,0		496,8	5,2		5,2	543,4
КЧ4-11	0,7	25,9			26,6	17,6		120,0	156,0						293,6	5,2		5,2	325,4
КЧ4-12	0,7	25,9			26,6	17,6			155,2	196,0					368,8	5,2		5,2	400,6
КЧ4-13	0,7	25,9			26,6	17,6		120,0			256,0				393,6	5,2		5,2	425,4
КЧ4-14	0,7		40,7		41,4		27,2	120,0				324,0			471,2	5,2		5,2	517,8
КЧ4-15	0,7		40,7		41,4		27,2				254,0		400,0		681,2	5,2		5,2	727,8

Продолжение ведомости

Изделия закладные

Арматура класса А-I ГОСТ 5781-82					Арматура класса А-III ГОСТ 5781-82							Прокат марки ВСТ3 КП2 ГОСТ 19903-74							Прокат марки ВСТ3 КП2 ГОСТ 8509-86					Всего	Общий расход
Ф10				Итого	Ф36						Итого	-6	-10	-12	14	-22		Итого	L75x6				Итого		
0,2				0,2	72,0						72,0	7,2	0,8	59,2	35,2			102,4	2,0				2,0	176,6	482,0
0,2				0,2	72,0						72,0	7,2	0,8	59,2	35,2			102,4	2,0				2,0	176,6	574,4
0,2				0,2	72,0						72,0	7,2	0,8	59,2	35,2			102,4	2,0				2,0	176,6	574,4
0,2				0,2	72,0						72,0	7,2	0,8	59,2	35,2			102,4	2,0				2,0	176,6	650,4
0,2				0,2	72,0						72,0	7,2	0,8	59,2	35,2			102,4	2,0				2,0	176,6	720,0
0,2				0,2	72,0						72,0	7,2	0,8	59,2	35,2	7,0		109,4	2,0				2,0	183,6	509,0
0,2				0,2	72,0						72,0	7,2	0,8	59,2	35,2	7,0		109,4	2,0				2,0	183,6	584,2
0,2				0,2	72,0						72,0	7,2	0,8	59,2	35,2	7,0		109,4	2,0				2,0	183,6	609,0
0,2				0,2	72,0						72,0	7,2	0,8	59,2	35,2	7,0		109,4	2,0				2,0	183,6	701,4
0,2				0,2	72,0						72,0	7,2	0,8	59,2	35,2		7,8	110,2	2,0				2,0	184,4	912,2

Инв. № подл. | Подп. и дата | Взам. инв. №