ИСПОЛНИТЕЛЬНЫЙ КОМИТЕТ ЛЕНИНГРАДСКОГО ГОРОДСКОГО СОВЕТА НАРОДНЫХ ДЕПУТАТОВ

ГЛАВНОЕ АРХИТЕКТУРНО-ПЛАНИРОВОЧНОЕ УПРАВЛЕНИЕ

ТИПОВЫЕ КОНСТРУКЦИИ И ДЕТАЛИ ЗДАНИЙ И СООРУЖЕНИЙ ДЛЯ СТРОИТЕЛЬСТВА В ЛЕНИНГРАДЕ

СЕРИЯ 1.225.1 КЛ-3

РИГЕЛИ ЖЕЛЕЗОБЕТОННЫЕ СВЯЗЕВОГО КАРКАСА ОБЩЕСТВЕННЫХ ЗДАНИЙ С ПРОЛЁТАМИ 3,0; 4,2; 4,5; 6,0; 7,2 И 9,0 м

ВЫПУСК II-4

РИГЕЛИ ДЛИНОЙ 6760мм С НАГРУЗКАМИ 5,2; 7,2; 9,0; 11,0 т/м И ДЛИНОЙ 8560мм С НАГРУЗКАМИ 5,2; 7,2 т/м С ПРЕДВАРИТЕЛЬНО НАПРЯГАЕМОЙ АРМАТУРОЙ ИЗ СТАЛИ КЛАССА $A\overline{IV}$; $A_T\overline{IV}$; $A_T\overline{V}$

РАЗРАБОТАНЫ
ИНСТИТУТОМ ЛЕННИИПРОЕКТ

1988

ИСПОЛНИТЕЛЬНЫЙ КОМИТЕТ ЛЕНИНГРАДСКОГО ГОРОДСКОГО СОВЕТА НАРОДНЫХ ДЕПУТАТОВ

ГЛАВНОЕ АРХИТЕКТУРНО-ПЛАНИРОВОЧНОЕ УПРАВЛЕНИЕ

ТИПОВЫЕ КОНСТРУКЦИИ И ДЕТАЛИ ЗДАНИЙ И СООРУЖЕНИЙ ДЛЯ СТРОИТЕЛЬСТВА В ЛЕНИНГРАДЕ

СЕРИЯ 1.225.1 КЛ-3

РИГЕЛИ ЖЕЛЕЗОБЕТОННЫЕ СВЯЗЕВОГО КАРКАСА ОБЩЕСТВЕННЫХ ЗДАНИЙ С ПРОЛЁТАМИ 3,0; 4,2; 4,5; 6,0; 7,2 И 9,0 м

ВЫПУСК II-4

РИГЕЛИ ДЛИНОЙ 6760мм С НАГРУЗКАМИ 5,2; 7,2; 9,0; 11,0 тс/м И ДЛИНОЙ 8560мм С НАГРУЗКАМИ 5,2; 7,2 тс/м С ПРЕДВАРИТЕЛЬНО НАПРЯГАЕМОЙ АРМАТУРОЙ ИЗ СТАЛИ КЛАССА AIV; AтIV; AтV

РАЗРАБОТАНЫ
ИНСТИТУТОМ ЛЕННИИПРОЕКТ

ВВЕДЕНЫ В ДЕЙСТВИЕ
УКАЗАНИЕМ № 84-У от 25.07.88

1988

Рег.№					
Гл.конструктор ОКУ	БУКИН	Согласовано		Проверил	ИВЖЕВА
Гл.спец.	ЮВАЕВА	ГАН ГО ТЕХ		Нормоконтролёр	БУКИН
Рук.группы	ИВАНОВА	ПАК		Внесены изменения	
Разработал		ПО Барри-када		Дата / Рег.№ / Должность / Подпись / Фамилия	
Рассчитал					
Исполнил					

ЛЕННИИПРОЕКТ

Гл.конструктор	ЗАХАРКИН	
Гл.инж.спец.	УСАНОВ	
Гл.		
Нач. ОКЧ	ПЕЧЕРСКИЙ	

Т-179

Номер изм.	Основание изменений	Краткое содержание изменений	Номера листов			Подписи	
			коррек-тировка	дополнение	анну-лирование	ГИП, ГАП	Гл.спец

Номер изм.	Основание изменений	Краткое содержание изменений	Номера листов			Подписи	
			коррек-тировка	дополнение	анну-лирование	ГИП, ГАП	Гл.спец.

Согласовано

Взам. инв. №

Подпись и дата

Инв. № подл.

НАЧ.ОТД	ПЕЧЕРСКИЙ		06.88
ГЛ.КОНСТР	БУНИЧ		
ГЛ.СПЕЦ.	НОВЛЕВА		
РУК.ГР	ИВАНОВА		
ПРОВЕР.	НОВЛЕВА		
РАЗРАБ.	—		
ИСПОЛН.	—		
Н.КОНТР.	БУНИЧ		

1.225.1 КЛ-3 1-4 ИК

Информационная карта

Стадия	Лист	Листов
Р		1

ЛЕННИИПРОЕКТ ОКУ

Номер выпуска	Наименование выпуска	Документ утвержения	Документ изменения
Выпуск 0-I	Общие материалы и унифицированные детали	Ук.№ 52-У от 18.06.87	Ук. № 84-У от 25.07. 88
Выпуск I-I	Ригели длиной 2560 ; 3760 ; 4060 мм с нагрузками 7,2 и II тс/м с арматурой из стали класса А III	-"-	Ук N 81-У от 15.07.88
Выпуск I-2	Ригели длиной 5560 мм с нагрузкой 5,2 ; 7,2 ; 9,0 и II тс/м с арматурой из стали класса А III	-"-	—"—
Выпуск I-3	Ригели длиной 5560 мм с нагрузками 5,2 ; 7,2 ; 9,0 и II тс/м с предварительно напрягаемой арматурой из стали классов АIУ и АтУ	-"-	
Выпуск I-4	Ригели длиной 6760 мм с нагрузками 5,2 ; 7,2 ; 9,0 и II тс/м и длиной 8560 мм с нагрузками 5,2 и 7,2 тс/м с предварительно напрягаемой арматурой из стали классов АIУ и АтУ	Указание № 84-У от 25.07.88	
Выпуск 2-I	Арматурные изделия	Ук. № 52-У от 18.06.87	Ук. № 84-У от 25.07. 88

Номер выпуска	Наименование выпуска	Документ утвержения	Документ изменения

Взам.инв. №

Подпись и дата

Инв.№ подл.

Нач.отд.	Печерский		06.88
Гл.кон.	Бунич		
Гл.спец.	Иовлева		
Рук.гр.	Иванова		
Провер.	Иовлева		
Исполнил	Седова		
Н.контр.	Бунич		

I.225.I КЛ-3 I-4 СС

Состав серии

Стадия	Лист	Листов
Р		1

ЛЕННИИПРОЕКТ ОКУ

Формат А3

КЛ

Обозначение	Наименование	№ стр.	Примечание
	Обложка		
	Титульный лист	1	
1.225.1 КЛ-3 1-4 ИК	Информационная карта	2	
СС	Состав серии	3	
С	Содержание	4;5	
ПЗ	Пояснительная записка	6÷10	
ДИ	Данные для испытаний	11	
01	Ригель 2Р68.4.6-5АIVТ	12	
02	Ригель 2Р68.4.6-5АIVТ-1	13	
03	Ригель 2Р68.4.6-5АIVТ-2	14	
04	Ригель 2Р68.4.6-5АIVТ-3	15	
05	Ригель 2Р68.4.6-7АIVТ	16	
06	Ригель 2Р68.4.6-7АIVТ-1	17	
07	Ригель 2Р68.4.6-7АIVТ-2	18	
08	Ригель 2Р68.4.6-7АIVТ-3	19	
09	Ригель 2Р68.4.6-9АIVТ	20	
10	Ригель 2Р68.4.6-9АIVТ-1	21	
11	Ригель 2Р68.4.6-9АIVТ-2	22	
12	Ригель 2Р68.4.6-9АIVТ-3	23	
13	Ригель 2Р68.4.6-11АIVТ	24	
14	Ригель 2Р68.4.6-11АIVТ-1	25	
15	Ригель 2Р68.4.6-11АIVТ-2	26	
16	Ригель 2Р68.4.6-11АIVТ-3	27	
17	Ригель 2Р86.4.6-5АIVТ	28	
18	Ригель 2Р86.4.6-5АIVТ-1	29	
19	Ригель 2Р86.4.6-5АIVТ-2	30	
20	Ригель 2Р86.4.6-5АIVТ-3	31	
21	Ригель 2Р86.4.6-7АIVТ	32	
22	Ригель 2Р86.4.6-7АIVТ-1	33	
23	Ригель 2Р86.4.6-7АIVТ-2	34	
24	Ригель 2Р86.4.6-7АIVТ-3	35	
25	Ригель 2Р68.4.6-5АтVТ	36	
26	Ригель 2Р68.4.6-5АтVТ-1	37	
27	Ригель 2Р68.4.6-5АтVТ-2	38	
28	Ригель 2Р68.4.6-5АтVТ-3	39	
29	Ригель 2Р68.4.6-7АтVТ	40	
30	Ригель 2Р68.4.6-7АтVТ-1	41	
31	Ригель 2Р68.4.6-7АтVТ-2	42	
32	Ригель 2Р68.4.6-7АтVТ-3	43	
33	Ригель 2Р68.4.6-9АтVТ	44	
34	Ригель 2Р68.4.6-9АтVТ-1	45	
35	Ригель 2Р68.4.6-9АтVТ-2	46	
36	Ригель 2Р68.4.6-9АтVТ-3	47	
37	Ригель 2Р68.4.6-11АтVТ	48	
38	Ригель 2Р68.4.6-11АтVТ-1	49	
39	Ригель 2Р68.4.6-11АтVТ-2	50	
40	Ригель 2Р68.4.6-11АтVТ-3	51	
41	Ригель 2Р86.4.6-5АтVТ	52	
42	Ригель 2Р86.4.6-5АтVТ-1	53	
43	Ригель 2Р86.4.6-5АтVТ-2	54	
44	Ригель 2Р86.4.6-5АтVТ-3	55	

Нач.отд.	Печерский		06.88
Гл.констр.	Бунич		
Гл.спец.	Новлева		
Рук.гр.	Иванова		
Провер.	Иванова		
Исполн.	Муратова		
Н.контр.	Бунич		

1.225.1 КЛ-3 1-4 С

Содержание

Стадия	Лист	Листов
Р	1	2

ЛЕННИИПРОЕКТ ОКУ

Взам.инв. № | Подпись и дата | Инв.№ подл.

Т-923-I

Формат А3

КЛ

Обозначение	Наименование	№ стр.	Примечание
1.225.1 КЛ-3 1-4 45	Ригель 2Р86.4.6-7АтⅤТ	56	
46	Ригель 2Р86.4.6-7АтⅤТ-1	57	
47	Ригель 2Р86.4.6-7АтⅤТ-2	58	
48	Ригель 2Р86.4.6-7АтⅤТ-3	59	
49	Ригель 1Р68.3.6-5АⅣТ	60	
50	Ригель 1Р68.3.6-5АⅣТ-1	61	
51	Ригель 1Р68.3.6-5АⅣТ-2	62	
52	Ригель 1Р68.3.6-5АⅣТ-3	63	
53	Ригель 1Р68.3.6-5АтⅤТ	64	
54	Ригель 1Р68.3.6-5АтⅤТ-1	65	
55	Ригель 1Р68.3.6-5АтⅤТ-2	66	
56	Ригель 1Р68.3.6-5АтⅤТ-3	67	
ВРС	ВЕДОМОСТЬ РАСХОДА СТАЛИ	68-70	
	НА ЭЛЕМЕНТ, КГ		

Обозначение	Наименование	№ стр.	Примечание

Инв.№ подл. | Подпись и дата | Взам.инв.№

1.225.1 КЛ-3 1-4 С

Лист 2

I. ОБЩИЕ ПОЛОЖЕНИЯ.

I.I Настоящий выпуск I-4 содержит рабочие чертежи ригелей длиной 6760 и 8560мм с предварительно-напрягаемой арматурой из стали класса AIУ, (Ат-IУ), АтV.

I.2 Выпуск 0-I содержит общие материалы, унифицированные детали и номенклатуру ригелей связевого каркаса.

I.3 Ригели разработаны в соответствии с:

ГОСТ I3015.0-83	Конструкции и изделия бетонные и железобетонные сборные. Общие технические требования.
-СНиП 2.03.01-84	Бетонные и железобетонные конструкции.
ТУ 401-08-205-84	

I.4 Изготовление ригелей предусмотрено по технологии принятой на п/о "Баррикада". ПБИ №1.

I.5 Общие материалы, область применения, основные положения проектирования и расчета, указания по применению при проектировании даны в серии I.022КЛ-2 "Указания по применению конструктивных элементов связевого каркаса общественных зданий", выпуск I и в вып.0-I настоящей серии.

I.6 Закладные детали приняты по серии I.03IКЛ-2 вып.I.

I.7 Узлы сопряжения ригелей с колоннами даны в серии I.220КЛ-2.

I.8 Изготовление и приемка ригелей серийного производства должны производиться только после проведения испытаний нагружением в соответствии с требованиями ГОСТ 8829-85 и таблицами испытаний лист ДИ.

I.9 Предел огнестойкости ригелей - I час.

I.I0 Ригели рассчитаны на вертикальную унифицированную нагрузку 5,2;7,2;9,0и II тс/м (см.расчетные схемы стр.10)

I.II Строповочные петли даны в серии I.03IКЛ-I вып.6-I.2.

I.I2 Закладные детали МСЗ-30,МСЗ-30А разрешается устанавливать в ригелях только до 1990 года-времени износа существующей формоостнастки.

2. КОНСТРУКТИВНАЯ ХАРАКТЕРИСТИКА.

2.I Двухполочные ригели имеют тавровое поперечное сечение шириной 200мм поверху с двумя нижними полками; ширина ригеля понизу 400мм.
Однополочные ригели с одной полкой, шириной 200мм поверху, и 300 понизу.

2.2 Высота ригелей 600мм с подрезкой на опорах 300мм.

2.3 Двухполочные и однополочные ригели разработаны в двух вариантах армирования:
- с предварительно напрягаемой рабочей стержневой горячекатанной арматурой из стали класса AIУ (Ат-IУ);
- с предварительно напрягаемой стержневой термически упрочненной стали класса АтУ.

2.4 В ригелях предусмотрены закладные детали в опорных зонах для связи ригеля с колоннами.

2.5 Для выемки из формы, транспортировки и монтажа в ригелях предусмотрены строповочные петли.

2.6 Толщина защитного слоя рабочей арматуры - 21мм. для ф18
22мм для ф16

3. ПРИНЦИП МАРКИРОВКИ.

3.I Маркировка изделий принята в соответствии с ГОСТ 23009-78 и состоит из буквенных и цифровых индексов, обозначающих следующие характеристики:
Буквенные индексы:
Р - ригель;
Т - тяжелый бетон
Первый цифровой индекс обозначает количество полок.
Вторая группа цифр (после буквы Р) обозначает длину, ширину и высоту ригеля в дециметрах (округленно).
Цифровые индексы после дефиса обозначают расчетную вертикальную унифицированную нагрузку (без учета собственного веса) в тс/м (округленно), класс рабочей арматуры.
Цифровые индексы после второго дефиса обозначают отличие ригеля по сочетанию дополнительных закладных деталей.

Нач.ОВЧ	Печерский		06.88
Гл.кон	Бунич		
Гл.спец	Иовлева		
Рук.гр	Иванова		
Провер.	Бунич		
Разработ.	Иовлева		
Исполнил	Седова		
Н.контр.	Бунич		

1.225.1 КЛ-3 1-4 ПЗ

Пояснительная записка

Стадия	Лист	Листов
Р	1	5

ЛЕННИИПРОЕКТ ОКУ

Согласовано
Главный спец. ОСП
Гл.техн. ЦБИ по Баррикада

Инв.№ подл. | Подпись и дата | Взам.инв. №

Т-585

Формат 12

КЛ

3.2 Например:

2Р 85. 4. 6—7 АтУТ

- арматура класса АтУ
- тяжелый бетон
- расчетная вертикальная унифицированная нагрузка 7,2тс/м
- длина 8560мм, ширина 400мм высота 600мм
- двухполочный ригель

4. ТЕХНИЧЕСКИЕ ТРЕБОВАНИЯ.

4.I Ригели связевого каркаса следует изготавлять в соответствии с требованиями ~~ГОСТ 13994-83~~, ГОСТ I3015.0-83, настоящих рабочих чертежей, ТУ 40I-08-205-84.

4.2 Изготовление изделий предусматривается в условиях специализированных заводов в горизонтальных металлических формах, соответствующих ГОСТ 25781-83.

4.3 Формовочное оборудование и технология изготовления ригелей должны обеспечивать проектное положение арматурных изделий закладных деталей и монтажных петель.

4.4 Ригели должны изготавливаться из тяжелого бетона класса В 35 (М450) по ГОСТ 26633-85. Морозостойкость F50. Водонепроницаемость не нормируется.

4.5 Категория нижней и боковой поверхности ригелей А3, торцевой А7 в соответствии с ГОСТ I3015.0-83.

4.6 Нормируемая отпускная прочность бетона в соответствии с ГОСТ I3015.0-83 должна быть не менее 70% от проектной для теплого периода года и 85% для холодного периода года.

4.7 Отклонение действительных размеров ригелей от указанных в рабочих чертежах не должны превышать величин указанных в ТУ 40I-08-205-84.

4.8 Предварительное напряжение стержневой арматуры предусмотрено электротермическим способом.

4.9 Величина остаточного предварительного напряжения перед бетонированием принята для арматуры класса AIУ равной 4500кгс/см^2 для арматуры класса Ат-У-5000кгс/см^2.

Допустимое отклонение предварительного натяжения принято равным 830кгс/см^2 для ℓ= 6760 и 720кгс/см^2 для ℓ= 8560.

4.I0 Передаточная прочность бетона R_{bp} должна составлять не менее 70% принятого класса бетона.

Отпуск арматуры необходимо производить плавно, в шахматном порядке, например, согласоно следующей схеме: I 3 2 4

4.II Антикоррозионная защита закладных деталей должна выполняться в соответствии с требованиями СНиП 2.03.II-85 лакокрасочными покрытием по группе I приложения I5.

4.I2 Измерение силы натяжения арматуры должны выполняться в соответствии с ГОСТ 22362-77.

5. ПРАВИЛА ПРИЕМКИ, МЕТОДЫ КОНТРОЛЯ И ИСПЫТАНИЙ.

5.I До массового изготовления панели должны быть испытаны нагружением в соответствии с ГОСТ 8829-85 и листами ДИ настоящего выпуска.

Прочность жесткость и трещиностойкость панелей в процессе серийного производства контролируется неразрушающими методами по ГОСТ I7624-87, ГОСТ I7625-83.

5.2 Приемку ригелей следует производить партиями в соответствии с требованиями ГОСТ I3015.I-8I и настоящих рабочих чертежей.

5.3 Приемку ригелей по показателям прочности бетона (классу или марке бетона по прочности на сжатие, передаточной или отпускной прочности), соответствия арматурных и закладных изделий рабочим чертежам, прочности сварных соединений, толщины защитного слоя бетона до арматуры, точности геометрическмх параметров, качества поверхностей, проводят по результатам приемно-сдаточных испытаний и выборочного одноступенчатого контроля по ГОСТ I3015.I-8I.

5.4 Приемку ригелей по показателям прочности, жесткости, трещиностойкости и морозостойкости бетона проводят по результатам

Изм.	№ уч.	Лист	№ докум.	Дата	Подп.	Фамилия

1.225.1 КЛ-3 1-4 ПЗ

Лист 2

Инв. № подл. | Подпись и дата | Взам. инв. №

Формат А2

Т-637

КЛ

периодических испытаний.

5.5 Контроль за качеством бетона следует производить в соответствии с ГОСТ 13015.3-81 и ГОСТ 18105-86. Прочность бетона следует определять по 10180-78 на серии образцов, изготовленных из бетонной смеси рабочего состава и хранившихся в условиях, установленных ГОСТ 18105-86.

6. МАРКИРОВКА, ХРАНЕНИЕ, ТРАНСПОРТИРОВКА.

6.1 Транспортирование и хранение ригелей перекрытий производится в горизонтальном (рабочем) положении в соответствии с ГОСТ 13015.4-84.

6.2 Маркировку ригелей выполнять в соответствии с ГОСТ13015.2-81

6.3 Ригели должны храниться в горизонтальном (рабочем) положении в штабелях высотой не более 2м рассортированными по маркам.
Каждый ригель должен укладываться на деревянные инвентарные прокладки толщиной не менее 40мм.
Подкладки под нижний ряд ригелей следует укладывать по плотному, тщательно выровненному основанию.
Прокладки между ригелями по высоте штабеля располагаются строго по вертикали одна над другой.
При наличии в ригелях выступающих деталей или частей толщина прокладок должна превышать размер выступающих деталей или частей не менее чем на 20мм.
При укладке ригелей должна быть обеспечена возможность захвата и подъема каждого ригеля для погрузки или монтажа.

6.4 Выемка из форм, погрузка и разгрузка ригелей должна производиться с захватом за строповочные петли.

6.5 Погрузка, перегрузка и разгрузка ригелей должны производиться в условиях, предохраняющих их от повреждения.

Схема к пунктам 5.1 ÷ 5.5

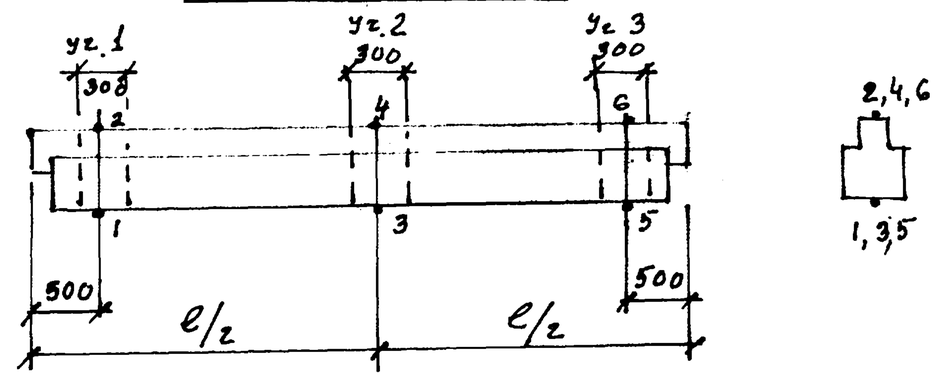

I ÷ 6 Точки замера ф арматуры и толщины защитного слоя
Участки 1,2,3 - зоны замера прочности бетона неразрушающими методами.

Изм	№ уч.	Лист	№ докум	Дата	Подп.	Фамилия

1.225.1 КЛ-3 1-4 ПЗ

Лист 3

Формат 12

Инв.№ подл. | Подпись и дата | Взам.инв.№

Т-637

КЛ

ПЕРЕЧЕНЬ

нормативно - технической литературы, обязательной для руководства при изготовлении и применении изделий.

ГОСТ 13015-75^{XX}	Изделия железобетонные сборные.
ГОСТ 13015.0-83^{X}	Конструкции и изделия железобетонные и бетонные сборные. Общие технические требования.
ГОСТ 13015.1-81^{X}	Конструкции и изделия железобетонные и бетонные сборные. Правила приемки.
ГОСТ 13015.2-81	Конструкции и изделия железобетонные и бетонные сборные. Правила маркировки.
ГОСТ 13015.3-81	Конструкции и изделия железобетонные и бетонные сборные. Документы о качестве.
ГОСТ 13015.4-84	Конструкции и изделия железобетонные и бетонные сборные. Правила транспортирования и хранения.
ГОСТ 21779-81	Система обеспечения точности геометрических параметров в строительстве. Технологические допуски.
ГОСТ 15.001-73^{X}	Система разработки и постановки продукции на производство. Разработка и постановка продукции на производство. Основные положения.
ГОСТ 15.901-85	Система разработки и постановки продукции на производство. Конструкции строительные.
ГОСТ 4.250-74	Строительство. Бетонные и железобетонные изделия и конструкции. Номенклатура показателей.
ГОСТ 25192-82	Бетоны. Классификация и общие технические требования.
ГОСТ 26633-85	Бетон тяжелый. Технические условия.
ГОСТ 10060-87	Бетоны. Методы определения морозостойкости.
ГОСТ 10180-78	Бетон тяжелый. Методы определения прочности.
ГОСТ 18105-86	Бетоны. Правила контроля прочности.
ГОСТ 8829-85	Конструкции изделия железобетонные и бетонные сборные. Методы испытаний жесткости и трещиностойкости.
ГОСТ 17624-87	Бетоны. Ультразвуковой метод определения прочности.
ГОСТ 6727-80	Проволока стальная низкоуглеродистая холоднотянутая для армирования железобетонных конструкций.
ГОСТ 5781-82^{X}	Сталь горячекатанная для армирования железобетонных конструкций.
ГОСТ 10922-75	Арматурные изделия и закладные детали сварные для железобетонных конструкций.
ГОСТ 14098-85	Соединения сварные арматуры железобетонных изделий и конструкций.
ГОСТ 103-76	Полоса стальная горячекатаная. Сортамент.
ГОСТ 23279-85	Сетки арматурные сварные для железобетонных конструкций и изделий.
ГОСТ 10884-81	Сталь стержневая арматурная термомеханическая и термически упрочненная периодического профиля. Технические условия.
СНиП 3.09.01-85	Производство сборных железобетонных конструкций и изделий.
СНиП 2.03.01-84	Бетонные и железобетонные конструкции.
СНиП 2.01.07-85	Нагрузки и воздействия.
СНиП 2.03.11-85	Защита строительных конструкций от коррозии.
ГОСТ 17625-83	Радиационный метод определения толщины защитного слоя бетона, размеров и расположения арматуры.
ГОСТ 22904-78	Магнитный метод определения толщины защитного слоя бетона и расположения арматуры.
ГОСТ 22362-77	Конструкции железобетонные. Методы измерения силы натяжения арматуры.
ГОСТ 25781-83^{X}	Формы стальные для изготовления железобетонных изделий. Технические условия.
ГОСТ 26438-85	Формы стальные для железобетонных изделий. Методы испытаний на деформативность
ГОСТ 27204-87	Формы стальные для изготовления железобетонных изделий. Борта. Конструкции и размеры.

Инв.№ подл. | Подпись и дата | Взам.инв.№

Изм	№ уч.	Лист	№ докум	Дата	Подп.	Фамилия

Марка изделия	Схема опирания и загружения изделия	Расчетный пролет см	Обозначение нагрузок, размерность	Нагрузка: полная расчетная эквивалентная	Нагрузка: нормативная длительно действующая от постоянных и длительных нагрузок эквивалент.	Расчетный прогиб от постоянной и длительной нагрузки см	Полная эквивалентная равномерно-распределенная нормативная нагрузка (с учетом собственного веса)
2Р68.4.6-5АIVТ		660	q тс/м	5,75	4,0	1,6	4,9
2Р68.4.6-7АIVТ				7,75	5,8	1,28	6,7
2Р68.4.6-9АIVТ				9,55	7,1	1,83	8,3
2Р68.4.6-11АIVТ				11,55	8,6	2,5	9,8
2Р68.4.6-5АтVТ				5,75	4,0	1,65	4,9
2Р68.4.6-7АтVТ				7,75	5,8	1,32	6,7
2Р68.4.6-9АтVТ				9,55	7,1	1,88	8,3
2Р68.4.6-11АтVТ				11,55	8,6	2,58	9,8
1Р68.3.6-5АIVТ				5,75	4,0	1,65	4,9
1Р68.3.6-5АтVТ				5,75	4,0	1,65	4,9
2Р86.4.6-5АIVТ		840		5,75	4,0	2,9	4,9
2Р86.4.6-7АIVТ				7,75	5,8	1,9	6,7
2Р86.4.6-5АтVТ				5,75	4,0	1,65	4,9
2Р86.4.6-7АтVТ				7,75	5,8	1,32	6,7

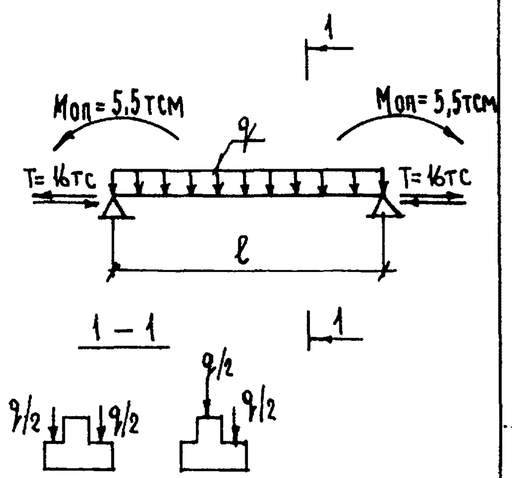

Взам.инв. №

Подпись и дата

Инв.№ подл.

Марка изделия	Схема опирания и загружения изделия	Расчетный пролет ℓ_p см	Обозначение нагрузок. Размерность	Проверка прочности по ГОСТ 8829-85. Характеристика разрушения конструкции: Текучесть стали продольной растянутой и поперечной арматуры в нормальном и наклонном сечении до раздробления бетона сжатой зоны. C=1,35 для AIV; C=1,4 для AtV. Контрольная нагрузка с учетом собственного веса конструкции	Контрольная нагрузка без учета собственного веса конструкции	Разрыв продольной растянутой арматуры. Раздробление бетона сжатой зоны в нормальном и наклонном сечении до наступления текучести стали. C=1,6. Контрольная нагрузка с учетом собственного веса конструкции	Контрольная нагрузка без учета собственного веса конструкции	Проверка жесткости и ширина раскрытия трещин по ГОСТ 8829-85. Контрольная нагрузка без учета собственного веса конструкции	Контрольный прогиб от контрольной нагрузки $f_к$, мм	Контрольная ширина раскрытия трещин, мм
2P68.4.6-5AIV T	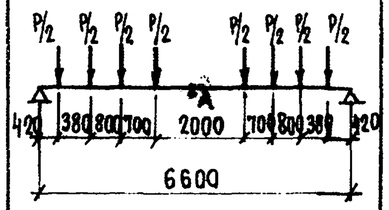	660	P	—	7,02	—	8,32	4,52	5,0	
2P68.4.6-7AIV T				—	9,72	—	11,52	6,26	10,0	
2P68.4.6-9AIV T				—	12,15	—	14,40	7,83	13,0	
2P68.4.6-11AIV T				—	14,85	—	17,60	9,57	20,0	
2P68.4.6-5AtV T			TC	—	7,28	—	8,32	4,52	5,55	0,2
2P68.4.6-7AtV T	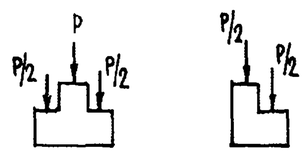			—	10,08	—	11,52	6,26	11,0	
2P68.4.6-9AtV T				—	12,60	—	14,40	7,83	14,4	
2P68.4.6-11AtV T				—	15,40	—	17,60	9,57	22,2	
1P68.3.6-5AIV T				—	7,02	—	8,32	4,52	5,0	
1P68.3.6-5AtV T				—	7,28	—	8,32	4,52	5,55	
2P86.4.6-5AIV T	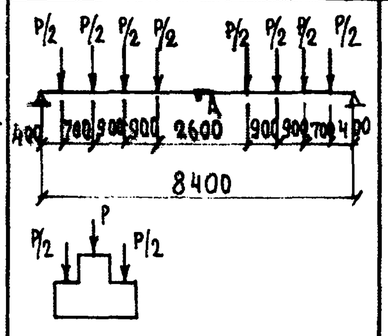	840	P	—	9,13	—	10,82	5,88	19,0	
2P86.4.6-7AIV T				—	12,64	—	14,98	8,14	13,0	
2P86.4.6-5AtV T				—	9,46	—	10,82	5,88	21,0	0,2
2P86.4.6-7AtV T			TC	—	13,10	—	14,98	8,14	14,0	

Примечания:

1. При испытании изделий их следует опирать на двухшарнирные опоры, одна из которых допускает свободное перемещение вдоль оси изделия.
2. Место замера контрольного прогиба ($f_к$) по проверке жесткости – точка А (см. схему опирания и загружения).

Нач. отд.	Печерский		1988
Гл. констр.	Бунич		"
Гл. спец.	Иовлева		"
Рук. гр.	Иванова		"
Провер.	Иовлева		"
Разработ.	Муратова		"
Исполнил	Муратова		"
Н. контр.	Бунич		"

1.225.1 КЛ-3 1-4 ДИ

Данные для испытаний

Стадия	Лист	Листов
Р		1

ЛЕННИИПРОЕКТ ОКУ

Согласовано

Взам. инв. №

Подпись и дата

Инв. № подл.

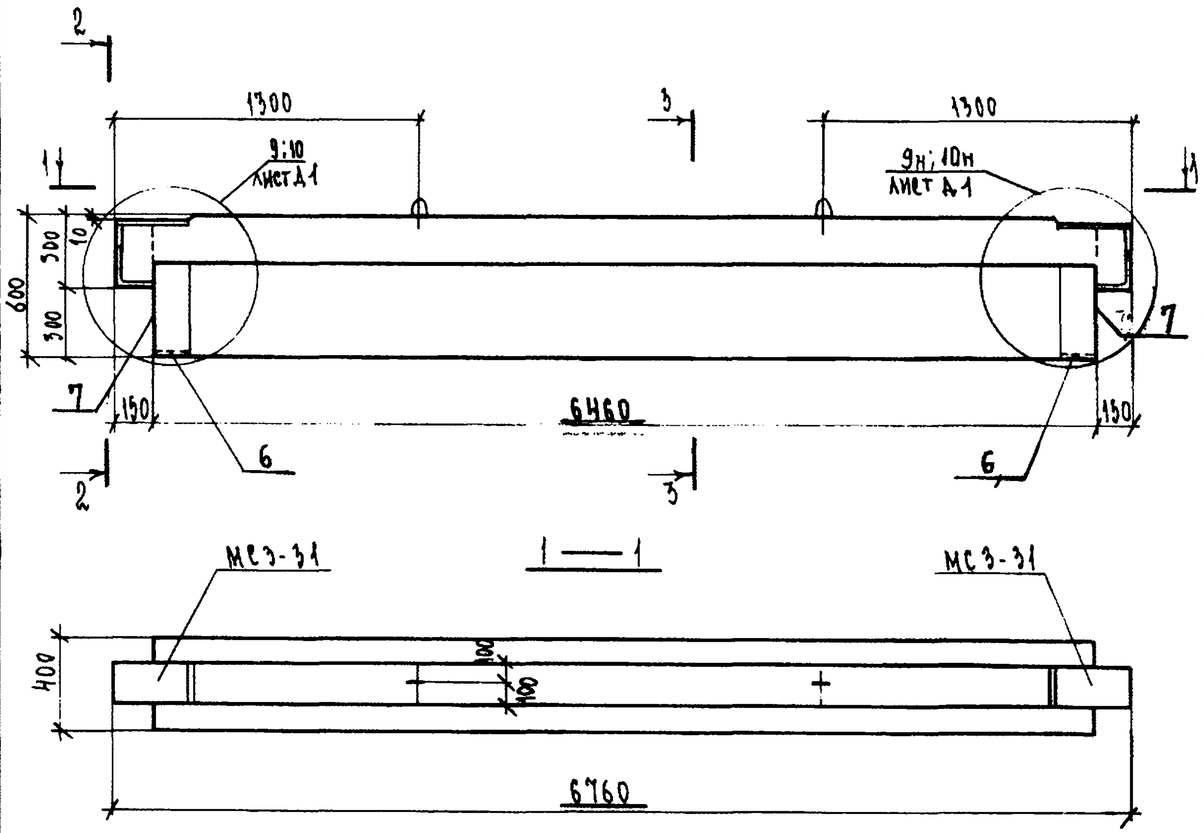

1 — 1

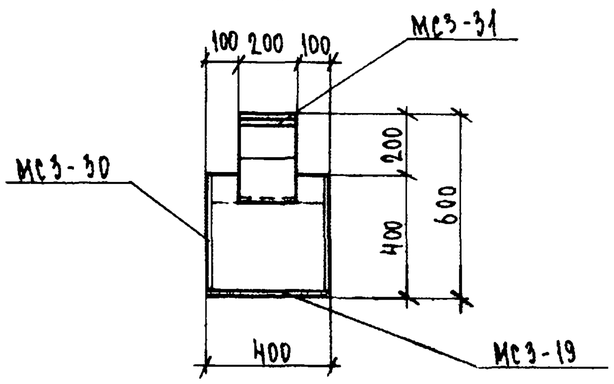

2 — 2

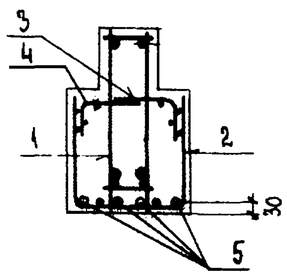

3 — 3

Формат	Зона	Поз.	Обозначение	Наименование	Кол.	Примечание
				Документация		
А3			1.225.1 КЛ-3 1-Н ПЗ	Пояснительная записка		
			ВРС	Ведомость расхода стали		
				Сборочные единицы		Масса поз. кг
А3		1	1.225.1 КЛ-3 2-1 14	Пространственный каркас ПК66	1	
		2	25-09	Сетка С-32	1	
		3	-14	С35 п.	2	
		4	-13	С35 л	2	
А4		6	1.031 КЛ-2 вып.1	Закладная деталь МС3-19	2	4.42
		7		МС3-30	2	15.49
				Детали		
Б/ч		5		Стержень напрягаемый		
				ГОСТ 5781-82 ⌀18 АIV ℓ=6460	4	12,92
				Материал		
				Бетон тяжелый класса В35		
				ГОСТ 26633-85	1,31	м³

Нач. отд.	Печерский		06.88
Гл. конст.	Бунич		
Гл. спец.	Новлева		
Рук. гр.	Иванова		
Провер.	Муратова		
Рассчит.	Муратова		
Исполн.	Козырева		
Н. контр.	Бунич		

1.225.1 КЛ-3 1-Н 01

Ригель 2Р68.4.6-5АIV

Стадия	Масса	Масштаб
Р	3280	1:20
Лист	Листов 1	

ЛЕННИИПРОЕКТ
ОКУ

Формат А3

Согласовано
Гл. техн. НБК
Д-о Барыкина

Инв. № подл. | Подпись и дата | Взам. инв. №

Изм.	Кол. уч.	Лист	№ докум.	Дата	Подп.	Фамилия

Т-710

КЛ

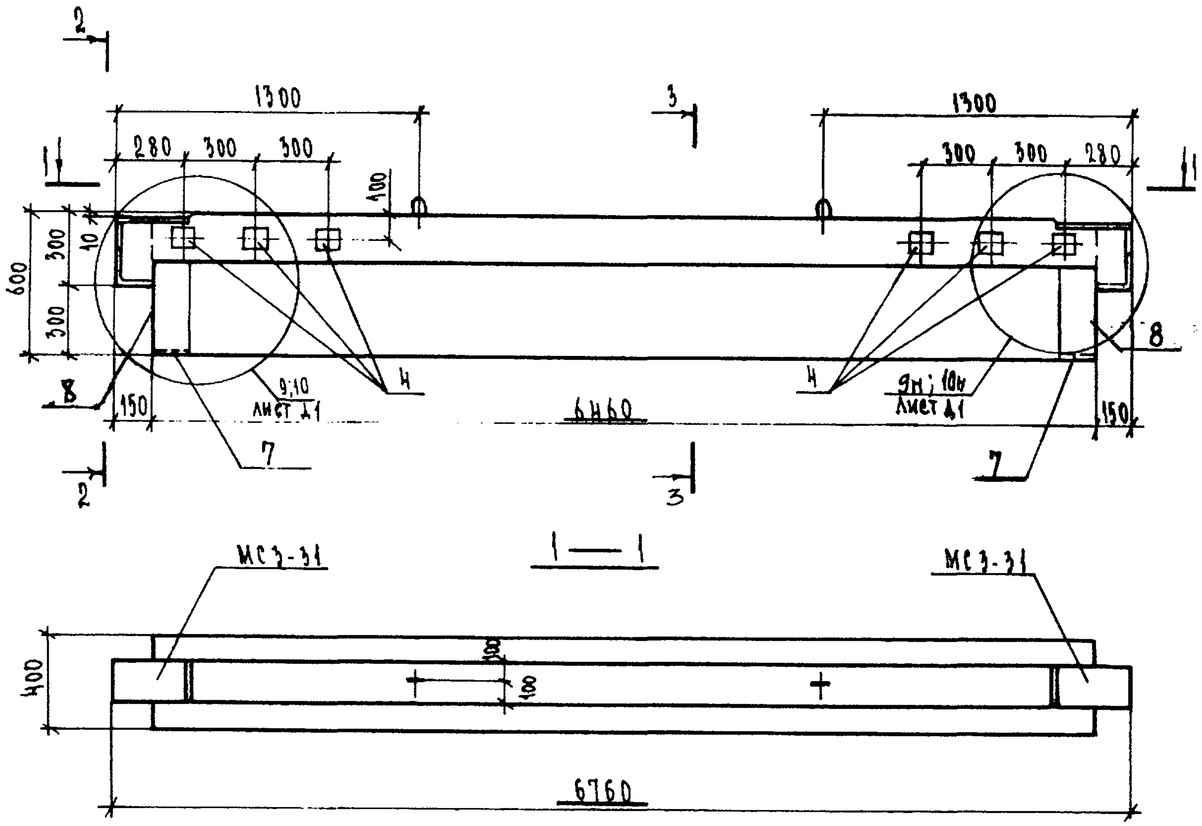

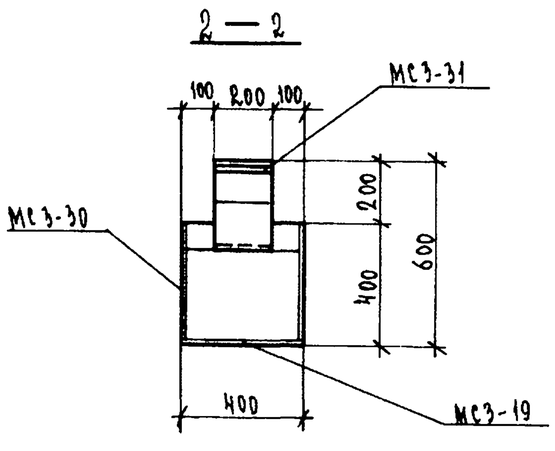

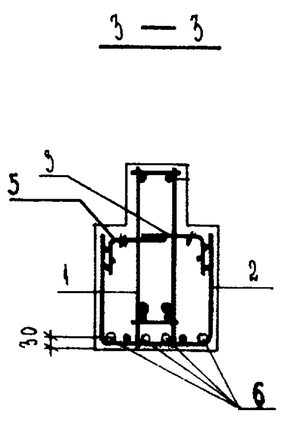

Формат	Зона	Поз.	Обозначение	Наименование	Кол.	Примечание
				Документация		
А3			1.225.1 КЛ-3 1-4 ПЗ	Пояснительная записка		
			ВРС	Ведомость расхода стали		
				Сборочные единицы		масса поз. кг
А3		1	1.225.1 КЛ-3 2-1 14	Пространственный каркас ПК-66	1	
		2	25 - 09	Сетка С-32	2	
		3	- 14	С-35п	2	
А4		4	1.031 КЛ-2 вып. 1	Закладная деталь МС3-18	6	1,72
А3		5	1.225.1 КЛ-3 2-1 25 - 13	Сетка С-35л	1	
А4		7	1.031 КЛ-2 вып. 1	Закладная деталь МС3-19	2	4.42
		8		МС3-30	2	15.49
				Детали		
Б4		6		Стержень напрягаемый		
				ГОСТ 5781-82 ф18АIV ℓ=6460	4	12.92
				Материал		
				Бетон тяжелый класса		
				В35 ГОСТ 26633-85	1.31	м3

Нач. отд.	Печерский		06.88	1.225.1 КЛ-3 1-4 02
Гл. констр.	Бунич			Ригель 2Р68.4.6-5АIVТ-1
Гл. спец.	Ковтева			
Рук. гр.	Иванова			
Провер.	Муратова			
Рассчит.	Муратова			
Исполн.	Козырева			
Н. контр.	Бунич			

Стадия	Масса	Масштаб
Р	3280	1:20
Лист	Листов 1	

ЛЕННИИПРОЕКТ
ОКУ

Изм. | Кол. уч. | Лист | № докум. | Дата | Подп. | Фамилия

Согласовано: Гл. технолог № 6 и № 1 ч/о; Инж. № подл. | Подпись и дата | Взам. инв. №

Формат А3

КЛ

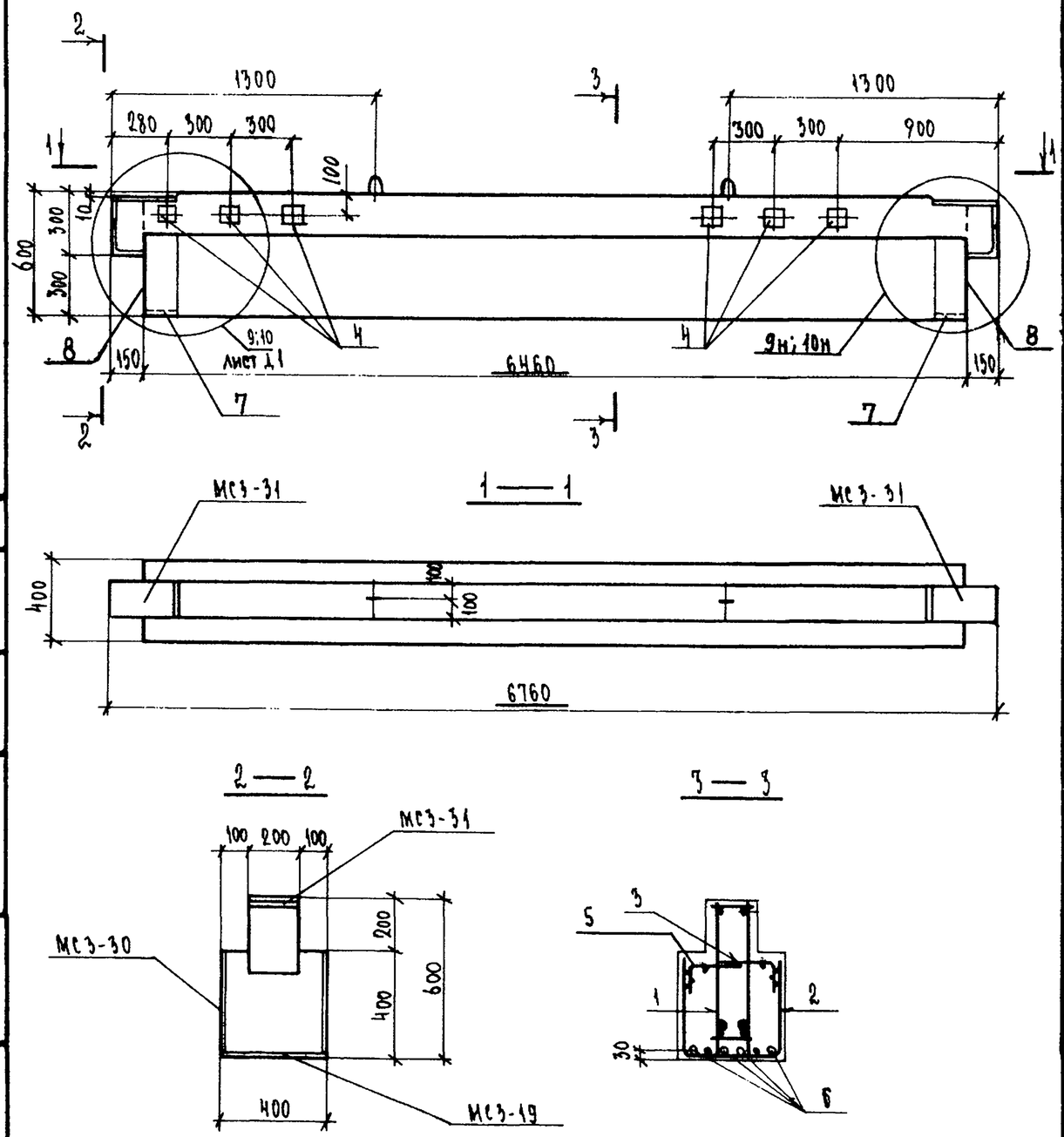

Формат	Зона	Поз.	Обозначение	Наименование	Кол.	Примечание
				Документация		
А3			1.225.1 КЛ-3 1-4 ПЗ	Пояснительная записка		
			ВРС	Ведомость расхода стали		
				Сборочные единицы		масса 1 поз. кг
А3		1	1.225.1 КЛ-3 2-1 14	Пространственный каркас ПК-66	1	
		2	25 09	Сетка С-32	1	
		3	14	С-35 П	2	
А4		4	1.031 КЛ-2 1	Закладная деталь МС3-18	6	1.72
А3		5	1.225.1 КЛ-3 2-1 25 13	Сетка С-35 Л	2	
А4		7	1.031 КЛ-2 1	Закладная деталь МС3-19	2	4.42
		8		МС3-30	2	15.49
				Детали		
Б/ч		6		Стержень напрягаемый		
				ГОСТ 5781-82 ф18 А IV ℓ=6460	4	12.92
				Материал		
				Бетон тяжелый класса В35		
				ГОСТ 26633-85	1,31	м³

Нач. отд.	Печерский		06.88
Гл. конст	Бунич		
Гл. спец.	Новлева		
Рук. гр	Иванова		
Провер.	Муратова		
Рассчит	Муратова		
Исполн.	Козырева		
Н. контр.	Бунич		

1.225.1 КЛ-3 1-4 ПЗ

Ригель 2Р68.4.6-5АIVТ-2

Стадия	Масса	Масштаб
Р	3280	1:20
Лист	Листов 1	

ЛЕННИИПРОЕКТ
ОКУ

Формат А3

Согласовано: Гл. технолог ЖБИ № 1 п/о «Бетонмаш» Зеленский

Изм. | Кол. уч. | Лист | № докум. | Дата | Подп. | Фамилия

Инв. № подл. | Подпись и дата | Взамен инв. №

Т-710

КЛ

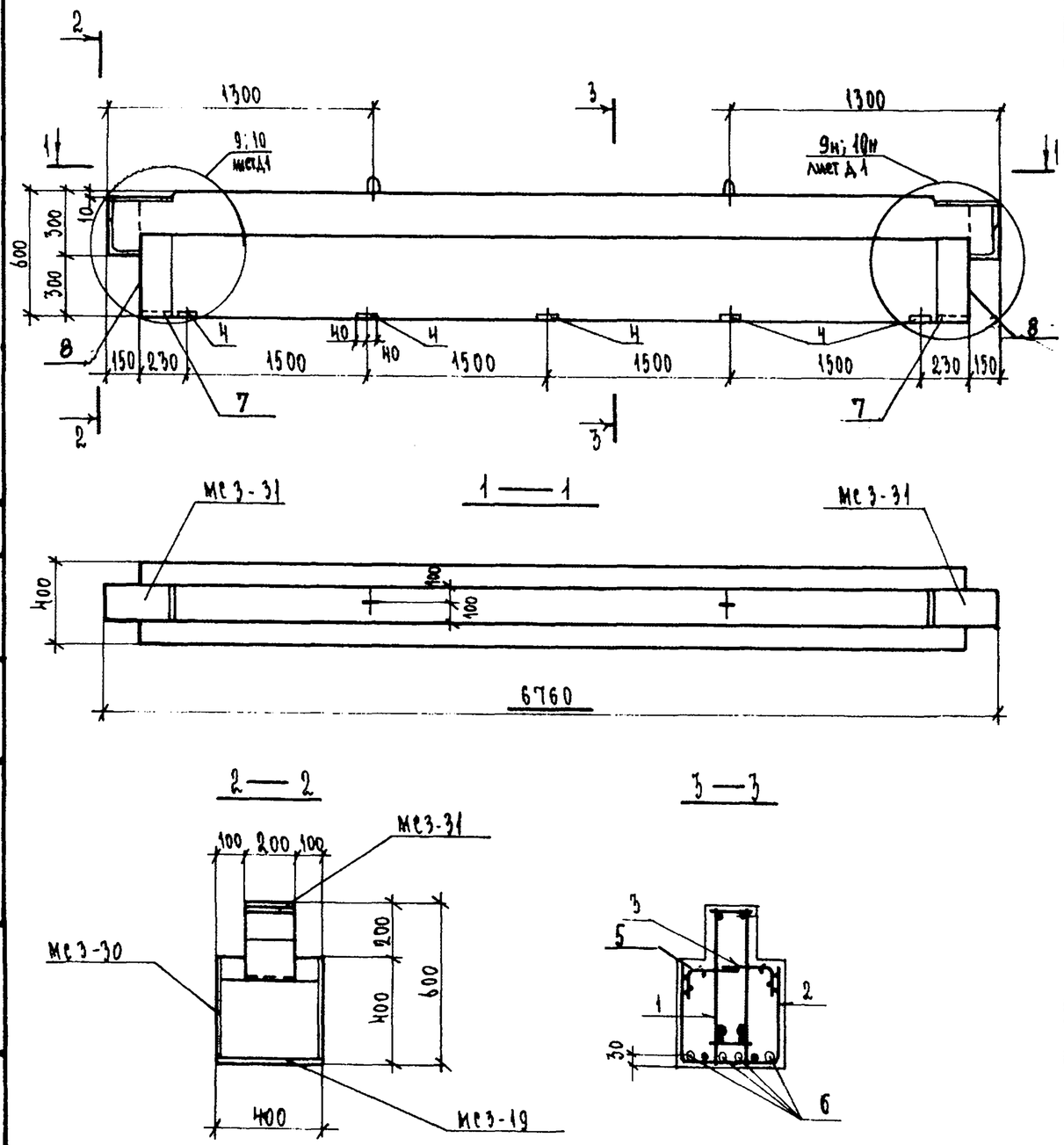

Формат	Зона	Поз.	Обозначение	Наименование	Кол.	Примечание
				Документация		
А3			1.225.1 КА-3 1-4 ПЗ	Пояснительная записка		
			ВРС	Ведомость расхода стали		
				Сборочные единицы		Масса поз. кг
А3		1	1.225.1 КА-3 2-1 14	Пространственный каркас ПК66	1	
		2	25-09	Сетка С-32	1	
		3	-14	С-35п	2	
А4		4	1.031 КА-2 1	Закладная деталь МС3-26	5	2.43
А3		5	1.225.1 КА-3 2-1 25-13	Сетка С-35л	2	
А4		7	1.031 КА-2 1	Закладная деталь МС3-19	2	4.42
		8		МС3-30	2	15.49
				Детали		
Б/ч		6		Стержень напрягаемый		
				ГОСТ 5781-82 ф18 А IV ℓ=6460	4	12.92
				Материал		
				Бетон тяжелый класса В35		
				ГОСТ 26633-85	1,31	м³

Нач. отд.	Печерский		06.88
Гл. конст.	Бунич		
Гл. спец.	Новаева		
Рук. гр.	Иванова		
Провер.	Муратова		
Рассчит.	Муратова		
Исполн.	Козырева		
Н. контр.	Бунич		

1.225.1 КА-3 1-4 04

Ригель 2Р68.4.6-5А IV Т-3

Стадия	Масса	Масштаб
Р	3280	1:20
Лист	Листов 1	

ЛЕННИИПРОЕКТ
ОКУ

Изм. | № уч. | Лист | № докум. | Дата | Подп. | Фамилия

Согласовано

Взам. инв. № | Подпись и дата | Инв. № подл.

Формат А3

Т-710

КЛ

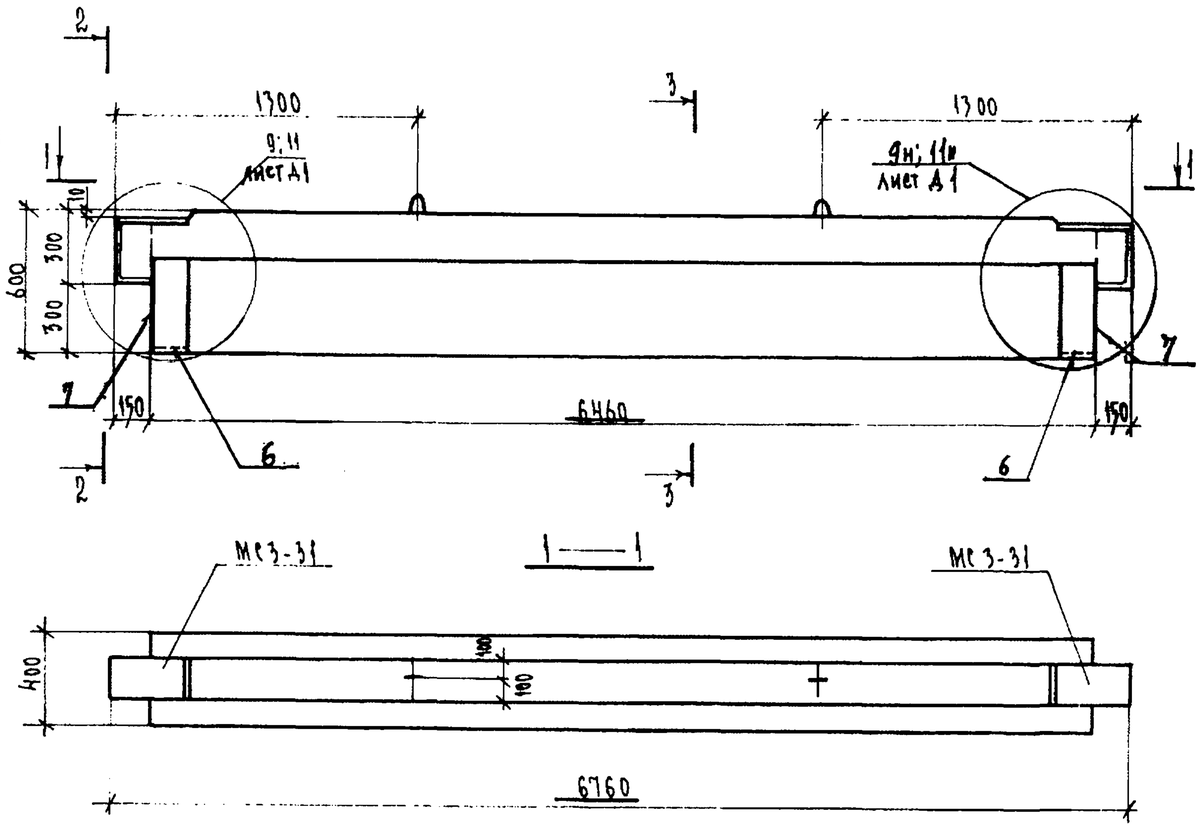

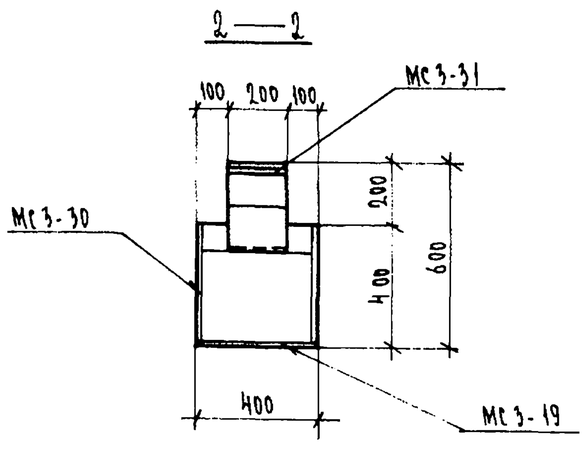

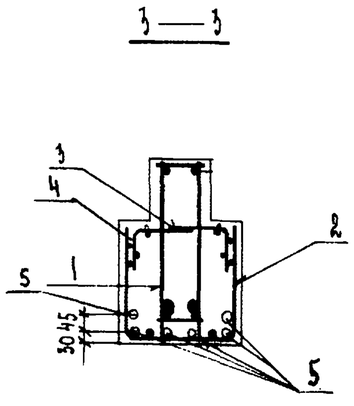

Формат	Зона	Поз.	Обозначение	Наименование	Кол.	Примечание
				Документация		
А3			1.225.1 КА-3 1-4 ПЗ	Пояснительная записка		
			ВРС	Ведомость расхода стали		
				Сборочные единицы		масса поз. кг
А3		1	1.225.1 КА-3 2-1 15	Пространственный каркас ПК-67	1	
		2	25 10	Сетка С-33	1	
		3	14	Сетка С-35п	2	
		4	13	С-35л	2	
А4		6	1.031 КА-2 1	Закладная деталь МС3-19	2	4.42
		7		МС3-30	2	15.49
				Детали		
Б/4		5		Стержень напрягаемый ГОСТ 5781-82 ⌀18 АIV ℓ=6460	6	12,92
				Материал		
				Бетон тяжелый класса В35 ГОСТ 26633-85	1,31	м³

Согласовано
Гл. технолог ЖБИ№1 п/о "Баррикады" Зеленская 21.06.88

Инв.№ подл. | Подпись и дата | Взам.инв.№

Изм.	№ уч.	Лист	№ докум.	Дата	Подп.	Фамилия

Нач.отд.	Печерский		06.88
Гл.конст.	Бунич		
Гл.спец.	Новлева		
Рук.гр.	Иванова		
Провер.	Муратова		
Рассчит.	Муратова		
Исполн.	Козырева		
Н.контр.	Бунич		

1.225.1 КА-3 1-4 05

Ригель 2Р68.4.6-7АIVТ

Стадия	Масса	Масштаб
Р	3280	1:20
Лист	Листов 1	

ЛЕННИИПРОЕКТ ОКУ

Формат А3

Т-710

КЛ

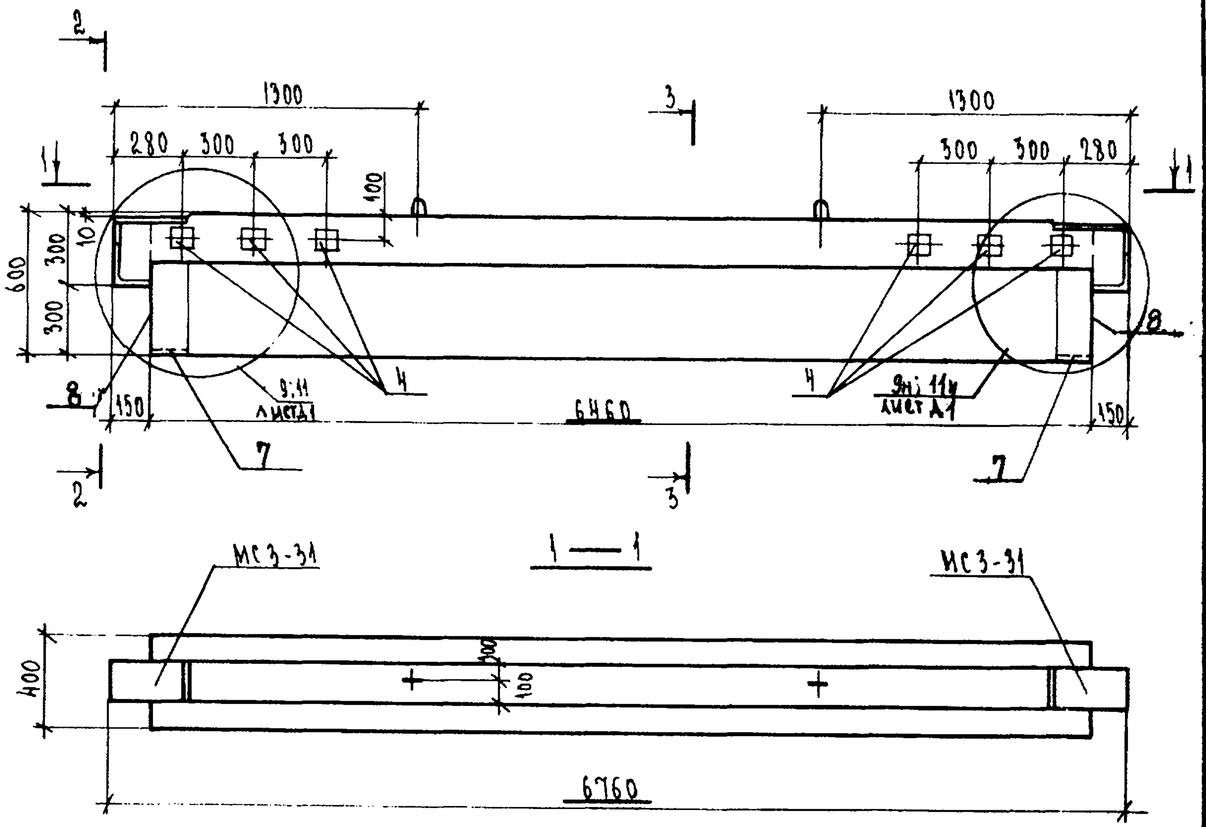

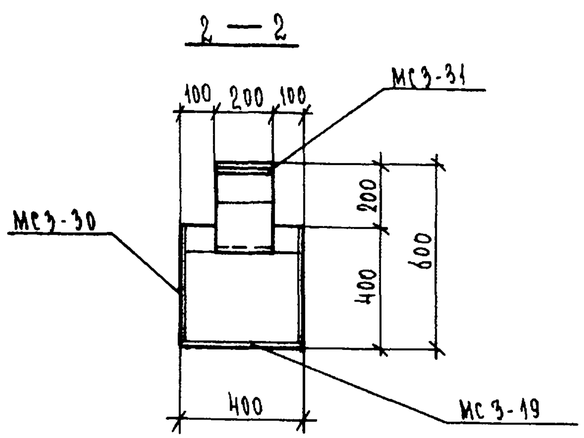

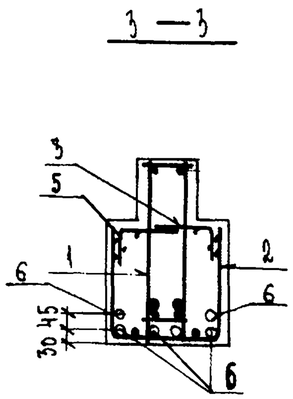

Формат	Зона	Поз.	Обозначение	Наименование	Кол.	Примечание
				Документация		
А3			1.225.1 КЛ-3 1-Н ПЗ	Пояснительная записка		
			ВРС	Ведомость расхода стали		
				Сборочные единицы		масса поз. кг
А3		1	1.225.1 КЛ-3 2-1 15	Пространственный каркас ПК-67	1	
		2	25 10	Сетка С-33	1	
		3	14	Сетка С-35П	2	
А4		4	1.031 КЛ-2 вып. 1	Закладная деталь МС3-18	6	1.72
А3		5	1.225.1 КЛ-3 2-1 25 13	Сетка С-35А	2	
А4		7	1.031 КЛ-2 1	Закладная деталь МС3-19	2	4.42
		8		МС3-30	2	15.49
Б/ч						
				Детали		
Б/ч		6		Стержень напрягаемый		
				ГОСТ 5781-82 Ф18АIV ℓ=6460	6	12.92
				Материал		
				Бетон тяжелый класса В35		
				ГОСТ 26633-85	1,31	м³

Нач. отд.	Печерский		06.88
Гл. конст.	Бунич		
Гл. спец.	Новлева		
Рук. гр.	Иванова		
Провер.	Муратова		
Рассчит.	Муратова		
Исполн.	Козырева		
Н. контр.	Бунич		

1.225.1 КЛ-3 1-Н 06

Ригель 2Р68.4.6-7АIVТ-1

Стадия	Масса	Масштаб
Р	3280	1:20
Лист	Листов 1	

ЛЕННИИПРОЕКТ
ОКУ

Формат А3

Изм.	Кол. уч.	Лист	№ докум.	Дата	Подп.	Фамилия

Согласовано
Гл. технолог ЖБИ №1 п/о „Баррикада" Зельнецкий 21.04.88

Взам. инв. №
Подпись и дата
Инв. № подл.

Т-710

КЛ

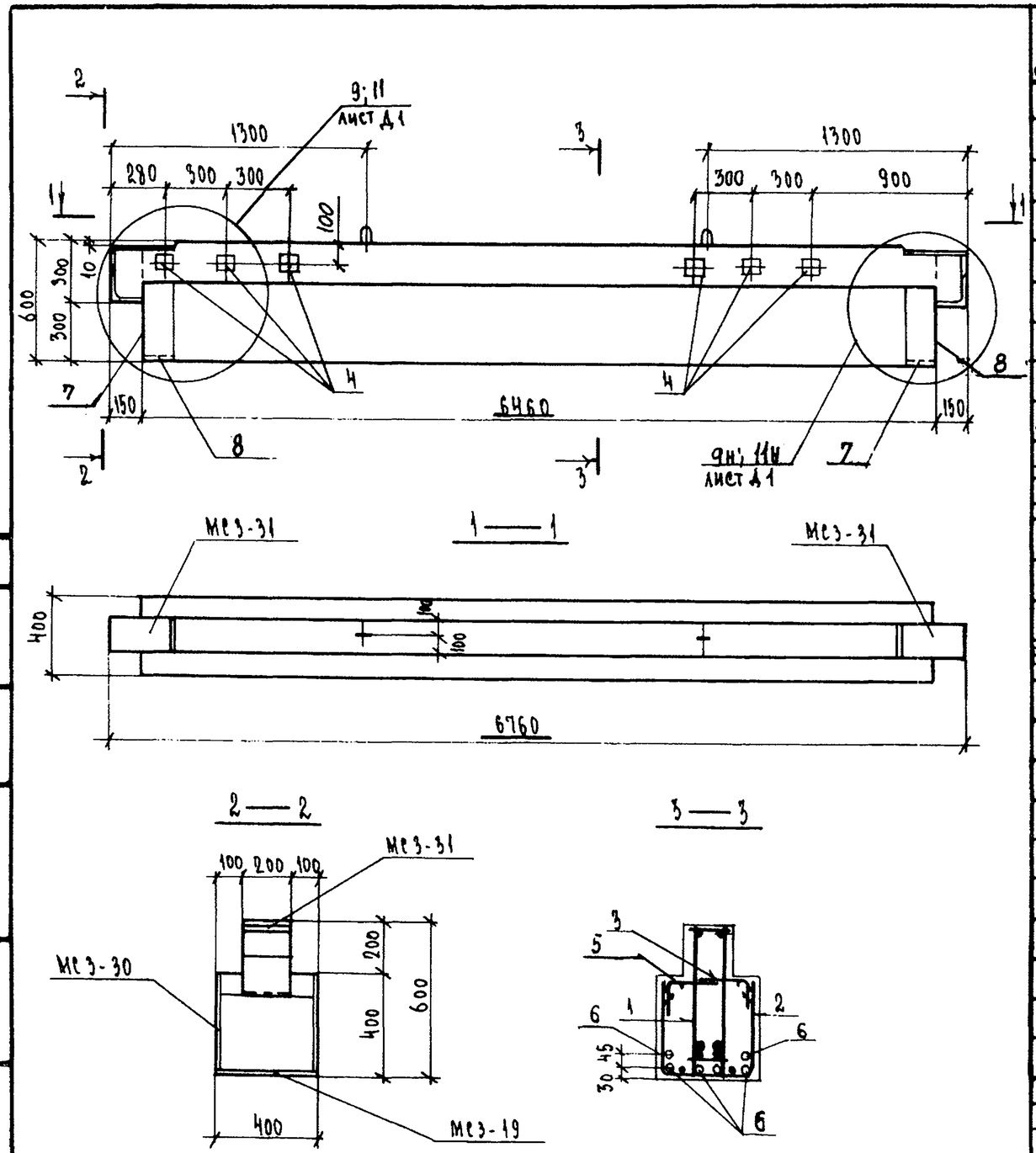

Формат	Зона	Поз.	Обозначение	Наименование	Кол.	Примечание
				Документация		
А3			1.225.1 КЛ-3 1-4 ПЗ	Пояснительная записка		
			ВРС	Ведомость расхода стали		
				Сборочные единицы		Масса поз. кг
А3		1	1.225.1 КЛ-3 2-1 15	Пространственный каркас ПК-67	1	
		2	25 10	Сетка С-33	1	
		3	14	Сетка С-35 п	2	
А4		4	1.031 КЛ-2 1	Закладная деталь МС3-18	6	1.72
А3		5	1.225.1 КЛ-3 2-1 25 13	Сетка С-35 л	2	
А4		7	1.031 КЛ-2 1	Закладная деталь МС3-19	2	4.42
		8		МС3-30	2	15.49
				Детали		
5/4		6		Стержень напрягаемый		
				ГОСТ 5781-82 Ф18 АIV ℓ=6460	6	12.92
				Материал		
				Бетон тяжелый класса В35		
				ГОСТ 26633-85	1,31	м³

Нач. отд.	Печерский		06.88
Гл. конст.	Бунич		
Гл. спец.	Новлева		
Рук. гр.	Иванова		
Провер.	Муратова		
Рассчит.	Муратова		
Исполн.	Розырева		
Н. контр.	Бунич		

1.225.1 КЛ-3 1-4 07

Ригель 2Р68.4.6-7АIV Т-2

Стадия	Масса	Масштаб
Р	3280	1:20
Лист	Листов	

ЛЕННИИПРОЕКТ
ОКУ

Изм. | № уч. | Лист | № докум. | Дата | Подп. | Фамилия

Согласовано
Гл. технолог ЖБКИ
п/о „Баррикада"
Зеленская 20.6.88
Взам. инв. №
Подпись и дата
Инв. № подл.

Формат А3

Т-710

КЛ

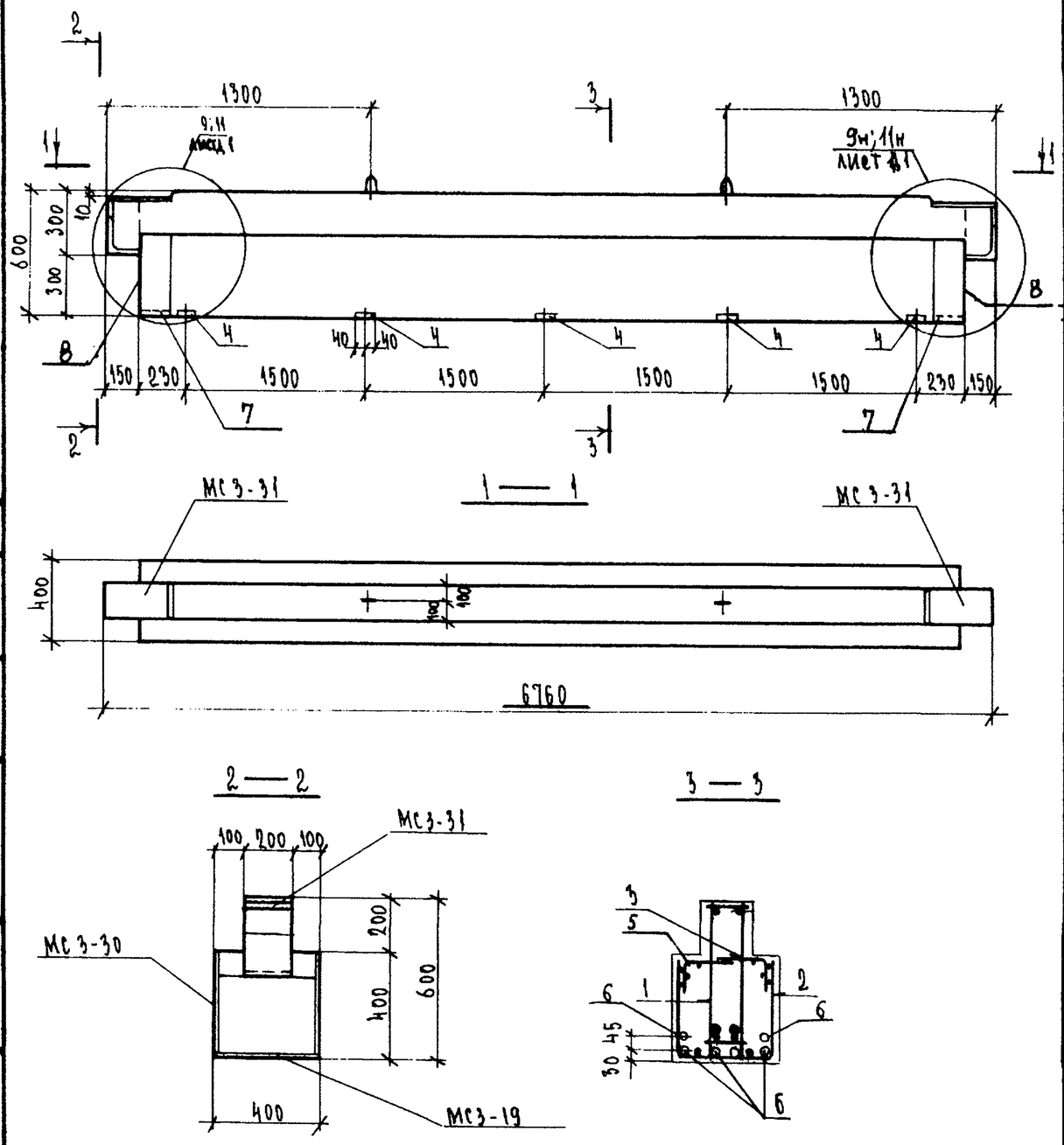

Формат	Зона	Поз.	Обозначение	Наименование	Кол.	Примечание
				Документация		
А3			1.225.1 КЛ-3 1-4 ПЗ	Пояснительная записка		
			ВРС	Ведомость расхода стали		
				Сборочные единицы		Масса поз. кг
А3		1	1.225.1 КЛ-3 2-1 15	Пространственный каркас ПК67	1	
		2	25 10	Сетка С-33	1	
		3	14	Сетка С35 п	2	
А4		4	1.031 КЛ-2 1	Закладная деталь МС 3-26	5	2.43
А3		5	1.225.1 КЛ-3 2-1 25 13	Сетка С-35л	2	
А4		7	1.031 КЛ-2 1	Закладная деталь МС3-19	2	4.42
		8		МС3-30	2	15.49
				Детали		
Б/ч		6		Стержень напрягаемый		
				ГОСТ 5781-82 ф18 А IV ℓ=6460	6	12.92
				Материал		
				Бетон тяжелый класса В35		
				ГОСТ 26633-85	1,31	м3

Изм.	Кол. уч.	Лист	№ докум.	Дата

Нач. отд.	Печерский		06.88
Гл. конст.	Бунич		
Гл. спец.	Новлева		
Рук. гр.	Иванова		
Провер.	Муратова		
Рассчит.	Муратова		
Исполн.	Козырева		
Н. контр.	Бунич		

1.225.1 КЛ-3. 1-4 08

Ригель 2Р68.4.6-7А IV Т-3

Стадия	Масса	Масштаб
Р	3280	1:20
Лист	Листов 1	

ЛЕННИИПРОЕКТ
ОКУ

Формат А3

Согласовано

Взам. инв. №

Подпись и дата

Инв. № подл.

Т-710

КЛ

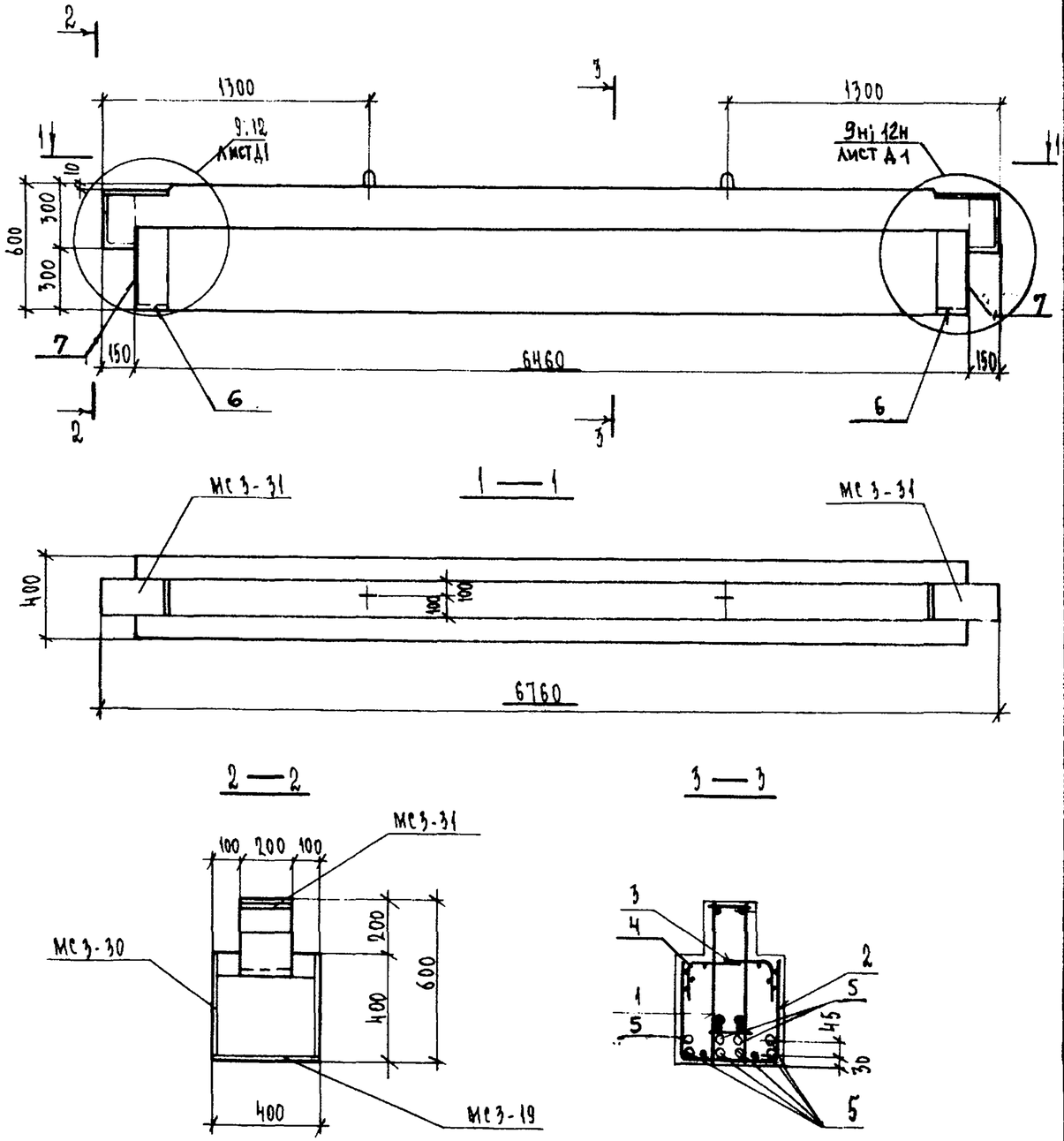

Формат	Зона	Поз.	Обозначение	Наименование	Кол.	Примечание
				Документация		
А3			1.225.1 КЛ-3 1-4 ПЗ	Пояснительная записка		
			ВРС	Ведомость расхода стали		
				Сборочные единицы		масса поз. кг
А3		1	1.225.1 КЛ-3 2-1 20	Пространственный каркас ПК-12	1	
		2	25 10	Сетка С-33	1	
		3	14	С-35 П.	2	
		4	15	С-35 Л	2	
А4		6	1.031 КЛ-2 1	Закладная деталь МС3-19	2	4.42
		7		МС3-30	2	15.49
				Детали		
Б/4		5		Стержень напрягаемый ГОСТ 5781-82 ⌀18 А IV ℓ=6460	8	12,92
				Материал		
				Бетон тяжелый класса В35 ГОСТ 26633-85	1,31	м³

Согласовано
Гл. технолог ЖБИ
п/о "Баррикады"
Зеленская 26.06.88

Взам. инв. №
Подпись и дата
Инв. № подл.

Изм.	№ уч.	Лист	№ докум.	Дата	Подп.	Фамилия

Нач. отд.	Печерский		06.88
Гл. конст.	Бучич		
Гл. спец.	Ковлева		
Рук. гр.	Иванова		
Провер.	Муратова		
Рассчит.	Муратова		
Исполн.	Козырева		
Н. контр.	Бучич		

1.225.1 КЛ-3 1-4 09

Ригель 2Р68.4.6-9АIVТ

Стадия	Масса	Масштаб
Р	3280	1:20
Лист	Листов 1	

ЛЕННИИПРОЕКТ
ОКУ

Формат А3

Т-710

КЛ

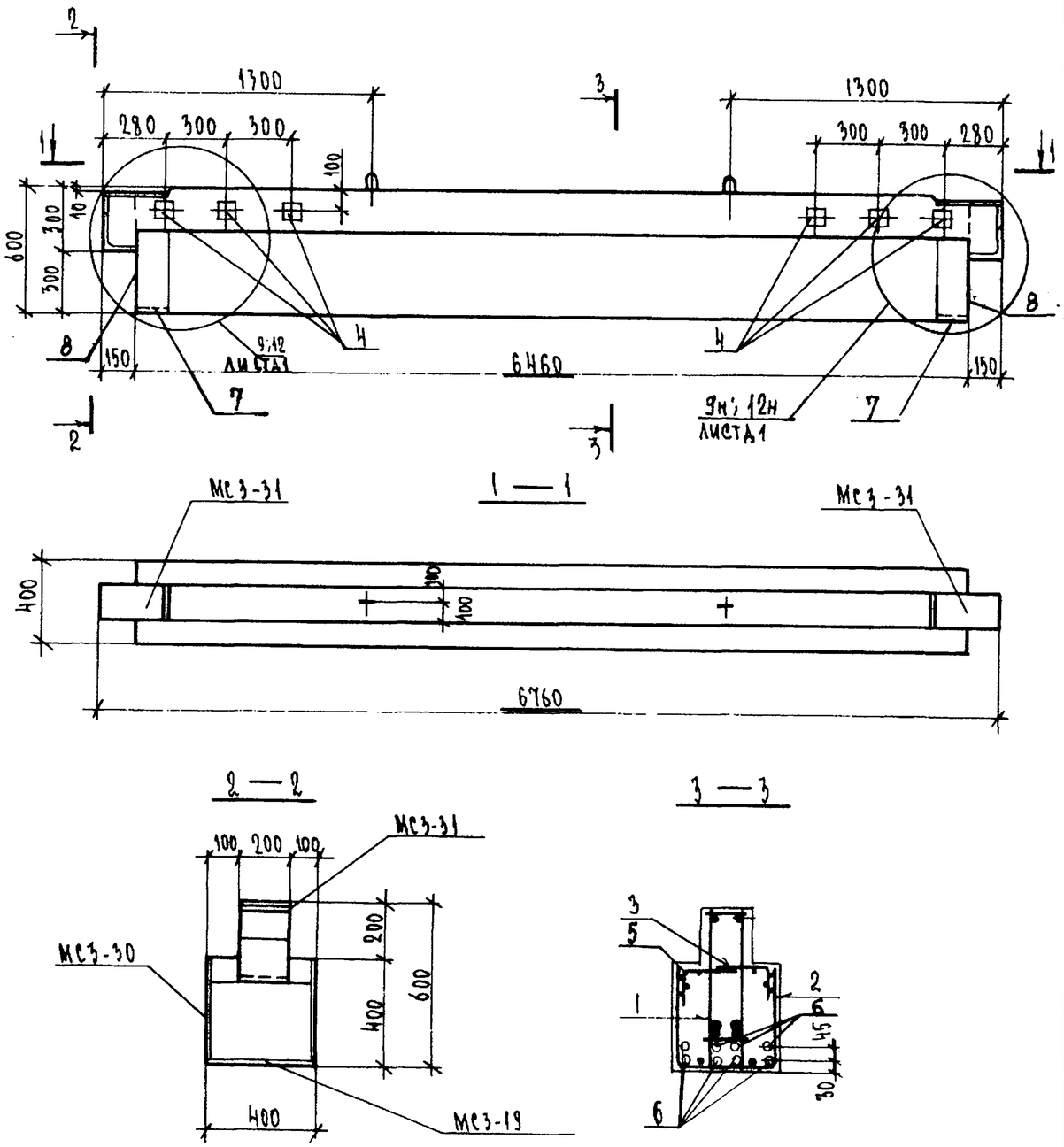

Формат	Зона	Поз.	Обозначение	Наименование	Кол.	Примечание
				Документация		
А3			1.225.1 КЛ-3 1-Н ПЗ	Пояснительная записка		
			ВРС	Ведомость расхода стали		
				Сборочные единицы		масса поз. кг
А3		1	1.225.1 КЛ-3 2-1 20	Пространственный каркас ПК-72	1	
		2	25 10	Сетка С-33	1	
		3	14	Сетка С-35 п	2	
А4		4	1.031 КЛ-2 вып.1	Закладная деталь МС3-18	6	1.72
А3		5	1.225.1 КЛ-3 2-1 25 13	Сетка С-35 л	2	
А4		7	1.031 КЛ-2 1	Закладная деталь МС3-19	2	4.42
		8		МС3-30	2	15.49
				Детали		
Б/ч		6		Стержень напрягаемый		
				ГОСТ 5781-82 ⌀ 18 АIV ℓ=6460	8	12.92
				Материал		
				Бетон тяжелый класса В35		
				ГОСТ 26633-85	1.31	м3

Нач.отд.	Печерский		06.88
Гл.конст.	Бунич		
Гл.спец.	Новаева		
Рук.гр.	Иванова		
Провер.	Муратова		
Рассчит.	Муратова		
Исполн.	Козырева		
Н.контр.	Бунич		

1.225.1 КЛ-3 1-Н 10

Ригель 2Р68.4.6-9АIVТ-1

Стадия	Масса	Масштаб
Р	3280	1:20
Лист	Листов 1	

ЛЕННИИПРОЕКТ
ОКУ

Формат А3

Согласовано: Гл.технолог ХЗМ №1 р/о „Барикады" Зеленская 19.11.88

Взам.инв.№ | Подпись и дата | Инв.№ подл.

Изм. | № уч. | Лист | № докум. | Дата | Подп. | Фамилия

Т-710

КЛ

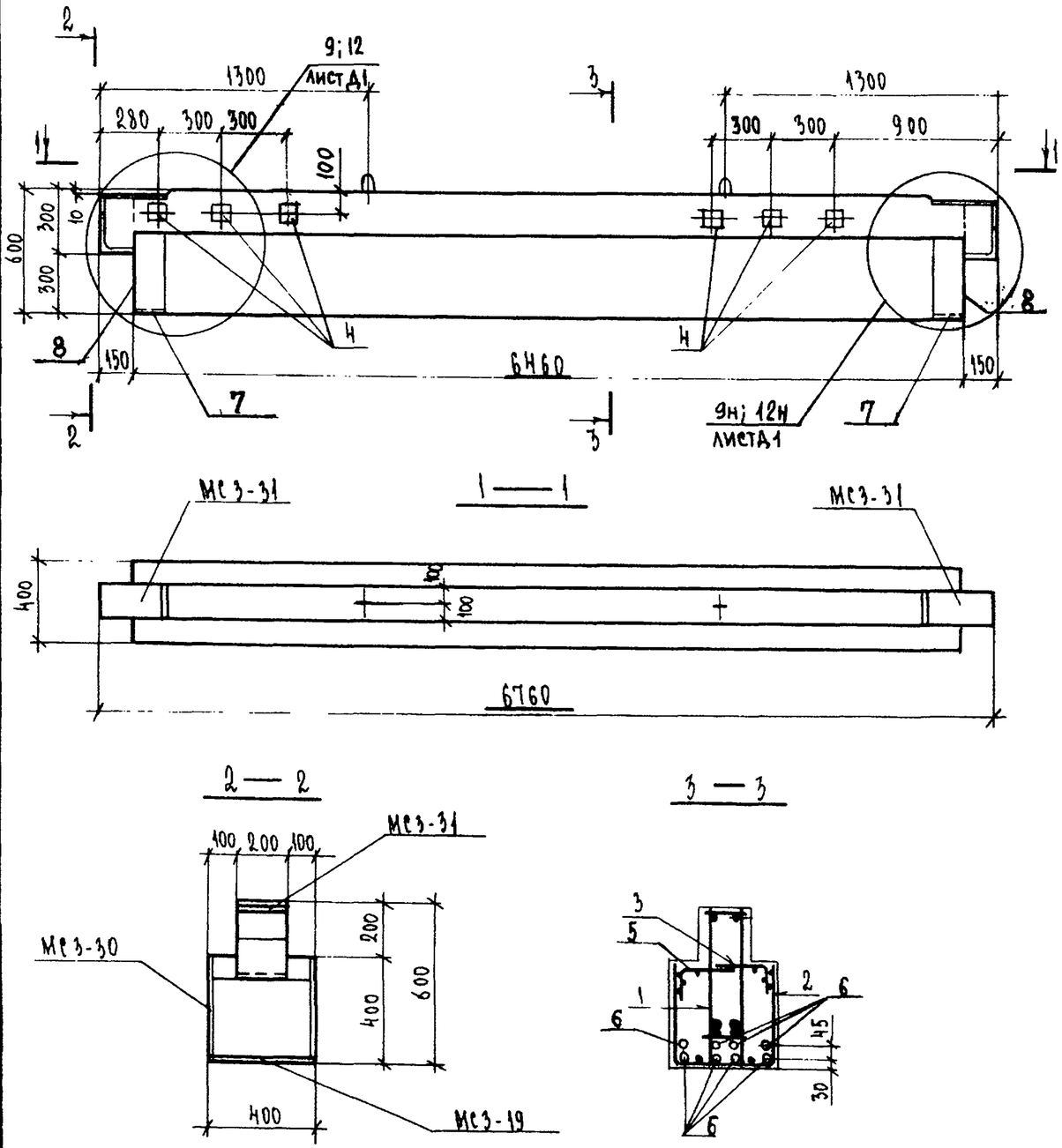

Формат	Зона	Поз.	Обозначение	Наименование	Кол.	Примечание
				Документация		
А3			1.225.1 КЛ-3 1-4 ПЗ	Пояснительная записка		
			ВРС	Ведомость расхода стали		
				Сборочные единицы		Масса поз. кг
А3		1	1.225.1 КЛ-3 2-1 20	Пространственный каркас ПК-72	1	
		2	25 10	Сетка С-33	1	
		3	14	Сетка С-35п	2	
А4		4	1.031 КЛ-2 1	Закладная деталь МС3-18	4	1.72
А3		5	1.225.1 КЛ-3 2-1 20 13	Сетка С-35л	2	
А4		7	1.031 КЛ-2 1	Закладная деталь МС3-19	2	4.42
		8		МС3-30	2	15.49
				Детали		
Б/4		6		Стержень напрягаемый	8	12,92
				ГОСТ 5781-82 ф18АIV ℓ=6460		
				Материал		
				Бетон тяжелый класса В35		
				ГОСТ 26633-85	1,31	м³

Изм.	Кол. уч.	Лист	№ докум.	Дата	Подп.	Фамилия

Нач. отд.	Печерский		06.88
Гл. конст.	Бунич		
Гл. спец.	Новлева		
Рук. гр.	Иванова		
Провер.	Муратова		
Рассчит.	Муратова		
Исполн.	Козырева		
Н. контр.	Бунич		

1.225.1 КЛ-3 1-4 11

Ригель 2Р68.4.6-9АIV Т-2

Стадия	Масса	Масштаб
Р	3280	1:20
Лист	Листов 1	

ЛЕННИИПРОЕКТ
ОКУ

Формат А3

Согласовано
Гл. технолог ЖБИ № п/о „Барикада"
Зеленская 8.06.88

Взамен №
Подпись и дата
Инв. № подл.

Т-710

КЛ

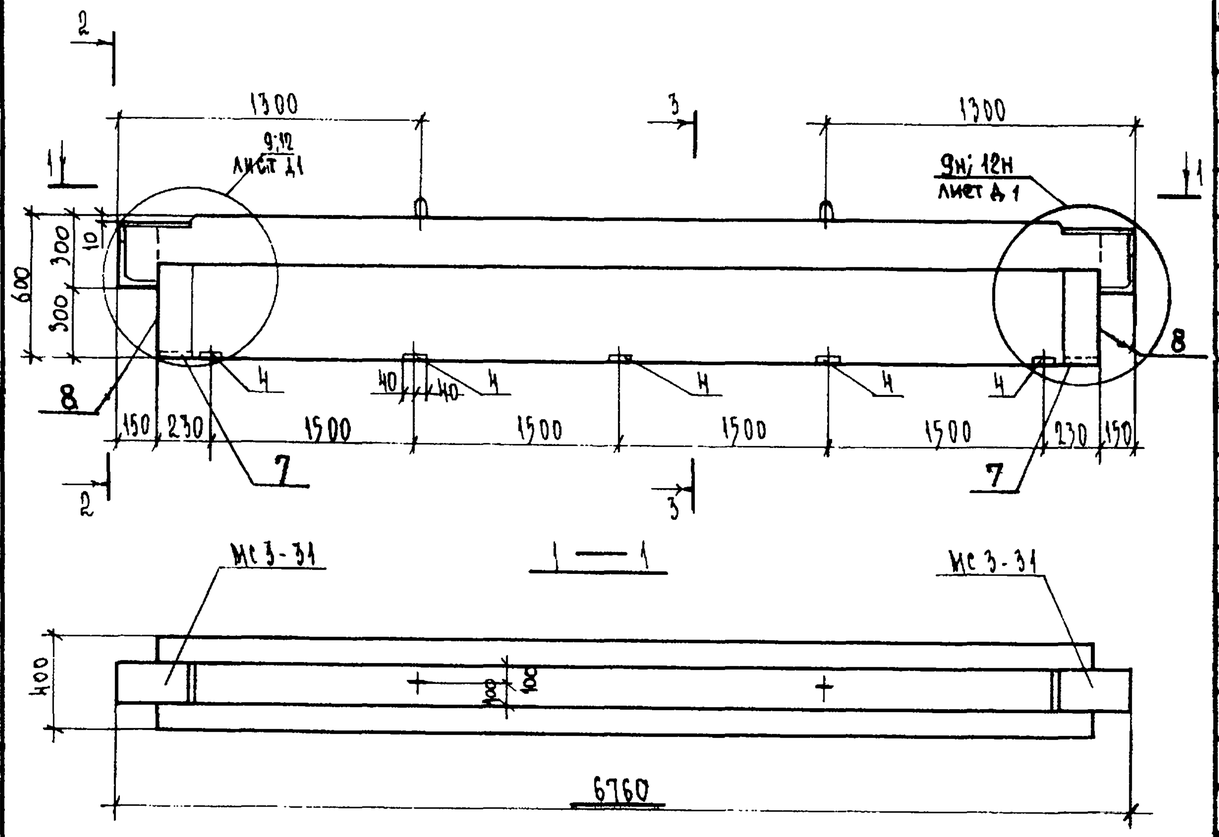

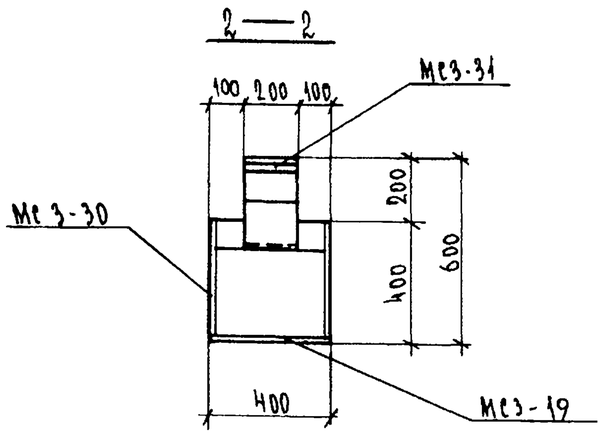

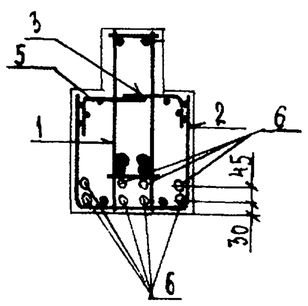

Формат	Зона	Поз.	Обозначение	Наименование	Кол.	Примечание
				Документация		
А3			1.225.1 КЛ-3 1-Н ПЗ	Пояснительная записка		
			ВРС	Ведомость расхода стали		
				Сборочные единицы		масса поз. кг
А3		1	1.225.1 КЛ-3 2-1 20	Пространственный каркас ПК-72	1	
		2	25 10	Сетка С-33	1	
		3	14	Сетка С-35п	2	
А4		4	1.031 КЛ-2 1	Закладная деталь МС3-26	5	2.43
А3		5	1.225.1 КЛ-3 2-1 20 13	Сетка С-35л	2	
А4		7	1.031 КЛ-2 1	Закладная деталь МС3-19	2	4.42
		8		МС3-30	2	15.49
				Детали		
Б/4		6		Стержень напрягаемый	8	12.92
				ГОСТ 5781-82 Ф18АIV ℓ=6460		
				Материал		
				Бетон тяжелый класса В35		
				ГОСТ 26633-85	1,31	м3

Изм.	Кол. уч.	Лист	№ докум.	Дата
Подп.	Фамилия			

Нач. отд.	Печерский		06.88
Гл. конст.	Бунич		
Гл. спец.	Новиева		
Рук. гр.	Иванова		
Провер.	Муратова		
Рассчит.	Муратова		
Исполн.	Козырева		
Н. контр.	Бунич		

1.225.1 КЛ-3 1-Н 12

Ригель 2Р68.Н.6-9АIV Т-3

Стадия	Масса	Масштаб
Р	3280	1:20
Лист	Листов 1	

ЛЕННИИПРОЕКТ
ОКУ

Формат А3

Согласовано

Взам. инв. №

Подпись и дата

Инв. № подл.

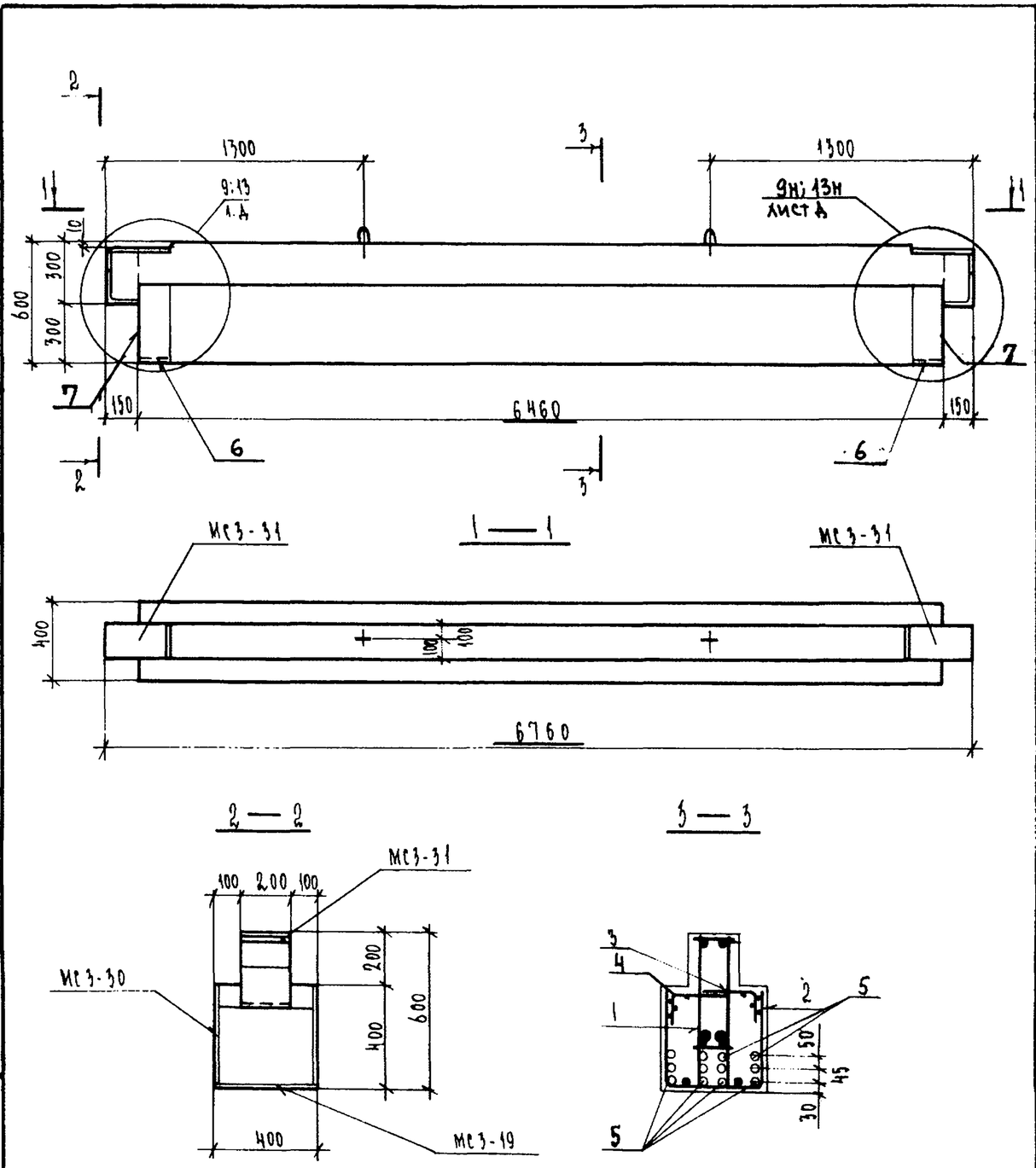

Формат	Зона	Поз.	Обозначение	Наименование	Кол.	Примечание
				Документация		
А3			1.225.1 КЛ-3 1-Н ПЗ	Пояснительная записка		
			ВРС	Ведомость расхода стали		
				Сборочные единицы		масса поз. кг
А3		1	1.225.1 КЛ-3 2-1 21	Пространственный каркас ПК-73	1	
		2	25 10	Сетка С-33	1	
		3	14	Сетка С-35п	2	
		4	13	С-35л	2	
А4		6	1.031 КЛ-2 1	Закладная деталь МС3-19	2	4.42
		7		МС3-30А	2	15.49
				Детали		
Б/4		5		Стержень напрягаемый		
				ГОСТ 5781-82 ⌀18 АIV L=6460	12	12.92
				Материал		
				Бетон тяжелый класса В35		
				ГОСТ 26633-85	1,31	м³

Изм.	№ уч.	Лист	№ докум.	Дата	Подп.	Фамилия

Нач.отд.	Печерский		06.88
Гл.констр.	Бунин		
Гл.спец.	Ковлева		
Рук.гр.	Иванова		
Провер.	Муратова		
Рассчит.	Муратова		
Исполн.	Козырева		
Н.контр.	Бунин		

1.225.1 КЛ-3 1-Н 13

Ригель 2Р68.4.6-11 АIV Т

Стадия	Масса	Масштаб
Р	3280	1:20
Лист	Листов	1

ЛЕННИИПРОЕКТ
ОКУ

Формат А3

Согласовано
Гатчинский ЖКИ №1 п/о „Баррикада"
Инженерная 21.11.88

Инв.№ подл. | Подпись и дата | Взам.инв.№

Т-710

КЛ

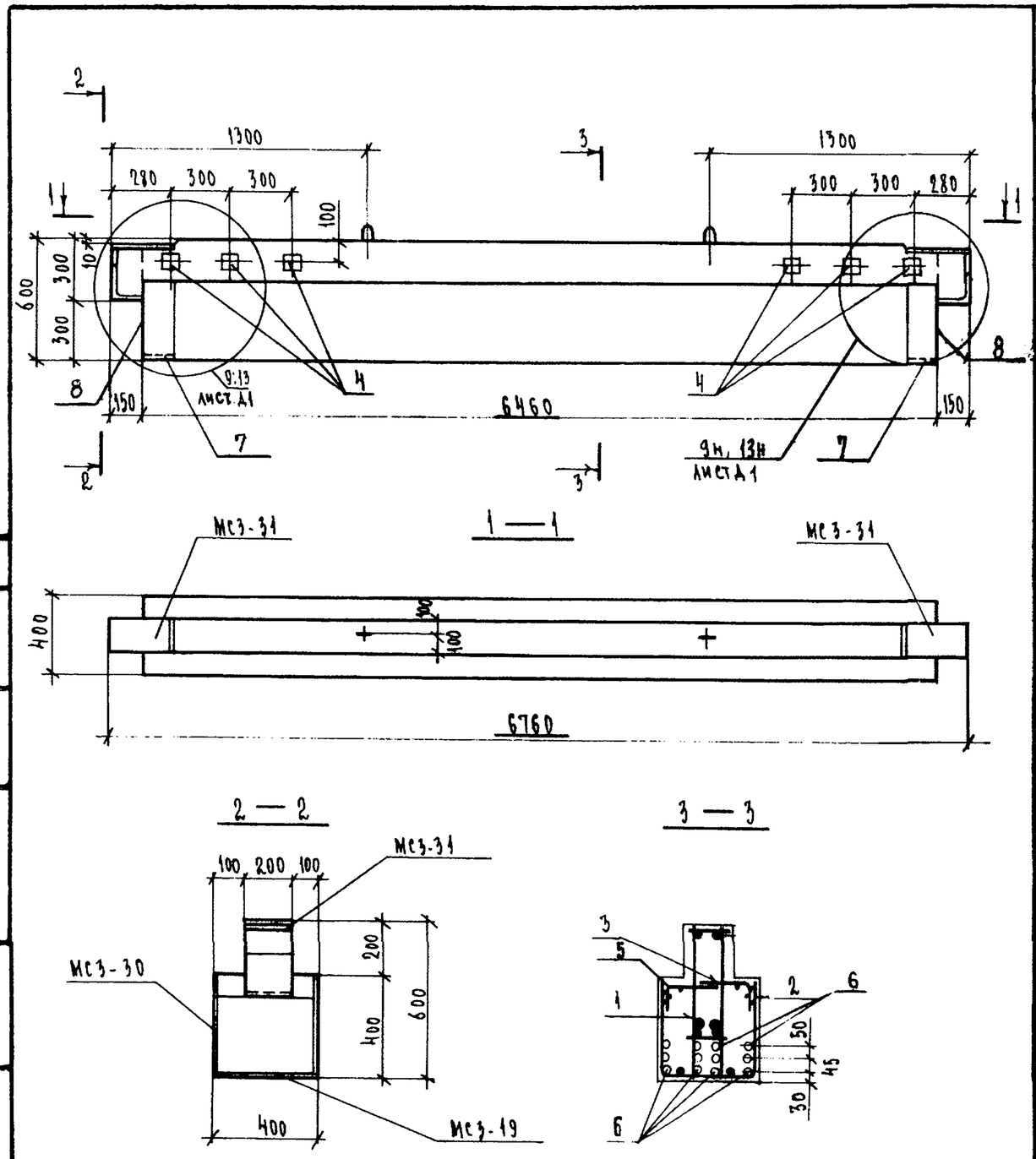

Формат	Зона	Поз.	Обозначение	Наименование	Кол.	Примечание
				Документация		
А3			1.225.1 КЛ-3 1-Н ПЗ	Пояснительная записка		
			ВРС	Ведомость расхода стали		
				Сборочные единицы		масса поз. кг
А3		1	1.225.1 КЛ-3 2-1 21	Пространственный каркас ПК-73	1	
		2	25 10	Сетка С-33	1	
		3	14	Сетка С-35 п.	2	
А4		4	1.031 КЛ-2 вып.1	Закладная деталь МС3-18	6	1.72
А3		5	1.225.1 КЛ-3 2-1 25 13	Сетка С-35 л	2	
А4		7	1.031 КЛ-2 1	Закладная деталь МС3-19	2	4.42
		8		МС3-30А	2	15.49
				Детали		
Б/4		6		Стержень напрягаемый		
				ГОСТ 5781-82 ф18АIV ℓ=6460	12	12.92
				Материал		
				Бетон тяжелый класса В35		
				ГОСТ 26633-85	1.31	м3

1.225.1 КЛ-3 1-Н 14

Нач. отд.	Печерский		06.88
Гл. конст.	Бунич		
Гл. спец.	Новлева		
Рук. гр.	Иванова		
Провер.	Мурадова		
Рассчит.	Мурадова		
Исполн.	Козырева		
Н. контр.	Бунич		

Ригель 2Р68.4.6-14АIVТ-1

Стадия	Масса	Масштаб
Р	3280	1:20
Лист	Листов 1	

ЛЕННИИПРОЕКТ
ОКУ

Формат А3

Согласовано: Гл. технолог ЖБИ Зеленская; № 1 по п. Баррикады

Инв. № подл. | Подпись и дата | Взам. инв. №

Изм. | Кол. уч. | Лист | № докум. | Дата | Подп. | Фамилия

КЛ

Т-710

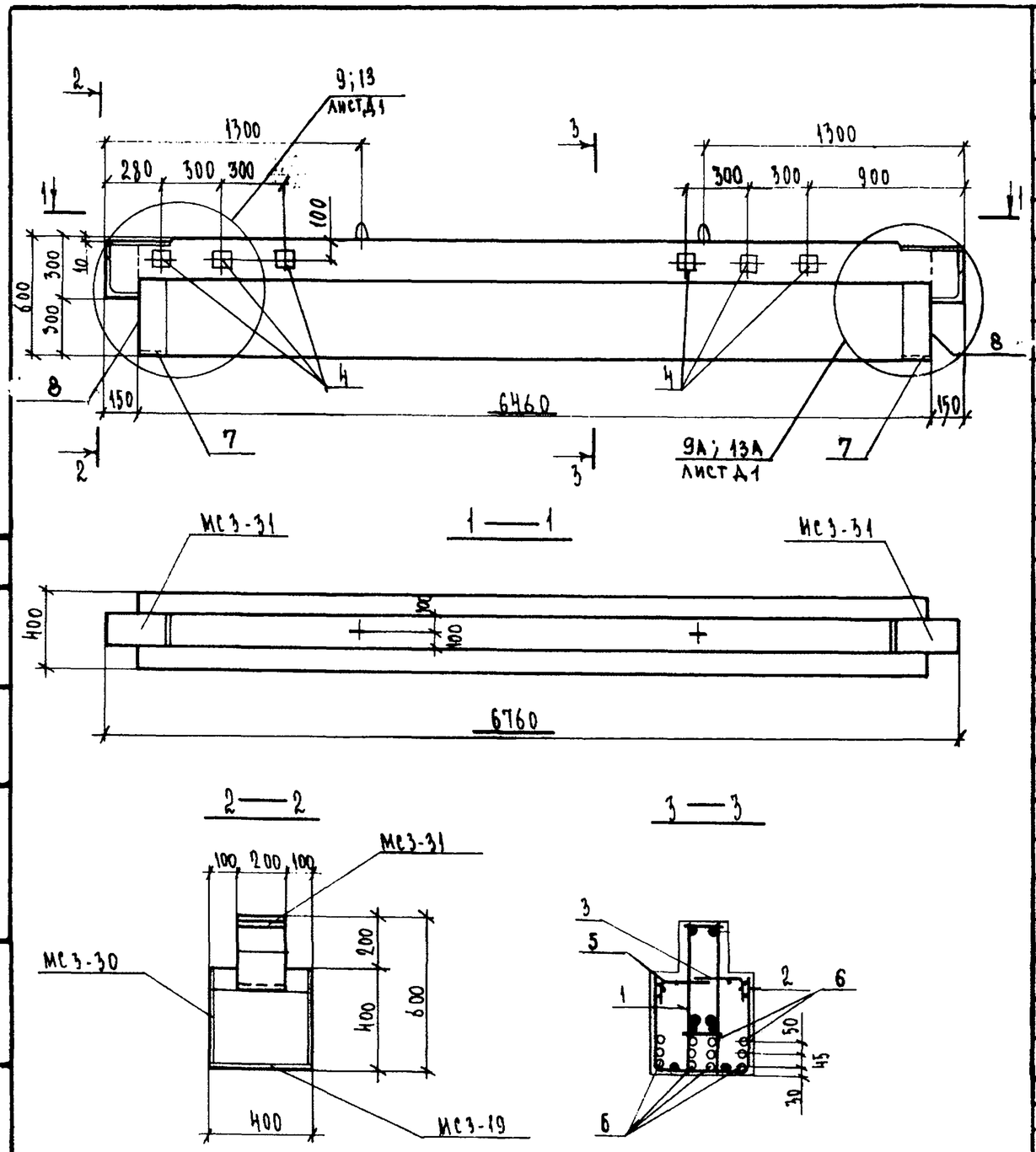

Формат	Зона	Поз.	Обозначение	Наименование	Кол.	Примечание
				Документация		
А3			1.225.1 КЛ-3 1-4 ПЗ	Пояснительная записка		
			ВРС	Ведомость расхода стали		
				Сборочные единицы		масса поз. кг
А3		1	1.225.1 КЛ-3 2-1 21	Пространственный каркас ПК-73	1	
		2	25 10	Сетка С-33	1	
		3	14	Сетка С-35П	2	
А4		4	1.031 КЛ-2 1	Закладная деталь МС3-18	6	1.72
А3		5	1.225.1 КЛ-3 2-1 25 13	Сетка С-35А	2	
А4		7	1.031 КЛ-2 1	Закладная деталь МС3-19	2	4.42
		8		МС3-30А	2	15.49
				Детали		
Б/ч		6		Стержень напрягаемый		
				ГОСТ 5781-82 ф18 А IV ℓ=6460	12	12.92
				Материал		
				Бетон тяжелый класса В35		
				ГОСТ 26633-85	1,31	м³

1.225.1 КЛ-3 1-4 15

Нач. отд.	Печерский		06.88
Гл. конст.	Бунин		
Гл. спец.	Новлева		
Рук. гр.	Иванова		
Провер.	Муратова		
Рассчит.	Муратова		
Исполн.	Козырева		
Н. контр.	Бунин		

Ригель 2Р68.4.6-11А IVТ-2

Стадия	Масса	Масштаб
Р	3280	1:20
Лист	Листов 1	

ЛЕННИИПРОЕКТ
ОКУ

Изм. | Кол.уч. | Лист | № докум. | Дата | Подп. | Фамилия

Согласовано
Гл. технолог ЖБИ
Зеленецкая
№1 пр. „Баррикады"

Взам. инв. №
Подпись и дата
Инв. № подл.

Формат А3

КЛ

Т-710

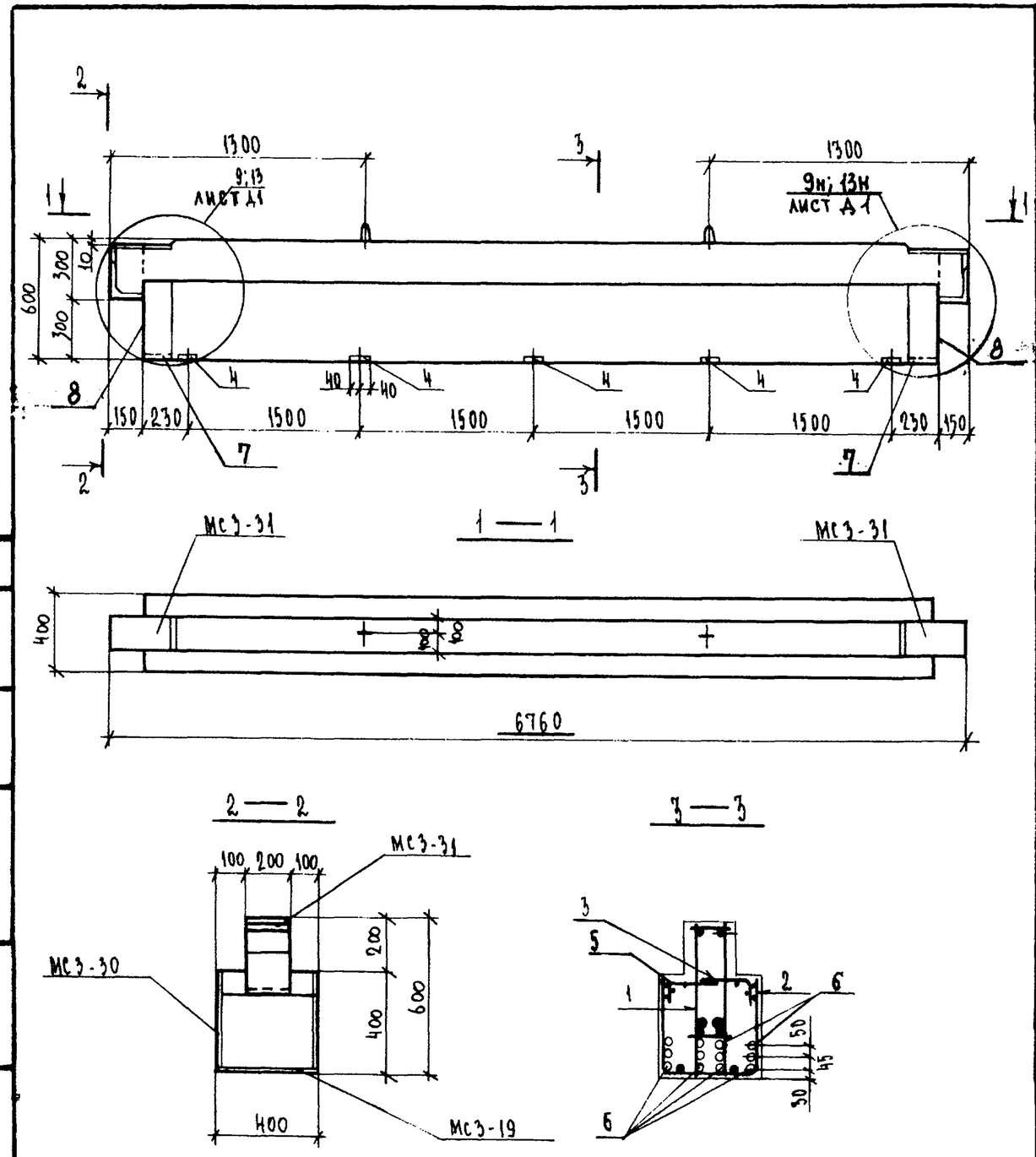

Формат	Зона	Поз.	Обозначение	Наименование	Кол.	Примечание
				Документация		
А3			1.225.1 КЛ-3 1-4 ПЗ	Пояснительная записка		
			ВРС	Ведомость расхода стали		
				Сборочные единицы		масса поз. кг
А3		1	1.225.1 КЛ-3 2-1 21	Пространственный каркас ПК-73	1	
		2	25 10	Сетка С-33	1	
		3	14	Сетка С-35П	2	
А4		4	1.031 КЛ-2 1	Закладная деталь МС3-26	5	2.43
А3		5	1.225.1 КЛ-3 2-1 25 13	Сетка С-35А	2	
А4		7	1.031 КЛ-2 1	Закладная деталь МС3-19	2	4.42
		8		МС3-30А	2	15.49
				Детали		
Б/		6		Стержень напрягаемый		
				ГОСТ 5781-82 ф18 А IV с=6460	12	12.92
				Материал		
				Бетон тяжелый класса В35		
				ГОСТ 26633-85	1.31	м3

1.225.1 КЛ-3 1-4 16

Нач. отд.	Печерский		06.88
Гл. конст.	Бунич		
Гл. спец.	Новлева		
Рук. гр.	Иванова		
Провер.	Муратова		
Рассчит.	Муратова		
Исполн.	Козырева		
Н. контр.	Бунич		

Ригель 2Р68.4.6-11А IV Т-3

Стадия	Масса	Масштаб
Р	3280	1:20
Лист	Листов 1	

ЛЕННИИПРОЕКТ
ОКУ

Изм. | № уч. | Лист | № докум. | Дата | Подп. | Фамилия

Согласовано

Взам. инв. № | Подпись и дата | Инв. № подл.

Формат А3

Т-710

К1

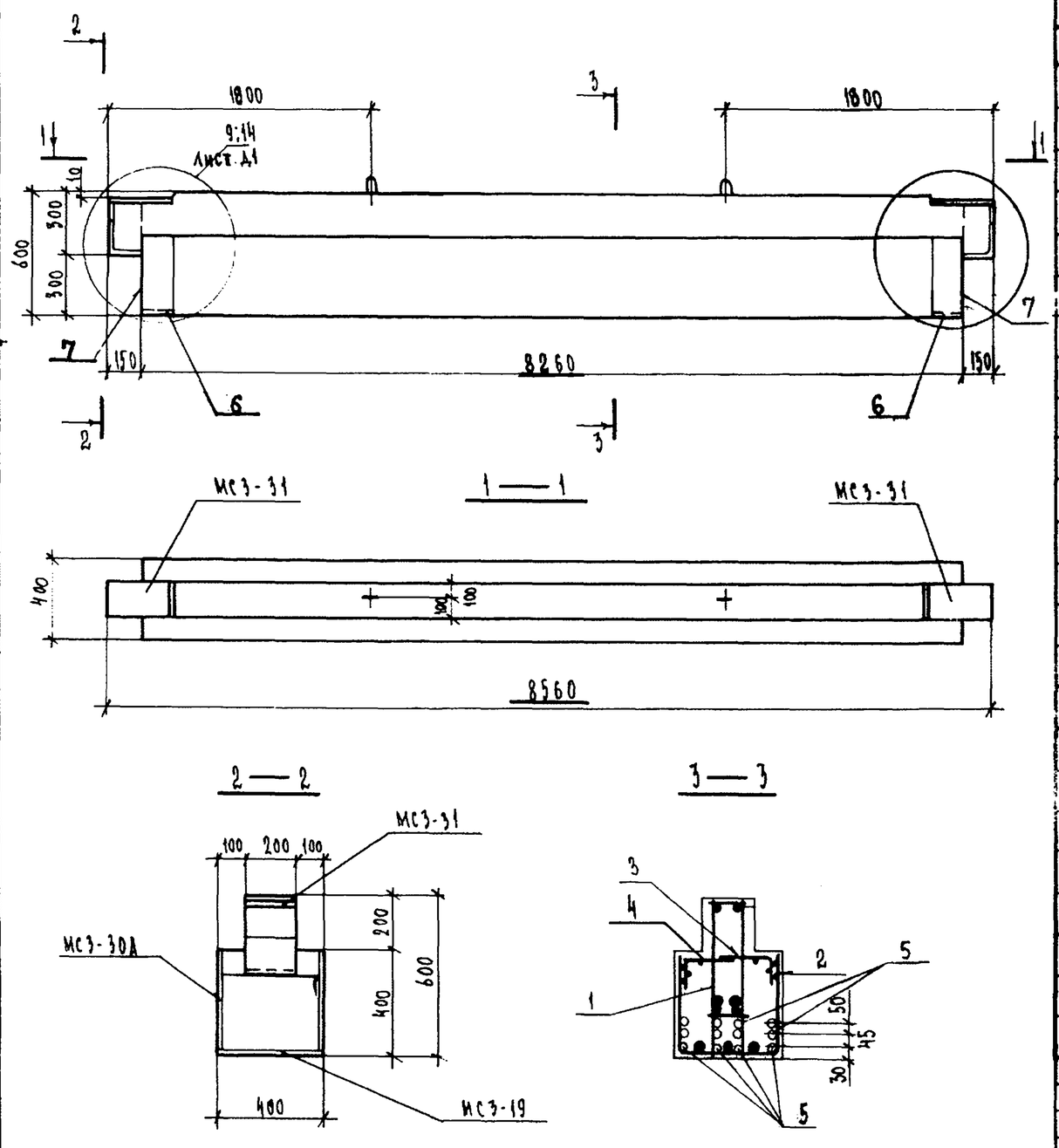

Формат	Зона	Поз.	Обозначение	Наименование	Кол.	Примечание
				Документация		
А3			1.225.1 КЛ-3 1-4 ПЗ	Пояснительная записка		
			ВРС	Ведомость расхода стали		
				Сборочные единицы		масса поз. кг
А3		1	1.225.1 КЛ-3 2-1 22	Пространственный каркас ПК-74	1	
		2	25 11	Сетка С-38	1	
		3	16	Сетка С-40п	2	
		4	15	С-40л	2	
А4		6	1.031 КЛ-2 1	Закладная деталь МС3-19	2	4.42
		7		МС3-30А	2	15.49
				Детали		
Б/Ч		5		Стержень напрягаемый		
				ГОСТ 5781-82 ⌀18АIV ℓ=8260	12	16,52
				Материал		
				Бетон тяжелый класса В35		
				ГОСТ 26633-85	1,67	м3

Изм.	№ уч.	Лист	№ докум.	Дата	Подп.	Фамилия

Нач.отд.	Печерский		06.88
Гл.конст.	Бунич		
Гл.спец.	Новлева		
Рук.гр.	Иванова		
Провер.	Муратова		
Рассчит.	Муратова		
Исполн.	Козырева		
Н.контр.	Бунич		

1. 225.1 КЛ-3 1-4 17.

Ригель 2Р86.4.6-5АIVТ

Стадия	Масса	Масштаб
Р	4180	1:20
Лист	Листов 1	

ЛЕННИИПРОЕКТ
ОКУ

Формат А3

Согласовано
Гл.технолог ХБКМ
п/о "Балтрифлекс"
Земнева 12.06.88

Взам.инв.№
Подпись и дата
Инв.№ подл.

Т-710

К1

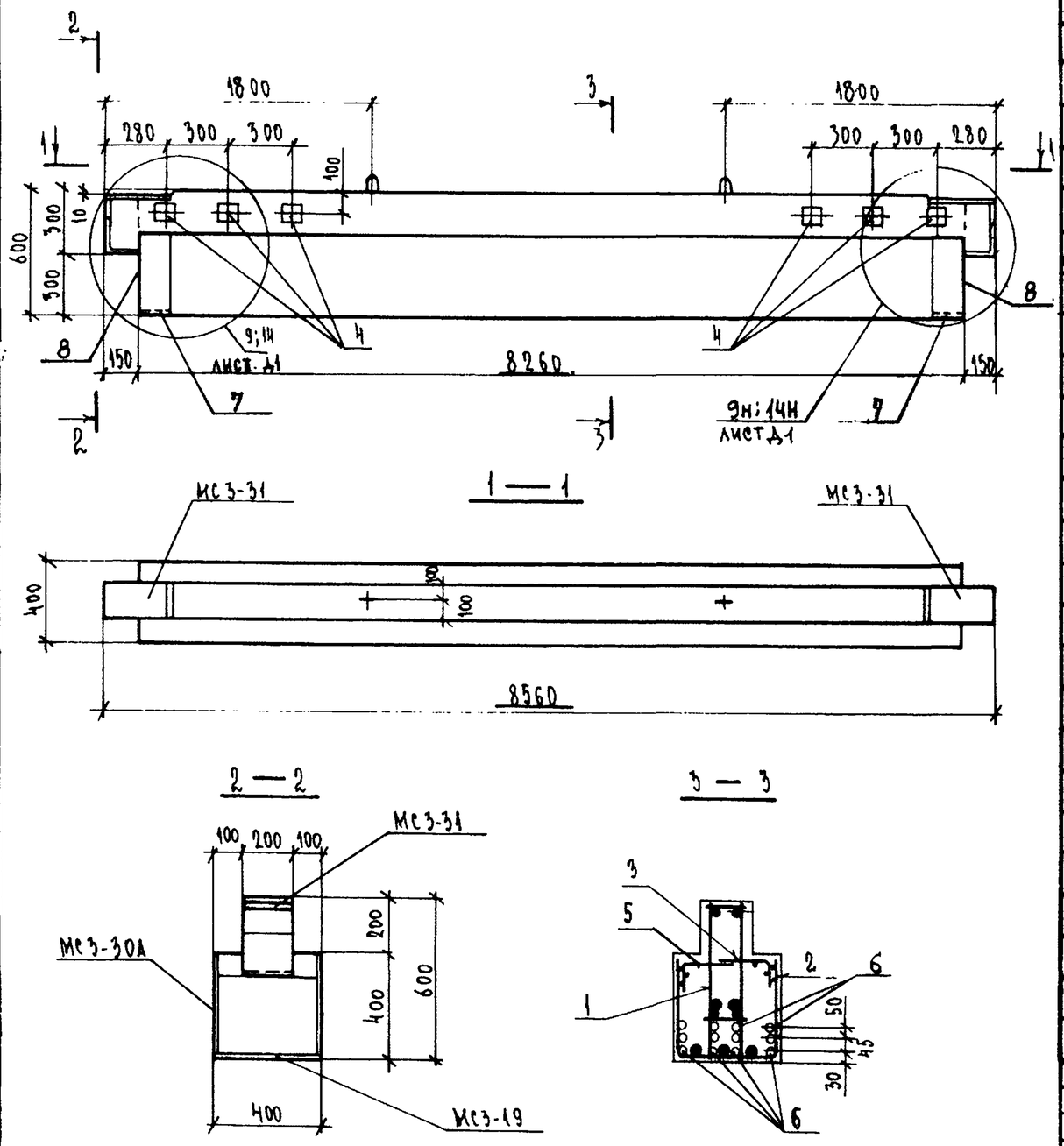

Формат	Зона	Поз.	Обозначение	Наименование	Кол.	Примечание
				Документация		
А3			1.225.1 КЛ-3 1-Н ПЗ	Пояснительная записка		
			ВРС	Ведомость расхода стали		
				Сборочные единицы		Масса поз. кг
А3		1	1.225.1 КЛ-3 2-1 22	Пространственный каркас ПК-74	1	
		2	25 11	Сетка С-38	1	
		3	16	Сетка С-40 п	2	
А4		4	1.031 КЛ-2 1	Закладная деталь МС3-18	6	1.72
А3		5	1.225.1 КЛ-3 2-1 25 15	Сетка С-40л	2	
А4		7	1.031 КЛ-2 1	Закладная деталь МС3-19	2	4.42
		8		МС3-30А	2	15.49
				Детали		
Б/м		6		Стержень напрягаемый	12	16.52
				ГОСТ 5781-82 Ф18 АIV ℓ=8260		
				Материал		
				Бетон тяжелый класса В35		
				ГОСТ 26633-85	1.67	м³

Согласовано
Гл. технолог ЖБИ
№ 1 в/о „Барикады"
Зеленская

Изм.	Кол. уч.	Лист	№ докум.	Дата	Подп.	Фамилия

Нач. отд.	Печерский		06.88
Гл. констр.	Бунич		
Гл. спец.	Новаева		
Рук. гр.	Иванова		
Провер.	Муратова		
Рассчит.	Муратова		
Исполн.	Козырева		
Н. контр.	Бунич		

1.225.1 КЛ-3 1-Н 18

Ригель 2Р86.4.6-5АIVТ-1

Стадия	Масса	Масштаб
Р	4180	1:20
Лист	Листов 1	

ЛЕННИИПРОЕКТ
ОКУ

Формат А3

КЛ

Инв. № подл. | Подпись и дата | Взамен инв. №

Т-710

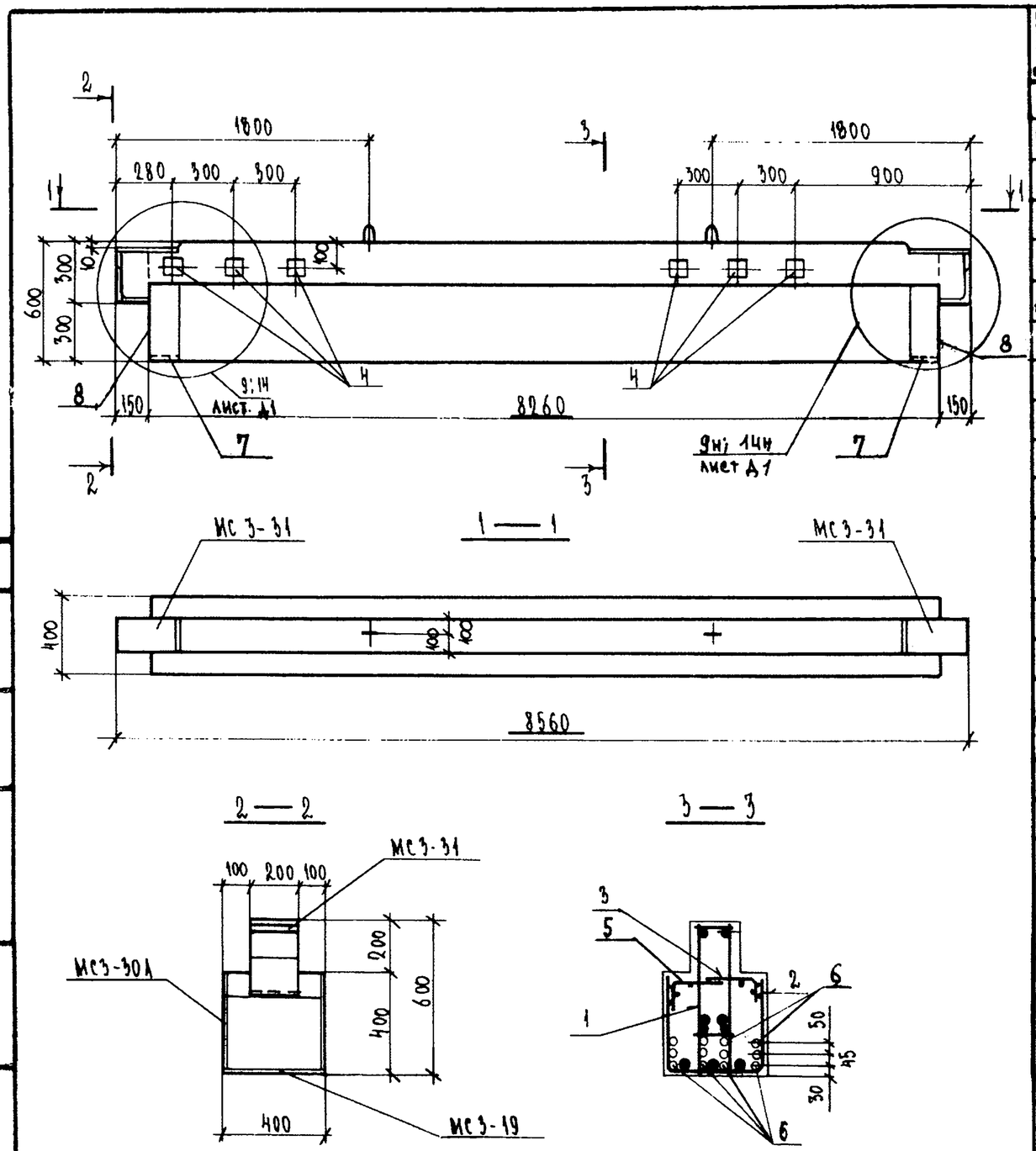

Формат	Зона	Поз.	Обозначение	Наименование	Кол.	Примечание
				Документация		
А3			1.225.1 КЛ-3 1-4 ПЗ	Пояснительная записка		
			ВРС	Ведомость расхода стали		
				Сборочные единицы		Масса поз. кг
А3		1	1.225.1 КЛ-3 2-1 22	Пространственный каркас ПК-74	1	
		2	25 11	Сетка С-38	1	
		3	16	Сетка С-40 п	2	
А4		4	1.031 КЛ-2 1	Закладная деталь МС 3-18	6	1.72
А3		5	1.225.1 КЛ-3 2-1 25 15	Сетка С-40л	2	
А4		7	1.031 КЛ-2 1	Закладная деталь МС3-19	2	4.42
		8		МС3-30А	2	15.49
				Детали		
Б/ц		6		Стержень напрягаемый	12	16.52
				ГОСТ 5781-82 Ф18 АIV ℓ=8260		
				Материал		
				Бетон тяжелый класса В35		
				ГОСТ 26633-85	1.67	м³

Нач. отд.	Печерский		06.88
Гл. конст.	Бунич		
Гл. спец.	Иорлева		
Рук. гр.	Иванова		
Провер.	Муратова		
Рассчит.	Муратова		
Исполн.	Козырева		
Н. контр.	Бунич		

1. 225.1 КЛ-3 1-4 19

Ригель 2Р86.4.6-5АVТ-2

Стадия	Масса	Масштаб
Р	4180	1:20
Лист	Листов 1	

ЛЕННИИПРОЕКТ
ОКУ

Формат А3

Согласовано
Гл. технолог ХБИ
Ирина Барминская
Зеленская

Инв. № подл. | Подпись и дата | Взам. инв. №

Изм.	Кол. уч.	Лист	№ докум.	Дата	Подп.	Фамилия

Т-710

Кл

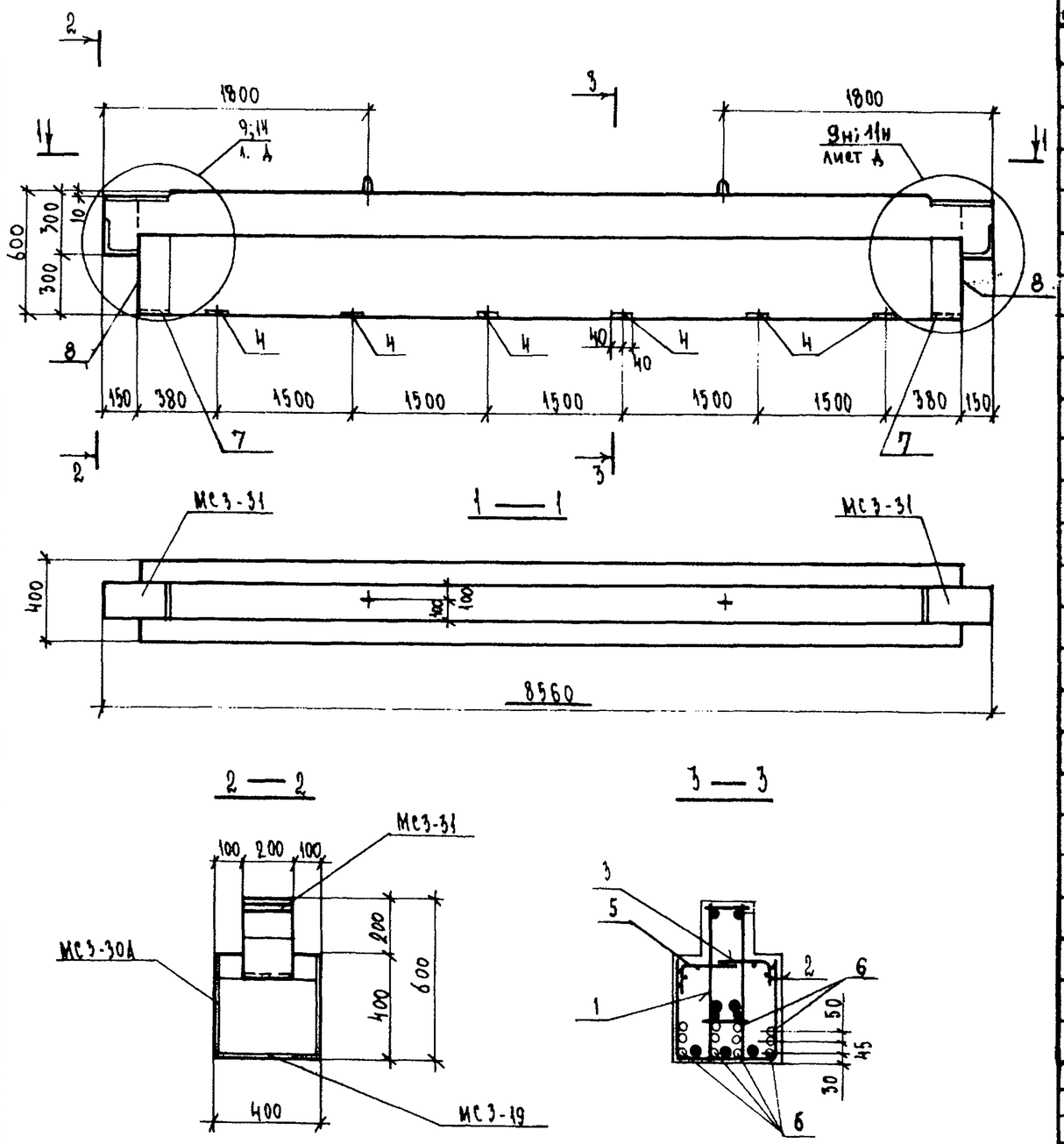

Формат	Зона	Поз.	Обозначение	Наименование	Кол.	Примечание
				Документация		
А3			1.225.1 КЛ-3 1-Н ПЗ	Пояснительная записка		
			ВРС	Ведомость расхода стали		
				Сборочные единицы		масса поз. кг
А3		1	1.225.1 КЛ-3 2-1 22	Пространственный каркас ПК-74	1	
		2	25 11	Сетка С-38	1	
		3	16	Сетка С-40п	2	
А4		4	1.031 КЛ-2 1	Закладная деталь МС3-26	6	2.43
А3		5	1.225.1 КЛ-3 2-1 25 15	Сетка С-40л	2	
А4		7	1.031 КЛ-2 1	Закладная деталь МС3-19	2	4.42
		8		МС3-30А	2	15.49
				Детали		
Б/ч		6		Стержень напрягаемый	12	16.52
				ГОСТ 5781-82 Ф18А IV ℓ=8260		
				Материал		
				Бетон тяжелый класса В35		
				ГОСТ 26633-85	1.67	м³

Согласовано

Взам. инв. №

Подпись и дата

Инв. № подл.

Изм.	Кол. уч.	Лист	№ докум.	Дата	Подп.	Фамилия

Нач. отд.	Печерский		06.88
Гл. конст.	Бунич		
Гл. спец.	Новаева		
Рук. гр.	Иванова		
Провер.	Муратова		
Рассчит.	Муратова		
Исполн.	Козырева		
Н. контр.	Бунич		

1.225.1 КЛ-3 1-Н 20

Ригель 2Р86.Н.6-5АIVт-3

Стадия	Масса	Масштаб
Р	4180	1:20
Лист	Листов 1	

ЛЕННИИПРОЕКТ
ОКУ

Формат А3

КЛ

Т-710

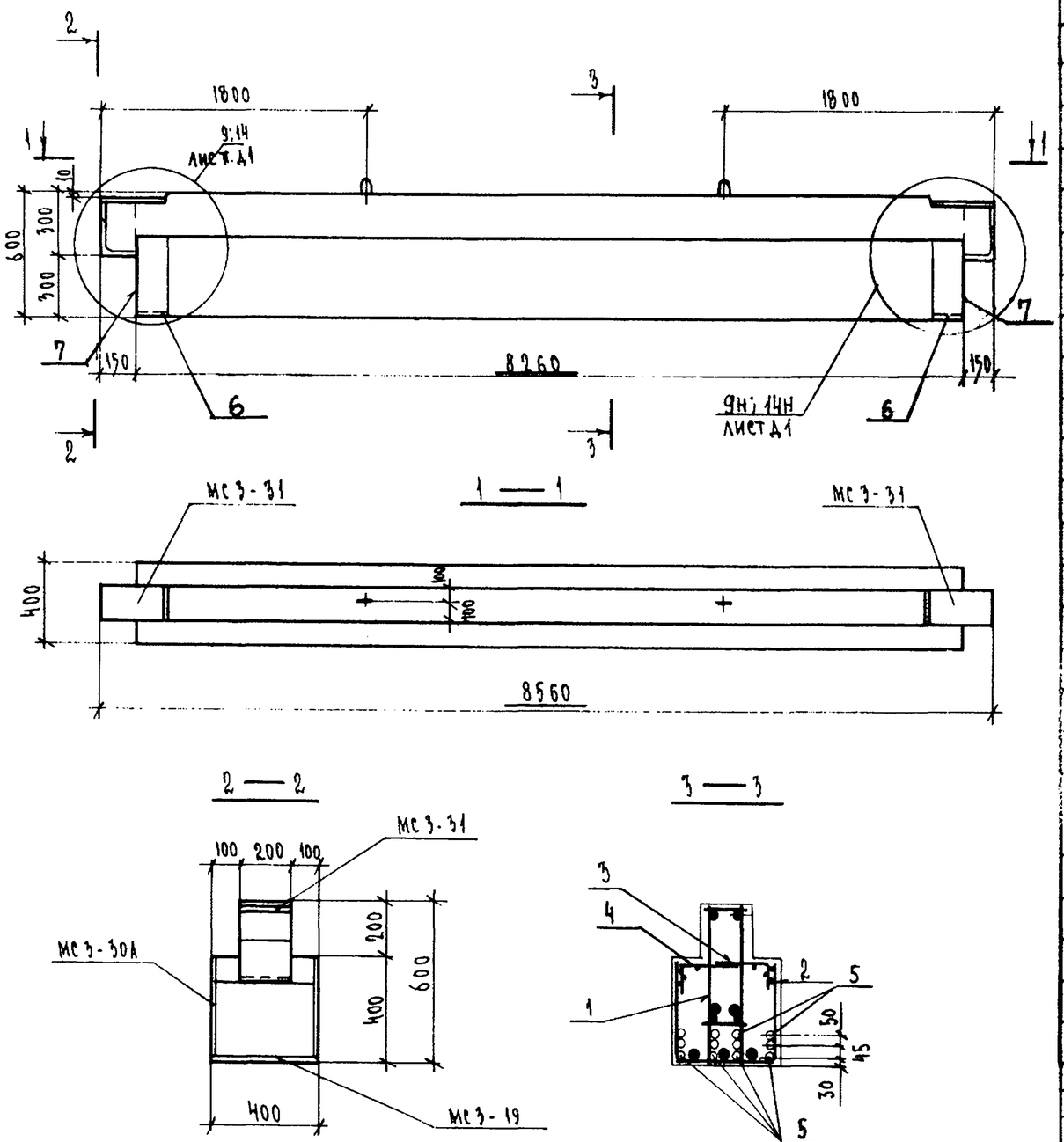

Формат	Зона	Поз.	Обозначение	Наименование	Кол.	Примечание
				Документация		
А3			1.225.1 КЛ-3 1-Н ПЗ	Пояснительная записка		
			ВРС	Ведомость расхода стали		
				Сборочные единицы		масса поз. кг
А3		1	1.225.1 КЛ-3 2-1 23	Пространственный каркас ПК-75	1	
		2	25 12	Сетка С-39	1	
		3	16	Сетка С-40 П	2	
		4	15	С-40л	2	
А4		6	1.031 КЛ-2 1	Закладная деталь МС3-19	2	4.42
		7		МС3-30А	2	15.49
				Детали		
Б/4		5		Стержень напрягаемый ГОСТ 5781-82 Ф18АIV ℓ=8260	12	16.52
				Материал		
				Бетон тяжелый класса В35 ГОСТ 26633-85	1.67	м3

Нач. отд.	Печерский		06.88
Гл. конст.	Бунич		
Гл. спец.	Ковлева		
Рук. гр.	Иванова		
Провер.	Муратова		
Рассчит.	Муратова		
Исполн.	Козырева		
Н. контр.	Бунич		

1.225.1 КЛ-3 1-Н 21

Ригель 2Р86.Н.Б-7АIVт

Стадия	Масса	Масштаб
Р	41.80	1:20
Лист	Листов 1	

ЛЕННИИПРОЕКТ
ОКУ

Формат А3

Изм. | № уч. | Лист | № докум. | Дата | Подп. | Фамилия

Согласовано: Гл. технолог ЖБИ № 1 п/о «Баррикада» Зеленская 21.6.88

Взам. инв. № | Подпись и дата | Инв. № подл.

Т-710

КЛ

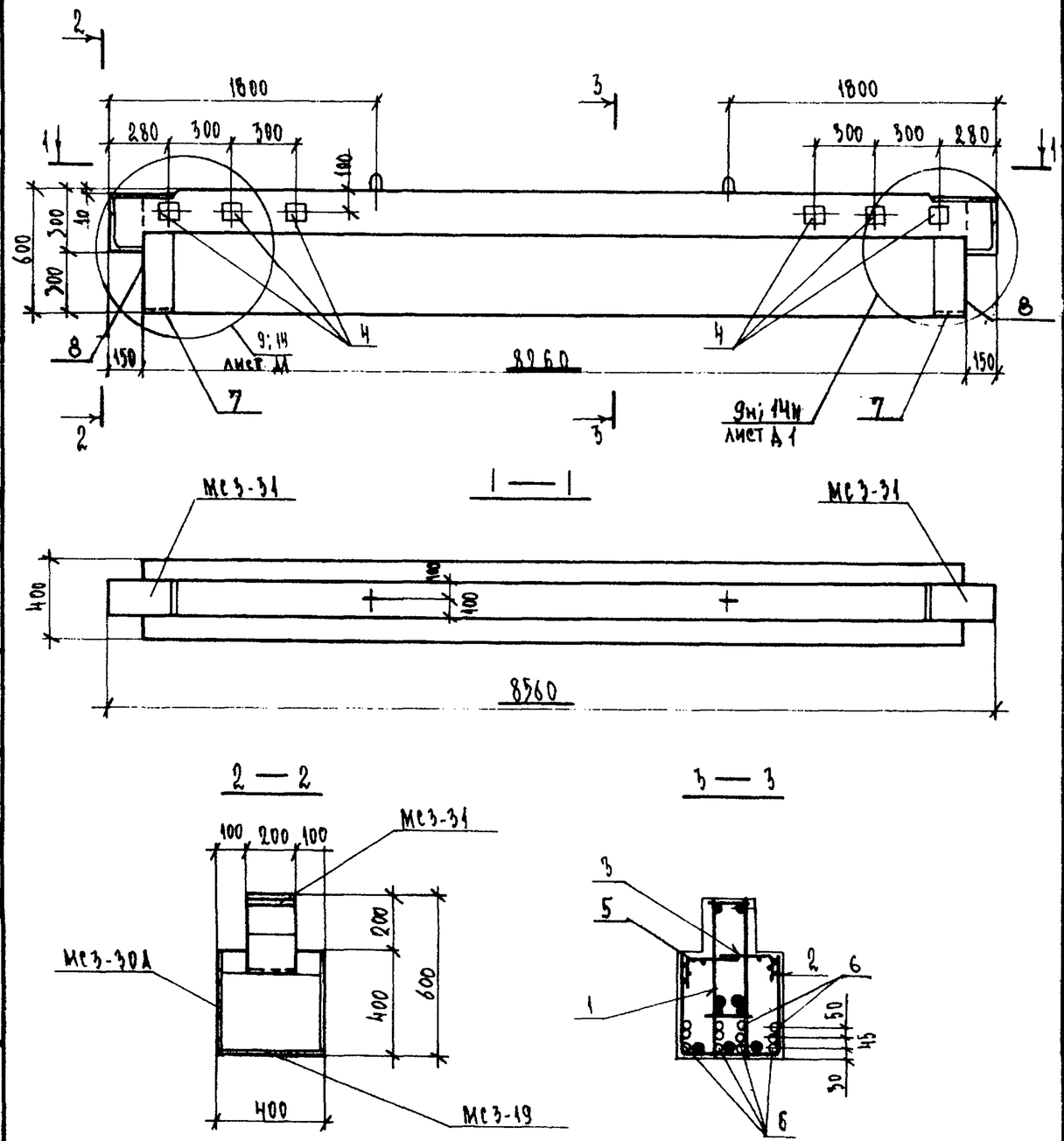

Формат	Зона	Поз.	Обозначение	Наименование	Кол.	Примечание
				Документация		
А3			1.225.1 КА-3 1-4 ПЗ	Пояснительная записка		
			ВРС	Ведомость расхода стали		
				Сборочные единицы		Масса поз. кг
А3		1	1.225.1 КА-3 2-1 23	Пространственный каркас ПК-75	1	
		2	25 12	Сетка С-39	1	
		3	16	Сетка С-40 п	2	
А4		4	1.031 КА-2 1	Закладная деталь МС3-18	6	1.72
А3		5	1.225.1 КА-3 2-1 25 15	Сетка С-40л	2	
А4		7	1.031 КА-2 1	Закладная деталь МС3-19	2	4.42
		8		МС3-30А	2	15.49
				Детали		
Б/4		6		Стержень напрягаемый	12	16.52
				ГОСТ 5781-82 ф18АIV ℓ=8260		
				Материал		
				Бетон тяжелый класса В35		
				ГОСТ 26633-85	1.67	м³

Изм.	Кол. уч.	Лист	№ докум.	Дата	Подп.	Фамилия

Нач.отд.	Печерский		06.88
Гл.конст.	Бунич		
Гл.спец.	Морлева		
Рук.гр.	Иванова		
Провер.	Муратова		
Рассчит.	Муратова		
Исполн.	Козырева		
Н.контр.	Бунич		

1.225.1 КА-3 1-4 22

Ригель 2Р86.4.6-7АIVТ-1

Стадия	Масса	Масштаб
Р	4180	1:20
Лист	Листов 1	

ЛЕННИИПРОЕКТ
ОКУ

Формат А3

Согласовано
Гл.технолог ХБИ
Зеленский
Гл.инж. проекта
Барминский

Взам.инв.№ | Подпись и дата | Инв.№ подл.

Т-710

КЛ

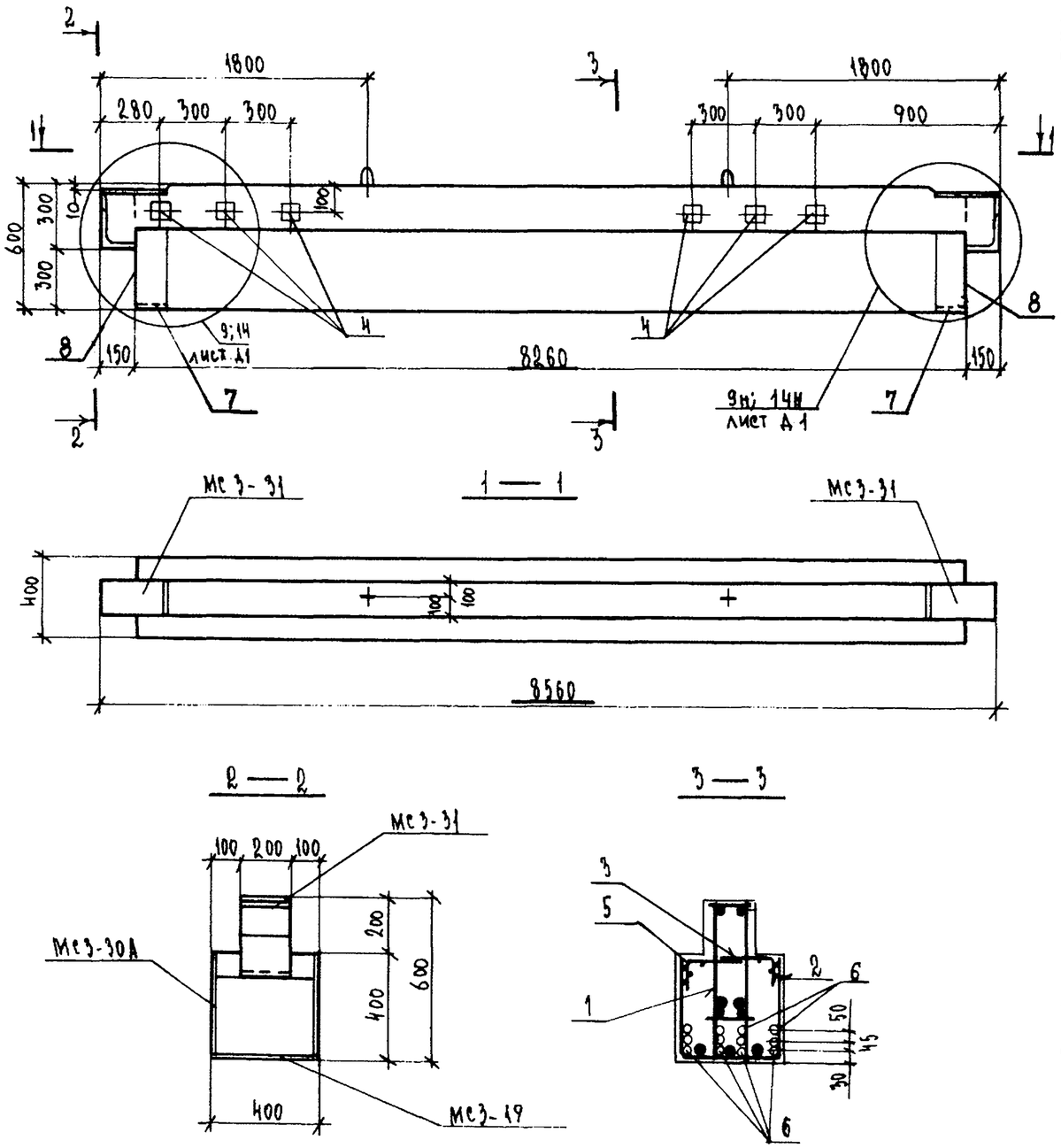

Формат	Зона	Поз.	Обозначение	Наименование	Кол.	Примечание
				Документация		
А3			1.225.1 КЛ-3 1-4 ПЗ	Пояснительная записка		
			ВРС	Ведомость расхода стали		
				Сборочные единицы		Масса поз. кг
А3		1	1.225.1 КЛ-3 2-1 23	Пространственный каркас ПК-75	1	
		2	25 12	Сетка С-39	1	
		3	16	Сетка С-40п	2	
А4		4	1.031 КЛ-2 1	Закладная деталь МС 3-18	6	1.72
А3		5	1.225.1 КЛ-3 2-1 25 15	Сетка С-40л	2	
А4		7	1.031 КЛ-2 1	Закладная деталь МС3-19	2	4.42
		8		МС3-30А	2	15.49
				Детали		
Б/Ч		6		Стержень напрягаемый	12	16.52
				ГОСТ 5781-82 Ф18АIV ℓ=8260		
				Материал		
				Бетон тяжелый класса В35		
				ГОСТ 26633-85	1.67	М3

Нач. отд.	Печерский		06.88
Гл. конст.	Бунич		
Гл. спец.	Иванова		
Рук. гр.	Иванова		
Провер.	Муратова		
Рассчит.	Муратова		
Исполн.	Козырева		
Н. контр.	Бунич		

1. 225.1 КЛ-3 1-4 23

Ригель 2Р86.4.6-7АIVТ-2

Стадия	Масса	Масштаб
Р	4180	1:20
Лист	Листов 1	

ЛЕННИИПРОЕКТ
ОКУ

Формат А3

Согласовано
Гл. технолог ХБИИ
Зеленкин 01.6.88
Гл. инж. проекта Баррикада
Взам. инв. №
Подпись и дата
Инв. № подл.

Изм. | Кол. уч. | Лист | № докум. | Дата | Подп. | Фамилия

Т-710

Кл

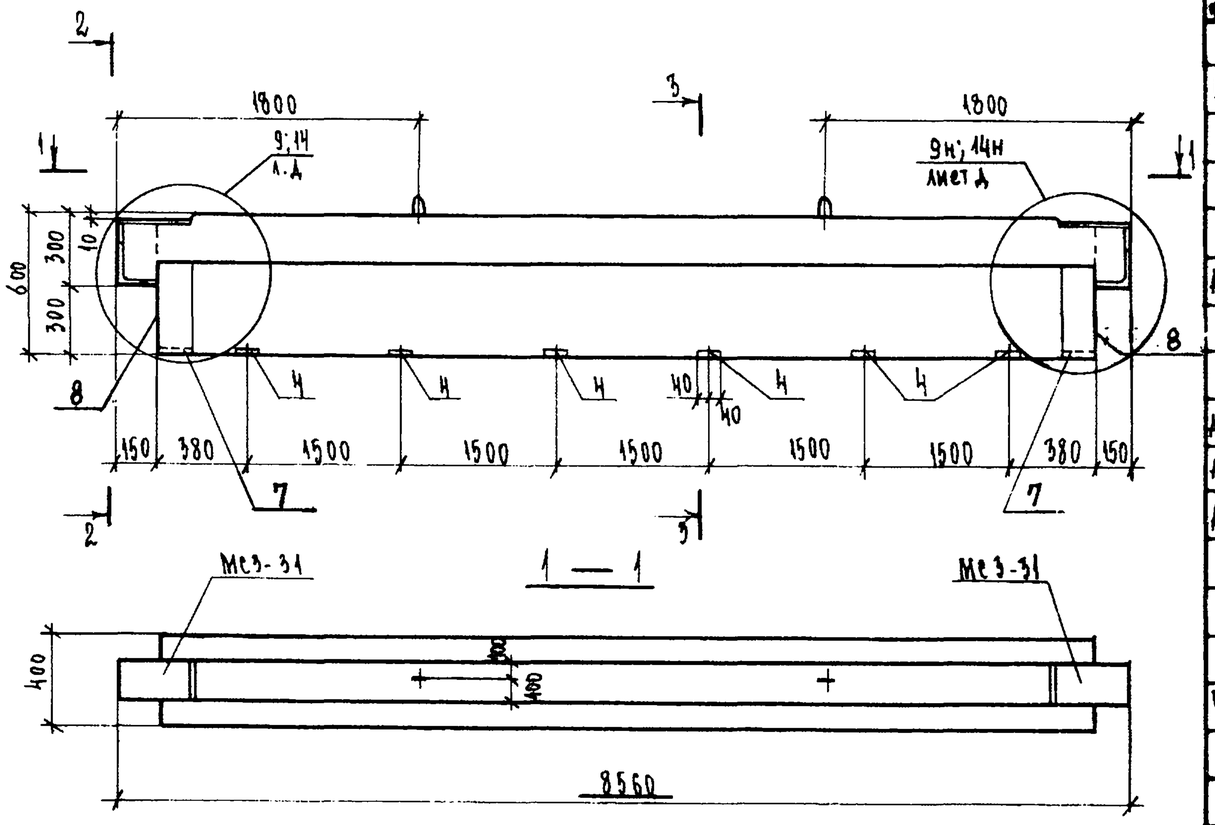

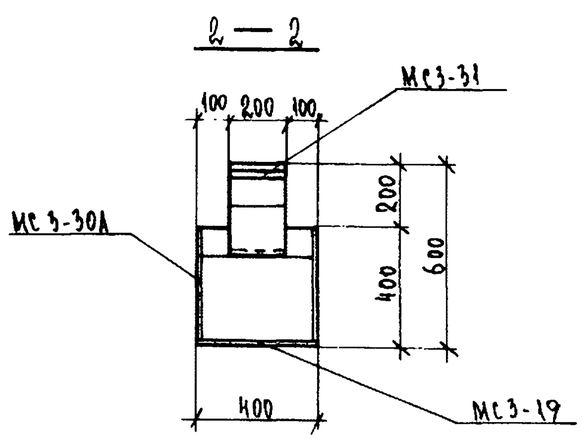

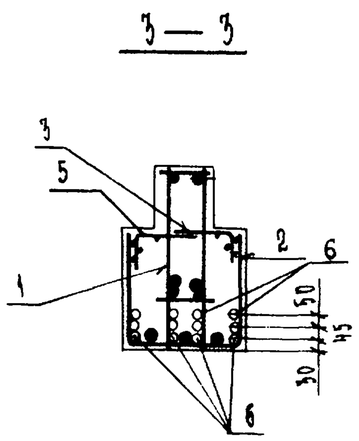

Формат	Зона	Поз.	Обозначение	Наименование	Кол.	Примечание
				Документация		
А3			1.225.1 КЛ-3 1-4 ПЗ	Пояснительная записка		
			ВРС	Ведомость расхода стали		
				Сборочные единицы		Масса поз. кг
А3		1	1.225.1 КЛ-3 2-1 23	Пространственный каркас ПК-75	1	
		2	25 12	Сетка С-39	1	
		3	16	Сетка С-40 п.	2	
А4		4	1.031 КЛ-2 1	Закладная деталь МС3-26	6	2.43
А3		5	1.225.1 КЛ-3 2-1 25 15	Сетка С-40л	2	
А4		7	1.031 КЛ-2 1	Закладная деталь МС3-19	2	4.42
		8		МС3-30А	2	15.49
				Детали		
Б/ц		6		Стержень напрягаемый	12	16.52
				ГОСТ 5781-82 ф18АIV ℓ=8260		
				Материал		
				Бетон тяжелый класса В35		
				ГОСТ 26633-85	1.67	м3

Изм.	Кол. уч.	Лист	№ докум.	Дата	Подп.	Фамилия

Нач.отд.	Печерский		06.88
Гл.конст.	Бунич		
Гл.спец.	Новаева		
Рук.гр.	Иванова		
Провер.	Муратова		
Рассчит.	Муратова		
Исполн.	Козырева		
Н.контр.	Бунич		

1.225.1 КЛ-3 1-4 24

Ригель 2Р86.4.6-7АIVт-3

Стадия	Масса	Масштаб
Р	4180	1:20
Лист	Листов 1	

ЛЕННИИПРОЕКТ
ОКУ

Формат А3

Согласовано

Взам.инв.№ | Подпись и дата | Инв.№ подл.

Т-710

К1

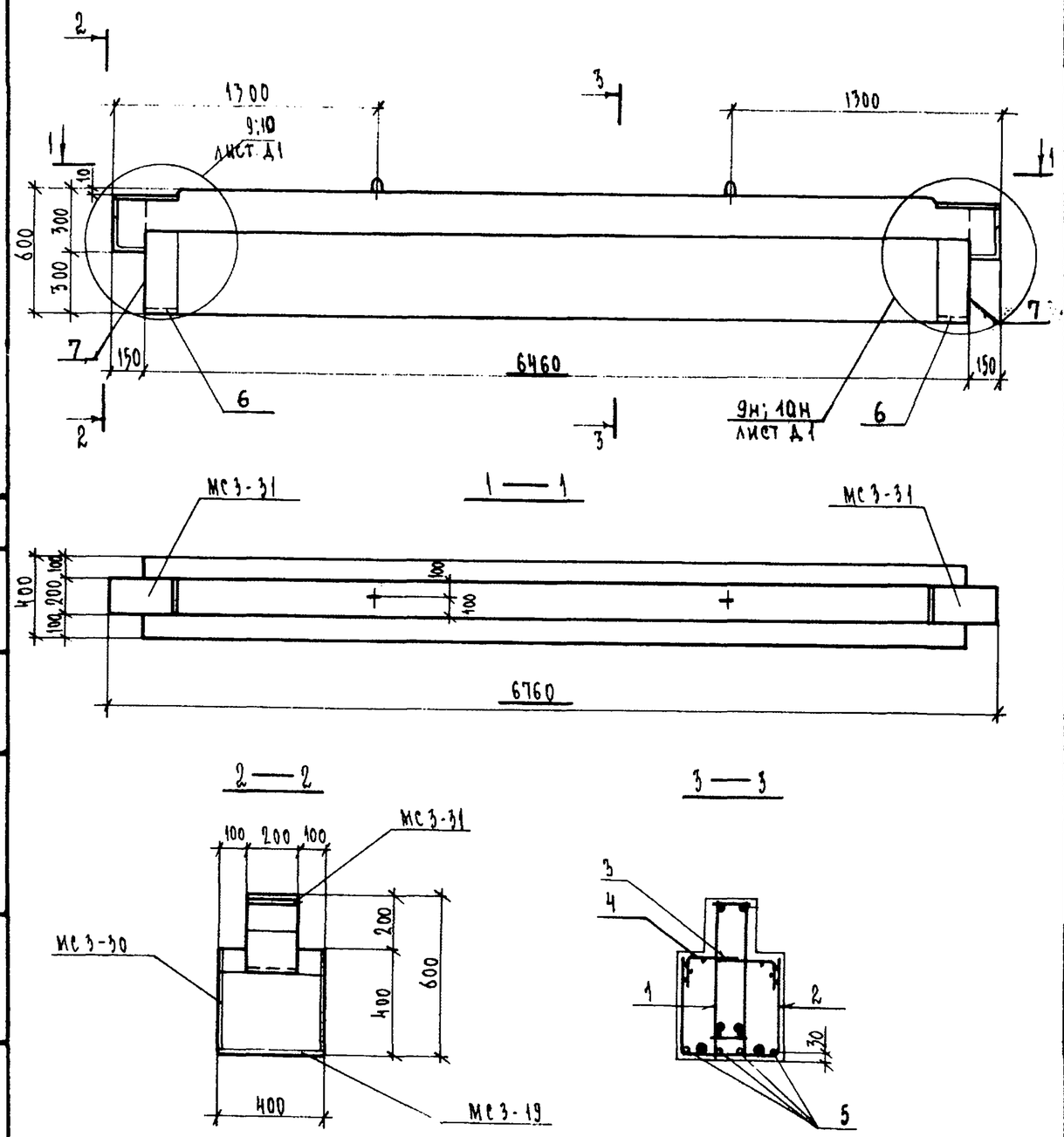

Формат	Зона	Поз.	Обозначение	Наименование	Кол.	Примечание
				Документация		
А3			1.225.1 КЛ-3 1-Н ПЗ	Пояснительная записка		
			ВРС	Ведомость расхода стали		
				Сборочные единицы		масса поз. кг
А3		1	1.225.1 КЛ-3 2-1 14	Пространственный каркас ПК-66	1	
		2	25 09	Сетка С-39	1	
		3	14	Сетка С-35 П	2	
		4	13	С-35 Л	2	
А4		6	1.031 КЛ-2 1	Закладная деталь МС3-19	2	4.42
		7		МС3-30	2	15.49
				Детали		
Б/4		5		Стержень напрягаемый		
				ГОСТ 10884-81 ⌀ 16 АтV ℓ=6460	4	10.21
				Материал		
				Бетон тяжелый класса В35 ГОСТ 26633-85	1,31	м³

Нач. отд.	Печерский		06.88	1.225.1 КЛ-3 1-Н 25	
Гл. конст.	Бунич			Ригель 2Р68.4.6-5АтV Т	Стадия: Р; Масса: 3280; Масштаб: 1:20
Гл. спец.	Новаева				Лист; Листов 1
Рук. гр.	Иванова				ЛЕННИИПРОЕКТ ОКУ
Провер.	Муромова				
Рассчит.	Мухратова				
Исполн.	Козырева				
Н. контр.	Бунич				

Изм. | № уч. | Лист | № докум. | Дата | Подп. | Фамилия

Согласовано: Гл. техн. ХБИ №1 Зеленская; ЦО и БАРРИКАДЫ

Взам. инв. № | Подпись и дата | Инв. № подл.

Формат А3

Т-710

КЛ

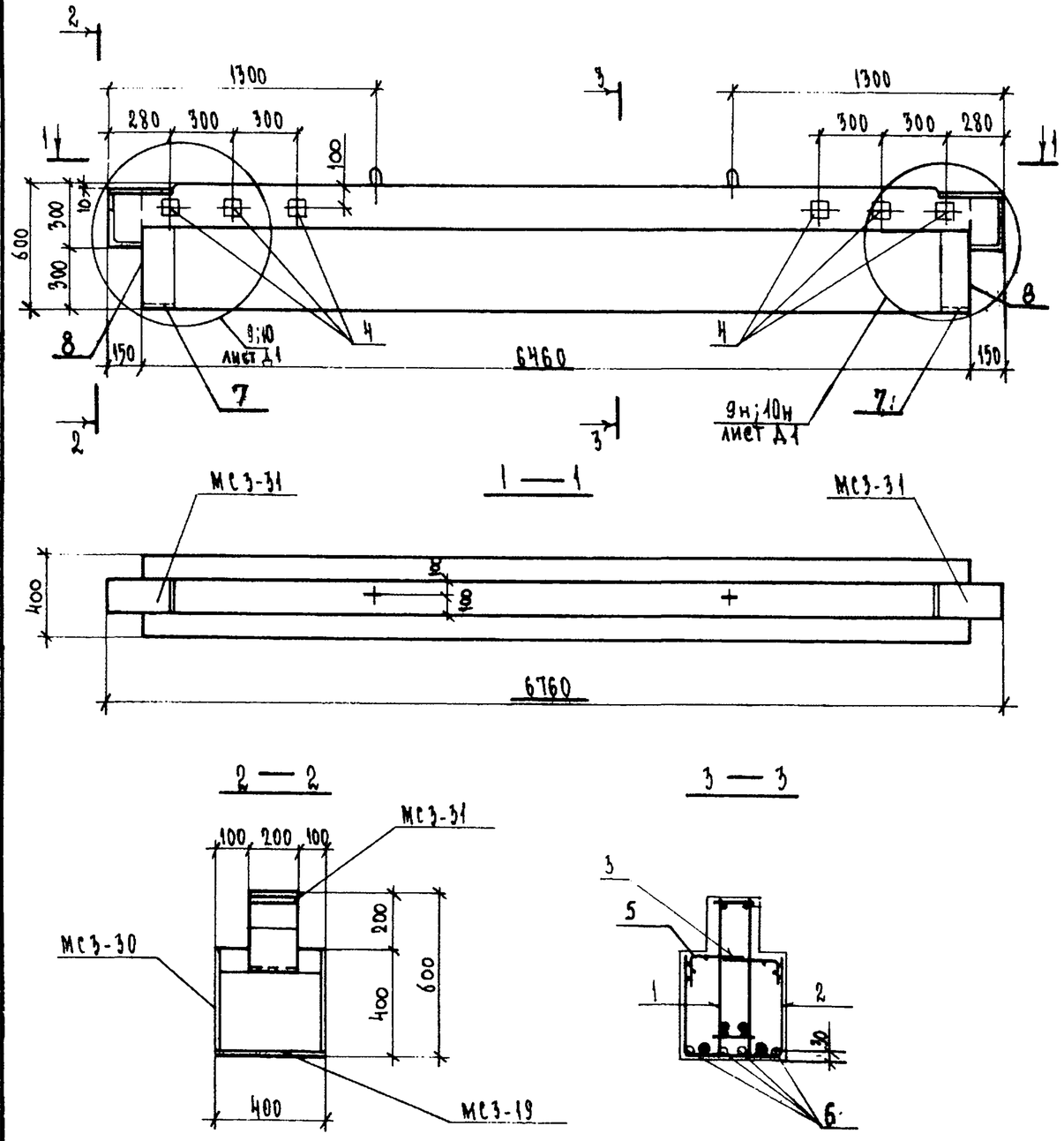

Формат	Зона	Поз.	Обозначение	Наименование	Кол.	Примечание
				Документация		
А3			1.225.1 КЛ-3 1-Н ПЗ	Пояснительная записка		
			ВРС	Ведомость расхода стали		
				Сборочные единицы		Масса поз. кг
А3		1	1.225.1 КЛ-3 2-1 14	Пространственный каркас ПК66	1	
		2	25 09	Сетка С-32	1	
		3	14	Сетка С-35я	2	
А4		4	1.031 КЛ-2 1	Закладная деталь МС3-18	6	1.72
А3		5	1.225.1 КЛ-3 2-1 25 13	Сетка С-35л	2	
А4		7	1.031 КЛ-2 1	Закладная деталь МС3-19	2	4.42
		8		МС3-30	2	15.49
				Детали		
				Стержень напрягаемый		
Б/ч		6		ГОСТ 10884-81 ⌀16 АтV ℓ=6460	4	10.21
				Материал		
				Бетон тяжелый класса В35 ГОСТ 26633-85	1.31	м³

1.225.1 КЛ-3 1-Н 26

Нач. отд.	Печерский		06.88
Гл. конст.	Бунич		
Гл. спец.	Новаева		
Рук. гр.	Иванова		
Провер.	Муратова		
Рассчит.	Муратова		
Исполн.	Козырева		
Н. контр.	Бунич		

Ригель 2Р68.4.6-5АтVТ-1

Стадия	Масса	Масштаб
Р	3280	1:20
Лист	Листов 1	

ЛЕННИИПРОЕКТ
ОКУ

Изм. | № уч. | Лист | № докум. | Дата | Подп. | Фамилия

Согласовано
Гл. технолог ХБИ
Зеленская
п/о Бахрушадзе

Инв. № подл. | Подпись и дата | Взам. инв. №

Формат А3

КЛ

Т-710

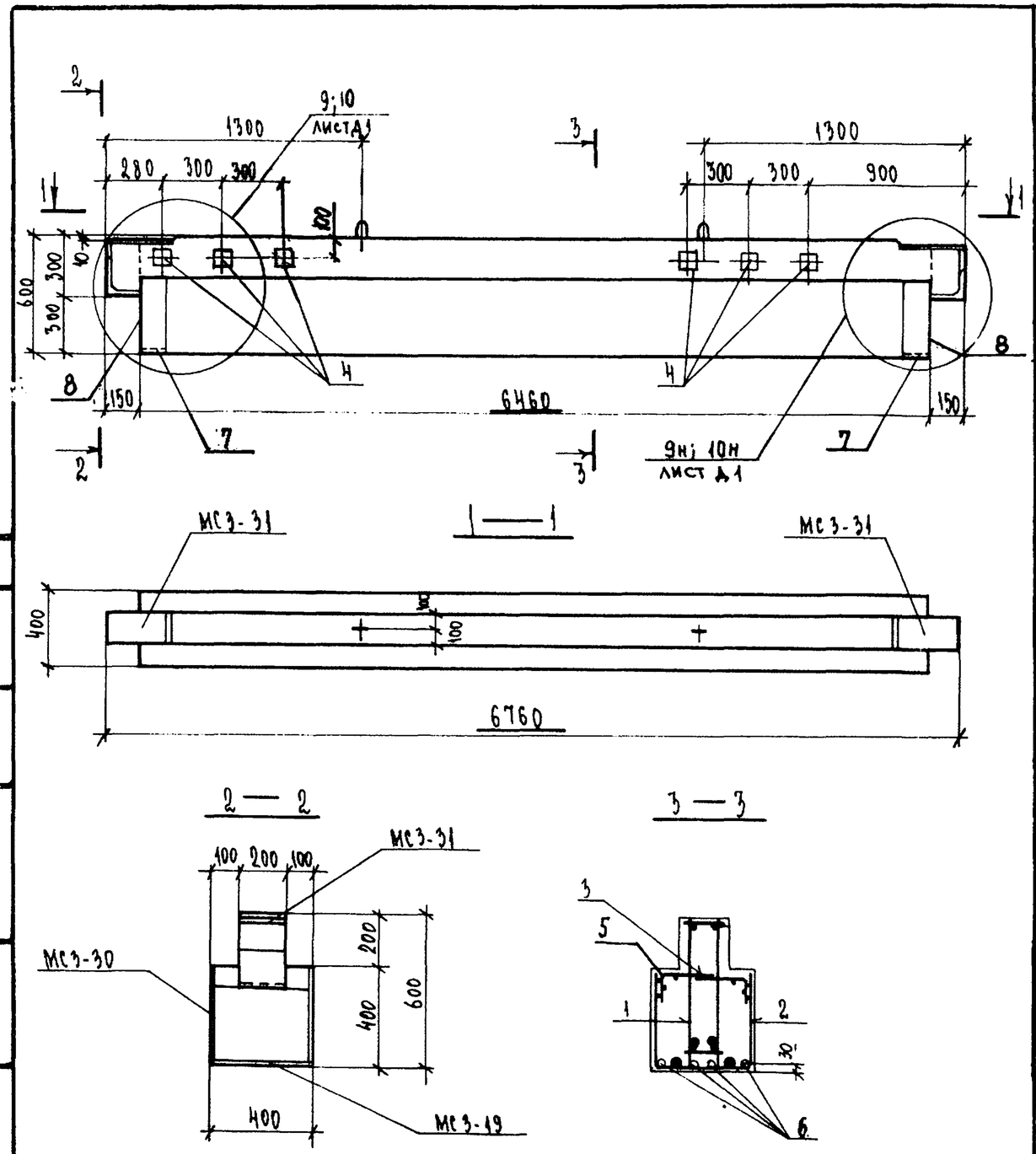

Формат	Зона	Поз.	Обозначение	Наименование	Кол.	Примечание
				Документация		
А3			1.225.1 КЛ-3 1-4 ПЗ	Пояснительная записка		
			ВРС	Ведомость расхода стали		
				Сборочные единицы		Масса поз. кг
А3		1	1.225.1 КЛ-3 2-1 14	Пространственный каркас ПК66	1	
		2	25 09	Сетка С-32	1	
		3	14	Сетка С-35п	2	
А4		4	1.031 КЛ-2 1	Закладная деталь МС3-18	6	1.72
А3		5	1.225.1 КЛ-3 2-1 25 13	Сетка С-35л	2	
А4		7	1.031 КЛ-2 1	Закладная деталь МС3-19	2	4.42
		8		МС3-30	2	15.49
				Детали		
				Стержень напрягаемый		
Б/4		6		ГОСТ 10884-81 Ф16 АтV ℓ=6460	4	10.21
				Материал		
				Бетон тяжелый класса В35		
				ГОСТ 26633-85	1.31	м3

Нач.отд.	Печерский		06.88
Гл.конст.	Бунич		
Гл.спец.	Новлева		
Рук.гр.	Иванова		
Провер.	Муратова		
Рассчил.	Муратова		
Исполн.	Козырева		
Н.контр.	Бунич		

1.225.1 КЛ-3 1-4 27

Ригель 2Р68.4.6-5АтVТ-2

Стадия	Масса	Масштаб
Р	3280	1:20
Лист	Листов 1	

ЛЕННИИПРОЕКТ
ОКУ

Формат А3

Изм. | № уч. | Лист | № докум. | Дата | Подп. | Фамилия

Согласовано: Гл.техн. ХБИ №1; Д/о «Баррикада»; Зеленкина

Инв.№ подл. | Подпись и дата | Взамен инв.№

Т-710

КЛ

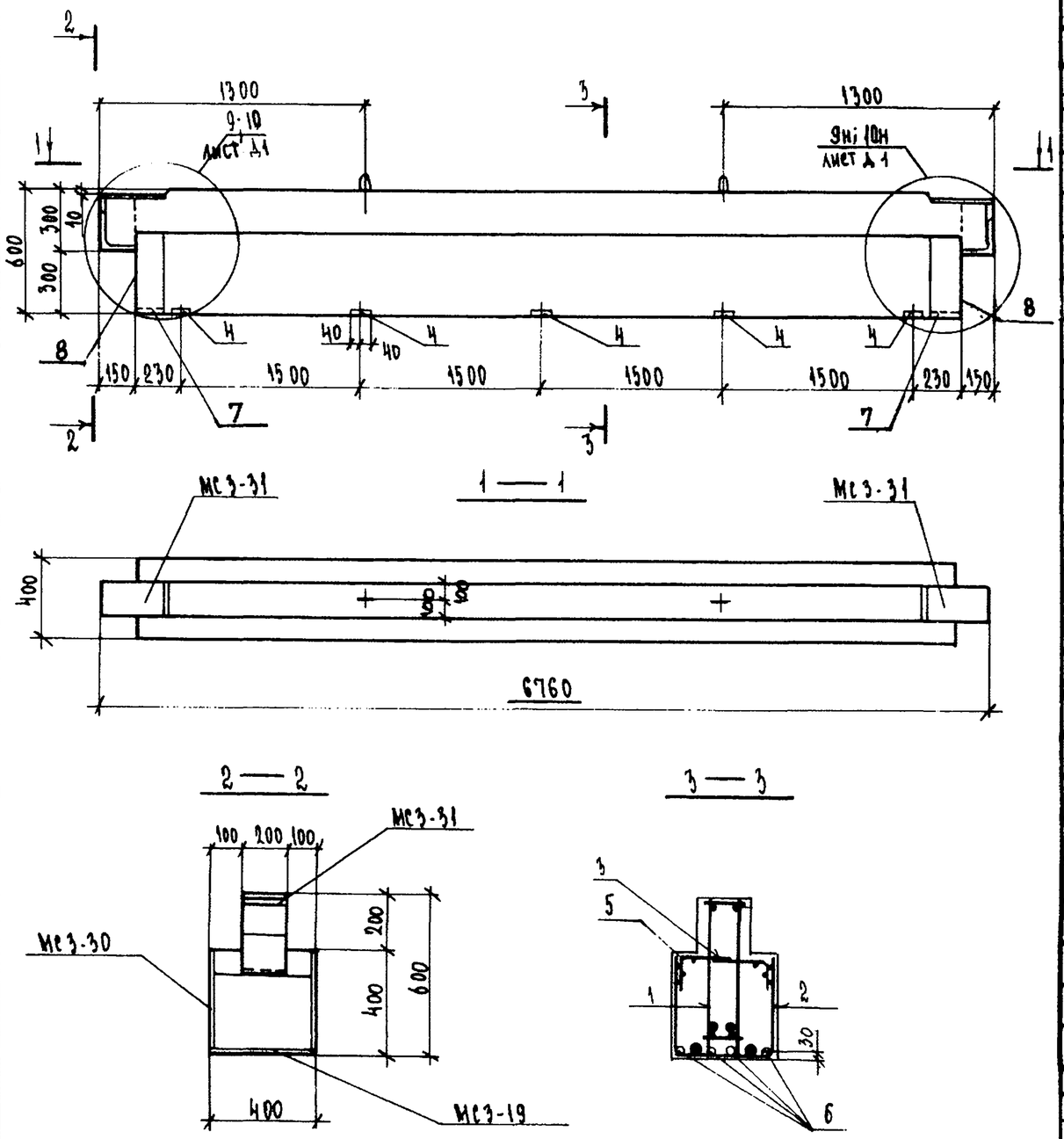

Формат	Зона	Поз.	Обозначение	Наименование	Кол.	Примечание
				Документация		
А3			1.225.1 КЛ-3 1-Н ПЗ	Пояснительная записка		
			ВРС	Ведомость расхода стали		
				Сборочные единицы		масса поз. кг
А3		1	1.225.1 КЛ-3 2-1 14	Пространственный каркас ПК-66	1	
		2	25 09	Сетка С-32	1	
		3	14	Сетка С-35п	2	
А4		4	1.031 КЛ-2 1	Закладная деталь МС3-26	5	2.43
А3		5	1.225.1 КЛ-3 2-1 25 13	Сетка С-35л	2	
А4		7	1.031 КЛ-2 1	Закладная деталь МС3-19	2	4.42
		8		МС3-30	2	15.49
				Детали		
				Стержень напрягаемый		
Бч		6		ГОСТ 10884-81 ф16 АтV ℓ=6460	4	10.21
				Материал		
				Бетон тяжелый класса В35		
				ГОСТ 26633-85	1.31	м3

Нач. отд.	Печерский		06.88	1.225.1 КЛ-3 1-Н 28
Гл. конст.	Бунич			Ригель 2Р68.4.6-5АтVТ-3
Гл. спец.	Новаева			Стадия: Р; Масса: 3280; Масштаб: 1:20
Рук. гр.	Иванова			Лист; Листов 1
Провер.	Муратова			ЛЕННИИПРОЕКТ
Рассчит.	Муратова			ОКУ
Исполн.	Козырева			
Н. контр.	Бунич			

Изм. | Кол. уч. | Лист | № докум. | Дата | Подп. | Фамилия

Согласовано

Взам. инв. № | Подпись и дата | Инв. № подл.

Формат А3

Т-710

КЛ

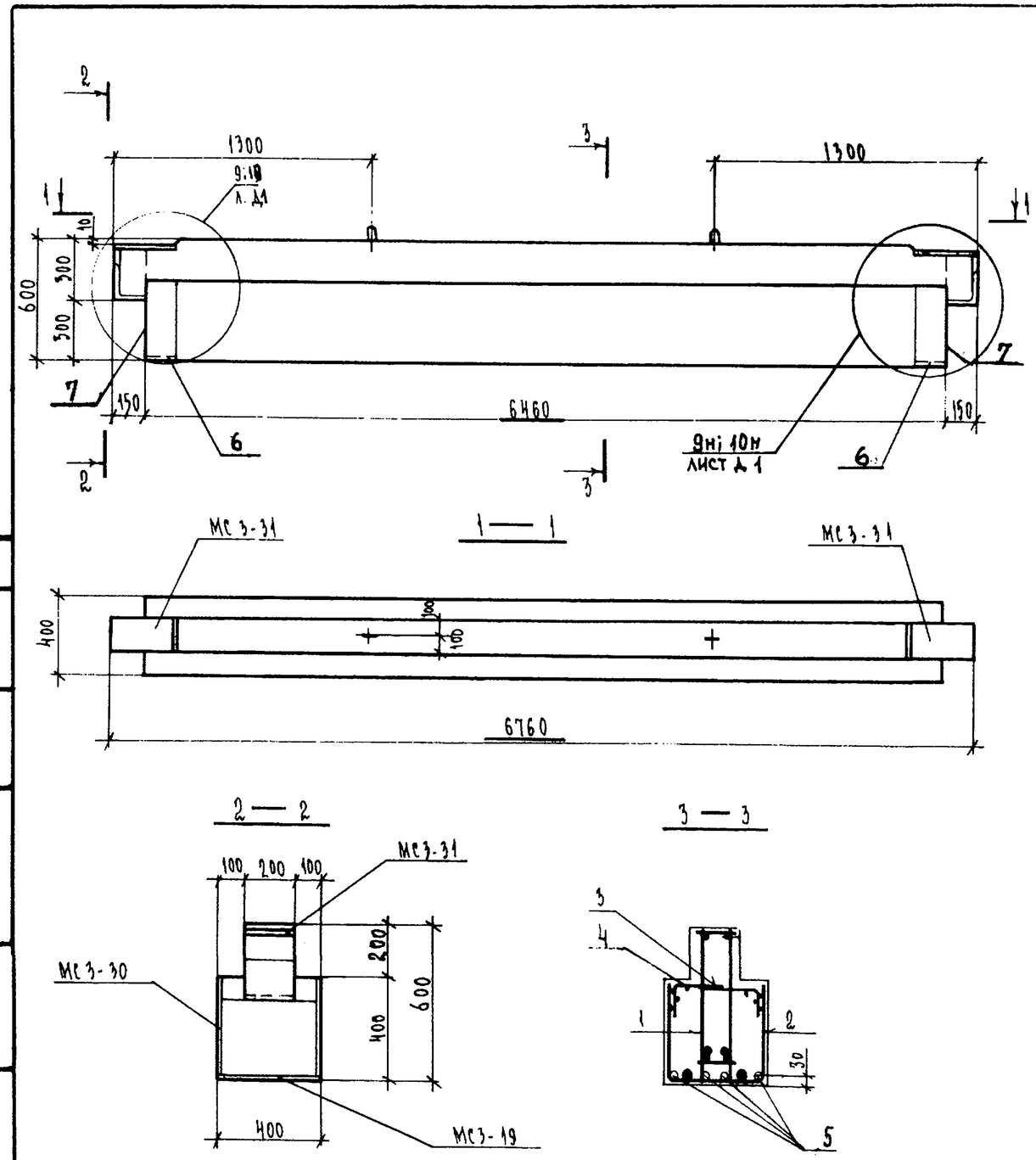

Формат	Зона	Поз.	Обозначение	Наименование	Кол.	Примечание
				Документация		
А3			1.225.1 КЛ-3 1-Н ПЗ	Пояснительная записка		
			ВРС	Ведомость расхода стали		
				Сборочные единицы		Масса поз. кг
А3		1	1.225.1 КЛ-3 2-1 15	Пространственный каркас ПК-67	1	
		2	25 10	Сетка С-33	1	
		3	14	Сетка С-35п	2	
		4	13	С-35л	2	
А4		6	1.031 КЛ-2 1	Закладная деталь МС3-19	2	4.42
		7		МС3-30	2	15.49
				Детали		
Б/4		5		Стержень напрягаемый ГОСТ 10884-81. ⌀ 10 АтV ℓ=6460	4	12.92
				Материал		
				Бетон тяжелый класса В35 ГОСТ 26633-85	1,31	м³

Нач. отд.	Печерский		06.88
Гл. конст.	Бунин		
Гл. спец.	Новаева		
Рук. гр.	Иванова		
Провер.	Муратова		
Рассчит.	Муратова		
Исполн.	Козырева		
Н. контр.	Бунин		

1. 225.1 КЛ-3 1-Н 29

Ригель 2Р68.Н.6-7АтV Т

Стадия	Масса	Масштаб
Р	3280	1:20
Лист	Листов 1	

ЛЕННИИПРОЕКТ ОКУ

Формат А3

Согласовано: Гл. техн. ХСИ №1 Земенская; п/о и Баррикады

Изм. | № уч. | Лист | № докум. | Дата | Подп. | Фамилия

Инв. № подл. | Подпись и дата | Взам. инв. №

Т-710

КЛ

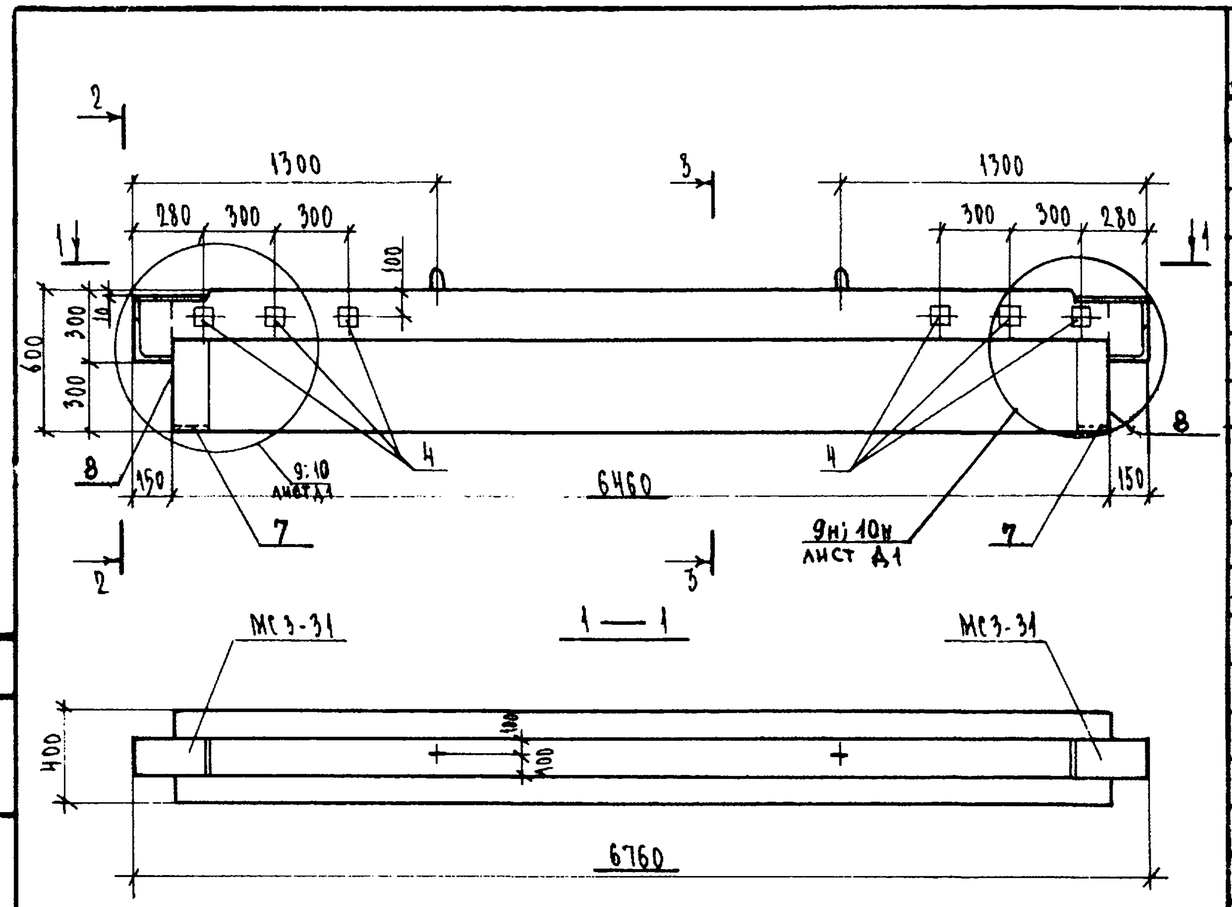

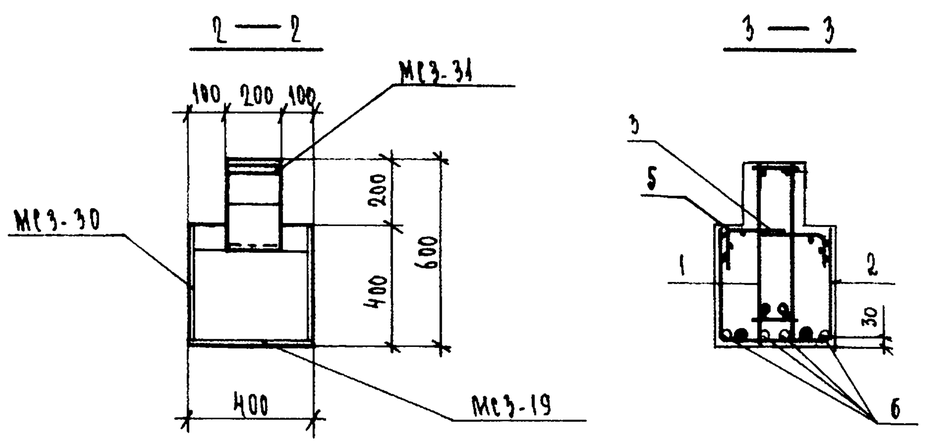

Формат	Зона	Поз.	Обозначение	Наименование	Кол.	Примечание
				Документация		
А3			1.225.1 КЛ-3 1-4 ПЗ	Пояснительная записка		
			ВРС	Ведомость расхода стали		
				Сборочные единицы		масса поз. кг
А3		1	1.225.1 КЛ-3 2-1 15	Пространственный каркас ПК-67	1	
		2	25 10	Сетка С-33	1	
		3	14	Сетка С-35п	2	
А4		4	1.031 КЛ-2 1	Закладная деталь МС3-18	6	1.72
А3		5	1.225.1 КЛ-3 2-1 25 13	Сетка С-35л	2	
А4		7	1.031 КЛ-2 1	Закладная деталь МС3-19	2	4.42
		8		МС3-30	2	15.49
				Детали		
				Стержень напрягаемый		
Бр		6		ГОСТ 10884-81 ф18АтV ℓ=6460	4	12.92
				Материал		
				Бетон тяжелый класса В35		
				ГОСТ 26633-85	1.31	м³

Нач. отд.	Печерский		06.88
Гл. конст.	Бунич		
Гл. спец.	Новаева		
Рук. гр.	Иванова		
Провер.	Муратова		
Рассчит.	Муратова		
Исполн.	Козирева		
Н. контр.	Бунич		

1.225.1 КЛ-3 1-4 30

Ригель 2Р68.4.6-7АтV Т-1

Стадия	Масса	Масштаб
Р	3280	1:20
Лист	Листов 1	

ЛЕННИИПРОЕКТ
ОКУ

Формат А3

Изм.	Кол. уч.	Лист	№ докум.	Дата	Подп.	Фамилия

Согласовано
Гл. техн. ЖИ № 1 Зеленская
Гл. инж. проекта Бырикалов

Взам. инв. №
Подпись и дата
Инв. № подл.

Т-710

КЛ

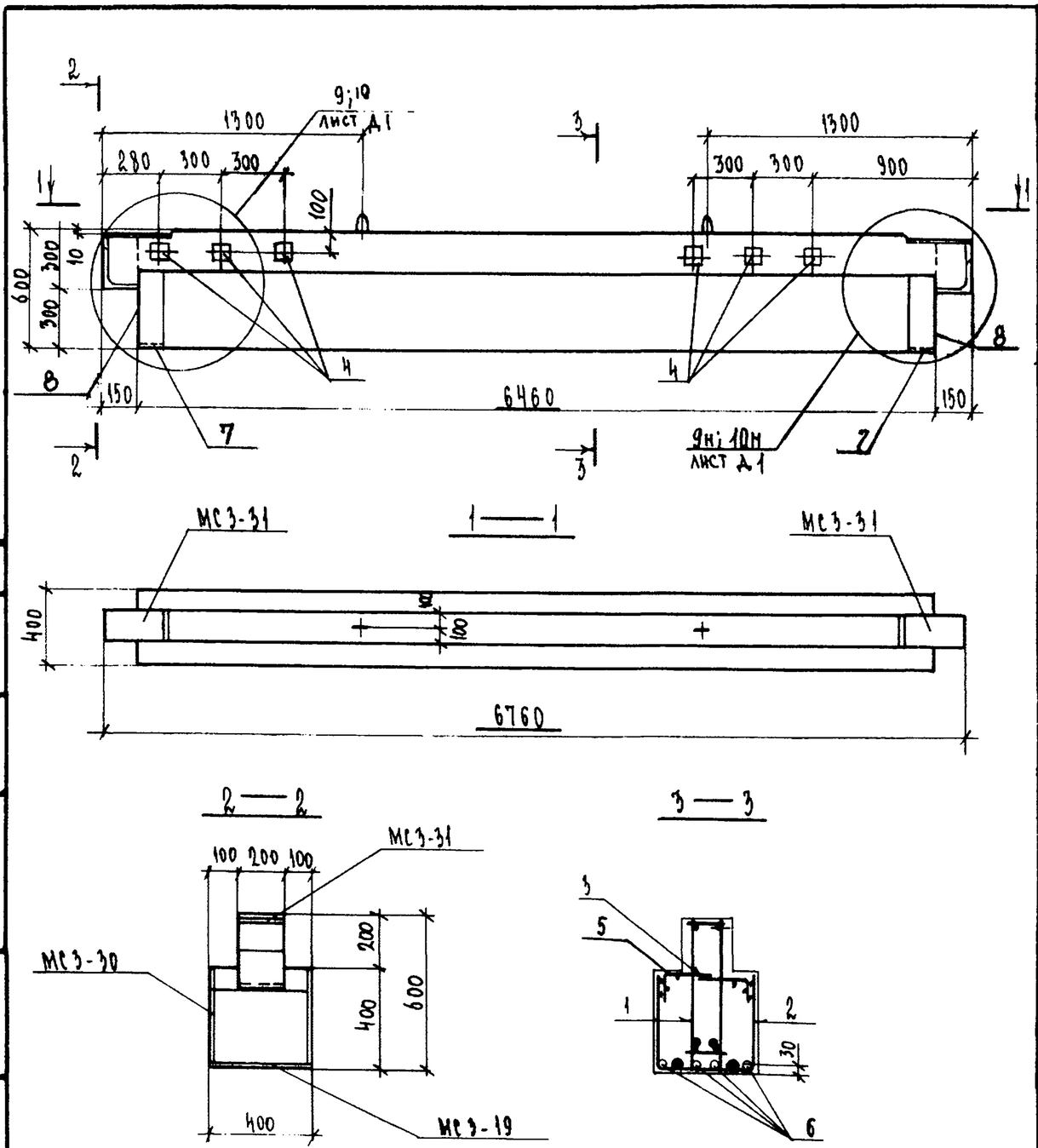

Формат	Зона	Поз.	Обозначение	Наименование	Кол.	Примечание
				Документация		
А3			1.225.1 КЛ-3 1-Н ПЗ	Пояснительная записка		
			ВРС	Ведомость расхода стали		
				Сборочные единицы		масса поз. кг
А3		1	1.225.1 КЛ-3 2-1 15	Пространственный каркас ПК-67	1	
		2	25 10	Сетка С-33	1	
		3	14	Сетка С-35п	2	
А4		4	1.031 КЛ-2 1	Закладная деталь МС3-18	6	1.72
А3		5	1.225.1 КЛ-3 2-1 25 13	Сетка С-35л	2	
А4		7	1.031 КЛ-2 1	Закладная деталь МС3-19	2	4.42
		8		МС3-30	2	15.49
				Детали		
				Стержень напрягаемый		
Б/ч		6		ГОСТ 10884-81 ф18АтV ℓ=6460	4	12.92
				Материал		
				Бетон тяжелый класса В35 ГОСТ 26633-85	1.31	м3

Нач. отд.	Печерский		06.88
Гл. конст.	Бунич		
Гл. спец.	Новлева		
Рук. гр.	Иванова		
Провер.	Муратова		
Рассчит.	Муратова		
Исправ.	Козырева		
Н. контр.	Бунич		

1.225.1 КЛ-3 1-Н 3.1

Ригель 2Р68.Н.6-7АтV Т-2

Стадия	Масса	Масштаб
Р	3280	1:20
Лист	Листов 1	

ЛЕННИИПРОЕКТ
ОКУ

Формат А3

Согласовано
Гл. техн. ЖБИ № 1 ПО „Баррикада"
Зеленская 01.06.88

Взам. инв. №
Подпись и дата
Инв. № подл.

Изм.	Кол. уч.	Лист	№ докум.	Дата	Подп.	Фамилия

Т-710

КЛ

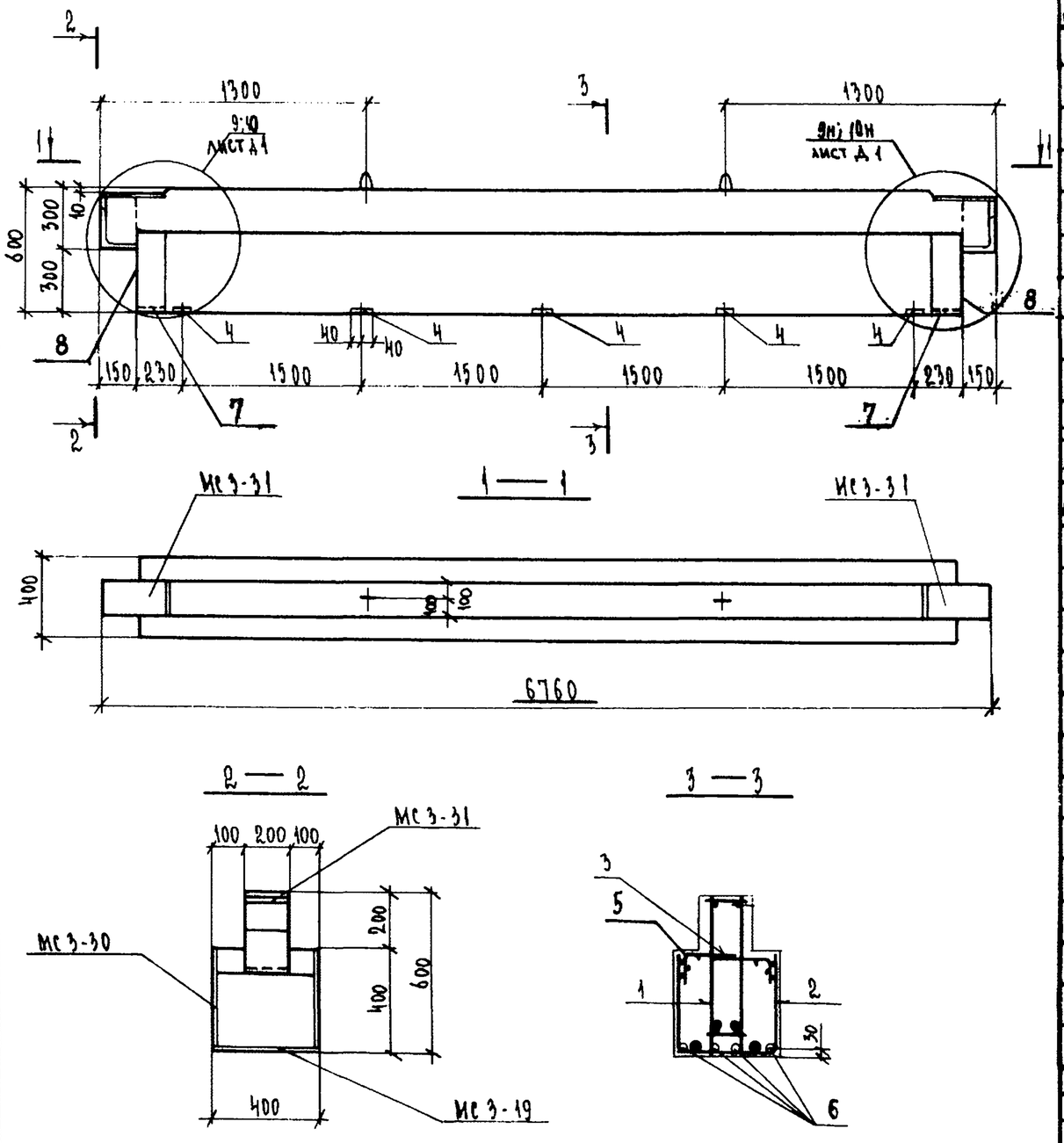

Формат	Зона	Поз.	Обозначение	Наименование	Кол.	Примечание
				Документация		
А3			1.225.1 КА-3 1-Н ПЗ	Пояснительная записка		
			ВРС	Ведомость расхода стали		
				Сборочные единицы		Масса поз. кг
А3		1	1.225.1 КА-3 2-1 15	Пространственный каркас ПК-67	1	
		2	25 10	Сетка С-33	1	
		3	14	Сетка С-35п	2	
А4		4	1.031 КА-2 1	Закладная деталь МС3-26	5	2.43
А3		5	1.225.1 КА-3 2-1 25 13	С-35л	2	
А4		7	1.031 КА-2 1	Закладная деталь МС3-19	2	4.42
		8		МС3-30	2	15.49
				Детали		
Б/ч		6		Стержень напрягаемый ГОСТ 10884-81 Ф18 АтV ℓ=6460	4	12.92
				Материал		
				Бетон тяжелый класса В35 ГОСТ 26633-85	1.31	м³

Согласовано

Взам. инв. №

Подпись и дата

Инв. № подл.

Изм.	Кол. уч.	Лист	№ докум.	Дата	Подп.	Фамилия

Нач. отд.	Печерский		06.88
Гл. конст.	Бунич		
Гл. спец.	Новлева		
Рук. гр.	Иванова		
Провер.	Муратова		
Рассчит.	Муратова		
Исполн.	Козырева		
Н. контр.	Бунич		

1.225.1 КА-3 1-Н 32

Ригель 2Р68.4.6-7АтVТ-3

Стадия	Масса	Масштаб
Р	3280	1:20
Лист	Листов 1	

ЛЕННИИПРОЕКТ
ОКУ

Формат А3

КЛ

Т-710

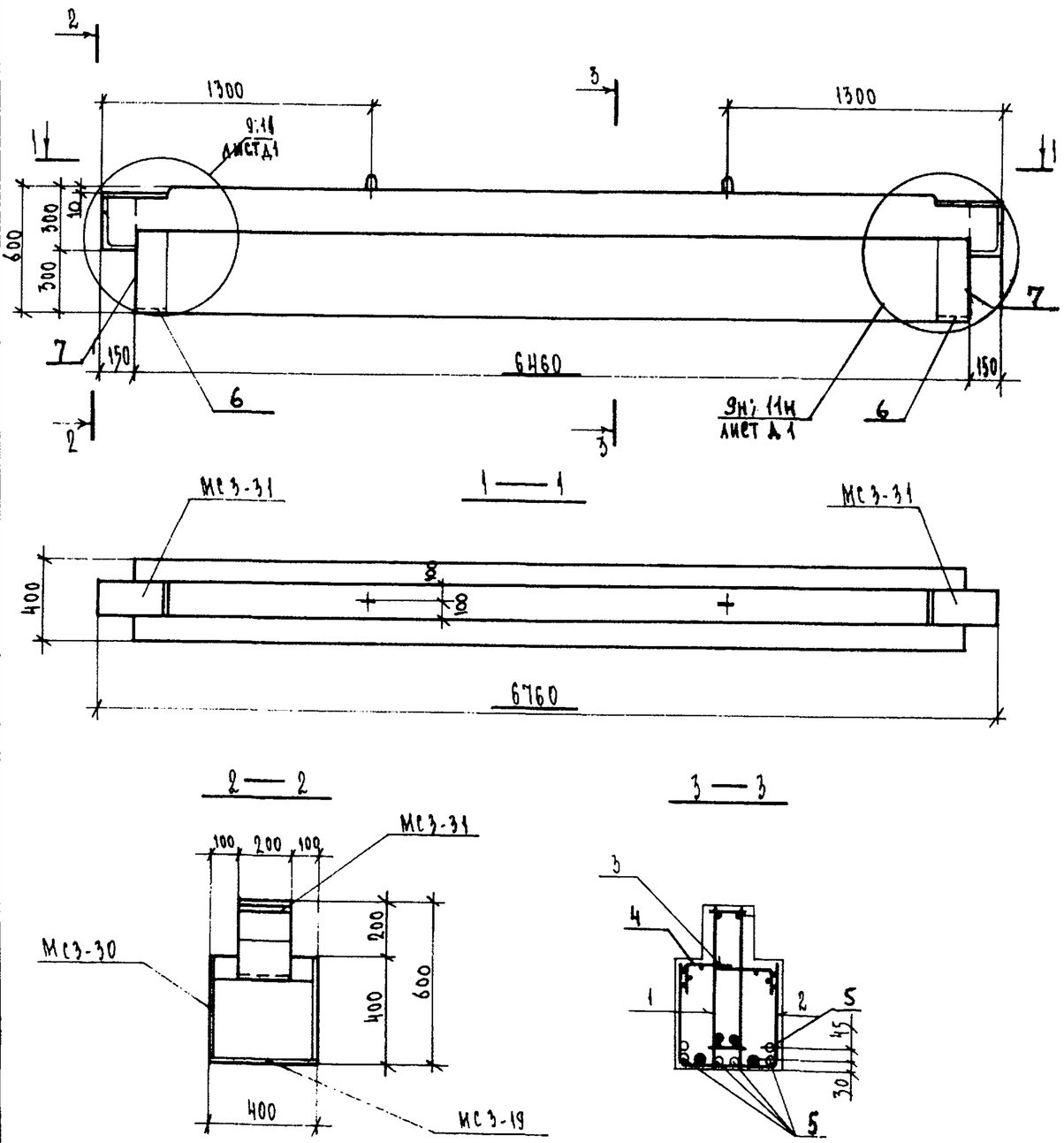

Формат	Зона	Поз.	Обозначение	Наименование	Кол.	Примечание
				Документация		
А3			1.225.1 КА-3 1-4 ПЗ	Пояснительная записка		
			ВРС	Ведомость расхода стали		
				Сборочные единицы		масса поз. кг
А3		1	1.225.1 КА-3 2-1 16	Пространственный каркас ПК-68	1	
		2	25 10	Сетка С-33	1	
		3	14	Сетка С-35п	2	
		4	13	С-35а	2	
А4		6	1.031 КА-2 1	Закладная деталь МС3-19	2	4.42
		7		МС3-30	2	15.49
				Детали		
Б/4		5		Стержень напрягаемый ГОСТ 10884-81 ⌀ 18 А-V ℓ=6460	6	12.92
				Материал		
				Бетон тяжелый класса В35 ГОСТ 26633-85	1.31	м³

Изм.	№ уч.	Лист	№ докум.	Дата	Подп.	Фамилия

Нач. отд.	Печерский		06.88
Гл. констр.	Бунич		
Гл. спец.	Новаева		
Рук. гр.	Иванова		
Провер.	Муратова		
Рассчит.	Муратова		
Исполн.	Козырева		
Н. контр.	Бунич		

1.225.1 КА-3 1-4 ЗЗ

Ригель 2Р68.4.6-9АтV Т

Стадия	Масса	Масштаб
Р	3280	1:20
Лист	Листов 1	

ЛЕННИИПРОЕКТ
ОКУ

Формат А3

Согласовано
Гл. техн. ХБИ № 1
п/о «Баррикада»
Зеленская 21.06.88

Взам. инв. №
Подпись и дата
Инв. № подл.

Т-710

КА

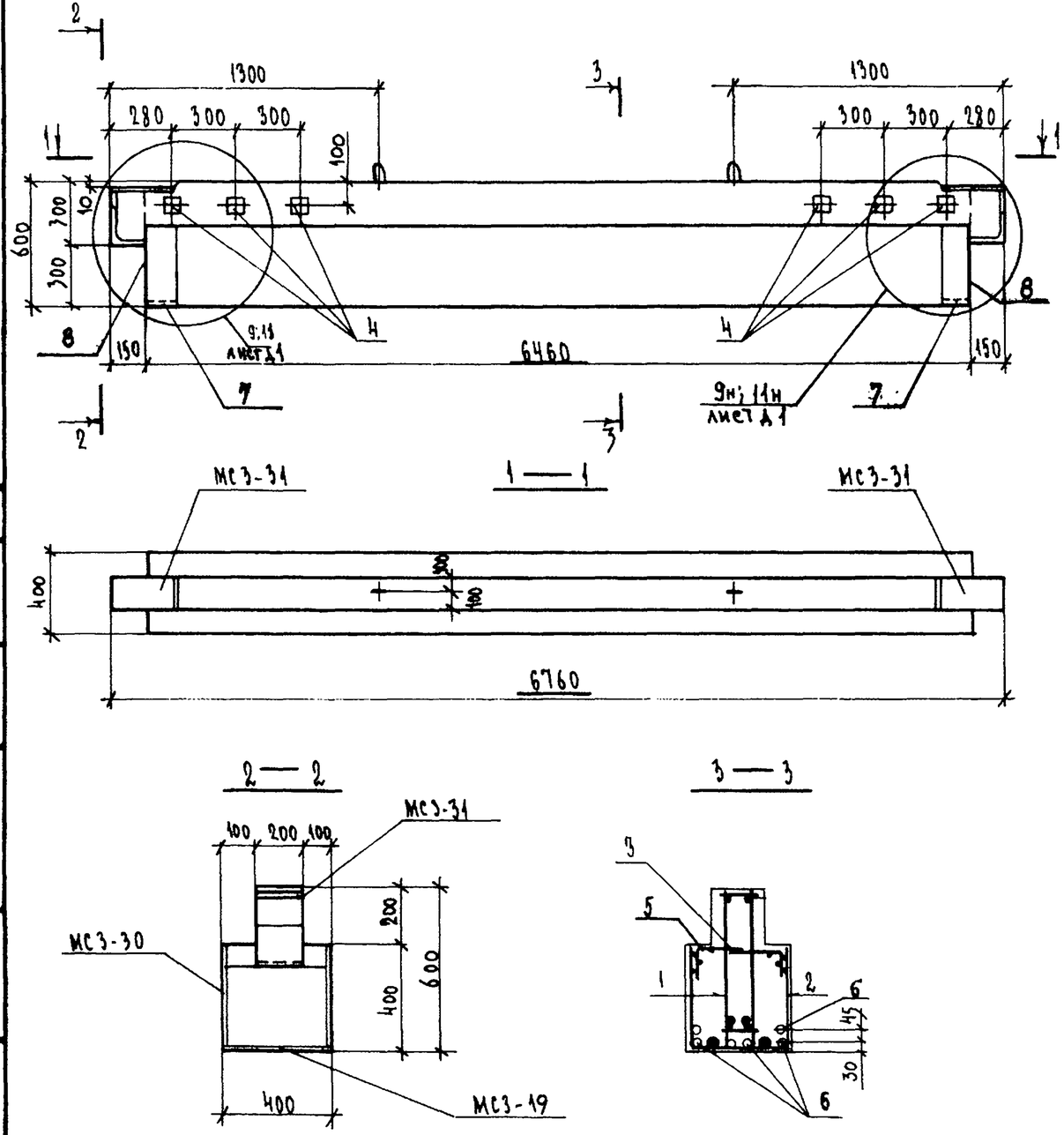

Формат	Зона	Поз.	Обозначение	Наименование	Кол.	Примечание
				Документация		
А3			1.225.1 КЛ-3 1-4 ПЗ	Пояснительная записка		
			ВРС	Ведомость расхода стали		
				Сборочные единицы		Масса поз. кг
А3		1	1.225.1 КЛ-3 2-1 16	Пространственный каркас ПК-68	1	
		2	25 10	Сетка С-33	1	
		3	14	Сетка С-35п	2	
А4		4	1.031 КЛ-2 1	Закладная деталь МС3-18	6	1.72
А3		5	1.225.1 КЛ-3 2-1 25 13	Сетка С-35л	2	
А4		7	1.031 КЛ-2 1	Закладная деталь МС3-19	2	4.42
		8		МС3-30	2	15.49
				Детали		
				Стержень напрягаемый		
Б/4		6		ГОСТ 10884-81 ф18АтV ℓ=6460	6	12.92
				Материал		
				Бетон тяжелый класса В35 ГОСТ 26633-85	1.31	м³

Нач. отд.	Печерский		06.88
Гл. конст.	Бунич		
Гл. спец.	Новаева		
Рук. гр.	Иванова		
Провер.	Муратова		
Рассчит.	Муратова		
Исполн.	Козырева		
Н. контр.	Бунич		

1.225.1 КЛ-3 1-4 ЗН

Ригель 2Р68.4.6-9АтVТ-1

Стадия	Масса	Масштаб
Р	3280	1:20
Лист	Листов 1	

ЛЕННИИПРОЕКТ
ОКУ

Изм. | Кол.уч. | Лист | № докум. | Дата | Подп. | Фамилия

Согласовано
Гл. техн. ЖБИ №4 Зеленская 17.06.88
п/о „Баррикада"

Взам. инв. № | Подпись и дата | Инв. № подл.

Формат А3

9-710

Кл

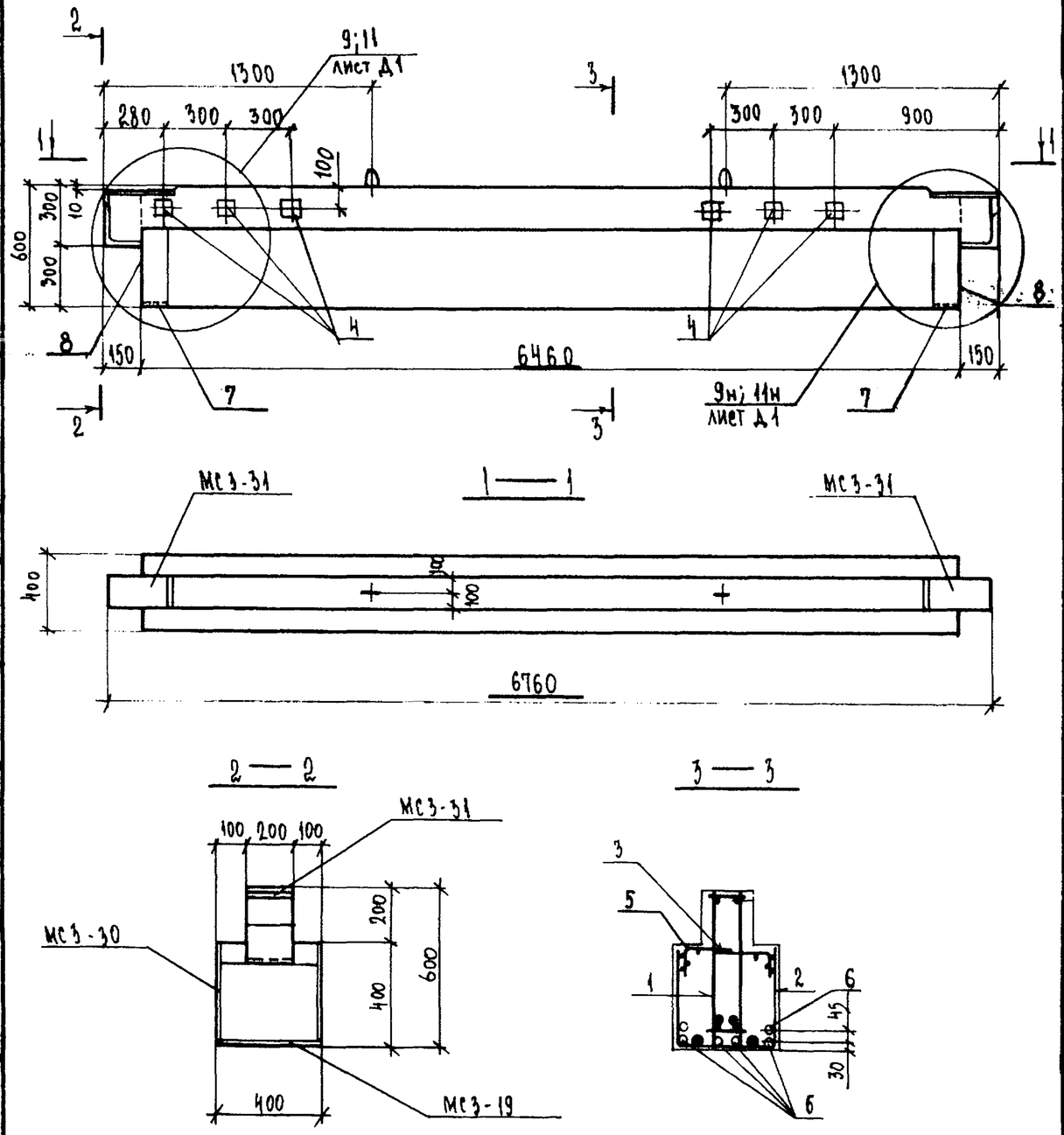

Формат	Зона	Поз.	Обозначение	Наименование	Кол.	Примечание
				Документация		
А3			1.225.1 КЛ-3 1-Н ПЗ	Пояснительная записка		
			ВРС	Ведомость расхода стали		
				Сборочные единицы		масса, кг / поз.
А3		1	1.225.1 КЛ-3 2-1 16	Пространственный каркас ПК68	1	
		2	25 10	Сетка С 33	1	
		3	14	Сетка С-35п	2	
А4		4	1.031 КЛ-2 1	Закладная деталь МС 3-18	6	1.72
А3		5	1.225.1 КЛ-3 2-1 25 13	Сетка С-35л	2	
А4		7	1.031 КЛ-2 1	Закладная деталь МС3-19	2	4.42
		8		МС3-30	2	15.49
				Детали		
				Стержень напрягаемый		
Б/N		6		ГОСТ 10884-81 Ф18АтV ℓ=6460	6	12.92
				Материал		
				Бетон тяжелый класса В35		
				ГОСТ 26633-85	1.31	м³

Согласовано: Зеленская 21.06.88; Гл.техн. ЖБИ №1 п/о «Барикады»

Изм.	Кол. уч.	Лист	№ докум.	Дата	Подп.	Фамилия

Нач. отд.	Печерский		06.88
Гл. конст.	Бунин		
Гл. спец.	Новлева		
Рук. гр.	Иванова		
Провер.	Муратова		
Рассчит.	Муратова		
Исполн.	Козырева		
Н. контр.	Бунин		

1.225.1 КЛ-3 1-Н 35

Ригель 2Р68.Н.6-9АтV Т-2

Стадия	Масса	Масштаб
Р	3280	1:20
Лист	Листов 1	

ЛЕННИИПРОЕКТ ОКУ

Формат А3

Инв. № подл. | Подпись и дата | Взам. инв. №

Т-710

КЛ

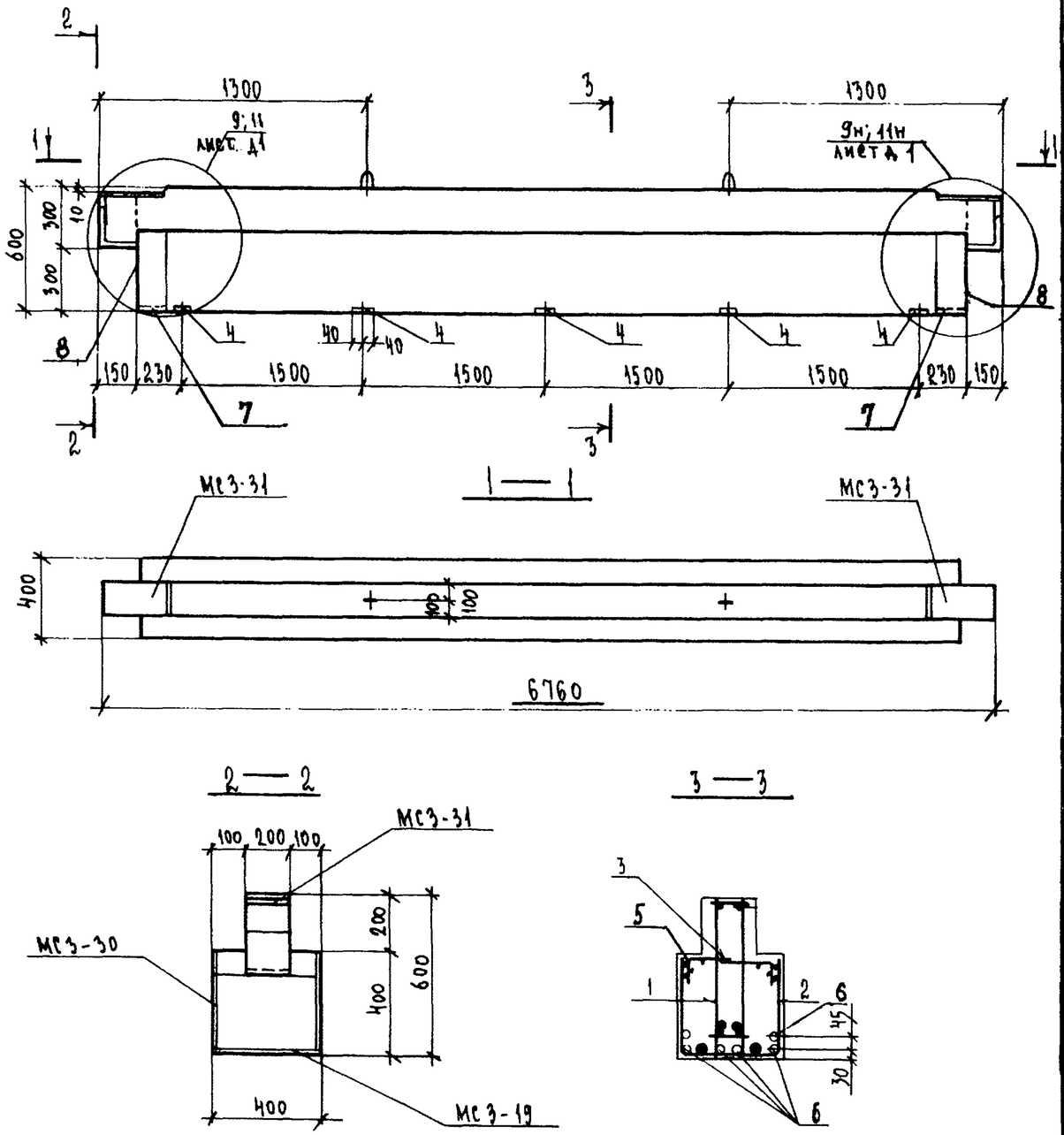

Формат	Зона	Поз.	Обозначение	Наименование	Кол.	Примечание
				Документация		
А3			1.225.1 КЛ-3 1-Н ПЗ	Пояснительная записка		
			ВРС	Ведомость расхода стали		
				Сборочные единицы		Масса поз. кг
А3		1	1.225.1 КЛ-3 2-1 16	Пространственный каркас ПК-68	1	
		2	25 10	Сетка С-33	1	
		3	14	Сетка С-35 п	2	
А4		4	1.031 КЛ-2 1	Закладная деталь МС3-26	5	2.43
А3		5	1.225.1 КЛ-3 2-1 25 13	Сетка С-35л	2	
А4		7	1.031 КЛ-2 1	Закладная деталь МС3-19	2	4.42
		8		МС3-30	2	15.49
				Детали		
				Стержень напрягаемый		
Б/4		6		ГОСТ 10884-81 Ø18АтV ℓ=6460	6	12.92
				Материал		
				Бетон тяжелый класса В35		
				ГОСТ 26633-85	1.31	м³

Нач. отд.	Печерский		06.88
Гл. конст.	Бунич		
Гл. спец.	Новиева		
Рук. гр.	Иванова		
Провер.	Муратова		
Рассчит.	Муратова		
Исполн.	Козырева		
Н. контр.	Бунич		

1.225.1 КЛ-3 1-Н 36

Ригель 2Р68.4.6-9АтV-3

Стадия	Масса	Масштаб
Р	3280	1:20

Лист | Листов 1

ЛЕННИИПРОЕКТ
ОКУ

Изм. | Кол. уч. | Лист | № докум. | Дата | Подп. | Фамилия

Согласовано

Взам. инв. № | Подпись и дата | Инв. № подл.

Формат А3

Т-710

КЛ

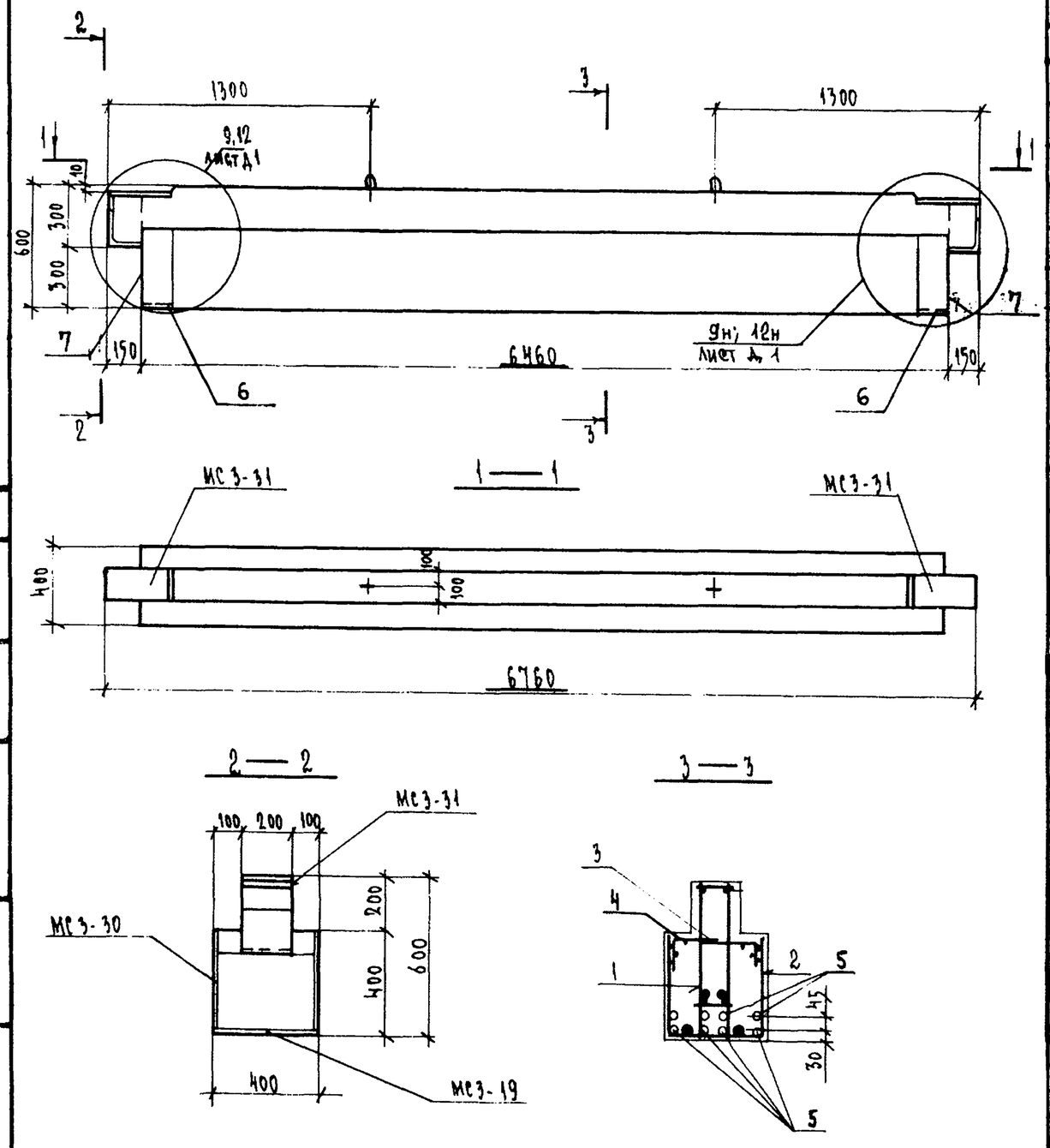

Формат	Зона	Поз.	Обозначение	Наименование	Кол.	Примечание
				Документация		
А3			1.225.1 КЛ-3 1-4 ПЗ	Пояснительная записка		
			ВРС	Ведомость расхода стали		
				Сборочные единицы		Масса поз. кг
А3		1	1.225.1 КЛ-3 2-1 17	Пространственный каркас ПК-69	1	
		2	25 10	Сетка С-33	1	
		3	14	Сетка С-35 п	2	
		4	13	С-35 л	2	
А4		6	1.031 КЛ-2 1	Закладная деталь МС3-19	2	4.42
		7		МС3-30	2	15.49
				Детали		
Б/4		5		Стержень напрягаемый		
				ГОСТ 10884-81 ⌀ 18 АтV ℓ=6460	8	12.92
				Материал		
				Бетон тяжелый класса В 35		
				ГОСТ 26633-85	1,31	м³

Нач. отд.	Печерский		06.88
Гл. констр.	Бунич		
Гл. спец.	Новаева		
Рук. гр.	Иванова		
Провер.	Муратова		
Рассчит.	Муратова		
Исполн.	Козырева		
Н. контр.	Бунич		

1.225.1 КЛ-3 1-4 37

Ригель 2Р68.4.6-11АтV Т

Стадия	Масса	Масштаб
Р	3280	1:20
Лист	Листов 1	

ЛЕННИИПРОЕКТ
ОКУ

Формат А3

Согласовано
Гл. техн. ЖБИ №1 Зеленская
п/о Барикады

Взам. инв. №
Подпись и дата
Инв. № подл.

Изм.	Кол. уч.	Лист	№ докум.	Дата	Подп.	Фамилия

Т-710

КЛ

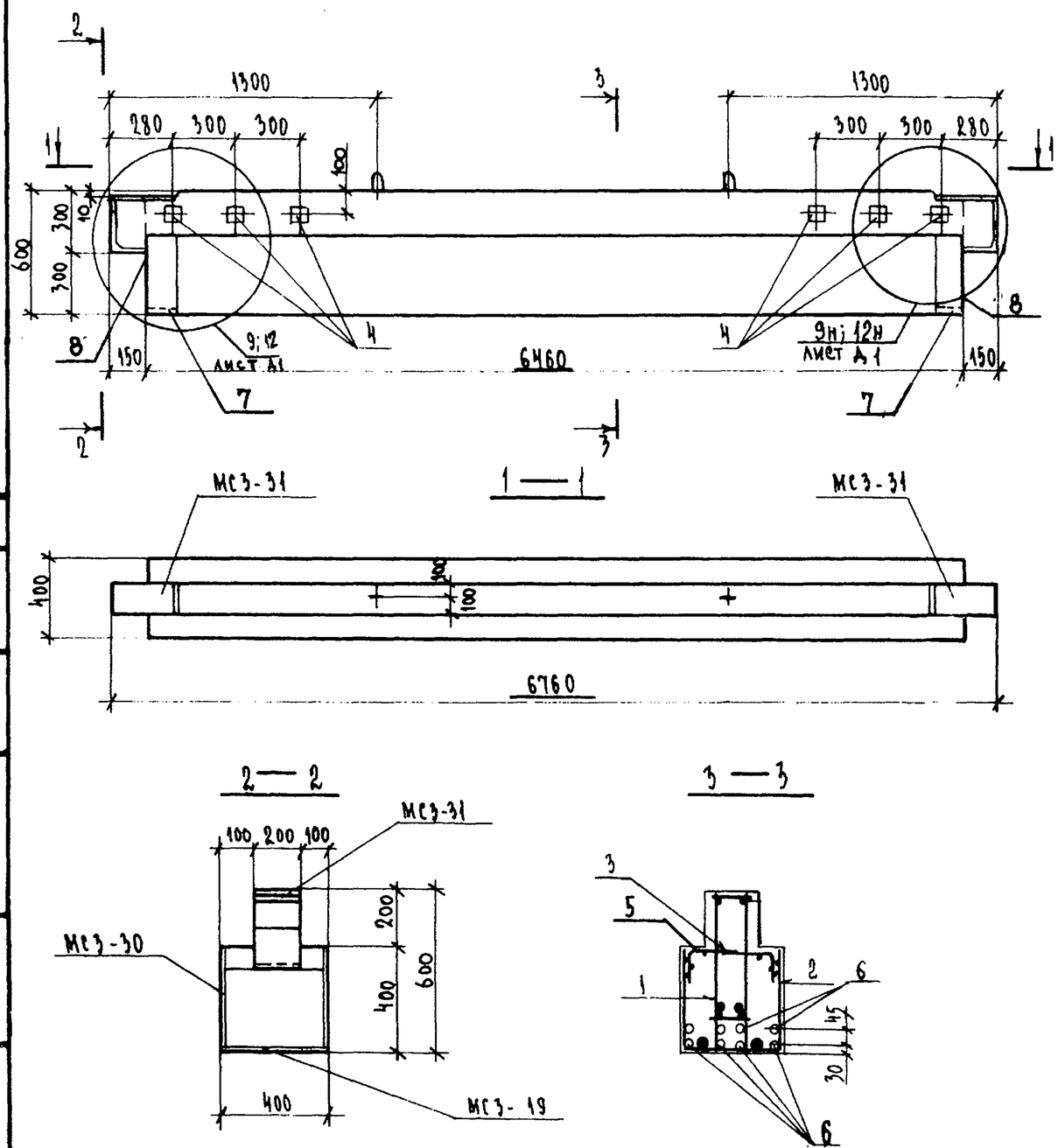

Формат	Зона	Поз.	Обозначение	Наименование	Кол.	Примечание
				Документация		
А3			1.225.1 КЛ-3 1-4 ПЗ	Пояснительная записка		
			ВРС	Ведомость расхода стали		
				Сборочные единицы		масса поз. кг
А3		1	1.225.1 КЛ-3 2-1 17	Пространственный каркас ПК-69	1	
		2	25 10	Сетка С-33	1	
		3	14	Сетка С-35п	2	
А4		4	1.031 КЛ-2 1	Закладная деталь МС3-18	6	1.72
А3		5	1.225.1 КЛ-3 2-1 25 13	Сетка С-35л	2	
А4		7	1.031 КЛ-2 1	Закладная деталь МС3-19	2	4.42
		8		МС3-30	2	15.49
				Детали		
				Стержень напрягаемый		
Б/4		6		ГОСТ 10884-81 Ø 18 АтV ℓ=6460	8	12.92
				Материал		
				Бетон тяжелый класса В35 ГОСТ 26633-85	1.31	м³

Согласовано
Гл. техн. ЖБИ № 1 п/о «Баррикады» — Зеленцов
Взамен инв. №
Подпись и дата
Инв. № подл.

Изм.	Кол. уч.	Лист	№ докум.	Дата	Подп.	Фамилия

Нач. отд.	Печерский		06.88
Гл. констр.	Бучин		
Гл. спец.	Иовдева		
Рук. гр.	Иванова		
Провер.	Муратова		
Рассчит.	Муратова		
Исполн.	Козырева		
Н. контр.	Бучин		

1.225.1 КЛ-3 1-4 38

Ригель 2Р68.4.6-11АтVТ-1

Стадия	Масса	Масштаб
Р	3280	1:20
Лист	Листов 1	

ЛЕННИИПРОЕКТ
ОКУ

Формат А3

КЛ

Т-710

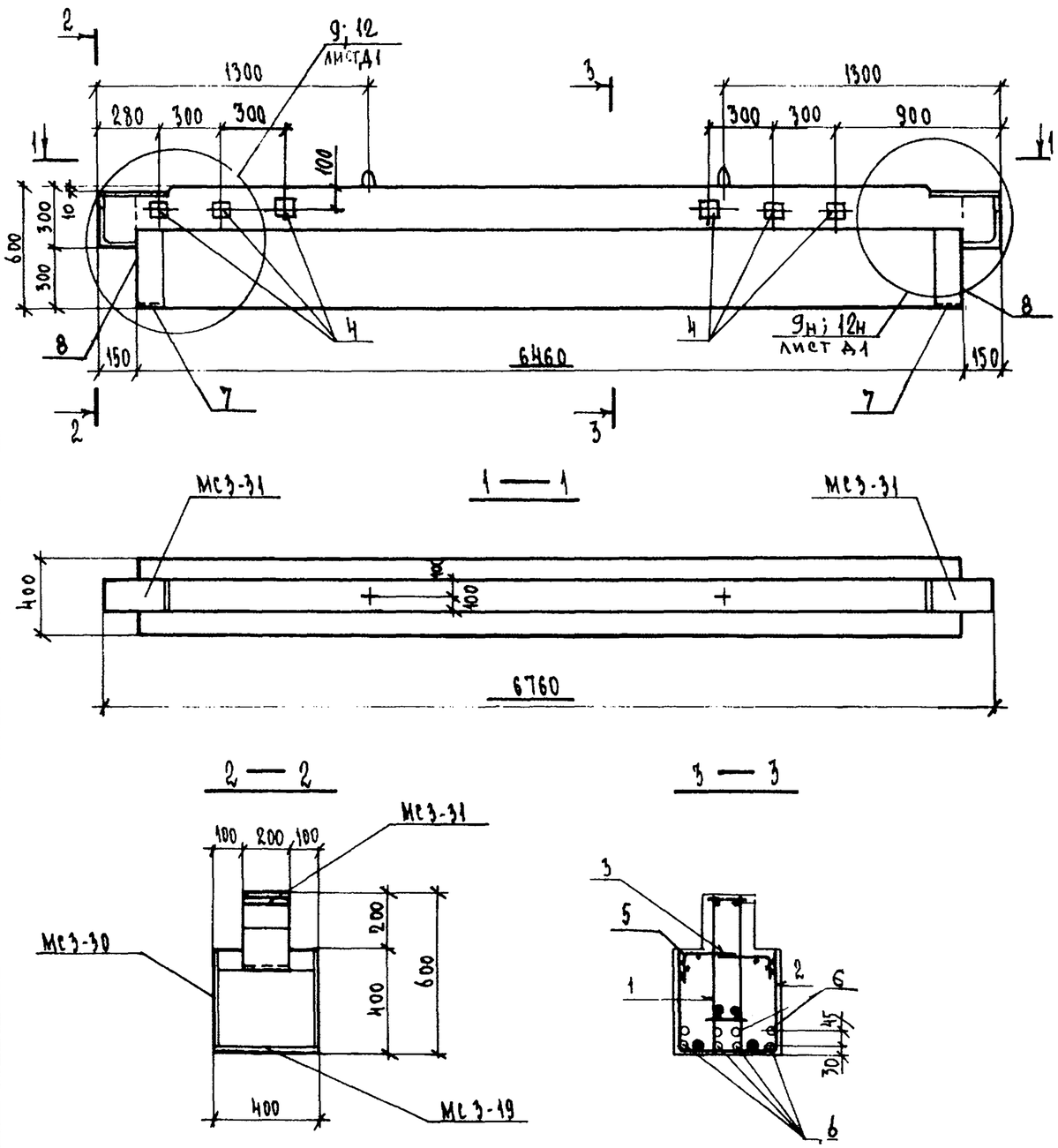

Формат	Зона	Поз.	Обозначение	Наименование	Кол.	Примечание
				Документация		
А3			1.225.1 КЛ-3 1-4 ПЗ	Пояснительная записка		
			ВРС	Ведомость расхода стали		
				Сборочные единицы		Масса поз. кг
А3		1	1.225.1 КЛ-3 2-1 17	Пространственный каркас ПК-69	1	
		2	25 10	Сетка С-33	1	
		3	14	Сетка С-35л	2	
А4		4	1.031 КЛ-2 1	Закладная деталь МС3-18	6	1.72
А3		5	1.225.1 КЛ-3 2-1 25 13	С-35л	2	
А4		7	1.031 КЛ-2 1	Закладная деталь МС3-19	2	4.42
		8		МС3-30	2	15.49
				Детали		
				Стержень напрягаемый		
Б/4		6		ГОСТ 10884-81/ф18 АтV ℓ=6460	8	12.92
				Материал		
				Бетон тяжелый класса В35 ГОСТ 26633-85	1.31	м³

1.225.1 КЛ-3 1-4 39

Нач. отд.	Печерский		06.88
Гл. конст.	Бунич		
Гл. спец.	Новлева		
Рук. гр.	Иванова		
Провер.	Муратова		
Рассчит.	Муратова		
Исполн.	Козырева		
Н. контр.	Бунич		

Ригель 2Р68.Н.6-14АтV Т-2

Стадия	Масса	Масштаб
Р	3280	1:20
Лист	Листов 1	

ЛЕННИИПРОЕКТ
ОКУ

Изм. | № уч. | Лист | № докум. | Дата | Подп. | Фамилия

Согласовано
Гл. техн. ЖБИ №1 п/о «Баррикада»
Зеленская 06.88
Взам. инв. №
Подпись и дата
Инв. № подл.

Формат А3

Т-710

КЛ

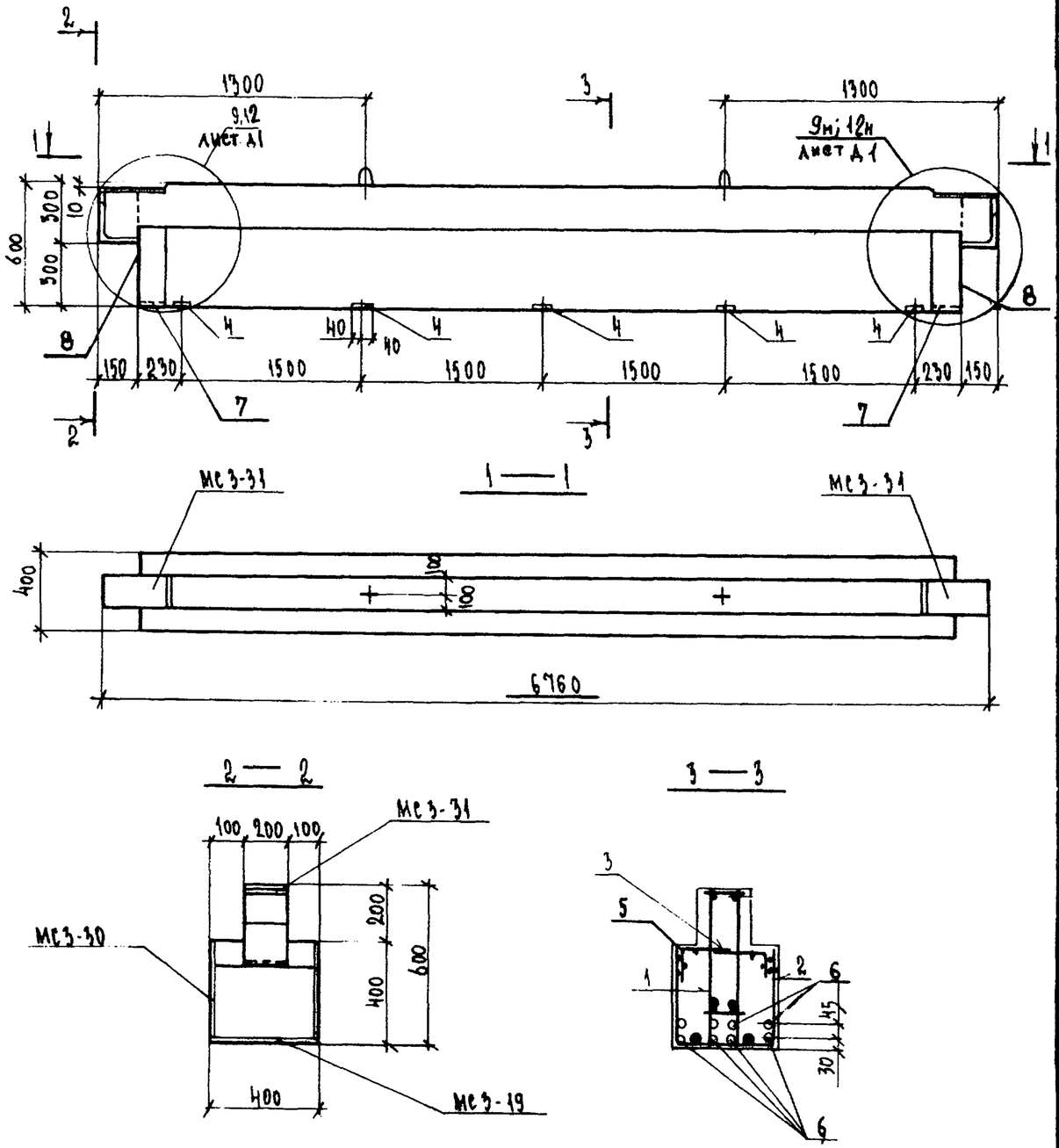

Формат	Зона	Поз.	Обозначение	Наименование	Кол.	Примечание
				Документация		
А3			1.225.1 КЛ-3 1-Н ПЗ	Пояснительная записка		
			ВРС	Ведомость расхода стали		
				Сборочные единицы		Масса поз. кг
А3		1	1.225.1 КЛ-3 2-1 17	Пространственный каркас ПК-69	1	
		2	25 10	Сетка С-33	1	
		3	14	Сетка С-35п	2	
А4		4	1.031 КЛ-2 1	Закладная деталь МС3-26	5	2.43
А3		5	1.225.1 КЛ-3 2-1 25 13	С-35л	2	
А4		7	1.031 КЛ-2 1	Закладная деталь МС3-19	2	4.42
		8		МС3-30	2	15.49
				Детали		
				Стержень напрягаемый		
Б/4		6		ГОСТ 10884-81 Ф18АтV ℓ=6460	8	12.92
				Материал		
				Бетон тяжелый класса В35		
				ГОСТ 26633-85	1.31	м³

Нач. отд.	Печерский		06.88
Гл. конст.	Бунич		
Гл. спец.	Новлева		
Рук. гр.	Иванова		
Провер.	Муратова		
Рассчит.	Муратова		
Исполн.	Козырева		
Н. контр.	Бунич		

1.225.1 КЛ-3 1-Н 40

Ригель 2Р68.Н.6-14АтVТ-3

Стадия	Масса	Масштаб
Р	3280	1:20
Лист	Листов 1	

ЛЕННИИПРОЕКТ
ОКУ

Изм. | Кол. уч. | Лист | № докум. | Дата | Подп. | Фамилия

Согласовано

Взам. инв. № | Подпись и дата | Инв. № подл.

Формат А3

Т-710

КЛ

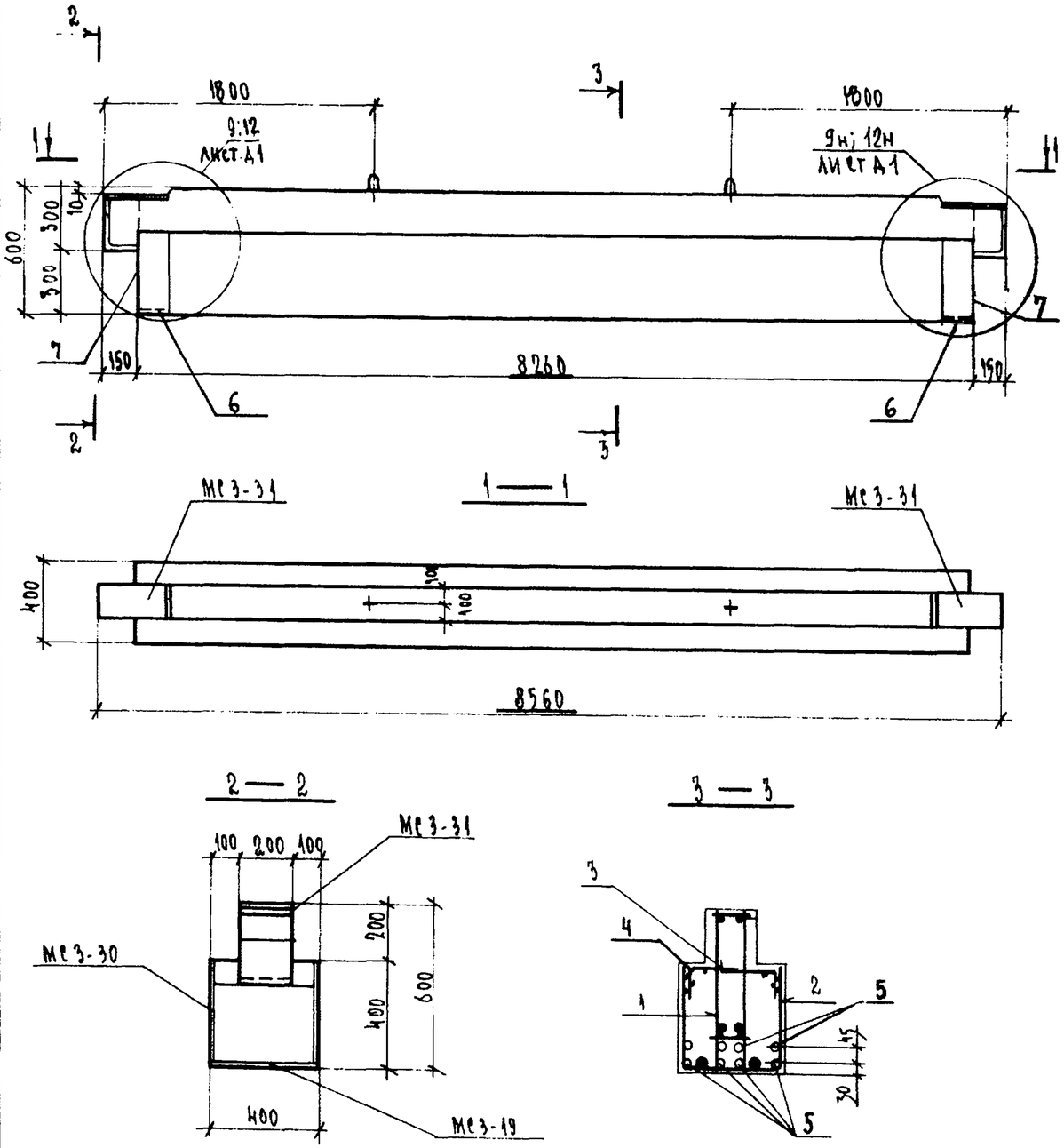

Формат	Зона	Поз.	Обозначение	Наименование	Кол.	Примечание
				Документация		
А3			1.225.1 КЛ-3 1-Н ПЗ	Пояснительная записка		
			ВРС	Ведомость расхода стали		
				Сборочные единицы		масса поз. кг
А3		1	1.225.1 КЛ-3 2-1 18	Пространственный каркас ПК-70	1	
		2	25 11	Сетка С-38	1	
		3	16	Сетка С-40 п	2	
		4	15	С-40 л	2	
А4		6	1.031 КЛ-2 1	Закладная деталь МС3-19	2	4.42
		7		МС3-30	2	15.49
				Детали		
Б/ч		5		Стержень напрягаемый		
				ГОСТ 10884-81 ⌀ 18 Ат V ℓ=8260	8	16.52
				Материал		
				Бетон тяжелый класса В35 ГОСТ 26633-85	1.67	м³

Согласовано
ГИ ТЕОН. ЖБИ №1 Л/Ю и БАРИКЗАДЕ
Взам. инв. №
Подпись и дата
Инв. № подл.

Изм.	Кол. уч.	Лист	№ докум.	Дата	Подп.	Фамилия

Нач. отд.	Печерский		06.88
Гл. констр.	Бунич		
Гл. спец.	Кравцова		
Рук. гр.	Иванова		
Провер.	Муратова		
Рассчит.	Муратова		
Исполн.	Козырева		
Н. контр.	Бунич		

1.225.1 КЛ-3 1-4 41

Ригель 2Р86.4.6-5АтVТ

Стадия	Масса	Масштаб
Р	4180	1:20
Лист	Листов	

ЛЕННИИПРОЕКТ
ОКУ

Формат А3

Т-710

КЛ

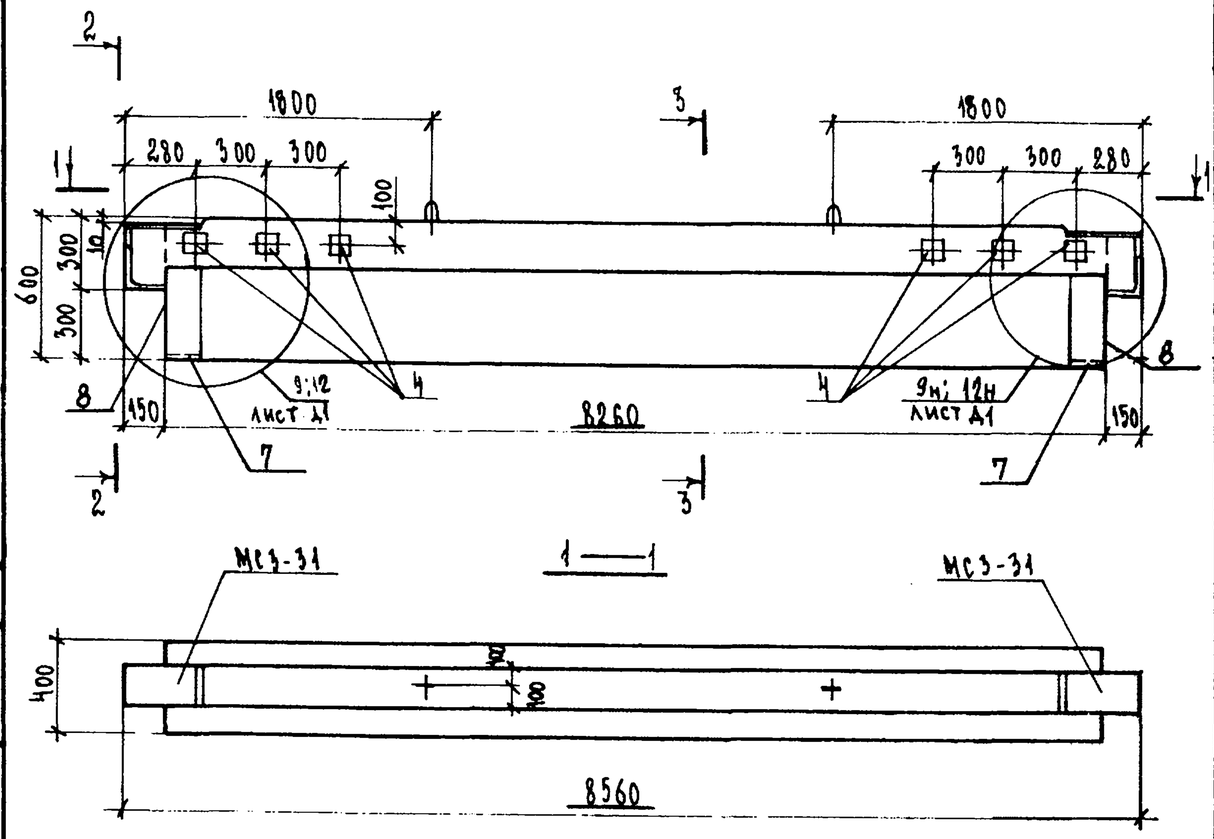

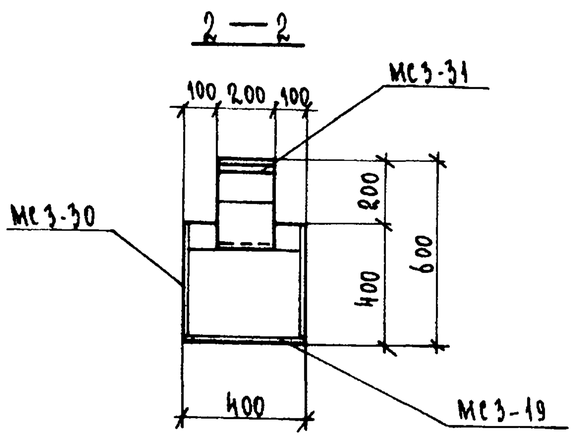

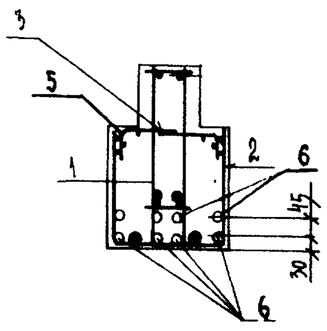

Формат	Зона	Поз.	Обозначение	Наименование	Кол.	Примечание
				Документация		
А3			1.225.1 КЛ-3 1-4 ПЗ	Пояснительная записка		
			ВРС	Ведомость расхода стали		
				Сборочные единицы		масса поз. кг
А3		1	1.225.1 КЛ-3 2-1 18	Пространственный каркас ПК-70	1	
		2	25 11	Сетка С-38	1	
		3	16	Сетка С-40 п	2	
А4		4	1.031 КЛ-2 1	Закладная деталь МС 3-18	6	1.72
А3		5	1.225.1 КЛ-3 2-1 25 15	Сетка С-40л	2	
А4		7	1.031 КЛ-2 1	Закладная деталь МС3-19	2	4.42
		8		МС3-30	2	15.49
				Детали		
				Стержень напрягаемый		
Б/Ч		6		ГОСТ 10884-81 ⌀18АтV ℓ=8260	8	16.52
				Материал		
				Бетон тяжелый класса В35		
				ГОСТ 26633-85	1.67	М3

Нач. отд.	Печерский		06.88
Гл. констр.	Бунич		
Гл. спец.	Новаева		
Рук. гр.	Иванова		
Провер.	Муратова		
Рассчит.	Муратова		
Исполн.	Козырева		
Н. контр.	Бунич		

1.225.1 КЛ-3 1-4 ПЗ

Фитель 2Р86.4.6-5АтVТ-1

Стадия	Масса	Масштаб
Р	4180	1:20
Лист	Листов 1	

ЛЕННИИПРОЕКТ
ОКУ

Формат А3

Изм.	№ уч.	Лист	№ докум.	Дата	Подп.	Фамилия

Согласовано
Гл. техн. ЖБИ № 1 ПО «Барикады»
Зеленская 21.06.88

Инв. № подл. | Подпись и дата | Взам. инв. №

Т-710

КЛ

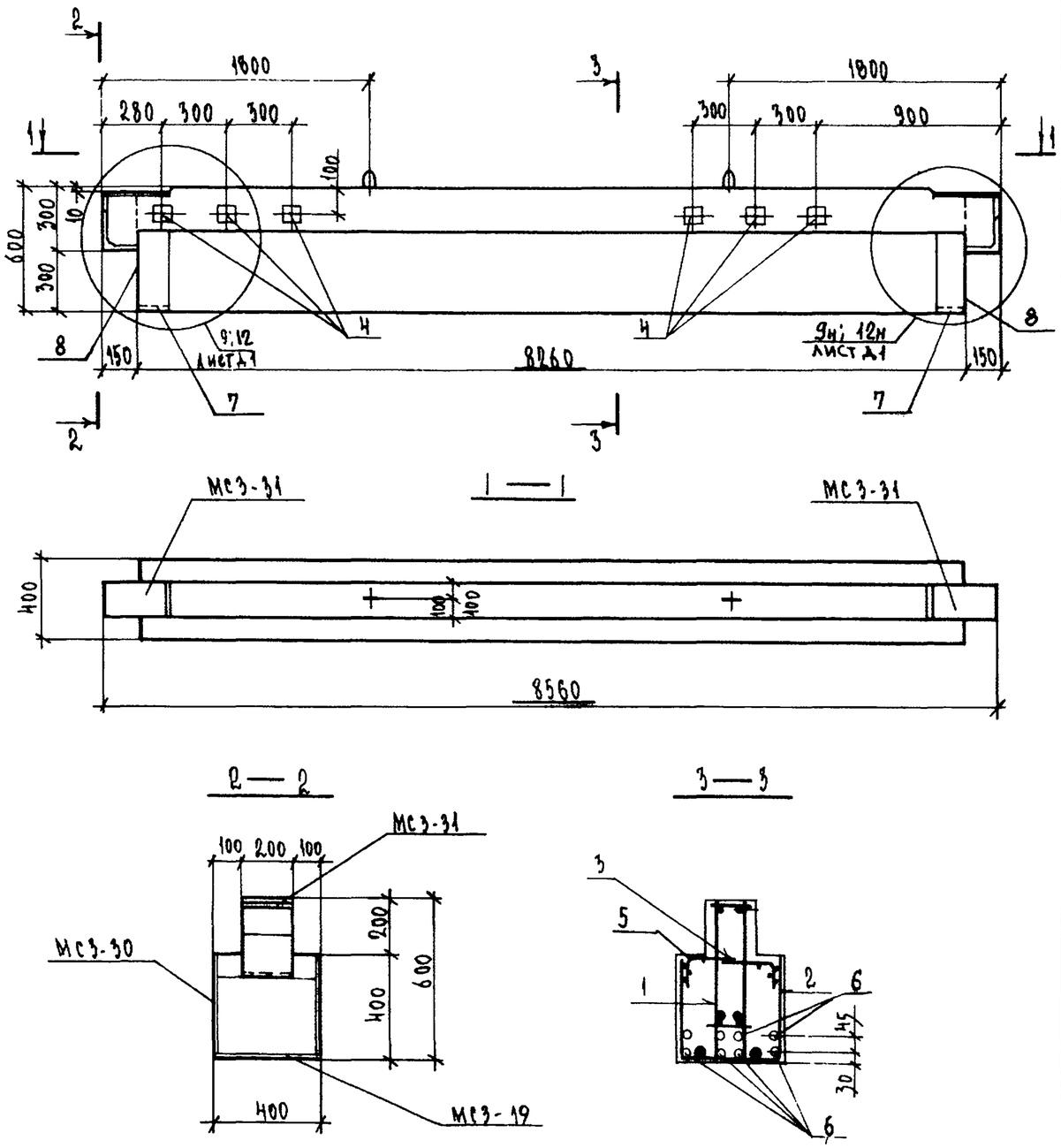

Формат	Зона	Поз.	Обозначение	Наименование	Кол.	Примечание
				Документация		
А3			1.225.1 КЛ-3 1-4 ПЗ	Пояснительная записка		
			ВРС	Ведомость расхода стали		
				Сборочные единицы		масса поз. кг
А3		1	1.225.1 КЛ-3 2-1 18	Пространственный каркас ПК-70	1	
		2	25 11	Сетка С-38	1	
		3	16	Сетка С-40п	2	
А4		4	1.031 КЛ-2 1	Закладная деталь МС3-18	6	1.72
А3		5	1.225.1 КЛ-3 2-1 25 15	Сетка С-40л	2	
А4		7	1.031 КЛ-2 1	Закладная деталь МС3-19	2	4.42
		8		МС3-30	2	13.49
				Детали		
				Стержень напрягаемый		
Бр		6		ГОСТ 10884-81 ф18 АтV ℓ=8260	8	16.52
				Материал		
				Бетон тяжелый класса В35		
				ГОСТ 26633-85	1.67	м3

Нач. отд.	Печерский		06.88
Гл. конст.	Бунин		
Гл. спец.	Новлева		
Рук. гр.	Иванова		
Провер.	Муратова		
Рассчит.	Муратова		
Исполн.	Козырева		
Н. контр.	Бунин		

1.225.1 КЛ-3 1-4 ПЗ

Ригель 2Р86.Н.6-5АтVТ-2

Стадия	Масса	Масштаб
Р	4180	1:20
Лист	Листов 1	

ЛЕННИИПРОЕКТ
ОКУ

Формат А3

Согласовано
Гл. техн. ЖБИ №7 Зеленская
Гл. инж. проекта Бадрикадзе

Изм.	Кол. уч.	Лист	№ докум.	Дата	Подп.	Фамилия

Инв. № подл. | Подпись и дата | Взам. инв. №

Т-710

КЛ

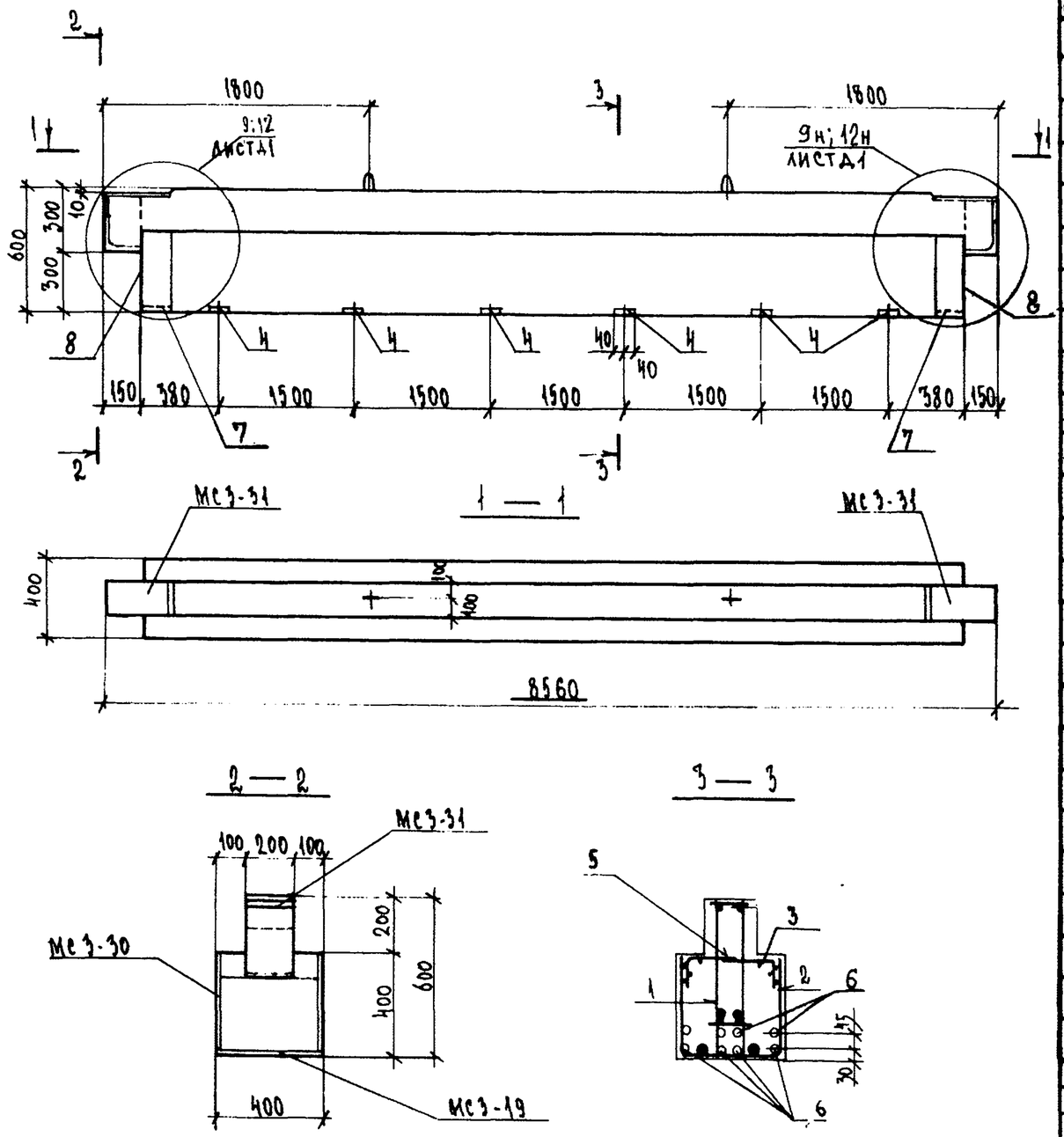

Формат	Зона	Поз.	Обозначение	Наименование	Кол.	Примечание
				Документация		
А3			1.225.1 КЛ-3 1-Н ПЗ	Пояснительная записка		
			ВРС	Ведомость расхода стали		
				Сборочные единицы		Масса поз. кг
А3		1	1.225.1 КЛ-3 2-1 18	Пространственный каркас ПК-70	1	
		2	25 11	Сетка С-38	1	
		3	16	Сетка С-40л	2	
А4		4	1.031 КЛ-2 1	Закладная деталь МС3-26	6	2.43
А3		5	1.225.1 КЛ-3 2-1 25 15	Сетка С-40л	2	
А4		7	1.031 КЛ-2 1	Закладная деталь МС3-19	2	4.42
		8		МС3-30	2	15.49
		9				
				Детали		
				Стержень напрягаемый		
Б/4		6		ГОСТ 10884-81 ф 18 АтV ℓ=8260	8	16.52
				Материал		
				Бетон тяжелый класса В35		
				ГОСТ 26633-85	1.67	м³

Изм.	Кол. уч.	Лист	№ докум.	Дата
Подп.	Фамилия			

Нач. отд.	Печерский		06.88
Гл. конст.	Бунич		
Гл. спец.	Новлева		
Рук. гр.	Иванова		
Провер.	Муратова		
Рассчит.	Муратова		
Исполн.	Козырева		
Н. контр.	Бунич		

1.225.1 КЛ-3 1-Н НН

Ригель 2Р86.Н.6-5АтVТ-3

Стадия	Масса	Масштаб
Р	4180	1:20
Лист	Листов 1	

ЛЕННИИПРОЕКТ
ОКУ

Формат А3

Согласовано

Взам. инв. №

Подпись и дата

Инв. № подл.

Т-710

КЛ

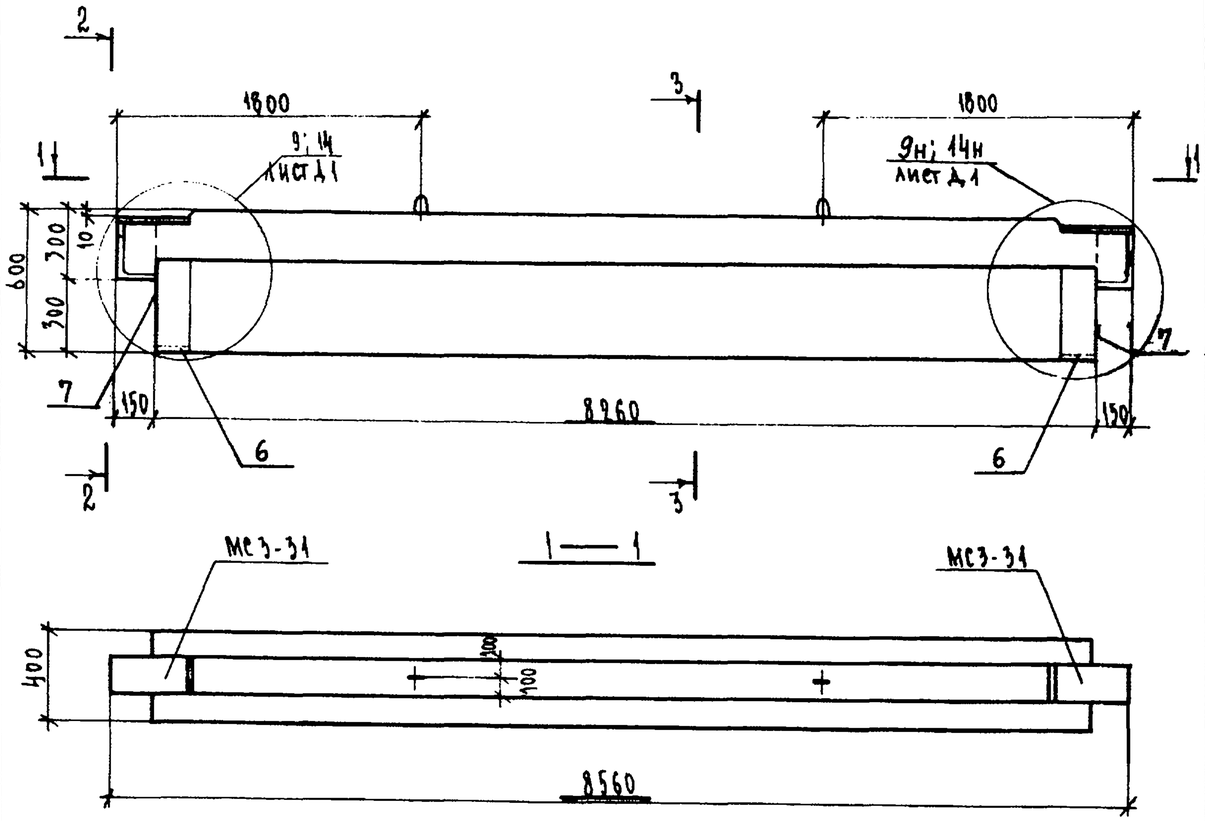

1 — 1

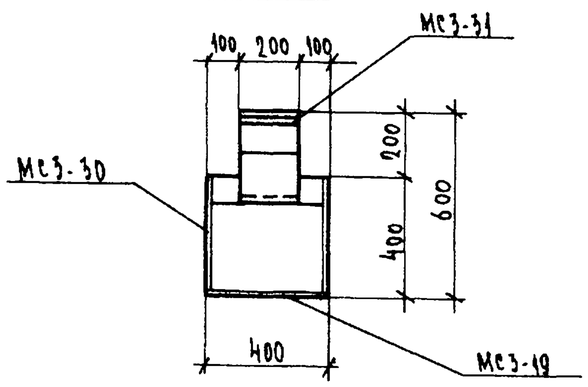

2 — 2

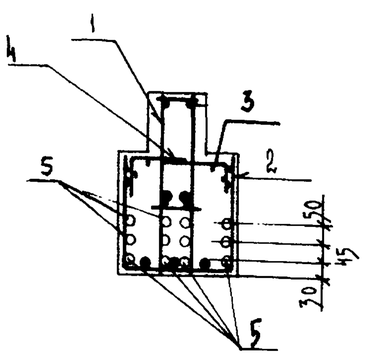

3 — 3

Формат	Зона	Поз.	Обозначение	Наименование	Кол.	Примечание
				Документация		
А3			1.225.1 КЛ-3 1-4 ПЗ	Пояснительная записка		
			ВРС	Ведомость расхода стали		
				Сборочные единицы		масса поз. кг
А3		1	1.225.1 КЛ-3 2-1 19	Пространственный каркас ПК-71	1	
		2	25 12	Сетка С-39	1	
		3	16	С-40п	2	
		4	15	С-40л	2	
А4		6	1.031 КЛ-2 1	Закладная деталь МС3-19	2	4.42
		7		МС3-30А	2	15.49
				Детали		
Б/ч		5		Стержень напрягаемый		
				ГОСТ 10884-81 ⌀ 18 АтV ℓ=8260	12	16.52
				Материал		
				Бетон тяжелый класса В35 ГОСТ 26633-85	1.67	м³

Нач. отд.	Печерский		06.88
Гл. конст.	Бунич		
Гл. спец.	Новаева		
Рук. гр.	Иванова		
Провер.	Муратова		
Рассчит.	Муратова		
Исполн.	Козырева		
Н. контр.	Бунич		

1. 225.1 КЛ-3 1-4 45

Ригель 2Р86.4.6-7АтV Т

Стадия	Масса	Масштаб
Р	4180	1:20
Лист	Листов 1	

ЛЕННИИПРОЕКТ
ОКУ

Формат А3

Согласовано
Гл. трон. ЖБИ №1 р/о „Барменхайм"
Зеленская 29.06.88

Взамен инв. №
Подпись и дата
Инв. № подл.

Изм.	№ уч.	Лист	№ докум.	Дата	Подп.	Фамилия

Т-710

КЛ

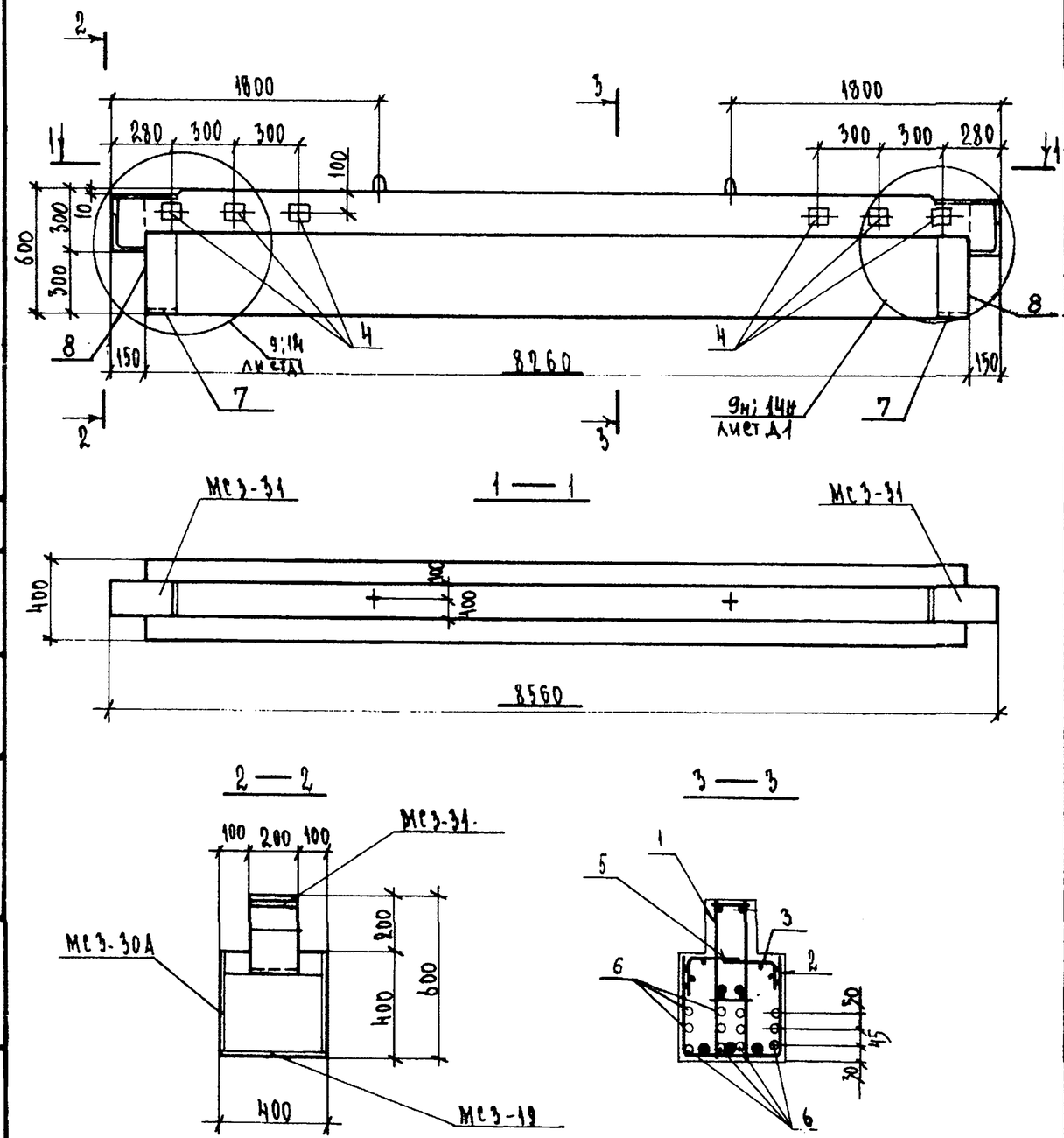

Формат	Зона	Поз.	Обозначение	Наименование	Кол.	Примечание
				Документация		
А3			1.225.1 КА-3 1-4 ПЗ	Пояснительная записка		
			ВРС	Ведомость расхода стали		
				Сборочные единицы		Масса поз. кг
А3		1	1.225.1 КА-3 2-1 19	Пространственный каркас ПК-71	1	
		2	25 12	Сетка С-39	1	
		3	16	Сетка С40П	2	
А4		4	1.031 КА-2 1	Закладная деталь МС3-18	6	1.72
А3		5	1.225.1 КА-3 2-1 25 15	Сетка С-40л	2	
А4		7	1.031 КА-2 1	Закладная деталь МС3-19	2	4.42
		8		МС3-30А	2	15.49
				Детали		
				Стержень напрягаемый		
Б/4		6		ГОСТ 10884-81 ⌀18АтVI ℓ=8260	12	16.52
				Материал		
				Бетон тяжелый класса В35		
				ГОСТ 26633-85	1.67	м3

Нач. отд.	Печерский		06.88
Гл. конст.	Бунич		
Гл. спец.	Новлева		
Рук. гр.	Иванова		
Провер.	Муратова		
Рассчит.	Муратова		
Исполн.	Козырева		
Н. контр.	Бунич		

1.225.1 КА-3 1-4 Н6

Ригель 2Р86.Н.6-7АтVI Т-1

Стадия	Масса	Масштаб
Р	4180	1:20

Лист | Листов

ЛЕННИИПРОЕКТ
ОКУ

Изм. | № уч. | Лист | № докум. | Дата | Подп. | Фамилия

Согласовано
Гл. техн. ЖБИ № 1 | Зеленская | 06.88
Гл. инж. проекта | Барикадин

Взам. инв. №
Подпись и дата
Инв. № подл.

Формат А3

Т-710

КЛ

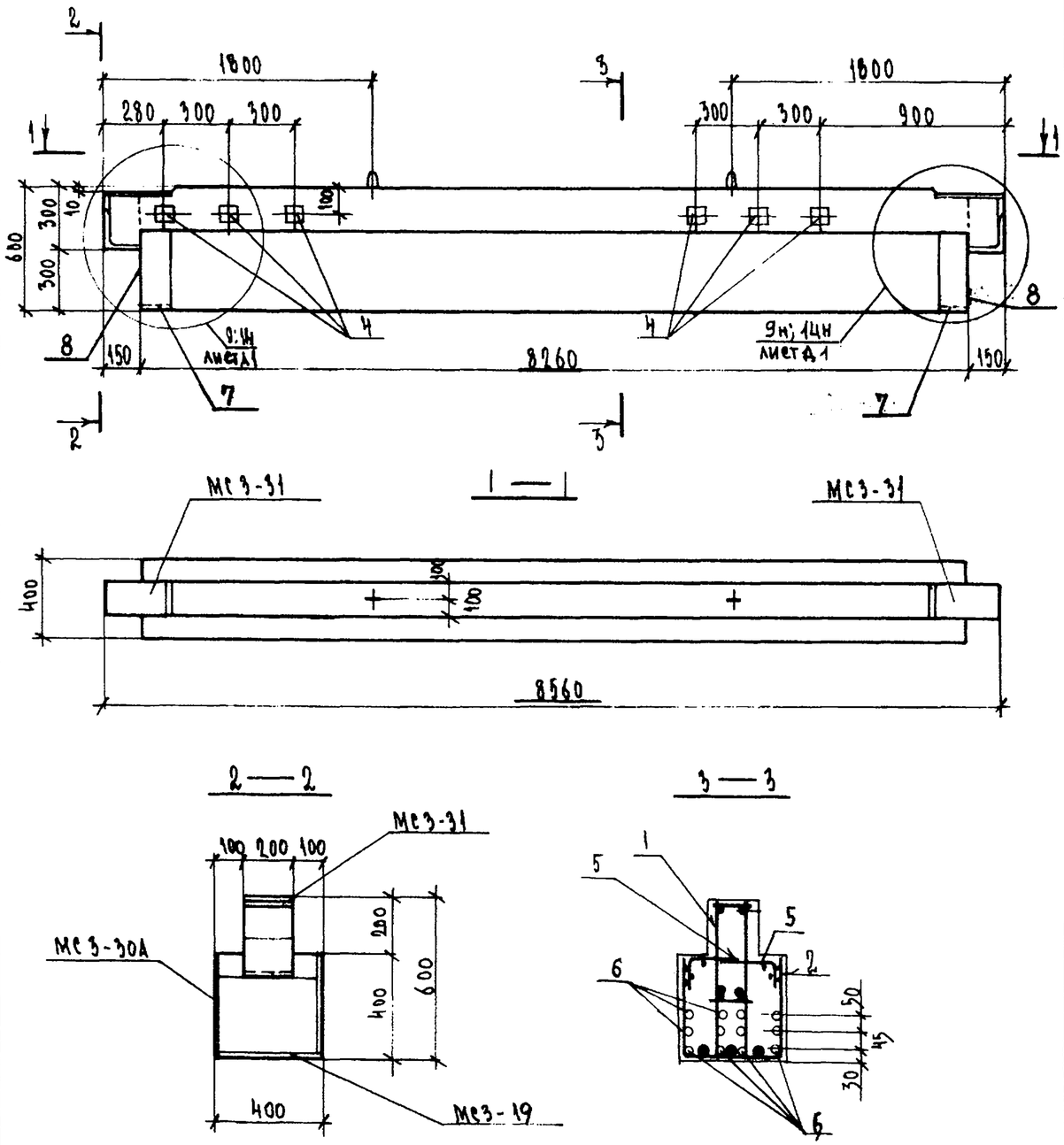

Формат	Зона	Поз.	Обозначение	Наименование	Кол.	Примечание
				Документация		
А3			1.225.1 КЛ-3 1-Н ПЗ	Пояснительная записка		
			ВРС	Ведомость расхода стали		
				Сборочные единицы		Масса 1 поз. кг
А3		1	1.225.1 КЛ-3 2-1 19	Пространственный каркас ПК-71	1	
		2	25 12	Сетка С-39	1	
		3	16	Сетка С-40 п	2	
А4		4	1.031 КЛ-2 1	Закладная деталь МС3-18	6	1.72
А3		5	1.225.1 КЛ-3 2-1 25 15	Сетка С-40л	2	
А4		7	1.031 КЛ-2 1	Закладная деталь МС3-19	2	4.42
		8		МС3-30А	2	15.49
				Детали		
				Стержень напрягаемый		
Б/4		6		ГОСТ 10884-81 ф18АтV ℓ=8260	12	16.52
				Материал		
				Бетон тяжелый класса В35		
				ГОСТ 26633-85	1.67	м3

Согласовано

Гл. техн. ЖБИ № 1 Зеленская 19.06.

р/о „Баррикады"

Взам. инв. №

Подпись и дата

Инв. № подл.

Изм.	Кол. уч.	Лист	№ докум.	Дата	Подп.	Фамилия

1. 225.1 КЛ-3. 1-Н 47

Нач. отд.	Печерский		06.88
Гл. конст.	Бунин		
Гл. спец.	Морлева		
Рук. гр.	Иванова		
Провер.	Муратова		
Рассчит.	Муратова		
Исполн.	Козырева		
Н. контр.	Бунин		

Ригель 2Р86.4.6-7АтVТ-2

Стадия	Масса	Масштаб
Р	4180	1:20
Лист	Листов 1	

ЛЕННИИПРОЕКТ
ОКУ

Формат А3

КЛ

Т-710

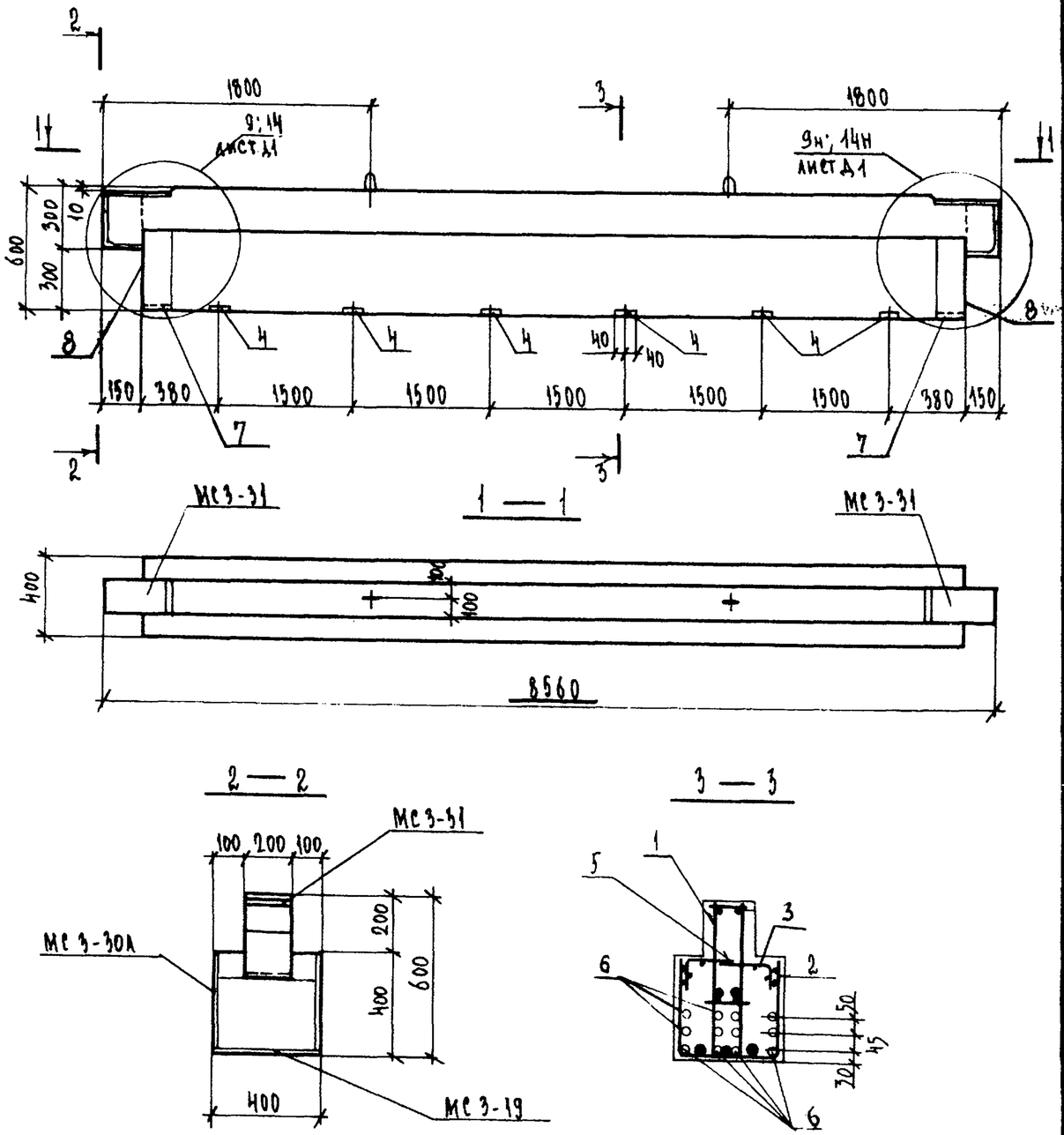

Формат	Зона	Поз.	Обозначение	Наименование	Кол.	Примечание
				Документация		
А3			1.225.1 КЛ-3 1-Н ПЗ	Пояснительная записка		
			ВРС	Ведомость расхода стали		
				Сборочные единицы		масса поз. кг
А3		1	1.225.1 КЛ-3 2-1 19	Пространственный каркас ПК-71	1	
		2	25 12	Сетка С-39	1	
		3	16	С-40п	2	
А4		4	1.031 КЛ-2 1	Закладная деталь Мс3-26	6	2.43
А3		5	1.225.1 КЛ-3 2-1 25 15	Сетка С-40л	2	
А4		7	1.031 КЛ-2 1	Закладная деталь Мс3-19	2	4.42
		8		Мс3-30А	2	15.49
				Детали		
				Стержень напрягаемый		
Б/4		6		ГОСТ 10884-81 ф18 АтV ℓ=8260	12	16.52
				Материал		
				Бетон тяжелый класса В35		
				ГОСТ 26633-85	1.67	м³

Согласовано

Взам. инв. №

Подпись и дата

Инв. № подл.

Изм.	Кол. уч.	Лист	№ докум.	Дата	Подп.	Фамилия

Нач. отд.	Печерский		06.88
Гл. конст.	Бунич		
Гл. спец.	Новлева		
Рук. гр.	Иванова		
Провер.	Муратова		
Рассчит.	Муратова		
Исполн.	Козырева		
Н. контр.	Бунич		

1.225.1 КЛ-3 1-Н 48

Ригель 2Р86.4.6-7АтVТ-3

Стадия	Масса	Масштаб
Р	4180	1:20
Лист	Листов 1	

ЛЕННИИПРОЕКТ
ОКУ

Формат А3

Т-710

КЛ

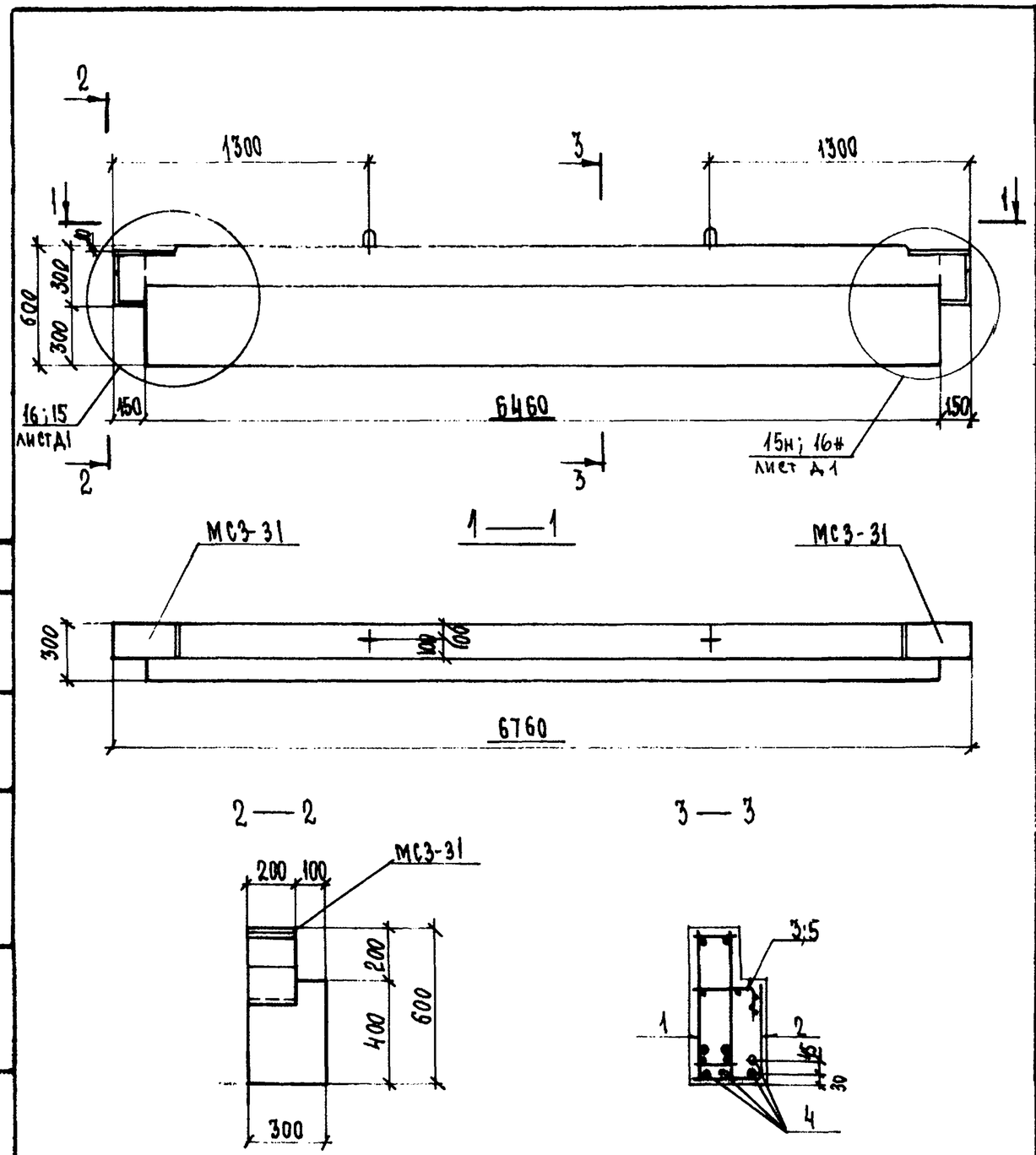

Формат	Зона	Поз.	Обозначение	Наименование	Кол.	Примечание
				Документация		
А3			1.225.1 КЛ-3 1-4 ПЗ	Пояснительная записка		
			ВРС	Ведомость расхода стали		
				Сборочные единицы		Масса поз. кг
А3		1	1.225.1 КЛ-3 2-1 14	Пространственный каркас ПК-78	1	
		2	25 25	Сетка С-41	1	
		3	14	С-35п	1	
		5	13	С-35л	1	
				Детали		
Б/ц		4		Стержень напрягаемый		
				ГОСТ 5781-82 ф 18 АIV ℓ-6460	4	12,92
А3			1.225.1 КЛ-3 2-1 25 26	Спираль ОС1	8	
				Материал		
				Бетон тяжелый класса В35 ГОСТ 26633-85	1.05	м³

Изм.	Кол. уч.	Лист	№ докум.	Дата	Подп.	Фамилия

Нач.отд.	Печерский		06.88
Гл.конст.	Бунич		
Гл.спец.	Новлева		
Рук.гр.	Иванова		
Провер.	Иванова		
Рассчит.	Муратова		
Нормон.	Муратова		
Н.контр.	Бунич		

1.225.1 КЛ-3 1-4 49

Ригель 1Р68.3.6-5АIVт

Стадия	Масса	Масштаб
Р	2630	1:20
Лист	Листов 1	

ЛЕННИИПРОЕКТ ОКУ

Согласовано
Гл.техн. ЖБИ №1 п/о «Баррикада»
Зеленская 21.06.88

Взам.инв.№
Подпись и дата
Инв.№ подл.

Формат А3

Т-710

КЛ

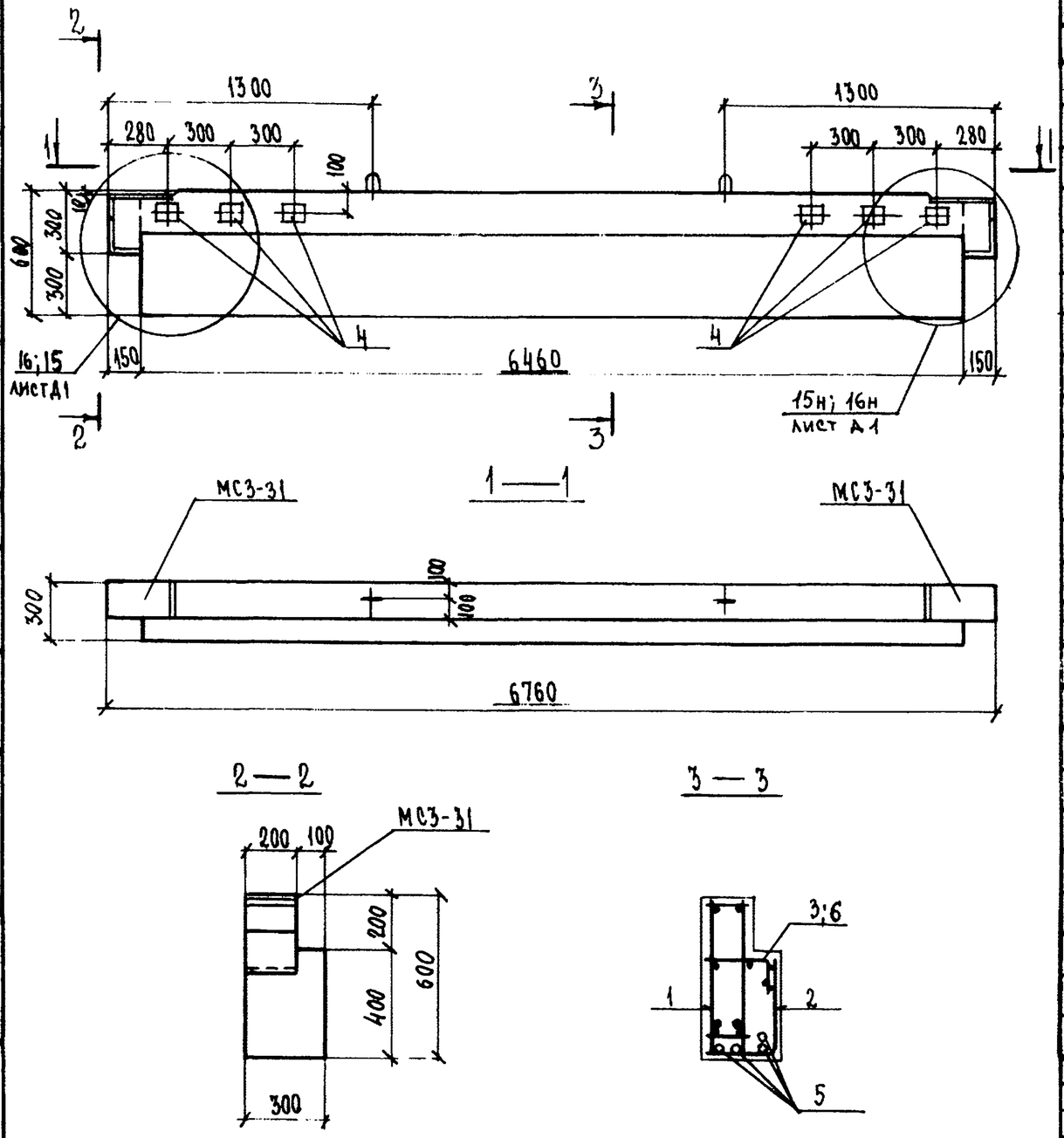

Формат	Зона	Поз.	Обозначение	Наименование	Кол.	Примечание
				Документация		
А3			1.225.1 КЛ-3 1-4 ПЗ	Пояснительная записка		
			ВРС	Ведомость расхода стали		
				Сборочные единицы		Масса, кг / Поз.
А3		1	1.225.1 КЛ-3 2-1 14	Пространственный каркас ПК-76	1	
		2	25 25	Сетка С-41	1	
		3	14	С-35п	1	
А4		4	1.031 КЛ-2 1	Закладная деталь МС3-18	6	1.72
А3		6	1.225.1 КЛ-3 2-1 25 13	Сетка С-35л	1	
				Детали		
Б4		5		Стержень напрягаемый		
				ГОСТ 5781-82 ф18 АIV ℓ=6460	4	12.92
А3			1.225.1 КЛ-3 2-1 25 26	Спираль ОС1	8	
				Материал		
				Бетон тяжелый класса		
				В35 ГОСТ 26633-85	1.05	м³

1.225.1 КЛ-3 1-4 50

Нач. отд.	Печерский		06.88
Гл. констр.	Бунич		
Гл. спец.	Новлева		
Рук. гр.	Иванова		
Провер.	Иванова		
Рассчит.	Муратова		
Исполн.	Муратова		
Н. контр.	Бунич		

Ригель 1Р68.3.6-5АIVТ-1

Стадия	Масса	Масштаб
Р	2630	1:20
Лист	Листов 1	

ЛЕННИИПРОЕКТ ОКУ

Формат А3

Изм.	№ уч.	Лист	№ докум.	Дата	Подп.	Фамилия

Согласовано
Гл. техн. ЖБИ № 1 Зеленская 21.06.88
Д/О и БАРРИКАДЫ

Взам. инв. №
Подпись и дата
Инв. № подл.

Т-710

КЛ

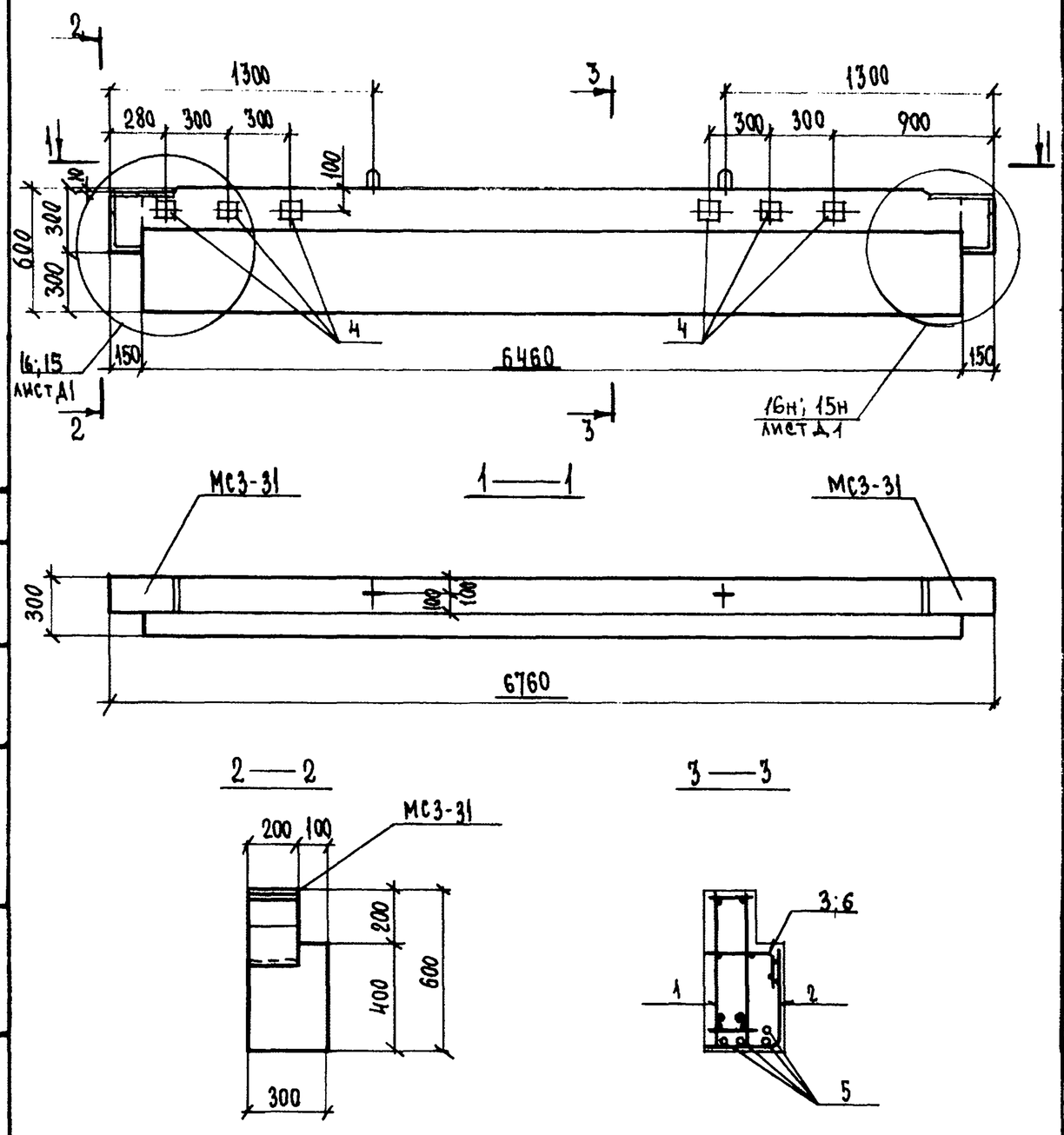

Формат	Зона	Поз.	Обозначение	Наименование	Кол.	Примечание
				ДОКУМЕНТАЦИЯ		
А3			1.225.1 КЛ-3 1-4 ПЗ	Пояснительная записка		
			ВРС	Ведомость расхода стали		
				СБОРОЧНЫЕ ЕДИНИЦЫ		
А3		1	1.225.1 КЛ-3 2-1 14	Пространственный каркас ПК-76	1	
		2	25 25	Сетка С-41	1	
		3	14	С-35п	1	
А4		4	1.031 КЛ-2 1	Закладная деталь МС3-18	6	1.72
А3		6	1.225.1 КЛ-3 2-1 25 13	Сетка С-35л	1	
				ДЕТАЛИ		
Б4		5		Стержень напрягаемый		
				ГОСТ 5781-82 ⌀18 АIV ℓ=6460	4	12.92
А3			1.225.1 КЛ-3 2-1 25 26	Спираль ОС1	8	
				МАТЕРИАЛ		
				Бетон тяжелый класса В35	1.05	м³
				ГОСТ 26633-85		

Нач.отд.	Печерский		06.88
Гл.конст.	Бунич		
Гл.спец.	Иовлева		
Рук.гр.	Иванова		
Провер.	Иванова		
Рассчит.	Муратова		
Исполн.	Муратова		
Н.контр.	Бунич		

1.225.1 КЛ-3 1-4 51

Ригель 1Р68.3.6-5АIVт-2

Стадия	Масса	Масштаб
Р	2630	1:20
Лист	Листов 1	

ЛЕННИИПРОЕКТ
ОКУ

Изм. | № уч. | Лист | № докум. | Дата | Подп. | Фамилия

Согласовано
Гл. техн. ЖБИ №1 Зеленская 21.06.88
п/о „Балтрикладд"

Инв.№ подл. | Подпись и дата | Взам.инв.№

Формат А3

Т-710

КЛ

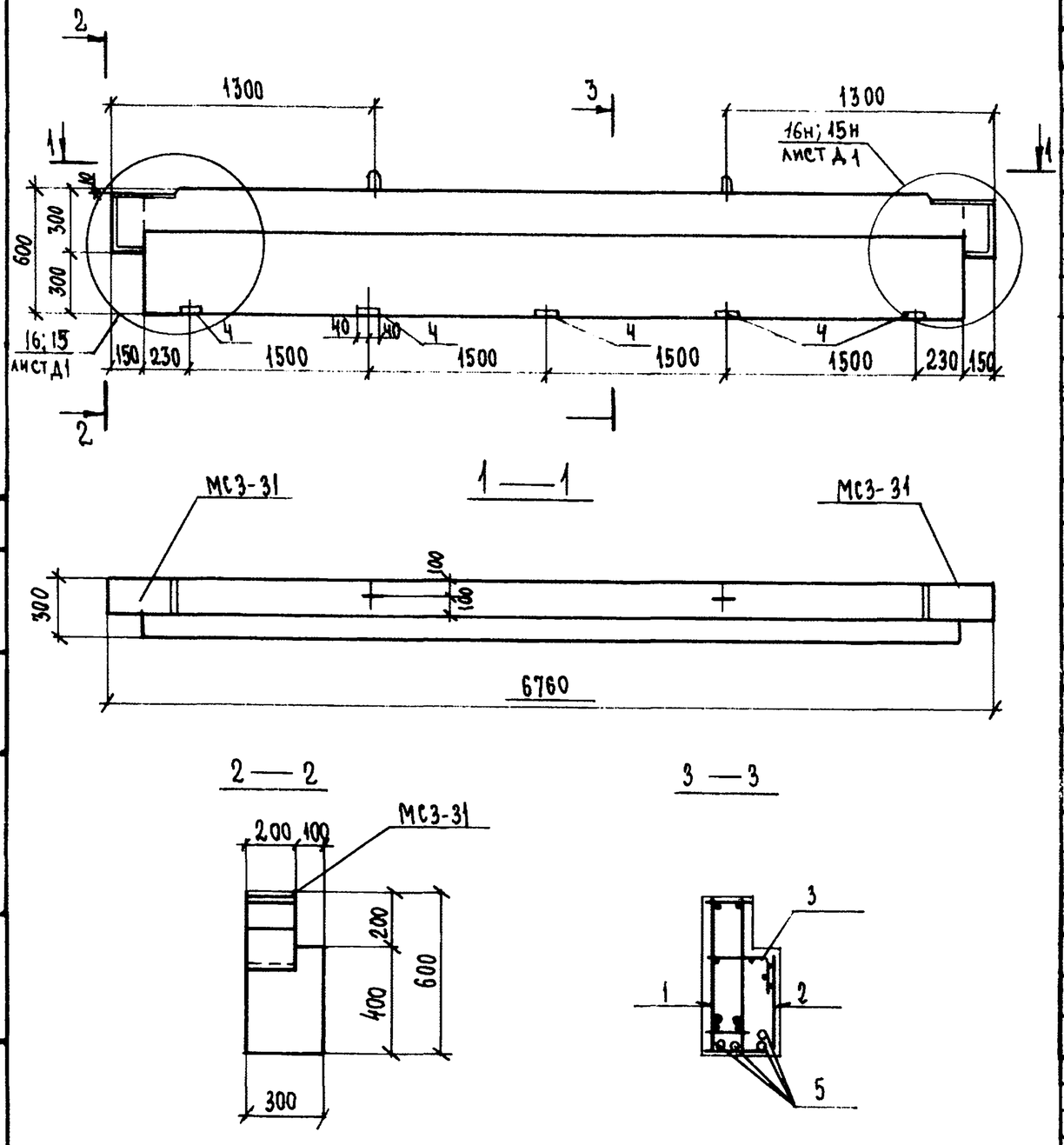

Формат	Зона	Поз.	Обозначение	Наименование	Кол.	Примечание
				Документация		
А3			1.225.1 КЛ-3 1-4 ПЗ	Пояснительная записка		
			ВРС	Ведомость расхода стали		
				Сборочные единицы		Масса поз. кг
А3		1	1.225.1 КЛ-3 2-1 14	Пространственный каркас ПК-76	1	
		2	25 25	Сетка С-41	1	
		3	14	С-35п	1	
А4		4	1.031 КЛ-2 1	Закладная деталь МС3-27	5	1.79
А3		6	1.225.1 КЛ-3 2-1 25 13	Сетка С-35л	1	
				Детали		
				Стержень напрягаемый		
Б/4		5		ГОСТ 5781-82 ф 18А IV ℓ=6460	4	12.92
А3			1.225.1 КЛ-3 2-1 25 26	Спираль ОС1	8	
				Материал		
				Бетон тяжелый класса В35		
				ГОСТ 26633-85	1.05	м3

Изм.	№ уч.	Лист	№ докум.	Дата	Подп.	Фамилия

Нач. отд.	Печерский		06.88
Гл. констр.	Бунич		
Гл. спец.	Новлева		
Рук. гр.	Иванова		
Провер.	Иванова		
Рассчит.	Муратова		
Исполн.	Муратова		
Н. контр.	Бунич		

1.225.1 КЛ-3 1-4 52

Ригель 1Р68.3.6-5АIVт-3

Стадия	Масса	Масштаб
Р	2630	1:20
Лист	Листов 1	

ЛЕННИИПРОЕКТ
ОКУ

Формат А3

Согласовано

Взам. инв. №

Подпись и дата

Инв. № подл.

Т-710

КЛ.

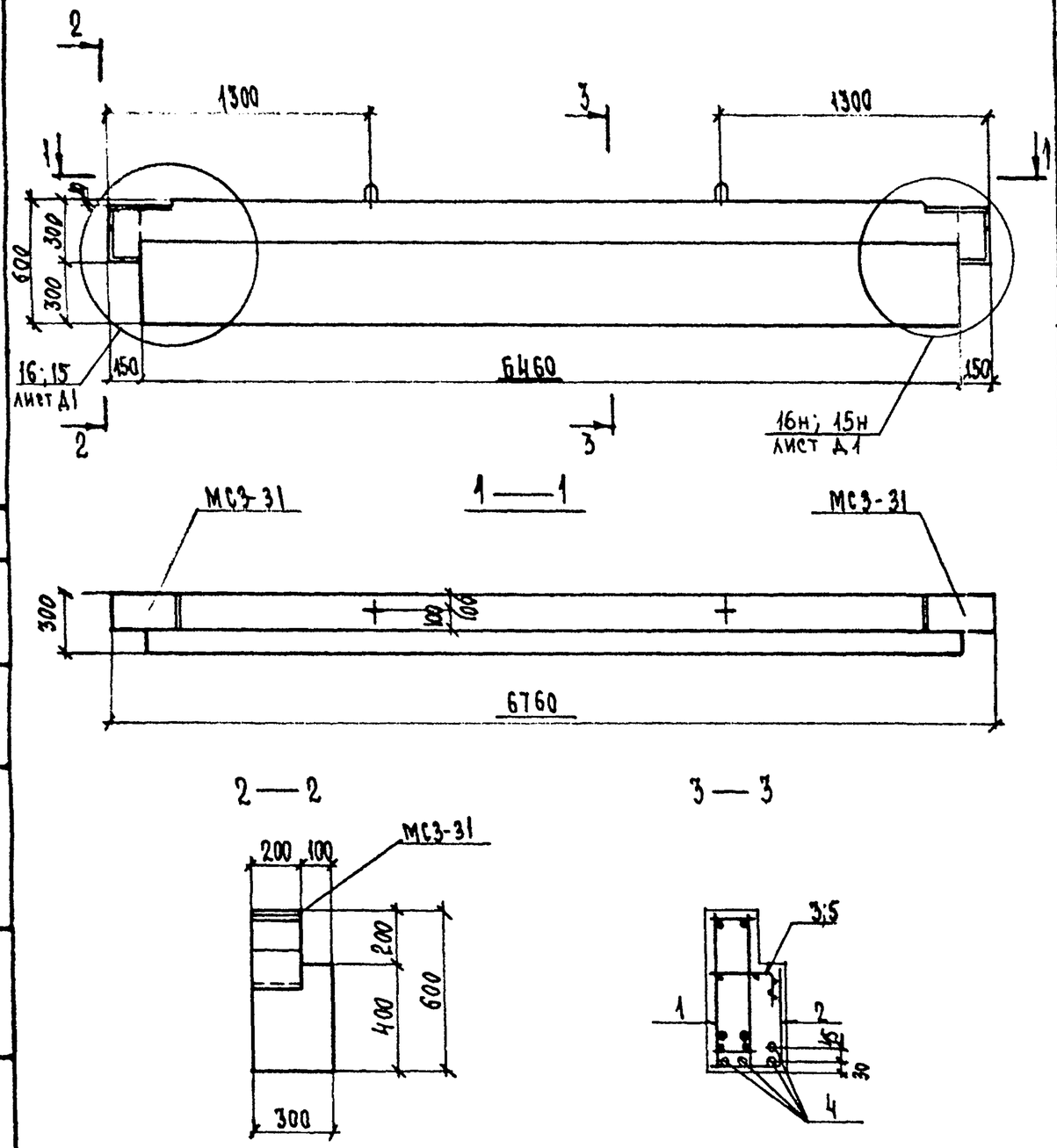

Формат	Зона	Поз.	Обозначение	Наименование	Кол.	Примечание
				Документация		
А3			1.225.1 КА-3 1-4 ПЗ	Пояснительная записка		
			ВРС	Ведомость расхода стали		
				Сборочные единицы		Масса поз. кг
А3		1	1.225.1 КА-3 2-1 14	Пространственный каркас ПК-78	1	
		2	25 25	Сетка С-41	1	
		3	14	С-35п	1	
		5	13	С-35л	1	
				Детали		
Б/Ц		4		Стержень напрягаемый		
				ГОСТ 10884-81 Ф 16 АтV ℓ=6460	4	10,21
А3			1.225.1 КА-3 2-1 25 26	Спираль ОС1	8	
				Материал		
				Бетон тяжелый класса В35 ГОСТ 26633-85	1.05	м³

Изм.	Кол. уч.	Лист	№ докум.	Дата	Подп.	Фамилия

Нач.отд.	Печерский		06.88
Гл.констр.	Бунич		
Гл.спец.	Новлева		
Рук.гр.	Иванова		
Провер.	Иванова		
Рассчит.	Муратова		
Исполн.	Муратова		
Н.контр.	Бунич		

1.225.1 КА-3 1-4 53

Ригель 1Р68.3.6-5АтVТ

Стадия	Масса	Масштаб
Р	2630	1:20
Лист	Листов 1	

ЛЕННИИПРОЕКТ ОКУ

Согласовано
Гл.спец. ЖБК №1 Зеленская 21.06.88
Гл.спец. ЖБК №1 Барминская

Инв.№ подл. | Подпись и дата | Взам.инв.№

Формат А3

Т-710

КЛ

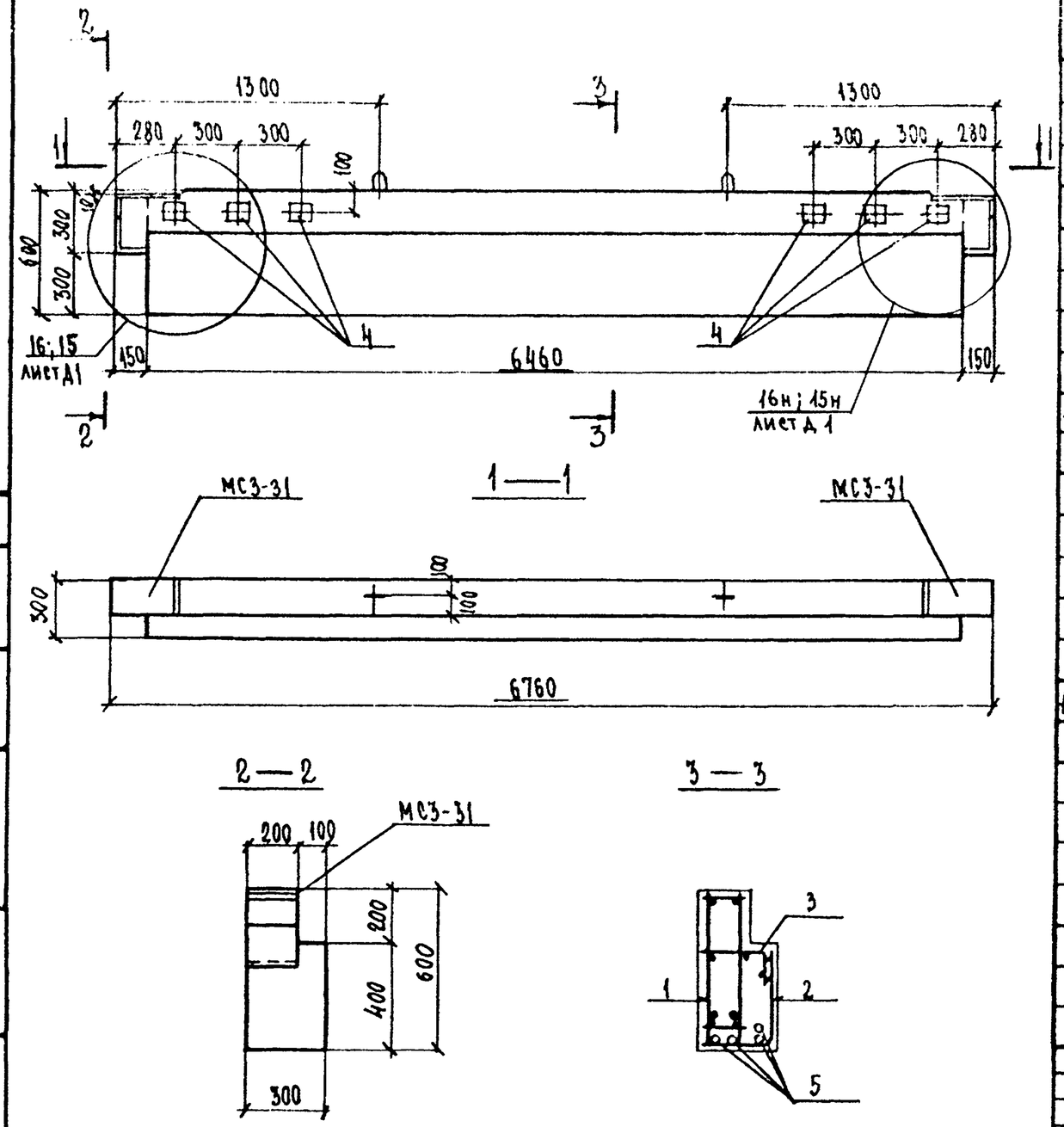

Формат	Зона	Поз.	Обозначение	Наименование	Кол.	Примечание
				ДОКУМЕНТАЦИЯ		
А3			1.225.1 КЛ-3 1-4 ПЗ	Пояснительная записка		
			ВРС	Ведомость расхода стали		
				СБОРОЧНЫЕ ЕДИНИЦЫ		Масса кг поз.
А3		1	1.225.1 КЛ-3 2-1 14	Пространственный каркас ПК-76	1	
		2	25 25	Сетка С-41	1	
		3	14	С-35п	1	
А4		4	1.031 КЛ-2 1	Закладная деталь МС3-18	6	1.72
А3		6	1.225.1 КЛ-3 2-1 25 13	Сетка С-35л	1	
				ДЕТАЛИ		
Бр		5		Стержень напрягаемый		
				ГОСТ 10884-81. ф16АТV ℓ=6460	4	10.21
А3			1.225.1 КЛ-3 2-1 25 26	Спираль ОС1	8	
				МАТЕРИАЛ		
				Бетон тяжелый класса		
				В35 ГОСТ 26633-85	1.05	м³

Нач. отд.	Печерский		06.88
Гл. констр.	Бунич		
Гл. спец.	Новлева		
Рук. гр.	Иванова		
Провер.	Иванова		
Рассчит.	Муратова		
Исполн.	Муратова		
Н. контр.	Бунич		

1.225.1 КЛ-3 1-4 54

Ригель 1Р68.3.6-5АтVТ-1

Стадия	Масса	Масштаб
Р	2630	1:20

Лист | Листов 1

ЛЕННИИПРОЕКТ ОКУ

Изм. | Кол. уч. | Лист | № докум. | Дата | Подп. | Фамилия

Согласовано: Гл. спец. Зеленская 01.06.88

Гл. инж. ЖБИ № 1 Д/О и БАРИКАДА №

Взамен инв. №

Подпись и дата

Инв. № подл.

Формат А3

Т-710

КЛ

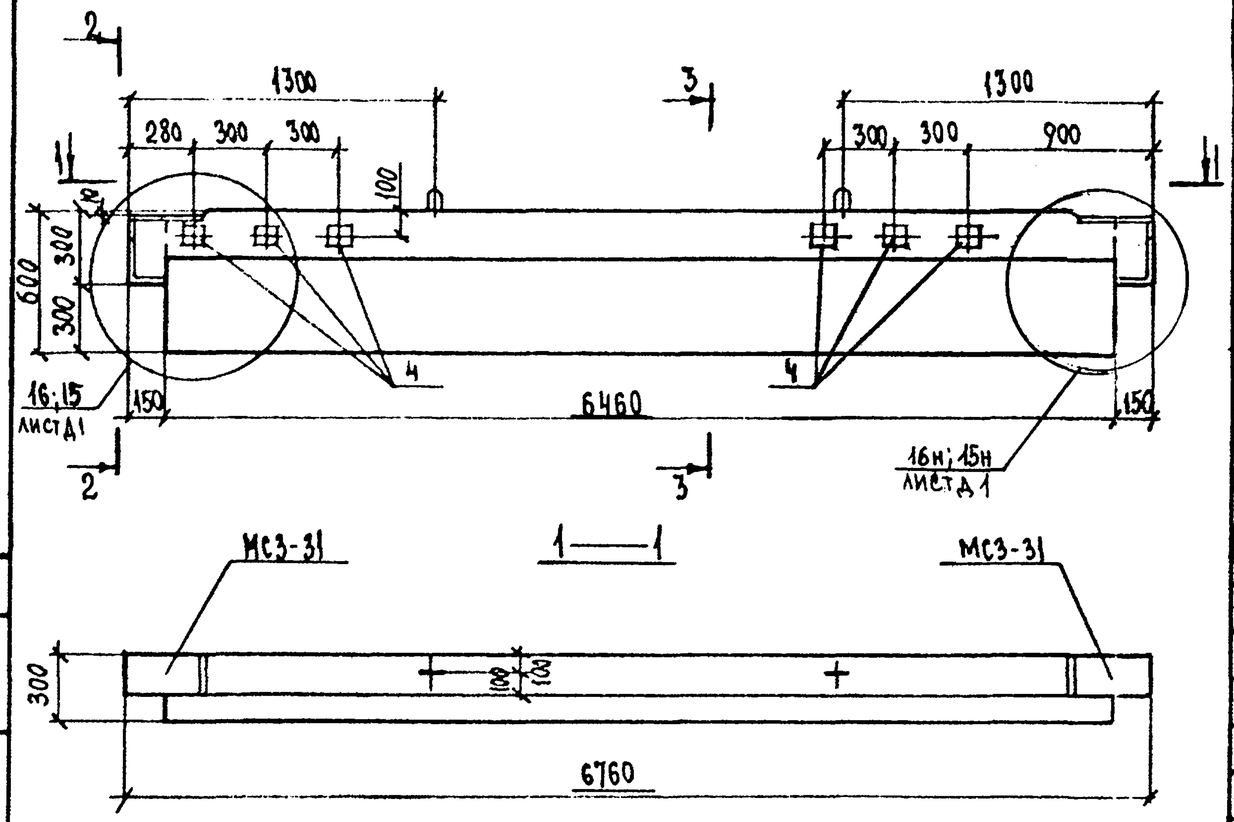

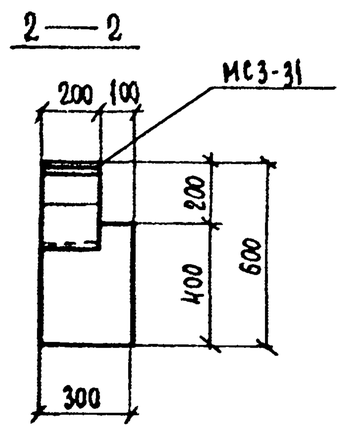

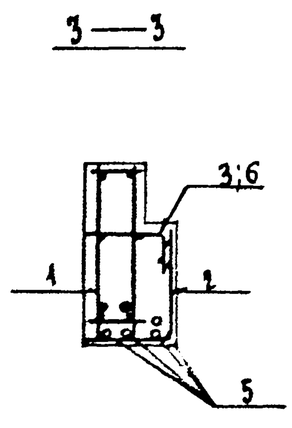

Формат	Зона	Поз.	Обозначение	Наименование	Кол.	Примечание
				ДОКУМЕНТАЦИЯ		
А3			1.225.1 КЛ-3 1-4 ПЗ	Пояснительная записка		
			ВРС	Ведомость расхода стали		
				СБОРОЧНЫЕ ЕДИНИЦЫ		
А3		1	1.225.1 КЛ-3 2-1 14	Пространственный каркас ПК-96	1	
		2	25 25	Сетка С-41	1	
		3	14	С-35п	1	
А4		4	1.031 КЛ-2 1	Закладная деталь МС3-18	6	1.72
А3		6	1.225.1 КЛ-3 2-1 25 13	Сетка С-35л	1	
				ДЕТАЛИ		
Б/4		5		Стержень напрягаемый		
				ГОСТ10884-81. Ø16АтV ℓ=6460	4	10.21
А3			1.225.1 КЛ-3 2-1 25 26	Спираль ОС1	8	
				МАТЕРИАЛ		
				Бетон тяжелый класса В35	1.05	м³
				ГОСТ 26633-85		

Нач.отд.	Печерский		06.88
Гл.констр.	Бунич		
Гл.спец.	Иовлева		
Рук.гр.	Иванова		
Провер.	Иванова		
Рассчит.	Муратова		
Исполн.	Муратова		
Н.контр.	Бунич		

1.225.1 КЛ-3 1-4 55

Ригель 1Р68.3.6-5АтV-2

Стадия	Масса	Масштаб
Р	2630	1:20
Лист	Листов 1	

ЛЕННИИПРОЕКТ ОКУ

Формат А3

Согласовано: Гл. техн. ЖБИ № 1 Зеленская 21.06.88; Гл. техн. п/о и барикады

Инв. № подл. | Подпись и дата | Взам. инв. №

Изм. | Кол. уч. | Лист | № докум. | Дата | Подп. | Изменения

Т-710

КЛ

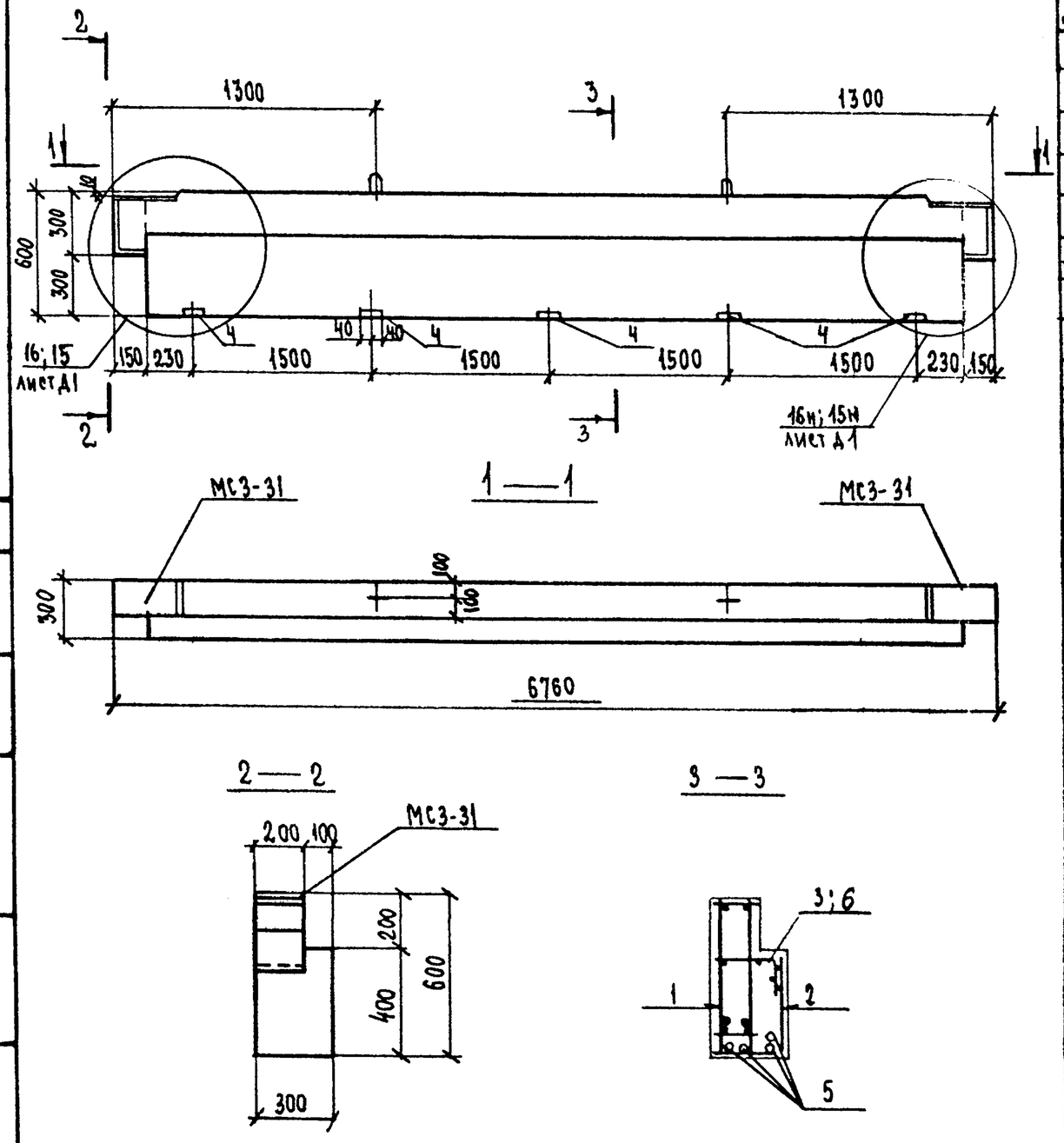

Формат	Зона	Поз.	Обозначение	Наименование	Кол.	Примечание
				Документация		
А3			1.225.1 КЛ-3 1-4 ПЗ	Пояснительная записка		
			ВРС	Ведомость расхода стали		
				Сборочные единицы		Масса ед. кг
А3		1	1.225.1 КЛ-3 2-1 14	Пространственный каркас ПК-76	1	
		2	25 25	Сетка С-41	1	
		3	14	С-35п	1	
А4		4	1.031 КЛ-2 1	Закладная деталь МС3-27	5	1.79
А3		6	1.225.1 КЛ-3 2-1 25 13	Сетка С-35л	1	
				Детали		
				Стержень напрягаемый		
Б/4		5		ГОСТ 10884-81 ф 16 АтV L=6460	4	10.21
А3			1.225.1 КЛ-3 2-1 25 26	Спираль ОС1	8	
				Материал		
				Бетон тяжелый класса В35		
				ГОСТ 26633-85	1.05	м3

Согласовано

Взам. инв. №

Подпись и дата

Инв. № подл.

Изм.	Кол. уч.	Лист	№ докум.	Дата	Подп.	Примечание

1.225.1 КЛ-3 1-4 56

Нач. отд.	Печерский		06.88
Гл. констр.	Бунич		
Гл. спец.	Новаева		
Рук. гр.	Иванова		
Провер.	Иванова		
Рассчит.	Муратова		
Исполн.	Муратова		
Н. контр.	Бунич		

Ригель 1Р68.3.6-5АтVТ-3

Стадия	Масса	Масштаб
Р	2630	1:20
Лист	Листов 1	

ЛЕННИИПРОЕКТ
ОКУ

Формат А3

Т-770

КЛ

Марка элемента	Напрягаемая арматура класса					Изделия арматурные													Изделия закладные									Общий расход
						Арматура класса												Всего	Арматура класса			Прокат марки					Всего	
	AIV		AtV		Всего	BpI	AI		AIII										AII	AIII		ВСТ 3 КП 2						
	ГОСТ 5781-82		ГОСТ 10884-81			ГОСТ 6727-80	ГОСТ 5781-82												ГОСТ 5781-82			ГОСТ 103-76*					ГОСТ 8509-86		
	ф18		ф16	ф18		ф5	ф16	ф18	ф8	ф10	ф12	ф16	ф22	ф28	ф32	ф36	ф40		ф10	ф10	Итого	δ=3	δ=8	δ=10	δ=12	Итого	L160x10		
2Р68.4.6-5AIVT	51.68				51.68	13.88	4.40		52.52			36.92	40.18	19.33				167.23	1.76		1.76	1.14	38.06	11.62	15.28	66.10	9.88	77.74	296.65
2Р68.4.6-5AIVT-1	51.68				51.68	13.88	4.40		52.52			36.92	40.18	19.33				167.23	1.76	2.88	4.64	1.14	45.50	11.62	15.28	73.54	9.88	88.06	306.97
2Р68.4.6-5AIVT-2	51.68				51.68	13.88	4.40		52.52			36.92	40.18	19.33				167.23	1.76	2.88	4.64	1.14	45.50	11.62	15.28	73.54	9.88	88.06	308.97
2Р68.4.6-5AIVT-3	51.68				51.68	13.88	4.40		52.52			36.92	40.18	19.33				167.23	1.76	2.10	3.86	1.14	48.11	11.62	15.28	76.15	9.88	89.89	308.80
2Р68.4.6-7AIVT	77.52				77.52	13.88	4.40		20.56	50.06			109.80		25.24			223.94	1.76		1.76	1.14	38.06	11.62	15.28	66.10	9.88	77.74	379.20
2Р68.4.6-7AIVT-1	77.52				77.52	13.88	4.40		20.56	50.06			109.80		25.24			223.94	1.76	2.88	4.64	1.14	45.50	11.62	15.28	73.54	9.88	88.06	389.52
2Р68.4.6-7AIVT-2	77.52				77.52	13.88	4.40		20.56	50.06			109.80		25.24			223.94	1.76	2.88	4.64	1.14	45.50	11.62	15.28	73.54	9.88	88.06	389.52
2Р68.4.6-7AIVT-3	77.52				77.52	13.88	4.40		20.56	50.06			109.80		25.24			223.94	1.76	2.10	3.86	1.14	48.11	11.62	15.28	76.15	9.88	89.89	391.35
2Р68.4.6-9AIVT	103.36				103.36	13.88	4.40		20.56	50.06			109.80			31.96		230.66	1.76		1.76	1.14	38.06	11.62	15.28	66.10	9.88	77.74	411.76
2Р68.4.6-9AIVT-1	103.36				103.36	13.88	4.40		20.56	50.06			109.80			31.96		230.66	1.76	2.88	4.64	1.14	45.50	11.62	15.28	73.54	9.88	88.06	422.08
2Р68.4.6-9AIVT-2	103.36				103.36	13.88	4.40		20.56	50.06			109.80			31.96		230.66	1.76	2.88	4.64	1.14	45.50	11.62	15.28	73.54	9.88	88.06	422.08
2Р68.4.6-9AIVT-3	103.36				103.36	13.88	4.40		20.56	50.06			109.80			31.96		230.66	1.76	2.10	3.86	1.14	48.11	11.62	15.28	76.15	9.88	89.89	423.91
2Р68.4.6-11AIVT	155.04				155.04	13.88	4.40		20.56		72.40		69.62		85.06	31.96		297.88	1.76		1.76	1.14	38.06	11.62	15.28	66.10	9.88	77.74	530.66
2Р68.4.6-11AIVT-1	155.04				155.04	13.88	4.40		20.56		72.40		69.62		85.06	31.96		297.88	1.76	2.88	4.64	1.14	45.50	11.62	15.28	73.54	9.88	88.06	540.98
2Р68.4.6-11AIVT-2	155.04				155.04	13.88	4.40		20.56		72.40		69.62		85.06	31.96		297.88	1.76	2.88	4.64	1.14	45.50	11.62	15.28	73.54	9.88	88.06	542.98
2Р68.4.6-11AIVT-3	155.04				155.04	13.88	4.40		20.56		72.40		69.62		85.06	31.96		297.88	1.76	2.10	3.86	1.14	48.11	11.62	15.28	76.15	9.88	89.89	542.81
2Р86.4.6-5AIVT	198.24				198.24	16.12		6.04	64.10			26.04	50.90	99.12	25.24			287.56	1.76		1.76	1.14	38.06	11.62	15.28	66.10	9.88	77.74	563.54
2Р86.4.6-5AIVT-1	198.24				198.24	16.12		6.04	64.10			26.04	50.90	99.12	25.24			287.56	1.76	2.88	4.64	1.14	45.50	11.62	15.28	73.54	9.88	88.06	573.86
2Р86.4.6-5AIVT-2	198.24				198.24	16.12		6.04	64.10			26.04	50.90	99.12	25.24			287.56	1.76	2.88	4.64	1.14	45.50	11.62	15.28	73.54	9.88	88.06	573.86
2Р86.4.6-5AIVT-3	198.24				198.24	16.12		6.04	64.10			26.04	50.90	99.12	25.24			287.56	1.76	2.10	3.86	1.14	48.11	11.62	15.28	76.15	9.88	89.89	575.69
2Р86.4.6-7AIVT	198.24				198.24	16.12		6.04	26.28	59.24			49.12		129.48	31.96	168.58	466.82	1.76		1.76	1.14	38.06	11.62	15.28	66.10	9.88	77.74	762.80
2Р86.4.6-7AIVT-1	198.24				198.24	16.12		6.04	26.28	59.24			49.12		129.48	31.96	168.58	466.82	1.76	2.88	4.64	1.14	45.50	11.62	15.28	73.54	9.88	88.06	773.12

Нач. отд.	Печерский		06.88
Гл. констр.	Бунич		
Гл. спец.	Иовлева		
Рук. гр.	Иванова		
Провер.	Иванова		
Рассчит.	Муратова		
Исполн.	Муратова		
Н. контр.	Бунич		

1.225.1 КЛ-3 1-4 ВРС

Ведомость расхода стали на элемент, кг

Стадия	Лист	Листов
Р	1	3

ЛЕННИИПРОЕКТ ОКУ

Взам. инв. № | Подпись и дата | Инв. № подл.

Марка элемента	Напрягаемая арматура класса					Изделия арматурные													Изделия закладные									Общий расход
						Арматура класса													Арматура класса			Прокат марки						
	AIV		AтV		Всего	Вр I	AI	AIII										Всего	AII	AIII		Вст 3кп2					Всего	
	ГОСТ 5781-82		ГОСТ 10884-81			ГОСТ 6727-80	ГОСТ 5781-82												ГОСТ 5781-82			ГОСТ 103-76*				ГОСТ 8509-86		
	ф18		ф16	ф18		ф5	ф16	ф18	ф8	ф10	ф12	ф16	ф22	ф28	ф32	ф36	ф40		ф10	ф10	Итого	-δ=3	-δ=8	-δ=10	-δ=12	Итого	L160×10		
2Р86.4.6-7AIVT-2	198.24				198.24	16.12		6.04	26.28	59.24			49.12		129.48	31.96	168.58	486.82	1.76	2.88	4.64	1.14	45.50	11.62	15.28	73.54	9.88	88.06	773.12
2Р86.4.6-7AIVT-3	198.24				198.24	16.12		6.04	26.28	59.24			49.12		129.48	31.96	168.58	486.82	1.76	2.10	3.86	1.14	48.11	11.62	15.28	76.15	9.88	89.89	774.85
1Р68.3.6-5AIVT	51.68				51.68	8.75	4.40		44.78			20.36	71.42	19.32				169.03				1.14		11.62	15.28	28.04	9.88	37.92	258.63
1Р68.3.6-5AIVT-1	51.68				51.68	8.75	4.40		44.78			20.36	71.42	19.32				169.03		2.88	2.88	1.14	7.44	11.62	15.28	35.48	9.88	48.24	268.95
1Р68.3.6-5AIVT-2	51.68				51.68	8.75	4.40		44.78			20.36	71.42	19.32				169.03		2.88	2.88	1.14	7.44	11.62	15.28	35.48	9.88	48.24	268.95
1Р68.3.6-5AIVT-3	51.68				51.68	8.75	4.40		44.78			20.36	71.42	19.32				169.03		1.40	1.40	1.14	7.55	11.62	15.28	35.59	9.88	46.87	267.58
2Р68.4.6-5AтVT			40.84		40.84	13.88	4.40		52.52			36.92	40.18	19.33				157.23	1.76		1.76	1.14	38.06	11.62	15.28	66.10	9.88	77.74	285.01
2Р68.4.6-5AтVT-1			40.84		40.84	13.88	4.40		52.52			36.92	40.18	19.33				157.23	1.76	2.88	4.64	1.14	45.50	11.62	15.28	73.54	9.88	88.06	296.13
2Р68.4.6-5AтVT-2			40.84		40.84	13.88	4.40		52.52			36.92	40.18	19.33				157.23	1.76	2.88	4.64	1.14	45.50	11.62	15.28	73.54	9.88	88.06	296.13
2Р68.4.6-5AтVT-3			40.84		40.84	13.88	4.40		52.52			36.92	40.18	19.33				157.23	1.76	2.10	3.86	1.14	48.11	11.62	15.28	76.15	9.88	89.89	297.96
2Р68.4.6-7AтVT				51.68	51.68	13.88	4.40		20.56	50.06			109.80		25.24			223.94	1.76		1.76	1.14	38.06	11.62	15.28	66.10	9.88	77.74	353.36
2Р68.4.6-7AтVT-1				51.68	51.68	13.88	4.40		20.56	50.06			109.80		25.24			223.94	1.76	2.88	4.64	1.14	45.50	11.62	15.28	73.54	9.88	88.06	363.68
2Р68.4.6-7AтVT-2				51.68	51.68	13.88	4.40		20.56	50.06			109.80		25.24			223.94	1.76	2.88	4.64	1.14	45.50	11.62	15.28	73.54	9.88	88.06	363.68
2Р68.4.6-7AтVT-3				51.68	51.68	13.88	4.40		20.56	50.06			109.80		25.24			223.94	1.76	2.10	3.86	1.14	48.11	11.62	15.28	76.15	9.88	89.89	365.51
2Р68.4.6-9AтVT				77.52	77.52	13.88	4.40		20.56	50.06			109.80			31.96		230.56	1.76		1.76	1.14	38.06	11.62	15.28	66.10	9.88	77.74	385.92
2Р68.4.6-9AтVT-1				77.52	77.52	13.88	4.40		20.56	50.06			109.80			31.96		230.56	1.76	2.88	4.64	1.14	45.50	11.62	15.28	73.54	9.88	88.06	396.24
2Р68.4.6-9AтVT-2				77.52	77.52	13.88	4.40		20.56	50.06			109.80			31.96		230.56	1.76	2.88	4.64	1.14	45.50	11.62	15.28	73.54	9.88	88.06	396.24
2Р68.4.6-9AтVT-3				77.52	77.52	13.88	4.40		20.56	50.06			109.80			31.96		230.56	1.76	2.10	3.86	1.14	48.11	11.62	15.28	76.15	9.88	89.89	398.07
2Р68.4.6-11AтVT				103.36	103.36	13.88	4.40		20.56		72.40		69.62		85.06	31.96		297.88	1.76		1.76	1.14	38.06	11.62	15.28	66.10	9.88	77.74	478.98
2Р68.4.6-11AтVT-1				103.36	103.36	13.88	4.40		20.56		72.40		69.62		85.06	31.96		297.88	1.76	2.88	4.64	1.14	45.50	11.62	15.28	73.54	9.88	88.06	489.30
2Р68.4.6-11AтVT-2				103.36	103.36	13.88	4.40		20.56		72.40		69.62		85.06	31.96		297.88	1.76	2.88	4.64	1.14	45.50	11.62	15.28	73.54	9.88	88.06	489.30
2Р68.4.6-11AтVT-3				103.36	103.36	13.88	4.40		20.56		72.40		69.62		85.06	31.96		297.88	1.76	2.10	3.86	1.14	48.11	11.62	15.28	66.10	9.88	89.89	491.13

Взам.инв. № | Подпись и дата | Инв.№ подл.

Марка элемента	Напрягаемая арматура класса					Изделия арматурные													Изделия закладные									Общий расход
						Арматура класса												Всего	Арматура класса			Прокат марки					Всего	
	AIV		AтV		Всего	Вр I	AI	AIII											AII	AIII		Вст 3кп2						
	ГОСТ 5781-82		ГОСТ 10884-81			ГОСТ 6727-80	ГОСТ 5781-82												ГОСТ 5781-82			ГОСТ 103-76*					ГОСТ 8509-86		
	Ф18		Ф16	Ф18		Ф5	Ф16	Ф18	Ф8	Ф10	Ф12	Ф16	Ф22	Ф28	Ф32	Ф36	Ф40		Ф10	Ф10	Итого	-δ=3	-δ=8	-δ=10	-δ=12	Итого	L160×10		
2Р86.4.6-5АтVТ				132.16	132.16	16.12		6.04	64.10				100.02	99.12	25.24			310.64	1.76		1.76	1.14	38.06	11.62	15.28	66.10	9.88	77.74	520.54
2Р86.4.6-5АтVТ-1				132.16	132.16	16.12		6.04	64.10				100.02	99.12	25.24			310.64	1.76	2.88	4.64	1.14	45.50	11.62	15.28	73.54	9.88	88.06	530.86
2Р86.4.6-5АтVТ-2				132.16	132.16	16.12		6.04	64.10				100.02	99.12	25.24			310.64	1.76	2.88	4.64	1.14	45.50	11.62	15.28	73.54	9.88	88.06	530.86
2Р86.4.6-5АтVТ-3				132.16	132.16	16.12		6.04	64.10				100.02	99.12	25.24			310.64	1.76	2.10	3.86	1.14	48.11	11.62	15.28	76.15	9.88	89.89	532.69
2Р86.4.6-7АтVТ				198.24	198.24	16.12		6.04	26.28	59.24			49.12		129.48	168.42		454.70	1.76		1.76	1.14	38.06	11.62	15.28	66.10	9.88	77.74	730.68
2Р86.4.6-7АтVТ-1				198.24	198.24	16.12		6.04	26.28	59.24			49.12		129.48	168.42		454.70	1.76	2.88	4.64	1.14	45.50	11.62	15.28	73.54	9.88	88.06	741.00
2Р86.4.6-7АтVТ-2				198.24	198.24	16.12		6.04	26.28	59.24			49.12		129.48	168.42		454.70	1.76	2.88	4.64	1.14	45.50	11.62	15.28	73.54	9.88	88.06	741.00
2Р86.4.6-7АтVТ-3				198.24	198.24	16.12		6.04	26.28	59.24			49.12		129.48	168.42		454.70	1.76	2.10	3.86	1.14	48.11	11.62	15.28	76.15	9.88	89.89	742.83
1Р68.3.6-5АтVТ			40.84		40.84	8.75	4.40		44.78			20.36	71.42	19.32				169.03				1.14		11.62	15.28	28.04	9.88	37.92	247.79
1Р68.3.6-5АтVТ-1			40.84		40.84	8.75	4.40		44.78			20.36	71.42	19.32				169.03		2.88		1.14	7.44	11.62	15.28	38.36	9.88	48.24	258.14
1Р68.3.6-5АтVТ-2			40.84		40.84	8.75	4.40		44.78			20.36	71.42	19.32				169.03		2.88		1.14	7.44	11.62	15.28	38.36	9.88	48.24	258.14
1Р68.3.6-5АтVТ-3			40.84		40.84	8.75	4.40		44.78			20.36	71.42	19.32				169.03		1.40		1.14	7.55	11.62	15.28	35.99	9.88	46.87	256.74