ТИПОВЫЕ КОНСТРУКЦИИ, ИЗДЕЛИЯ И УЗЛЫ ЗДАНИЙ И СООРУЖЕНИЙ

СЕРИЯ 1.020.1-3 пв

КОНСТРУКЦИИ КАРКАСА МЕЖВИДОВОГО ПРИМЕНЕНИЯ МНОГОЭТАЖНЫХ ОБЩЕСТВЕННЫХ ЗДАНИЙ, ПРОИЗВОДСТВЕННЫХ И ВСПОМОГАТЕЛЬНЫХ ЗДАНИЙ ПРОМЫШЛЕННЫХ ПРЕДПРИЯТИЙ ДЛЯ СТРОИТЕЛЬСТВА НА ПРОСАДОЧНЫХ ГРУНТАХ И НА ПОДРАБАТЫВАЕМЫХ ТЕРРИТОРИЯХ

ВЫПУСК Ч-Ч

ДИАФРАГМЫ ЖЕСТКОСТИ НУЛЕВОГО ЦИКЛА ДЛЯ СБОРНОГО ВАРИАНТА АРМАТУРНЫЕ И ЗАКЛАДНЫЕ ИЗДЕЛИЯ

РАБОЧИЕ ЧЕРТЕЖИ

инв. № 9157/1

ТИПОВЫЕ КОНСТРУКЦИИ, ИЗДЕЛИЯ И УЗЛЫ ЗДАНИЙ И СООРУЖЕНИЙ

СЕРИЯ 1.020.1-3 пв

КОНСТРУКЦИИ КАРКАСА МЕЖВИДОВОГО ПРИМЕНЕНИЯ МНОГОЭТАЖНЫХ ОБЩЕСТВЕННЫХ ЗДАНИЙ, ПРОИЗВОДСТВЕННЫХ И ВСПОМОГАТЕЛЬНЫХ ЗДАНИЙ ПРОМЫШЛЕННЫХ ПРЕДПРИЯТИЙ ДЛЯ СТРОИТЕЛЬСТВА НА ПРОСАДОЧНЫХ ГРУНТАХ И НА ПОДРАБАТЫВАЕМЫХ ТЕРРИТОРИЯХ

ВЫПУСК Ч-Ч

ДИАФРАГМЫ ЖЕСТКОСТИ НУЛЕВОГО ЦИКЛА ДЛЯ СБОРНОГО ВАРИАНТА АРМАТУРНЫЕ И ЗАКЛАДНЫЕ ИЗДЕЛИЯ

РАБОЧИЕ ЧЕРТЕЖИ

РАЗРАБОТАНЫ

КИЕВЗНИИЭП

ЗАМ ДИРЕКТОРА Н. ДМИТРИЕВ

НАЧ ОТДЕЛА В. ШЕВЧЕНКО

ГЛ ИНЖ ПРОЕКТА В НИЧИПОРЕНКО

ЦНИИЭП ТОРГОВО-БЫТОВЫХ ЗДАНИЙ И ТУРИСТСКИХ КОМПЛЕКСОВ

ДИРЕКТОР ИН-ТА В. ЛЕПСКИЙ

НАЧ. ОТДЕЛА Б. ВОЛЫНСКИЙ

ГЛ. ИНЖ. ПРОЕКТА И. ОСТРОВА

инв № 9157/1

УТВЕРЖДЕНЫ И ВВЕДЕНЫ В ДЕЙСТВИЕ С 1 НОЯБРЯ 1985 Г. ГОССТРОЕМ СССР

ПРОТОКОЛ ОТ 30 ИЮЛЯ 1985 Г. № АЧ-30

ОБОЗНАЧЕНИЕ	НАИМЕНОВАНИЕ	СТР.
I.020.I-3ПВ.4-4 ООТО	ТЕХНИЧЕСКОЕ ОПИСАНИЕ	4
I.020.I-3ПВ.4-4 0I	КАРКАС УКРУПН. СБОРКИ СМНI - СМН3	5
I.020.I-3ПВ.4-4 02	КАРКАС УКРУПН. СБОРКИ СМН4	6
I.020.I-3ПВ.4-4 03	КАРКАС УКРУПН. СБОРКИ СМН5 - СМН7	7
I.020.I-3ПВ.4-4 04	КАРКАС УКРУПН. СБОРКИ СМН8 - СМНIО	8
I.020.I-3ПВ.4-4 05	КАРКАС УКРУПН. СБОРКИ СМНII	9
I.020.I-3ПВ.4-4 06	КАРКАС УКРУПН. СБОРКИ СМНI2 - СМНI4	IO
I.020.I-3ПВ.4-4 07	КАРКАС УКРУПН. СБОРКИ СМНI5	II
I.020.I-3ПВ.4-4 08	КАРКАС УКРУПН. СБОРКИ СМНI6, СМНI7	I2
I.020.I-3ПВ.4-4 09	КАРКАС УКРУПН. СБОРКИ СМНI8, СМНI9	I3
I.020.I-3ПВ.4-4 IO	КАРКАС УКРУПН. СБОРКИ СМН20, СМН2I	I4
I.020.I-3ПВ.4-4 II	КАРКАС УКРУПН. СБОРКИ СМН22, СМН23	I5
I.020.I-3ПВ.4-4 I2	КАРКАС ПЛОСКИЙ КРI - КРIО	I6
I.020.I-3ПВ.4-4 I3	КАРКАС ПЛОСКИЙ КРII - КРI9	I8
I.020.I-3ПВ.4-4 I4	КАРКАС ПЛОСКИЙ КР24 - КР3I	I9
I.020.I-3ПВ.4-4 I5	КАРКАС ПЛОСКИЙ КР32 - КР40	2I
I.020.I-3ПВ.4-4 I6	КАРКАС ПЛОСКИЙ КР4I - КР50	22
I.020.I-3ПВ.4-4 I7	КАРКАС ПЛОСКИЙ КР5I - КР60	24
I.020.I-3ПВ.4-4 I8	КАРКАС ПЛОСКИЙ КР6I - КР70	26
I.020.I-3ПВ.4-4 I9	КАРКАС ПЛОСКИЙ КР7I - КР80	28
I.020.I-3ПВ.4-4 20	КАРКАС ПЛОСКИЙ КР8I - КР90	30
I.020.I-3ПВ.4-4 2I	КАРКАС ПЛОСКИЙ КР9I - КР94	32
I.020.I-3ПВ.4-4 22	КАРКАС ПЛОСКИЙ КР95 - КР98	33
I.020.I-3ПВ.4-4 23	КАРКАС ПЛОСКИЙ КР99 - КРI04	34
I.020.I-3ПВ.4-4 24	КАРКАС ПЛОСКИЙ КРI05, КРI07, КРI09, КРIII, КРII3, КРII5	36
I.020.I-3ПВ.4-4 25	КАРКАС ПЛОСКИЙ КРI06, КРI08, КРIIO, КРII2, КРII4, КРII6	37
I.020.I-3ПВ.4-4 26	КАРКАС ПЛОСКИИ КРII7 - КРII9	39
I.020.I-3ПВ.4-4 27	КАРКАС ПЛОСКИЙ КРI20 - КРI24	40
I.020.I-3ПВ.4-4 28	КАРКАС ПЛОСКИЙ КРI25 - КРI3I	4I
I.020.I-3ПВ.4-4 29	КАРКАС ПЛОСКИИ КРI32	43
I.020.I-3ПВ.4-4 30	СЕТКА CI - C4, C9 - CI2	44
I.020.I-3ПВ.4-4 3I	СЕТКА C5 - C8, CI3 - CI6	45
I.020.I-3ПВ.4-4 32	СЕТКА CI7 - CI9, C23 - C26	47
I.020.I-3ПВ.4-4 33	СЕТКА C20 - C22, C27 - C30	48
I.020.I-3ПВ.4-4 34	СЕТКА C3I, C32, C39, C40, C49, C53	50
I.020.I-3ПВ.4-4 35	СЕТКА C33, C34, C44, C45, C5I, C55	5I
I.020.I-3ПВ.4-4 36	СЕТКА C35, C36, C4I - C43, C50, C54	53
I.020.I-3ПВ.4-4 37	СЕТКА C37, C38, C46 - C48, C52, C56	54
I.020.I-3ПВ.4-4 38	СЕТКА C57 - C60, C65 - C72	56
I.020.I-3ПВ.4-4 39	СЕТКА C77 - C8I, C83 - C86	58
I.020.I-3ПВ.4-4 40	СЕТКА C9I - C94, C97 - CIOO, CIO5	60
I.020.I-3ПВ.4-4 4I	СЕТКА C6I - C64, C87, C88	62
I.020.I-3ПВ.4-4 42	СЕТКА C89, C90, CIOI - CIO4, CIO6	63
I.020.I-3ПВ.4-4 43	СЕТКА C68, C95, C96	65
I.020.I-3ПВ.4-4 44	СЕТКА C73 - C76	66
I.020.I-3ПВ.4-4 45	СЕТКА C82	67
I.020.I-3ПВ.4-4 46	СЕТКА CIO7 - CIII	68
I.020.I-3ПВ.4-4 47	СЕТКА CII2	70
I.020.I-3ПВ.4-4 48	СЕТКА CII3	7I
I.020.I-3ПВ.4-4 49	СЕТКА CII4 - CII7	72
I.020.I-3ПВ.4-4 50	СЕТКА CII8 - CI2I	73

ЧОТД Шевченко
ОНТР Ребров
СПЕЦ Ничипоренко
ОВЕРИЛ Ничипоренко
ГАП Федько

1.020.1-3ПВ.4-4 0000

СОДЕРЖАНИЕ

СТАДИЯ	ЛИСТ	ЛИСТОВ
Р	1	3

ГОСГРАЖДАНСТРОЙ
КиевЗНИИЭП

ФОРМАТ А4

Федько
ОПЕРАТОР ТЛП КОРТ
ЭПВЦ КиевЗНИИЭП

ВЗАМ ИНВ №
ПОДП И ДАТА
ИНВ № ПОДЛ

2
9157/1

1.020.1-3ПВ.4-4 0000

ЛИСТ 2

ФОРМАТ А4

ОБОЗНАЧЕНИЕ	НАИМЕНОВАНИЕ	СТР.
I.020.I-3ПВ.4-4 5I	ИЗДЕЛИЕ ЗАКЛАДНОЕ МНI, МН2	75
I.020.I-3ПВ.4-4 52	ПЕТЛЯ СТРОПОВОЧНАЯ ПСВI - ПСВ9	76
I.020.I-3ПВ.4-4 53	ПЕТЛЯ СТРОПОВОЧНАЯ ПСГI - ПСГ5	76
I.020.I-3ПВ.4-4 54	ИЗДЕЛИЕ ЗАКЛАДНОЕ МН-67	78
I.020.I-3ПВ.4-4 55	ПЛАСТИНА	79

Ведал

ОПЕРАТОР ТЛП КОРТ

ЭПВЦ КиевЗНИИЭП

ВЗАМ. ИНВ №

ПОДП. И ДАТА

ИНВ № ПОДЛ

ОПЕРАТОР ТЛП КОРТ

ЭПВЦ КиевЗНИИЭП

ВЗАМ. ИНВ №

ПОДП. И ДАТА

ИНВ № ПОДЛ

I. ОБЩИЕ ДАННЫЕ

I.I. Выпуск 4-4 "Диафрагмы жесткости нулевого цикла для сборного варианта. Арматурные и закладные изделия" входит в состав серии I.020.I-3пв "Конструкции каркаса межвидового применения многоэтажных общественных зданий, производственных и вспомогательных зданий промышленных предприятий для строительства на просадочных грунтах и на подрабатываемых территориях".

I.2. Выпуск содержит техническое описание, спецификации и сборочные чертежи арматурных изделий. В состав арматурных изделий входят сетки, каркасы, строповочные петли и отдельные стержни.

I.3. Арматурная сталь принята в соответствии со СНиП II-2I-75 и письмом Госстроя СССР от I5 апреля I980 г. №42-Д "О мерах по предотвращению перерасхода арматурной стали при проектировании и изготовлении железобетонных конструкций для промышленного, жилищно-гражданского и сельского строительства": для плоских каркасов и сеток - сталь класса А-Ш по ГОСТ 578I-82* и класса Вр-I по ГОСТ 6727-80; для строповочных петель - сталь класса А-I марок ВСт3СП2 и ВСт3пс2 и класса Ас-II марки I0ГТ; для закладных изделий - сталь класса А-Ш по ГОСТ 578I-82*. Для закладных изделий принята полосовая сталь по ГОСТ I03-76* марки ВСт3кп по ГОСТ 380-7I*.

				1.020.1-3ПВ.4-4 ООТО		
ГАП ОТД	Шевченко					
Н.КОНТР	Ребров			ТЕХНИЧЕСКОЕ ОПИСАНИЕ	СТАДИЯ / ЛИСТ / ЛИСТОВ	
ГЛ.СПЕЦ	Ничипоренко				Р / 1 / 2	
ПРОВЕРИЛ	Ничипоренко				ГОСГРАЖДАНСТРОЙ КиевЗНИИЭП	
РАЗРАБ	Федько					

ФОРМАТ А4

ЭПВЦ КиевЗНИИЭП | ОПЕРАТОР ТПП КОРТ | Федько

2. ИЗГОТОВЛЕНИЕ АРМАТУРНЫХ ИЗДЕЛИЙ

2.I. Изготовление арматурных изделий выполняется при помощи сварки с соблюдением требований ГОСТ I0922-75 "Арматурные изделия и закладные детали для железобетонных конструкций. Технические требования и методы испытаний", СН 393-78 "Инструкция по сварке соединений арматуры и закладных деталей железобетонных конструкций", ГОСТ I9292-73 "Соединения сварные элементов закладных деталей сборных железобетонных конструкций. Контактная и автоматическая сварка плавлением. Основные типы и конструктивные элементы".

3. МАРКИРОВКА АРМАТУРНЫХ ИЗДЕЛИЙ

3.I. Марки арматурных и закладных изделий имеют буквенно-цифровое обозначение. Группа букв означает:

СМН - каркас укрупнительной сборки;

КР - каркас плоский;

С - сетка;

МН - изделие закладное;

ПСВ - петля строповочная вертикальная;

ПСГ - петля строповочная горизонтальная;

группа цифр обозначает порядковый номер изделия.

ВЗАМ. ИНВ № | ПОДП. И ДАТА | ИНВ. № ПОДЛ.

ФОРМАТ А4

ФОРМАТ	ЗОНА	ПОЗ	ОБОЗНАЧЕНИЕ	НАИМЕНОВАНИЕ	КОЛ	ПРИМЕЧАНИЕ
				ДОКУМЕНТАЦИЯ		
А4			1.020.1-3ПВ.4-4 01СБ	СБОРОЧНЫЙ ЧЕРТЕЖ		
А4			1.020.1-3ПВ.4-4 00ТО	ТЕХНИЧЕСКОЕ ОПИСАНИЕ		
				СБОРОЧНЫЕ ЕДИНИЦЫ		
А4		2	1.020.1-3ПВ.4-4 51	ИЗДЕЛИЕ ЗАКЛАДНОЕ МН1	1	
			ПЕРЕМЕННЫЕ ДАННЫЕ	ДЛЯ ИСПОЛНЕНИЙ:		
				1.020.1-3ПВ.4-4 01 СМН1		
				СБОРОЧНЫЕ ЕДИНИЦЫ		
А4		1	1.020.1-3ПВ.4-4 12	КАРКАС ПЛОСКИЙ КР1	1	
				1.020.1-3ПВ.4-4 01-01 СМН2		
				СБОРОЧНЫЕ ЕДИНИЦЫ		
А4		1	1.020.1-3ПВ.4-4 12-01	КАРКАС ПЛОСКИЙ КР2	1	
				1.020.1-3ПВ.4-4 01-02 СМН3		
				СБОРОЧНЫЕ ЕДИНИЦ.		
А4		1	1.020.1-3ПВ.4-4 12-02	КАРКАС ПЛОСКИЙ КР3	1	

ТЛП КОРТ КиевЗНИИЭП

1.020.1-3ПВ.4-4 01

НАЧ ОТД	Шевченко					
Н КОНТР	Ребров			КАРКАС УКРУПН. СБОРКИ СМН1 – СМН3	СТАДИЯ	ЛИСТ	ЛИСТОВ
ГЛ СПЕЦ	Ничипоренко				Р		1
ПРОВЕРИЛ	Ничипоренко				ГОСГРАЖДАНСТРОЙ КиевЗНИИЭП	
РАЗРАБ	Пинчук					

ФОРМАТ А4

ЭПВЦ КиевЗНИИЭП

ОПЕРАТОР ТЛП КОРТ Федько

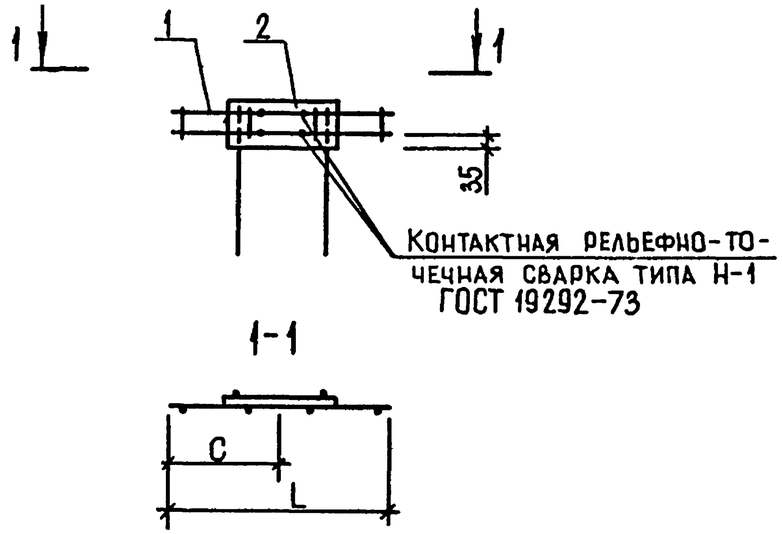

ОБОЗНАЧЕНИЕ	МАРКА	L	C	МАССА, КГ
1.020.1-3ПВ.4-4 01	СМН1	540	270	7,32
-01	СМН2	820	410	8,20
-02	СМН3	1130	565	9,20

ВЗАМ ИНВ № | ПОДПИСЬ И ДАТА | ИНВ № ПОДЛ

9157/1 5

1.020.1-3ПВ.4-4 01СБ

НАЧ ОТД	Шевченко			КАРКАС УКРУПН. СБОРКИ СМН1 – СМН3 СБОРОЧНЫЙ ЧЕРТЕЖ	СТАДИЯ	МАССА	МАСШТАБ
Н КОНТР	Ребров				Р	СМ ТАБЛ	
ГЛ СПЕЦ	Ничипоренко				ЛИСТ	ЛИСТОВ 1	
ПРОВЕРИЛ	Ничипоренко				ГОСГРАЖДАНСТРОЙ КиевЗНИИЭП		
РАЗРАБ	Литвиненко						

ФОРМАТ А4

ФОРМАТ	ЗОНА	ПОЗ	ОБОЗНАЧЕНИЕ	НАИМЕНОВАНИЕ	КОЛ.	ПРИМЕЧАНИЕ
				ДОКУМЕНТАЦИЯ		
А4			1.020.1-3ПВ.4-4 02СБ	СБОРОЧНЫЙ ЧЕРТЕЖ		
А4			1.020.1-3ПВ.4-4 00ТО	ТЕХНИЧЕСКОЕ ОПИСАНИЕ		
				СБОРОЧНЫЕ ЕДИНИЦЫ		
А4		1	1.020.1-3ПВ.4-4 12-03	КАРКАС ПЛОСКИЙ КР4	1	
А4		2	1.020.1-3ПВ.4-4 51-01	ИЗДЕЛИЕ ЗАКЛАДНОЕ МН2	2	

НАЧ ОТД	Шевченко	1.020.1-3ПВ.4-4 02	
Н КОНТР	Ребров	КАРКАС УКРУПН. СБОРКИ СМН4	СТАДИЯ: Р; ЛИСТ: ; ЛИСТОВ: 1
ГЛ СПЕЦ	Ничипоренко		ГОСГРАЖДАНСТРОЙ КиевЗНИИЭП
ПРОВЕРИЛ	Ничипоренко		
РАЗРАБ	Пинчук		

ФОРМАТ А4

ЭПВЦ КиевЗНИИЭП

ОПЕРАТОР ТЛП КОРТ Федько

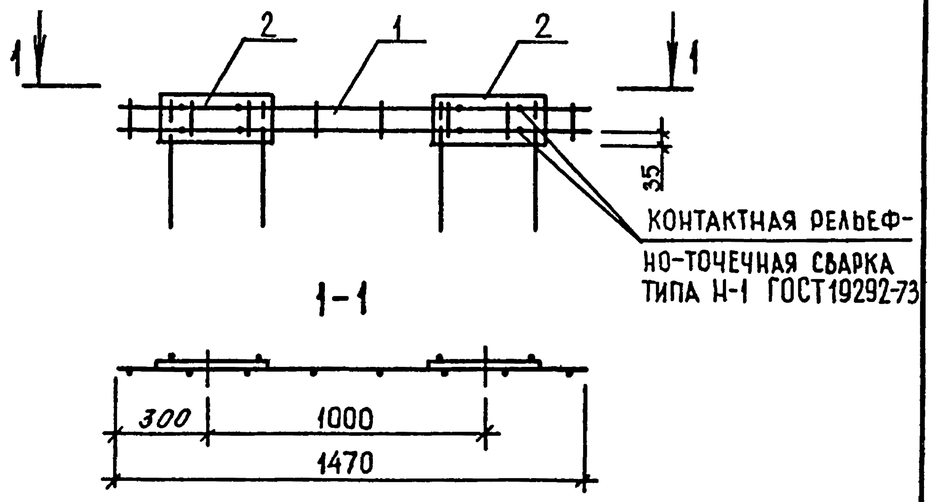

ВЗАМ ИНВ №

ПОДПИСЬ И ДАТА

ИНВ №ПОДЛ

6

9157/1

НАЧ ОТД	Шевченко	1.020.1-3ПВ.4-4 02СБ	
Н КОНТР	Ребров	КАРКАС УКРУПН. СБОРКИ СМН4 СБОРОЧНЫЙ ЧЕРТЕЖ	СТАДИЯ: Р; МАССА: 15,14; МАСШТАБ: ; ЛИСТ: ; ЛИСТОВ: 1
ГЛ СПЕЦ	Ничипоренко		ГОСГРАЖДАНСТРОЙ КиевЗНИИЭП
ПРОВЕРИЛ	Ничипоренко		
РАЗРАБ	Литвиненко		

ФОРМАТ А4

ФОРМАТ	ЗОНА	ПОЗ	ОБОЗНАЧЕНИЕ	НАИМЕНОВАНИЕ	КОЛ.	ПРИМЕЧАНИЕ
				ДОКУМЕНТАЦИЯ		
А4			1.020.1-3ПВ.4-4 03СБ	СБОРОЧНЫЙ ЧЕРТЕЖ		
А4			1.020.1-3ПВ.4-4 00ТО	ТЕХНИЧЕСКОЕ ОПИСАНИЕ		
				СБОРОЧНЫЕ ЕДИНИЦЫ		
А4		2	1.020.1-3ПВ.4-4 51	ИЗДЕЛИЕ ЗАКЛАДНОЕ МН1	3	
			ПЕРЕМЕННЫЕ ДАННЫЕ	ДЛЯ ИСПОЛНЕНИЙ:		
				1.020.1-3ПВ.4-4 03 СМН5		
				СБОРОЧНЫЕ ЕДИНИЦЫ		
А4		1	1.020.1-3ПВ.4-4 12-04	КАРКАС ПЛОСКИЙ КР5	1	
				1.020.1-3ПВ.4-4 03-01 СМН6		
				СБОРОЧНЫЕ ЕДИНИЦЫ		
А4		1	1.020.1-3ПВ.4-4 12-05	КАРКАС ПЛОСКИЙ КР6	1	
				1.020.1-3ПВ.4-4 03-02 СМН7		
				СБОРОЧНЫЕ ЕДИНИЦЫ		
А4		1	1.020.1-3ПВ.4-4 12-06	КАРКАС ПЛОСКИЙ КР7	1	

КиевЗНИИЭП ТЛП КОРТ

1.020.1-3ПВ.4-4 03

НАЧ ОТД	Шевченко	КАРКАС УКРУПН. СБОРКИ СМН5 – СМН7	СТАДИЯ: Р; ЛИСТ: ; ЛИСТОВ: 1
Н КОНТР	Ребров		ГОСГРАЖДАНСТРОЙ КиевЗНИИЭП
ГЛ СПЕЦ	Ничипоренко		
ПРОВЕРИЛ	Ничипоренко		
РАЗРАБ	Литвиненко		

ФОРМАТ А4

ЭПВЦ КиевЗНИИЭП — ОПЕРАТОР ТЛП КОРТ — Федько

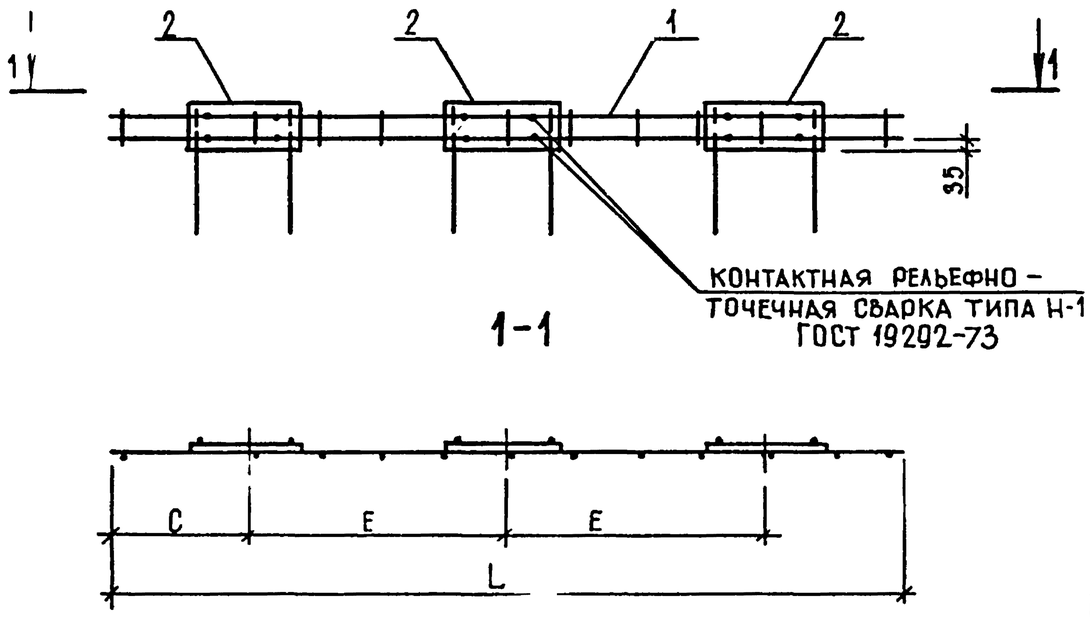

ОБОЗНАЧЕНИЕ	МАРКА	L	C	E	МАССА, КГ
I.020.I-3ПВ.4-4 03	СМН5	2330	3I5	850	24,20
-0I	СМН6	2060	320	7I0	23,32
-02	СМН7	2320	3I0	850	24,I6

7

9157/1

ВЗАМ ИНВ № | ПОДПИСЬ И ДАТА | ИНВ №ПОДЛ

1.020.1-3ПВ.4-4 03СБ

НАЧ ОТД	Шевченко	КАРКАС УКРУПН. СБОРКИ СМН5 – СМН7 СБОРОЧНЫЙ ЧЕРТЕЖ	СТАДИЯ: Р; МАССА: СМ ТАБЛ; МАСШТАБ:
Н КОНТР	Ребров		ЛИСТ: ; ЛИСТОВ: 1
ГЛ СПЕЦ	Ничипоренко		ГОСГРАЖДАНСТРОЙ КиевЗНИИЭП
ПРОВЕРИЛ	Ничипоренко		
РАЗРАБ	Литвиненко		

ФОРМАТ А4

ФОРМАТ	ЗОНА	ПОЗ	ОБОЗНАЧЕНИЕ	НАИМЕНОВАНИЕ	КОЛ.	ПРИМЕЧАНИЕ
				ДОКУМЕНТАЦИЯ		
А4			1.020.1-3ПВ.4-4 04СБ	СБОРОЧНЫЙ ЧЕРТЕЖ		
А4			1.020.1-3ПВ.4-4 00ТО	ТЕХНИЧЕСКОЕ ОПИСАНИЕ		
				СБОРОЧНЫЕ ЕДИНИЦЫ		
А4		2	1.020.1-3ПВ.4-4 51	ИЗДЕЛИЕ ЗАКЛАДНОЕ МН1	3	
			ПЕРЕМЕННЫЕ ДАННЫЕ	ДЛЯ ИСПОЛНЕНИЙ:		
				1.020.1-3ПВ.4-4 04 СМН8		
				СБОРОЧНЫЕ ЕДИНИЦЫ		
А4		1	1.020.1-3ПВ.4-4 12-07	КАРКАС ПЛОСКИЙ КР8	1	
				1.020.1-3ПВ.4-4 04-01 СМН9		
				СБОРОЧНЫЕ ЕДИНИЦЫ		
А4		1	1.020.1-3ПВ.4-4 12-08	КАРКАС ПЛОСКИЙ КР9	1	
				1.020.1-3ПВ.4-4 04-02 СМН10		
				СБОРОЧНЫЕ ЕДИНИЦЫ		
А4		1	1.020.1-3ПВ.4-4 12-09	КАРКАС ПЛОСКИЙ КР10	1	

1.020.1-3ПВ.4-4 04

НАЧ ОТД	Шевченко	
Н КОНТР	Ребров	
ГЛ СПЕЦ	Ничипоренко	
ПРОВЕРИЛ	Ничипоренко	
РАЗРАБ	Пинчук	

КАРКАС УКРУПН. СБОРКИ СМН8 – СМН10

СТАДИЯ	ЛИСТ	ЛИСТОВ
Р		1

ГОСГРАЖДАНСТРОЙ КиевЗНИИЭП

ФОРМАТ А4

Федько

ОПЕРАТОР ТЛП КОРТ

ЭПВЦ КиевЗНИИЭП

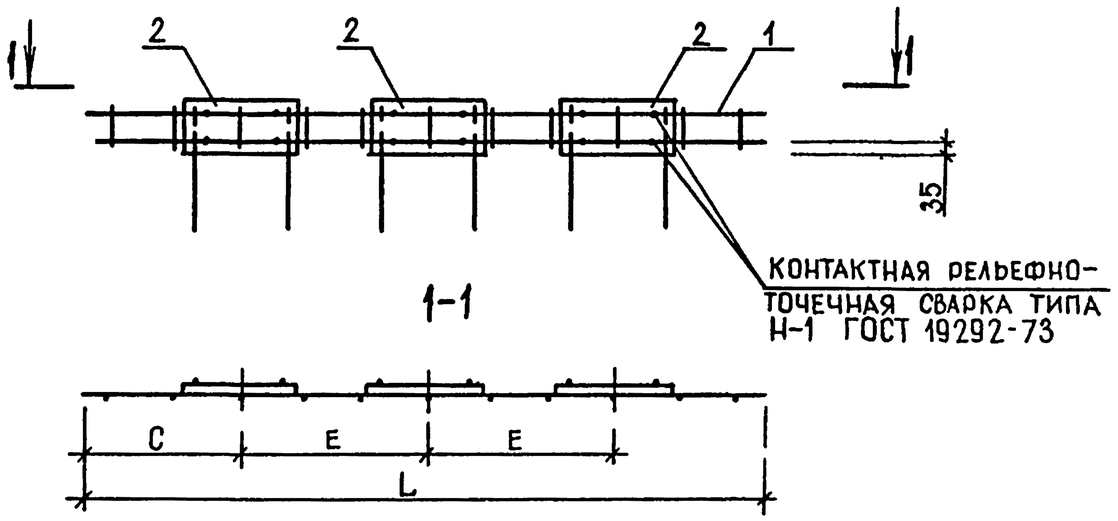

ОБОЗНАЧЕНИЕ	МАРКА	L	C	E	МАССА, КГ
I.020.I-3ПВ.4-4 04	СМН8	25I0	405	850	24,78
-0I	СМН9	2930	465	I000	26,I4
-02	СМНI0	3II0	555	I000	26,74

8
9157/1

ВЗАМ ИНВ №

ПОДПИСЬ И ДАТА

ИНВ № ПОДЛ

1.020.1-3ПВ.4-4 04СБ

НАЧ ОТД	Шевченко	
Н КОНТР	Ребров	
ГЛ СПЕЦ	Ничипоренко	
ПРОВЕРИЛ	Ничипоренко	
РАЗРАБ	Литвиненко	

КАРКАС УКРУПН. СБОРКИ СМН8 – СМН10 СБОРОЧНЫЙ ЧЕРТЕЖ

СТАДИЯ	МАССА	МАСШТАБ
Р	СМ ТАБЛ	

ЛИСТ | ЛИСТОВ 1

ГОСГРАЖДАНСТРОЙ КиевЗНИИЭП

ФОРМАТ А4

ФОРМАТ	ЗОНА	ПОЗ	ОБОЗНАЧЕНИЕ	НАИМЕНОВАНИЕ	КОЛ	ПРИМЕЧАНИЕ
				ДОКУМЕНТАЦИЯ		
А4			1.020.1-3ПВ.4-4 05СБ	СБОРОЧНЫЙ ЧЕРТЕЖ		
А4			1.020.1-3ПВ.4-4 00ТО	ТЕХНИЧЕСКОЕ ОПИСАНИЕ		
				СБОРОЧНЫЕ ЕДИНИЦЫ		
А4		1	1.020.1-3ПВ.4-4 13	КАРКАС ПЛОСКИЙ КР11	1	
А4		2	1.020.1-3ПВ.4-4 51-01	ИЗДЕЛИЕ ЗАКЛАДНОЕ МН2	4	

Инв.№ подл. | Подпись и дата | Взам. инв.№

ЭПВЦ КиевЗНИИЭП | ТЛП КОРТ | Федько

1.020.1-3ПВ.4-4 05

Нач.отд	Шевченко	КАРКАС УКРУПН. СБОРКИ СМН11	Стадия: Р; Лист: ; Листов: 1
Н.контр	Ребров		ГОСГРАЖДАНСТРОЙ КиевЗНИИЭП
Гл.спец	Ничипоренко		
Проверил	Ничипоренко		
Разраб	Пинчук		

ФОРМАТ А4

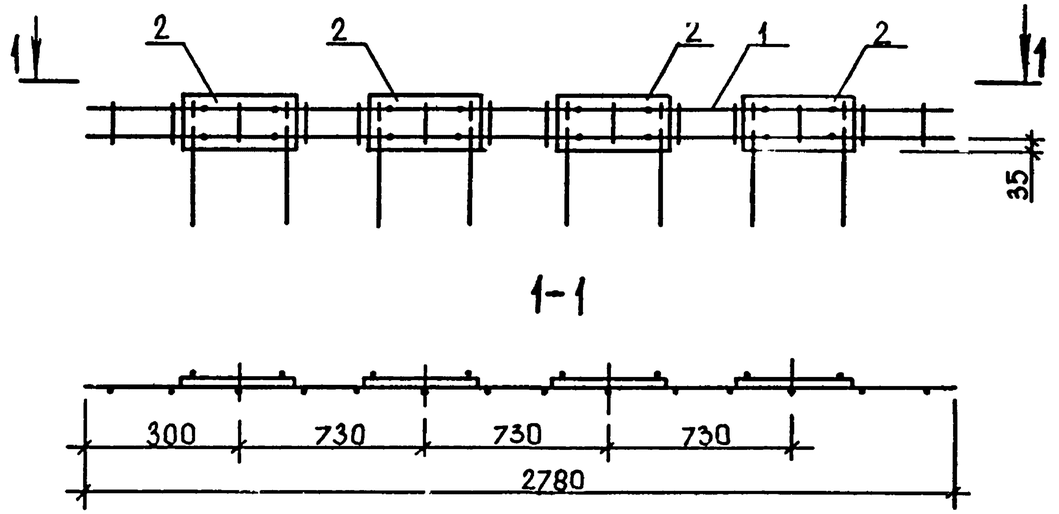

ЭПВЦ КиевЗНИИЭП | ТЛП КОРТ | Федько

Инв.№ подл. | Подпись и дата | Взам. инв.№

9
9151/1

1.020.1-3ПВ.4-4 05СБ

Нач.отд	Шевченко	КАРКАС УКРУПН. СБОРКИ СМН11 СБОРОЧНЫЙ ЧЕРТЕЖ	Стадия: Р; Масса: 29,70; Масштаб: ; Лист: ; Листов: 1
Н.контр	Ребров		ГОСГРАЖДАНСТРОЙ КиевЗНИИЭП
Гл.спец	Ничипоренко		
Проверил	Ничипоренко		
Разраб	Скоробогат		

ФОРМАТ А4

ФОРМАТ	ЗОНА	ПОЗ	ОБОЗНАЧЕНИЕ	НАИМЕНОВАНИЕ	КОЛ	ПРИМЕЧАНИЕ
				ДОКУМЕНТАЦИЯ		
А4			1.020.1-3ПВ.4-4 06СБ	СВОРОЧНЫЙ ЧЕРТЕЖ		
А4			1.020.1-3ПВ.4-4 00ТО	ТЕХНИЧЕСКОЕ ОПИСАНИЕ		
			ПЕРЕМЕННЫЕ ДАННЫЕ	ДЛЯ ИСПОЛНЕНИЙ:		
				1.020.1-3ПВ.4-4 06 СМН12		
				СВОРОЧНЫЕ ЕДИНИЦЫ		
А4	1		1.020.1-3ПВ.4-4 13-01	КАРКАС ПЛОСКИЙ КР12	1	
А4	2		1.020.1-3ПВ.4-4 51	ИЗДЕЛИЕ ЗАКЛАДНОЕ МН1	5	
				1.020.1-3ПВ.4-4 06-01 СМН13		
				СВОРОЧНЫЕ ЕДИНИЦЫ		
А4	1		1.020.1-3ПВ.4-4 13-02	КАРКАС ПЛОСКИЙ КР13	1	
А4	2		1.020.1-3ПВ.4-4 51-01	ИЗДЕЛИЕ ЗАКЛАДНОЕ МН2	5	
				1.020.1-3ПВ.4-4 06-02 СМН14		
				СВОРОЧНЫЕ ЕДИНИЦЫ		
А4	1		1.020.1-3ПВ.4-4 13-03	КАРКАС ПЛОСКИЙ КР14	1	
А4	2		1.020.1-3ПВ.4-4 51-01	ИЗДЕЛИЕ ЗАКЛАДНОЕ МН2	5	

1.020.1-3ПВ.4-4 06

НАЧОТД	Шевченко		
КОНТР.	Ребров		
ГЛСПЕЦ	Ничипоренко		
ПРОВЕРИЛ	Ничипоренко		
РАЗРАБ	Пинчук		

КАРКАС УКРУПН. СБОРКИ СМН12 - СМН14

СТАДИЯ	ЛИСТ	ЛИСТОВ
Р		1

ГОСГРАЖДАНСТРОЙ
КиевЗНИИЭП

ФОРМАТ А4

ЭПВЦ КиевЗНИИЭП
ОПЕРАТОР ТЛП КОРТ
Федько

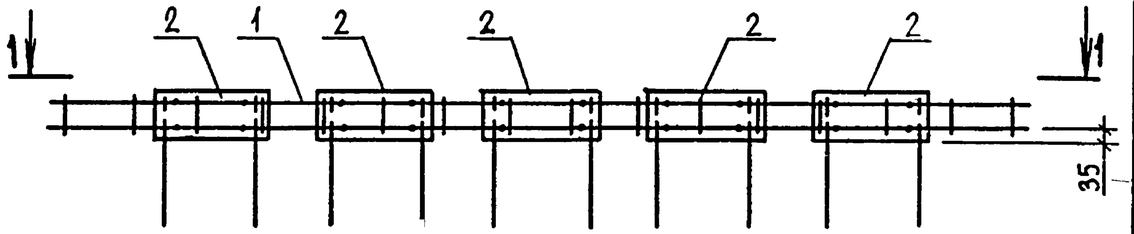

1-1

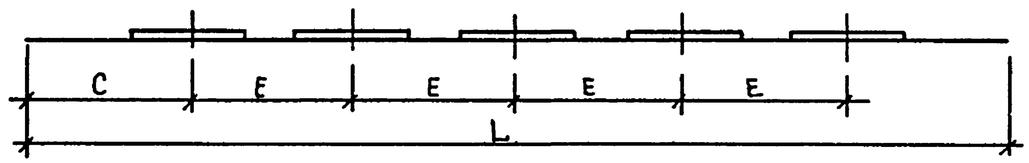

ОБОЗНАЧЕНИЕ	МАРКА	L	C	E	МАССА,КГ
I.020.I-3ПВ.4-4 06	СМНI2	3560	340	720	39,28
-0I	СМНI3	3080	300	620	35,82
-02	СМНI4	3680	300	770	37,78

10
9157/1

ВЗАМ ИНВ №
ПОДПИСЬ И ДАТА
ИНВ №ПОДЛ

1.020.1-3ПВ.4-4 06 СБ

НАЧОТД.	Шевченко		
НКОНТР	Ребров		
ГЛСПЕЦ	Ничипоренко		
ПРОВЕРИЛ	Ничипоренко		
РАЗРАБ	Скоробогат.		

КАРКАС УКРУПН. СБОРКИ СМН12 - СМН14 СБОРОЧНЫЙ ЧЕРТЕЖ

СТАДИЯ	МАССА	МАСШТАБ
Р	СМ ТАБЛ	
ЛИСТ	ЛИСТОВ 1	

ГОСГРАЖДАНСТРОЙ
КиевЗНИИЭП

ФОРМАТ А4

ФОРМАТ	ЗОНА	ПОЗ	ОБОЗНАЧЕНИЕ	НАИМЕНОВАНИЕ	КОЛ	ПРИМЕЧАНИЕ
				ДОКУМЕНТАЦИЯ		
А4			1.020.1-3ПВ.4-4 07СБ	СБОРОЧНЫЙ ЧЕРТЕЖ		
А4			1.020.1-3ПВ.4-4 00ТО	ТЕХНИЧЕСКОЕ ОПИСАНИЕ		
				СБОРОЧНЫЕ ЕДИНИЦЫ		
А4		1	1.020.1-3ПВ.4-4 13-04	КАРКАС ПЛОСКИЙ КР15	1	
А4		2	1.020.1-3ПВ.4-4 51	ИЗДЕЛИЕ ЗАКЛАДНОЕ МН1	6	

КиевЗНИИЭП ТЛП КОРТ

1.020.1-3ПВ.4-4 07

НАЧ ОТД	Шевченко		КАРКАС УКРУПН. СБОРКИ СМН15	СТАДИЯ	ЛИСТ	ЛИСТОВ
Н КОНТР	Ребров			Р		1
ГЛ СПЕЦ	Ничипоренко			ГОСГРАЖДАНСТРОЙ КиевЗНИИЭП		
ПРОВЕРИЛ	Ничипоренко					
РАЗРАБ	Пинчук					

ФОРМАТ А4

ЭПВЦ КиевЗНИИЭП ОПЕРАТОР ТЛП КОРТ

Федько

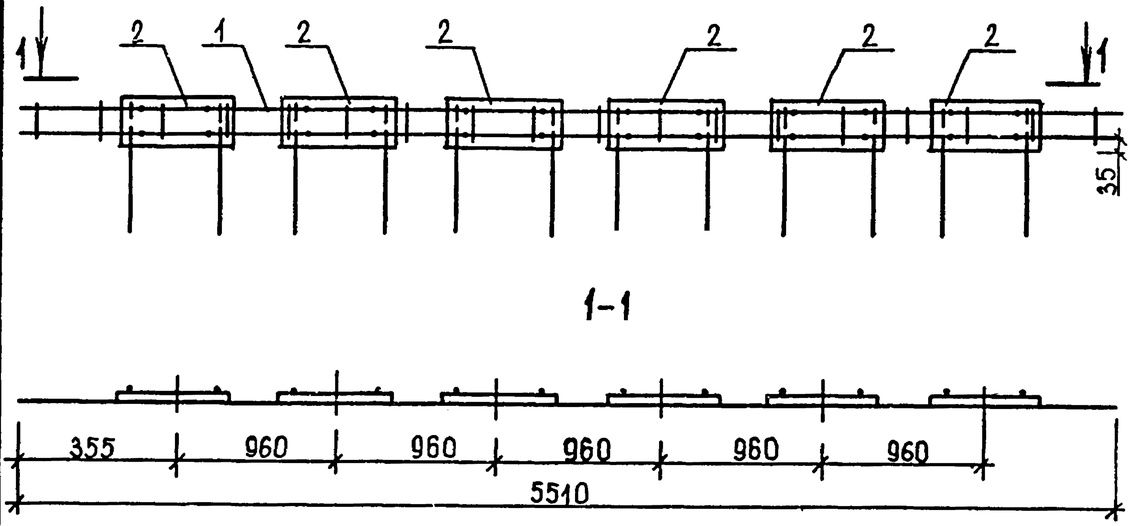

ПОДПИСЬ И ДАТА | ВЗАМ ИНВ № | ИНВ № ПОДЛ

11
9157/1

1.020.1-3ПВ.4-4 07 СБ

НАЧ ОТД	Шевченко		КАРКАС УКРУПН. СБОРКИ СМН15 СБОРОЧНЫЙ ЧЕРТЕЖ	СТАДИЯ	МАССА	МАСШТАБ
Н КОНТР	Ребров			Р	51,18	
ГЛ СПЕЦ	Ничипоренко			ЛИСТ	ЛИСТОВ 1	
ПРОВЕРИЛ	Ничипоренко			ГОСГРАЖДАНСТРОЙ КиевЗНИИЭП		
РАЗРАБ	Скоробогат					

ФОРМАТ А4

ФОРМАТ	ЗОНА	ПОЗ	ОБОЗНАЧЕНИЕ	НАИМЕНОВАНИЕ	КОЛ.	ПРИМЕЧАНИЕ
				ДОКУМЕНТАЦИЯ		
А4			1.020.1-3ПВ.4-4 08СБ	СВОРОЧНЫЙ ЧЕРТЕЖ		
А4			1.020.1-3ПВ.4-4 00ТО	ТЕХНИЧЕСКОЕ ОПИСАНИЕ		
				СВОРОЧНЫЕ ЕДИНИЦЫ		
А4	1		1.020.1-3ПВ.4-4 13-05	КАРКАС ПЛОСКИЙ КР16	1	
А4	2		1.020.1-3ПВ.4-4 51-01	ИЗДЕЛИЕ ЗАКЛАДНОЕ МН2	2	
			ПЕРЕМЕННЫЕ ДАННЫЕ	ДЛЯ ИСПОЛНЕНИЙ:		
				1.020.1-3ПВ.4-4 08 СМН16		
				1.020.1-3ПВ.4-4 08-01 СМН17		

		1.020.1-3ПВ.4-4 08	
НАЧ.ОТД	Шевченко	КАРКАС УКРУПН. СБОРКИ СМН16, СМН17	СТАДИЯ: Р; ЛИСТ: ; ЛИСТОВ: 1
Н.КОНТР	Ребров		ГОСГРАЖДАНСТРОЙ КиевЗНИИЭП
ГЛ.СПЕЦ	Ничипоренко		
ПРОВЕРИЛ	Ничипоренко		
РАЗРАБ	Пинчук		

ФОРМАТ А4

ЭПВЦ КиевЗНИИЭП | ОПЕРАТОР ТЛП КОРТ | Редько

РИС. 1

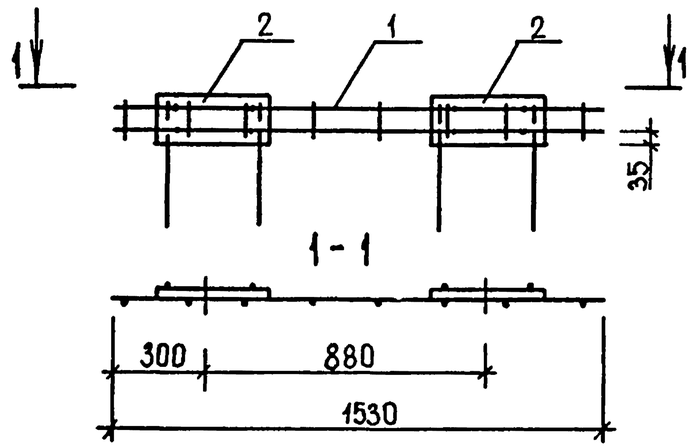

РИС. 2

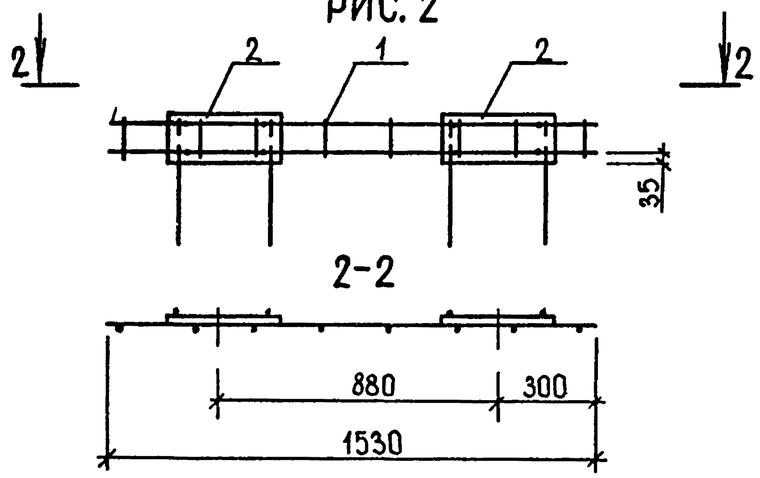

ОБОЗНАЧЕНИЕ	МАРКА	РИС.	МАССА, КГ
1.020.1-3ПВ.4-4 08	СМН16	1	15,28
-01	СМН17	2	15,28

12
9157/1

ВЗАМ.ИНВ№ | ПОДПИСЬ И ДАТА | ИНВ№ПОДЛ

		1.020.1-3ПВ.4-4 08 СБ	
НАЧ.ОТД	Шевченко	КАРКАС УКРУПН. СБОРКИ СМН16, СМН17 СБОРОЧНЫЙ ЧЕРТЕЖ	СТАДИЯ: Р; МАССА: СМ ТАБЛ; МАСШТАБ: ; ЛИСТ: ; ЛИСТОВ: 1
Н.КОНТР	Ребров		ГОСГРАЖДАНСТРОЙ КиевЗНИИЭП
ГЛ.СПЕЦ	Ничипоренко		
ПРОВЕРИЛ	Ничипоренко		
РАЗРАБ	Скоробогат		

ФОРМАТ А4

ФОРМАТ	ЗОНА	ПОЗ	ОБОЗНАЧЕНИЕ	НАИМЕНОВАНИЕ	КОЛ.	ПРИМЕЧАНИЕ
				ДОКУМЕНТАЦИЯ		
А4			1.020.1-3ПВ.4-4 09СБ	СВОРОЧНЫЙ ЧЕРТЕЖ		
А4			1.020.1-3ПВ.4-4 00ТО	ТЕХНИЧЕСКОЕ ОПИСАНИЕ		
				СВОРОЧНЫЕ ЕДИНИЦЫ		
А4		1	1.020.1-3ПВ.4-4 13-06	КАРКАС ПЛОСКИЙ КР17	1	
А4		2	1.020.1-3ПВ.4-4 51-01	ИЗДЕЛИЕ ЗАКЛАДНОЕ МН2	4	
			ПЕРЕМЕННЫЕ ДАННЫЕ	ДЛЯ ИСПОЛНЕНИЙ:		
				1.020.1-3ПВ.4-4 09 СМН18		
				1.020.1-3ПВ.4-4 09-01 СМН19		

КиевЗНИИЭП | ТЛП КОРТ | Федько

НАЧ ОТД	Шевченко	
Н КОНТР	Ребров	
ГЛ СПЕЦ	Ничипоренко	
ПРОВЕРИЛ	Ничипоренко	
РАЗРАБ	Пинчук	

1.020.1-3ПВ.4-4 09

КАРКАС УКРУПН. СБОРКИ СМН18, СМН19

СТАДИЯ	ЛИСТ	ЛИСТОВ
Р		1

ГОСГРАЖДАНСТРОЙ КиевЗНИИЭП

ФОРМАТ А4

ЭПВЦ КиевЗНИИЭП | ОПЕРАТОР ТЛП КОРТ | Федько

РИС.1.

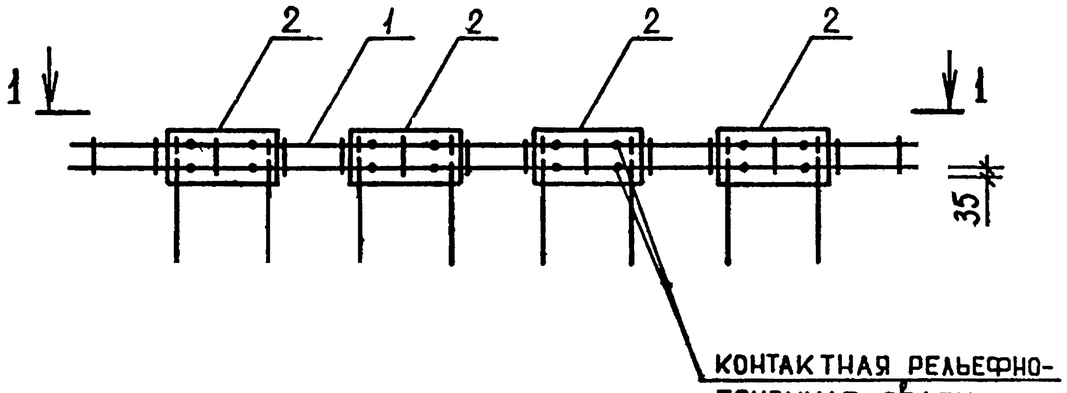

1-1

РИС. 2

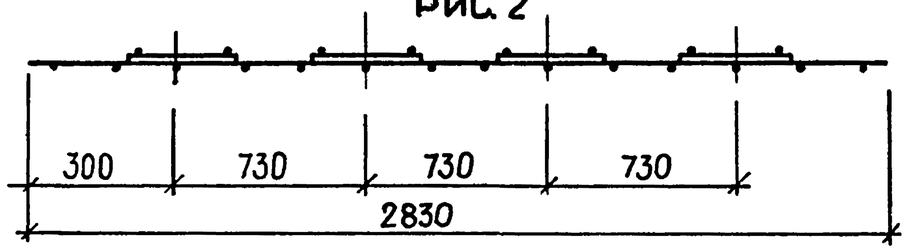

1-1

РИС. 3

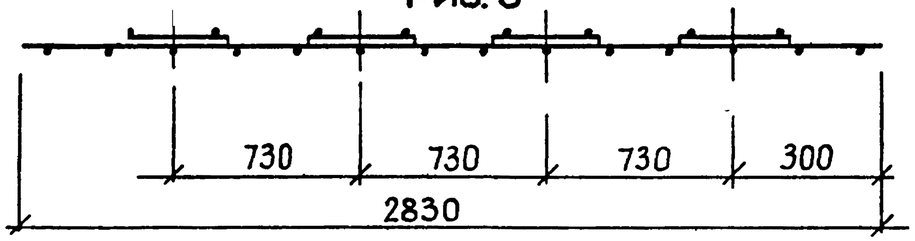

ОБОЗНАЧЕНИЕ	МАРКА	РИС.	МАССА, КГ
1.020.1-3ПВ.4-4 09	СМН18	1,2	29,86
-01	СМН19	1,3	29,86

13
9157/1

ВЗАМ. ИНВ № | ПОДПИСЬ И ДАТА | ИНВ № ПОДЛ

НАЧ ОТД	Шевченко	
Н КОНТР	Ребров	
ГЛ СПЕЦ	Ничипоренко	
ПРОВЕРИЛ	Ничипоренко	
РАЗРАБ.	Греськив	

1.020.1-3ПВ.4-4 09СБ

КАРКАС УКРУПН. СБОРКИ СМН18, СМН19 СБОРОЧНЫЙ ЧЕРТЕЖ

СТАДИЯ	МАССА	МАСШТАБ
Р	СМ ТАБЛ	
ЛИСТ	ЛИСТОВ 1	

ГОСГРАЖДАНСТРОЙ КиевЗНИИЭП

ФОРМАТ А4

ФОРМАТ	ЗОНА	ПОЗ	ОБОЗНАЧЕНИЕ	НАИМЕНОВАНИЕ	КОЛ.	ПРИМЕЧАНИЕ
				ДОКУМЕНТАЦИЯ		
А4			1.020.1-3ПВ.4-4 10СВ	СВОРОЧНЫЙ ЧЕРТЕЖ		
А4			1.020.1-3ПВ.4-4 00ТО	ТЕХНИЧЕСКОЕ ОПИСАНИЕ		
				СБОРОЧНЫЕ ЕДИНИЦЫ		
А4	1		1.020.1-3ПВ.4-4 13-07	КАРКАС ПЛОСКИЙ КР18	1	
А4	2		1.020.1-3ПВ.4-4 51-01	ИЗДЕЛИЕ ЗАКЛАДНОЕ МН2	5	
			ПЕРЕМЕННЫЕ ДАННЫЕ	ДЛЯ ИСПОЛНЕНИЙ:		
				1.020.1-3ПВ.4-4 10 СМН20		
				1.020.1-3ПВ.4-4 10-01 СМН21		

		1.020.1-3ПВ.4-4 10	
НАЧ.ОТД	Шевченко	КАРКАС УКРУПН. СБОРКИ СМН20, СМН21	СТАДИЯ: Р; ЛИСТ: ; ЛИСТОВ: 1
Н.КОНТР	Ребров		ГОСГРАЖДАНСТРОЙ КиевЗНИИЭП
ГЛ.СПЕЦ	Ничипоренко		
ПРОВЕРИЛ	Ничипоренко		
РАЗРАБ	Пинчук		

ФОРМАТ А4

ЭПВЦ КиевЗНИИЭП

ОПЕРАТОР ТЛП КОРТ

Федько

РИС.1

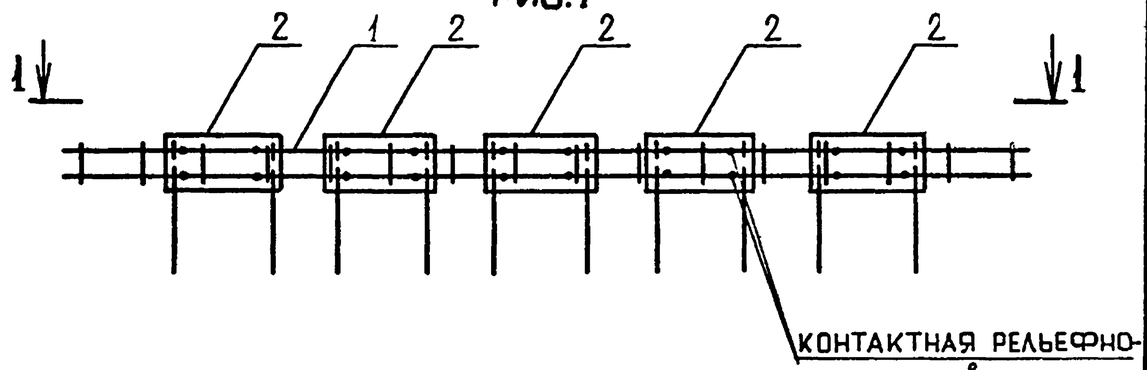

1-1

РИС. 2

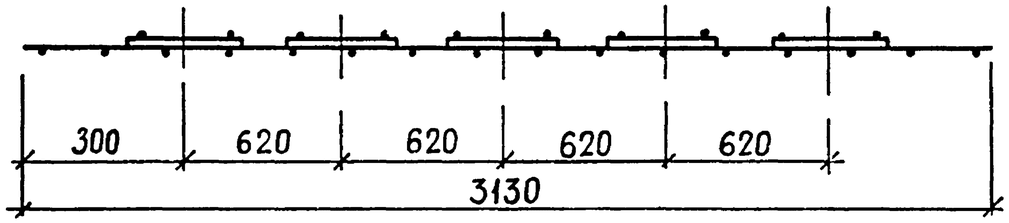

1-1

РИС. 3

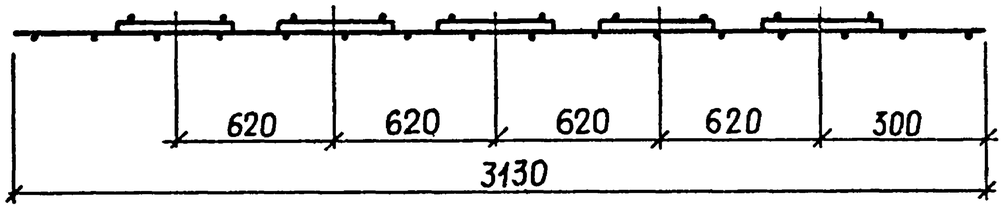

ОБОЗНАЧЕНИЕ	МАРКА	РИС	МАССА, КГ
1.020.1-3ПВ.4-4 10	СМН20	1,2	35,98
-01	СМН21	1,3	35,98

14
9157/1

ВЗАМ. ИНВ №

ПОДПИСЬ И ДАТА

ИНВ №ПОДЛ

		1.020.1-3ПВ.4-4 10СБ	
НАЧ.ОТД	Шевченко	КАРКАС УКРУПН. СБОРКИ СМН20, СМН21 СБОРОЧНЫЙ ЧЕРТЕЖ	СТАДИЯ: Р; МАССА: СМ ТАБЛ; МАСШТАБ: ; ЛИСТ: ; ЛИСТОВ: 1
Н.КОНТР	Ребров		ГОСГРАЖДАНСТРОЙ КиевЗНИИЭП
ГЛ.СПЕЦ	Ничипоренко		
ПРОВЕРИЛ	Ничипоренко		
РАЗРАБ.	Греськив		

ФОРМАТ А4

ФОРМАТ	ЗОНА	ПОЗ	ОБОЗНАЧЕНИЕ	НАИМЕНОВАНИЕ	КОЛ	ПРИМЕЧАНИЕ
				ДОКУМЕНТАЦИЯ		
А4			1.020.1-3ПВ.4-4 11СБ	СБОРОЧНЫЙ ЧЕРТЕЖ		
А4			1.020.1-3ПЗ.4-4 00ТО	ТЕХНИЧЕСКОЕ ОПИСАНИЕ		
				СБОРОЧНЫЕ ЕДИНИЦЫ		
А4		1	1.020.1-3ПВ.4-4 13-08	КАРКАС ПЛОСКИЙ КР19	1	
А4		2	1.020.1-3ПВ.4-4 51-01	ИЗДЕЛИЕ ЗАКЛАДНОЕ МН2	5	
			ПЕРЕМЕННЫЕ ДАННЫЕ	ДЛЯ ИСПОЛНЕНИЙ:		
				1.020.1-3ПВ.4-4 11 СМН22		
				1.020.1-3ПВ.4-4 11-01 СМН23		

ЭПВЦ КиевЗНИИЭП | ТПП КОРТ

				1.020.1-3ПВ.4-4 11		
НАЧ ОТД	Шевченко			КАРКАС УКРУПН. СБОРКИ СМН22, СМН23	СТАДИЯ: Р	ЛИСТ:	ЛИСТОВ: 1
Н КОНТР	Ребров				ГОСГРАЖДАНСТРОЙ КиевЗНИИЭП		
ГЛ СПЕЦ	Ничипоренко						
ПРОВЕРИЛ	Ничипоренко						
РАЗРАБ	Пинчук						

ФОРМАТ А4

ЭПВЦ КиевЗНИИЭП | ОПЕРАТОР ТПП КОРТ | ФЕДЬКО

РИС. 1

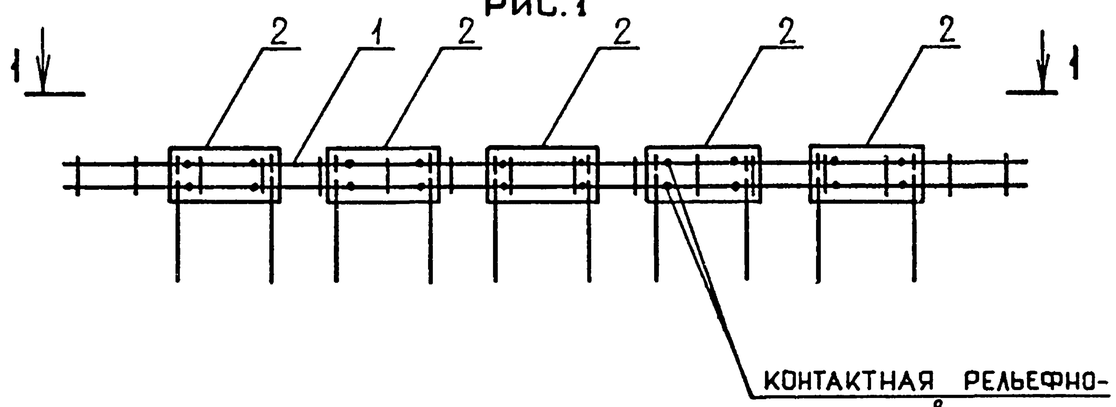

1-1
РИС. 2

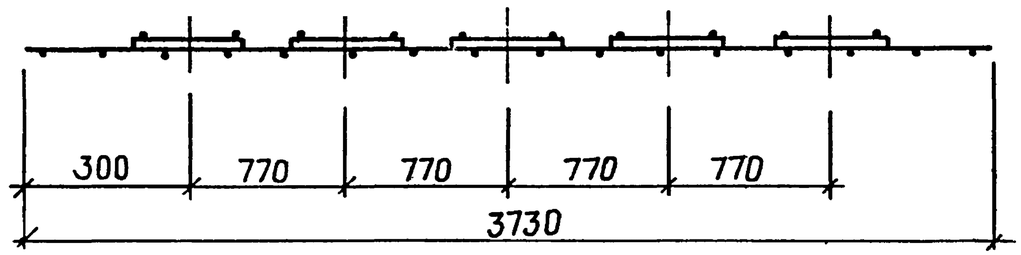

1-1
РИС. 3

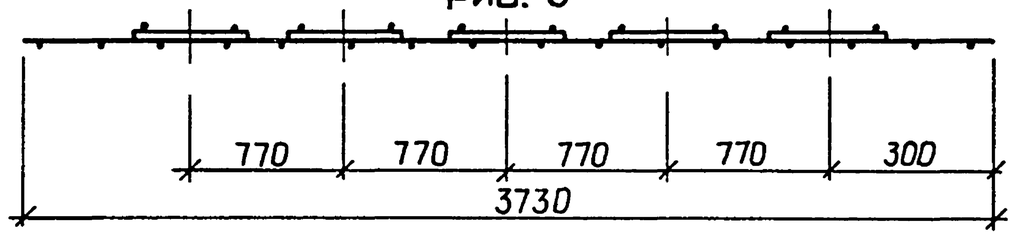

ОБОЗНАЧЕНИЕ	МАРКА	РИС.	МАССА, КГ
I.020.I-3ПВ.4-4 II	СМН22	I,2	37,94
-01	СМН23	I,3	37,94

15
9157/1

ВЗАМ. ИНВ № | ПОДПИСЬ И ДАТА | ИНВ № ПОДЛ

				1.020.1-3ПВ.4-4 11СБ		
НАЧ ОТД.	Шевченко			КАРКАС УКРУПН. СБОРКИ СМН22, СМН23 СБОРОЧНЫЙ ЧЕРТЕЖ	СТАДИЯ: Р	МАССА: СМ ТАБЛ	МАСШТАБ:
Н.КОНТР	Ребров				ЛИСТ:	ЛИСТОВ: 1	
ГЛ СПЕЦ	Ничипоренко				ГОСГРАЖДАНСТРОЙ КиевЗНИИЭП		
ПРОВЕРИЛ	Ничипоренко						
РАЗРАБ.	Греськив						

ФОРМАТ А4

ФОРМАТ	ЗОНА	ПОЗ	ОБОЗНАЧЕНИЕ	НАИМЕНОВАНИЕ	КОЛ	ПРИМЕЧАНИЕ
				ДОКУМЕНТАЦИЯ		
А4			1.020.1-3ПВ.4-4 12СБ	СБОРОЧНЫЙ ЧЕРТЕЖ		
А4			1.020.1-3ПВ.4-4 00ТО	ТЕХНИЧЕСКОЕ ОПИСАНИЕ		
			ПЕРЕМЕННЫЕ ДАННЫЕ	ДЛЯ ИСПОЛНЕНИЙ:		
				1.020.1-3ПВ.4-4 12 КР1		
				ДЕТАЛИ		
				СТ. ОТД. ГОСТ 5781-82*		
БЧ	1		16.013.540	Ф16 А-III L=540	2	0.85КГ
БЧ	2		6.011.110	Ф6 А-I L=110	4	0.02КГ
				1.020.1-3ПВ.4-4 12-01 КР2		
				ДЕТАЛИ		
				СТ. ОТД. ГОСТ 5781-82*		
БЧ	1		16.013.820	Ф16 А-III L=820	2	1.29КГ
БЧ	2		6.011.110	Ф6 А-I L=110	4	0.02КГ
				1.020.1-3ПВ.4-4 12-02 КР3		
				ДЕТАЛИ		
				СТ. ОТД. ГОСТ 5781-82*		
БЧ	1		16.013.1130	Ф16 А-III L=1130	2	1.78КГ
БЧ	2		6.011.110	Ф6 А-I L=110	5	0.02КГ
				1.020.1-3ПВ.4-4 12-03 КР4		
				ДЕТАЛИ		
				СТ. ОТД. ГОСТ 5781-82*		
БЧ	1		16.013.1480	Ф16 А-III L=1480	2	2.34КГ
БЧ	2		6.011.110	Ф6 А-I L=110	7	0.02КГ
				1.020.1-3ПВ.4-4 12-04 КР5		
				ДЕТАЛИ		
				ОТД. ГОСТ 5781-82*		
БЧ	1		16.013.2330	Ф16 А-III L=2330	2	3.68КГ
БЧ	2		6.011.110	Ф6 А-I L=110	11	0.02КГ
				1.020.1-3ПВ.4-4 12-05 КР6		
				ДЕТАЛИ		
				СТ. ОТД. ГОСТ 5781-82*		
БЧ	1		16.013.2060	Ф16 А-III L=2060	2	3.25КГ
БЧ	2		6.011.110	Ф6 А-I L=110	10	0.02КГ
				1.020.1-3ПВ.4-4 12-06 КР7		
				ДЕТАЛИ		
				СТ. ОТД. ГОСТ 5781-82*		
БЧ	1		16.013.2320	Ф16 А-III L=2320	2	3.66КГ
БЧ	2		6.011.110	Ф6 А-I L=110	11	0.02КГ
				1.020.1-3ПВ.4-4 12-07 КР8		
				ДЕТАЛИ		
				СТ. ОТД. ГОСТ 5781-82*		
БЧ	1		16.013.2510	Ф16 А-III L=2510	2	3.96КГ
БЧ	2		6.011.110	Ф6 А-I L=110	12	0.02КГ
				1.020.1-3ПВ.4-4 12-08 КР9		
				ДЕТАЛИ		
				СТ. ОТД. ГОСТ 5781-82*		
БЧ	1		16.013.2930	Ф16 А-III L=2930	2	4.62КГ
БЧ	2		6.011.110	Ф6 А-I L=110	14	0.02КГ
				1.020.1-3ПВ.4-4 12-09 КР10		
				ДЕТАЛИ		

ЭПВЦ Киев ЗНИИЭП

ОПЕРАТОР ТЛП КОРТ

Федько

ВЗАМ ИНВ № | ПОДПИСЬ И ДАТА | ИНВ №ПОДЛ

НАЧ ОТД	Шевченко		
КОНТР	Ребров		
ГЛ СПЕЦ	Ничипоренко		
ПРОВЕРИЛ	Ничипоренко		
РАЗРАБ	Пинчук		

1.020.1-3ПВ.4-4 12

КАРКАС ПЛОСКИЙ КР1 - КР10

СТАДИЯ	ЛИСТ	ЛИСТОВ
Р	1	3

ГОСГРАЖДАНСТРОЙ КиевЗНИИЭП

1.020.1-3ПВ.4-4 12 — ЛИСТ 2

16
915/11

ФОРМАТ А4

ФОРМАТ А4

ФОРМАТ	ЗОНА	ПОЗ	ОБОЗНАЧЕНИЕ	НАИМЕНОВАНИЕ	КОЛ	ПРИМЕЧАНИЕ
				СТ. ОТД. ГОСТ 5781-82*		
БЧ		1	16.013.3110	Ф16 А-III L=3110	2	4.91КГ
БЧ		2	6.011.110	Ф6 А-I L=110	15	0.02КГ

ЭПВЦ КиевЗНИИЭП | ТЛП КОРТ

ФОРМАТ А4

ЭПВЦ КиевЗНИИЭП | ОПЕРАТОР ТЛП КОРТ | Федько

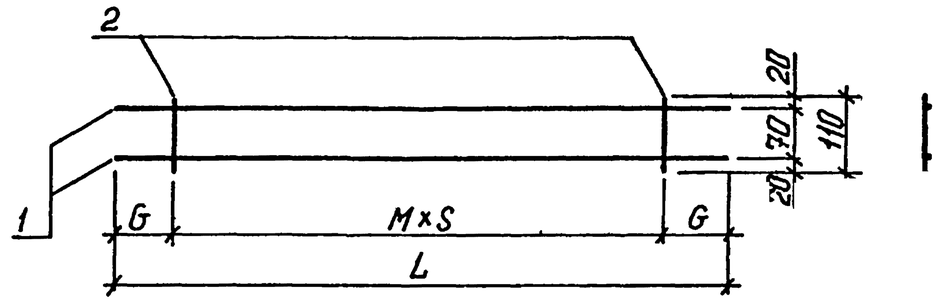

ОБОЗНАЧЕНИЕ	МАРКА	L	G	М	S	МАССА,КГ
I.020.I-3ПВ.4-4 I2	КРI	540	I20	3	I00	I,80
-0I	КР2	820	II0	3	200	2,69
-02	КР3	II30	I65	4	200	3,69
-03	КР4	I480	I40	6	200	4,84
-04	КР5	2330	I65	I0	200	7,62
-05	КР6	2060	I30	9	200	6,75
-06	КР7	2320	I60	I0	200	7,59
-07	КР8	25I0	I55	II	200	8,22
-08	КР9	2930	I65	I3	200	9,59
-09	КРI0	3II0	I55	I4	200	I0,I8

17
9157/4

ВЗАМ ИНВ № | ПОДПИСЬ И ДАТА | ИНВ №ПОДЛ

НАЧОТД	Шевченко		
Н КОНТР	Ребров		
ГЛ СПЕЦ	Ничипоренко		
ПРОВЕРИЛ	Ничипоренко		
РАЗРАБ	Мустафаева		

1.020.1-3ПВ.4-4 12СБ

КАРКАС ПЛОСКИЙ
КРI - КРI0
СБОРОЧНЫЙ ЧЕРТЕЖ

СТАДИЯ	МАССА	МАСШТАБ
Р	СМ ТАБЛ	
ЛИСТ	ЛИСТОВ 1	

ГОСГРАЖДАНСТРОЙ
КиевЗНИИЭП

ФОРМАТ А4

ФОРМАТ	ЗОНА	ПОЗ	ОБОЗНАЧЕНИЕ	НАИМЕНОВАНИЕ	КОЛ	ПРИМЕЧАНИЕ
				ДОКУМЕНТАЦИЯ		
А4			1.020.1-3ПВ.4-4 13СВ	СВОРОЧНЫЙ ЧЕРТЕЖ		
А4			1.020.1-3ПВ.4-4 00ТО	ТЕХНИЧЕСКОЕ ОПИСАНИЕ		
			ПЕРЕМЕННЫЕ ДАННЫЕ	ДЛЯ ИСПОЛНЕНИЙ:		
				1.020.1-3ПВ.4-4 13 КР11		
				ДЕТАЛИ		
ВЧ	1	16.013.2780		СТ. ОТД. ГОСТ 5781-82* Ф16 А-III L=2780	2	4.40КГ
ВЧ	2	6.011.110		Ф6 А-I L=110	13	0.02КГ
				1.020.1-3ПВ.4-4 13-01 КР12		
				ДЕТАЛИ		
ВЧ	1	16.013.3560		СТ. ОТД. ГОСТ 5781-82* Ф16 А-III L=3560	2	5.62КГ
ВЧ	2	6.011.110		Ф6 А-I L=110	17	0.02КГ
				1.020.1-3ПВ.4-4 13-02 КР13		
				ДЕТАЛИ		
ВЧ	1	16.013.3080		СТ. ОТД. ГОСТ 5781-82* Ф16 А-III L=3080	2	4.86КГ
ВЧ	2	6.011.110		Ф6 А-I L=110	15	0.02КГ
				1.020.1-3ПВ.4-4 13-03 КР14		
				ДЕТАЛИ		
ВЧ	1	16.013.3680		СТ. ОТД. ГОСТ 5781-82* Ф16 А-III L=3680	2	5.81КГ
ВЧ	2	6.011.110		Ф6 А-I L=110	18	0.02КГ

ГАП ОТД	Шевченко	1.020.1-3ПВ.4-4 13	
Н.КОНТР	Ребров	КАРКАС ПЛОСКИЙ КР11 - КР19	СТАДИЯ: Р; ЛИСТ: 1; ЛИСТОВ: 2
Н.СПЕЦ	Ничипоренко		ГОСГРАЖДАНСТРОЙ КиевЗНИИЭП
ПРОВЕРИЛ	Ничипоренко		
РАЗРАБ	Пинчук		

ФОРМАТ А4

ОПЕРАТОР ТЛП КОРТ

ЭПВЦ Киев ЗНИИЭП

Федько

10

ФОРМАТ	ЗОНА	ПОЗ	ОБОЗНАЧЕНИЕ	НАИМЕНОВАНИЕ	КОЛ	ПРИМЕЧАНИЕ
				1.020.1-3ПВ.4-4 13-04 КР15		
				ДЕТАЛИ		
ВЧ	1	16.013.5510		СТ. ОТД. ГОСТ 5781-82* Ф16 А-III L=5510	2	8.70КГ
ВЧ	2	6.011.110		Ф6 А-I L=110	27	0.02КГ
				1.020.1-3ПВ.4-4 13-05 КР16		
				ДЕТАЛИ		
ВЧ	1	16.013.1530		СТ. ОТД. ГОСТ 5781-82* Ф16 А-III L=1530	2	2.41КГ
ВЧ	2	6.011.110		Ф6 А-I L=110	7	0.02КГ
				1.020.1-3ПВ.4-4 13-06 КР17		
				ДЕТАЛИ		
ВЧ	1	16.013.2830		СТ. ОТД. ГОСТ 5781-82* Ф16 А-III L=2830	2	4.47КГ
ВЧ	2	6.011.110		Ф6 А-I L=110	14	0.02КГ
				1.020.1-3ПВ.4-4 13-07 КР18		
				ДЕТАЛИ		
ВЧ	1	16.013.3130		СТ. ОТД. ГОСТ 5781-82* Ф16 А-III L=3130	2	4.94КГ
ВЧ	2	6.011.110		Ф6 А-I L=110	15	0.02КГ
				1.020.1-3ПВ.4-4 13-08 КР19		
				ДЕТАЛИ		
ВЧ	1	16.013.3730		СТ. ОТД. ГОСТ 5781-82* Ф16 А-III L=3730	2	5.89КГ
ВЧ	2	6.011.110		Ф6 А-I L=110	18	0.02КГ

ВЗАМ ИНВ №

ПОДПИСЬ И ДАТА

ИНВ №ПОДЛ

18

915-1/1

1.020.1-3ПВ.4-4 13		ЛИСТ 2

ФОРМАТ А4

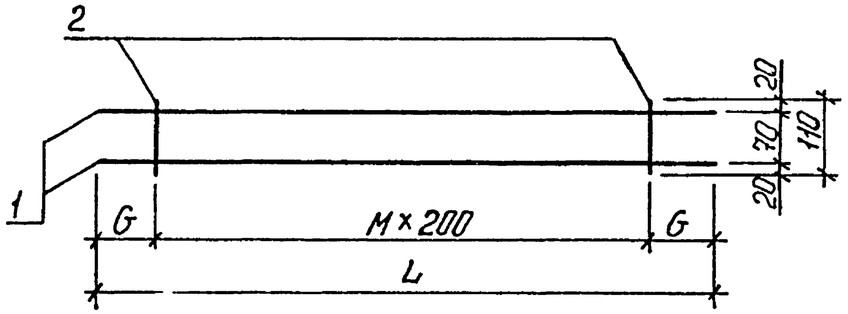

ОБОЗНАЧЕНИЕ	МАРКА	L	G	M	МАССА,КГ
I.020.I-3ПВ.4-4 I3	КРII	2780	I90	I2	9,I2
-0I	КРI2	3560	I80	I6	II,65
-02	КРI3	3080	I40	I4	I0,09
-03	КРI4	3680	I40	I7	I2,06
-04	КРI5	55I0	I55	26	I8,05
-05	КРI6	I530	I65	6	5,00
-06	КРI7	2830	II5	I3	9,28
-07	КРI8	3I30	I65	I4	I0,25
-08	КРI9	3730	I65	I7	I2,2I

ТЛП КОРТ КиевЗНИИЭП

НАЧ ОТД	Шевченко	
Н КОНТР	Ребров	
ГЛ СПЕЦ	Ничипоренко	
ПРОВЕРИЛ	Ничипоренко	
РАЗРАБ	Мустафаева	

1.020.1-3ПВ.4-4 13 СБ

КАРКАС ПЛОСКИЙ КРII - КРI9 СБОРОЧНЫЙ ЧЕРТЕЖ

СТАДИЯ	МАССА	МАСШТАБ
Р	СМ ТАБЛ	
ЛИСТ	ЛИСТОВ 1	

ГОСГРАЖДАНСТРОЙ КиевЗНИИЭП

ФОРМАТ А4

ЭПВЦ КиевЗНИИЭП | ОПЕРАТОР ТЛП КОРТ | Федько

ФОРМАТ	ЗОНА	ПОЗ	ОБОЗНАЧЕНИЕ	НАИМЕНОВАНИЕ	КОЛ	ПРИМЕЧАНИЕ
				ДОКУМЕНТАЦИЯ		
А4			1.020.1-3ПВ.4-4 14СБ	СБОРОЧНЫЙ ЧЕРТЕЖ		
А4			1.020.1-3ПВ.4-4 00ТО	ТЕХНИЧЕСКОЕ ОПИСАНИЕ		
			ПЕРЕМЕННЫЕ ДАННЫЕ	ДЛЯ ИСПОЛНЕНИЙ:		
				1.020.1-3ПВ.4-4 14 КР24		
				ДЕТАЛИ		
				СТ. ОТД. ГОСТ 5781-82*		
ВЧ	1		6.013.1340	Ф6 А-III L=1340	2	0.30КГ
ВЧ	2		6.013.130	Ф6 А-III L=130	5	0.03КГ
				1.020.1-3ПВ.4-4 14-01 КР25		
				ДЕТАЛИ		
				СТ. ОТД. ГОСТ 5781-82*		
ВЧ	1		6.013.2640	Ф6 А-III L=2640	2	0.59КГ
ВЧ	2		6.013.130	Ф6 А-III L=130	9	0.03КГ
				1.020.1-3ПВ.4-4 14-02 КР26		
				ДЕТАЛИ		
				СТ. ОТД. ГОСТ 5781-82*		
ВЧ	1		6.013.2940	Ф6 А-III L=2940	2	0.65КГ
ВЧ	2		6.013.130	Ф6 А-III L=130	10	0.03КГ
				1.020.1-3ПВ.4-4 14-03 КР27		
				ДЕТАЛИ		
				СТ. ОТД. ГОСТ 5781-82*		
ВЧ	1		6.013.3540	Ф6 А-III L=3540	2	0.79КГ
ВЧ	2		6.013.130	Ф6 А-III L=130	12	0.03КГ

19
9157/1

ВЗАМ ИНВ № | ПОДПИСЬ И ДАТА | ИНВ № ПОДЛ

1.020.1-3ПВ.4-4 14

НАЧ ОТД	Шевченко	
Н КОНТР	Ребров	
ГЛ СПЕЦ	Ничипоренко	
ПРОВЕРИЛ	Ничипоренко	
РАЗРАБ	Пинчук	

КАРКАС ПЛОСКИЙ КР24 - КР3I

СТАДИЯ	ЛИСТ	ЛИСТОВ
Р	1	2

ГОСГРАЖДАНСТРОЙ КиевЗНИИЭП

ФОРМАТ А4

ФОРМАТ	ЗОНА	ПОЗ.	ОБОЗНАЧЕНИЕ	НАИМЕНОВАНИЕ	КОЛ	ПРИМЕЧАНИЕ
				1.020.1-3ПВ.4-4 14-04 КР28		
				ДЕТАЛИ		
				СТ. ОТД. ГОСТ 5781-82*		
БЧ	1		6.013.1250	Ф6 А-III L=1250	2	0.28КГ
ВЧ	2		6.013.130	Ф6 А-III L=130	5	0.03КГ
				1.020.1-3ПВ.4-4 14-05 КР29		
				ДЕТАЛИ		
				СТ. ОТД. ГОСТ 5781-82*		
БЧ	1		6.013.2550	Ф6 А-III L=2550	2	0.57КГ
ВЧ	2		6.013.130	Ф6 А-III L=130	9	0.03КГ
				1.020.1-3ПВ.4-4 14-06 КР30		
				ДЕТАЛИ		
				СТ. ОТД. ГОСТ 5781-82*		
БЧ	1		6.013.2850	Ф6 А-III L=2850	2	0.63КГ
ВЧ	2		6.013.130	Ф6 А-III L=130	10	0.03КГ
				1.020.1-3ПВ.4-4 14-07 КР31		
				ДЕТАЛИ		
				СТ. ОТД. ГОСТ 5781-82*		
БЧ	1		6.013.3450	Ф6 А-III L=3450	2	0.77КГ
ВЧ	2		6.013.130	Ф6 А-III L=130	12	0.03КГ

Инв. № подл. | Подпись и дата | Взам. инв. №

			ЛИСТ
	1.020.1-3ПВ.4-4 14		2

ФОРМАТ А4

Федько

ЭПВЦ КиевЗНИИЭП

ОПЕРАТОР ТЛП КОРТ

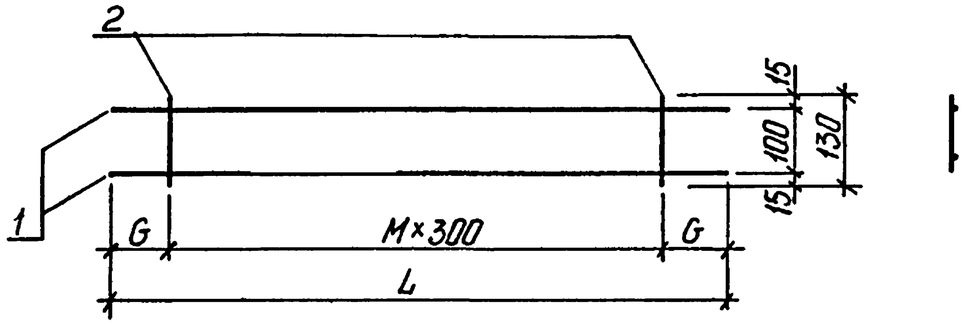

ОБОЗНАЧЕНИЕ	МАРКА	L	G	M	МАССА, КГ
I.020.I-3ПВ.4-4 I4	КР24	I340	70	4	0,74
-0I	КР25	2640	I20	8	I,43
-02	КР26	2940	I20	9	I,59
-03	КР27	3540	I20	II	I,92
-04	КР28	I250	25	4	0,70
-05	КР29	2550	75	8	I,39
-06	КР30	2850	75	9	I,55
-07	КР3I	3450	75	II	I,88

20
915%1

НАЧ ОТД	Шевченко	
Н КОНТР	Ребров	
ГЛ СПЕЦ	Ничипоренко	
ПРОВЕРИЛ	Ничипоренко	
РАЗРАБ	Мустафаева	

1.020.1-3ПВ.4-4 14СБ

КАРКАС ПЛОСКИЙ КР24 - КР31 СБОРОЧНЫЙ ЧЕРТЕЖ

СТАДИЯ	МАССА	МАСШТАБ
Р	СМ ТАБЛ	
ЛИСТ 1	ЛИСТОВ 1	

ГОСГРАЖДАНСТРОЙ КиевЗНИИЭП

ФОРМАТ А4

ФОРМАТ	ЗОНА	ПОЗ	ОБОЗНАЧЕНИЕ	НАИМЕНОВАНИЕ	КОЛ.	ПРИМЕЧАНИЕ
				ДОКУМЕНТАЦИЯ		
А4			1.020.1-3ПВ.4-4 15СВ	СБОРОЧНЫЙ ЧЕРТЕЖ		
А4			1 020.1-3ПВ.4-4 00ТО	ТЕХНИЧЕСКОЕ ОПИСАНИЕ		
			ПЕРЕМЕННЫЕ ДАННЫЕ	ДЛЯ ИСПОЛНЕНИЙ:		
				1.020.1-3ПВ.4-4 15 КР32		
				ДЕТАЛИ		
				СТ. ОТД. ГОСТ 5781-82*		
ВЧ	1		6.013.1280	Ф6 А-III L=1280	2	0.28КГ
ВЧ	2		6.011.130	Ф6 А-I L=130	4	0.03КГ
				1.020.1-3ПВ.4-4 15-01 КР33		
				ДЕТАЛИ		
				СТ. ОТД. ГОСТ 5781-82*		
ВЧ	1		6.013.2200	Ф6 А-III L=2200	2	0.49КГ
ВЧ	2		6.011.130	Ф6 А-I L=130	7	0.03КГ
				1.020.1-3ПВ.4-4 15-02 КР34		
				ДЕТАЛИ		
				СТ. ОТД. ГОСТ 5781-82*		
ВЧ	1		6.013.2620	Ф6 А-III L=2620	2	0.58КГ
ВЧ	2		6.011.130	Ф6 А-I L=130	8	0.03КГ
				1.020.1-3ПВ.4-4 15-03 КР35		
				ДЕТАЛИ		
				СТ. ОТД. ГОСТ 5781-82*		
ВЧ	1		25.013.900	Ф25 А-III L=900	2	3.47КГ
ВЧ	2		8.011.230	Ф8 А-I L=230	3	0.09КГ

ОПЕРАТОР ТЛП КОРТ

ЭПВЦ КиевЗНИИЭП

Федько

ВЗАМ ИНВ №

ПОДПИСЬ И ДАТА

ИНВ № ПОДЛ

1.020.1-3ПВ.4-4 15

			СТАДИЯ	ЛИСТ	ЛИСТОВ
НАЧ ОТД	Шевченко		Р	1	2
Н КОНТР	Ребров				
ГЛ СПЕЦ	Ничипоренко		ГОСГРАЖДАНСТРОЙ КиевЗНИИЭП		
ПРОВЕРИЛ	Ничипоренко				
РАЗРАБ	Пинчук				

КАРКАС ПЛОСКИЙ
КР32 – КР40

ФОРМАТ А4

ФОРМАТ	ЗОНА	ПОЗ	ОБОЗНАЧЕНИЕ	НАИМЕНОВАНИЕ	КОЛ	ПРИМЕЧАНИЕ
				1.020.1-3ПВ.4-4 15-04 КР36		
				ДЕТАЛИ		
				СТ. ОТД. ГОСТ 5781-82*		
ВЧ	1		25.013.2100	Ф25 А-III L=2100	2	8.09КГ
ВЧ	2		8.011.230	Ф8 А-I L=230	7	0.09КГ
				1.020.1-3ПВ.4-4 15-05 КР37		
				ДЕТАЛИ		
				СТ. ОТД. ГОСТ 5781-82*		
ВЧ	1		25.013.2280	Ф25 А-III L=2280	2	8.79КГ
ВЧ	2		8.011.230	Ф8 А-I L=230	7	0.09КГ
				1.020.1-3ПВ.4-4 15-06 КР38		
				ДЕТАЛИ		
				СТ. ОТД. ГОСТ 5781-82*		
ВЧ	1		25.013.2700	Ф25 А-III L=2700	2	10.4КГ
ВЧ	2		8.011.230	Ф8 А-I L=230	9	0.09КГ
				1.020.1-3ПВ.4-4 15-07 КР39		
				ДЕТАЛИ		
				СТ. ОТД. ГОСТ 5781-82*		
ВЧ	1		25.013.2880	Ф25 А-III L=2880	2	11.1К
ВЧ	2		8.011.230	Ф8 А-I L=230	9	0.09К
				1.020.1-3ПВ.4-4 15-08 КР40		
				ДЕТАЛИ		
				СТ. ОТД. ГОСТ 5781-82*		
ВЧ	1		25.013.5280	Ф25 А-III L=5280	2	20.3КГ
ВЧ	2		8.011.230	Ф8 А-I L=230	17	0.09КГ

ОПЕРАТОР ТЛП КОРТ

ЭПВЦ КиевЗНИИЭП

Федько

ВЗАМ ИНВ №

ПОДПИСЬ И ДАТА

ИНВ № ПОДЛ

1.020.1-3ПВ.4-4 15

ФОРМАТ А4

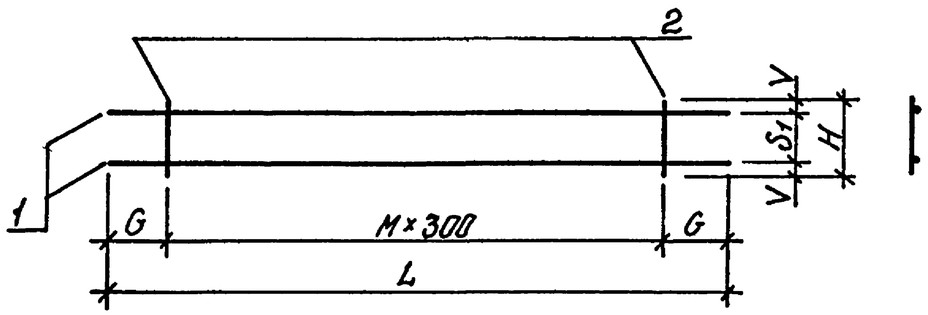

ОБОЗНАЧЕНИЕ	МАРКА	L	H	G	M	S_1	V	МАССА,КГ
I.020.I-3ПВ.4-4 I5	КР32	I280	I30	I90	3	I00	I5	0,68
-0I	КР33	2200	I30	200	6	I00	I5	I,I8
-02	КР34	2620	I30	260	7	I00	I5	I,39
-03	КР35	900	230	I50	2	I80	25	7,2I
-04	КР36	2I00	230	I50	6	I80	25	I6,82
-05	КР37	2280	230	240	6	I80	25	I8,2I
-06	КР38	2700	230	I50	8	I80	25	2I,62
-07	КР39	2880	230	240	8	I80	25	23,0I
-08	КР40	5280	230	240	I6	I80	25	42,23

НАЧ ОТД.	Шевченко	
Н КОНТР	Ребров	
ГЛ СПЕЦ	Ничипоренко	
ПРОВЕРИЛ	Ничипоренко	
РАЗРАБ.	Мустафаева	

1.020.1-3ПВ.4-4 15СБ

КАРКАС ПЛОСКИЙ
КР32 – КР40
СБОРОЧНЫЙ ЧЕРТЕЖ

СТАДИЯ	МАССА	МАСШТАБ
Р	СМ ТАБЛ	
ЛИСТ	ЛИСТОВ 1	

ГОСГРАЖДАНСТРОЙ
КиевЗНИИЭП

ФОРМАТ А4

ЭПВЦ КиевЗНИИЭП | ОПЕРАТОР ТЛП КОРТ | Федько

ФОРМАТ	ЗОНА	ПОЗ	ОБОЗНАЧЕНИЕ	НАИМЕНОВАНИЕ	КОЛ.	ПРИМЕЧАНИЕ
				ДОКУМЕНТАЦИЯ		
А4			1.020.1-3ПВ.4-4 16СБ	СВОРОЧНЫЙ ЧЕРТЕЖ		
А4			1.020.1-3ПВ.4-4 00ТО	ТЕХНИЧЕСКОЕ ОПИСАНИЕ		
			ПЕРЕМЕННЫЕ ДАННЫЕ	ДЛЯ ИСПОЛНЕНИЙ:		
				1.020.1-3ПВ.4-4 16 КР41		
				ДЕТАЛИ		
				СТ. ОТД. ГОСТ 5781-82*		
ВЧ		1	28.013.900	Ф28 А-III L=900	2	4.35КГ
ВЧ		2	8.011.240	Ф8 А-I L=240	3	0.10КГ
				1.020.1-3ПВ.4-4 16-01 КР42		
				ДЕТАЛИ		
				СТ. ОТД. ГОСТ 5781-82*		
ВЧ		1	28.013.2100	Ф28 А-III L=2100	2	10.1КГ
ВЧ		2	8.011.240	Ф8 А-I L=240	7	0.10КГ
				1.020.1-3ПВ.4-4 16-02 КР43		
				ДЕТАЛИ		
				СТ. ОТД. ГОСТ 5781-82*		
ВЧ		1	28.013.2280	Ф28 А-III L=2280	2	11.0КГ
ВЧ		2	8.011.240	Ф8 А-I L=240	7	0.10КГ
				1.020.1-3ПВ.4-4 16-03 КР44		
				ДЕТАЛИ		
				СТ. ОТД. ГОСТ 5781-82*		
ВЧ		1	28.013.2700	Ф28 А-III L=2700	2	13.0КГ
ВЧ		2	8.011.240	Ф8 А-I L=240	9	0.10КГ

22
9157/1

ВЗАМ ИНВ № | ПОДПИСЬ И ДАТА | ИНВ № ПОДЛ

1.020.1-3ПВ.4-4 16

НАЧ ОТД	Шевченко	
Н КОНТР	Ребров	
ГЛ СПЕЦ	Ничипоренко	
ПРОВЕРИЛ	Ничипоренко	
РАЗРАБ	Пинчук	

КАРКАС ПЛОСКИЙ
КР4I – КР50

СТАДИЯ	ЛИСТ	ЛИСТОВ
Р	1	3

ГОСГРАЖДАНСТРОЙ
КиевЗНИИЭП

ФОРМАТ А4

ФОРМАТ	ЗОНА	ПОЗ	ОБОЗНАЧЕНИЕ	НАИМЕНОВАНИЕ	КОЛ	ПРИМЕЧАНИЕ
				1.020.1-3ПВ.4-4 16-04 КР45		
				ДЕТАЛИ		
				СТ. ОТД. ГОСТ 5781-82*		
БЧ	1	28.013.2880		Ф28 А-III L=2880	2	13.9КГ
БЧ	2	8.011.240		Ф8 А-I L=240	9	0.10КГ
				1.020.1-3ПВ.4-4 16-05 КР46		
				ДЕТАЛИ		
				СТ. ОТД. ГОСТ 5781-82*		
БЧ	1	28.013.5280		Ф28 А-III L=5280	2	25.5КГ
БЧ	2	8.011.240		Ф8 А-I L=240	17	0.10КГ
				1.020.1-3ПВ.4-4 16-06 КР47		
				ДЕТАЛИ		
				СТ. ОТД. ГОСТ 5781-82*		
БЧ	1	32.013.900		Ф32 А-III L=900	2	5.68КГ
БЧ	2	8.011.250		Ф8 А-I L=250	3	0.10КГ
				1.020.1-3ПВ.4-4 16-07 КР48		
				ДЕТАЛИ		
				СТ. ОТД. ГОСТ 5781-82*		
БЧ	1	32.013.2100		Ф32 А-III L=2100	2	13.3КГ
БЧ	2	8.011.250		Ф8 А-I L=250	7	0.10КГ
				1.020.1-3ПВ.4-4 16-08 КР49		
				ДЕТАЛИ		
				СТ. ОТД. ГОСТ 5781-82*		
БЧ	1	32.013.2280		Ф32 А-III L=2280	2	14.4КГ
БЧ	2	8.011.250		Ф8 А-I L=250	7	0.10КГ
				1.020.1-3ПВ.4-4 16-09 КР50		
				ДЕТАЛИ		

ТЛП КОРТ Киев ЗНИИЭП

1.020.1-3ПВ.4-4 16

ЛИСТ 2

ФОРМАТ А4

ФОРМАТ	ЗОНА	ПОЗ	ОБОЗНАЧЕНИЕ	НАИМЕНОВАНИЕ	КОЛ	ПРИМЕЧАНИЕ
				СТ. ОТД. ГОСТ 5781-82*		
БЧ	1	32.013.2700		Ф32 А-III L=2700	2	17.0КГ
БЧ	2	8.011.250		Ф8 А-I L=250	9	0.10КГ

Федько

ОПЕРАТОР ТЛП КОРТ

ЭПВЦ Киев ЗНИИЭП

ВЗАМ ИНВ № | ПОДПИСЬ И ДАТА | ИНВ №ПОДЛ

23
9157/1

1.020.1-3ПВ.4-4 16

ЛИСТ 3

ФОРМАТ А4

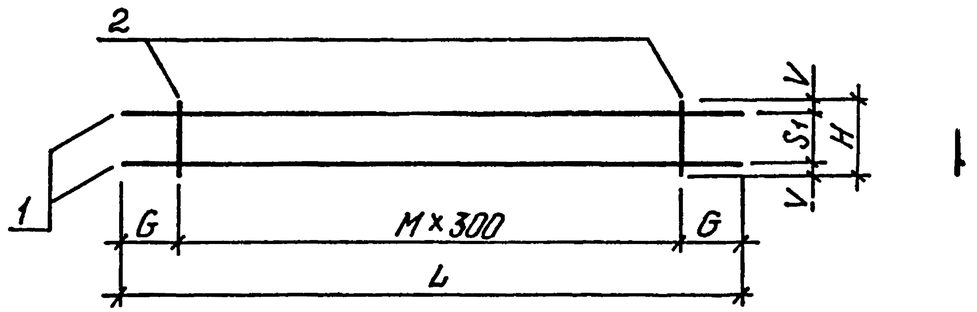

ОБОЗНАЧЕНИЕ	МАРКА	L	H	G	M	S1	V	МАССА,КГ
I.020.I-3ПВ.4-4 I6	КР4I	900	240	I50	2	I80	30	8,98
-0I	КР42	2I00	240	I50	6	I80	30	20,96
-02	КР43	2280	240	240	6	I80	30	22,70
-03	КР44	2700	240	I50	8	I80	30	26,95
-04	КР45	2880	240	240	8	I80	30	28,69
-05	КР46	5280	240	240	I6	I80	30	52,65
-06	КР47	900	250	I50	2	I80	35	II,66
-07	КР48	2I00	250	I50	6	I80	35	27,2I
-08	КР49	2280	250	240	6	I80	35	29,48
-09	КР50	2700	250	I50	8	I80	35	34,98

1.020.1-3ПВ.4-4 16СБ

НАЧ ОТД	Шевченко	КАРКАС ПЛОСКИЙ КР4I - КР50 СБОРОЧНЫЙ ЧЕРТЕЖ	СТАДИЯ: Р; МАССА: СМ ТАБЛ; МАСШТАБ
Н КОНТР	Ребров		ЛИСТ; ЛИСТОВ 1
ГЛ СПЕЦ	Ничипоренко		ГОСГРАЖДАНСТРОЙ КиевЗНИИЭП
ПРОВЕРИЛ	Ничипоренко		
РАЗРАБ	Мустафаева		

ФОРМАТ А4

ЭПВЦ КиевЗНИИЭП | ОПЕРАТОР ТЛП КОРТ | Федько

ФОРМАТ	ЗОНА	ПОЗ	ОБОЗНАЧЕНИЕ	НАИМЕНОВАНИЕ	КОЛ	ПРИМЕЧАНИЕ
				ДОКУМЕНТАЦИЯ		
А4			1.020.1-3ПВ.4-4 17СВ	СБОРОЧНЫЙ ЧЕРТЕЖ		
А4			1.020.1-3ПВ.4-4 00ТО	ТЕХНИЧЕСКОЕ ОПИСАНИЕ		
			ПЕРЕМЕННЫЕ ДАННЫЕ	ДЛЯ ИСПОЛНЕНИЙ:		
				1.020.1-3ПВ.4-4 17 КР51		
				ДЕТАЛИ		
				СТ ОТД. ГОСТ 5781-82*		
ВЧ		1	32.013.2880	Ф32 А-III L=2880	2	18.2КГ
ВЧ		2	8.011.250	Ф8 А-I L=250	9	0.10КГ
				1.020.1-3ПВ.4-4 17-01 КР52		
				ДЕТАЛИ		
				СТ. ОТД. ГОСТ 5781-82*		
ВЧ		1	32.013.5280	Ф32 А-III L=5280	2	33.3КГ
ВЧ		2	8.011.250	Ф8 А-I L=250	17	0.10КГ
				1.020.1-3ПВ.4-4 17-02 КР53		
				ДЕТАЛИ		
				СТ. ОТД. ГОСТ 5781-82*		
ВЧ		1	36.013.900	Ф36 А-III L=900	2	7.19КГ
ВЧ		2	10.011.260	Ф10 А-I L=260	3	0.16КГ
				1.020.1-3ПВ.4-4 17-03 КР54		
				ДЕТАЛИ		
				СТ. ОТД. ГОСТ 5781-82*		
ВЧ		1	36.013.2100	Ф36 А-III L=2100	2	16.8КГ
ВЧ		2	10.011.260	Ф10 А-I L=260	7	0.16КГ

ВЗАМ ИНВ № | ПОДПИСЬ И ДАТА | ИНВ № ПОДЛ

1.020.1-3ПВ.4-4 17

НАЧ ОТД	Шевченко	КАРКАС ПЛОСКИЙ КР5I - КР60	СТАДИЯ: Р; ЛИСТ: 1; ЛИСТОВ: 3
Н КОНТР	Ребров		ГОСГРАЖДАНСТРОЙ КиевЗНИИЭП
ГЛ СПЕЦ	Ничипоренко		
ПРОВЕРИЛ	Ничипоренко		
РАЗРАБ	Пинчук		

ФОРМАТ А4

24
9157/1

ФОРМАТ	ЗОНА	ПОЗ.	ОБОЗНАЧЕНИЕ	НАИМЕНОВАНИЕ	КОЛ	ПРИМЕЧАНИЕ
				1.020.1-3ПВ.4-4 17-04 КР55		
				ДЕТАЛИ		
				СТ. ОТД. ГОСТ 5781-82*		
ВЧ		1	36.013.2280	Ф36 А-Ш L=2280	2	18.2КГ
ВЧ		2	10.011.260	Ф10 А-I L=260	7	0.16КГ
				1.020.1-3ПВ.4-4 17-05 КР56		
				ДЕТАЛИ		
				СТ. ОТД. ГОСТ 5781-82*		
ВЧ		1	36.013.2700	Ф36 А-Ш L=2700	2	21.6КГ
ВЧ		2	10.011.260	Ф10 А-I L=260	9	0.16КГ
				1.020.1-3ПВ.4-4 17-06 КР57		
				ДЕТАЛИ		
				СТ. ОТД. ГОСТ 5781-82*		
ВЧ		1	36.013.2880	Ф36 А-Ш L=2880	2	23.0КГ
ВЧ		2	10.011.260	Ф10 А-I L=260	9	0.16КГ
				1.020.1-3ПВ.4-4 17-07 КР58		
				ДЕТАЛИ		
				СТ. ОТД. ГОСТ 5781-82*		
ВЧ		1	36.013.5280	Ф36 А-Ш L=5280	2	42.2КГ
ВЧ		2	10.011.260	Ф10 А-I L=260	17	0.16КГ
				1.020.1-3ПВ.4-4 17-08 КР59		
				ДЕТАЛИ		
				СТ. ОТД. ГОСТ 5781-82*		
ВЧ		1	40.013.900	Ф40 А-Ш L=900	2	8.88КГ
ВЧ		2	10.011.260	Ф10 А-I L=260	3	0.16КГ
				1.020.1-3ПВ.4-4 17-09 КР60		
				ДЕТАЛИ		

Федько

ОПЕРАТОР ТЛП КОРТ

ЭПВЦ Киев ЗНИИЭП

ВЗАМ ИНВ №

ПОДПИСЬ И ДАТА

ИНВ № ПОДЛ

1.020.1-3ПВ.4-4 17

ФОРМАТ	ЗОНА	ПОЗ	ОБОЗНАЧЕНИЕ	НАИМЕНОВАНИЕ	КОЛ	ПРИМЕЧАНИЕ
				СТ. ОТД. ГОСТ 5781-82		
ВЧ		1	40.013.2100	Ф40 А-Ш L=2100	2	20.7КГ
ВЧ		2	10.011.260	Ф10 А-I L=260	7	0.16КГ

Федько

ОПЕРАТОР ТЛП КОРТ

ЭПВЦ Киев ЗНИИЭП

ВЗАМ ИНВ №

ПОДПИСЬ И ДАТА

ИНВ № ПОДЛ

25
9157/

1.020.1-3ПВ.4-4 17

ЛИС 3

ФОРМАТ А4

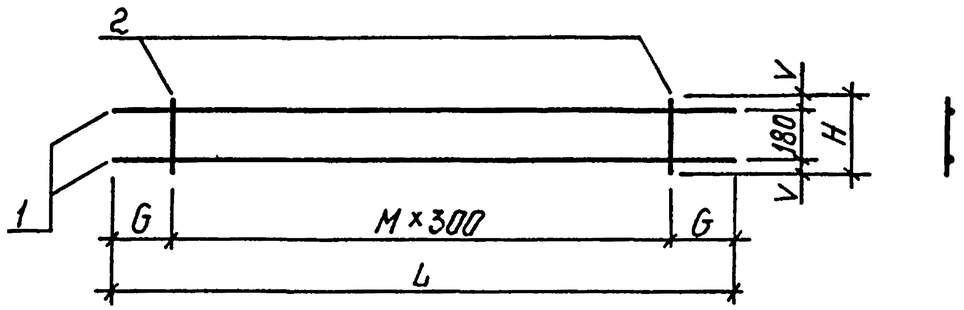

ОБОЗНАЧЕНИЕ	МАРКА	L	H	G	м	V	МАССА,КГ
I.020.I-3ПВ.4-4 I7	КР5I	2880	250	240	8	35	37,25
-0I	КР52	5280	250	240	I6	35	68,35
-02	КР53	900	260	I50	2	40	I4,86
-03	КР54	2I00	260	I50	6	40	34,68
-04	КР55	2280	260	240	6	40	37,56
-05	КР56	2700	260	I50	8	40	44,59
-06	КР57	2880	260	240	8	40	47,47
-07	КР58	5280	260	240	I6	40	87,I0
-08	КР59	900	260	I50	2	40	I8,24
-09	КР60	2I00	260	I50	6	40	42,55

1.020.1-3ПВ.4-4 17СБ

КАРКАС ПЛОСКИЙ
КР5I - КР60
СБОРОЧНЫЙ ЧЕРТЕЖ

СТАДИЯ	МАССА	МАСШТАБ
Р	СМ ТАБЛ	
ЛИСТ	ЛИСТОВ 1	

ГОСГРАЖДАНСТРОЙ
КиевЗНИИЭП

НАЧ ОТД	Шевченко	
Н.КОНТР	Ребров	
ГЛ СПЕЦ	Ничипоренко	
ПРОВЕРИЛ	Ничипоренко	
РАЗРАБ	Мустафаева	

ФОРМАТ А4

ЭПВЦ КиевЗНИИЭП | ОПЕРАТОР ТЛП КОРТ | федько

ФОРМАТ	ЗОНА	ПОЗ	ОБОЗНАЧЕНИЕ	НАИМЕНОВАНИЕ	КОЛ.	ПРИМЕЧАНИЕ
				ДОКУМЕНТАЦИЯ		
А4			1.020.1-3ПВ.4-4 18СВ	СВОРОЧНЫЙ ЧЕРТЕЖ		
А4			1.020.1-3ПВ.4-4 00ТО	ТЕХНИЧЕСКОЕ ОПИСАНИЕ		
				ПЕРЕМЕННЫЕ ДАННЫЕ		
				ДЛЯ ИСПОЛНЕНИЙ:		
				1.020.1-3ПВ.4-4 18 КР61		
				ДЕТАЛИ		
				СТ. ОТД. ГОСТ 5781-82*		
ВЧ		1	40.013.2280	Ф40 А-Ш L=2280	2	22.5КГ
ВЧ		2	10.011.260	Ф10 А-I L=260	7	0.16КГ
				1.020.1-3ПВ.4-4 18-01 КР62		
				ДЕТАЛИ		
				СТ. ОТД. ГОСТ 5781-82*		
ВЧ		1	40.013.2700	Ф40 А-Ш L=2700	2	26.6КГ
ВЧ		2	10.011.260	Ф10 А-I L=260	9	0.16КГ
				1.020.1-3ПВ.4-4 18-02 КР63		
				ДЕТАЛИ		
				СТ. ОТД. ГОСТ 5781-82*		
ВЧ		1	40.013.2880	Ф40 А-Ш L=2880	2	28.4КГ
ВЧ		2	10.011.260	Ф10 А-I L=260	9	0.16КГ
				1.020.1-3ПВ.4-4 18-03 КР64		
				ДЕТАЛИ		
				СТ. ОТД. ГОСТ 5781-82*		
ВЧ		1	40.013.5280	Ф40 А-Ш L=5280	2	52.1КГ
ВЧ		2	10.011.260	Ф10 А-I L=260	17	0.16КГ

26
9157/1

ВЗАМ.ИНВ№ | ПОДПИСЬ И ДАТА | ИНВ№ ПОДЛ

1.020.1-3ПВ.4-4 18

КАРКАС ПЛОСКИЙ
КР6I - КР70

СТАДИЯ	ЛИСТ	ЛИСТОВ
Р	1	3

ГОСГРАЖДАНСТРОЙ
КиевЗНИИЭП

НАЧ ОТД	Шевченко	
Н КОНТР	Ребров	
ГЛ СПЕЦ	Ничипоренко	
ПРОВЕРИЛ	Ничипоренко	
РАЗРАБ	Пинчук	

ФОРМАТ А4

ФОРМАТ	ЗОНА	ПОЗ	ОБОЗНАЧЕНИЕ	НАИМЕНОВАНИЕ	КОЛ	ПРИМЕЧАНИЕ
				1.020.1-3ПВ.4-4 18-04 КР65		
				ДЕТАЛИ		
				СТ. ОТД. ГОСТ 5781-82*		
ВЧ		1	25.013.900	Ф25 А-III L=900	2	3.47КГ
ВЧ		2	8.011.150	Ф8 А-I L=150	3	0.06КГ
				1.020.1-3ПВ.4-4 18-05 КР66		
				ДЕТАЛИ		
				СТ. ОТД. ГОСТ 5781-82*		
ВЧ		1	25.013.2100	Ф25 А-III L=2100	2	8.09КГ
ВЧ		2	8.011.150	Ф8 А-I L=150	7	0.06КГ
				1.020.1-3ПВ.4-4 18-06 КР67		
				ДЕТАЛИ		
				СТ. ОТД. ГОСТ 5781-82*		
ВЧ		1	25.013.2280	Ф25 А-III L=2280	2	8.79КГ
ВЧ		2	8.011.150	Ф8 А-I L=150	7	0.06КГ
				1.020.1-3ПВ.4-4 18-07 КР68		
				ДЕТАЛИ		
				СТ. ОТД. ГОСТ 5781-82*		
ВЧ		1	25.013.2700	Ф25 А-III L=2700	2	10.4КГ
ВЧ		2	8.011.150	Ф8 А-I L=150	9	0.06КГ
				1.020.1-3ПВ.4-4 18-08 КР69		
				ДЕТАЛИ		
				СТ. ОТД. ГОСТ 5781-82*		
ВЧ		1	25.013.2880	Ф25 А-III L=2880	2	11.1КГ
ВЧ		2	8.011.150	Ф8 А-I L=150	9	0.06КГ
				1.020.1-3ПВ.4-4 18-09 КР70		
				ДЕТАЛИ		

ЭПВЦ Киев ЗНИИЭП | ТЛП КОРТ

ФОРМАТ А4

ФОРМАТ	ЗОНА	ПОЗ	ОБОЗНАЧЕНИЕ	НАИМЕНОВАНИЕ	КОЛ	ПРИМЕЧАНИЕ
				СТ. ОТД. ГОСТ 5781-82		
ВЧ		1	25.013.5280	Ф25 А-III L=5280	2	20.3КГ
ВЧ		2	8.011.150	Ф8 А-I L=150	17	0.06КГ

ЭПВЦ Киев ЗНИИЭП | ОПЕРАТОР ТЛП КОРТ

ВЗАМ ИНВ № | ПОДПИСЬ И ДАТА | ИНВ №ПОДЛ

ФОРМАТ А4

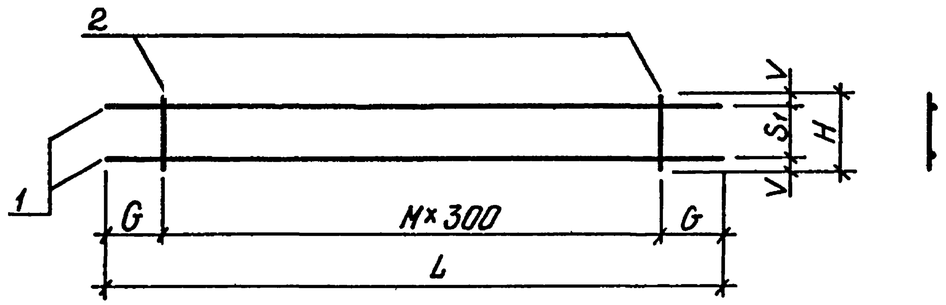

ОБОЗНАЧЕНИЕ	МАРКА	L	H	G	M	S_1	V	МАССА,КГ
I.020.I-3ПВ.4-4 I8	КР6I	2280	260	240	6	I80	40	46,I0
-0I	КР62	2700	260	I50	8	I80	40	54,7I
-02	КР63	2880	260	240	8	I80	40	58,26
-03	КР64	5280	260	240	I6	I80	40	I06,90
-04	КР65	900	I50	I50	2	I00	25	7,II
-05	КР66	2I00	I50	I50	6	I00	25	I6,60
-06	КР67	2280	I50	240	6	I00	25	I7,99
-07	КР68	2700	I50	I50	8	I00	25	2I,34
-08	КР69	2880	I50	240	8	I00	25	22,73
-09	КР70	5280	I50	240	I6	I00	25	4I,70

1.020.1-3ПВ.4-4 18СБ

НАЧ.ОТД	Шевченко		
Н.КОНТР	Ребров		
ГЛ.СПЕЦ	Ничипоренко		
ПРОВЕРИЛ	Ничипоренко		
РАЗРАБ	Мустафаева		

КАРКАС ПЛОСКИЙ КР6I – КР70 СБОРОЧНЫЙ ЧЕРТЕЖ

СТАДИЯ	МАССА	МАСШТАБ
Р	СМ ТАБЛ	
ЛИСТ	ЛИСТОВ 1	

ГОСГРАЖДАНСТРОЙ КиевЗНИИЭП

ФОРМАТ А4

ЭПВЦ КиевЗНИИЭП | ОПЕРАТОР ТЛП КОРТ | Федько

ФОРМАТ	ЗОНА	ПОЗ	ОБОЗНАЧЕНИЕ	НАИМЕНОВАНИЕ	КОЛ	ПРИМЕЧАНИЕ
				ДОКУМЕНТАЦИЯ		
А4			1.020.1-3ПВ.4-4 19СВ	СВОРОЧНЫЙ ЧЕРТЕЖ		
А4			1.020.1-3ПВ.4-4 00ТО	ТЕХНИЧЕСКОЕ ОПИСАНИЕ		
				ПЕРЕМЕННЫЕ ДАННЫЕ		
				ДЛЯ ИСПОЛНЕНИЙ:		
				1.020.1-3ПВ.4-4 19 КР71		
				ДЕТАЛИ		
ВЧ		1	28.013.900	СТ. ОТД. ГОСТ 5781-82* Ф28 А-III L=900	2	4.35КГ
ВЧ		2	8.011.160	Ф8 А-I L=160	3	0.06КГ
				1.020.1-3ПВ.4-4 19-01 КР72		
				ДЕТАЛИ		
ВЧ		1	28.013.2100	СТ. ОТД. ГОСТ 5781-82* Ф28 А-III L=2100	2	10.1КГ
ВЧ		2	8.011.160	Ф8 А-I L=160	7	0.06КГ
				1.020.1-3ПВ.4-4 19-02 КР73		
				ДЕТАЛИ		
ВЧ		1	28.013.2280	СТ. ОТД. ГОСТ 5781-82* Ф28 А-III L=2280	2	11.0КГ
ВЧ		2	8.011.160	Ф8 А-I L=160	7	0.06КГ
				1.020.1-3ПВ.4-4 19-03 КР74		
				ДЕТАЛИ		
ВЧ		1	28.013.2700	СТ. ОТД. ГОСТ 5781-82* Ф28 А-III L=2700	2	13.0КГ
ВЧ		2	8.011.160	Ф8 А-I L=160	9	0.06КГ

28
9157/1

ВЗАМ ИНВ № | ПОДПИСЬ И ДАТА | ИНВ № ПОДЛ

1.020.1-3ПВ.4-4 19

НАЧ.ОТД	Шевченко		
Н.КОНТР	Ребров		
ГЛ.СПЕЦ	Ничипоренко		
ПРОВЕРИЛ	Ничипоренко		
РАЗРАБ	Пинчук		

КАРКАС ПЛОСКИЙ КР7I – КР80

СТАДИЯ	ЛИСТ	ЛИСТОВ
Р	1	3

ГОСГРАЖДАНСТРОЙ КиевЗНИИЭП

ФОРМАТ	ЗОНА	ПОЗ	ОБОЗНАЧЕНИЕ	НАИМЕНОВАНИЕ	КОЛ	ПРИМЕЧАНИЕ
				1.020.1-3ПВ.4-4 19-04 КР75		
				ДЕТАЛИ		
				СТ. ОТД. ГОСТ 5781-82*		
ВЧ	1		28.013.2880	Ф28 А-III L=2880	2	13.9КГ
ВЧ	2		8.011.160	Ф8 А-I L=160	9	0.06КГ
				1.020.1-3ПВ.4-4 19-05 КР76		
				ДЕТАЛИ		
				СТ. ОТД. ГОСТ 5781-82*		
ВЧ	1		28.013.5280	Ф28 А-III L=5280	2	25.5КГ
ВЧ	2		8.011.160	Ф8 А-I L=160	17	0.06КГ
				1.020.1-3ПВ.4-4 19-06 КР77		
				ДЕТАЛИ		
				СТ. ОТД. ГОСТ 5781-82*		
ВЧ	1		32.013.900	Ф32 А-III L=900	2	5.68КГ
ВЧ	2		8.011.170	Ф8 А-I L=170	3	0.07КГ
				1.020.1-3ПВ.4-4 19-07 КР78		
				ДЕТАЛИ		
				СТ. ОТД. ГОСТ 5781-82*		
ВЧ	1		32.013.2100	Ф32 А-III L=2100	2	13.3КГ
ВЧ	2		8.011.170	Ф8 А-I L=170	7	0.07КГ
				1.020.1-3ПВ.4-4 19-08 КР79		
				ДЕТАЛИ		
				СТ. ОТД. ГОСТ 5781-82*		
ВЧ	1		32.013.2280	Ф32 А-III L=2280	2	14.4КГ
ВЧ	2		8.011.170	Ф8 А-I L=170	7	0.07КГ
				1.020.1-3ПВ.4-4 19-09 КР80		
				ДЕТАЛИ		

ТЛП КОРТ
Киев ЗНИИЭП

1.020.1-3ПВ.4-4 19

ЛИСТ 2

ФОРМАТ А4

ФОРМАТ	ЗОНА	ПОЗ.	ОБОЗНАЧЕНИЕ	НАИМЕНОВАНИЕ	КОЛ	ПРИМЕЧАНИЕ
				СТ. ОТД. ГОСТ 5781-82*		
ВЧ	1		32.013.2700	Ф32 А-III L=2700	2	17.0КГ
ВЧ	2		8.011.170	Ф8 А-I L=170	9	0.07КГ

Федько

ОПЕРАТОР ТЛП КОРТ
ЭПВЦ
Киев ЗНИИЭП

ВЗАМ ИНВ №
ПОДПИСЬ И ДАТА
ИНВ №ПОДЛ

2
9157

1.020.1-3ПВ.4-4 19

ФОРМАТ А4

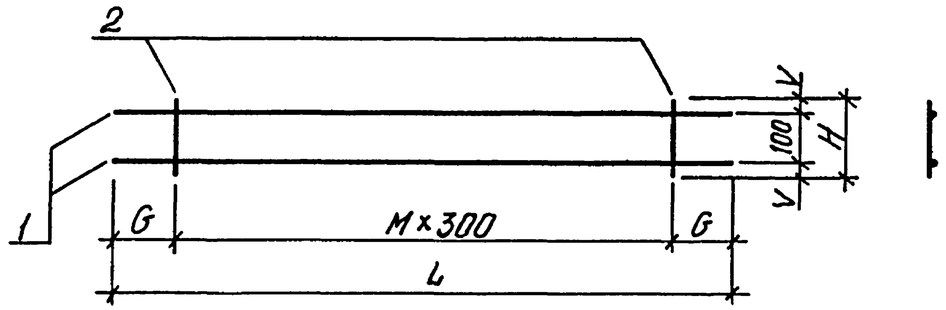

ОБОЗНАЧЕНИЕ	МАРКА	L	H	G	M	V	МАССА,КГ
I.020.I-3ПВ.4-4 I9	КР7I	900	I60	I50	2	30	8,89
-0I	КР72	2I00	I60	I50	6	30	20,74
-02	КР73	2280	I60	240	6	30	22,48
-03	КР74	2700	I60	I50	8	30	26,67
-04	КР75	2880	I60	240	8	30	28,4I
-05	КР76	5280	I60	240	I6	30	52,I2
-06	КР77	900	I70	I50	2	35	II,57
-07	КР78	2I00	I70	I50	6	35	26,99
-08	КР79	2280	I70	240	6	35	29,26
-09	КР80	2700	I70	I50	8	35	34,70

1.020.1-3ПВ.4-4 19 СБ

КАРКАС ПЛОСКИЙ КР7I - КР80 СБОРОЧНЫЙ ЧЕРТЕЖ

СТАДИЯ	МАССА	МАСШТАБ
Р	СМ ТАБЛ	
ЛИСТ	ЛИСТОВ 1	

ГОСГРАЖДАНСТРОЙ КиевЗНИИЭП

НАЧ.ОТД.	Шевченко	
Н.КОНТР.	Ребров	
ГЛ.СПЕЦ.	Ничипоренко	
ПРОВЕРИЛ	Ничипоренко	
РАЗРАБ.	Мустафаева	

ФОРМАТ А4

ЭПВЦ КиевЗНИИЭП | ОПЕРАТОР ТЛП КОРТ | Федько

ФОРМАТ	ЗОНА	ПОЗ.	ОБОЗНАЧЕНИЕ	НАИМЕНОВАНИЕ	КОЛ.	ПРИМЕЧАНИЕ
				ДОКУМЕНТАЦИЯ		
А4			1.020.1-3ПВ.4-4 20СБ	СБОРОЧНЫЙ ЧЕРТЕЖ		
А4			1.020.1-3ПВ.4-4 00ТО	ТЕХНИЧЕСКОЕ ОПИСАНИЕ		
			ПЕРЕМЕННЫЕ ДАННЫЕ	ДЛЯ ИСПОЛНЕНИЙ:		
				1.020.1-3ПВ.4-4 20 КР81		
				ДЕТАЛИ		
				СТ. ОТД. ГОСТ 5781-82*		
ВЧ	1		32.013.2880	Ф32 А-III L=2880	2	18.2КГ
ВЧ	2		8.011.170	Ф8 А-I L=170	9	0.07КГ
				1.020.1-3ПВ.4-4 20-01 КР82		
				ДЕТАЛИ		
				СТ. ОТД. ГОСТ 5781-82*		
ВЧ	1		32.013.5280	Ф32 А-III L=5280	2	33.3КГ
ВЧ	2		8.011.170	Ф8 А-I L=170	17	0.07КГ
				1.020.1-3ПВ.4-4 20-02 КР83		
				ДЕТАЛИ		
				СТ. ОТД. ГОСТ 5781-82*		
ВЧ	1		36.013.900	Ф36 А-III L=900	2	7.19КГ
ВЧ	2		10.011.180	Ф10 А-I L=180	3	0.11КГ
				1.020.1-3ПВ.4-4 20-03 КР84		
				ДЕТАЛИ		
				СТ. ОТД. ГОСТ 5781-82*		
ВЧ	1		36.013.2100	Ф36 А-III L=2100	2	16.8КГ
ВЧ	2		10.011.180	Ф10 А-I L=180	7	0.11КГ

ВЗАМ.ИНВ.№ | ПОДПИСЬ И ДАТА | ИНВ.№ ПОДЛ

30 9157/1

1.020.1-3ПВ.4-4 20

КАРКАС ПЛОСКИЙ КР8I - КР90

НАЧ.ОТД.	Шевченко	
Н.КОНТР.	Ребров	
ГЛ.СПЕЦ.	Ничипоренко	
ПРОВЕРИЛ	Ничипоренко	
РАЗРАБ.	Пинчук	

СТАДИЯ	ЛИСТ	ЛИСТОВ
Р	1	3

ГОСГРАЖДАНСТРОЙ КиевЗНИИЭП

ФОРМАТ А4

ФОРМАТ	ЗОНА	ПОЗ	ОБОЗНАЧЕНИЕ	НАИМЕНОВАНИЕ	КОЛ	ПРИМЕЧАНИЕ
				1.020.1-3ПВ.4-4 20-04 КР85		
				ДЕТАЛИ		
				СТ. ОТД. ГОСТ 5781-82*		
БЧ		1	36.013.2280	Ф36 А-Ш L=2280	2	18.2КГ
БЧ		2	10.011.180	Ф10 А-I L=180	7	0.11КГ
				1.020.1-3ПВ.4-4 20-05 КР86		
				ДЕТАЛИ		
				СТ. ОТД. ГОСТ 5781-82*		
БЧ		1	36.013.2700	Ф36 А-Ш L=2700	2	21.6КГ
БЧ		2	10.011.180	Ф10 А-I L=180	9	0.11КГ
				1.020.1-3ПВ.4-4 20-06 КР87		
				ДЕТАЛИ		
				СТ. ОТД. ГОСТ 5781-82*		
БЧ		1	36.013.2880	Ф36 А-Ш L=2880	2	23.0КГ
БЧ		2	10.011.180	Ф10 А-I L=180	9	0.11КГ
				1.020.1-3ПВ.4-4 20-07 КР88		
				ДЕТАЛИ		
				СТ. ОТД. ГОСТ 5781-82*		
БЧ		1	36.013.5280	Ф36 А-Ш L=5280	2	42.2КГ
БЧ		2	10.011.180	Ф10 А-I L=180	17	0.11КГ
				1.020.1-3ПВ.4-4 20-08 КР89		
				ДЕТАЛИ		
				СТ. ОТД. ГОСТ 5781-82*		
БЧ		1	40.013.900	Ф40 А-Ш L=900	2	8.88КГ
БЧ		2	10.011.180	Ф10 А-I L=180	3	0.11КГ
				1.020.1-3ПВ.4-4 20-09 КР90		
				ДЕТАЛИ		

Федько

ОПЕРАТОР ТЛП КОРТ

ЭПВЦ Киев ЗНИИЭП

1.020.1-3ПВ.4-4 20

ЛИСТ 2

ФОРМАТ А4

ФОРМАТ	ЗОНА	ПОЗ	ОБОЗНАЧЕНИЕ	НАИМЕНОВАНИЕ	КОЛ	ПРИМЕЧАНИЕ
				СТ. ОТД. ГОСТ 5781-82*		
БЧ		1	40.013.2100	Ф40 А-Ш L=2100	2	20.7КГ
БЧ		2	10.011.180	Ф10 А-I L=180	7	0.11КГ

Федько

ОПЕРАТОР ТЛП КОРТ

ЭПВЦ Киев ЗНИИЭП

ВЗАМ ИНВ №

ПОДПИСЬ И ДАТА

ИНВ № ПОДЛ

31
9157/1

1.020.1-3ПВ.4-4 20

ЛИСТ 3

ФОРМАТ А4

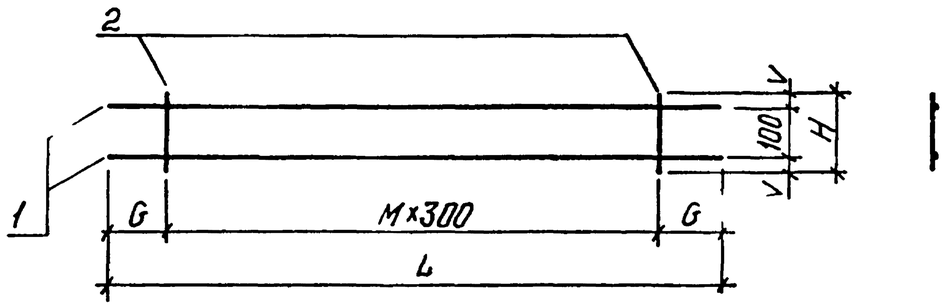

ОБОЗНАЧЕНИЕ	МАРКА	L	H	G	M	V	МАССА,КГ
I.020.I-3ПВ.4-4 20	КР8I	2880	I70	240	8	35	36,97
-0I	КР82	5280	I70	240	I6	35	67,8I
-02	КР83	900	I80	I50	2	40	I4,72
-03	КР84	2I00	I80	I50	6	40	34,34
-04	КР85	2280	I80	240	6	40	37,2I
-05	КР86	2700	I80	I50	8	40	44,I5
-06	КР87	2880	I80	240	8	40	47,02
-07	КР88	5280	I80	240	I6	40	86,26
-08	КР89	900	I80	I50	2	40	I8,09
-09	КР90	2I00	I80	I50	6	40	42,2I

1.020.1-3ПВ.4-4 20СБ

КАРКАС ПЛОСКИЙ
КР8I - КР90
СБОРОЧНЫЙ ЧЕРТЕЖ

СТАДИЯ	МАССА	МАСШТАБ
Р	см табл	
ЛИСТ	ЛИСТОВ 1	

ГОСГРАЖДАНСТРОЙ
КиевЗНИИЭП

НАЧ ОТД	Шевченко	
Н КОНТР	Ребров	
ГЛ СПЕЦ	Ничипоренко	
ПРОВЕРИЛ	Ничипоренко	
РАЗРАБ	Мустафаев	

ФОРМАТ А4

КиевЗНИИЭП

ЭПВЦ КиевЗНИИЭП
ОПЕРАТОР ТЛП КОРТ
Федько

ФОРМАТ	ЗОНА	ПОЗ	ОБОЗНАЧЕНИЕ	НАИМЕНОВАНИЕ	КОЛ	ПРИМЕЧАНИЕ
				ДОКУМЕНТАЦИЯ		
А4			1.020.1-3ПВ.4-4 21СБ	СБОРОЧНЫЙ ЧЕРТЕЖ		
А4			1.020.1-3ПВ.4-4 00ТО	ТЕХНИЧЕСКОЕ ОПИСАНИЕ		
				ПЕРЕМЕННЫЕ ДАННЫЕ		
				ДЛЯ ИСПОЛНЕНИЙ:		
				1.020.1-3ПВ.4-4 21 КР91		
				ДЕТАЛИ		
				СТ. ОТД. ГОСТ 5781-82*		
БЧ	1		40.013.2280	Ф40 А-Ш L=2280	2	22.5КГ
БЧ	2		10.011.180	Ф10 А-I L=180	7	0.11КГ
				1.020.1-3ПВ.4-4 21-01 КР92		
				ДЕТАЛИ		
				СТ. ОТД. ГОСТ 5781-82*		
БЧ	1		40.013.2700	Ф40 А-Ш L=2700	2	26.6КГ
БЧ	2		10.011.180	Ф10 А-I L=180	9	0.11КГ
				1.020.1-3ПВ.4-4 21-02 КР93		
				ДЕТАЛИ		
				СТ. ОТД. ГОСТ 5781-82*		
БЧ	1		40.013.2880	Ф40 А-Ш L=2880	2	28.4КГ
БЧ	2		10.011.180	Ф10 А-I L=180	9	0.11КГ
				1.020.1-3ПВ.4-4 21-03 КР94		
				ДЕТАЛИ		
				СТ. ОТД. ГОСТ 5781-82*		
БЧ	1		40.013.5280	Ф40 А-Ш L=5280	2	52.1КГ
БЧ	2		10.011.180	Ф10 А-I L=180	17	0.11КГ

32
9157/1

ВЗАМ ИНВ №
ПОДПИСЬ И ДАТА
ИНВ № ПОДЛ

1.020.1-3ПВ.4-4 21

КАРКАС ПЛОСКИЙ
КР9I - КР94

СТАДИЯ	ЛИСТ	ЛИСТОВ
Р		1

ГОСГРАЖДАНСТРОЙ
КиевЗНИИЭП

НАЧ ОТД	Шевченко	
Н КОНТР	Ребров	
ГЛ СПЕЦ	Ничипоренко	
ПРОВЕРИЛ	Ничипоренко	
РАЗРАБ	Пинчук	

ФОРМАТ А4

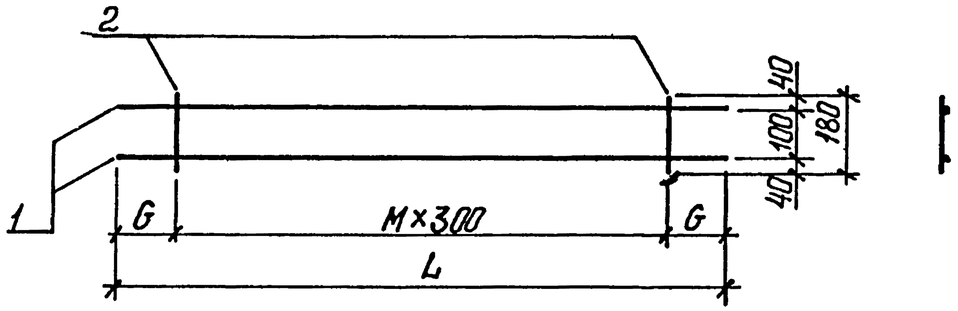

ОБОЗНАЧЕНИЕ	МАРКА	L	G	М	МАССА,КГ
I.020.I-3ПВ.4-4 2I	КР9I	2280	240	6	45,76
-0I	КР92	2700	I50	8	54,27
-02	КР93	2880	240	8	57,82
-03	КР94	5280	240	I6	I06,06

	1.020.1-3ПВ.4-4 21СБ		
НАЧ ОТД	Шевченко	КАРКАС ПЛОСКИЙ КР9I - КР94 СБОРОЧНЫЙ ЧЕРТЕЖ	СТАДИЯ: Р; МАССА: СМ ТАБЛ; МАСШТАБ
Н КОНТР	Ребров		ЛИСТ; ЛИСТОВ 1
ГЛ СПЕЦ	Ничипоренко		ГОСГРАЖДАНСТРОЙ КиевЗНИИЭП
ПРОВЕРИЛ	Ничипоренко		
РАЗРАБ	Мустафаева		

ФОРМАТ А4

ФОРМАТ	ЗОНА	ПОЗ	ОБОЗНАЧЕНИЕ	НАИМЕНОВАНИЕ	КОЛ.	ПРИМЕЧАНИЕ
				ДОКУМЕНТАЦИЯ		
А4			1.020.1-3ПВ.4-4 22СБ	СБОРОЧНЫЙ ЧЕРТЕЖ		
А4			1.020.1-3ПВ.4-4 0ОТО	ТЕХНИЧЕСКОЕ ОПИСАНИЕ		
			ПЕРЕМЕННЫЕ ДАННЫЕ	ДЛЯ ИСПОЛНЕНИЙ:		
				1.020.1-3ПВ.4-4 22 КР95		
				ДЕТАЛИ		
				СТ. ОТД. ГОСТ 6727-80		
ВЧ		1	5.041.520	Ф5 ВР-I L=520	2	0.07КГ
ВЧ		2	5.041.470	Ф5 ВР-I L=470	5	0.07КГ
				1.020.1-3ПВ.4-4 22-01 КР96		
				ДЕТАЛИ		
				СТ. ОТД. ГОСТ 6727-80		
ВЧ		1	5.041.410	Ф5 ВР-I L=410	2	0.06КГ
ВЧ		2	5.041.470	Ф5 ВР-I L=470	4	0.07КГ
				1.020.1-3ПВ.4-4 22-02 КР97		
				ДЕТАЛИ		
				СТ. ОТД. ГОСТ 6727-80		
ВЧ		1	5.041.370	Ф5 ВР-I L=370	2	0.05КГ
ВЧ		2	5.041.470	Ф5 ВР-I L=470	4	0.07КГ
				1.020.1-3ПВ.4-4 22-03 КР98		
				ДЕТАЛИ		
				СТ. ОТД. ГОСТ 6727-80		
ВЧ		1	5.041.260	Ф5 ВР-I L=260	2	0.04КГ
ВЧ		2	5.041.470	Ф5 ВР-I L=470	3	0.07КГ

33
9157

	1.020.1-3ПВ.4-4 22		
НАЧ ОТД	Шевченко	КАРКАС ПЛОСКИЙ КР95 - КР98	СТАДИЯ: Р; ЛИСТ; ЛИСТОВ 1
Н КОНТР	Ребров		ГОСГРАЖДАНСТРОЙ КиевЗНИИЭП
ГЛ СПЕЦ	Ничипоренко		
ПРОВЕРИЛ	Ничипоренко		
РАЗРАБ	Пинчук		

ФОРМАТ А4

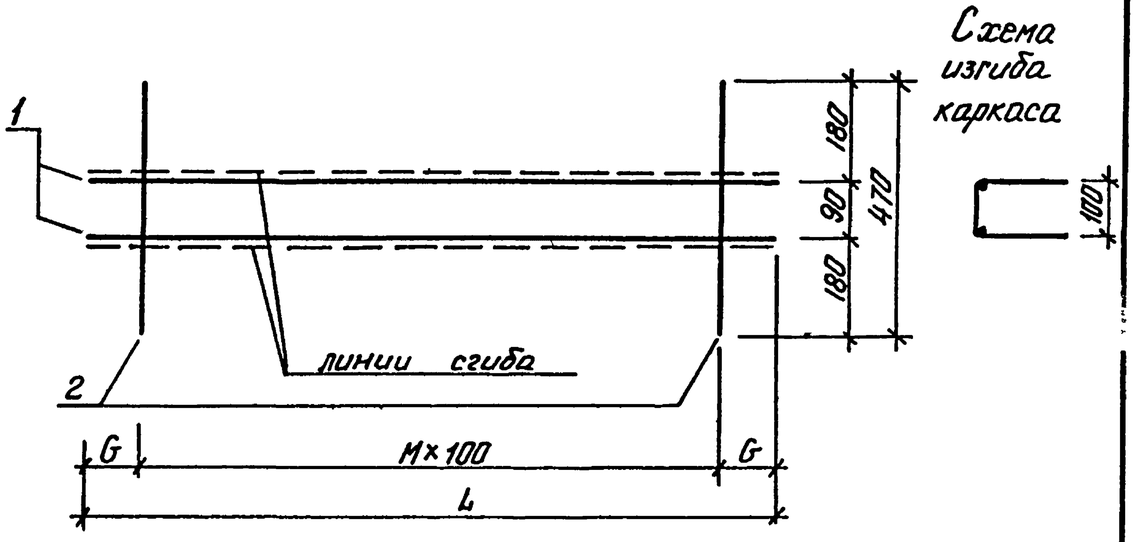

ОБОЗНАЧЕНИЕ	МАРКА	L	G	M	МАССА, КГ
I.020.I-3ПВ.4-4 22	КР95	520	60	4	0,47
-0I	КР96	4I0	55	3	0,38
-02	КР97	370	35	3	0,36
-03	КР98	260	30	2	0,27

1.020.1-3ПВ.4-4 22СБ

КАРКАС ПЛОСКИЙ
КР95 - КР98
СБОРОЧНЫЙ ЧЕРТЕЖ

СТАДИЯ	МАССА	МАСШТАБ
Р	СМ ТАБЛ	

ЛИСТ | ЛИСТОВ 1

ГОСГРАЖДАНСТРОЙ
КиевЗНИИЭП

НАЧ ОТД	Шевченко	
Н КОНТР	Ребров	
ГЛ СПЕЦ	Ничипоренко	
ПРОВЕРИЛ	Ничипоренко	
РАЗРАБ	Мустафаева	

ФОРМАТ А4

ЭПВЦ КиевЗНИИЭП
ОПЕРАТОР ТЛП КОРТ
Федько

ФОРМАТ	ЗОНА	ПОЗ	ОБОЗНАЧЕНИЕ	НАИМЕНОВАНИЕ	КОЛ.	ПРИМЕЧАНИЕ
				ДОКУМЕНТАЦИЯ		
А4			1.020.1-3ПВ.4-4 23СБ	СБОРОЧНЫЙ ЧЕРТЕЖ		
А4			1.020.1-3ПВ.4-4 00ТО	ТЕХНИЧЕСКОЕ ОПИСАНИЕ		
			ПЕРЕМЕННЫЕ ДАННЫЕ	ДЛЯ ИСПОЛНЕНИЙ:		
				1.020.1-3ПВ.4-4 23 КР99		
				ДЕТАЛИ		
				СТ. ОТД. ГОСТ 5781-82*		
БЧ		1	6.013.640	Ф6 А-Ш L=640	2	0.14КГ
БЧ		2	6.013.130	Ф6 А-Ш L=130	4	0.03КГ
				1.020.1-3ПВ.4-4 23-01 КР100		
				ДЕТАЛИ		
				СТ. ОТД. ГОСТ 5781-82*		
БЧ		1	6.013.1840	Ф6 А-Ш L=1840	2	0.41КГ
БЧ		2	6.013.130	Ф6 А-Ш L=130	10	0.03КГ
				1.020.1-3ПВ.4-4 23-02 КР101		
				ДЕТАЛИ		
				СТ. ОТД. ГОСТ 5781-82*		
БЧ		1	6.013.2020	Ф6 А-Ш L=2020	2	0.45КГ
БЧ		2	6.013.130	Ф6 А-Ш L=130	10	0.03КГ
				1.020.1-3ПВ.4-4 23-03 КР102		
				ДЕТАЛИ		
				СТ. ОТД. ГОСТ 5781-82*		
БЧ		1	6.013.2440	Ф6 А-Ш L=2440	2	0.54КГ
БЧ		2	6.013.130	Ф6 А-Ш L=130	13	0.03КГ

34
9157/1

ВЗАМ ИНВ №
ПОДПИСЬ И ДАТА
ИНВ № ПОДЛ

1.020.1-3ПВ.4-4 23

НАЧ ОТД	Шевченко	
Н КОНТР	Ребров	
ГЛ СПЕЦ	Ничипоренко	
ПРОВЕРИЛ	Ничипоренко	
РАЗРАБ	Пинчук	

КАРКАС ПЛОСКИЙ
КР99 - КРI04

СТАДИЯ	ЛИСТ	ЛИСТОВ
Р	1	2

ГОСГРАЖДАНСТРОЙ
КиевЗНИИЭП

ФОРМАТ А4

ФОРМАТ	ЗОНА	ПОЗ	ОБОЗНАЧЕНИЕ	НАИМЕНОВАНИЕ	КОЛ	ПРИМЕЧАНИЕ
				1.020.1-3ПВ.4-4 23-04 КР103		
				ДЕТАЛИ		
				СТ. ОТД. ГОСТ 5781-82*		
БЧ		1	25.013.2620	Ф25 А-III L=2620	2	10.1КГ
БЧ		2	8.011.120	Ф8 А-I L=120	13	0.05КГ
				1.020.1-3ПВ.4-4 23-05 КР104		
				ДЕТАЛИ		
				СТ. ОТД. ГОСТ 5781-82*		
БЧ		1	6.013.5020	Ф6 А-III L=5020	2	1.11КГ
БЧ		2	6.013.130	Ф6 А-III L=130	25	0.03КГ

КиевЗНИИЭП ТЛП КОРТ Федько
ЭПВЦ КиевЗНИИЭП ОПЕРАТОР ТЛП КОРТ

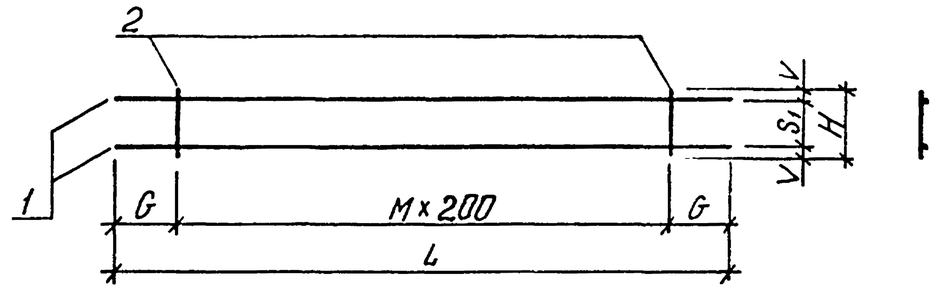

ОБОЗНАЧЕНИЕ	МАРКА	L	H	G	M	S_1	V	МАССА, КГ
I.020.I-3ПВ.4-4 23	КР99	640	I30	20	3	90	20	0,40
-0I	КРI00	I840	I30	20	9	90	20	I,II
-02	КРI0I	2020	I30	II0	9	90	20	I,I9
-03	КРI02	2440	I30	20	I2	90	20	I,46
-04	КРI03	2620	I20	II0	I2	70	25	20,8I
-05	КРI04	5020	I30	II0	24	90	20	2,95

35
9157/1

ВЗАМ ИНВ № | ПОДПИСЬ И ДАТА | ИНВ № ПОДЛ

НАЧ ОТД	Шевченко	
Н КОНТР	Ребров	
ГЛ СПЕЦ	Ничипоренко	
ПРОВЕРИЛ	Ничипоренко	
РАЗРАБ	Мустафаева	

1.020.1-3ПВ.4-4 23СБ

КАРКАС ПЛОСКИЙ КР99 - КРI04 СБОРОЧНЫЙ ЧЕРТЕЖ

СТАДИЯ	МАССА	МАСШТАБ
Р	СМ ТАБЛ	
ЛИСТ	ЛИСТОВ 1	

ГОСГРАЖДАНСТРОЙ КиевЗНИИЭП

ФОРМАТ А4

ФОРМАТ	ЗОНА	ПОЗ	ОБОЗНАЧЕНИЕ	НАИМЕНОВАНИЕ	КОЛ	ПРИМЕЧАНИЕ
				ДОКУМЕНТАЦИЯ		
А4			1.020.1-3ПВ.4-4 24СВ	СВОРОЧНЫЙ ЧЕРТЕЖ		
А4			1.020.1-3ПВ.4-4 00ТО	ТЕХНИЧЕСКОЕ ОПИСАНИЕ		
			ПЕРЕМЕННЫЕ ДАННЫЕ	ДЛЯ ИСПОЛНЕНИЙ:		
				1.020.1-3ПВ.4-4 24 КР105		
				ДЕТАЛИ		
				СТ. ОТД. ГОСТ 5781-82*		
ВЧ	1		6.013.640	Ф6 А-III L=640	4	0.14КГ
ВЧ	2		6.013.790	Ф6 А-III L=790	7	0.18КГ
				1.020.1-3ПВ.4-4 24-01 КР107		
				ДЕТАЛИ		
				СТ. ОТД. ГОСТ 5781-82*		
ВЧ	1		6.013.1840	Ф6 А-III L=1840	4	0.41КГ
ВЧ	2		6.013.790	Ф6 А-III L=790	19	0.18КГ
				1.020.1-3ПВ.4-4 24-02 КР109		
				ДЕТАЛИ		
				СТ. ОТД. ГОСТ 5781-82*		
ВЧ	1		6.013.2020	Ф6 А-III L=2020	4	0.45КГ
ВЧ	2		6.013.790	Ф6 А-III L=790	20	0.18КГ
				1.020.1-3ПВ.4-4 24-03 КР111		
				ДЕТАЛИ		
				СТ. ОТД. ГОСТ 5781-82*		
ВЧ	1		6.013.2440	Ф6 А-III L=2440	4	0.54КГ
БЧ	2		6.013.790	Ф6 А-III L=790	25	0.18КГ

НАЧ ОТД	Шевченко		
Н.КОНТР	Ребров		
ГП СПЕЦ	Ничипоренко		
ПРОВЕРИЛ	Ничипоренко		
РАЗРАБ	Пинчук		

1.020.1-3ПВ.4-4 24

КАРКАС ПЛОСКИЙ КР105, КР107, КР109, КР111, КР113, КР115

СТАДИЯ	ЛИСТ	ЛИСТОВ
Р	1	2

ГОСГРАЖДАНСТРОЙ КиевЗНИИЭП

ФОРМАТ А4

ЭПВЦ Киев ЗНИИЭП

ОПЕРАТОР ТЛП КОРТ

Федько

ФОРМАТ	ЗОНА	ПОЗ	ОБОЗНАЧЕНИЕ	НАИМЕНОВАНИЕ	КОЛ	ПРИМЕЧАНИЕ
				1.020.1-3ПВ.4-4 24-04 КР113		
				ДЕТАЛИ		
				СТ. ОТД. ГОСТ 5781-82*		
ВЧ	1		6.013.2620	Ф6 А-III L=2620	4	0.58КГ
ВЧ	2		6.013.790	Ф6 А-III L=790	26	0.18КГ
				1.020.1-3ПВ.4-4 24-05 КР115		
				ДЕТАЛИ		
				СТ. ОТД. ГОСТ 5781-82*		
ВЧ	1		6.013.5020	Ф6 А-III L=5020	4	1.11КГ
ВЧ	2		6.013.790	Ф6 А-III L=790	50	0.18КГ

ВЗАМ ИНВ №

ПОДПИСЬ И ДАТА

ИНВ №ПОДЛ

36
9157/1

1.020.1-3ПВ.4-4 24

ЛИСТ 2

ФОРМАТ А4

КиевЗНИИЭП ТЛП КОРТ

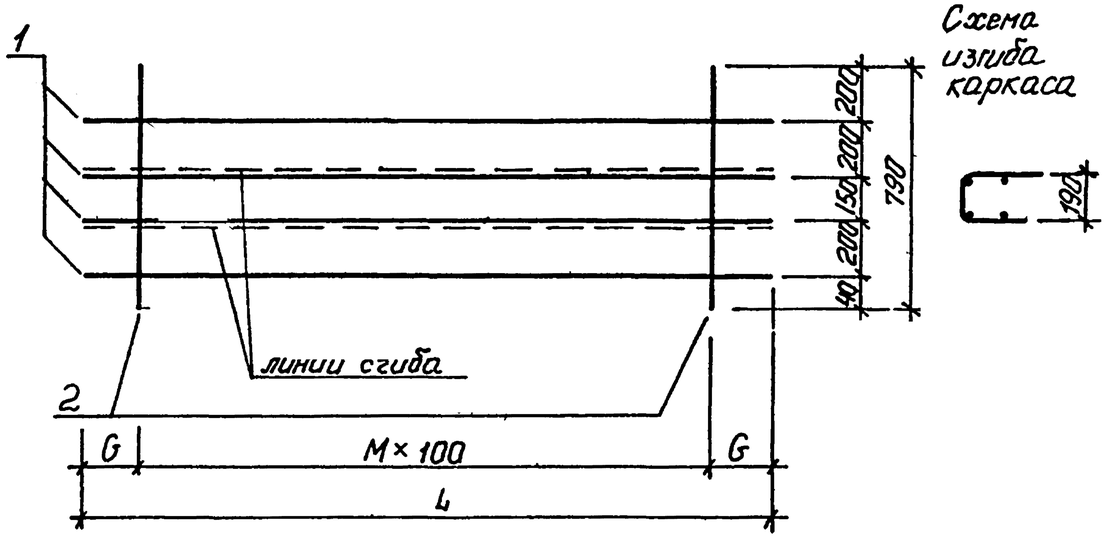

ОБОЗНАЧЕНИЕ	МАРКА	L	G	M	МАССА, КГ
I.020.I-3ПВ.4-4 24	КРI05	640	20	6	I,80
-0I	КРI07	I840	20	I8	4,97
-02	КРI09	2020	60	I9	5,30
-03	КРIII	2440	20	24	6,55
-04	КРII3	2620	60	25	6,88
-05	КРII5	5020	60	49	I3,22

			1.020.1-3ПВ.4-4 24СБ
НАЧОТД	Шевченко		КАРКАС ПЛОСКИЙ КРI05, КРI07, КРI09, КРIII, КРII3, КРII5 СБОРОЧНЫЙ ЧЕРТЕЖ
НКОНТР	Ребров		СТАДИЯ: Р; МАССА: СМ ТАБЛ; МАСШТАБ
ГЛСПЕЦ	Ничипоренко		ЛИСТ; ЛИСТОВ 1
ПРОВЕРИЛ	Ничипоренко		ГОСГРАЖДАНСТРОЙ КиевЗНИИЭП
РАЗРАБ	Мустафиева		

ФОРМАТ А4

ЭПВЦ КиевЗНИИЭП | ОПЕРАТОР ТЛП КОРТ | Федько

ФОРМАТ	ЗОНА	ПОЗ	ОБОЗНАЧЕНИЕ	НАИМЕНОВАНИЕ	КОЛ	ПРИМЕЧАНИЕ
				ДОКУМЕНТАЦИЯ		
А4			1.020.1-3ПВ.4-4 25СБ	СБОРОЧНЫЙ ЧЕРТЕЖ		
А4			1.020.1-3ПВ.4-4 00ТО	ТЕХНИЧЕСКОЕ ОПИСАНИЕ		
			ПЕРЕМЕННЫЕ ДАННЫЕ	ДЛЯ ИСПОЛНЕНИЙ:		
				1.020.1-3ПВ.4-4 25 КР106		
				ДЕТАЛИ		
				СТ. ОТД. ГОСТ 5781-82*		
ВЧ		1	6.013.640	Ф6 А-III L=640	4	0.14КГ
ВЧ		2	6.013.790	Ф6 А-III L=790	7	0.18КГ
				1.020.1-3ПВ.4-4 25-01 КР108		
				ДЕТАЛИ		
				СТ. ОТД. ГОСТ 5781-82*		
ВЧ		1	6.013.1840	Ф6 А-III L=1840	4	0.41КГ
ВЧ		2	6.013.790	Ф6 А-III L=790	19	0.18КГ
				1.020.1-3ПВ.4-4 25-02 КР110		
				ДЕТАЛИ		
				СТ. ОТД. ГОСТ 5781-82*		
ВЧ		1	6.013.2020	Ф6 А-III L=2020	4	0.45КГ
ВЧ		2	6.013.790	Ф6 А-III L=790	20	0.18КГ
				1.020.1-3ПВ.4-4 25-03 КР112		
				ДЕТАЛИ		
				СТ. ОТД. ГОСТ 5781-82*		
ВЧ		1	6.013.2440	Ф6 А-III L=2440	4	0.54КГ
ВЧ		2	6.013.790	Ф6 А-III L=790	25	0.18КГ

37
9157/1

ВЗАМ ИНВ.№ | ПОДПИСЬ И ДАТА | ИНВ.№ ПОДЛ

			1.020.1-3ПВ.4-4 25
НАЧОТД	Шевченко		КАРКАС ПЛОСКИЙ КРI06, КРI08, КРII0, КРII2, КРII4, КРII6
НКОНТР	Ребров		СТАДИЯ: Р; ЛИСТ: 1; ЛИСТОВ: 2
ГЛСПЕЦ	Ничипоренко		ГОСГРАЖДАНСТРОЙ КиевЗНИИЭП
ПРОВЕРИЛ	Ничипоренко		
РАЗРАБ	Пинчук		

ФОРМАТ А4

ФОРМАТ	ЗОНА	ПОЗ	ОБОЗНАЧЕНИЕ	НАИМЕНОВАНИЕ	КОЛ	ПРИМЕЧАНИЕ
				1.020.1-3ПВ.4-4 25-04 КР114		
				ДЕТАЛИ		
				СТ. ОТД. ГОСТ 5781-82*		
БЧ		1	6.013.2620	Ф6 А-III L=2620	4	0.58КГ
БЧ		2	6.013.790	Ф6 А-III L=790	26	0.18КГ
				1.020.1-3ПВ.4-4 25-05 КР116		
				ДЕТАЛИ		
				СТ. ОТД. ГОСТ 5781-82*		
БЧ		1	6.013.5020	Ф6 А-III L=5020	4	1.11КГ
БЧ		2	6.013.790	Ф6 А-III L=790	50	0.18КГ

		1.020.1-3ПВ.4-4 25	ЛИСТ 2

ФОРМАТ А4

ЭПВЦ КиевЗНИИЭП | ОПЕРАТОР ТЛП КОРТ | Федько

Схема изгиба каркаса

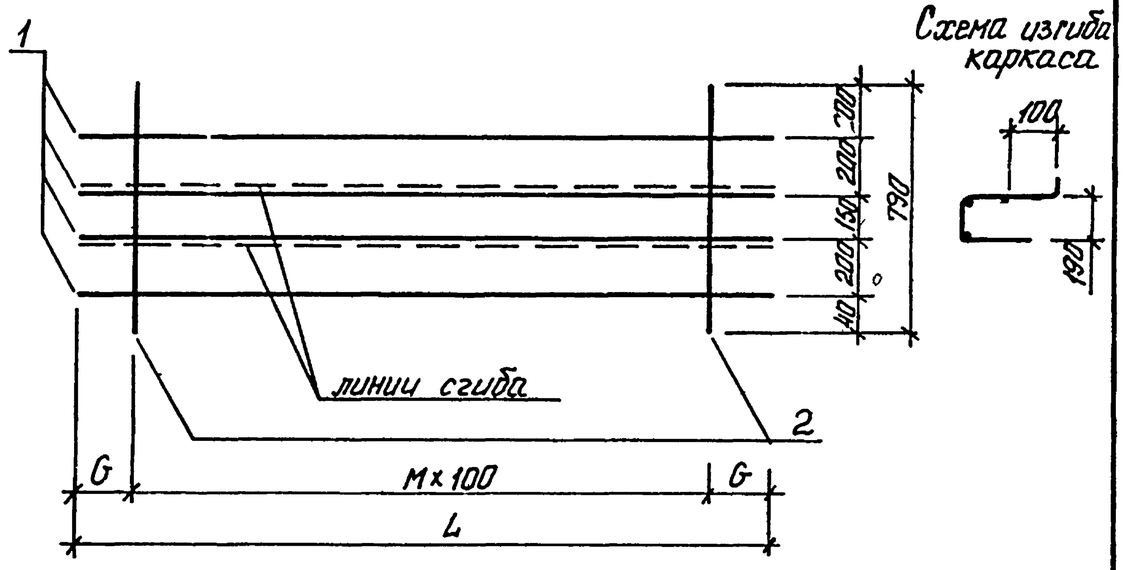

ОБОЗНАЧЕНИЕ	МАРКА	L	G	M	МАССА, КГ
I.020.I-3ПВ.4-4 25	КРI06	640	20	6	I,80
-0I	КРI08	I840	20	I8	4,97
-02	КРII0	2020	60	I9	5,30
-03	КРII2	2440	20	24	6,55
-04	КРII4	2620	60	25	6,88
-05	КРII6	5020	60	49	I3,22

38
9157/1

ВЗАМ. ИНВ № | ПОДПИСЬ И ДАТА | ИНВ №ПОДЛ

НАЧ ОТД	Шевченко	
Н КОНТР	Ребров	
ГЛ СПЕЦ	Ничипоренко	
ПРОВЕРИЛ	Ничипоренко	
РАЗРАБ.	Мустафаева	

1.020.1-3ПВ.4-4 25СБ

КАРКАС ПЛОСКИЙ КРI06, КРI08, КРII0, КРII2, КРII4, КРII6 СБОРОЧНЫЙ ЧЕРТЕЖ

СТАДИЯ	МАССА	МАСШТАБ
Р	СМ ТАБЛ	
ЛИСТ	ЛИСТОВ 1	

ГОСГРАЖДАНСТРОЙ КиевЗНИИЭП

ФОРМАТ А4

ФОРМАТ	ЗОНА	ПОЗ	ОБОЗНАЧЕНИЕ	НАИМЕНОВАНИЕ	КОЛ	ПРИМЕЧАНИЕ
				ДОКУМЕНТАЦИЯ		
А4			1.020.1-3ПВ.4-4 26СВ	СБОРОЧНЫЙ ЧЕРТЕЖ		
А4			1.020.1-3ПВ.4-4 00ТО	ТЕХНИЧЕСКОЕ ОПИСАНИЕ		
			ПЕРЕМЕННЫЕ ДАННЫЕ	ДЛЯ ИСПОЛНЕНИЙ:		
				1.020.1-3ПВ.4-4 26 КР117		
				ДЕТАЛИ		
				СТ. ОТД. ГОСТ 5781-82*		
ВЧ		1	16.013.1740	Ф16 А-III L=1740	2	2.75КГ
ВЧ		2	6.011.125	Ф6 А-I L=125	6	0.03КГ
				1.020.1-3ПВ.4-4 26-01 КР118		
				ДЕТАЛИ		
				СТ. ОТД. ГОСТ 5781-82*		
ВЧ		1	16.013.2260	Ф16 А-III L=2260	2	3.57КГ
ВЧ		2	6.011.125	Ф6 А-I L=125	8	0.03КГ
				1.020.1-3ПВ.4-4 26-02 КР119		
				ДЕТАЛИ		
				СТ. ОТД. ГОСТ 5781-82*		
ВЧ		1	25.013.2860	Ф25 А-III L=2860	2	11.0КГ
ВЧ		2	8.011.125	Ф8 А-I L=125	10	0.05КГ

		1.020.1-3ПВ.4-4 26	
НАЧОТД	Шевченко	КАРКАС ПЛОСКИЙ КРII7 - КРII9	СТАДИЯ: Р; ЛИСТ: ; ЛИСТОВ: 1
НКОНТР	Ребров		ГОСГРАЖДАНСТРОЙ КиевЗНИИЭП
ГЛСПЕЦ	Ничипоренко		
ПРОВЕРИЛ	Ничипоренко		
РАЗРАБ	Пинчук		

ФОРМАТ А4

ТЛП КОРТ КиевЗНИИЭП

ОПЕРАТОР ТЛП КОРТ

ЭПВЦ КиевЗНИИЭП

федько

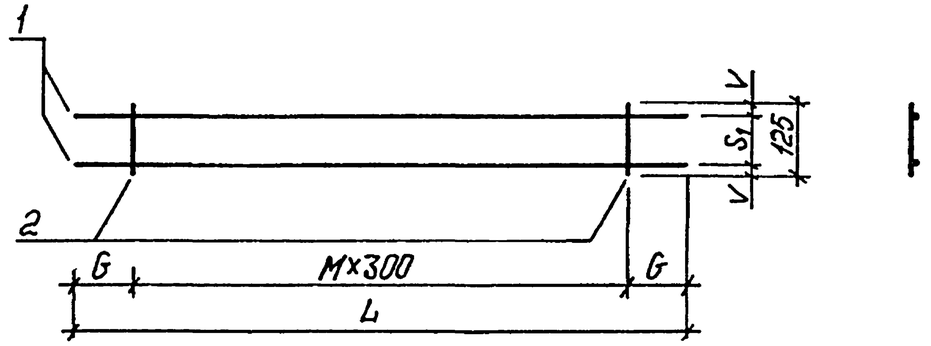

ОБОЗНАЧЕНИЕ	МАРКА	L	G	M	S_1	V	МАССА,КГ
I.020.I-3ПВ.4-4 26	КРII7	I740	I20	5	95	I5	5,66
-0I	КРII8	2260	80	7	95	I5	7,36
-02	КРII9	2860	80	9	85	20	22,53

39
9157/1

ВЗАМ ИНВ № | ПОДПИСЬ И ДАТА | ИНВ №ПОДЛ

		1.020.1-3ПВ.4-4 26СБ	
НАЧОТД	Шевченко	КАРКАС ПЛОСКИЙ КРII7 - КРII9 СБОРОЧНЫЙ ЧЕРТЕЖ	СТАДИЯ: Р; МАССА: СМ ТАБЛ; МАСШТАБ: ; ЛИСТ: ; ЛИСТОВ: 1
НКОНТР	Ребров		ГОСГРАЖДАНСТРОЙ КиевЗНИИЭП
ГЛСПЕЦ	Ничипоренко		
ПРОВЕРИЛ	Ничипоренко		
РАЗРАБ	Мустафаева		

ФОРМАТ А4

ФОРМАТ	ЗОНА	ПОЗ	ОБОЗНАЧЕНИЕ	НАИМЕНОВАНИЕ	КОЛ	ПРИМЕЧАНИЕ
				ДОКУМЕНТАЦИЯ		
А4			1.020.1-3ПВ.4-4 27СВ	СВОРОЧНЫЙ ЧЕРТЕЖ		
А4			1.020.1-3ПВ.4-4 00ТО	ТЕХНИЧЕСКОЕ ОПИСАНИЕ		
			ПЕРЕМЕННЫЕ ДАННЫЕ	ДЛЯ ИСПОЛНЕНИЙ:		
				1.020.1-3ПВ.4-4 27 КР120		
				ДЕТАЛИ		
				СТ. ОТД. ГОСТ 6727-80		
ВЧ	1		5.041.640	Ф5 ВР-I L=640	2	0.09КГ
ВЧ	2		5.041.470	Ф5 ВР-I L=470	7	0.07КГ
				1.020.1-3ПВ.4-4 27-01 КР121		
				ДЕТАЛИ		
				СТ. ОТД. ГОСТ 6727-80		
ВЧ	1		5.041.620	Ф5 ВР-I L=620	2	0.09КГ
ВЧ	2		5.041.470	Ф5 ВР-I L=470	6	0.07КГ
				1.020.1-3ПВ.4-4 27-02 КР122		
				ДЕТАЛИ		
				СТ. ОТД. ГОСТ 6727-80		
ВЧ	1		5.041.600	Ф5 ВР-I L=600	2	0.08КГ
ВЧ	2		5.041.470	Ф5 ВР-I L=470	6	0.07КГ
				1.020.1-3ПВ.4-4 27-03 КР123		
				ДЕТАЛИ		
				СТ. ОТД. ГОСТ 6727-80		
ВЧ	1		5.041.490	Ф5 ВР-I L=490	2	0.07КГ
ВЧ	2		5.041.470	Ф5 ВР-I L=470	5	0.07КГ

НАЧ ОТД	Шевченко		
Н КОНТР	Ребров		
ГЛ СПЕЦ	Ничипоренко		
ПРОВЕРИЛ	Ничипоренко		
РАЗРАБ	Пинчук		

1.020.1-3ПВ.4-4 27

КАРКАС ПЛОСКИЙ КР120 - КР124

СТАДИЯ	ЛИСТ	ЛИСТОВ
Р	1	2

ГОСГРАЖДАНСТРОЙ КиевЗНИИЭП

ФОРМАТ А4

ЭПВЦ Киев ЗНИИЭП

ОПЕРАТОР ТЛП КОРТ

Федько

ФОРМАТ	ЗОНА	ПОЗ	ОБОЗНАЧЕНИЕ	НАИМЕНОВАНИЕ	КОЛ	ПРИМЕЧАНИЕ
				1.020.1-3ПВ.4-4 27-04 КР124		
				ДЕТАЛИ		
				СТ. ОТД. ГОСТ 6727-80		
ВЧ	1		5.041.350	Ф5 ВР-I L=350	2	0.05КГ
ВЧ	2		5.041.470	Ф5 ВР-I L=470	4	0.07КГ

ВЗАМ ИНВ №

ПОДПИСЬ И ДАТА

ИНВ №ПОДЛ

40
9157/1

1.020.1-3ПВ.4-4 27

ЛИСТ 2

ФОРМАТ А4

Инв.№ | КиевЗНИИЭП | ТПП КОРТ | Федько

Схема изгиба каркаса

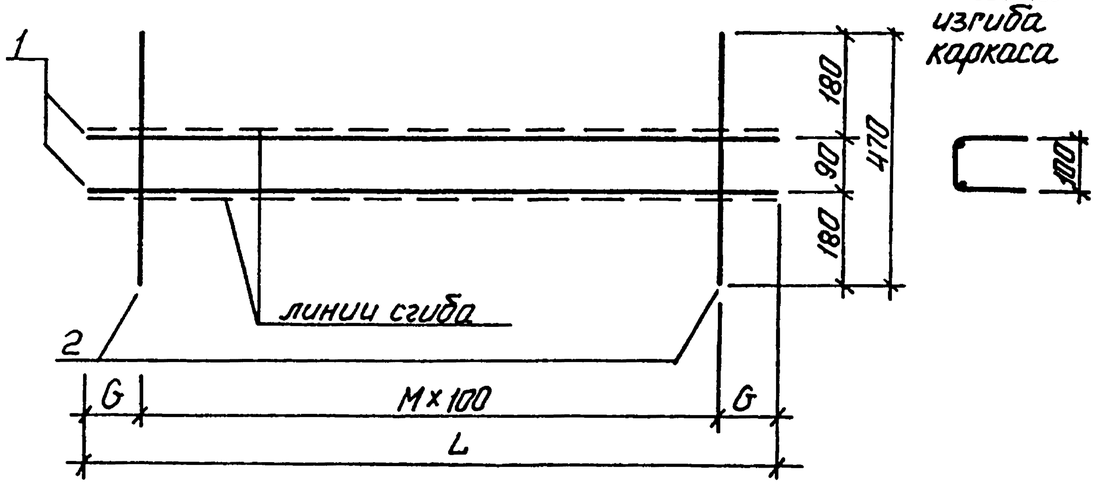

ОБОЗНАЧЕНИЕ	МАРКА	L	G	M	МАССА, КГ
I.020.I-3ПВ.4-4 27	КРI20	640	20	6	0,64
-0I	КРI2I	620	60	5	0,56
-02	КРI22	600	50	5	0,56
-03	КРI23	490	45	4	0,46
-04	КРI24	350	25	3	0,36

НАЧ ОТД.	Шевченко	
Н КОНТР	Ребров	
ГЛ СПЕЦ	Ничипоренко	
ПРОВЕРИЛ	Ничипоренко	
РАЗРАБ	Мустафаева	

1.020.1-3ПВ.4-4 27СБ

КАРКАС ПЛОСКИЙ КРI20 - КРI24 СБОРОЧНЫЙ ЧЕРТЕЖ

СТАДИЯ	МАССА	МАСШТАБ
Р	СМ ТАБЛ	
ЛИСТ	ЛИСТОВ 1	

ГОСГРАЖДАНСТРОЙ КиевЗНИИЭП

ФОРМАТ А4

Инв.№ | ЭПВЦ КиевЗНИИЭП | ОПЕРАТОР ТПП КОРТ | Федько

ФОРМАТ	ЗОНА	ПОЗ	ОБОЗНАЧЕНИЕ	НАИМЕНОВАНИЕ	КОЛ.	ПРИМЕЧАНИЕ
				ДОКУМЕНТАЦИЯ		
А4			1.020.1-3ПВ.4-4 28СБ	СБОРОЧНЫЙ ЧЕРТЕЖ		
А4			1.020.1-3ПВ.4-4 00ТО	ТЕХНИЧЕСКОЕ ОПИСАНИЕ		
			ПЕРЕМЕННЫЕ ДАННЫЕ	ДЛЯ ИСПОЛНЕНИЙ:		
				1.020.1-3ПВ.4-4 28 КР125		
				ДЕТАЛИ		
				СТ. ОТД. ГОСТ 5781-82*		
ВЧ		1	25.013.1740	Ф25 А-III L=1740	2	6.70КГ
ВЧ		2	8.011.120	Ф8 А-I L=120	5	0.05КГ
				1.020.1-3ПВ.4-4 28-01 КР126		
				ДЕТАЛИ		
				СТ. ОТД. ГОСТ 5781-82*		
ВЧ		1	25.013.2020	Ф25 А-III L=2020	2	7.78КГ
ВЧ		2	8.011.120	Ф8 А-I L=120	10	0.05КГ
				1.020.1-3ПВ.4-4 28-02 КР127		
				ДЕТАЛИ		
				СТ. ОТД. ГОСТ 5781-82*		
ВЧ		1	25.013.2140	Ф25 А-III L=2140	2	8.25КГ
ВЧ		2	8.011.120	Ф8 А-I L=120	7	0.05КГ
				1.020.1-3ПВ.4-4 28-03 КР128		
				ДЕТАЛИ		
				СТ. ОТД. ГОСТ 5781-82*		
ВЧ		1	25.013.2260	Ф25 А-III L=2260	2	8.71КГ
ВЧ		2	8.011.120	Ф8 А-I L=120	7	0.05КГ

41
9157/1

Взам.инв.№ | Подпись и дата | Инв.№ подл.

1.020.1-3ПВ.4-4 28

НАЧ ОТД	Шевченко	
Н КОНТР	Ребров	
ГЛ СПЕЦ	Ничипоренко	
ПРОВЕРИЛ	Ничипоренко	
РАЗРАБ	Пинчук	

КАРКАС ПЛОСКИЙ КРI25 - КРI3I

СТАДИЯ	ЛИСТ	ЛИСТОВ
Р	1	2

ГОСГРАЖДАНСТРОЙ КиевЗНИИЭП

ФОРМАТ А4

ФОРМАТ	ЗОНА	ПОЗ	ОБОЗНАЧЕНИЕ	НАИМЕНОВАНИЕ	КОЛ	ПРИМЕЧАНИЕ
				1.020.1-3ПВ.4-4 28-04 КР129		
				ДЕТАЛИ		
				СТ. ОТД. ГОСТ 5781-82*		
БЧ		1	6.013.1580	Ф6 А-III L=1580	2	0.35КГ
БЧ		2	6.013.120	Ф6 А III L=120	8	0.03КГ
				1.020.1-3ПВ.4-4 28-05 КР130		
				ДЕТАЛИ		
				СТ. ОТД. ГОСТ 5781-82*		
БЧ		1	6.013.1840	Ф6 А-III L=1840	2	0.41КГ
БЧ		2	6.013.120	Ф6 А-III L=120	10	0.03КГ
				1.020.1-3ПВ.4-4 28-06 КР131		
				ДЕТАЛИ		
				СТ. ОТД. ГОСТ 5781-82*		
БЧ		1	6.013.2880	Ф6 А-III L=2880	2	0.64КГ
БЧ		2	6.013.120	Ф6 А-III L=120	15	0.03КГ

ФОРМАТ А4

ЭПВЦ КиевЗНИИЭП | ОПЕРАТОР ТЛП КОРТ | Федько

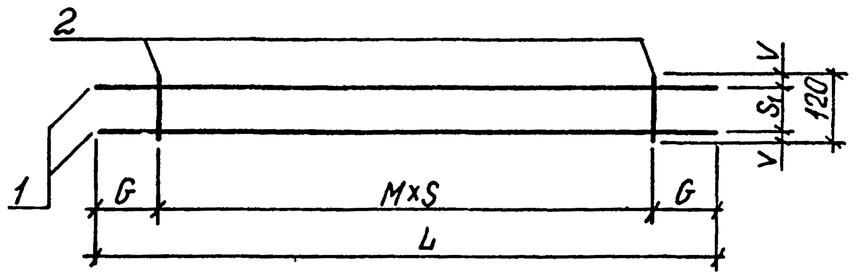

ОБОЗНАЧЕНИЕ	МАРКА	L	G	M	S	S_1	V	МАССА, КГ
I.020.I-3ПВ.4-4 28	КРI25	I740	270	4	300	70	25	I3,65
-0I	КРI26	2020	II0	9	200	70	25	I6,04
-02	КРI27	2I40	I70	6	300	70	25	I6,82
-03	КРI28	2260	230	6	300	70	25	I7,75
-04	КРI29	I580	90	7	200	90	I5	0,9I
-05	КРI30	I840	20	9	200	90	I5	I,08
-06	КРI3I	2880	40	I4	200	90	I5	I,68

42
9157/1

ВЗАМ ИНВ № | ПОДПИСЬ И ДАТА | ИНВ №ПОДЛ

НАЧ ОТД	Шевченко	
Н КОНТР	Ребров	
ГЛ СПЕЦ	Ничипоренко	
ПРОВЕРИЛ	Ничипоренко	
РАЗРАБ	Мустафоева	

1.020.1-3ПВ.4-4 28 СБ

КАРКАС ПЛОСКИЙ КРI25 - КРI3I СБОРОЧНЫЙ ЧЕРТЕЖ

СТАДИЯ	МАССА	МАСШТАБ
Р	СМ ТАБЛ	
ЛИСТ	ЛИСТОВ 1	

ГОСГРАЖДАНСТРОЙ КиевЗНИИЭП

ФОРМАТ А4

ФОРМАТ	ЗОНА	ПОЗ	ОБОЗНАЧЕНИЕ	НАИМЕНОВАНИЕ	КОЛ	ПРИМЕЧАНИЕ
				ДОКУМЕНТАЦИЯ		
А4			1.020.1-3ПВ.4-4 29СБ	СБОРОЧНЫЙ ЧЕРТЕЖ		
А4			1.020.1-3ПВ.4-4 ООТО	ТЕХНИЧЕСКОЕ ОПИСАНИЕ		
				ДЕТАЛИ		
БЧ		1	6.013.500	СТ. ОТД. ГОСТ 5781-82* Ф6 А-III L=500	4	0.11КГ

КиевЗНИИЭП ТПП КОРТ

НАЧ ОТД	Шевченко		
Н КОНТР	Ребров		
ГЛ СПЕЦ	Ничипоренко		
ПРОВЕРИЛ	Ничипоренко		
РАЗРАБ	Пинчук		

1.020.1-3ПВ.4-4 29

КАРКАС ПЛОСКИЙ КР1 32

СТАДИЯ	ЛИСТ	ЛИСТОВ
Р		1

ГОСГРАЖДАНСТРОЙ КиевЗНИИЭП

ФОРМАТ А4

ЭПВЦ КиевЗНИИЭП

ОПЕРАТОР ТПП КОРТ

Федько

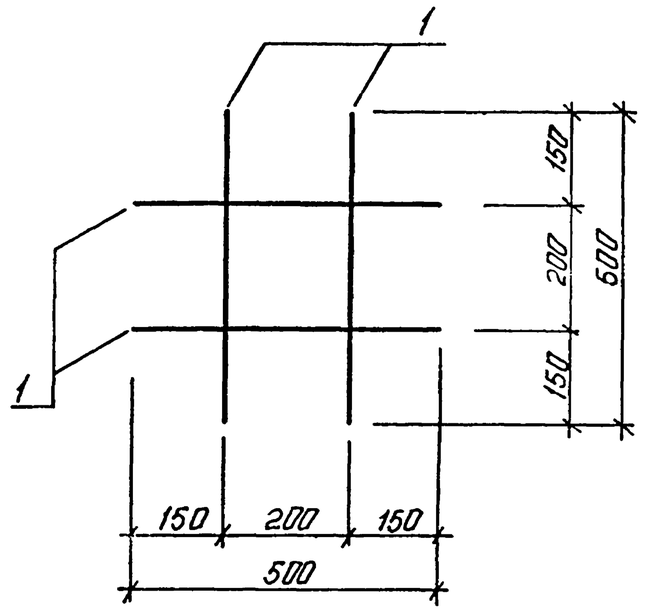

ВЗАМ. ИНВ №

ПОДПИСЬ И ДАТА

ИНВ №ПОДЛ

43
9157/1

1.020.1-3ПВ.4-4 29СБ

НАЧ ОТД	Шевченко		
Н КОНТР	Ребров		
ГЛ СПЕЦ	Ничипоренко		
ПРОВЕРИЛ	Ничипоренко		
РАЗРАБ.	Мустафаева		

КАРКАС ПЛОСКИЙ КР1 32 СБОРОЧНЫЙ ЧЕРТЕЖ

СТАДИЯ	МАССА	МАСШТАБ
Р	0,44	

ЛИСТ	ЛИСТОВ 1

ГОСГРАЖДАНСТРОЙ КиевЗНИИЭП

ФОРМАТ А4

ФОРМАТ	ЗОНА	ПОЗ	ОБОЗНАЧЕНИЕ	НАИМЕНОВАНИЕ	КОЛ	ПРИМЕЧАНИЕ
				ДОКУМЕНТАЦИЯ		
А4			1.020.1-3ПВ.4-4 30СБ	СБОРОЧНЫЙ ЧЕРТЕЖ		
А4			1.020.1-3ПВ.4-4 00ТО	ТЕХНИЧЕСКОЕ ОПИСАНИЕ		
			ПЕРЕМЕННЫЕ ДАННЫЕ	ДЛЯ ИСПОЛНЕНИЙ:		
				1.020.1-3ПВ.4-4 30 С1		
				ДЕТАЛИ		
БЧ	1		5.041.1130	СТ. ОТД. ГОСТ 6727-80 Ф5 ВР-I L=1130	8	0.16КГ
БЧ	2		6.013.1950	СТ. ОТД. ГОСТ 5781-82* Ф6 А-III L=1950	6	0.43КГ
				1.020.1-3ПВ.4-4 30-01 С2		
				ДЕТАЛИ		
БЧ	1		5.041.2510	СТ. ОТД. ГОСТ 6727-80 Ф5 ВР-I L=2510	8	0.35КГ
БЧ	2		6.013.1950	СТ. ОТД. ГОСТ 5781-82* Ф6 А-III L=1950	13	0.43КГ
				1.020.1-3ПВ.4-4 30-02 С3		
				ДЕТАЛИ		
БЧ	1		5.041.2930	СТ. ОТД. ГОСТ 6727-80 Ф5 ВР-I L=2930	8	0.41КГ
БЧ	2		6.013.1950	СТ. ОТД. ГОСТ 5781-82* Ф6 А-III L=1950	15	0.43КГ
				1.020.1-3ПВ.4-4 30-03 С4		
				ДЕТАЛИ		
БЧ	1		5.041.5510	СТ. ОТД. ГОСТ 6727-80 Ф5 ВР-I L=5510	8	0.77КГ
БЧ	2		6.013.1950	СТ. ОТД. ГОСТ 5781-82* Ф6 А-III L=1950	28	0.43КГ
				1.020.1-3ПВ.4-4 30-04 С9		
				ДЕТАЛИ		
БЧ	1		5.041.1130	СТ. ОТД. ГОСТ 6727-80 Ф5 ВР-I L=1130	15	0.16КГ
БЧ	2		6.013.3250	СТ. ОТД. ГОСТ 5781-82* Ф6 А-III L=3250	6	0.72КГ
				1.020.1-3ПВ.4-4 30-05 С10		
				ДЕТАЛИ		
БЧ	1		5.041.2510	СТ. ОТД. ГОСТ 6727-80 Ф5 ВР-I L=2510	15	0.35КГ
БЧ	2		6.013.3250	СТ. ОТД. ГОСТ 5781-82* Ф6 А-III L=3250	13	0.72КГ
				1.020.1-3ПВ.4-4 30-06 С11		
				ДЕТАЛИ		
БЧ	1		5.041.2930	СТ. ОТД. ГОСТ 6727-80 Ф5 ВР-I L=2930	15	0.41КГ
БЧ	2		6.013.3250	СТ. ОТД. ГОСТ 5781-82* Ф6 А-III L=3250	15	0.72КГ
				1.020.1-3ПВ.4-4 30-07 С12		
				ДЕТАЛИ		
БЧ	1		5.041.5510	СТ. ОТД. ГОСТ 6727-80 Ф5 ВР-I L=5510	15	0.77КГ
БЧ	2		6.013.3250	СТ. ОТД. ГОСТ 5781-82* Ф6 А-III L=3250	28	0.72КГ

Киевзниизп

1.020.1-3ПВ.4-4 30

НАЧ ОТД	Шевченко		
Н КОНТР	Ребров		
ГЛ СПЕЦ	Ничипаренко		
ПРОВЕРИЛ	Ничипаренко		
РАЗРАБ	Пинчук		

СЕТКА
С1 - С4, С9 - С12

СТАДИЯ	ЛИСТ	ЛИСТОВ
Р	1	2

ГОСГРАЖДАНСТРОЙ
КиевЗНИИЭП

ФОРМАТ А4

ЭПВЦ Киев ЗНИИЭП
ОПЕРАТОР ТЛП КОРТ
Федько

ВЗАМ ИНВ №
ПОДПИСЬ И ДАТА
ИНВ №ПОДЛ

44
9157,1

1.020.1-3ПВ.4-4 30

ЛИСТ 2

ФОРМАТ А4

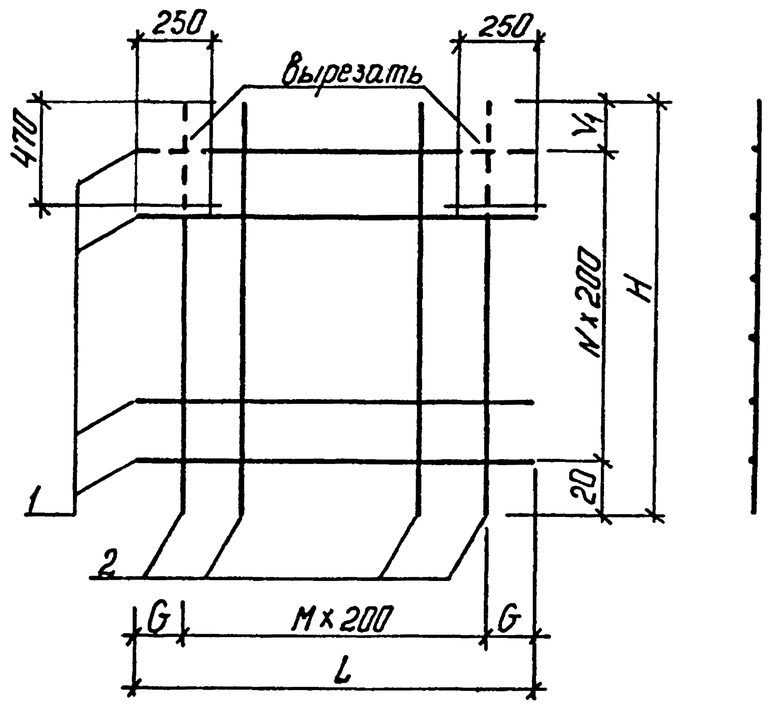

ОБОЗНАЧЕНИЕ	МАРКА	L	H	M	N	G	V_1	МАССА, КГ
I.020.I-3ПВ.4-4 30	CI	II30	I950	5	7	65	530	3,85
-0I	C2	25I0	I950	I2	7	55	530	8,42
-02	C3	2930	I950	I4	7	65	530	9,75
-03	C4	55I0	I950	27	7	55	530	I8,25
-04	C9	II30	3250	5	I4	65	430	6,68
-05	CI0	25I0	3250	I2	I4	55	430	I4,6I
-06	CII	2930	3250	I4	I4	65	430	I6,93
-07	CI2	55I0	3250	27	I4	55	430	3I,69

1.020.1-3ПВ.4-4 30СБ

НАЧОТД	Шевченко		
НКОНТР	Ребров		
ГЛСПЕЦ	Ничипоренко		
ПРОВЕРИЛ	Ничипоренко		
РАЗРАБ	Мустафаева		

СЕТКА
CI - C4, C9 - CI2
СБОРОЧНЫЙ ЧЕРТЕЖ

СТАДИЯ	МАССА	МАСШТАБ
Р	СМ ТАБЛ	
ЛИСТ	ЛИСТОВ 1	

ГОСГРАЖДАНСТРОЙ
КиевЗНИИЭП

ФОРМАТ А4

ЭПВЦ КиевЗНИИЭП | ОПЕРАТОР ТЛП КОРТ | Федько

ФОРМАТ	ЗОНА	ПОЗ	ОБОЗНАЧЕНИЕ	НАИМЕНОВАНИЕ	КОЛ	ПРИМЕЧАНИЕ
				ДОКУМЕНТАЦИЯ		
А4			1.020.1-3ПВ.4-4 31СВ	СВОРОЧНЫЙ ЧЕРТЕЖ		
А4			1.020.1-3ПВ.4-4 00ТО	ТЕХНИЧЕСКОЕ ОПИСАНИЕ		
			ПЕРЕМЕННЫЕ ДАННЫЕ	ДЛЯ ИСПОЛНЕНИЙ:		
				1.020.1-3ПВ.4-4 31 С5		
				ДЕТАЛИ		
ВЧ	1		5.041.850	СТ. ОТД. ГОСТ 6727-80 Ф5 ВР-I L=850	7	0.12КГ
ВЧ	2		6.013.1810	СТ. ОТД. ГОСТ 5781-82* Ф6 А-III L=1810	4	0.40КГ
				1.020.1-3ПВ.4-4 31-01 С6		
				ДЕТАЛИ		
БЧ	1		5.041.2230	СТ. ОТД. ГОСТ 6727-80 Ф5 ВР-I L=2230	7	0.31КГ
ВЧ	2		6.013.1810	СТ. ОТД. ГОСТ 5781-82* Ф6 А-III L=1810	11	0.40КГ
				1.020.1-3ПВ.4-4 31-02 С7		
				ДЕТАЛИ		
ВЧ	1		5.041.2650	СТ. ОТД. ГОСТ 6727-80 Ф5 ВР-I L=2650	7	0.37КГ
ВЧ	2		6.013.1810	СТ. ОТД. ГОСТ 5781-82* Ф6 А-III L=1810	13	0.40КГ
				1.020.1-3ПВ.4-4 31-03 С8		
				ДЕТАЛИ		
БЧ	1		5.041.5230	СТ. ОТД. ГОСТ 6727-80 Ф5 ВР-I L=5230	7	0.73КГ

9157/1

ВЗАМ ИНВ № | ПОДПИСЬ И ДАТА | ИНВ № ПОДЛ

1.020.1-3ПВ.4-4 31

НАЧОТД	Шевченко		
НКОНТР	Ребров		
ГЛСПЕЦ	Ничипоренко		
ПРОВЕРИЛ	Ничипоренко		
РАЗРАБ	Пинчук		

СЕТКА
C5 - C8, CI3 - CI6

СТАДИЯ	ЛИСТ	ЛИСТОВ
Р	1	2

ГОСГРАЖДАНСТРОЙ
КиевЗНИИЭП

ФОРМАТ А4

ФОРМАТ	ЗОНА	ПОЗ.	ОБОЗНАЧЕНИЕ	НАИМЕНОВАНИЕ	КОЛ	ПРИМЕЧАНИЕ
				СТ. ОТД. ГОСТ 5781-82*		
ВЧ		2	6.013.1810	Ф6 А-III L=1810	26	0.40КГ
				1.020.1-3ПВ.4-4 31-04 С13		
				ДЕТАЛИ		
				СТ. ОТД. ГОСТ 6727-80		
ВЧ		1	5.041.850	Ф5 ВР-I L=850	14	0.12КГ
				СТ. ОТД. ГОСТ 5781-82*		
ВЧ		2	6.013.3110	Ф6 А-III L=3110	3	0.69КГ
				1.020.1-3ПВ.4-4 31-05 С14		
				ДЕТАЛИ		
				СТ. ОТД. ГОСТ 6727-80		
ВЧ		1	5.041.2230	Ф5 ВР-I L=2230	14	0.31КГ
				СТ. ОТД. ГОСТ 5781-82*		
ВЧ		2	6.013.3110	Ф6 А-III L=3110	11	0.69КГ
				1.020.1-3ПВ.4-4 31-06 С15		
				ДЕТАЛИ		
				СТ. ОТД. ГОСТ 6727-80		
ВЧ		1	5.041.2650	Ф5 ВР-I L=2650	14	0.37КГ
				СТ. ОТД. ГОСТ 5781-82*		
ВЧ		2	6.013.3110	Ф6 А-III L=3110	13	0.69КГ
				1.020.1-3ПВ.4-4 31-07 С16		
				ДЕТАЛИ		
				СТ. ОТД. ГОСТ 6727-80		
ВЧ		1	5.041.5230	Ф5 ВР-I L=5230	14	0.73КГ
				СТ. ОТД. ГОСТ 5781-82*		
ВЧ		2	6.013.3110	Ф6 А-III L=3110	26	0.69КГ

ФОРМАТ А4

ЭПВЦ КиевЗНИИЭП | ОПЕРАТОР ТЛП КОРТ | Федько

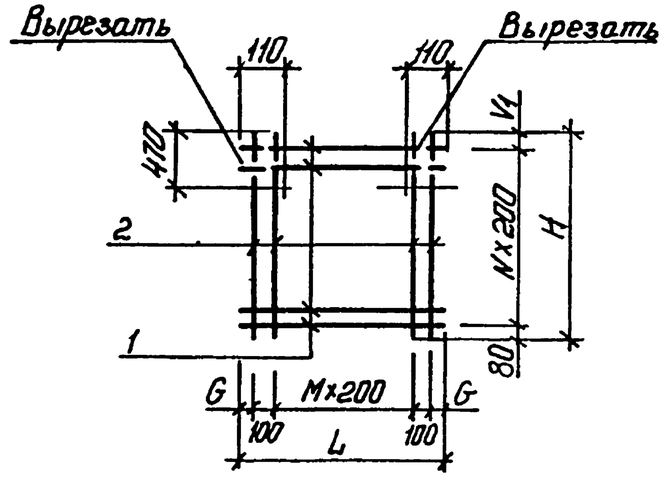

ОБОЗНАЧЕНИЕ	МАРКА	L	H	M	N	G	V_1	МАССА, КГ
I.020.I-3ПВ.4-4 3I	C5	850	I8I0	3	6	25	530	2,43
-0I	C6	2230	I8I0	I0	6	I5	530	6,59
-02	C7	2650	I8I0	I2	6	25	530	7,80
-03	C8	5230	I8I0	25	6	I5	530	I5,53
-04	CI3	850	3II0	3	I3	25	430	3,72
-05	CI4	2230	3II0	I0	I3	I5	430	II,93
-06	CI5	2650	3II0	I2	I3	25	430	I4,I3
-07	CI6	5230	3II0	25	I3	I5	430	28,I2

9157/1

ВЗАМ. ИНВ № | ПОДПИСЬ И ДАТА | ИНВ №ПОДЛ

НАЧ.ОТД.	Шевченко	
Н.КОНТР.	Ребров	
ГЛ СПЕЦ	Ничипоренко	
ПРОВЕРИЛ	Ничипоренко	
РАЗРАБ.	Мустафаева	

1.020.1-3ПВ.4-4 31СБ

СЕТКА
С5 – С8, СI3 – СI6
СБОРОЧНЫЙ ЧЕРТЕЖ

СТАДИЯ	МАССА	МАСШТАБ
Р	СМ ТАБЛ	

ЛИСТ | ЛИСТОВ 1

ГОСГРАЖДАНСТРОЙ
КиевЗНИИЭП

ФОРМАТ А4

ФОРМАТ	ЗОНА	ПОЗ	ОБОЗНАЧЕНИЕ	НАИМЕНОВАНИЕ	КОЛ	ПРИМЕЧАНИЕ
				ДОКУМЕНТАЦИЯ		
А4			1.020.1-3ПВ.4-4 32СВ	СБОРОЧНЫЙ ЧЕРТЕЖ		
А4			1.020.1-3ПВ.4-4 00ТО	ТЕХНИЧЕСКОЕ ОПИСАНИЕ		
			ПЕРЕМЕННЫЕ ДАННЫЕ	ДЛЯ ИСПОЛНЕНИЙ:		
				1.020.1-3ПВ.4-4 32 С17		
				ДЕТАЛИ		
ВЧ	1		5.041.1130	СТ. ОТД. ГОСТ 6727-80 Ф5 ВР-I L=1130	16	0.16КГ
ВЧ	2		8.013.3550	СТ. ОТД. ГОСТ 5781-82* Ф8 А-III L=3550	6	1.40КГ
				1.020.1-3ПВ.4-4 32-01 С18		
				ДЕТАЛИ		
ВЧ	1		5.041.2510	СТ. ОТД. ГОСТ 6727-80 Ф5 ВР-I L=2510	16	0.35КГ
ВЧ	2		8.013.3550	СТ. ОТД. ГОСТ 5781-82* Ф8 А-III L=3550	13	1.40КГ
				1.020.1-3ПВ.4-4 32-02 С19		
				ДЕТАЛИ		
ВЧ	1		5.041.2930	СТ. ОТД. ГОСТ 6727-80 Ф5 ВР-I L=2930	16	0.41КГ
ВЧ	2		8.013.3550	СТ. ОТД. ГОСТ 5781-82* Ф8 А-III L=3550	15	1.40КГ
				1.020.1-3ПВ.4-4 32-03 С23		
				ДЕТАЛИ		
ВЧ	1		5.041.1130	СТ. ОТД. ГОСТ 6727-80 Ф5 ВР-I L=1130	19	0.16КГ
ВЧ	2		8.013.4150	СТ. ОТД. ГОСТ 5781-82* Ф8 А-III L=4150	6	1.64КГ
				1.020.1-3ПВ.4-4 32-04 С24		
				ДЕТАЛИ		
ВЧ	1		5.041.2330	СТ. ОТД. ГОСТ 6727-80 Ф5 ВР-I L=2330	19	0.32КГ
ВЧ	2		8.013.4150	СТ. ОТД. ГОСТ 5781-82* Ф8 А-III L=4150	12	1.64КГ
				1.020.1-3ПВ.4-4 32-05 С25		
				ДЕТАЛИ		
ВЧ	1		5.041.2510	СТ. ОТД. ГОСТ 6727-80 Ф5 ВР-I L=2510	19	0.35КГ
ВЧ	2		8.013.4150	СТ. ОТД. ГОСТ 5781-82* Ф8 А-III L=4150	13	1.64КГ
				1.020.1-3ПВ.4-4 32-06 С26		
				ДЕТАЛИ		
ВЧ	1		5.041.2930	СТ. ОТД. ГОСТ 6727-80 Ф5 ВР-I L=2930	19	0.41КГ
ВЧ	2		8.013.4150	СТ. ОТД. ГОСТ 5781-82* Ф8 А-III L=4150	15	1.64КГ

КиевЗНИИЭП | ТПП КОРТ

ЭПВЦ Киев ЗНИИЭП | ОПЕРАТОР ТПП КОРТ | Федько

ВЗАМ ИНВ № | ПОДПИСЬ И ДАТА | ИНВ №ПОДЛ

1.020.1-3ПВ.4-4 32

НАЧ ОТД	Шевченко		
Н.КОНТР	Ребров		
ГЛ СПЕЦ	Ничипоренко		
ПРОВЕРИЛ	Ничипоренко		
РАЗРАБ	Линчук		

СЕТКА
С17 - С19, С23 - С26

СТАДИЯ	ЛИСТ	ЛИСТОВ
Р	1	2

ГОСГРАЖДАНСТРОЙ
КиевЗНИИЭП

1.020.1-3ПВ.4-4 32

ЛИСТ 2

47
9157/1

ФОРМАТ А4

ФОРМАТ А4

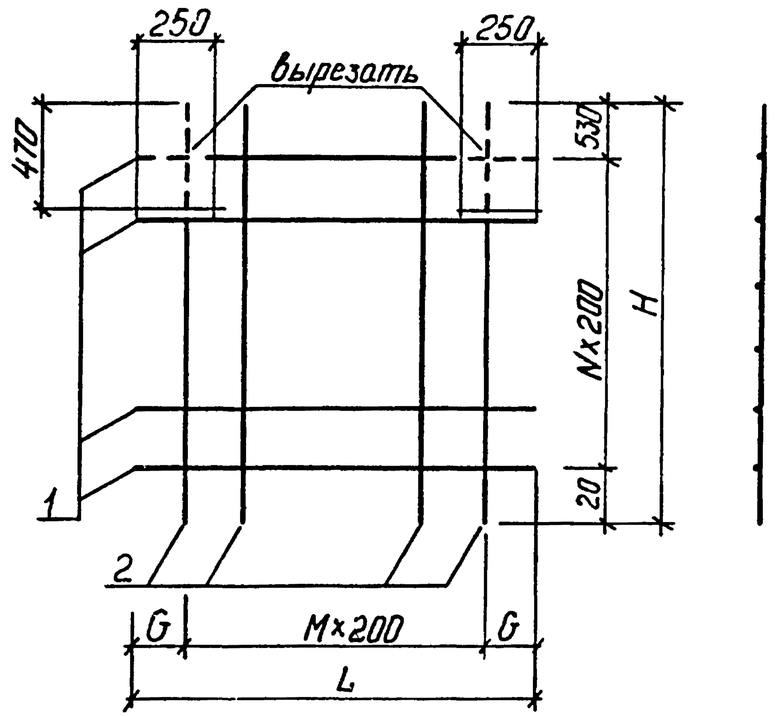

ОБОЗНАЧЕНИЕ	МАРКА	L	H	G	M	N	МАССА, КГ
1.020.1-3ПВ.4-4 32	С17	1130	3550	65	5	15	10,92
-01	С18	2510	3550	55	12	15	23,79
-02	С19	2930	3550	65	14	15	27,53
-03	С23	1130	4150	65	5	18	12,81
-04	С24	2330	4150	65	11	18	25,80
-05	С25	2510	4150	55	12	18	27,92
-06	С26	2930	4150	65	14	18	32,30

1.020.1-3ПВ.4-4 32СБ

НАЧ ОТД Шевченко
Н КОНТР Ребров
ГЛ СПЕЦ Ничипоренко
ПРОВЕРИЛ Ничипоренко
РАЗРАБ Мустафаева

СЕТКА
С17 - С19, С23 - С26
СБОРОЧНЫЙ ЧЕРТЕЖ

СТАДИЯ	МАССА	МАСШТАБ
Р	СМ ТАБЛ	
ЛИСТ	ЛИСТОВ 1	

ГОСГРАЖДАНСТРОЙ
КиевЗНИИЭП

ФОРМАТ А4

ЭПВЦ КиевЗНИИЭП
ОПЕРАТОР ТПП КОРТ
Федько

ФОРМАТ	ЗОНА	ПОЗ	ОБОЗНАЧЕНИЕ	НАИМЕНОВАНИЕ	КОЛ	ПРИМЕЧАНИЕ
				ДОКУМЕНТАЦИЯ		
А4			1.020.1-3ПВ.4-4 33СБ	СБОРОЧНЫЙ ЧЕРТЕЖ		
А4			1.020.1-3ПВ.4-4 00ТО	ТЕХНИЧЕСКОЕ ОПИСАНИЕ		
				ПЕРЕМЕННЫЕ ДАННЫЕ		
				ДЛЯ ИСПОЛНЕНИЙ:		
				1.020.1-3ПВ.4-4 33 С20		
				ДЕТАЛИ		
ВЧ		1	5.041.850	СТ. ОТД. ГОСТ 6727-80 Ф5 ВР-I L=850	15	0.12КГ
ВЧ		2	8.013.3410	СТ. ОТД. ГОСТ 5781-82* Ф8 А-III L=3410	4	1.35КГ
				1.020.1-3ПВ.4-4 33-01 С21		
				ДЕТАЛИ		
ВЧ		1	5.041.2230	СТ. ОТД. ГОСТ 6727-80 Ф5 ВР-I L=2230	15	0.31КГ
ВЧ		2	8.013.3410	СТ. ОТД. ГОСТ 5781-82* Ф8 А-III L=3410	11	1.35КГ
				1.020.1-3ПВ.4-4 33-02 С22		
				ДЕТАЛИ		
ВЧ		1	5.041.2650	СТ. ОТД. ГОСТ 6727-80 Ф5 ВР-I L=2650	15	0.37КГ
ВЧ		2	8.013.3410	СТ. ОТД. ГОСТ 5781-82* Ф8 А-III L=3410	13	1.35КГ
				1.020.1-3ПВ.4-4 33-03 С27		
				ДЕТАЛИ		
ВЧ		1	5.041.850	СТ. ОТД. ГОСТ 6727-80 Ф5 ВР-I L=850	18	0.12КГ

ВЗАМ ИНВ.№
ПОДПИСЬ И ДАТА
ИНВ № ПОДЛ

1.020.1-3ПВ.4-4 33

НАЧ ОТД Шевченко
Н КОНТР Ребров
ГЛ СПЕЦ Ничипоренко
ПРОВЕРИЛ Ничипоренко
РАЗРАБ Пинчук

СЕТКА
С20 - С22, С27 - С30

СТАДИЯ	ЛИСТ	ЛИСТОВ
Р	1	2

ГОСГРАЖДАНСТРОЙ
КиевЗНИИЭП

ФОРМАТ А4

ФОРМАТ	ЗОНА	ПОЗ	ОБОЗНАЧЕНИЕ	НАИМЕНОВАНИЕ	КОЛ	ПРИМЕЧАНИЕ
БЧ		2	8.013.4010	СТ. ОТД. ГОСТ 5781-82* Ф8 А-Ш L=4010	4	1.58КГ
				1.020.1-3ПВ.4-4 33-04 С28		
				ДЕТАЛИ		
БЧ		1	5.041.2050	СТ. ОТД. ГОСТ 6727-80 Ф5 ВР-I L=2050	18	0.28КГ
БЧ		2	8.013.4010	СТ. ОТД. ГОСТ 5781-82* Ф8 А-Ш L=4010	10	1.58КГ
				1.020.1-3ПВ.4-4 33-05 С29		
				ДЕТАЛИ		
БЧ		1	5.041.2230	СТ. ОТД. ГОСТ 6727-80 Ф5 ВР-I L=2230	18	0.31КГ
БЧ		2	8.013.4010	СТ. ОТД. ГОСТ 5781-82* Ф8 А-Ш L=4010	11	1.58КГ
				1.020.1-3ПВ.4-4 33-06 С30		
				ДЕТАЛИ		
БЧ		1	5.041.2650	СТ. ОТД. ГОСТ 6727-80 Ф5 ВР-I L=2650	18	0.37КГ
БЧ		2	8.013.4010	СТ. ОТД. ГОСТ 5781-82* Ф8 А-Ш L=4010	13	1.58КГ

1.020.1-3ПВ.4-4 33 | ЛИСТ 2

ФОРМАТ А4

ТЛП КОРТ | Киев ЗНИИЭП

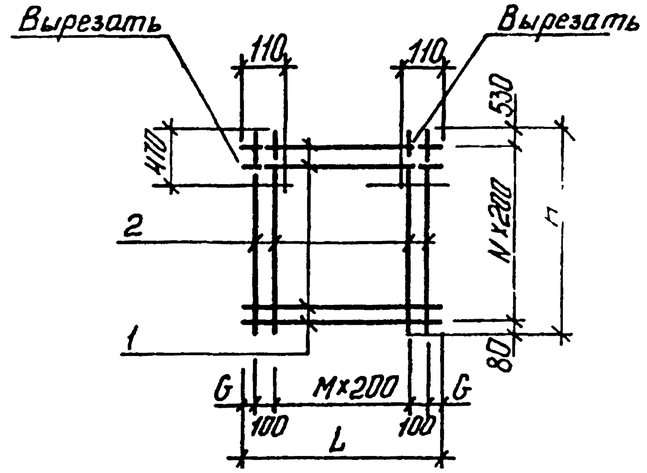

ОБОЗНАЧЕНИЕ	МАРКА	L	H	G	M	N	МАССА,КГ
I.020.I-3ПВ.4-4 33	C20	850	34I0	25	3	I4	7,I5
-0I	C2I	2230	34I0	I5	I0	I4	I9,45
-02	C22	2650	34I0	25	I2	I4	23,02
-03	C27	850	40I0	25	3	I7	8,46
-04	C28	2050	40I0	25	9	I7	20,95
-05	C29	2230	40I0	I5	I0	I7	22,98
-06	C30	2650	40I0	25	I2	I7	27,20

9157/1

49

ЭПВЦ КиевЗНИИЭП | ОПЕРАТОР ТЛП КОРТ | Федько

ВЗАМ. ИНВ № | ПОДПИСЬ И ДАТА | ИНВ № ПОДЛ

НАЧ ОТД.	Шевченко	
Н.КОНТР	Ребров	
ГЛ СПЕЦ	Ничипоренко	
ПРОВЕРИЛ	Ничипоренко	
РАЗРАБ	Мустафаева	

1.020.1-3ПВ.4-4 33СБ

СЕТКА
С20 - С22, С27 - С30
СБОРОЧНЫЙ ЧЕРТЕЖ

СТАДИЯ	МАССА	МАСШТАБ
Р	СМ ТАБЛ	

ЛИСТ | ЛИСТОВ 1

ГОСГРАЖДАНСТРОЙ
КиевЗНИИЭП

ФОРМАТ А4

ФОРМАТ	ЗОНА	ПОЗ	ОБОЗНАЧЕНИЕ	НАИМЕНОВАНИЕ	КОЛ	ПРИМЕЧАНИЕ
				ДОКУМЕНТАЦИЯ		
А4			1.020.1-3ПВ.4-4 34СВ	СВОРОЧНЫЙ ЧЕРТЕЖ		
А4			1.020.1-3ПВ.4-4 00ТО	ТЕХНИЧЕСКОЕ ОПИСАНИЕ		
			ПЕРЕМЕННЫЕ ДАННЫЕ	ДЛЯ ИСПОЛНЕНИЙ:		
				1.020.1-3ПВ.4-4 34 С31		
				ДЕТАЛИ		
				СТ. ОТД. ГОСТ 6727-80		
ВЧ	1		5.041.820	Ф5 ВР-I L=820	8	0.11КГ
				СТ. ОТД. ГОСТ 5781-82*		
ВЧ	2		6.013.1950	Ф6 А-Ш L=1950	8	0.43КГ
				1.020.1-3ПВ.4-4 34-01 С32		
				ДЕТАЛИ		
				СТ. ОТД. ГОСТ 6727-80		
ВЧ	1		5.041.2320	Ф5 ВР-I L=2320	8	0.32КГ
				СТ. ОТД. ГОСТ 5781-82*		
ВЧ	2		6.013.1950	Ф6 А-Ш L=1950	12	0.43КГ
				1.020.1-3ПВ.4-4 34-02 С39		
				ДЕТАЛИ		
				СТ. ОТД. ГОСТ 6727-80		
ВЧ	1		5.041.560	Ф5 ВР-I L=560	14	0.08КГ
				СТ. ОТД. ГОСТ 5781-82*		
ВЧ	2		6.013.3250	Ф6 А-Ш L=3250	6	0.72КГ
				1.020.1-3ПВ.4-4 34-03 С40		
				ДЕТАЛИ		
				СТ. ОТД. ГОСТ 6727-80		
ВЧ	1		5.041.2060	Ф5 ВР-I L=2060	14	0.29КГ

НАЧ ОТД	Шевченко		
Н КОНТР	Ребров		
ГЛ СПЕЦ	Ничипоренко		
ПРОВЕРИЛ	Ничипоренко		
РАЗРАБ	Пинчук		

1.020.1-3ПВ.4-4 34

СЕТКА
С31, С32, С39, С40, С49, С53

СТАДИЯ	ЛИСТ	ЛИСТОВ
Р	1	2

ГОСГРАЖДАНСТРОЙ
КиевЗНИИЭП

ФОРМАТ А4

ЭПВЦ Киев ЗНИИЭП
ОПЕРАТОР ТЛП КОРТ
Федько

ФОРМАТ	ЗОНА	ПОЗ	ОБОЗНАЧЕНИЕ	НАИМЕНОВАНИЕ	КОЛ	ПРИМЕЧАНИЕ
				СТ. ОТД. ГОСТ 5781-82*		
ВЧ		2	6.013.3250	Ф6 А-Ш L=3250	11	0.72КГ
				1.020.1-3ПВ.4-4 34-04 С49		
				ДЕТАЛИ		
				СТ. ОТД. ГОСТ 6727-80		
ВЧ		1	5.041.560	Ф5 ВР-I L=560	16	0.08КГ
				СТ. ОТД. ГОСТ 5781-82*		
ВЧ		2	8.013.3550	Ф8 А-Ш L=3550	6	1.40КГ
				1.020.1-3ПВ.4-4 34-05 С53		
				ДЕТАЛИ		
				СТ. ОТД. ГОСТ 6727-80		
ВЧ		1	5.041.560	Ф5 ВР-I L=560	19	0.08КГ
				СТ. ОТД. ГОСТ 5781-82*		
ВЧ		2	8.013.4150	Ф8 А-Ш L=4150	6	1.64КГ

ВЗАМ ИНВ №
ПОДПИСЬ И ДАТА
ИНВ №ПОДЛ

50
9157/1

1.020.1-3ПВ.4-4 34

ЛИСТ 2

ФОРМАТ А4

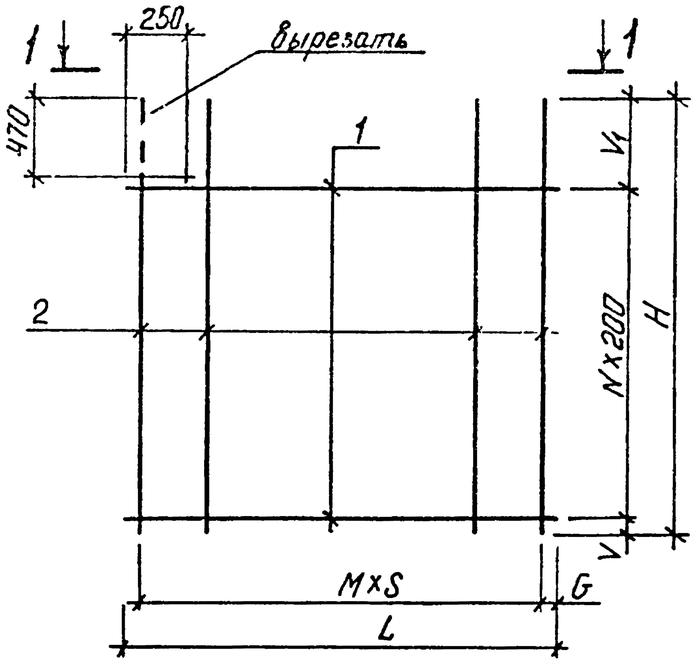

1-1

ОБОЗНАЧЕНИЕ	МАРКА	L	H	G	M	N	V	V1	S	МАССА, КГ
I.020.I-3ПВ.4-4 34	С3I	820	I950	60	7	7	40	5I0	I00	4,37
-0I	С32	2320	I950	60	II	7	40	5I0	200	7,77
-02	С39	560	3250	30	5	I3	90	560	I00	5,42
-03	С40	2060	3250	30	I0	I3	90	560	200	II,94
-04	С49	560	3550	30	5	I5	40	5I0	I00	9,65
-05	С53	560	4I50	30	5	I8	40	530	I00	II,30

1.020.1-3ПВ.4-4 34СБ

СЕТКА
С3I, С32, С39,
С40, С49, С53
СБОРОЧНЫЙ ЧЕРТЕЖ

СТАДИЯ	МАССА	МАСШТАБ
Р	СМ ТАБЛ	
ЛИСТ	ЛИСТОВ 1	

ГОСГРАЖДАНСТРОЙ
КиевЗНИИЭП

НАЧ ОТД.	Шевченко	
Н КОНТР	Ребров	
ГЛ СПЕЦ	Ничипоренко	
ПРОВЕРИЛ	Ничипоренко	
РАЗРАБ.	Мустафаева	

ФОРМАТ А4

ЭПВЦ КиевЗНИИЭП | ОПЕРАТОР ТЛП КОРТ | Федько

ФОРМАТ	ЗОНА	ПОЗ	ОБОЗНАЧЕНИЕ	НАИМЕНОВАНИЕ	КОЛ.	ПРИМЕЧАНИЕ
				ДОКУМЕНТАЦИЯ		
А4			1.020.1-3ПВ.4-4 35СБ	СБОРОЧНЫЙ ЧЕРТЕЖ		
А4			1.020.1-3ПВ.4-4 00ТО	ТЕХНИЧЕСКОЕ ОПИСАНИЕ		
			ПЕРЕМЕННЫЕ ДАННЫЕ	ДЛЯ ИСПОЛНЕНИЙ:		
				1.020.1-3ПВ.4-4 35 С33		
				ДЕТАЛИ		
				СТ. ОТД. ГОСТ 6727-80		
ВЧ		1	5.041.680	Ф5 ВР-I L=680	7	0.10КГ
				СТ. ОТД. ГОСТ 5781-82*		
ВЧ		2	6.013.1810	Ф6 А-III L=1810	7	0.40КГ
				1.020.1-3ПВ.4-4 35-01 С34		
				ДЕТАЛИ		
				СТ. ОТД. ГОСТ 6727-80		
ВЧ		1	5.041.2180	Ф5 ВР-I L=2180	7	0.30КГ
				СТ. ОТД. ГОСТ 5781-82*		
ВЧ		2	6.013.1810	Ф6 А-III L=1810	11	0.40КГ
				1.020.1-3ПВ.4-4 35-02 С44		
				ДЕТАЛИ		
				СТ. ОТД. ГОСТ 6727-80		
ВЧ		1	5.041.420	Ф5 ВР-I L=420	13	0.06КГ
				СТ. ОТД. ГОСТ 5781-82*		
ВЧ		2	6.013.3110	Ф6 А-III L=3110	4	0.69КГ
				1.020.1-3ПВ.4-4 35-03 С45		
				ДЕТАЛИ		
				СТ. ОТД. ГОСТ 6727-80		
ВЧ		1	5.041.1920	Ф5 ВР-I L=1920	13	0.27КГ

51

9157/1

ВЗАМ.ИНВ № | ПОДПИСЬ И ДАТА | ИНВ № ПОДЛ

1.020.1-3ПВ.4-4 35

СЕТКА
С33, С34, С44,
С45, С5I, С55

НАЧ ОТД	Шевченко	СТАДИЯ	ЛИСТ	ЛИСТОВ
Н КОНТР	Ребров	Р	1	2
ГЛ СПЕЦ	Ничипоренко			
ПРОВЕРИЛ	Ничипоренко			
РАЗРАБ	Пинчук			

ГОСГРАЖДАНСТРОЙ
КиевЗНИИЭП

ФОРМАТ А4

ФОРМАТ	ЗОНА	ПОЗ	ОБОЗНАЧЕНИЕ	НАИМЕНОВАНИЕ	КОЛ	ПРИМЕЧАНИЕ
ВЧ	2		6.013.3110	СТ. ОТД. ГОСТ 5781-82* Ф6 А-III L=3110	10	0.69КГ
				1.020.1-3ПВ.4-4 35-04 С51		
				ДЕТАЛИ		
ВЧ	1		5.041.420	СТ. ОТД. ГОСТ 6727-80 Ф5 ВР-I L=420	15	0.06КГ
ВЧ	2		8.013.3410	СТ. ОТД. ГОСТ 5781-82* Ф8 А-III L=3410	4	1.35КГ
				1.020.1-3ПВ.4-4 35-05 С55		
				ДЕТАЛИ		
ВЧ	1		5.041.420	СТ. ОТД. ГОСТ 6727-80 Ф5 ВР-I L=420	18	0.06КГ
ВЧ	2		8.013.4010	СТ. ОТД. ГОСТ 5781-82* Ф8 А-III L=4010	4	1.58КГ

Киев ЗНИИЭП ТЛП КОРТ

1.020.1-3ПВ.4-4 35

ЛИСТ 2

ФОРМАТ А4

ЭПВЦ КиевЗНИИЭП | ОПЕРАТОР ТЛП КОРТ | Федько

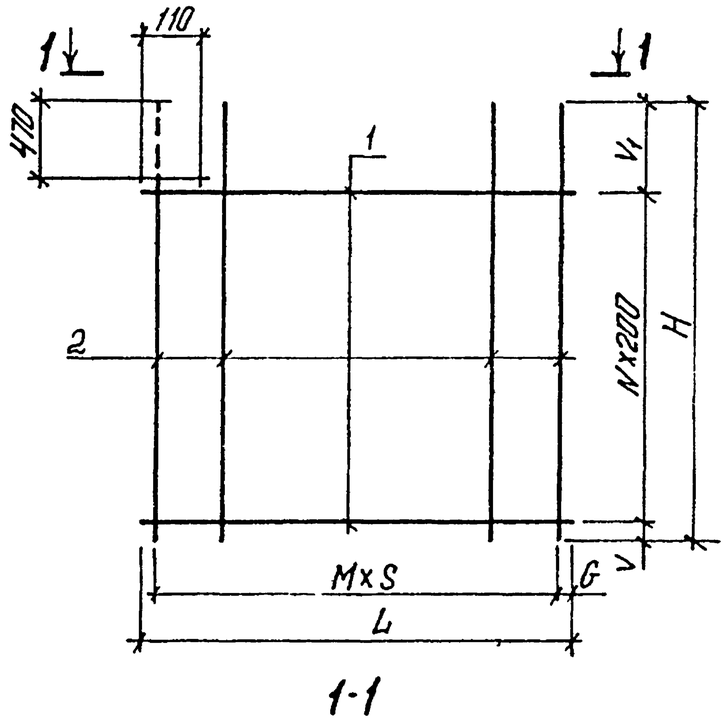

1-1

ОБОЗНАЧЕНИЕ	МАРКА	L	H	G	M	N	V	V1	S	МАССА, КГ
1.020.1-3ПВ.4-4 35	С33	680	1810	60	6	6	100	510	100	3,47
-01	С34	2180	1810	60	10	6	100	510	200	6,54
-02	С44	420	3110	30	3	12	150	560	100	3,52
-03	С45	1920	3110	30	9	12	150	560	200	10,37
-04	С51	420	3410	30	3	14	100	510	100	6,26
-05	С55	420	4010	30	3	17	100	530	100	7,38

9157/1

52

ВЗАМ. ИНВ № | ПОДПИСЬ И ДАТА | ИНВ № ПОДЛ

НАЧ ОТД	Шевченко	
Н КОНТР	Ребров	
ГЛ СПЕЦ	Ничипоренко	
ПРОВЕРИЛ	Ничипоренко	
РАЗРАБ	Мустафаева	

1.020.1-3ПВ.4-4 35 СБ

СЕТКА
С33, С34, С44,
С45, С51, С55
СБОРОЧНЫЙ ЧЕРТЕЖ

СТАДИЯ	МАССА	МАСШТАБ
Р	СМ ТАБЛ	

ЛИСТ | ЛИСТОВ

ГОСГРАЖДАНСТРОЙ
КиевЗНИИЭП

ФОРМАТ А4

ФОРМАТ	ЗОНА	ПОЗ	ОБОЗНАЧЕНИЕ	НАИМЕНОВАНИЕ	КОЛ.	ПРИМЕЧАНИЕ
				ДОКУМЕНТАЦИЯ		
А4			1.020.1-3ПВ.4-4 36СБ	СВОРОЧНЫЙ ЧЕРТЕЖ		
А4			1.020.1-3ПВ.4-4 00ТО	ТЕХНИЧЕСКОЕ ОПИСАНИЕ		
			ПЕРЕМЕННЫЕ ДАННЫЕ	ДЛЯ ИСПОЛНЕНИЙ:		
				1.020.1-3ПВ.4-4 36 С35		
				ДЕТАЛИ		
ВЧ	1		5.041.820	СТ. ОТД. ГОСТ 6727-80 Ф5 ВР-I L=820	8	0.11КГ
ВЧ	2		6.013.1950	СТ. ОТД. ГОСТ 5781-82* Ф6 А-III L=1950	8	0.43КГ
				1.020.1-3ПВ.4-4 36-01 С36		
				ДЕТАЛИ		
ВЧ	1		5.041.2320	СТ. ОТД. ГОСТ 6727-80 Ф5 ВР-I L=2320	8	0.32КГ
ВЧ	2		6.013.1950	СТ. ОТД. ГОСТ 5781-82* Ф6 А-III L=1950	12	0.43КГ
				1.020.1-3ПВ.4-4 36-02 С41		
				ДЕТАЛИ		
ВЧ	1		5.041.560	СТ. ОТД. ГОСТ 6727-80 Ф5 ВР-I L=560	14	0.08КГ
ВЧ	2		6.013.3250	СТ. ОТД. ГОСТ 5781-82* Ф6 А-III L=3250	6	0.72КГ
				1.020.1-3ПВ.4-4 36-03 С42		
				ДЕТАЛИ		
ВЧ	1		5.041.2060	СТ. ОТД. ГОСТ 6727-80 Ф5 ВР-I L=2060	14	0.29КГ

ЭПВЦ КиевЗНИИЭП | ОПЕРАТОР ТЛП КОРТ | Ребров

1.020.1-3ПВ.4-4 36

НАЧ ОТД	Шевченка		СЕТКА С35, С36, С41 – С43, С50, С54	СТАДИЯ	ЛИСТ	ЛИСТОВ
Н КОНТР	Ребров			Р	1	2
ГЛ СПЕЦ	Кучипоренко			ГОСГРАЖДАНСТРОЙ КиевЗНИИЭП		
ПРОВЕРИЛ	Кучипоренко					
РАЗРАБ	Линчук					

ФОРМАТ А4

5.

ФОРМАТ	ЗОНА	ПОЗ	ОБОЗНАЧЕНИЕ	НАИМЕНОВАНИЕ	КОЛ.	ПРИМЕЧАНИЕ
ВЧ	2		8.013.3250	СТ. ОТД. ГОСТ 5781-82* Ф8 А-III L=3250	11	1.28КГ
				1.020.1-3ПВ.4-4 36-04 С43		
				ДЕТАЛИ		
ВЧ	1		5.041.3560	СТ. ОТД. ГОСТ 6727-80 Ф5 ВР-I L=3560	14	0.49КГ
ВЧ	2		8.013.3250	СТ. ОТД. ГОСТ 5781-82* Ф8 А-III L=3250	18	1.28КГ
				1.020.1-3ПВ.4-4 36-05 С50		
				ДЕТАЛИ		
ВЧ	1		5.041.560	СТ. ОТД. ГОСТ 6727-80 Ф5 ВР-I L=560	16	0.08КГ
ВЧ	2		8.013.3550	СТ. ОТД. ГОСТ 5781-82* Ф8 А-III L=3550	6	1.40КГ
				1.020.1-3ПВ.4-4 36-06 С54		
				ДЕТАЛИ		
ВЧ	1		5.041.560	СТ. ОТД. ГОСТ 6727-80 Ф5 ВР-I L=560	19	0.08КГ
ВЧ	2		8.013.4150	СТ. ОТД. ГОСТ 5781-82* Ф8 А-III L=4150	6	1.64КГ

ЭПВЦ КиевЗНИИЭП | ОПЕРАТОР ТЛП КОРТ | Ребров

ВЗАМ ИНВ № | ПОДПИСЬ И ДАТА | ИНВ № ПОДЛ

1.020.1-3ПВ.4-4 36

53
9157/1

ЛИС 2

ФОРМАТ А4

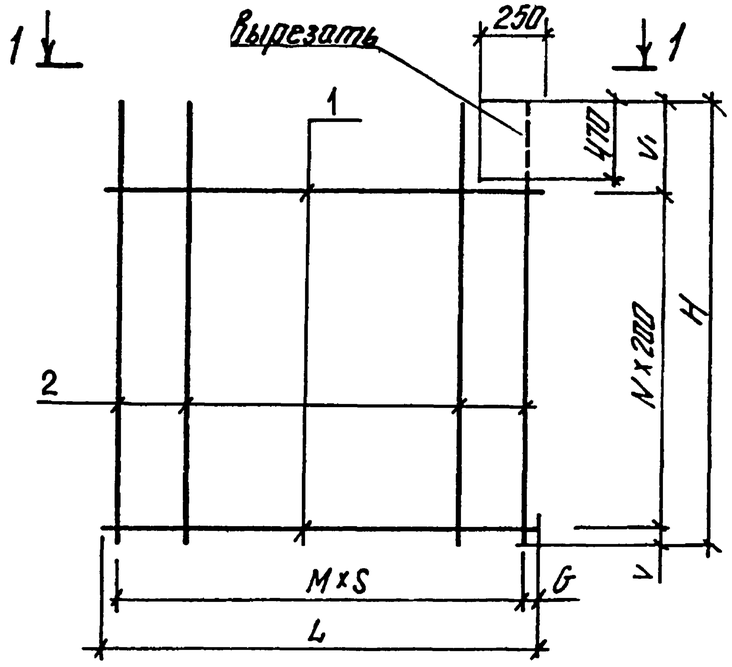

1-1

ОБОЗНАЧЕНИЕ	МАРКА	L	H	G	M	N	V	V_1	S	МАССА, КГ
I.020.I-3ПВ.4-4 36	С35	820	I950	60	7	7	40	5I0	I00	4,37
-0I	С36	2320	I950	60	II	7	40	5I0	200	7,77
-02	С4I	560	3250	30	5	I3	90	560	I00	5,42
-03	С42	2060	3250	30	I0	I3	90	560	200	I8,I2
-04	С43	3560	3250	30	I7	I3	90	560	200	30,0I
-05	С50	560	3550	30	5	I5	40	5I0	I00	9,65
-06	С54	560	4I50	30	5	I8	40	530	I00	II,30

НАЧ.ОТД.	Шевченко	
Н.КОНТР.	Ребров	
ГЛ.СПЕЦ.	Ничипоренко	
ПРОВЕРИЛ	Ничипоренко	
РАЗРАБ.	Мустафаева	

1.020.1-3ПВ.4-4 36СБ

СЕТКА
С35, С36, С4I - С43,
С50, С54
СБОРОЧНЫЙ ЧЕРТЕЖ

СТАДИЯ	МАССА	МАСШТАБ
Р	СМ ТАБЛ	
ЛИСТ	ЛИСТОВ 1	

ГОСГРАЖДАНСТРОЙ
КиевЗНИИЭП

ФОРМАТ А4

ЭПВЦ КиевЗНИИЭП | ОПЕРАТОР ТЛП КОРТ | Федько

ФОРМАТ	ЗОНА	ПОЗ	ОБОЗНАЧЕНИЕ	НАИМЕНОВАНИЕ	КОЛ	ПРИМЕЧАНИЕ
				ДОКУМЕНТАЦИЯ		
А4			1.020.1-3ПВ.4-4 37СБ	СБОРОЧНЫЙ ЧЕРТЕЖ		
А4			1.020.1-3ПВ.4-4 ООТО	ТЕХНИЧЕСКОЕ ОПИСАНИЕ		
			ПЕРЕМЕННЫЕ ДАННЫЕ	ДЛЯ ИСПОЛНЕНИЙ:		
				1.020.1-3ПВ.4-4 37 С37		
				ДЕТАЛИ		
ВЧ		1	5.041.680	СТ. ОТД. ГОСТ 6727-80 Ф5 ВР-I L=680	7	0.10КГ
ВЧ		2	6.013.1810	СТ. ОТД. ГОСТ 5781-82* Ф6 А-III L=1810	7	0.40КГ
				1.020.1-3ПВ.4-4 37-01 С38		
				ДЕТАЛИ		
ВЧ		1	5.041.2180	СТ. ОТД. ГОСТ 6727-80 Ф5 ВР-I L=2180	7	0.30КГ
ВЧ		2	6.013.1810	СТ. ОТД. ГОСТ 5781-82* Ф6 А-III L=1810	11	0.40КГ
				1.020.1-3ПВ.4-4 37-02 С46		
				ДЕТАЛИ		
ВЧ		1	5.041.420	СТ. ОТД. ГОСТ 6727-80 Ф5 ВР-I L=420	13	0.06КГ
ВЧ		2	6.013.3110	СТ. ОТД. ГОСТ 5781-82* Ф6 А-III L=3110	4	0.69КГ
				1.020.1-3ПВ.4-4 37-03 С47		
				ДЕТАЛИ		
ВЧ		1	5.041.1920	СТ. ОТД. ГОСТ 6727-80 Ф5 ВР-I L=1920	13	0.27КГ

54

9157/1

ВЗАМ.ИНВ.№ | ПОДПИСЬ И ДАТА | ИНВ № ПОДЛ

1.020.1-3ПВ.4-4 37

НАЧ ОТД	Шевченко	
Н КОНТР	Ребров	
ГЛ СПЕЦ	Ничипоренко	
ПРОВЕРИЛ	Ничипоренко	
РАЗРАБ	Пинчук	

СЕТКА
С37, С38, С46 - С48,
С52, С56

СТАДИЯ	ЛИСТ	ЛИСТОВ
Р	1	2

ГОСГРАЖДАНСТРОЙ
КиевЗНИИЭП

ФОРМАТ А4

ФОРМАТ	ЗОНА	ПОЗ	ОБОЗНАЧЕНИЕ	НАИМЕНОВАНИЕ	КОЛ	ПРИМЕЧАНИЕ
БЧ		2	8.013.3110	СТ. ОТД. ГОСТ 5781-82* Ф8 А-III L=3110	10	1.23КГ
				1.020.1-3ПВ.4-4 37-04 С48		
				ДЕТАЛИ		
БЧ		1	5.041.3420	СТ. ОТД. ГОСТ 6727-80 Ф5 ВР-I L=3420	13	0.47КГ
БЧ		2	8.013.3110	СТ. ОТД. ГОСТ 5781-82* Ф8 А-III L=3110	17	1.23КГ
				1.020.1-3ПВ.4-4 37-05 С52		
				ДЕТАЛИ		
БЧ		1	5.041.420	СТ. ОТД. ГОСТ 6727-80 Ф5 ВР-I L=420	15	0.06КГ
БЧ		2	8.013.3410	СТ. ОТД. ГОСТ 5781-82* Ф8 А-III L=3410	4	1.35КГ
				1.020.1-3ПВ.4-4 37-06 С56		
				ДЕТАЛИ		
БЧ		1	5.041.420	СТ. ОТД. ГОСТ 6727-80 Ф5 ВР-I L=420	18	0.06КГ
БЧ		2	8.013.4010	СТ. ОТД. ГОСТ 5781-82* Ф8 А-III L=4010	4	1.58КГ

Киев ЗНИИЭП ТЛП КОРТ

1.020.1-3ПВ.4-4 37

ЛИСТ 2

ФОРМАТ А4

ЭПВЦ КиевЗНИИЭП | ОПЕРАТОР ТЛП КОРТ | Федько

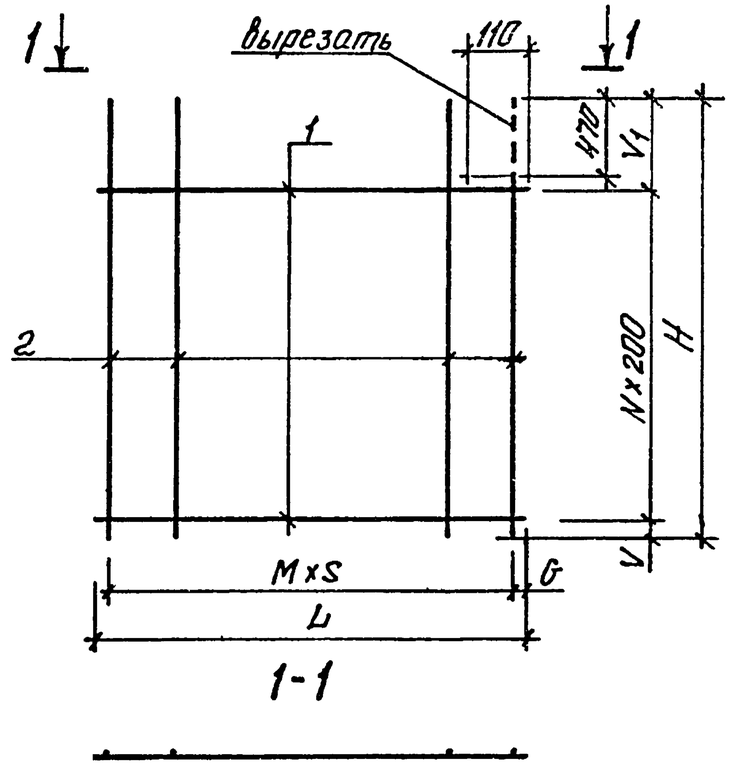

55

ОБОЗНАЧЕНИЕ	МАРКА	L	H	G	M	N	V	V1	S	МАССА,КГ
I.020.I-3ПВ.4-4 37	С37	680	I8I0	60	6	6	I00	5I0	I00	3,47
-0I	С38	2I80	I8I0	60	I0	6	I00	5I0	200	6,54
-02	С46	420	3II0	30	3	I2	I50	560	I00	3,52
-03	С47	I920	3II0	30	9	I2	I50	560	200	I5,74
-04	С48	3420	3II0	30	I6	I2	I50	560	200	27,04
-05	С52	420	34I0	30	3	I4	I00	5I0	I00	6,26
-06	С56	420	40I0	30	3	I7	I00	530	I00	7,38

9157/1

ВЗАМ. ИНВ № | ПОДПИСЬ И ДАТА | ИНВ № ПОДЛ

НАЧ ОТД.	Шевченко	
Н.КОНТР	Ребров	
ГЛ СПЕЦ	Ничипаренко	
ПРОВЕРИЛ	Ничипаренко	
РАЗРАБ.	Мустафаева	

1.020.1-3ПВ.4-4 37 СБ

СЕТКА С37, С38, С46 - С48, С52, С56 СБОРОЧНЫЙ ЧЕРТЕЖ

СТАДИЯ	МАССА	МАСШТАБ
Р	СМ ТАБЛ	

ЛИСТ | ЛИСТОВ 1

ГОСГРАЖДАНСТРОЙ КиевЗНИИЭП

ФОРМАТ А4

ФОРМАТ	ЗОНА	ПОЗ	ОБОЗНАЧЕНИЕ	НАИМЕНОВАНИЕ	КОЛ	ПРИМЕЧАНИЕ
				ДОКУМЕНТАЦИЯ		
А4			1.020.1-3ПВ.4-4 38СБ	СВОРОЧНЫЙ ЧЕРТЕЖ		
А4			1.020.1-3ПВ.4-4 ООТО	ТЕХНИЧЕСКОЕ ОПИСАНИЕ		
				ПЕРЕМЕННЫЕ ДАННЫЕ ДЛЯ ИСПОЛНЕНИЙ:		
				1.020.1-3ПВ.4-4 38 С57		
				ДЕТАЛИ		
БЧ	1		5.041.1130	СТ. ОТД. ГОСТ 6727-80 Ф5 ВР-I L=1130	8	0.16КГ
БЧ	2		6.013.1530	СТ. ОТД. ГОСТ 5781-82* Ф6 А-III L=1530	6	0.34КГ
				1.020.1-3ПВ.4-4 38-01 С58		
				ДЕТАЛИ		
БЧ	1		5.041.2510	СТ. ОТД. ГОСТ 6727-80 Ф5 ВР-I L=2510	8	0.35КГ
БЧ	2		6.013.1530	СТ. ОТД. ГОСТ 5781-82* Ф6 А-III L=1530	13	0.34КГ
				1.020.1-3ПВ.4-4 38-02 С59		
				ДЕТАЛИ		
БЧ	1		5.041.2930	СТ. ОТД. ГОСТ 6727-80 Ф5 ВР-I L=2930	8	0.41КГ
БЧ	2		6.013.1530	СТ. ОТД. ГОСТ 5781-82 Ф6 А-III L=1530	15	0.34КГ
				1.020.1-3ПВ.4-4 38-03 С60		
				ДЕТАЛИ		
БЧ	1		5.041.5510	СТ. ОТД. ГОСТ 6727-80 Ф5 ВР-I L=5510	8	0.77КГ

		1.020.1-3ПВ.4-4 38	
НАЧ ОТД	Шевченко	СТАДИЯ: Р	ЛИСТ: 1 / ЛИСТОВ: 3
Н КОНТР	Ребров	СЕТКА С57 – С60, С65 – С67, С69 – С72	ГОСГРАЖДАНСТРОЙ КиевЗНИИЭП
ГЛ СПЕЦ	Ничипоренко		
ПРОВЕРИЛ	Ничипоренко		
РАЗРАБ	Пинчук		

ФОРМАТ А4

ЭПВЦ Киев ЗНИИЭП

ОПЕРАТОР ТЛП КОРТ

Федько

ФОРМАТ	ЗОНА	ПОЗ	ОБОЗНАЧЕНИЕ	НАИМЕНОВАНИЕ	КОЛ	ПРИМЕЧАНИЕ
БЧ		2	6.013.1530	СТ. ОТД. ГОСТ 5781-82* Ф6 А-III L=1530	28	0.34КГ
				1.020.1-3ПВ.4-4 38-04 С65		
				ДЕТАЛИ		
БЧ		1	5.041.820	СТ. ОТД. ГОСТ 6727-80 Ф5 ВР-I L=820	8	0.11КГ
БЧ		2	6.013.1530	СТ. ОТД. ГОСТ 5781-82* Ф6 А-III L=1530	8	0.34КГ
				1.020.1-3ПВ.4-4 38-05 С66		
				ДЕТАЛИ		
БЧ		1	5.041.2320	СТ. ОТД. ГОСТ 6727-80 Ф5 ВР-I L=2320	8	0.32КГ
БЧ		2	6.013.1530	СТ. ОТД. ГОСТ 5781-82* Ф6 А-III L=1530	12	0.34КГ
				1.020.1-3ПВ.4-4 38-06 С67		
				ДЕТАЛИ		
БЧ		1	5.041.680	СТ. ОТД. ГОСТ 6727-80 Ф5 ВР-I L=680	6	0.10КГ
БЧ		2	6.013.1250	СТ. ОТД. ГОСТ 5781-82* Ф6 А-III L=1250	7	0.28КГ
				1.020.1-3ПВ.4-4 38-07 С69		
				ДЕТАЛИ		
БЧ		1	5.041.1130	СТ. ОТД. ГОСТ 6727-80 Ф5 ВР-I L=1130	15	0.16КГ
БЧ		2	6.013.2830	СТ. ОТД. ГОСТ 5781-82* Ф6 А-III L=2830	6	0.63КГ
				1.020.1-3ПВ.4-4 38-08 С70		
				ДЕТАЛИ		
БЧ		1	5.041.2510	СТ. ОТД. ГОСТ 6727-80 Ф5 ВР-I L=2510	15	0.35КГ

ВЗАМ ИНВ № | ПОДПИСЬ И ДАТА | ИНВ №ПОДЛ

	1.020.1-3ПВ.4-4 38	915/1 56 ЛИСТ 2

ФОРМАТ А4

ФОРМАТ	ЗОНА	ПОЗ	ОБОЗНАЧЕНИЕ	НАИМЕНОВАНИЕ	КОЛ	ПРИМЕЧАНИЕ
БЧ		2	6.013.2830	СТ. ОТД. ГОСТ 5781-82* Ф6 А-III L=2830	13	0.63КГ
				1.020.1-3ПВ.4-4 38-09 С71		
				ДЕТАЛИ		
БЧ		1	5.041.2930	СТ. ОТД. ГОСТ 6727-80 Ф5 ВР-I L=2930	15	0.41КГ
БЧ		2	6.013.2830	СТ. ОТД. ГОСТ 5781-82* Ф6 А-III L=2830	15	0.63КГ
				1.020.1-3ПВ.4-4 38-10 С72		
				ДЕТАЛИ		
БЧ		1	5.041.5510	СТ. ОТД. ГОСТ 6727-80 Ф5 ВР-I L=5510	15	0.77КГ
БЧ		2	6.013.2830	СТ. ОТД. ГОСТ 5781-82* Ф6 А-III L=2830	28	0.63КГ

ЭПВЦ КиевЗНИИЭП | ОПЕРАТОР ТЛП КОРТ | Редько

ВЗАМ. ИНВ №

ПОДПИСЬ И ДАТА

ИНВ №ПОДЛ

НАЧОТД	Шевченко		
Н КОНТР	Ребров		
ГЛ СПЕЦ	Ничипоренко		
ПРОВЕРИЛ	Ничипоренко		
РАЗРАБ	Мустафаев		

1.020.1-3ПВ.4-4 38 | ЛИСТ 3

ФОРМАТ А4

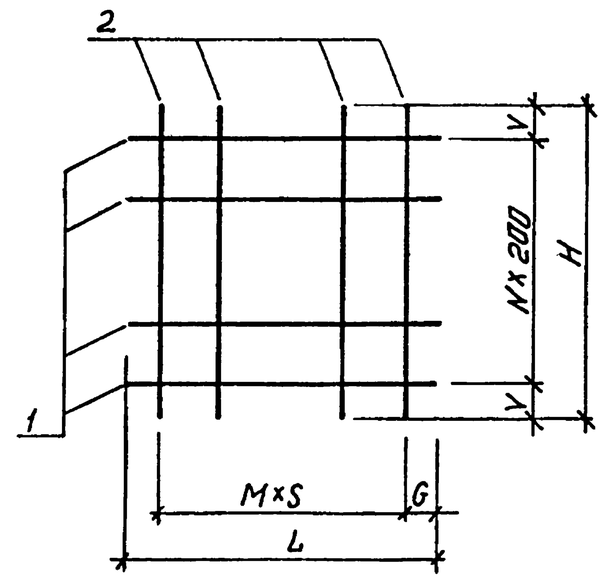

57

ОБОЗНАЧЕНИЕ	МАРКА	L	H	G	M	N	V	S	МАССА,КГ
I.020.I-3ПВ.4-4 38	С57	II30	I530	65	5	7	65	200	3,29
-0I	С58	25I0	I530	55	I2	7	65	200	7,2I
-02	С59	2930	I530	65	I4	7	65	200	8,35
-03	С60	55I0	I530	55	27	7	65	200	I5,64
-04	С65	820	I530	60	7	7	65	I00	3,63
-05	С66	2320	I530	60	II	7	65	200	6,65
-06	С67	680	I250	60	6	5	25	I00	2,5I
-07	С69	II30	2830	65	5	I4	I5	200	6,I2
-08	С70	25I0	2830	55	I2	I4	I5	200	I3,40
-09	С7I	2930	2830	65	I4	I4	I5	200	I5,53
-I0	С72	55I0	2830	55	27	I4	I5	200	29,08

9157/1

ЭПВЦ КиевЗНИИЭП | ОПЕРАТОР ТЛП КОРТ | Редько

ВЗАМ. ИНВ №

ПОДПИСЬ И ДАТА

ИНВ №ПОДЛ

НАЧОТД	Шевченко		
Н КОНТР	Ребров		
ГЛ СПЕЦ	Ничипоренко		
ПРОВЕРИЛ	Ничипоренко		
РАЗРАБ	Мустафаев		

1.020.1-3ПВ.4-4 38СБ

СЕТКА С57 – С60, С65 – С67, С69 – С72 СБОРОЧНЫЙ ЧЕРТЕЖ

СТАДИЯ	МАССА	МАСШТАБ
Р	СМ ТАБЛ	
ЛИСТ	ЛИСТОВ 1	

57

ГОСГРАЖДАНСТРОЙ КиевЗНИИЭП

ФОРМАТ А4

ФОРМАТ	ЗОНА	ПОЗ	ОБОЗНАЧЕНИЕ	НАИМЕНОВАНИЕ	КОЛ	ПРИМЕЧАНИЕ
				ДОКУМЕНТАЦИЯ		
А4			1.020.1-3ПВ.4-4 39СБ	СВОРОЧНЫЙ ЧЕРТЕЖ		
А4			1.020.1-3ПВ.4-4 00ТО	ТЕХНИЧЕСКОЕ ОПИСАНИЕ		
			ПЕРЕМЕННЫЕ ДАННЫЕ	ДЛЯ ИСПОЛНЕНИЙ:		
				1.020.1-3ПВ.4-4 39 С77		
				ДЕТАЛИ		
БЧ	1		5.041.560	СТ. ОТД. ГОСТ 6727-80 Ф5 ВР-I L=560	15	0.08КГ
БЧ	2		6.013.2830	СТ. ОТД. ГОСТ 5781-82* Ф6 А-III L=2830	6	0.63КГ
				1.020.1-3ПВ.4-4 39-01 С78		
				ДЕТАЛИ		
БЧ	1		5.041.2060	СТ. ОТД. ГОСТ 6727-80 Ф5 ВР-I L=2060	15	0.29КГ
БЧ	2		6.013.2830	СТ. ОТД. ГОСТ 5781-82* Ф6 А-III L=2830	11	0.63КГ
				1.020.1-3ПВ.4-4 39-02 С79		
				ДЕТАЛИ		
БЧ	1		5.041.3560	СТ. ОТД. ГОСТ 6727-80 Ф5 ВР-I L=3560	15	0.49КГ
БЧ	2		6.013.2830	СТ. ОТД. ГОСТ 5781-82* Ф6 А-III L=2830	18	0.63КГ
				1.020.1-3ПВ.4-4 39-03 С80		
				ДЕТАЛИ		
БЧ	1		5.041.420	СТ. ОТД. ГОСТ 6727-80 Ф5 ВР-I L=420	13	0.06КГ

			1.020.1-3ПВ.4-4 39
НАЧ ОТД	Шевченко		СЕТКА С77 - С81, С83 - С86
ГИП КОНТР	Ребров		СТАДИЯ: Р; ЛИСТ: 1; ЛИСТОВ: 3
ГЛ СПЕЦ	Ничипоренко		ГОСГРАЖДАНСТРОЙ КиевЗНИИЭП
ПРОВЕРИЛ	Ничипоренко		
РАЗРАБ	Пинчук		

ФОРМАТ А4

ЭПВЦ Киев ЗНИИЭП

ОПЕРАТОР ТЛП КОРТ

Федько

ФОРМАТ	ЗОНА	ПОЗ	ОБОЗНАЧЕНИЕ	НАИМЕНОВАНИЕ	КОЛ	ПРИМЕЧАНИЕ
БЧ	2		6.013.2550	СТ. ОТД. ГОСТ 5781-82* Ф6 А-III L=2550	4	0.57КГ
				1.020.1-3ПВ.4-4 39-04 С81		
				ДЕТАЛИ		
БЧ	1		5.041.1920	СТ. ОТД. ГОСТ 6727-80 Ф5 ВР-I L=1920	13	0.27КГ
БЧ	2		6.013.2550	СТ. ОТД. ГОСТ 5781-82* Ф6 А-III L=2550	10	0.57КГ
				1.020.1-3ПВ.4-4 39-05 С83		
				ДЕТАЛИ		
БЧ	1		5.041.1130	СТ. ОТД. ГОСТ 6727-80 Ф5 ВР-I L=1130	16	0.16КГ
БЧ	2		8.013.3130	СТ. ОТД. ГОСТ 5781-82* Ф8 А-III L=3130	6	1.23КГ
				1.020.1-3ПВ.4-4 39-06 С84		
				ДЕТАЛИ		
БЧ	1		5.041.2510	СТ. ОТД. ГОСТ 6727-80 Ф5 ВР-I L=2510	16	0.35КГ
БЧ	2		8.013.3130	СТ. ОТД. ГОСТ 5781-82* Ф8 А-III L=3130	13	1.23КГ
				1.020.1-3ПВ.4-4 39-07 С85		
				ДЕТАЛИ		
БЧ	1		5.041.2930	СТ. ОТД. ГОСТ 6727-80 Ф5 ВР-I L=2930	16	0.41КГ
БЧ	2		8.013.3130	СТ. ОТД. ГОСТ 5781-82* Ф8 А-III L=3130	15	1.23КГ
				1.020.1-3ПВ.4-4 39-08 С86		
				ДЕТАЛИ		
БЧ	1		5.041.5510	СТ. ОТД. ГОСТ 6727-80 Ф5 ВР-I L=5510	16	0.77КГ

ВЗАМ ИНВ №

ПОДПИСЬ И ДАТА

ИНВ №ПОДЛ

58

9157/1

	ЛИСТ
1.020.1-3ПВ.4-4 39	2

ФОРМАТ А4

ФОРМАТ	ЗОНА	ПОЗ	ОБОЗНАЧЕНИЕ	НАИМЕНОВАНИЕ	КОЛ	ПРИМЕЧАНИЕ
БЧ	2		8.013.3130	СТ. ОТД. ГОСТ 5781-82* Ф8 А-III L=3130	28	1.23КГ

ЭПВЦ Киев ЗНИИЭП | ОПЕРАТОР ТЛП КОРТ | Федько

ФОРМАТ А4

ЭПВЦ КиевЗНИИЭП | ОПЕРАТОР ТЛП КОРТ | Федько

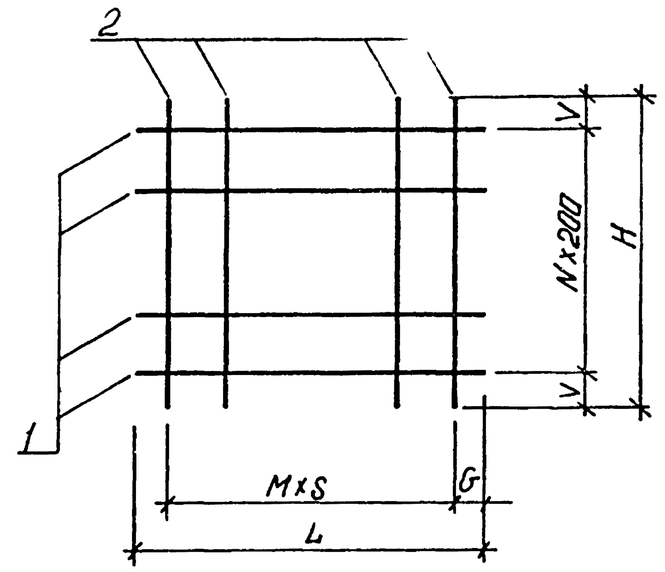

59

ОБОЗНАЧЕНИЕ	МАРКА	L	H	G	M	N	V	S	МАССА,КГ
I.020.I-3ПВ.4-4 39	С77	560	2830	30	5	I4	I5	I00	4,94
-0I	С78	2060	2830	30	I0	I4	I5	200	II,20
-02	С79	3560	2830	80	I7	I4	I5	200	I8,73
-03	С80	420	2550	30	3	I2	75	I00	3,02
-04	С8I	I920	2550	30	9	I2	75	200	9,I3
-05	С83	II30	3I30	65	5	I5	65	200	9,92
-06	С84	25I0	3I30	55	I2	I5	65	200	2I,64
-07	С85	2930	3I30	65	I4	I5	65	200	25,04
-08	С86	55I0	3I30	55	27	I5	65	200	46,84

9157/1

ВЗАМ. ИНВ № | ПОДПИСЬ И ДАТА | ИНВ №ПОДЛ

НАЧ ОТД	Шевченко	
Н КОНТР	Ребров	
ГЛ СПЕЦ	Ничипоренко	
ПРОВЕРИЛ	Ничипоренко	
РАЗРАБ	Мустафаева	

1.020.1-3ПВ.4-4 39СБ

СЕТКА
С77 - С8I, С83 - С86
СБОРОЧНЫЙ ЧЕРТЕЖ

СТАДИЯ	МАССА	МАСШТАБ
Р	СМ ТАБЛ	
ЛИСТ	ЛИСТОВ 1	

59

ГОСГРАЖДАНСТРОЙ
КиевЗНИИЭП

ФОРМАТ А4

ФОРМАТ	ЗОНА	ПОЗ	ОБОЗНАЧЕНИЕ	НАИМЕНОВАНИЕ	КОЛ	ПРИМЕЧАНИЕ
				ДОКУМЕНТАЦИЯ		
А4			1.020.1-3ПВ.4-4 40СБ	СБОРОЧНЫЙ ЧЕРТЕЖ		
А4			1.020.1-3ПВ.4-4 00ТО	ТЕХНИЧЕСКОЕ ОПИСАНИЕ		
			ПЕРЕМЕННЫЕ ДАННЫЕ	ДЛЯ ИСПОЛНЕНИЙ:		
				1.020.1-3ПВ.4-4 40 С91		
				ДЕТАЛИ		
БЧ	1		5.041.560	СТ. ОТД. ГОСТ 6727-80 Ф5 ВР-I L=560	16	0.08КГ
БЧ	2		8.013.3130	СТ. ОТД. ГОСТ 5781-82* Ф8 А-III L=3130	6	1.23КГ
				1.020.1-3ПВ.4-4 40-01 С92		
				ДЕТАЛИ		
БЧ	1		5.041.2060	СТ. ОТД. ГОСТ 6727-80 Ф5 ВР-I L=2060	16	0.29КГ
БЧ	2		8.013.3130	СТ. ОТД. ГОСТ 5781-82* Ф8 А-III L=3130	11	1.23КГ
				1.020.1-3ПВ.4-4 40-02 С93		
				ДЕТАЛИ		
ВЧ	1		5.041.3560	СТ. ОТД. ГОСТ 6727-80 Ф5 ВР-I L=3560	16	0.49КГ
ВЧ	2		8.013.3130	СТ. ОТД. ГОСТ 5781-82* Ф8 А-III L=3130	18	1.23КГ
				1.020.1-3ПВ.4-4 40-03 С94		
				ДЕТАЛИ		
ВЧ	1		5.041.420	СТ. ОТД. ГОСТ 6727-80 Ф5 ВР-I L=420	15	0.06КГ

		1.020.1-3ПВ.4-4 40	
НАЧ ОТД	Шевченко		
Н КОНТР	Ребров	СЕТКА С91 - С94, С97 - С100, С105	СТАДИЯ: Р; ЛИСТ: 1; ЛИСТОВ: 3
ГЛ СПЕЦ	Ничипоренко		ГОСГРАЖДАНСТРОЙ КиевЗНИИЭП
ПРОВЕРИЛ	Ничипоренко		
РАЗРАБ	Пинчук		

ФОРМАТ А4

ЭПВЦ Киев ЗНИИЭП — ОПЕРАТОР ТЛП КОРТ — Федько

ФОРМАТ	ЗОНА	ПОЗ.	ОБОЗНАЧЕНИЕ	НАИМЕНОВАНИЕ	КОЛ	ПРИМЕЧАНИЕ
ВЧ	2		8.013.2850	СТ. ОТД. ГОСТ 5781-82* Ф8 А-III L=2850	4	1.12КГ
				1.020.1-3ПВ.4-4 40-04 С97		
				ДЕТАЛИ		
ВЧ	1		5.041.1130	СТ. ОТД. ГОСТ 6727-80 Ф5 ВР-I L=1130	19	0.16КГ
ВЧ	2		8.013.3730	СТ. ОТД. ГОСТ 5781-82* Ф8 А-III L=3730	6	1.47КГ
				1.020.1-3ПВ.4-4 40-05 С98		
				ДЕТАЛИ		
ВЧ	1		5.041.2330	СТ. ОТД. ГОСТ 6727-80 Ф5 ВР-I L=2330	19	0.32КГ
ВЧ	2		8.013.3730	СТ. ОТД. ГОСТ 5781-82* Ф8 А-III L=3730	12	1.47КГ
				1.020.1-3ПВ.4-4 40-06 С99		
				ДЕТАЛИ		
ВЧ	1		5.041.2510	СТ. ОТД. ГОСТ 6727-80 Ф5 ВР-I L=2510	19	0.35КГ
ВЧ	2		8.013.3730	СТ. ОТД. ГОСТ 5781-82* Ф8 А-III L=3730	13	1.47КГ
				1.020.1-3ПВ.4-4 40-07 С100		
				ДЕТАЛИ		
ВЧ	1		5.041.2930	СТ. ОТД. ГОСТ 6727-80 Ф5 ВР-I L=2930	19	0.41КГ
ВЧ	2		8.013.3730	СТ. ОТД. ГОСТ 5781-82* Ф8 А-III L=3730	15	1.47КГ
				1.020.1-3ПВ.4-4 40-08 С105		
				ДЕТАЛИ		
ВЧ	1		5.041.560	СТ. ОТД. ГОСТ 6727-80 Ф5 ВР-I L=560	19	0.08КГ

60
9157/1

ВЗАМ ИНВ № | ПОДПИСЬ И ДАТА | ИНВ №ПОДЛ

1.020.1-3ПВ.4-4 40	ЛИСТ 2

ФОРМАТ А4

ФОРМАТ	ЗОНА	ПОЗ	ОБОЗНАЧЕНИЕ	НАИМЕНОВАНИЕ	КОЛ	ПРИМЕЧАНИЕ
БЧ		2	8.013.3730	СТ. ОТД. ГОСТ 5781-82* Ф8 А-III L=3730	6	1.47КГ

ЭПВЦ КиевЗНИИЭП ТЛП КОРТ

ФОРМАТ А4

ЭПВЦ КиевЗНИИЭП ОПЕРАТОР ТЛП КОРТ Федько

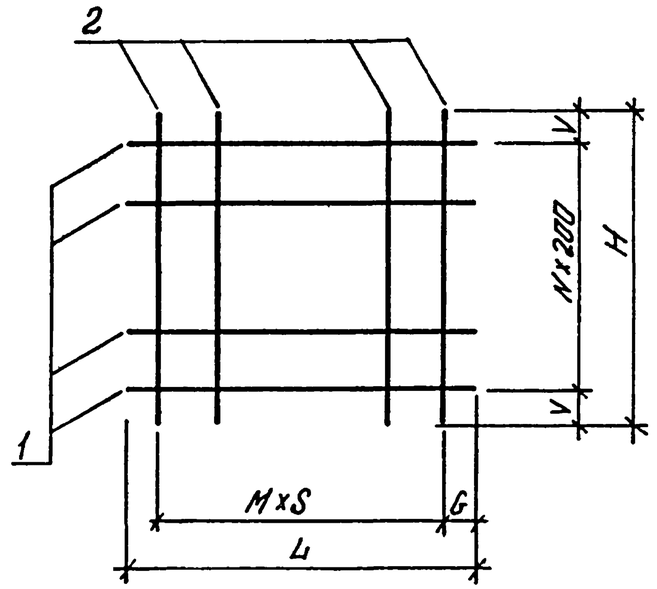

61

ОБОЗНАЧЕНИЕ	МАРКА	L	H	G	M	N	V	S	МАССА, КГ
I.020.I-3ПВ.4-4 40	С9I	560	3I30	30	5	I5	65	I00	8,66
-0I	С92	2060	3I30	30	I0	I5	65	200	I8,I7
-02	С93	3560	3I30	80	I7	I5	65	200	30,I5
-03	С94	420	2850	30	3	I4	25	I00	5,37
-04	С97	II30	3730	65	5	I8	65	200	II,82
-05	С98	2330	3730	65	II	I8	65	200	23,82
-06	С99	25I0	3730	55	I2	I8	65	200	25,76
-07	CI00	2930	3730	65	I4	I8	65	200	29,82
-08	CI05	560	3730	30	5	I8	65	I00	I0,3I

9157/1

ВЗАМ. ИНВ № | ПОДПИСЬ И ДАТА | ИНВ № ПОДЛ

НАЧ ОТД	Шевченко	
Н КОНТР	Ребров	
ГЛ СПЕЦ	Ничипоренко	
ПРОВЕРИЛ	Ничипоренко	
РАЗРАБ.	Мустафаева	

1.020.1-3ПВ.4-4 40СБ 61

СЕТКА С9I - С94, С97 - CI00, CI05 СБОРОЧНЫЙ ЧЕРТЕЖ

СТАДИЯ	МАССА	МАСШТАБ
Р	СМ ТАБЛ	
ЛИСТ	ЛИСТОВ 1	

ГОСГРАЖДАНСТРОЙ КиевЗНИИЭП

ФОРМАТ А4

ФОРМАТ	ЗОНА	ПОЗ	ОБОЗНАЧЕНИЕ	НАИМЕНОВАНИЕ	КОЛ	ПРИМЕЧАНИЕ
				ДОКУМЕНТАЦИЯ		
А4			1.020.1-3ПВ.4-4 41СВ	СБОРОЧНЫЙ ЧЕРТЕЖ		
А4			1.020.1-3ПВ.4-4 00ТО	ТЕХНИЧЕСКОЕ ОПИСАНИЕ		
			ПЕРЕМЕННЫЕ ДАННЫЕ	ДЛЯ ИСПОЛНЕНИЙ:		
				1.020.1-3ПВ.4-4 41 С61		
				ДЕТАЛИ		
ВЧ	1		5.041.850	СТ. ОТД. ГОСТ 6727-80 Ф5 ВР-I L=850	6	0.12КГ
ВЧ	2		6.013.1250	СТ. ОТД. ГОСТ 5781-82* Ф6 А-III L=1250	4	0.28КГ
				1.020.1-3ПВ.4-4 41-01 С62		
				ДЕТАЛИ		
ВЧ	1		5.041.2230	СТ. ОТД. ГОСТ 6727-80 Ф5 ВР-I L=2230	6	0.31КГ
ВЧ	2		6.013.1250	СТ. ОТД. ГОСТ 5781-82* Ф6 А-III L=1250	11	0.28КГ
				1.020.1-3ПВ.4-4 41-02 С63		
				ДЕТАЛИ		
ВЧ	1		5.041.2650	СТ. ОТД. ГОСТ 6727-80 Ф5 ВР-I L=2650	6	0.37КГ
ВЧ	2		6.013.1250	СТ. ОТД. ГОСТ 5781-82* Ф6 А-III L=1250	13	0.28КГ
				1.020.1-3ПВ.4-4 41-03 С64		
				ДЕТАЛИ		
БЧ	1		5.041.5230	СТ. ОТД. ГОСТ 6727-80 Ф5 ВР-I L=5230	6	0.73КГ

1.020.1-3ПВ.4-4 41

НАЧ ОТД	Шебченко	СЕТКА С6I – С64, С87, С88	СТАДИЯ: Р; ЛИСТ: 1; ЛИСТОВ: 2
Н КОНТР	Ребров		ГОСГРАЖДАНСТРОЙ КиевЗНИИЭП
ГЛ СПЕЦ	Ничипоренко		
ПРОВЕРИЛ	Ничипоренко		
РАЗРАБ	Пинчук		

ФОРМАТ А4

ЭПВЦ Киев ЗНИИЭП — ОПЕРАТОР ТЛП КОРТ — Федько

ФОРМАТ	ЗОНА	ПОЗ	ОБОЗНАЧЕНИЕ	НАИМЕНОВАНИЕ	КОЛ	ПРИМЕЧАНИЕ
ВЧ	2		6.013.1250	СТ. ОТД. ГОСТ 5781-82* Ф6 А-III L=1250	26	0.28КГ
				1.020.1-3ПВ.4-4 41-04 С87		
				ДЕТАЛИ		
ВЧ	1		5.041.850	СТ. ОТД. ГОСТ 6727-80 Ф5 ВР-I L=850	14	0.12КГ
ВЧ	2		8.013.2850	СТ ОТД. ГОСТ 5781-82* Ф А-III L=2850	4	1.12КГ
				1.020.1-3ПВ.4-4 41-05 С88		
				ДЕТАЛИ		
ВЧ	1		5.041.2230	СТ. ОТД. ГОСТ 6727-80 Ф5 ВР-I L=2230	14	0.31КГ
ВЧ	2		8.013.2850	СТ. ОТД. ГОСТ 5781-82* Ф8 А-III L=2850	11	1.12КГ

ВЗАМ ИНВ.№ | ПОДПИСЬ И ДАТА | ИНВ №ПОДЛ

62
9157/1

1.020.1-3ПВ.4-4 41 — ЛИСТ 2

ФОРМАТ А4

КиевЗНИИЭП ТПП КОРТ

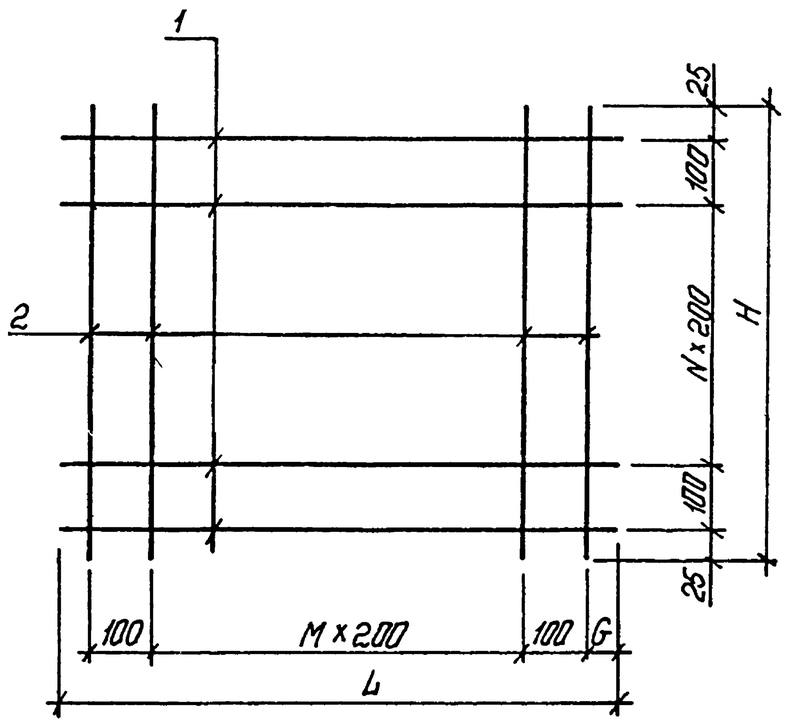

ОБОЗНАЧЕНИЕ	МАРКА	L	H	G	M	N	МАССА, КГ
1.020.1-3ПВ.4-4 41	С61	850	1250	25	3	5	1,82
-01	С62	2230	1250	15	10	5	4,91
-02	С63	2650	1250	25	12	5	5,82
-03	С64	5230	1250	15	25	5	11,58
-04	С87	850	2850	25	3	13	6,15
-05	С88	2230	2850	15	10	13	16,71

НАЧ ОТД	Шевченко		
Н КОНТР	Ребров		
ГЛ СПЕЦ	Ничипоренко		
ПРОВЕРИЛ	Ничипоренко		
РАЗРАБ	Мустафаева		

1.020.1-3ПВ.4-4 41 СБ

СЕТКА
С61 – С64, С87, С88
СБОРОЧНЫЙ ЧЕРТЕЖ

СТАДИЯ	МАССА	МАСШТАБ
Р	СМ ТАБЛ	
ЛИСТ	ЛИСТОВ 1	

ГОСГРАЖДАНСТРОЙ
КиевЗНИИЭП

ФОРМАТ А4

ЭПВЦ КиевЗНИИЭП | ОПЕРАТОР ТПП КОРТ | Федько

ФОРМАТ	ЗОНА	ПОЗ	ОБОЗНАЧЕНИЕ	НАИМЕНОВАНИЕ	КОЛ	ПРИМЕЧАНИЕ
				ДОКУМЕНТАЦИЯ		
А4			1.020.1-3ПВ.4-4 42СБ	СБОРОЧНЫЙ ЧЕРТЕЖ		
А4			1.020.1-3ПВ.4 ТО	ТЕХНИЧЕСКОЕ ОПИСАНИЕ		
				ПЕРЕМЕННЫЕ ДАННЫЕ	ДЛЯ ИСПОЛНЕНИЙ:	
					1.020.1-3ПВ.4-4 42 С89	
					ДЕТАЛИ	
ВЧ		1	5.041.2650		СТ. ОТД. ГОСТ 6727-80 Ф5 ВР-I L=2650	14 0.37КГ
ВЧ		2	8.013.2850		СТ. ОТД. ГОСТ 5781-82* Ф8 А-III L=2850	13 1.12КГ
					1.020.1-3ПВ.4-4 42-01 С90	
					ДЕТАЛИ	
ВЧ		1	5.041.5230		СТ. ОТД. ГОСТ 6727-80 Ф5 ВР-I L=5230	14 0.73КГ
ВЧ		2	8.013.2850		СТ. ОТД. ГОСТ 5781-82* Ф8 А-III L=2850	26 1.12КГ
					1.020.1-3ПВ.4-4 42-02 С101	
					ДЕТАЛИ	
ВЧ		1	5.041.850		СТ. ОТД. ГОСТ 6727-80 Ф5 ВР-I L=850	17 0.12КГ
ВЧ		2	8.013.3450		СТ. ОТД. ГОСТ 5781-82* Ф8 А-III L=3450	4 1.36КГ
					1.020.1-3ПВ.4-4 42-03 С102	
					ДЕТАЛИ	
ВЧ		1	5.041.2050		СТ. ОТД. ГОСТ 6727-80 Ф5 ВР-I L=2050	17 0.28КГ

9157/1 63

ВЗАМ ИНВ № | ПОДПИСЬ И ДАТА | ИНВ № ПОДЛ

1.020.1-3ПВ.4-4 42

НАЧ ОТД	Шевченко		
Н КОНТР	Ребров		
ГЛ СПЕЦ	Ничипоренко		
ПРОВЕРИЛ	Ничипоренко		
РАЗРАБ	Пинчук		

СЕТКА
С89, С90, С101 – С104, С106

СТАДИЯ	ЛИСТ	ЛИСТОВ
Р	1	2

ГОСГРАЖДАНСТРОЙ
КиевЗНИИЭП

ФОРМАТ А4

ФОРМА	ЗОНА	ПОЗ	ОБОЗНАЧЕНИЕ	НАИМЕНОВАНИЕ	КОЛ	ПРИМЕЧАНИЕ
				СТ. ОТД. ГОСТ 5781-82*		
ВЧ		2	8.013.3450	Ф8 А-III L=3450	10	1.36КГ
				1.020.1-3ПВ.4-4 42-04 С103		
				ДЕТАЛИ		
				СТ. ОТД. ГОСТ 6727-80		
ВЧ		1	5.041.2230	Ф5 ВР-I L=2230	17	0.31КГ
				СТ. ОТД. ГОСТ 5781-82*		
ВЧ		2	8.013.3450	Ф8 А-III L=3450	11	1.36КГ
				1.020.1-3ПВ.4-4 42-05 С104		
				ДЕТАЛИ		
				СТ. ОТД. ГОСТ 6727-80		
ВЧ		1	5.041.2650	Ф5 ВР-I L=2650	17	0.37КГ
				СТ. ОТД. ГОСТ 5781-82*		
ВЧ		2	8.013.3450	Ф8 А-III L=3450	13	1.36КГ
				1.020.1-3ПВ.4-4 42-06 С106		
				ДЕТАЛИ		
				СТ. ОТД. ГОСТ 6727-80		
ВЧ		1	5.041.420	Ф5 ВР-I L=420	17	0.06КГ
				СТ. ОТД. ГОСТ 5781-82*		
ВЧ		2	8.013.3450	Ф8 А-III L=3450	4	1.36КГ

1.020.1-3ПВ.4-4 42 | ЛИСТ 2

ФОРМАТ А4

64

ЭПВЦ КиевЗНИИЭП | ОПЕРАТОР ТПП КОРТ | Федько

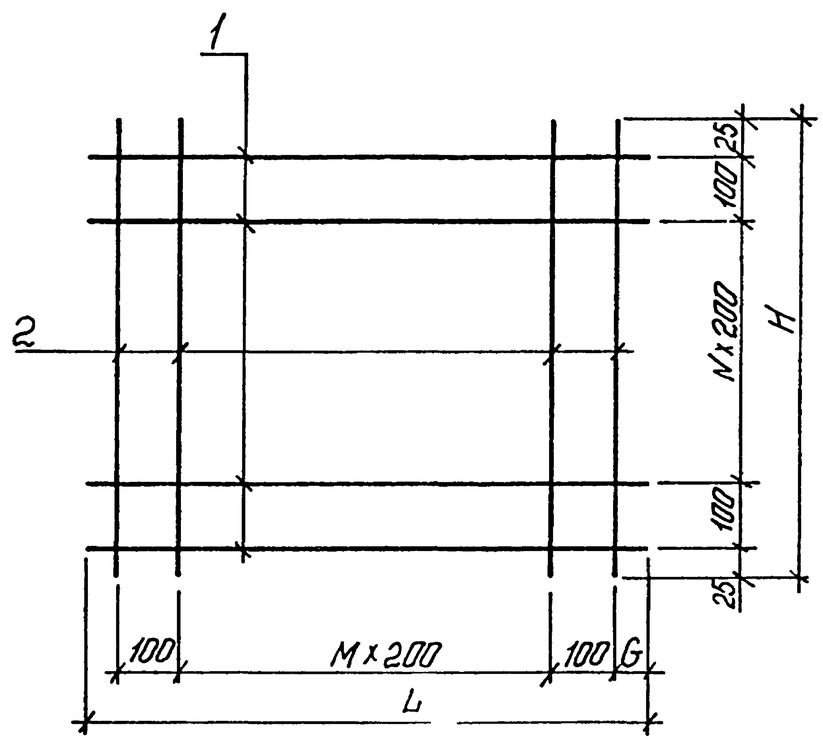

64

ОБОЗНАЧЕНИЕ	МАРКА	L	H	G	M	N	МАССА, КГ
1.020.1-3ПВ.4-4 42	С89	2650	2850	25	12	13	19,78
-01	С90	5230	2850	15	25	13	39,42
-02	С101	850	3450	25	3	16	7,45
-03	С102	2050	3450	25	9	16	18,46
-04	С103	2230	3450	15	10	16	20,24
-05	С104	2650	3450	25	12	16	23,96
-06	С106	420	3450	30	3	16	6,44

9157/1

ВЗАМ ИНВ № | ПОДПИСЬ И ДАТА | ИНВ № ПОДЛ

НАЧ ОТД	Шевченко	
Н КОНТР	Ребров	
ГЛ СПЕЦ	Ничипоренко	
ПРОВЕРИЛ	Ничипоренко	
РАЗРАБ	Мустафаева	

1.020.1-3ПВ.4-4 42 СБ

СЕТКА С89, С90, С101 - С104, С106 СБОРОЧНЫЙ ЧЕРТЕЖ

СТАДИЯ	МАССА	МАСШТАБ
Р	СМ ТАБЛ	

ЛИСТ | ЛИСТОВ 1

ГОСГРАЖДАНСТРОЙ КиевЗНИИЭП

ФОРМАТ А4

ФОРМАТ	ЗОНА	ПОЗ	ОБОЗНАЧЕНИЕ	НАИМЕНОВАНИЕ	КОЛ	ПРИМЕЧАНИЕ
				ДОКУМЕНТАЦИЯ		
А4			1.020.1-3ПВ.4-4 43СВ	СВОРОЧНЫЙ ЧЕРТЕЖ		
А4			1.020.1-3ПВ.4-4 00ТО	ТЕХНИЧЕСКОЕ ОПИСАНИЕ		
			ПЕРЕМЕННЫЕ ДАННЫЕ	ДЛЯ ИСПОЛНЕНИЙ:		
				1.020.1-3ПВ.4-4 43 С68		
				ДЕТАЛИ		
				СТ. ОТД. ГОСТ 6727-80		
ВЧ	1		5.041.2180	Ф5 ВР-I L=2180	6	0.30КГ
				СТ. ОТД. ГОСТ 5781-82*		
ВЧ	2		6.013.1250	Ф6 А-III L=1250	11	0.28КГ
				1.020.1-3ПВ.4-4 43-01 С95		
				ДЕТАЛИ		
				СТ. ОТД. ГОСТ 6727-80		
ВЧ	1		5.041.1920	Ф5 ВР-I L=1920	14	0.27КГ
				СТ. ОТД. ГОСТ 5781-82*		
ВЧ	2		8.013.2850	Ф8 А-III L=2850	9	1.12КГ
				1.020.1-3ПВ.4-4 43-02 С96		
				ДЕТАЛИ		
				СТ. ОТД. ГОСТ 6727-80		
ВЧ	1		5.041.3420	Ф5 ВР-I L=3420	14	0.47КГ
				СТ. ОТД. ГОСТ 5781-82*		
ВЧ	2		8.013.2850	Ф8 А-III L=2850	17	1.12КГ

ЭПВЦ КиевЗНИИЭП | ТПП КОРТ

ВЗАМ. ИНВ № | ПОДПИСЬ И ДАТА | ИНВ № ПОДЛ

НАЧ ОТД	Шевченко		
Н КОНТР	Ребров		
ГЛ СПЕЦ	Ничипоренко		
ПРОВЕРИЛ	Ничипоренко		
РАЗРАБ	Пинчук		

1.020.1-3ПВ.4-4 43

СЕТКА С68, С95, С96

СТАДИЯ	ЛИСТ	ЛИСТОВ
Р		1

ГОСГРАЖДАНСТРОЙ КиевЗНИИЭП

ФОРМАТ А4

ЭПВЦ КиевЗНИИЭП | ТПП КОРТ | ОПЕРАТОР Федько

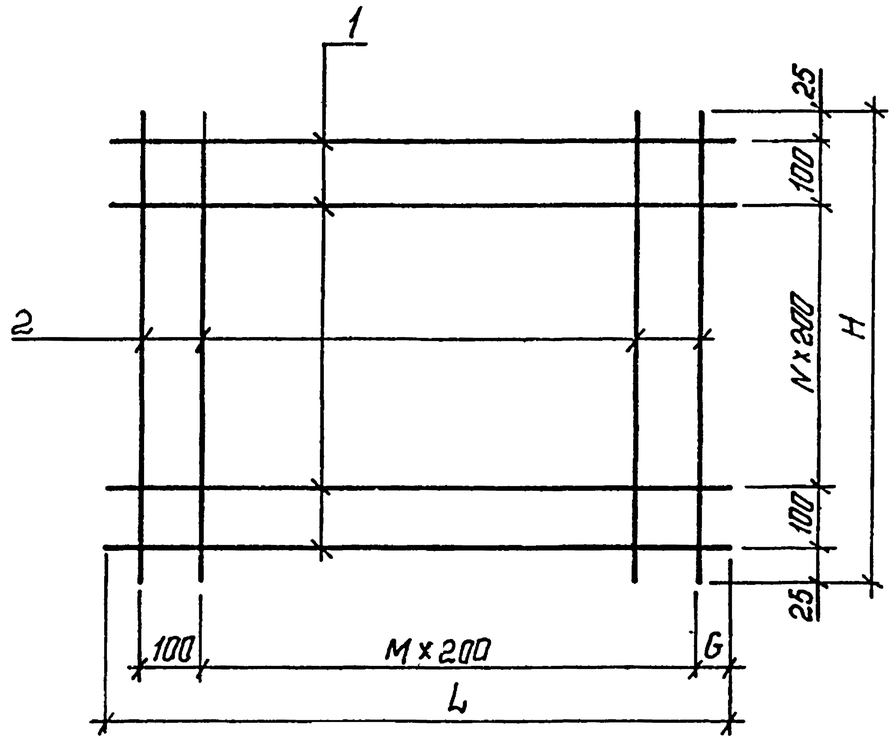

ОБОЗНАЧЕНИЕ	МАРКА	L	H	G	M	N	МАССА, КГ
I.020.I-3ПВ.4-4 43	С68	2I80	I250	60	I0	5	4,87
-0I	С95	I920	2850	30	8	I3	I3,86
-02	С96	3420	2850	80	I6	I3	25,77

65
9157/1

ВЗАМ. ИНВ № | ПОДПИСЬ И ДАТА | ИНВ № ПОДЛ

НАЧ ОТД.	Шевченко		
Н КОНТР	Ребров		
ГЛ СПЕЦ	Ничипоренко		
ПРОВЕРИЛ	Ничипоренко		
РАЗРАБ	Мустафоева		

1.020.1-3ПВ.4-4 43СБ

СЕТКА С68, С95, С96 СБОРОЧНЫЙ ЧЕРТЕЖ

СТАДИЯ	МАССА	МАСШТАБ
Р	СМ ТАБЛ	

ЛИСТ	ЛИСТОВ 1

ГОСГРАЖДАНСТРОЙ КиевЗНИИЭП

ФОРМАТ А4

ФОРМАТ	ЗОНА	ПОЗ	ОБОЗНАЧЕНИЕ	НАИМЕНОВАНИЕ	КОЛ.	ПРИМЕЧАНИЕ
				ДОКУМЕНТАЦИЯ		
А4			1.020.1-3ПВ.4-4 44СБ	СБОРОЧНЫЙ ЧЕРТЕЖ		
А4			1.020.1-3ПВ.4-4 00ТО	ТЕХНИЧЕСКОЕ ОПИСАНИЕ		
			ПЕРЕМЕННЫЕ ДАННЫЕ	ДЛЯ ИСПОЛНЕНИЙ:		
				1.020.1-3ПВ.4-4 44 С73		
				ДЕТАЛИ		
БЧ	1		5.041.850	СТ. ОТД. ГОСТ 6727-80 Ф5 ВР-I L=850	13	0.12КГ
БЧ	2		6.013.2550	СТ. ОТД. ГОСТ 5781-82* Ф6 А-Ш L=2550	4	0.57КГ
				1.020.1-3ПВ.4-4 44-01 С74		
				ДЕТАЛИ		
БЧ	1		5.041.2230	СТ. ОТД. ГОСТ 6727-80 Ф5 ВР-I L=2230	13	0.31КГ
БЧ	2		6.013.2550	СТ. ОТД. ГОСТ 5781-82* Ф6 А-Ш L=2550	11	0.57КГ
				1.020.1-3ПВ.4-4 44-02 С75		
				ДЕТАЛИ		
БЧ	1		5.041.2650	СТ. ОТД. ГОСТ 6727-80 Ф5 ВР-I L=2650	13	0.37КГ
БЧ	2		6.013.2550	СТ. ОТД. ГОСТ 5781-82* Ф6 А-Ш L=2550	13	0.57КГ
				1.020.1-3ПВ.4-4 44-03 С76		
				ДЕТАЛИ		
БЧ	1		5.041.5230	СТ. ОТД. ГОСТ 6727-80 Ф5 ВР-I L=5230	13	0.73КГ

НАЧ ОТД	Шевченко		1.020.1-3ПВ.4-4 44
Н КОНТР	Ребров		
ГЛ СПЕЦ	Ничипоренко		СЕТКА С73 – С76
ПРОВЕРИЛ	Ничипоренко		
РАЗРАБ			

СТАДИЯ	ЛИСТ	ЛИСТОВ
Р	1	2

ГОСГРАЖДАНСТРОЙ
КиевЗНИИЭП

ФОРМАТ А4

ЭПВЦ Киев ЗНИИЭП
ОПЕРАТОР ТЛП КОРТ
Федько

ФОРМАТ	ЗОНА	ПОЗ	ОБОЗНАЧЕНИЕ	НАИМЕНОВАНИЕ	КОЛ	ПРИМЕЧАНИЕ
БЧ		2	6.013.2550	СТ. ОТД. ГОСТ 5781-82* Ф6 А-Ш L=2550	26	0.57КГ

ВЗАМ ИНВ №
ПОДПИСЬ И ДАТА
ИНВ №ПОДЛ

66
9157/1

1.020.1-3ПВ.4-4 44 — ЛИСТ 2

ФОРМАТ А4

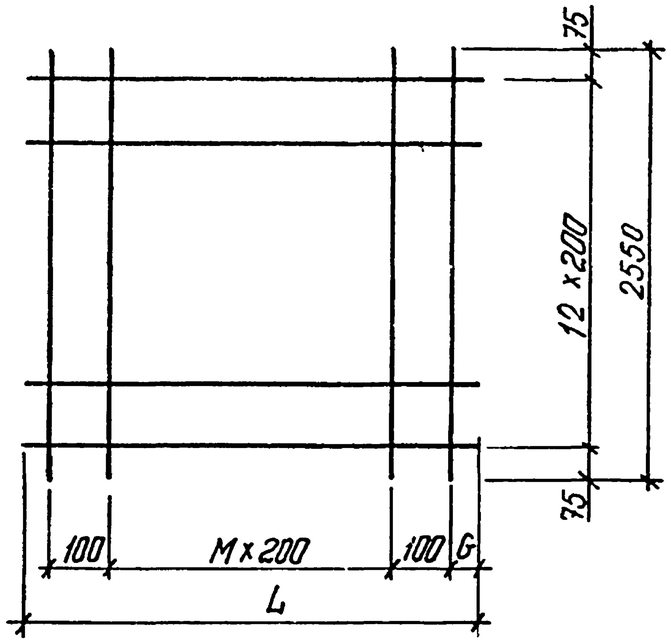

ОБОЗНАЧЕНИЕ	МАРКА	L	G	M	МАССА, КГ
I.020.I-3ПВ.4-4 44	С73	850	25	3	3,80
-0I	С74	2230	I5	I0	I0,26
-02	С75	2650	25	I2	I2,I5
-03	С76	5230	I5	25	24,I7

НАЧОТД	Шевченка		
НКОНТР	Ребров		
ГЛСПЕЦ	Ничипоренко		
ПРОВЕРИЛ	Ничипоренко		
РАЗРАБ	Мустафаева		

1.020.1-3ПВ.4-4 44 СБ

СЕТКА
С73 - С76
СБОРОЧНЫЙ ЧЕРТЕЖ

СТАДИЯ	МАССА	МАСШТАБ
Р	СМ ТАБЛ	
ЛИСТ	ЛИСТОВ 1	

ГОСГРАЖДАНСТРОЙ
КиевЗНИИЭП

ФОРМАТ А4

ФОРМАТ	ЗОНА	ПОЗ	ОБОЗНАЧЕНИЕ	НАИМЕНОВАНИЕ	КОЛ	ПРИМЕЧАНИЕ
				ДОКУМЕНТАЦИЯ		
А4			1.020.1-3ПВ.4-4 45СБ	СБОРОЧНЫЙ ЧЕРТЕЖ		
А4			1.020.1-3ПВ.4-4 00ТО	ТЕХНИЧЕСКОЕ ОПИСАНИЕ		
				ДЕТАЛИ		
				СТ. ОТД. ГОСТ 6727-80		
БЧ		1	5.041.3420	Ф5 ВР-I L=3420	13	0.47КГ
				СТ. ОТД. ГОСТ 5781-82*		
БЧ		2	6.013.2550	Ф6 А-III L=2550	17	0.57КГ

НАЧОТД	Шевченка		
НКОНТР	Ребров		
ГЛСПЕЦ	Ничипоренко		
ПРОВЕРИЛ	Ничипоренко		
РАЗРАБ	Пинчук		

1.020.1-3ПВ.4-4 45

СЕТКА
С82

СТАДИЯ	ЛИСТ	ЛИСТОВ
Р		1

ГОСГРАЖДАНСТРОЙ
КиевЗНИИЭП

ФОРМАТ А4

67
3157/1

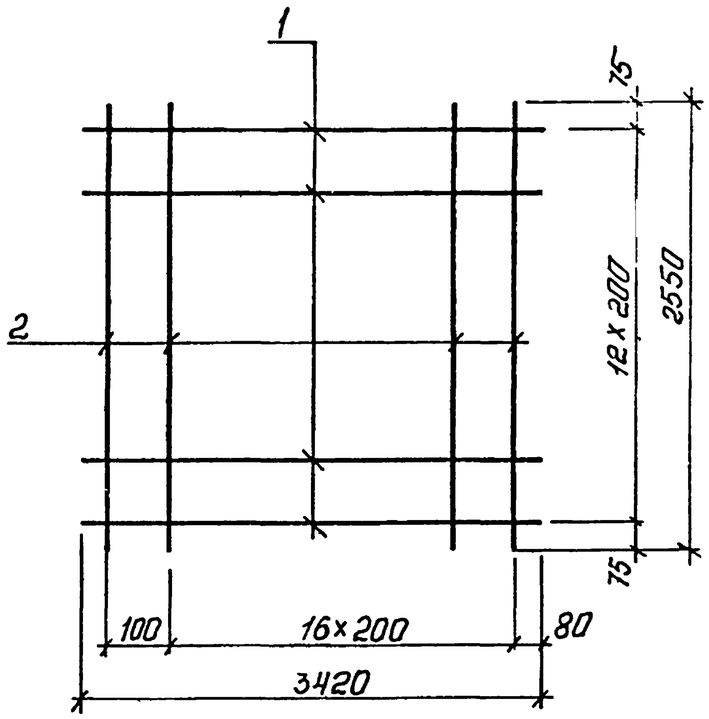

			1.020.1-3ПВ.4-4 45СБ	
НАЧ ОТД	Шевченко		СЕТКА С82 СБОРОЧНЫЙ ЧЕРТЕЖ	СТАДИЯ: Р; МАССА: 15,80; МАСШТАБ:
Н КОНТР	Ребров			ЛИСТ; ЛИСТОВ 1
ГЛ СПЕЦ	Ничипоренко			ГОСГРАЖДАНСТРОЙ КиевЗНИИЭП
ПРОВЕРИЛ	Ничипоренко			
РАЗРАБ.	Мустафаева			

ФОРМАТ А4

ЭПВЦ КиевЗНИИЭП | ОПЕРАТОР ТЛП КОРТ | Федько

ФОРМАТ	ЗОНА	ПОЗ	ОБОЗНАЧЕНИЕ	НАИМЕНОВАНИЕ	КОЛ.	ПРИМЕЧАНИЕ
				ДОКУМЕНТАЦИЯ		
А4			1.020.1-3ПВ.4-4 46СБ	СВОРОЧНЫЙ ЧЕРТЕЖ		
А4			1.020.1-3ПВ.4-4 00ТО	ТЕХНИЧЕСКОЕ ОПИСАНИЕ		
			ПЕРЕМЕННЫЕ ДАННЫЕ	ДЛЯ ИСПОЛНЕНИЙ:		
				1.020.1-3ПВ.4-4 46 С107		
				ДЕТАЛИ		
				СТ. ОТД. ГОСТ 5781-82*		
ВЧ		1	6.013.1200	Ф6 А-III L=1200	1	0.27КГ
ВЧ		2	8.013.730	Ф8 А-III L=730	10	0.29КГ
ВЧ		3	16.013.1740	Ф16 А-III L=1740	1	2.75КГ
				1.020.1-3ПВ.4-4 46-01 С108		
				ДЕТАЛИ		
				СТ. ОТД. ГОСТ 5781-82*		
ВЧ		1	8.013.1700	Ф8 А-III L=1700	3	0.67КГ
ВЧ		2	8.013.1090	Ф8 А-III L=1090	15	0.43КГ
ВЧ		3	16.013.2260	Ф16 А-III L=2260	1	3.57КГ
				1.020.1-3ПВ.4-4 46-02 С109		
				ДЕТАЛИ		
				СТ. ОТД. ГОСТ 5781-82*		
ВЧ		1	8.013.1700	Ф8 А-III L=1700	5	0.67КГ
ВЧ		2	8.013.1390	Ф8 А-III L=1390	15	0.55КГ
ВЧ		3	16.013.2260	Ф16 А-III L=2260	1	3.57КГ
				1.020.1-3ПВ.4-4 46-03 С110		
				ДЕТАЛИ		
				СТ. ОТД. ГОСТ 5781-82*		
ВЧ		1	8.013.1700	Ф8 А-III L=1700	8	0.67КГ

3157/1 68

ВЗАМ ИНВ № | ПОДПИСЬ И ДАТА | ИНВ № ПОДЛ

			1.020.1-3ПВ.4-4 46	
НАЧ ОТД	Шевченко		СЕТКА С107 - С111	СТАДИЯ: Р; ЛИСТ 1; ЛИСТОВ 2
Н КОНТР	Ребров			ГОСГРАЖДАНСТРОЙ КиевЗНИИЭП
ГЛ СПЕЦ	Ничипоренко			
ПРОВЕРИЛ	Ничипоренко			
РАЗРАБ	Пинчук			

ФОРМАТ А4

ФОРМАТ	ЗОНА	ПОЗ	ОБОЗНАЧЕНИЕ	НАИМЕНОВАНИЕ	КОЛ	ПРИМЕЧАНИЕ
БЧ		2	8.013.1980	Ф8 А-Ш L=1980	15	0.78КГ
БЧ		3	16.013.2260	Ф16 А-Ш L=2260	1	3.57КГ
				1.020.1-3ПВ.4-4 46-04 С111		
				ДЕТАЛИ		
				СТ. ОТД. ГОСТ 5781-82*		
БЧ		1	8.013.2300	Ф8 А-Ш L=2300	6	0.91КГ
БЧ		2	8.013.1590	Ф8 А-Ш L=1590	21	0.63КГ
БЧ		3	16.013.2860	Ф16 А-Ш L=2860	1	4.51КГ

ЭПВЦ Киев ЗНИИЭП | ОПЕРАТОР ТЛП КОРТ | Федько

1.020.1-3ПВ.4-4 46 | ЛИСТ 2

ФОРМАТ А4

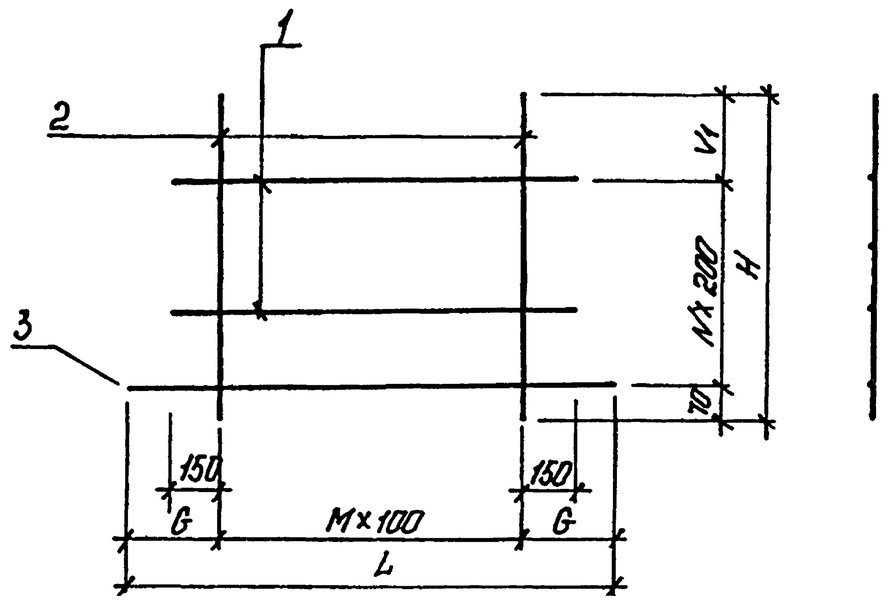

ОБОЗНАЧЕНИЕ	МАРКА	L	H	G	M	N	V_1	МАССА,КГ
1.020.I-3ПВ.4-4 46	CI07	I740	730	420	9	I	460	5,89
-0I	CI08	2260	I090	430	I4	3	420	I2,03
-02	CI09	2260	I390	430	I4	5	320	I5,I5
-03	CII0	2260	I990	430	I4	8	320	20,65
-04	CIII	2860	I590	430	20	6	320	23,I3

69
9157/1

ЭПВЦ КиевЗНИИЭП | ОПЕРАТОР ТЛП КОРТ | Федько

ВЗАМ. ИНВ № | ПОДПИСЬ И ДАТА | ИНВ №ПОДЛ

НАЧ ОТД	Шевченко	
Н КОНТР	Ребров	
ГЛ СПЕЦ	Ничипоренко	
ПРОВЕРИЛ	Ничипоренко	
РАЗРАБ.	Мустафаева	

1.020.1-3ПВ.4-4 46 СБ

СЕТКА
CI07 - CIII
СБОРОЧНЫЙ ЧЕРТЕЖ

СТАДИЯ	МАССА	МАСШТ
Р	СМ ТАБЛ	

ЛИСТ | ЛИСТОВ

ГОСГРАЖДАНСТРОЙ
КиевЗНИИЭ

ФОРМАТ А4

ФОРМАТ	ЗОНА	ПОЗ	ОБОЗНАЧЕНИЕ	НАИМЕНОВАНИЕ	КОЛ.	ПРИМЕЧАНИЕ
				ДОКУМЕНТАЦИЯ		
А4			1.020.1-3ПВ.4-4 47СВ	СВОРОЧНЫЙ ЧЕРТЕЖ		
А4			1.020.1-3ПВ.4-4 ООТО	ТЕХНИЧЕСКОЕ ОПИСАНИЕ		
				ДЕТАЛИ		
				СТ. ОТД. ГОСТ 5781-82*		
БЧ		1	25.013.1740	Ф25 А-III L=1740	1	6.70КГ
БЧ		2	16.013.1740	Ф16 А-III L=1740	1	2.75КГ
БЧ		3	8.013.310	Ф8 А-III L=310	10	0.12КГ
БЧ		4	8.013.1200	Ф8 А-III L=1200	1	0.47КГ

			1.020.1-3ПВ.4-4 47
НАЧ ОТД	Шевченко		СЕТКА С112
Н КОНТР.	Ребров		СТАДИЯ: Р; ЛИСТ: ; ЛИСТОВ: 1
ГЛ СПЕЦ	Ничипоренко		ГОСГРАЖДАНСТРОЙ КиевЗНИИЭП
ПРОВЕРИЛ	Ничипоренко		
РАЗРАБ	Пинчук		

ФОРМАТ А4

ЭПВЦ КиевЗНИИЭП

ОПЕРАТОР ТЛП КОРТ

Федько

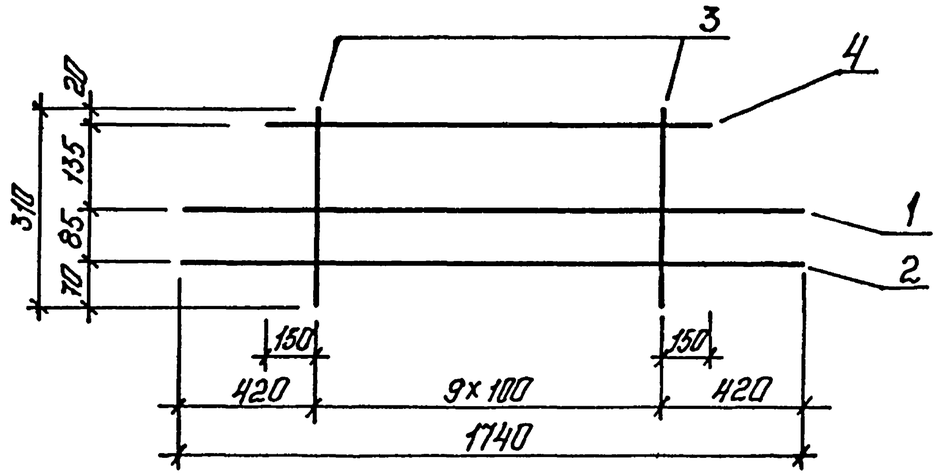

ПОДПИСЬ И ДАТА

ВЗАМ. ИНВ №

ИНВ №ПОДЛ

			1.020.1-3ПВ.4-4 47СБ
НАЧ ОТД.	Шевченко		СЕТКА С112 СБОРОЧНЫЙ ЧЕРТЕЖ
Н.КОНТР	Ребров		СТАДИЯ: Р; МАССА: 11,15; МАСШТАБ: ; ЛИСТ: ; ЛИСТОВ: 1
ГЛ СПЕЦ	Ничипоренко		ГОСГРАЖДАНСТРОЙ КиевЗНИИЭП
ПРОВЕРИЛ	Ничипоренко		
РАЗРАБ.	Мустафаева		

70
9157/1

ФОРМАТ А4

ФОРМАТ	ЗОНА	ПОЗ	ОБОЗНАЧЕНИЕ	НАИМЕНОВАНИЕ	КОЛ	ПРИМЕЧАНИЕ
				ДОКУМЕНТАЦИЯ		
А4			1.020.1-3ПВ.4-4 48СБ	СБОРОЧНЫЙ ЧЕРТЕЖ		
А4			1.020.1-3ПВ.4-4 00ТО	ТЕХНИЧЕСКОЕ ОПИСАНИЕ		
				ДЕТАЛИ		
				СТ. ОТД. ГОСТ 5781-82*		
БЧ		1	25.013.1740	Ф25 А-Ш L=1740	1	6.70КГ
БЧ		2	16.013.1740	Ф16 А-Ш L=1740	1	2.75КГ
БЧ		3	8.013.175	Ф8 А-Ш L=175	10	0.07КГ

ЭПВЦ КиевЗНИИЭП | ТЛП КОРТ

1.020.1-3ПВ.4-4 48

НАЧ.ОТД.	Шевченко	
Н.КОНТР	Ребров	
ГЛ.СПЕЦ	Ничипоренко	
ПРОВЕРИЛ	Ничипоренко	
РАЗРАБ	Пинчук	

СЕТКА С113

СТАДИЯ	ЛИСТ	ЛИСТОВ
Р		1

ГОСГРАЖДАНСТРОЙ КиевЗНИИЭП

ФОРМАТ А4

Федько

ЭПВЦ КиевЗНИИЭП | ОПЕРАТОР ТЛП КОРТ

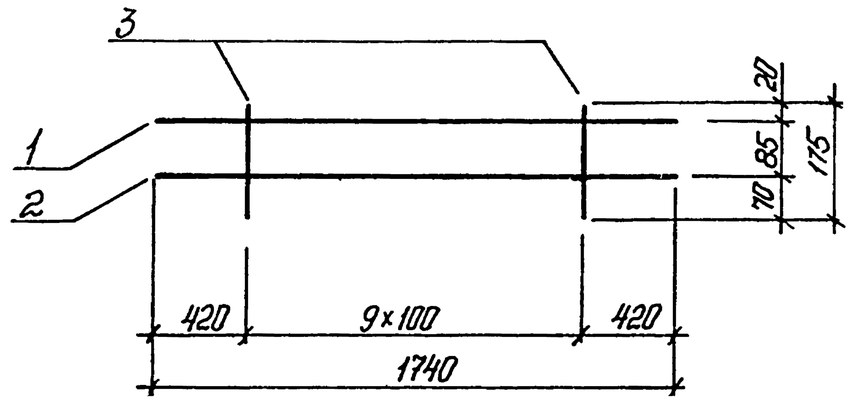

71
9157/1

ВЗАМ. ИНВ №

ПОДПИСЬ И ДАТА

ИНВ №ПОДЛ

1.020.1-3ПВ.4-4 48СБ

НАЧ.ОТД.	Шевченко	
Н.КОНТР	Ребров	
ГЛ.СПЕЦ	Ничипоренко	
ПРОВЕРИЛ	Ничипоренко	
РАЗРАБ.	Мустафаева	

СЕТКА С113 СБОРОЧНЫЙ ЧЕРТЕЖ

СТАДИЯ	МАССА	МАСШТАБ
Р	10,14	

ЛИСТ | ЛИСТОВ 1

ГОСГРАЖДАНСТРОЙ КиевЗНИИЭП

ФОРМАТ А4

ФОРМАТ	ЗОНА	ПОЗ	ОБОЗНАЧЕНИЕ	НАИМЕНОВАНИЕ	КОЛ	ПРИМЕЧАНИЕ
				ДОКУМЕНТАЦИЯ		
А4			1.020.1-3ПВ.4-4 49СБ	СБОРОЧНЫЙ ЧЕРТЕЖ		
А4			1.020.1-3ПВ.4-4 00ТО	ТЕХНИЧЕСКОЕ ОПИСАНИЕ		
			ПЕРЕМЕННЫЕ ДАННЫЕ	ДЛЯ ИСПОЛНЕНИЙ:		
				1.020.1-3ПВ.4-4 49 С114		
				ДЕТАЛИ		
				СТ. ОТД. ГОСТ 5781-82*		
ВЧ	1		25.013.2260	Ф25 А-III L=2260	1	8.71КГ
ВЧ	2		16.013.2260	Ф16 А-III L=2260	1	3.57КГ
ВЧ	3		8.013.1700	Ф8 А-III L=1700	2	0.67КГ
ВЧ	4		8.013.670	Ф8 А-III L=670	15	0.26КГ
				1.020.1-3ПВ.4-4 49-01 С115		
				ДЕТАЛИ		
				СТ. ОТД. ГОСТ 5781-82*		
ВЧ	1		25.013.2260	Ф25 А-III L=2260	1	8.71КГ
ВЧ	2		16.013.2260	Ф16 А-III L=2260	1	3.57КГ
ВЧ	3		8.013.1700	Ф8 А-III L=1700	4	0.67КГ
ВЧ	4		8.013.970	Ф8 А-III L=970	15	0.38КГ
				1.020.1-3ПВ.4-4 49-02 С116		
				ДЕТАЛИ		
				СТ. ОТД. ГОСТ 5781-82*		
ВЧ	1		25.013.2260	Ф25 А-III L=2260	1	8.71КГ
ВЧ	2		16.013.2260	Ф16 А-III L=2260	1	3.57КГ
ВЧ	3		8.013.1700	Ф8 А-III L=1700	7	0.67КГ
ВЧ	4		8.013.1570	Ф8 А-III L=1570	15	0.62КГ
				1.020.1-3ПВ.4-4 49-03 С117		
				ДЕТАЛИ		

		1.020.1-3ПВ.4-4 49	
НАЧ ОТД	Шевченко	СЕТКА С114 - С117	СТАДИЯ: Р; ЛИСТ: 1; ЛИСТОВ: 2
Н КОНТР	Ребров		ГОСГРАЖДАНСТРОЙ КиевЗНИИЭП
ГЛ СПЕЦ	Ничипоренко		
ПРОВЕРИЛ	Ничипоренко		
РАЗРАБ	Пинчук		

ФОРМАТ А4

ФОРМАТ	ЗОНА	ПОЗ	ОБОЗНАЧЕНИЕ	НАИМЕНОВАНИЕ	КОЛ	ПРИМЕЧАНИЕ
				СТ. ОТД. ГОСТ 5781-82		
ВЧ		1	25.013.2860	Ф25 А-III L=2860	1	11.0КГ
ВЧ		2	16.013.2860	Ф16 А-III L=2860	1	4.51КГ
ВЧ		3	8.013.2300	Ф8 А-III L=2300	5	0.91КГ
ВЧ		4	8.013.1170	Ф8 А-III L=1170	21	0.46КГ

ЭПВЦ Киев ЗНИИЭП
ОПЕРАТОР ТЛП КОРТ
Федько

ВЗАМ ИНВ №
ПОДПИСЬ И ДАТА
ИНВ №ПОДЛ

72
9157/1

1.020.1-3ПВ.4-4 49 | ЛИСТ 2

ФОРМАТ А4

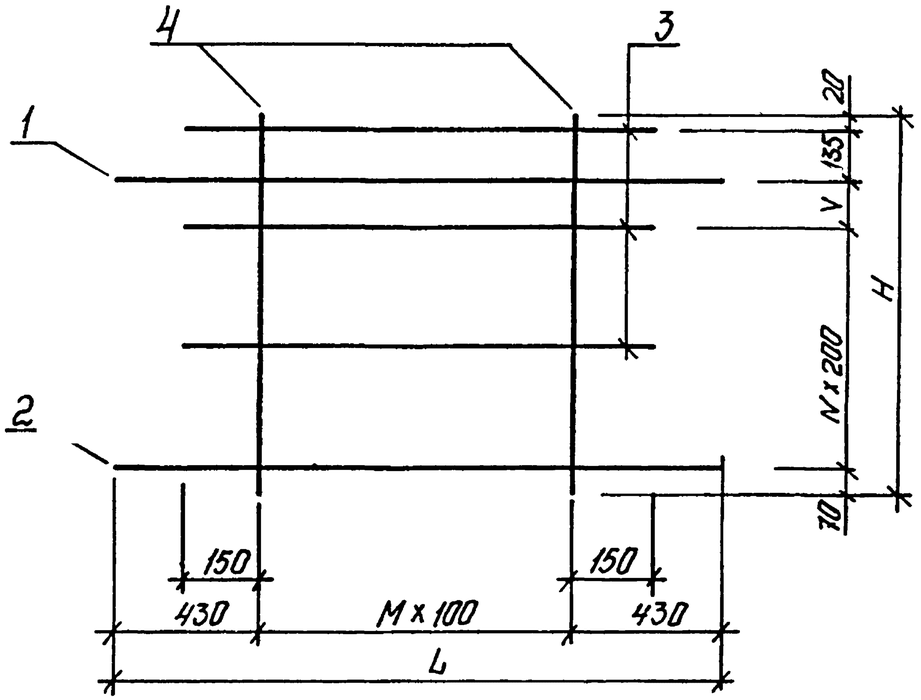

ОБОЗНАЧЕНИЕ	МАРКА	L	H	M	N	V	МАССА, КГ
I.020.I-3ПВ.4-4 49	СII4	2260	670	I4	I	245	I7,58
-0I	СII5	2260	970	I4	3	I45	20,70
-02	СII6	2260	I570	I4	6	I45	26,26
-03	СII7	2860	II70	20	4	I45	29,77

		1.020.1-3ПВ.4-4 49СБ	
НАЧ ОТД	Шевченко	СЕТКА СII4 - СII7 СБОРОЧНЫЙ ЧЕРТЕЖ	СТАДИЯ: Р; МАССА: СМ ТАБЛ; МАСШТАБ
Н КОНТР	Ребров		ЛИСТ; ЛИСТОВ
ГЛ СПЕЦ	Ничипоренко		ГОСГРАЖДАНСТРОЙ КиевЗНИИЭП
ПРОВЕРИЛ	Ничипоренко		
РАЗРАБ.	Мистордева		

ФОРМАТ А4

ЭПВЦ КиевЗНИИЭП | ОПЕРАТОР ТЛП КОРТ | Федько

ФОРМАТ	ЗОНА	ПОЗ	ОБОЗНАЧЕНИЕ	НАИМЕНОВАНИЕ	КОЛ.	ПРИМЕЧАНИЕ
				ДОКУМЕНТАЦИЯ		
А4			1.020.1-3ПВ.4-4 50СБ	СБОРОЧНЫЙ ЧЕРТЕЖ		
А4			1.020.1-3ПВ.4-4 00ТО	ТЕХНИЧЕСКОЕ ОПИСАНИЕ		
			ПЕРЕМЕННЫЕ ДАННЫЕ	ДЛЯ ИСПОЛНЕНИЙ:		
				1.020.1-3ПВ.4-4 50 С118		
				ДЕТАЛИ		
				СТ. ОТД. ГОСТ 5781-82*		
ВЧ		1	25.013.2260	Ф25 А-III L=2260	1	8.71КГ
ВЧ		2	16.013.2260	Ф16 А-III L=2260	1	3.57КГ
ВЧ		3	8.013.1700	Ф8 А-III L=1700	1	0.67КГ
ВЧ		4	8.013.535	Ф8 А-III L=535	15	0.21КГ
				1.020.1-3ПВ.4-4 50-01 С119		
				ДЕТАЛИ		
				СТ. ОТД. ГОСТ 5781-82*		
ВЧ		1	25.013.2260	Ф25 А-III L=2260	1	8.71КГ
ВЧ		2	16.013.2260	Ф16 А-III L=2260	1	3.57КГ
ВЧ		3	8.013.1700	Ф8 А-III L=1700	3	0.67КГ
ВЧ		4	8.013.835	Ф8 А-III L=835	15	0.33КГ
				1.020.1-3ПВ.4-4 50-02 С120		
				ДЕТАЛИ		
				СТ. ОТД. ГОСТ 5781-82*		
ВЧ		1	25.013.2260	Ф25 А-III L=2260	1	8.71КГ
ВЧ		2	16.013.2260	Ф16 А-III L=2260	1	3.57КГ
ВЧ		3	8.013.1700	Ф8 А-III L=1700	6	0.67КГ
ВЧ		4	8.013.1435	Ф8 А-III L=1435	15	0.57КГ
				1.020.1-3ПВ.4-4 50-03 С121		
				ДЕТАЛИ		

73
9157/1

ВЗАМ.ИНВ № | ПОДПИСЬ И ДАТА | ИНВ № ПОДЛ

		1.020.1-3ПВ.4-4 50	
НАЧ ОТД	Шевченко	СЕТКА СII8 - СI2I	СТАДИЯ: Р; ЛИСТ: 1; ЛИСТОВ: 2
Н.КОНТР.	Ребров		ГОСГРАЖДАНСТРОЙ КиевЗНИИЭП
ГЛ СПЕЦ	Ничипоренко		
ПРОВЕРИЛ	Ничипоренко		
РАЗРАБ	Пинчук		

ФОРМАТ А4

ФОРМАТ	ЗОНА	ПОЗ.	ОБОЗНАЧЕНИЕ	НАИМЕНОВАНИЕ	КОЛ	ПРИМЕЧАНИЕ
				СТ. ОТД. ГОСТ 5781-82*		
БЧ		1	25.013.2860	Ф25 А-III L=2860	1	11.0КГ
БЧ		2	16.013.2860	Ф16 А-III L=2860	1	4.51КГ
БЧ		3	8.013.2300	Ф8 А-III L=2300	4	0.91КГ
БЧ		4	8.013.1035	Ф8 А-III L=1035	21	0.41КГ

ЭПВЦ КиевЗНИИЭП
ОПЕРАТОР ТЛП КОРТ
Федько

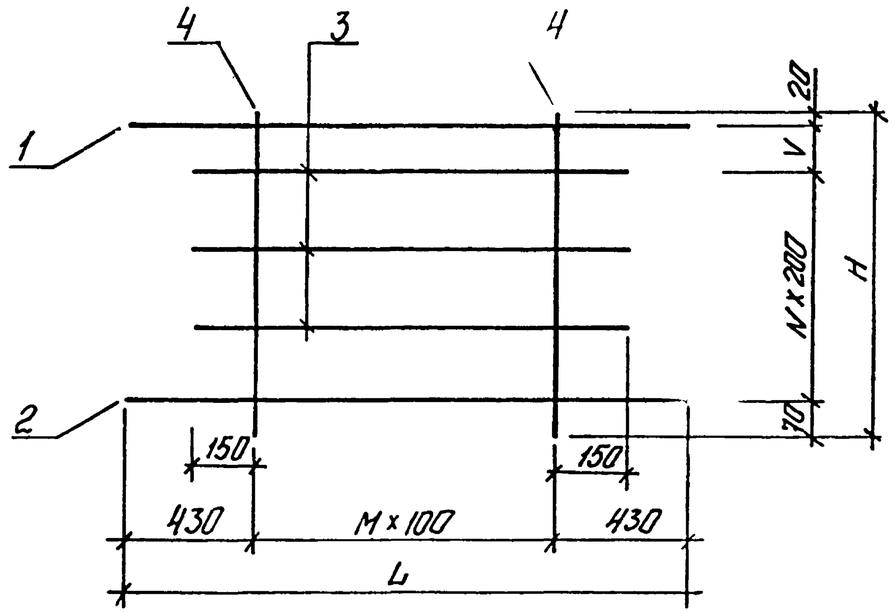

ОБОЗНАЧЕНИЕ	МАРКА	L	H	M	N	V	МАССА,КГ
I.020.I-3ПВ.4-4 50	CII8	2260	535	I4	I	245	I6,II
-0I	CII9	2260	835	I4	3	I45	I9,23
-02	CI20	2260	I435	I4	6	I45	24,79
-03	CI2I	2860	I035	20	4	I45	27,74

74
9157/1

ВЗАМ. ИНВ № | ПОДПИСЬ И ДАТА | ИНВ №ПОДЛ

НАЧ ОТД.	Шевченко	
Н КОНТР	Ребров	
ГЛ СПЕЦ	Ничипоренко	
ПРОВЕРИЛ	Ничипоренко	
РАЗРАБ.	Мустафаева	

1.020.1-3ПВ.4-4 50СБ

СЕТКА CII8 - CI2I
СБОРОЧНЫЙ ЧЕРТЕЖ

СТАДИЯ	МАССА	МАСШТАБ
Р	СМ ТАБЛ	
ЛИСТ	ЛИСТОВ 1	

ГОСГРАЖДАНСТРОЙ
КиевЗНИИЭП

ФОРМАТ	ЗОНА	ПОЗ	ОБОЗНАЧЕНИЕ	НАИМЕНОВАНИЕ	КОЛ	ПРИМЕЧАНИЕ
				ДОКУМЕНТАЦИЯ		
А4			1.020.1-3ПВ.4-4 51СВ	СБОРОЧНЫЙ ЧЕРТЕЖ		
А4			1.020.1-3ПВ.4-4 00ТО	ТЕХНИЧЕСКОЕ ОПИСАНИЕ		
				ДЕТАЛИ		
БЧ		2	140:10.060.340	ПОЛОСА ГОСТ 103-76* -140Х10 L=340	1	3.74КГ
			ПЕРЕМЕННЫЕ ДАННЫЕ	ДЛЯ ИСПОЛНЕНИЙ:		
				1.020.1-3ПВ.4-4 51 МН1		
				ДЕТАЛИ		
БЧ		1	16.013.570	СТ. ОТД. ГОСТ 5781-82* Ф16 А-Ш L=570	2	0.90КГ
				1.020.1-3ПВ.4-4 51-01 МН2		
				ДЕТАЛИ		
БЧ		1	16.013.450	СТ. ОТД. ГОСТ 5781-82* Ф16 А-Ш L=450	2	0.71КГ

1.020.1-3ПВ.4-4 51

НАЧ ОТД	Шевченко	
Н КОНТР	Ребров	
ГЛ СПЕЦ	Ничипоренко	
ПРОВЕРИЛ	Ничипоренко	
РАЗРАБ	[illegible]	

ИЗДЕЛИЕ ЗАКЛАДНОЕ МН1, МН2

СТАДИЯ	ЛИСТ	ЛИСТОВ
Р		1

ГОСГРАЖДАНСТРОЙ КиевЗНИИЭП

ФОРМАТ А4

ТЛП КОРТ КиевЗНИИЭП

ЭПВЦ КиевЗНИИЭП

ОПЕРАТОР ТЛП КОРТ

Федько

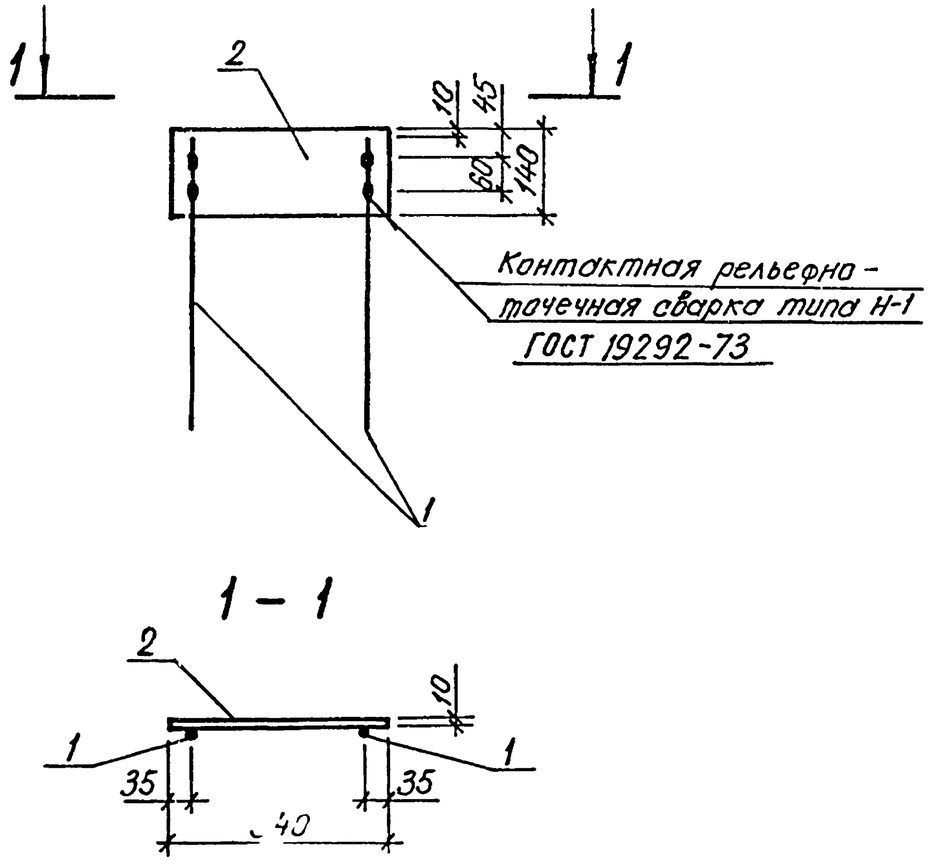

ОБОЗНАЧЕНИЕ	МАРКА	МАССА, КГ
I.020.I-3ПВ.4-4 5I	МНI	5,54
-0I	МН2	5,I6

75
3157/1

ВЗАМ ИНВ №

ПОДПИСЬ И ДАТА

ИНВ № ПОДЛ

1.020.1-3ПВ.4-4 51СБ

НАЧ ОТД	Шевченко	
Н КОНТР	Ребров	
ГЛ СПЕЦ	Ничипоренко	
ПРОВЕРИЛ	Ничипоренко	
РАЗРАБ	Литвиненко	

ИЗДЕЛИЕ ЗАКЛАДНОЕ МНI, МН2 СБОРОЧНЫЙ ЧЕРТЕЖ

СТАДИЯ	МАССА	МАСШТАБ
Р	СМ ТАБЛ	

ЛИСТ | ЛИСТОВ 1

ГОСГРАЖДАНСТРОЙ КиевЗНИИЭП

ФОРМАТ А4

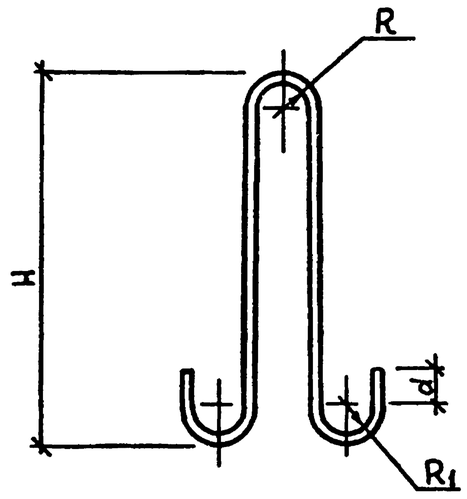

ОБОЗНАЧЕНИЕ	МАРКА	Ф, КЛАСС	R	R1	H	d	L	МАССА,КГ
1.020.1-3ПВ.4-4 52	ПСВ1	10А-I	30	20	380	30	990	0,61
-01	ПСВ2	10Ас-II	30	20	380	30	990	0,61
-02	ПСВ3	12А-I	30	20	440	30	1110	0,99
-03	ПСВ4	12Ас-II	30	20	440	30	1110	0,99
-04	ПСВ5	14Ас-II	30	30	500	50	1280	1,55
-05	ПСВ6	16Ас-II	30	30	560	50	1400	2,21
-06	ПСВ7	18Ас-II	30	30	620	50	1520	3,04
-07	ПСВ8	20Ас-II	40	40	700	70	1780	4,39
-08	ПСВ9	22Ас-II	40	40	760	70	1900	5,67

НАЧОТД.	Шевченко		
Н.КОНТР.	Ребров		
ГЛ.СПЕЦ	Ничипоренко		
ПРОВЕРИЛ	Ничипоренко		
РАЗРАБ.	Греськив		

1.020.1-3ПВ.4-4 52

ПЕТЛЯ СТРОПОВОЧНАЯ
ПСВ1 - ПСВ9

СТАДИЯ	МАССА	МАСШТАБ
Р	СМ ТАБЛ	
ЛИСТ	ЛИСТОВ 1	

ГОСТ 5781-82*

ГОСГРАЖДАНСТРОЙ
КиевЗНИИЭП

ФОРМАТ А4

ЭПВЦ КиевЗНИИЭП
ОПЕРАТОР ТПП КОРТ
Федько

ФОРМАТ	ЗОНА	ПОЗ	ОБОЗНАЧЕНИЕ	НАИМЕНОВАНИЕ	КОЛ	ПРИМЕЧАНИЕ
				ДОКУМЕНТАЦИЯ		
А4			1.020.1-3ПВ.4-4 53СБ	СБОРОЧНЫЙ ЧЕРТЕЖ		
А4			1.020.1-3ПВ.4-4 00ТО	ТЕХНИЧЕСКОЕ ОПИСАНИЕ		
				ДЕТАЛИ		
ВЧ		3	16.011.345	СТ. ОТД. ГОСТ 5781-82* Ф16 А-I L=345	1	0.54КГ
			ПЕРЕМЕННЫЕ ДАННЫЕ	ДЛЯ ИСПОЛНЕНИЙ:		
				1.020.1-3ПВ.4-4 53 ПСГ1		
				ДЕТАЛИ		
ВЧ		1	10.011.860	СТ. ОТД. ГОСТ 5781-82* Ф10 А-I L=860	1	0.53КГ
ВЧ		2	10.011.130	Ф10 А-I L=130	1	0.08КГ
				1.020.1-3ПВ.4-4 53-01 ПСГ2		
				ДЕТАЛИ		
ВЧ		1	10.132.860	СТ. ОТД. ГОСТ 5781-82* Ф10 АС-II L=860	1	0.53КГ
ВЧ		2	10.132.130	Ф10 АС-II L=130	1	0.08КГ
				1.020.1-3ПВ.4-4 53-02 ПСГ3		
				ДЕТАЛИ		
ВЧ		1	12.011.980	СТ. ОТД. ГОСТ 5781-82* Ф12 А-I L=980	1	0.87КГ
ВЧ		2	12.011.130	Ф12 А-I L=130	1	0.11КГ
				1.020.1-3ПВ.4-4 53-03 ПСГ4		
				ДЕТАЛИ		

ВЗАМ.ИНВ№
ПОДПИСЬ И ДАТА
ИНВ№ ПОДЛ

76
013-1.1

НАЧОТД	Шевченко		
Н.КОНТР	Ребров		
ГЛ.СПЕЦ	Ничипоренко		
ПРОВЕРИЛ	Ничипоренко		
РАЗРАБ	Пинчук		

1.020.1-3ПВ.4-4 53

ПЕТЛЯ СТРОПОВОЧНАЯ
ПСГ1 - ПСГ5

СТАДИЯ	ЛИСТ	ЛИСТОВ
Р	1	2

ГОСГРАЖДАНСТРОЙ
КиевЗНИИЭП

ФОРМАТ А4

ФОРМАТ	ЗОНА	ПОЗ	ОБОЗНАЧЕНИЕ	НАИМЕНОВАНИЕ	КОЛ	ПРИМЕЧАНИЕ
				СТ. ОТД. ГОСТ 5781-82*		
БЧ		1	12.132.980	Ф12 АС-П L=980	1	0.87КГ
БЧ		2	12.132.130	Ф12 АС-П L=130	1	0.11КГ
				1.020.1-3ПВ.4-4 53-04 ПСГ5		
				ДЕТАЛИ		
				СТ. ОТД. ГОСТ 5781-82*		
БЧ		1	14.132.1200	Ф14 АС-П L=1200	1	1.45КГ
БЧ		2	14.132.130	Ф14 АС-П L=130	1	0.16КГ

ТЛП КОРТ

Киев ЗНИИЭП

1.020.1-3ПВ.4-4 53

ЛИСТ 2

ФОРМАТ А4

77

федько

ОПЕРАТОР ТЛП КОРТ

ЭПВЦ КиевЗНИИЭП

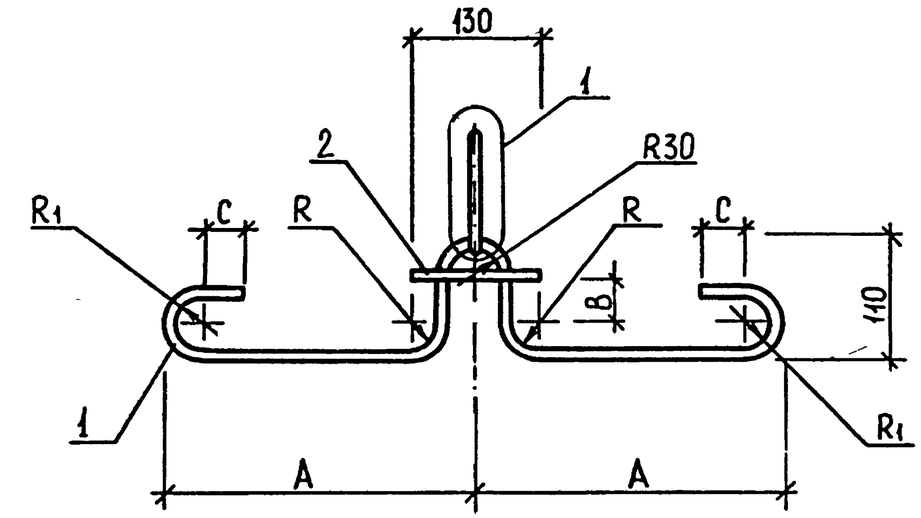

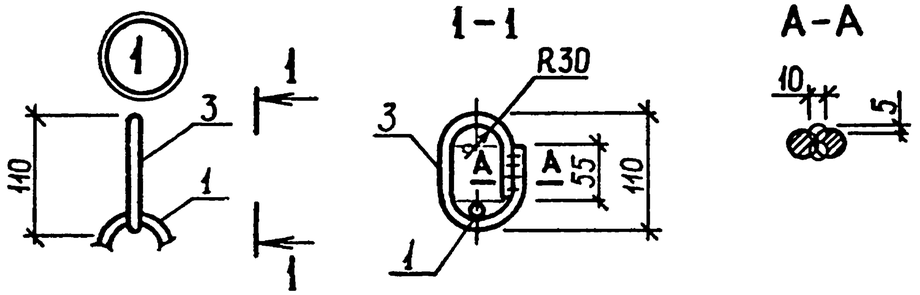

77

ОБОЗНАЧЕНИЕ	МАРКА	Ф, КЛАСС	A	B	C	P	МАССА,КГ
I.020.I-3ПВ.4-4 53	ПСГI	IOA-I	280	30	30	20	I,I5
-OI	ПСГ2	IOAc-II	280	30	30	20	I,I5
-02	ПСГ3	I2A-I	350	26	30	20	I,53
-03	ПСГ4	I2Ac-II	350	26	30	20	I,53
-04	ПСГ5	I4Ac-II	420	22	50	30	2,I5

9157/

ВЗАМ. ИНВ №

ПОДПИСЬ И ДАТА

ИНВ №ПОДЛ

НАЧ.ОТД.	Шевченко	
Н.КОНТР	Ребров	
ГЛ.СПЕЦ	Ничипоренко	
ПРОВЕРИЛ	Ничипоренко	
РАЗРАБ	Греськив	

1.020.1-3ПВ.4-4 53 СБ

ПЕТЛЯ СТРОПОВОЧНАЯ ПСГI - ПСГ5 СБОРОЧНЫЙ ЧЕРТЕЖ

СТАДИЯ	МАССА	МАСШТ
Р	СМ ТАБЛ	
ЛИСТ	ЛИСТОВ 1	

ГОСГРАЖДАНСТРОЙ КиевЗНИИЭП

ФОРМАТ А4

ФОРМАТ	ЗОНА	ПОЗ.	ОБОЗНАЧЕНИЕ	НАИМЕНОВАНИЕ	КОЛ.	ПРИМЕЧАНИЕ
				ДОКУМЕНТАЦИЯ		
А4			I.020.I-3ПВ.4-4 54СБ	СБОРОЧНЫЙ ЧЕРТЕЖ		
А4			I.020.I-3ПВ.4-4 ООТО	ТЕХНИЧЕСКОЕ ОПИСАНИЕ		
			ПЕРЕМЕННЫЕ ДАННЫЕ	ДЛЯ ИСПОЛНЕНИЙ:		
				I.020.I-3ПВ.4-4 54 МН-67		
				ДЕТАЛИ		
БЧ		I	6.I30.060.I50	ПОЛОСА ГОСТ I03-76* -6хI30 L=I50	I	0.92КГ
А4		2	I.020.I-3ПВ.4-4 55	ПЛАСТИНА СТ. ОТД. ГОСТ 578I-82*	I	
БЧ		3	8.0I3.I34	Ф8 А-III L=I34	4	0.05КГ

				I.020.I-3ПВ.4-4 54			
НАЧ.ОТД.				ИЗДЕЛИЕ ЗАКЛАДНОЕ МН-67	СТАДИЯ	ЛИСТ	ЛИСТОВ
Н.КОНТР.					Р		1
ГЛ.СПЕЦ.					ГОСГРАЖДАНСТРОЙ КиевЗНИИЭП		
ПРОВЕРИЛ							
РАЗРАБ.							

ФОРМАТ А4

ЭПВЦ КиевЗНИИЭП | ОПЕРАТОР ТЛП КОРТ | Федько

1-1

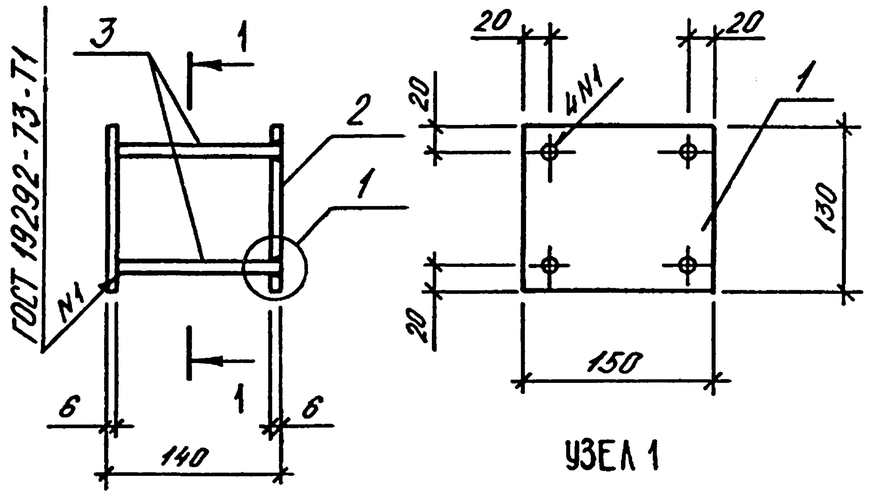

УЗЕЛ 1

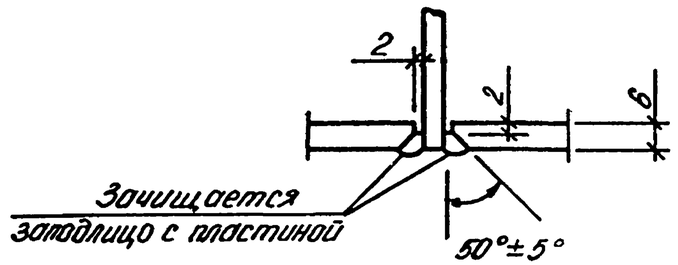

78
9157/1

				1.020.1-3ПВ.4-4 54СБ			
НАЧ.ОТД.	Шевченко			ИЗДЕЛИЕ ЗАКЛАДНОЕ МН-67 СБОРОЧНЫЙ ЧЕРТЕЖ	СТАДИЯ	МАССА	МАСШТАБ
Н.КОНТР.	Ребров				Р	2,05	
ГЛ.СПЕЦ	Ничипоренко				ЛИСТ	ЛИСТОВ 1	
ПРОВЕРИЛ	Ничипоренко				ГОСГРАЖДАНСТРОЙ КиевЗНИИЭП		
РАЗРАБ	Федько						

ВЗАМ. ИНВ № | ПОДПИСЬ И ДАТА | ИНВ № ПОДЛ

ФОРМАТ А4

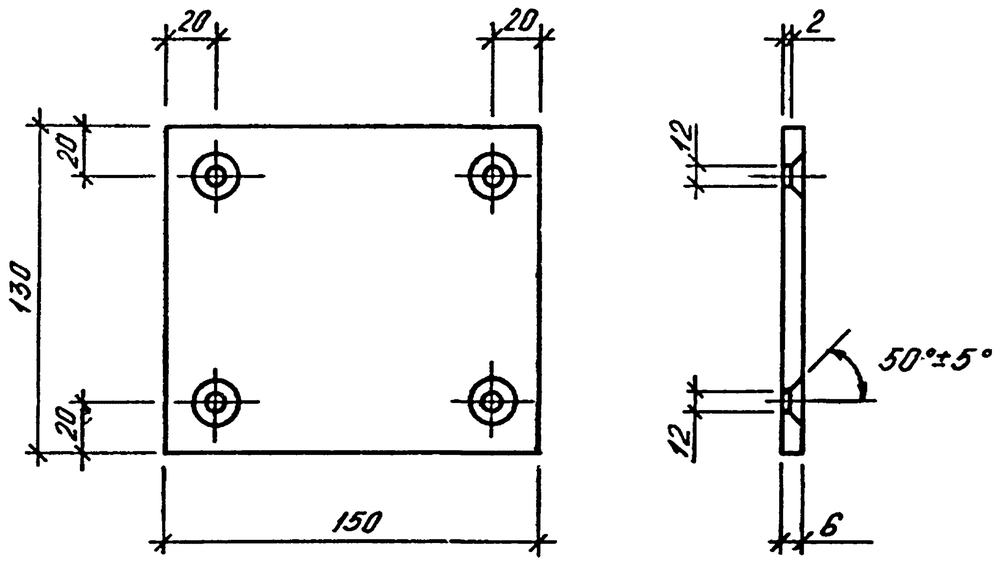

ФОРМАТ	ЗОНА	ПОЗ	ОБОЗНАЧЕНИЕ	НАИМЕНОВАНИЕ	КОЛ	ПРИМЕЧАНИЕ

ЭПВЦ КиевЗНИИЭП — ОПЕРАТОР ТЛП КОРТ — Федько

ВЗАМ ИНВ № | ПОДПИСЬ И ДАТА | ИНВ № ПОДЛ

НАЧ ОТД.	Шевченко			1.020.1-3ПВ.4-4 55		
Н КОНТР	Ребров			ПЛАСТИНА	СТАДИЯ: Р	МАССА: 0,92
ГЛ СПЕЦ	Ничипоренко				ЛИСТ	ЛИСТОВ 1
ПРОВЕРИЛ	Ничипоренко			ПОЛОСА ГОСТ 103-76* ВСТ3КП2 ГОСТ 380-71	ГОСГРАЖДАНСТРОЙ КиевЗНИИЭП	
РАЗРАБ.	Федько					

ЭПВЦ КиевЗНИИЭП — ОПЕРАТОР ТЛП КОРТ — Федько

ФОРМАТ А4

ФОРМАТ А4