ТИПОВЫЕ КОНСТРУКЦИИ, ИЗДЕЛИЯ И УЗЛЫ ЗДАНИЙ И СООРУЖЕНИЙ

СЕРИЯ 1.188-5

ЖЕЛЕЗОБЕТОННЫЕ КАБИНЫ САНИТАРНО-ТЕХНИЧЕСКИХ УЗЛОВ

ЖИЛЫХ ДОМОВ ДО 9 ЭТАЖЕЙ С ВЫСОТОЙ ЭТАЖА 2,8 м.

ВЫПУСК 13

САНИТАРНО-ТЕХНИЧЕСКОЕ ОБОРУДОВАНИЕ РАЗОБЩЕННЫХ И СОВМЕЩЕННЫХ КАБИН ТИПА „КОЛПАК" ИЗ ТЯЖЕЛОГО ЦЕМЕНТНОГО БЕТОНА И КЕРАМЗИТОБЕТОНА С КАНАЛИЗАЦИОННЫМИ ТРУБОПРОВОДАМИ ИЗ ПОЛИВИНИЛХЛОРИДА ДЛЯ ЖИЛЫХ ЗДАНИЙ С ТЕПЛЫМ ЧЕРДАКОМ

РАБОЧИЕ ЧЕРТЕЖИ

21942

ТИПОВЫЕ КОНСТРУКЦИИ, ИЗДЕЛИЯ И УЗЛЫ ЗДАНИЙ И СООРУЖЕНИЙ

СЕРИЯ 1.188-5

ЖЕЛЕЗОБЕТОННЫЕ КАБИНЫ САНИТАРНО-ТЕХНИЧЕСКИХ УЗЛОВ

жилых домов до 9 этажей с высотой этажа 2,8 м

ВЫПУСК 13

САНИТАРНО-ТЕХНИЧЕСКОЕ ОБОРУДОВАНИЕ РАЗОБЩЕННЫХ И СОВМЕЩЕННЫХ КАБИН ТИПА „КОЛПАК" ИЗ ТЯЖЕЛОГО ЦЕМЕНТНОГО БЕТОНА И КЕРАМЗИТОБЕТОНА С КАНАЛИЗАЦИОННЫМИ ТРУБОПРОВОДАМИ ИЗ ПОЛИВИНИЛХЛОРИДА ДЛЯ ЖИЛЫХ ЗДАНИЙ С ТЕПЛЫМ ЧЕРДАКОМ

РАБОЧИЕ ЧЕРТЕЖИ

РАЗРАБОТАНЫ ЦНИИЭП жилища

Рук. отделения проектных работ — В. Острецов

Начальник отдела N 12 — Л. Раковщик

Гл. инж. отдела N 12 — Л. Иванова

Гл. инженер проекта — С. Верижский

Утверждены и введены в действие Госкомитетом по гражданскому строительству и архитектуре при Госстрое СССР приказ от 30.12.86. N 470.

21942

Обозначение	Наименование	стр
1.188-5.13 00.03.000 ТО	Техническое описание	4
1.188-5.13 00.03.000 НО	Номенклатура санитарно-технического	
	оборудования кабин	5
1.188-5.13 01.03.000	Оборудование санитарно-техническое	
	кабины 1СК24л	11
1.188-5.13 01.03.000 СБ	Оборудование санитарно-техническое кабины 1СК24л.	
	Сборочный чертеж. Вариант. Стояк с крестовиной К90°	14
1.188-5.13 01.03.000 01СБ	Оборудование санитарно-техническое кабины 1СК24л	
	Сборочный чертеж. Вариант. Стояк с двухплоскост-	
	ной крестовиной.	16
1.188-5.13 01.03.100	Стояк (Ст К1-1... Ст. К1-6)	18
1.188-5.13 01.03.100 СБ	Стояк (Ст К1-1 ... Ст К1-6) Сборочный чертеж	19
1.188-5.13 01.03.400	Трубопровод отводной (К1-1... К1-6)	20
1.188-5.13 01.03.400 СБ	Трубопровод отводной (К1-1...К1-6) Сборочный чертеж	21
1.188-5.13 02.03.000	Оборудование санитарно-техническое	
	кабины 1СК24пр	22
1.188-5.13 02.03.000 СБ	Оборудование санитарно-техническое кабины 1СК24пр	
	Сборочный чертеж. Вариант. Стояк с крестовиной К90°	25
1.188-5.13 02.03.000.01СБ	Оборудование санитарно-техническое кабины 1СК24пр	
	Сборочный чертеж. Вариант. Стояк с двухплоскост-	
	ной крестовиной	27
1.188-5.13 03.03.000	Оборудование санитарно-техническое	
	кабины 2СК24л	29
1.188-5.13 03.03.000 СБ	Оборудование санитарно-техническое кабины 2СК24л.	
	Сборочный чертеж. Вариант. Стояк с крестовиной К90°	32

Обозначение	Наименование	стр
1.188-5.13 03.03.000.01СБ	Оборудование санитарно-техническое кабины 2СК24л.	
	Сборочный чертеж. Вариант. Стояк с двухплоскост-	
	ной крестовиной.	34
1.188-5.13 03.03.400	Трубопровод отводной (К1-7... К1-10)	36
1.188-5.13 03.03.400 СБ	Трубопровод отводной (К1-7...К1-10). Сборочный	
	чертеж.	37
1.188-5.13 04.03.000	Оборудование санитарно-техническое	
	кабины 2СК24пр	38
1.188-5.13 04.03.000 СБ	Оборудование санитарно-техническое кабины 2СК24пр.	
	Сборочный чертеж. Вариант Стояк с крестовиной К90°	41
1.188-5.13 04.03.000.01СБ	Оборудование санитарно-техническое кабины 2СК24пр	
	Сборочный чертеж. Вариант. Стояк с двухплоскост-	
	ной крестовиной	43
1.188-5.13 05.03.000	Оборудование санитарно-техническое	
	кабины 3СК24л	45
1.188-5.13 05.03.000 СБ	Оборудование санитарно-техническое	
	кабины 3СК24л. Сборочный чертеж.	51
1.188-5.13 05.03.100	Стояк (Ст К1-7... Ст. К1-9)	53
1.188-5.13 05.03.100 СБ	Стояк (Ст. К1-7...Ст. К1-9). Сборочный чертеж	54
1.188-5.13 05.03.400	Трубопровод отводной (К1-11... К1-16)	55
1.188-5.13 05.03.400 СБ	Трубопровод отводной (К1-11...К1-16) Сборочный	
	чертеж.	56
1.188-5.13 06.03.000	Оборудование санитарно-техническое	
	кабины 3СК24пр	57
1.188-5.13 06.03.000 СБ	Оборудование санитарно-техническое	

1.188-6

Инв № подл | Подпись и дата | Взам инв №

Н.контр.	Верижский		IV 86
Рук.отд.	Раковщик		IV 86
Гл.инж.отд.	Иванова		IV 86
ГИП	Верижский		IV 86
Рук.гр.	Костюк		04.86
Инжен.	Мельник		IV-86
Провер.	Костюк		IV 86

1.188-5.13 00.03.000

Содержание

Стадия	Лист	Листов
Р	1	2

ЦНИИЭП жилища

Копировал

Формат А3

21942

Обозначение	Наименование	стр
	Кабины 3СК24пр Сборочный чертеж	63
1.188-5.13 07.03.000	Оборудование санитарно-техническое	
	Кабины 4СК24л	65
1.188-5.13 07.03.000СБ	Оборудование санитарно-техническое	
	Кабины 4СК24л Сборочный чертеж	68
1.188-5.13 08.03.000	Оборудование санитарно-техническое	
	Кабины 4СК24пр	70
1.188-5.13 08.03.000СБ	Оборудование санитарно-техническое	
	Кабины 4СК24пр Сборочный чертеж	73

1.188-5

Инв.№ подл. | Подпись и дата | Взам. инв.№

Рабочие чертежи санитарно-технических кабин, предназначены для 5-9ти и более этажных домов, разработаны в соответствии с заданием Государственного комитета по гражданскому строительству и архитектуре при Госстрое СССР.

В выпуске предусмотрено: установка в санитарно-технических кабинах всех санитарных приборов, арматуры, трубопроводов, осветительной арматуры и туалетной фурнитуры, комплектация которой согласовывается с заказчиком, чем обеспечивается полная заводская готовность.

Строительную часть и устройство в туалетной комнате хозяйственного шкафа и ограждения см. выпуск 10.

В санитарно-технических кабинах устанавливаются следующие санитарно-технические приборы:

1. Унитаз тарельчатый с цельноотлитой или приставной полочкой и с косым выпуском под углом 30°,
2. Бачок смывной.
3. Ванна чугунная эмалированная прямобортная облегченная тип ПВ-1 размером 1700×750.
4. Умывальник любого типа с размером не более чем 550×480 с настенным смесителем общим для ванны и умывальника с душевой сеткой на гибком шланге типа СМ-ВУ-ША.

Санитарно-технические кабины предусмотрены без ревизии на канализационном стояке и с ревизией („Р").

В канализационных стояках верхних этажей санитарно-технических кабин допускается исключение патрубка компенсационного с соответствующим увеличением длины канализационной трубы.

Развернутая маркировка санитарно-технических кабин приведена в документах 1.188-5.13 00.03.000 НО листы от 1-6.

Узлы трубопроводов холодного и горячего водоснабжения собираются из стальных водогазопроводных труб /ГОСТ 3262-75*/ на фитингах /ГОСТ 8943-75, ГОСТ 8944-75, ГОСТ 8946-75, ГОСТ 8963-75/.

Выпуском предусматривается устройство канализации из труб ПВХ по ТУ6-19-307-86 и фасонных частей по ОСТ6-19-518-85

Канализационные трубы из ПВХ соединяют с помощью раструбов, уплотняемых резиновыми кольцами

Выпуском предусматривается два варианта соединения стояков водоснабжения: с помощью вставок и соединительной муфтой СТД-1157.00.000 ТУ.

Монтаж узлов трубопроводов производится в соответствии с требованиями СНиП III-28-75.

В случае применения секционных узлов, кабины верхних этажей заменить на кабины промежуточного этажа с ревизией соответствующей марки.

Санитарно-технические кабины на объекты строительства поставляются с установленными на них телескопическими вентиляционными патрубками. После монтажа и установки кабин необходимо присоединить вентиляционный патрубок к вентблоку до укладки плит перекрытий над кабиной.

Маркировку, хранение и транспортировку производить согласно ГОСТ 18048-80.

Данный выпуск рассматривать совместно с выпуском 11.

Расположение и привязка стояков

Раздельные сантехкабины

1СК24л 1СК24пр 2СК24л 2СК24пр

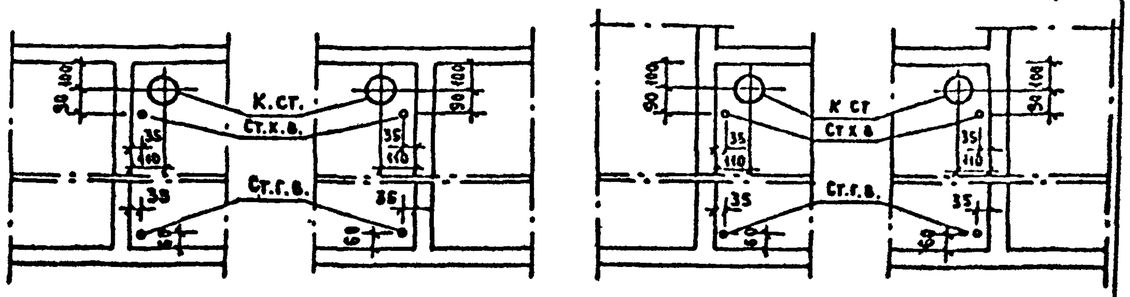

Совмещенные сантехкабины

3СК24пр, 4СК24пр 3СК24л, 4СК24л

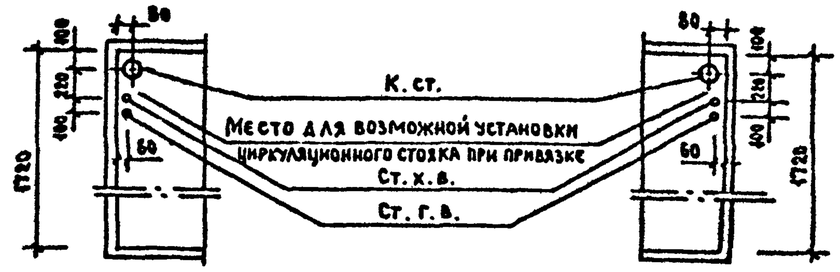

Н контр.	Веринский		IV-86	1.188-5.13 00.03.000 ТО
Нач. отд.	Раковщик		IV-86	
Гл. инж. отд.	Иванова		IV-86	
ГИП	Веринский		IV-86	Техническое описание
Рук. гр.	Костюк		IV-86	
Инженер	Мельник		IV-86	
Проверил	Костюк		IV-86	

Стадия	Лист	Листов
Р		1

ЦНИИЭП жилища

1.188-5

Инв. N подл. | Подпись и дата | Взам. инв. N

Обозначение	Марка изделия	Место установки	Эскиз	Диаметры стояков, мм: Канализация	Холодное водоснабжение	Горячее водоснабжение	Общая масса труб, кг: Стальные трубы: вариант со вставками	Стальные трубы: вариант с соед муфтами	Трубы ПВХ
1.188-5.13 01.03.000	1СК 24л-01	Промежуточный этаж	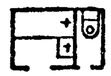	100	25	25	27,5	28,0	8,22
-01	1СК 24л-01Р	Промежуточный этаж с ревизией		100	25	25	27,5	28,0	8,42
-02	1СК 24л-01В	Верхний этаж		100	25	25	21,8	21,5	8,42
-03	1СК 24л-11	Промежуточный этаж	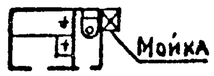	100	25	25	29,3	29,8	8,56
-04	1СК 24л-11Р	Промежуточный этаж с ревизией		100	25	25	29,3	29,8	8,76
-05	1СК 24л-11В	Верхний этаж		100	25	25	23,5	23,0	8,76
-06	1СК 24л-02	Промежуточный этаж	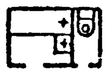	100	32	32	31,0	31,5	8,22
-07	1СК 24л-02Р	Промежуточный этаж с ревизией		100	32	32	31,0	31,5	8,42
-08	1СК 24л-02В	Верхний этаж		100	32	32	23,6	23,0	8,42
-09	1СК 24л-12	Промежуточный этаж		100	32	32	32,9	33,3	8,56
-10	1СК 24л-12Р	Промежуточный этаж с ревизией		100	32	32	32,9	33,3	8,76
-11	1СК 24л-12В	Верхний этаж		100	32	32	25,3	24,9	8,76
1.188-5.13 02.03.000	1СК 24пр-01	Промежуточный этаж	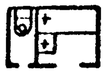	100	25	25	27,5	28,0	8,22
-01	1СК 24пр-01Р	Промежуточный этаж с ревизией		100	25	25	27,5	28,0	8,42
-02	1СК 24пр-01В	Верхний этаж		100	25	25	21,8	21,3	8,42
-03	1СК 24пр-11	Промежуточный этаж		100	25	25	29,3	29,8	8,56
-04	1СК 24пр-11Р	Промежуточный этаж с ревизией		100	25	25	29,3	29,8	8,76
-05	1СК 24пр-11В	Верхний этаж		100	25	25	23,5	23,0	8,76
-06	1СК 24пр-02	Промежуточный этаж	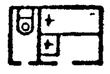	100	32	32	31,0	31,5	8,22
-07	1СК 24пр-02Р	Промежуточный этаж с ревизией		100	32	32	31,0	31,5	8,42
-08	1СК 24пр-02В	Верхний этаж		100	32	32	23,6	23,0	8,42
-09	1СК 24пр-12	Промежуточный этаж	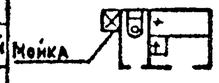	100	32	32	32,9	33,3	8,56
-10	1СК 24пр-12Р	Промежуточный этаж с ревизией		100	32	32	32,9	33,3	8,76
-11	1СК 24пр-12В	Верхний этаж		100	32	32	25,3	24,9	8,76

Масса канализационных трубопроводов определена при варианте с крестовиной К-90°.

Н контр	Верижский		IV-86
Нач отд	Раковщик		IV-86
Гл инж отд	Иванова		IV-86
ГИП	Верижский		IV-86
Рук гр	Костюк		IV-86
Инженер	Мельник		IV-86
Проверил	Костюк		IV-86

1.188-5.13 00.03 000 НО

Номенклатура санитарно-технического оборудования кабин

Стадия	Лист	Листов
Р	1	6

ЦНИИЭП жилища

Взам инв N | Подпись и дата | Инв N подл

Обозначение	Марка изделия	Место установки	Эскиз	Диаметры стояков, мм			Общая масса труб, кг		
				Канализация	Холодное водоснабжение	Горячее водоснабжение	Стальные трубы: вариант со вставками	Стальные трубы: вариант с соед. муфтами	Трубы ПВХ
1.188-5.13 03.03.000	2СК 24л-01	Промежуточный этаж	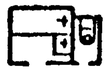	100	25	25	27,0	27,5	7,97
-01	2СК 24л-01Р	Промежуточный этаж с ревизией		100	25	25	27,0	27,5	8,17
-02	2СК 24л-01В	Верхний этаж		100	25	25	21,3	20,8	8,17
-03	2СК 24л-11	Промежуточный этаж		100	25	25	28,6	29,0	8,31
-04	2СК 24л-11Р	Промежуточный этаж с ревизией		100	25	25	28,6	29,0	8,51
-05	2СК 24л-11В	Верхний этаж		100	25	25	22,9	22,4	8,51
-06	2СК 24л-02	Промежуточный этаж	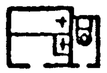	100	32	32	30,6	31,0	7,97
-07	2СК 24л-02Р	Промежуточный этаж с ревизией		100	32	32	30,6	31,0	8,17
-08	2СК 24л-02В	Верхний этаж		100	32	32	23,0	22,6	8,17
-09	2СК 24л-12	Промежуточный этаж		100	32	32	32,2	32,6	8,31
-10	2СК 24л-12Р	Промежуточный этаж с ревизией		100	32	32	32,2	32,6	8,51
-11	2СК 24л-12В	Верхний этаж		100	32	32	24,7	24,2	8,51
1.188-5.13 04.03.000	2СК 24пр-01	Промежуточный этаж		100	25	25	27,0	27,5	7,97
-01	2СК 24пр-01Р	Промежуточный этаж с ревизией		100	25	25	27,0	27,5	8,17
-02	2СК 24пр-01В	Верхний этаж		100	25	25	21,3	20,8	8,17
-03	2СК 24пр-11	Промежуточный этаж	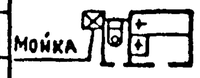	100	25	25	28,6	29,0	8,31
-04	2СК 24пр-11Р	Промежуточный этаж с ревизией		100	25	25	28,6	29,0	8,51
-05	2СК 24пр-11В	Верхний этаж		100	25	25	22,9	22,4	8,51
-06	2СК 24пр-02	Промежуточный этаж	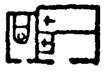	100	32	32	30,6	31,0	7,97
-07	2СК 24пр-02Р	Промежуточный этаж с ревизией		100	32	32	30,6	31,0	8,17
-08	2СК 24пр-02В	Верхний этаж		100	32	32	23,0	22,6	8,17
-09	2СК 24пр-12	Промежуточный этаж		100	32	32	32,2	32,6	8,31
-10	2СК 24пр-12Р	Промежуточный этаж с ревизией		100	32	32	32,2	32,6	8,51
-11	2СК 24пр-12В	Верхний этаж		100	32	32	24,7	24,2	8,51

1.188-5

Взам. инв. N | Подпись и дата | Инв. N подл.

Обозначение	Марка изделия	Место установки	Эскиз	Диаметры стояков, мм: Канализация	Диаметры стояков, мм: Холодное водоснабжение	Диаметры стояков, мм: Горячее водоснабжение	Общая масса труб, кг: Стальные трубы: Вариант со вставками	Общая масса труб, кг: Стальные трубы: Вариант с соед. муфтами	Общая масса труб, кг: Трубы ПВХ
1.188-5.13 05.03.000	ЗСК 24л 01	Промежуточный этаж		100	25	25	25,6	26,1	8,1
-01	ЗСК 24л 01Р	Промежуточный этаж с ревизией		100	25	25	25,6	26,1	8,3
-02	ЗСК 24л 01В	Верхний этаж		100	25	25	19,2	19,6	8,3
-03	ЗСК 24л-11	Промежуточный этаж		100	25	25	26,2	26,7	8,2
-04	ЗСК 24л-11Р	Промежуточный этаж с ревизией		100	25	25	26,2	26,7	8,4
-05	ЗСК 24л-11В	Верхний этаж		100	25	25	19,8	20,2	8,4
-06	ЗСК 24л-02	Промежуточный этаж		100	32	32	29,3	29,7	8,1
-07	ЗСК 24л 02Р	Промежуточный этаж с ревизией		100	32	32	29,3	29,7	8,3
-08	ЗСК 24л-02В	Верхний этаж		100	32	32	21,1	21,3	8,3
-09	ЗСК 24л-12	Промежуточный этаж	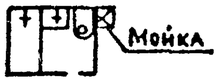	100	32	32	29,9	30,3	8,2
-10	ЗСК 24л-12Р	Промежуточный этаж с ревизией		100	32	32	29,9	30,3	8,4
-11	ЗСК 24л-12В	Верхний этаж		100	32	32	21,7	21,9	8,4
-12	ЗСК 24л-21	Промежуточный этаж		100	25	25	26,8	27,3	8,3
-13	ЗСК 24л-21Р	Промежуточный этаж с ревизией		100	25	25	26,8	27,3	8,5
-14	ЗСК 24л-21В	Верхний этаж		100	25	25	20,4	20,8	8,5
-15	ЗСК 24л-31	Промежуточный этаж	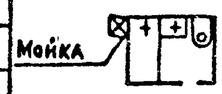	100	25	25	27,3	27,8	8,5
-16	ЗСК 24л-31Р	Промежуточный этаж с ревизией		100	25	25	27,3	27,8	8,7
-17	ЗСК 24л-31В	Верхний этаж		100	25	25	20,9	22,3	8,7
-18	ЗСК 24л-22	Промежуточный этаж		100	32	32	30,5	30,9	8,3
-19	ЗСК 24л-22Р	Промежуточный этаж с ревизией		100	32	32	30,5	30,9	8,5
-20	ЗСК 24л-22В	Верхний этаж		100	32	32	22,3	22,5	8,5
-21	ЗСК 24л-32	Промежуточный этаж	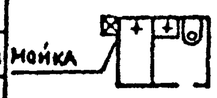	100	32	32	31,0	31,4	8,5
-22	ЗСК 24л-32Р	Промежуточный этаж с ревизией		100	32	32	31,0	31,0	8,7
-23	ЗСК 24л-32В	Верхний этаж		100	32	32	22,8	23,0	8,7

1.188-6

Взам. инв. №

Подпись и дата

Инв. № подл.

Обозначение	Марка изделия	Место установки	Эскиз	Диаметры стояков, мм			Общая масса труб, кг		
				Канализация	Холодное водоснабжение	Горячее водоснабжение	Стальные трубы: вариант со вставками	Стальные трубы: вариант с соед муфтами	Трубы ПВХ
1188-5.13 06.03.000	3СК24пр-01	Промежуточный этаж		100	25	25	25,6	26,1	8,1
-01	3СК24пр-01Р	Промежуточный этаж с ревизией		100	25	25	25,6	26,1	8,3
-02	3СК24пр-01В	Верхний этаж		100	25	25	19,2	19,6	8,3
-03	3СК24пр-11	Промежуточный этаж		100	25	25	26,2	26,7	8,2
-04	3СК24пр-11Р	Промежуточный этаж с ревизией	Мойка	100	25	25	26,2	26,7	8,4
-05	3СК24пр-11В	Верхний этаж		100	25	25	19,8	20,2	8,4
-06	3СК24пр-02	Промежуточный этаж		100	32	32	29,3	29,7	8,1
-07	3СК24пр-02Р	Промежуточный этаж с ревизией		100	32	32	29,3	29,7	8,3
-08	3СК24пр-02В	Верхний этаж		100	32	32	21,1	21,3	8,3
-09	3СК24пр-12	Промежуточный этаж		100	32	32	29,9	30,3	8,2
-10	3СК24пр-12Р	Промежуточный этаж с ревизией	Мойка	100	32	32	29,9	30,3	8,4
-11	3СК24пр-12В	Верхний этаж		100	32	32	21,7	21,9	8,4
-12	3СК24пр-21	Промежуточный этаж		100	25	25	26,8	27,3	8,3
-13	3СК24пр-21Р	Промежуточный этаж с ревизией	Мойка	100	25	25	26,8	27,3	8,5
-14	3СК24пр-21В	Верхний этаж		100	25	25	20,4	20,8	8,5
-15	3СК24пр-31	Промежуточный этаж		100	25	25	27,3	27,8	8,5
-16	3СК24пр-31Р	Промежуточный этаж с ревизией	Мойка	100	25	25	27,3	27,8	8,7
-17	3СК24пр-31В	Верхний этаж		100	25	25	20,9	22,3	8,7
-18	3СК24пр-22	Промежуточный этаж		100	32	32	30,5	30,9	8,3
-19	3СК24пр-22Р	Промежуточный этаж с ревизией	Мойка	100	32	32	30,5	30,9	8,5
-20	3СК24пр-22В	Верхний этаж		100	32	32	22,3	22,5	8,5
-21	3СК24пр-32	Промежуточный этаж		100	32	32	31,0	31,4	8,5
-22	3СК24пр-32Р	Промежуточный этаж с ревизией	Мойка	100	32	32	31,0	31,4	8,7
-23	3СК24пр-32В	Верхний этаж		100	32	32	22,8	23,0	8,7

1.188-6

Взам. инв. N | Подпись и дата | Инв. N подл.

Обозначение	Марка изделия	Место установки	Эскиз	Диаметры стояков, мм			Общая масса труб, кг		
				Канализация	Холодное водоснабжение	Горячее водоснабжение	Стальные трубы: вариант со вставками	Стальные трубы: вариант с соед. муфтами	Трубы ПВХ
1.188-5.13 00.03.000	4СК24а-01	Промежуточный этаж		100	25	25	25,6	26,1	8,1
-01	4СК24а01Р	Промежуточный этаж с ревизией		100	25	25	25,6	26,1	8,3
-02	4СК24а01В	Верхний этаж		100	25	25	19,2	19,6	8,3
-03	4СК24а-02	Промежуточный этаж	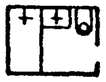	100	32	32	29,3	29,7	8,1
-04	4СК24а-02Р	Промежуточный этаж с ревизией		100	32	32	29,3	29,7	8,3
-05	4СК24а-02В	Верхний этаж		100	32	32	21,1	21,3	8,3
-06	4СК24а-21	Промежуточный этаж	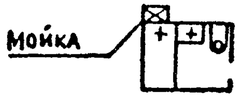	100	25	25	26,8	27,3	8,3
-07	4СК24а-21Р	Промежуточный этаж с ревизией		100	25	25	26,8	27,3	8,5
-08	4СК24а21В	Верхний этаж		100	25	25	20,4	20,8	8,5
-09	4СК24а-31	Промежуточный этаж	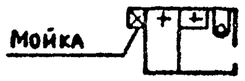	100	25	25	27,3	27,8	8,5
-10	4СК24а31Р	Промежуточный этаж с ревизией		100	25	25	27,3	27,8	8,7
-11	4СК24а-31В	Верхний этаж		100	25	25	20,9	22,3	8,7
-12	4СК24а-22	Промежуточный этаж	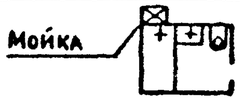	100	32	32	30,5	30,9	8,3
-13	4СК24а-22Р	Промежуточный этаж с ревизией		100	32	32	30,5	30,9	8,5
-14	4СК24а22В	Верхний этаж		100	32	32	22,3	22,5	8,5
-15	4СК24а-32	Промежуточный этаж	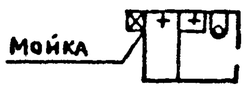	100	32	32	31,0	31,4	8,5
-16	4СК24а32Р	Промежуточный этаж с ревизией		100	32	32	31,0	31,4	8,7
-17	4СК24а32В	Верхний этаж		100	32	32	22,8	23,0	8,7

1.188-5

Инв. № подл. | Подпись и дата | Взам. инв. №

Обозначение	Марка изделия	Место установки	Эскиз	Диаметры стояков, мм			Общая масса труб, кг		
				Канализация	Холодное водоснабжение	Горячее водоснабжение	Стальные трубы: вариант со вставками	Стальные трубы: вариант с соед. муфтами	Трубы ПВХ
1.188-5.13 08.03.000	4СК24пр-01	Промежуточный этаж		100	25	25	25,6	26,1	8,1
-01	4СК24пр-01Р	Промежуточный этаж с ревизией		100	25	25	25,6	26,1	8,3
-02	4СК24пр-01В	Верхний этаж		100	25	25	19,2	19,6	8,3
-03	4СК24пр-02	Промежуточный этаж		100	32	32	29,3	29,7	8,1
-04	4СК24пр-02Р	Промежуточный этаж с ревизией		100	32	32	29,3	29,7	8,3
-05	4СК24пр-02В	Верхний этаж		100	32	32	21,1	21,3	8,3
-06	4СК24пр-21	Промежуточный этаж		100	25	25	26,8	27,3	8,3
-07	4СК24пр-21Р	Промежуточный этаж с ревизией		100	25	25	26,8	27,3	8,5
-08	4СК24пр-21В	Верхний этаж		100	25	25	20,4	20,8	8,5
-09	4СК24пр-31	Промежуточный этаж		100	25	25	27,3	27,8	8,5
-10	4СК24пр-31Р	Промежуточный этаж с ревизией		100	25	25	27,3	27,8	8,7
-11	4СК24пр-31В	Верхний этаж		100	25	25	20,9	22,3	8,7
-12	4СК24пр-22	Промежуточный этаж	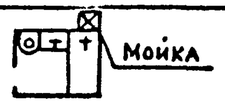	100	32	32	30,5	30,9	8,3
-13	4СК24пр-22Р	Промежуточный этаж с ревизией		100	32	32	30,5	30,9	8,5
-14	4СК24пр-22В	Верхний этаж		100	32	32	22,3	22,5	8,5
-15	4СК24пр-32	Промежуточный этаж		100	32	32	31,0	31,4	8,5
-16	4СК24пр-32Р	Промежуточный этаж с ревизией		100	32	32	31,0	31,4	8,7
-17	4СК24пр-32В	Верхний этаж		100	32	32	22,8	23,0	8,7

1.188-5

Инв. N подл. | Подпись и дата | Взам. инв. N

Формат	Зона	Поз.	Обозначение	Наименование	Кол. на исполнение 1.188-5.13 01.03.000 -	-01	-02	-03	-04	-05	-06	-07	-08	-09	-10	-11	Примечание
				Документация													
А3			1.188-5.13 01.03.000 СБ	Сборочный чертеж. Вариант. Стояк с крестовиной К-90°	x	x	x	x	x	x	x	x	x	x	x	x	
А3			1.188-5.13 01.03.000.01 СБ	Сборочный чертеж Вариант стояк с двухплоскостной крестовиной	x	x	x	x	x	x	x	x	x	x	x	x	
				Сборочные единицы													
А3		1	1.188-5.13 01.03.100 - 04	Стояк СТ К1-5	1			1			1			1			Стояк с крестовиной К-90°
			- 05	Стояк СТ К1-6		1	1		1	1		1	1		1	1	
			- 02	Стояк СТ К1-3	1			1			1			1			Вариант. Стояк с двухплоскостной крестовиной
			- 03	Стояк СТ К1-4		1	1		1	1		1	1		1	1	
А3		2	1.188-5.11 01.03.200	Стояк СТ В1-1	1	1		1	1								Стояки соединяются вставками
			-04	Стояк СТ В1-5			1			1							
			-01	Стояк СТ В1-2							1	1		1	1		
			-05	Стояк СТ В1-6									1			1	
А3		9	1.188-5.11 00.03.700	Вставка монтажная Вс-1	1	1		1	1								
			-01	Вставка монтажная Вс-2							1	1		1	1		
А3		2	1.188-5.11 01.03.200.02	Стояк СТ В1-3	1	1		1	1								Вариант. Соединение стояков соединительными муфтами
			-06	Стояк СТ В1-7			1			1							
			-03	Стояк СТ В1-4							1	1		1	1		
			-07	Стояк СТ В1-8									1			1	
А3		3	1.188-5.11 01.03.300.02	Стояк СТ Т3-3	1	1	1	1	1	1							Стояки соединяются вставками.
			-03	Стояк СТ Т3-4							1	1	1	1	1	1	
А3		17	1.188-5.11 00.03.700.04	Вставка монтажная Вс-5	1	1		1	1								
			-05	Вставка монтажная Вс-6							1	1		1	1		
А3		3	1.188-5.11 01.03.300.06	Стояк СТ Т3-7	1	1	1	1	1	1							Вар. Соед. стояков соединит. муфтами

1.188-5

Инв № подл | Подпись и дата | Взам инв №

Н. контр	Верижский		IV 86
Рук. отд.	Раковщик		IV 86
Гл. инж. отд	Иванова		IV 86
ГИП	Верижский		IV 86
Рук гр	Костюк		IV 86
Инженер	Мельник		IV 86
Проверил	Костюк		IV 86

1.188-5.13 01.03.000

Оборудование санитарно-техническое кабины 1СК 24а

Стадия	Лист	Листов
Р	1	3

ЦНИИЭП жилища

Копировал

Формат А3

Формат	Зона	Поз.	Обозначение	Наименование	Кол. на исполнение 1.188-5.13 01.03.000												Примечание
					–	-01	-02	-03	-04	-05	-06	-07	-08	-09	-10	-11	
			1.188-5.11 01.03.300.07	Стояк СТ Т3-8							1	1	1	1	1	1	Вар соед стояков соединительными муфтами
А3		4	1.188-5.13 01.03.400-01	Трубопровод отводной К1-2	1	1	1				1	1	1				
			1.188-5.13 01.03.400	Трубопровод отводной К1-1				1	1	1				1	1	1	Стояк с крестовиной К-90°
			-05	Трубопровод отводной К1-6	1	1	1	1	1	1	1	1	1	1	1	1	
			1.188-5.13 01.03.400-01	Трубопровод отводной К1-2	1	1	1				1	1	1				Вариант.
			1.188-5.13 01.03.400	Трубопровод отводной К1-1				1	1	1				1	1	1	Стояк с двухплоскостной крестовиной
			-03	Трубопровод отводной К1-4	1	1	1	1	1	1	1	1	1	1	1	1	
А3		5	1.188-5.11 01.03.500.02	Подводка В1-3	1	1	1				1	1	1				
			-03	Подводка В1-4				1	1	1				1	1	1	
А3		6	1.188-5.11 01.03.600.02	Подводка Т3-3	1	1	1				1	1	1				
			-03	Подводка Т3-4				1	1	1				1	1	1	
А3		7	1.188-5.11 00.03.900	Полотенцесушитель	1	1	1	1	1	1	1	1	1	1	1	1	
А3		8	1.188-5.11 00.03.800	Патрубок вентиляционный ВП-1	1	1	1	1	1	1	1	1	1	1	1	1	
			-01	Патрубок вентиляционный ВП-2	1	1	1	1	1	1	1	1	1	1	1	1	
			-02	Патрубок вентиляционный ВП-3	1	1	1	1	1	1	1	1	1	1	1	1	
				Детали													
		13		Гильза, труба стальная водо-													
				газопроводная черная													
				ГОСТ 3262-75* l=320 мм													Масса 1 шт
				ф 40×3	2	2	2	2	2	2							1,07кг
				ф 50×3							2	2	2	2	2	2	1,35кг

1.188-5

Инв № подл | Подпись и дата | Взам инв №

Копировал Формат А3

Формат	Зона	Поз	Обозначение	Наименование	Кол. на исполнение —	-01	-02	-03	-04	-05	-06	-07	-08	-09	-10	-11	Примечание
				Стандартные изделия													
		10		Унитаз тарельчатый с цельно-													
				отлитой полочкой и косым вы-													
				пуском ТП-КВ ГОСТ 22847-85	1	1	1	1	1	1	1	1	1	1	1	1	шт
		14		Бачок смывной арматура к													
				нему ГОСТ 21485.5-76	1	1	1	1	1	1	1	1	1	1	1	1	шт.
		11		Ванна чугунная эмалирован-													
				ная типа П8-1 разм 1700×750 мм													
				с сифоном, переливом и вы-													
				пуском ГОСТ 1154-80, ГОСТ 23412-79	1	1	1	1	1	1	1	1	1	1	1	1	шт.
		12		Умывальник полукруглый													
				размером 550×420 мм с													
				сифоном, выпуском и													
				кронштейнами ГОСТ 23759-85,													
				ГОСТ 23412-79, ГОСТ 1153-76	1	1	1	1	1	1	1	1	1	1	1	1	шт
		15		Смеситель общий для ванны													
				и умывальника с душевой сет-													
				кой на гибком шланге													
				СМ-ВУ-ШЛ ГОСТ 25809-83	1	1	1	1	1	1	1	1	1	1	1	1	шт.
		16		Вентиляционная решетка пласт-													
				массовая ГОСТ 13448-82	2	2	2	2	2	2	2	2	2	2	2	2	шт.

1.188-5

Инв. N подл | Подпись и дата | Взам. инв N

Рис 1

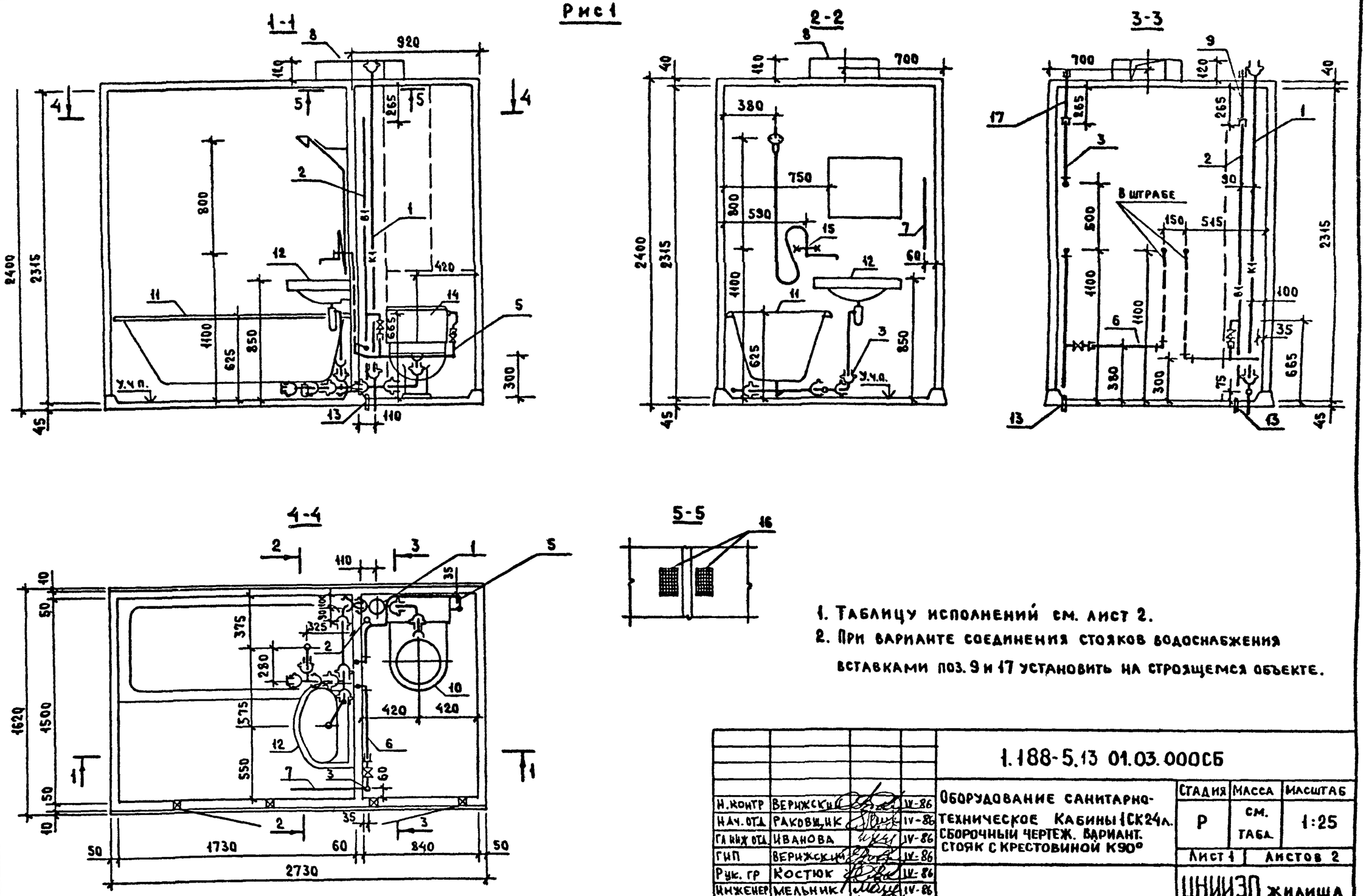

1. Таблицу исполнений см. лист 2.
2. При варианте соединения стояков водоснабжения вставками поз. 9 и 17 установить на строящемся объекте.

Н. контр	Верижский		IV-86	1.188-5.13 01.03.000СБ			
Нач. отд	Раковщик		IV-86	Оборудование санитарно-техническое кабины 1СК24л. Сборочный чертеж. Вариант. Стояк с крестовиной К90°	Стадия	Масса	Масштаб
Гл инж отд	Иванова		IV-86		Р	см. табл.	1:25
ГИП	Верижский		IV-86		Лист 1	Листов 2	
Рук. гр	Костюк		IV-86		ЦНИИЭП жилища		
Инженер	Мельник		IV-86				
Проверил	Костюк		IV-86				

1.188-5

Инв N подл | Подпись и дата | Взам инв. N

Рис 2

Остальное - см. рис. 1

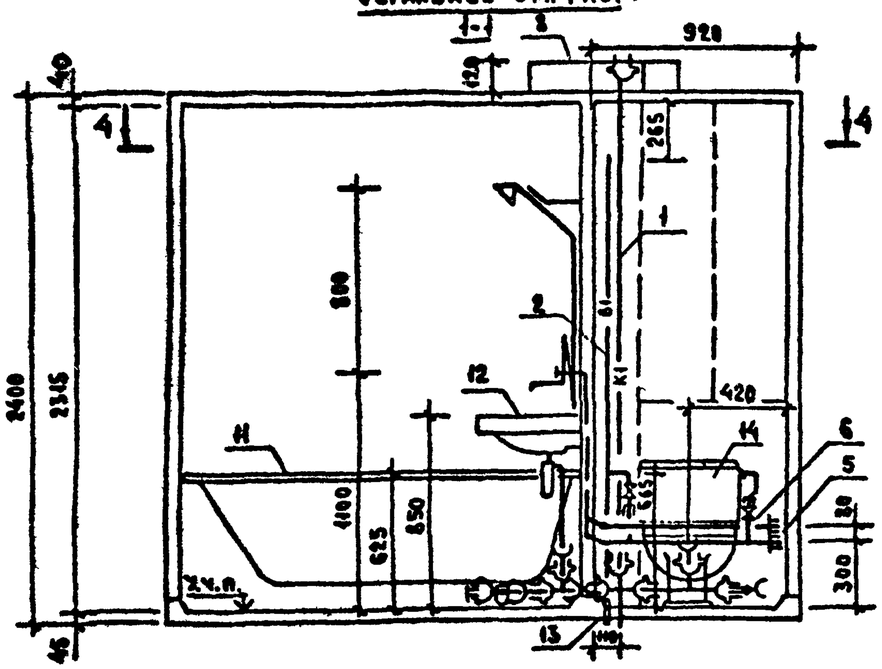

4-4

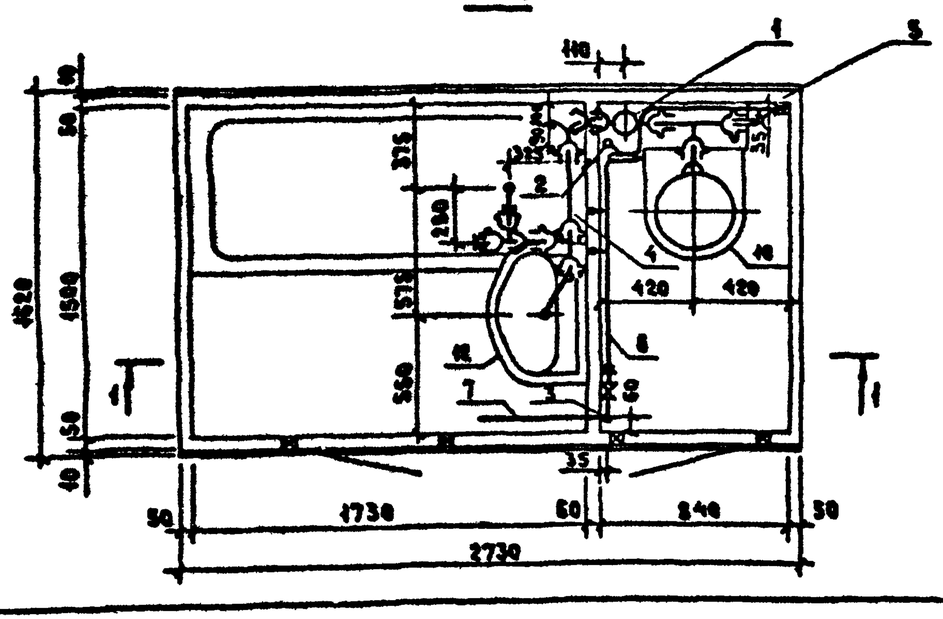

Обозначение	Марка	Рис	Масса, кг
1.188-5.13 01.03.000	1СК24л-01	1	208,0
-01	1СК24л-01Р		208,0
-02	1СК24л-01В		202,0
-03	1СК24л-11		210,0
-04	1СК24л-11Р		210,0
-05	1СК24л-11В		204,0
-06	1СК24л-02	2	212,0
-07	1СК24л-02Р		212,0
-08	1СК24л-02В		205,0
-09	1СК24л-12		214,0
-10	1СК24л-12Р		214,0
-11	1СК24л-12В		207,0

1.188-5

Инв. N подл. | Подпись и дата | Взам. инв. N

Рис 1

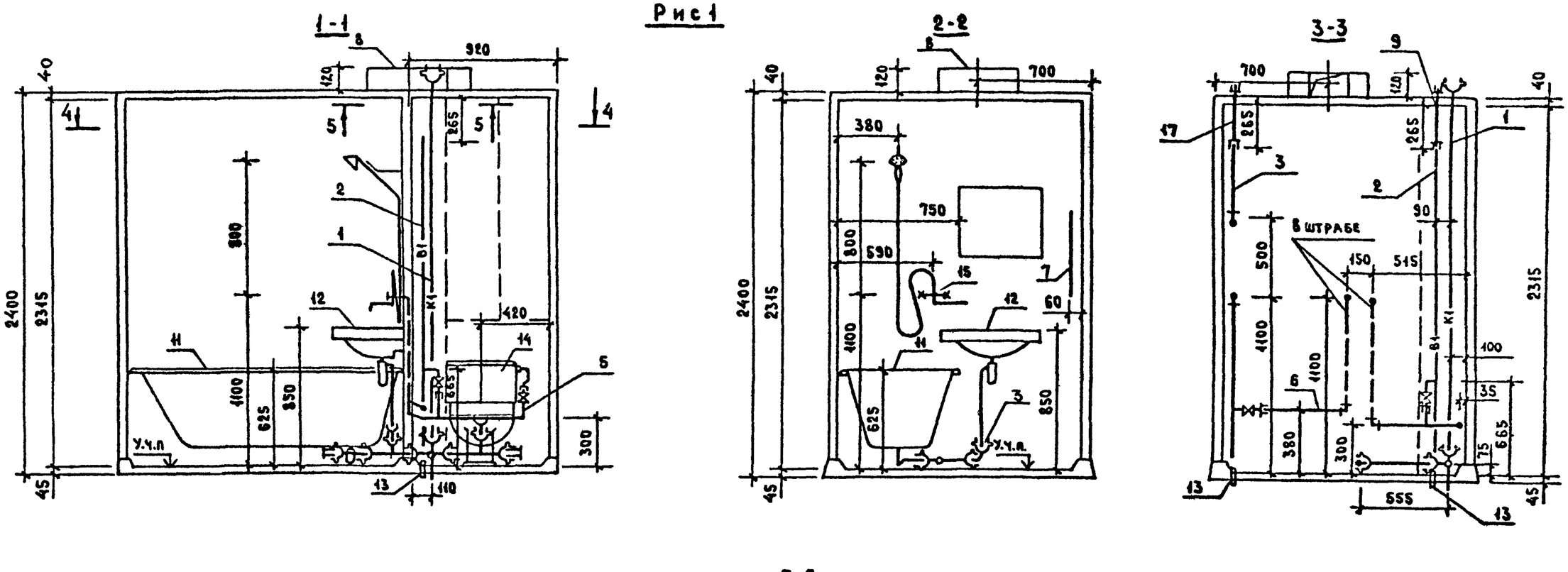

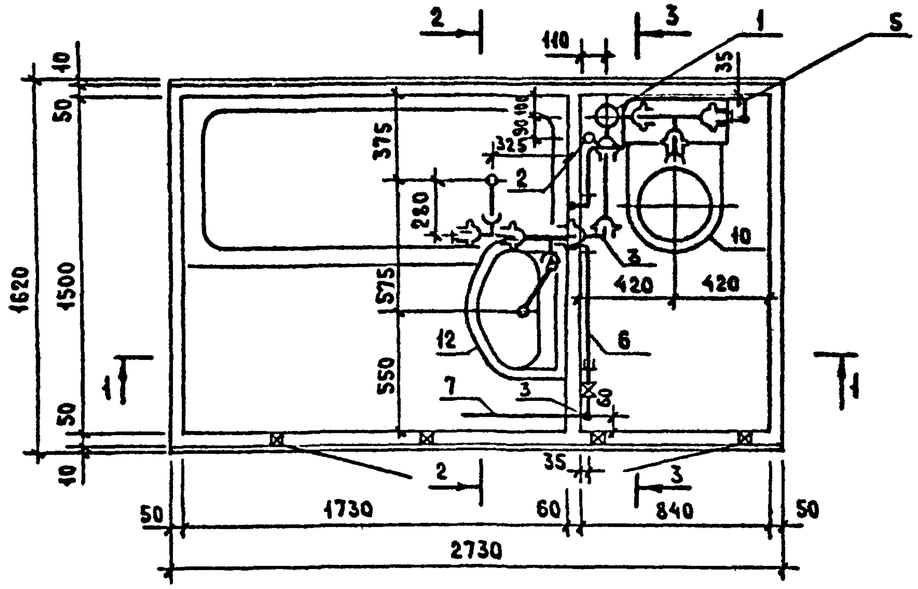

1. Таблицу исполнений см. лист 2.

2. При варианте соединения стояков водоснабжения вставками поз. 9 и 17 установить на строящемся объекте.

Н. контр	Верижский		IV-86	
Нач отд	Раковщик		IV-86	
Гл инж отд	Иванова		IV-86	
ГИП	Верижский		IV-86	
Рук гр.	Костюк		IV-86	
Инжен	Мельник		IV-86	
Проверил	Костюк		IV-86	

1.188-5.13 01.03.000.01СБ

Оборудование санитарно-техническое кабины 1СК24а. Сборочный чертеж. Вариант стояк с двухплоскостной крестовиной.

Стадия	Масса	Масштаб
Р	см. табл.	1:25
Лист 1	Листов 2	

ЦНИИЭП жилища

1.188-5

Инв. № подл. | Подпись и дата | Взам. инв. №

Рис 2

остальное - см. рис. 1

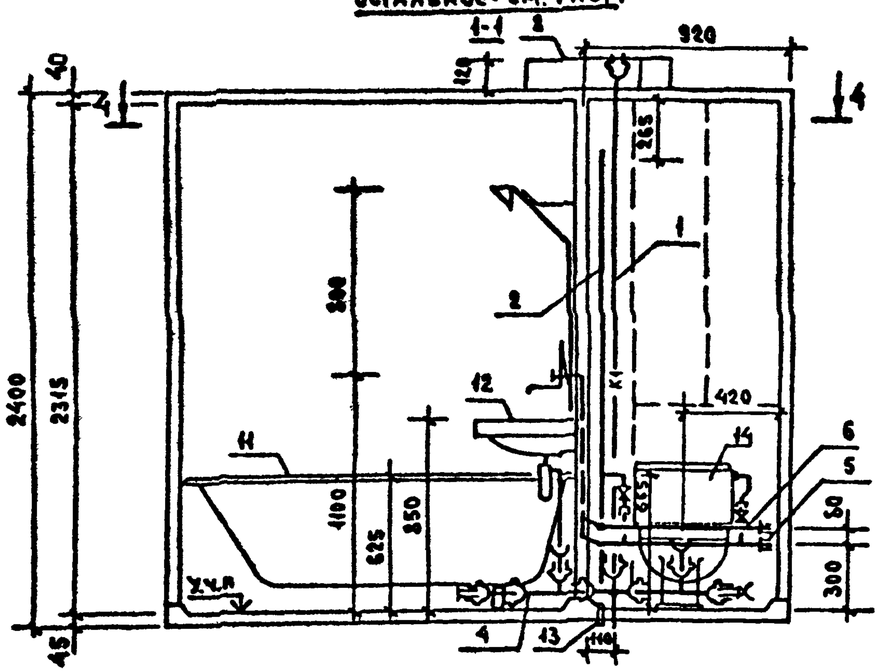

4-4

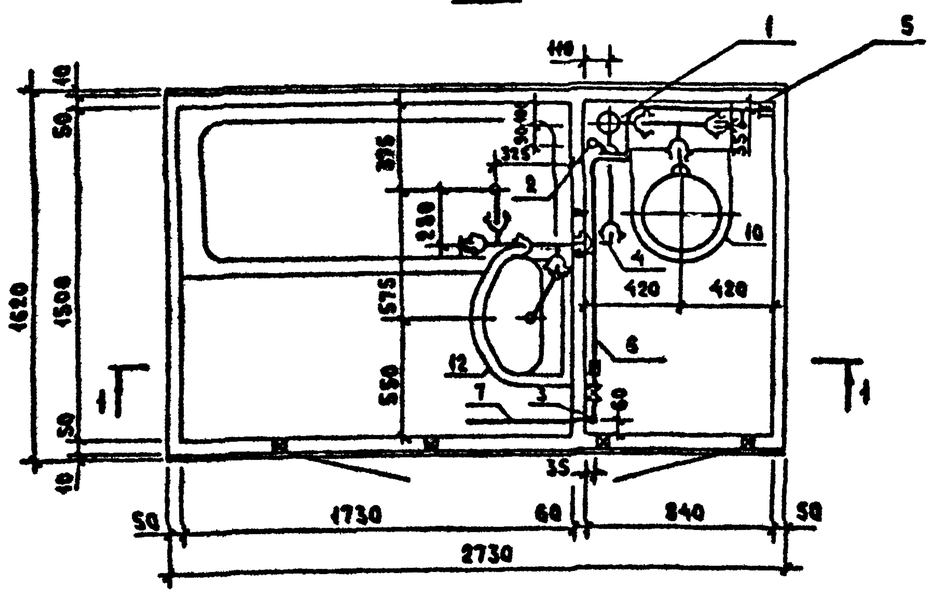

Обозначение	Марка	Рис.	Масса, кг
1.188-5.13 01.03.000.01	1СК 24к-01	1	207,0
-01	1СК 24к-01 Р		208,0
-02	1СК 24к-01 В		202,0
-03	1СК 24к-11		210,0
-04	1СК 24к-11 Р		210,0
-05	1СК 24к-11 В		204,0
-06	1СК 24к-02	2	211,0
-07	1СК 24к-02 Р		212,0
-08	1СК 24к-02 В		204,0
-09	1СК 24к-12		214,0
-10	1СК 24к-12 Р		214,0
-11	1СК 24к-12 В		206,0

1.188-5

Инв. N подл. | Подпись и дата | Взам. инв. N

Формат	Зона	Поз.	Обозначение	Наименование	Кол. на исп. 1.188-5.13 01.03.100						Примечание
					—	-01	-02	-03	-04	-05	
				Документация							
А3			1.188-5.13 01.03.100СБ	Сборочный чертеж	x	x	x	x	x	x	
				Стандартные изделия							
		1		Крестовина двухплоскостная							
				КД 100×100×50 ОСТ 6-19-518-85	1	1					шт.
		2		Крестовина двухплоскостная							
				КАД 100×100×50 ОСТ 6-19-518-85			1	1			шт.
		3		Крестовина К-90° ф100							
				ГОСТ 22689.11-77					1	1	шт.
		4		Патрубок компенсационный							
				ф100 ОСТ6-19-518-85	1	1	1	1	1	1	шт.
		5		Ревизия ф100 ОСТ6-19-518-85		1		1		1	шт.
				Материалы							
		6		Труба канализационная							
				ТУ6-19-307-86 ф100,М	2,47	2,33	2,47	2,33	2,46	2,32	м.

1.188-5

Инв. № подл | Подпись и дата | Взам. инв. №

Н. контр	Верижский		IV.86	1.188-5.13 01.03.100
Рук. отд	Раковщик		IV.86	
Гл. инж отд	Иванова		IV.86	Стояк (ст. К1-1... ст. К1-6)
ГИП	Верижский		IV.86	
Рук. гр.	Костюк		IV.86	
Инжен	Мельник		IV-86	
Провер.	Костюк		IV.86	

Стадия	Лист	Листов
Р		1

ЦНИИЭП жилища

Копировал

Формат А3

Рис.1

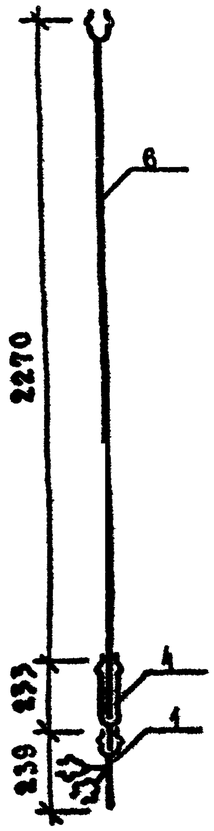

Рис.2

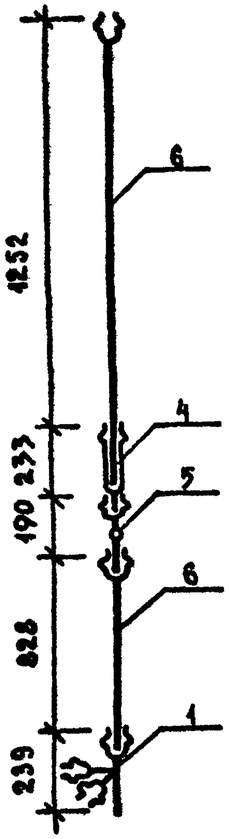

Рис.3

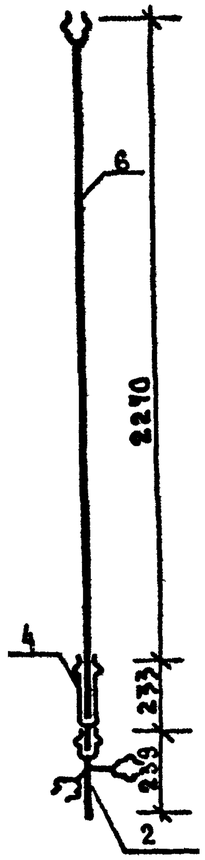

Рис.4

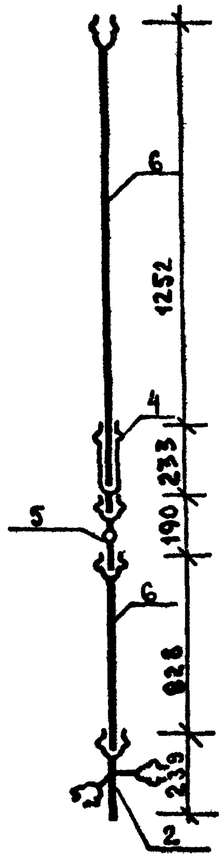

Рис.5

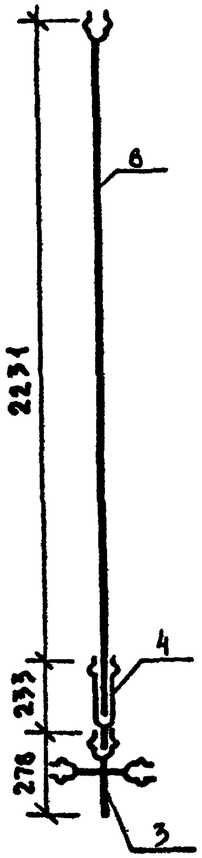

Рис.6

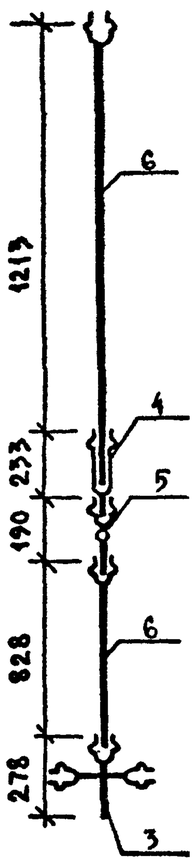

Обозначение	Марка	Рис	Масса кг
1.188-5.13 01.03.100	Ст. К1-1	1	5,0
-01	Ст. К1-2	2	5,2
-02	Ст. К1-3	3	5,0
-03	Ст. К1-4	4	5,2
-04	Ст. К1-5	5	5,2
-05	Ст. К1-6	6	5,4

1.188-5

Инв. № подл. | Подпись и дата | Взам. инв. №

Н. контр	Верижский		IV 86
Рук. отд	Раковщик		IV 86
Гл. инж. отд	Иванова		IV 86
ГИП	Верижский		IV 86
Рук. гр.	Костюк		IV.86
Инжен	Мельник		IV-86
Проверил	Костюк		IV 86

1.188-5.13 01.03.100 СБ

Стояк (ст. К1-1... Ст. К1-6) Сборочный чертеж

Стадия	Масса	Масштаб
Р	см. табл	1 20
Лист	Листов 1	

ЦНИИЭП жилища

Копировал

Формат А3

Формат	Зона	Поз	Обозначение	Наименование	Кол на исполн. 1.188-5.13 01.03.400						Примечание
					–	–01	–02	–03	–04	–05	
				Документация							
А3			1.188-5.13 01.03.400 СБ	Сборочный чертеж	x	x	x	x	x	x	
				Стандартные изделия							
				Тройник прямой							
		1		ОСТ6-19-518-85 ф50			2	2	2	2	шт.
		2		ф100	1						шт.
		3		Отвод 90° ОСТ6-19-518-85 ф50			2	2	2	2	шт.
		4		ф100		1					шт.
		5		Патрубок переходной ф100×50	1				1	1	шт.
				ОСТ6-19-518-85							
		6		Патрубок ПП-100-ПВХ-У ГОСТ 22689.7-77	1	1					шт.
		7		Патрубок ПП-50-ПВХ-Т ГОСТ 22689.7-77			1	1	1	1	шт.
		8		Заглушка ф50 ОСТ6-19-518-85			1	1	1	1	шт.
		9		Муфта прямая короткая ГОСТ 8954-75, ф40			1	1	1	1	шт.
				Материалы							
				Труба канализационная ПВХ							
		10		ТУ6-19-307-86 ф50, м			0,78	0,78	0,63	0,63	м
		11		ф100, м	0,13 (0,17)	0,13 (0,17)					м
		12		Труба стальная водогазопроводная							
				оцинкованная ГОСТ 3262-75* ф40×3, м			0,08	0,08	0,08	0,08	м

Длина в скобках дана для варианта канализации с двухплоскостной крестовиной.

Н. контр	Верижский		IV.86	1.188-5.13 01.03.400
Рук отд	Раковщик		IV.86	
Гл. инж. отд	Иванова		IV.86	Трубопровод отводной (К1-1... К1-6)
ГИП	Верижский		IV.86	
Рук. гр.	Костюк		IV.86	
Инжен.	Мельник		IV.86	
Провер.	Костюк		IV.86	

Стадия	Лист	Листов
Р		1

ЦНИИЭП жилища

Копировал

Формат А3

1.188-5

Инв. № подл | Подпись и дата | Взам. инв. №

Рис.1

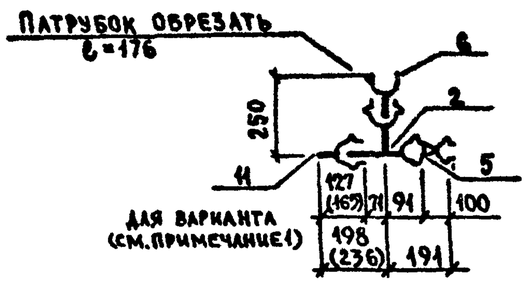

Рис.2

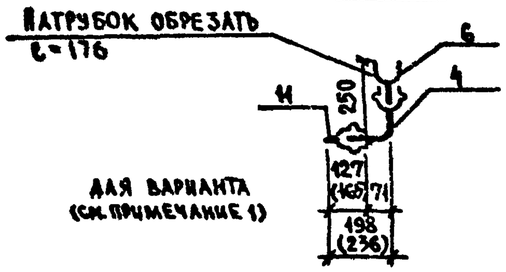

Рис.3

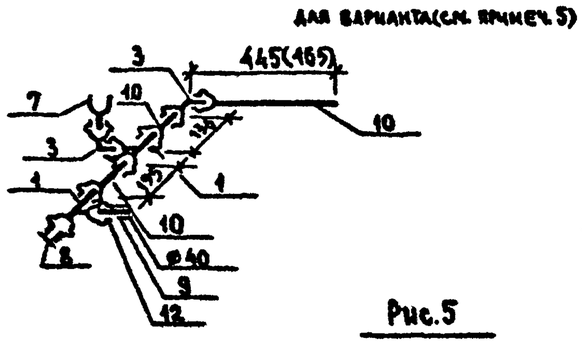

Рис.4

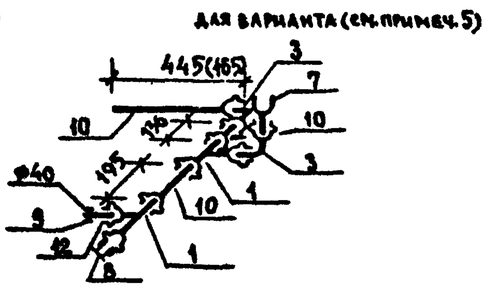

Рис.5

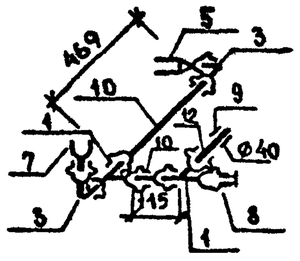

Рис.6

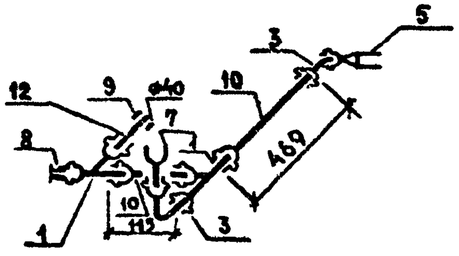

Обозначение	Марка	Рис.	Масса кг
1.188-5.13 01.03.400	К1-1	1	1,31 (1,38)
-01	К1-2	2	0,97 (1,04)
-02	К1-3	3	1,93
-03	К1-4	4	1,93
-04	К1-5	5	2,05
-05	К1-6	6	2,05

1. Для варианта канализации, когда стояк монтируется с двухплоскостной крестовиной, в трубопроводах К1-1 и К1-2 поз 11 (см рис. 1 и 2) выполнить длиной 165мм, (размер дан в скобках) при варианте стояка с крестовиной 90° поз. 11 выполнить длиной 127мм

2. Трубу поз. 12 соединить с пластмассовым тройником с помощью уплотнительного кольца КУП 40×50 ГОСТ 22689 19-77

3. При поставке ванн с пластмассовыми сифонами по ГОСТ 23912-79 поз. 9 и 12 исключить, при этом длину пластмассового сифона принять соответствующей длины.

4. Масса в скобках дана для варианта канализации с двухплоскостной крестовиной.

				1.188-5.13 01.03.400СБ			
Н.контр	Верижский		IV 86	Трубопровод отводной (К1-1 ... К1-6) Сборочный чертеж	Стадия	Масса	Масштаб
Рук.отд.	Раковщик		IV 86		Р	см. табл.	1:20
Гл.инж.отд	Иванова		IV 86		Лист	Листов 1	
ГИП	Верижский		IV 86				
Рук.гр	Костюк		IV 86		ЦНИИЭП жилища		
Инжен	Мельник		IV-86				
Провер	Костюк		IV 86				

Копировал

Формат А3

1.188-6

Инв. № подл | Подпись и дата | Взам. инв. №

Формат	Зона	Поз.	Обозначение	Наименование	Кол. на исполнение 1.188-5.13 02.03.000													Примечание
					–	-01	-02	-03	-04	-05	-06	-07	-08	-09	-10	-11		
				Документация														
			1.188-5 13 02.03.000СБ	Сборочный чертеж. Вариант стояк с крестовиной К-90°	×	×	×	×	×	×	×	×	×	×	×	×		
А3			1.188-5.13 02 03.000.01СБ	Сборочный чертеж. Вариант стояк с двухплоскостной крестовиной.	×	×	×	×	×	×	×	×	×	×	×	×		
				Сборочные единицы														
А3		1	1.188-5.13 01.03.100 – 04	Стояк СТ К1-5	1			1			1			1				Стояк с крестовиной К-90°
			-05	Стояк СТ К1-6		1	1		1	1		1	1		1	1		
			1.188-5.13 01 03.100	Стояк СТ К1-1	1			1			1			1				Вариант Стояк с двухплоскостной крестовиной
			-01	Стояк СТ К1-2		1	1		1	1		1	1		1	1		
А3		2	1.188-5.11 01.03.200	Стояк СТ В1-1	1	1		1	1			1						Стояки соединяются вставками
			-04	Стояк СТ В1-5			1			1								
			-01	Стояк СТ В1-2							1	1		1	1			
			-05	Стояк СТ В1-6									1			1		
А3		9	1.188-5.11 00 03 700	Вставка монтажная Вс-1	1	1		1	1									
			-01	Вставка монтажная Вс-2							1	1		1	1			
А3		2	1 188-5.11 01.03.200.02	Стояк СТ В1-3	1	1		1	1									Вариант. Соединение стояков соединительными муфтами
			-06	Стояк СТ В1-7			1			1								
			-03	Стояк СТ В1-4							1	1		1	1			
			-07	Стояк СТ В1-8									1			1		
А3		3	1.188-5.11 01.03.300	Стояк СТ Т3-1	1	1	1	1	1	1								Стояки соединяются вставками.
			-01	Стояк СТ Т3-2							1	1	1	1	1	1		
А3		17	1.188-5.11 00.03.700.04	Вставка монтажная Вс-5	1	1		1	1									
			-05	Вставка монтажная Вс-6							1	1		1	1			
А3		3	1.188-5.11 01 03.300.04	Стояк СТ Т3-5	1	1	1	1	1	1								Вар. соед. стояков соединит. муфтами

1.188-5

Инв № подл | Подпись и дата | Взам инв №

Н. контр.	Верижецкий		IV.86
Рук. отд.	Раковщик		IV.86
Гл. инж. отд.	Иванова		IV.86
ГИП	Верижецкий		IV.86
Рук. гр.	Костюк		IV.86
Инженер	Мельник		IV.86
Проверил	Костюк		IV.86

1.188-5.13 02.03.000

Оборудование санитарно-технической кабины 1СК24пр

Стадия	Лист	Листов
Р	1	3

ЦНИИЭП жилища

Копировал

Формат А3

Формат	Зона	Поз	Обозначение	Наименование	Кол. на исполнение 1.188-5.13 02.03.000												Примечание
					–	-01	-02	-03	-04	-05	-06	-07	-08	-09	-10	-11	
А3		3	1.188-5.11 01.03.300.05	Стояк СТ Т3-6							1	1	1	1	1	1	Вар. соед. стояков соединит. муфтами
А3		4	1.188-5.13 01.03.400 -01	Трубопровод отводной К1-2	1	1	1										Стояк с крестовиной К-90°
			1.188-5.13 01.03.400	Трубопровод отводной К1-1				1	1	1							
			1.188-5.13 01.03.400 -04	Трубопровод отводной К1-5	1	1	1	1	1	1	1	1	1	1	1	1	
			1.188-5.13 01.03.400 -01	Трубопровод отводной К1-2	1	1	1				1	1	1				Вариант. Стояк с двухплоскостной крестовиной
			1.188-5.13 01.03.400	Трубопровод отводной К1-1				1	1	1				1	1	1	
			-02	Трубопровод отводной К1-3	1	1	1	1	1	1	1	1	1	1	1	1	
А3		5	1.188-5.11 01.03.500	Подводка В1-1	1	1	1				1	1	1				
			-01	Подводка В1-2				1	1	1				1	1	1	
А3		6	1.188-5.11 01.03.600	Подводка Т3-1	1	1	1				1	1	1				
			-01	Подводка Т3-2				1	1	1				1	1	1	
А3		7	1.188-5.11 00.03.900	Полотенцесушитель	1	1	1	1	1	1	1	1	1	1	1	1	
А3		8	1.188-5.11 00.03.800	Патрубок вентиляционный ВП-1	1	1	1	1	1	1	1	1	1	1	1	1	
			-01	Патрубок вентиляционный ВП-2	1	1	1	1	1	1	1	1	1	1	1	1	
			-02	Патрубок вентиляционный ВП-3	1	1	1	1	1	1	1	1	1	1	1	1	
				Детали													
		13		Гильза, труба стальная													
				водогазопроводная черная													
				ℓ=320 мм ГОСТ 3262-75*													Масса 1 шт.
				ø 40×3	2	2	2	2	2	2							1,07 кг
				ø 50×3							2	2	2	2	2	2	1,35 кг.

1.188-5

Инв. № подл. | Подпись и дата | Взам. инв. №

Формат	Зона	Поз.	Обозначение	Наименование	Кол. на исполнение 1.188-5.13 02.03.000 —	-01	-02	-03	-04	-05	-06	-07	-08	-09	-10	-11	Примечание
				Стандартные изделия													
		10		Унитаз тарельчатый с цельно-от-													
				литой полочкой и косым выпуском													
				ТП-КВ ГОСТ 22847-85	1	1	1	1	1	1	1	1	1	1	1	1	шт
		14		Бачок смывной и арматура к ним													
				ГОСТ 21485.5-76	1	1	1	1	1	1	1	1	1	1	1	1	шт
		11		Ванна чугунная эмалированная													
				типа П8-1 размером 1700×750 мм													
				с сифоном, переливом и вы-													
				пуском ГОСТ 1154-80, ГОСТ 23412-79	1	1	1	1	1	1	1	1	1	1	1	1	шт
		12		Умывальник полукруглый													
				размером 550×420 мм с													
				сифоном, выпуском и													
				кронштейнами ГОСТ 23759-85													
				ГОСТ 23412-79, ГОСТ 1153-76	1	1	1	1	1	1	1	1	1	1	1	1	шт.
		15		Смеситель общий для ванны													
				и умывальника с душевой сеткой													
				на гибком шланге См-ВУ-Ш1													
				ГОСТ 25809-83	1	1	1	1	1	1	1	1	1	1	1	1	шт
		16		Вентиляционная решетка пласт-													
				массовая ГОСТ 13448-82	2	2	2	2	2	2	2	2	2	2	2	2	шт.

1.188-5

Инв. N подл | Подпись и дата | Взам. инв. N

Рис.1

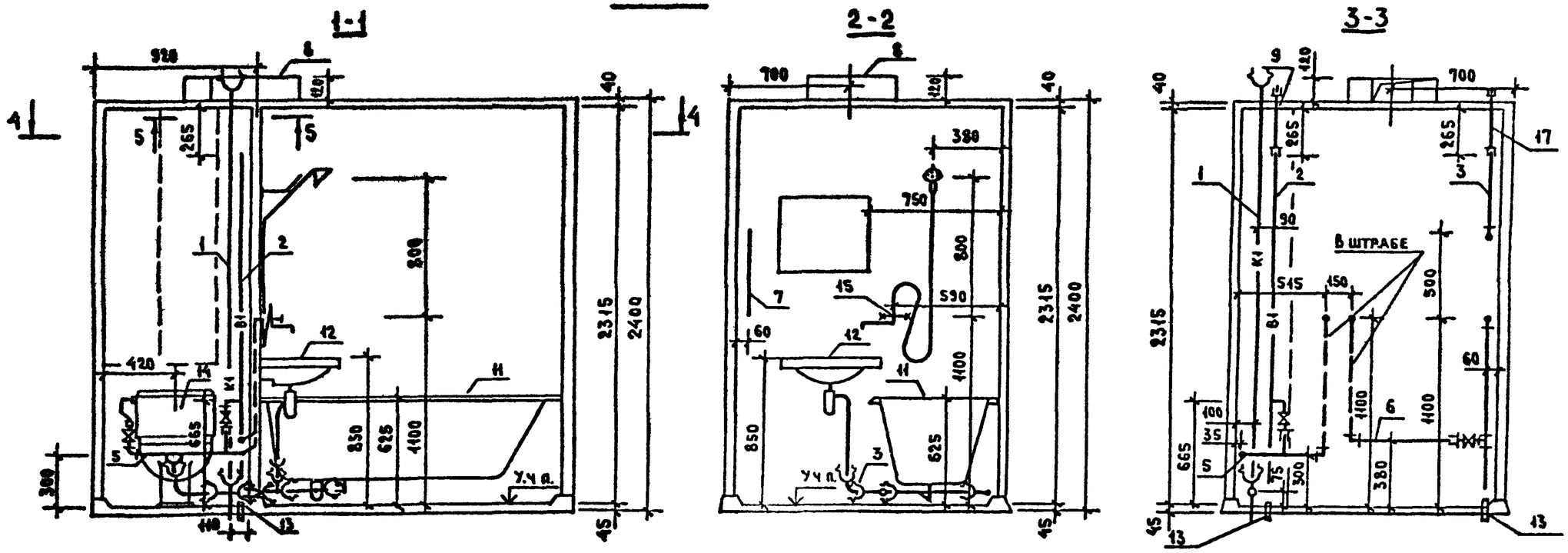

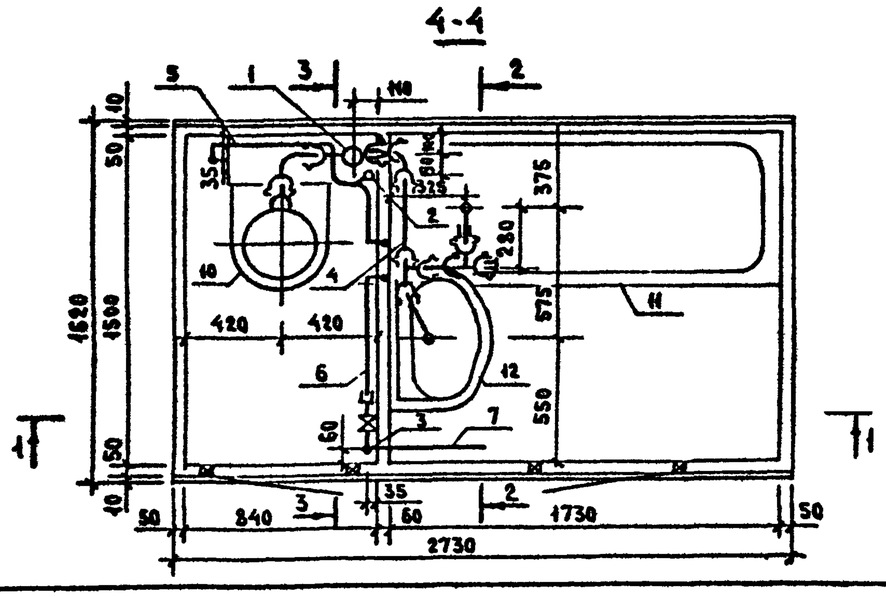

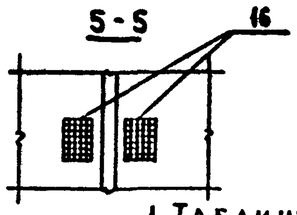

1. Таблицу исполнений см. лист 2.
2. При варианте соединения стояков водоснабжения вставками, поз.9 и 17 установить на строящемся объекте.

				1.188-5.13 02.03.000СБ			
Н контр	Верижский		IV 86	Оборудование санитарно-техническое кабины 1СК24пр. Сборочный чертеж. Вариант. Стояк с крестовиной К90°	Стадия	Масса	Масштаб
Нач отд	Раковщик		IV-86		Р	см табл.	1:25
Гл инж отд	Иванова		IV-86		Лист 1	Листов 2	
ГИП	Верижский		IV 86		ЦНИИЭП жилища		
Рук гр	Костюк		IV-86				
Инженер	Мельник		IV 86				
Проверил	Костюк		IV-86				

1.188-5

Инв.№ подл. | Подпись и дата | Взам инв.№

Рис 2

остальное- см рис. 1

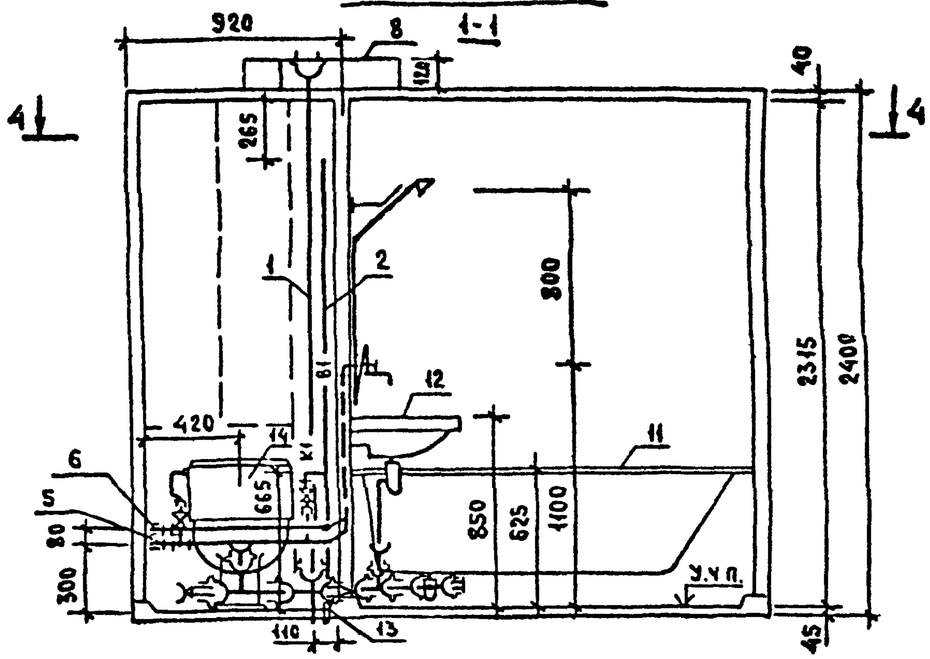

4-4

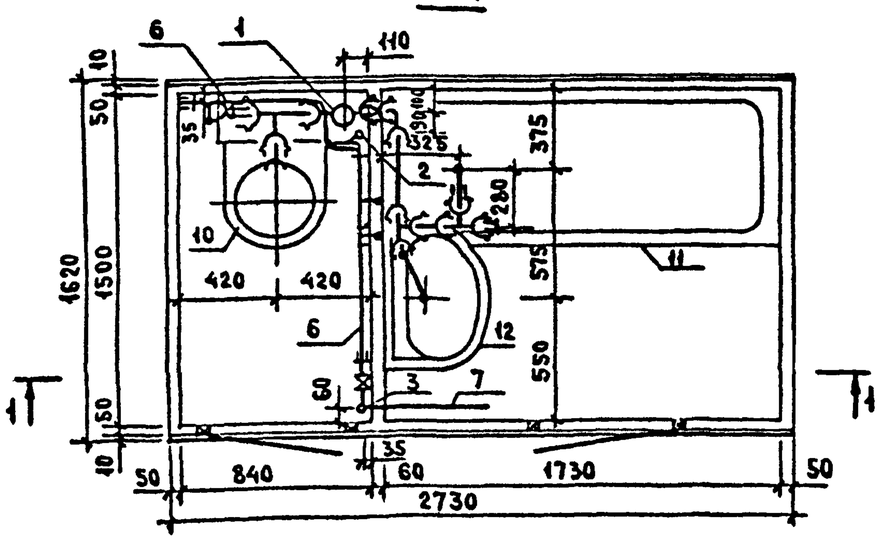

Обозначение	Марка	Рис	Масса, кг
1.188-5.13 02.03.000	1СК 24пр-01	1	208,0
-01	1СК 24пр-01Р		208,0
-02	1СК 24пр-01В		202,0
-03	1СК 24пр-11	2	210,0
-04	1СК 24пр-11Р		210,0
-05	1СК 24пр-11В		204,0
-06	1СК 24пр-02	1	212,0
-07	1СК 24пр-02Р		212,0
-08	1СК 24пр-02В		205,0
-09	1СК 24пр-12	2	214,0
-10	1СК 24пр-12Р		214,0
-11	1СК 24пр-12В		207,0

1.188-5

Инв. N подл. | Подпись и дата | Взам. инв. N

Рис.1

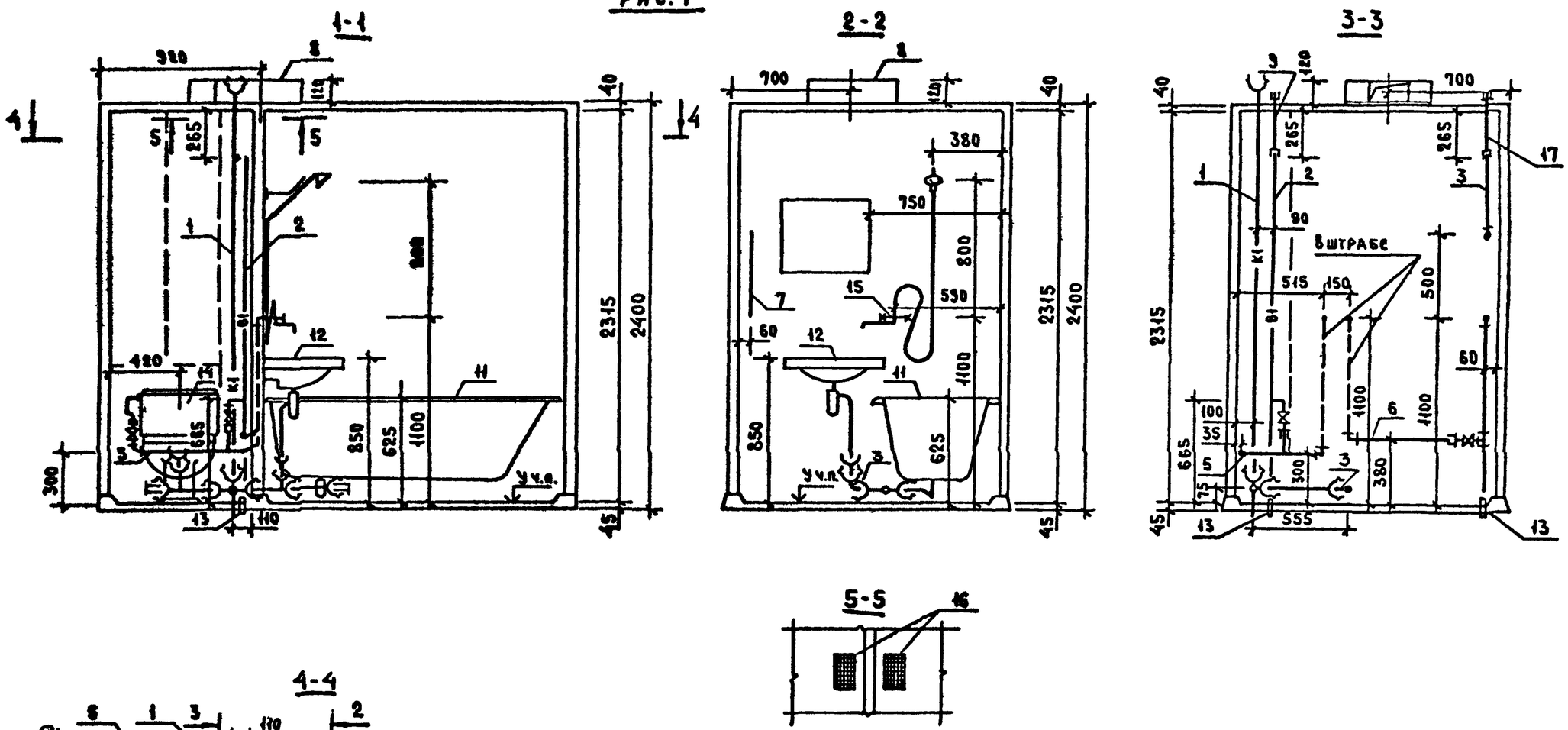

1. Таблицу исполнений см. лист 2.
2. При варианте соединения стояков водоснабжения вставками поз 9 и 17 установить на строящемся объекте.

				1.188-5.13 02.03 000.01СБ		
Н контр	Верижский		IV 86	Оборудование санитарно-техническое кабины 1СК24пр сборочный чертеж вариант. стояк с двухплоскостной крестовиной	Стадия	Масса	Масштаб
Нач отд	Раковщик		IV-86		Р	см. таба	1:25
Гл инж отд	Иванова		IV-86		Лист 1	Листов 2	
ГИП	Верижский		IV 86		ЦНИИЭП жилища		
Рук гр	Костюк		IV-86				
Инженер	Мельник		IV 86				
Проверил	Костюк		IV 86				

1.188-5

Инв N подл | Подпись и дата | Взам инв N

Рис 2

остальное-см рис.1

1-1

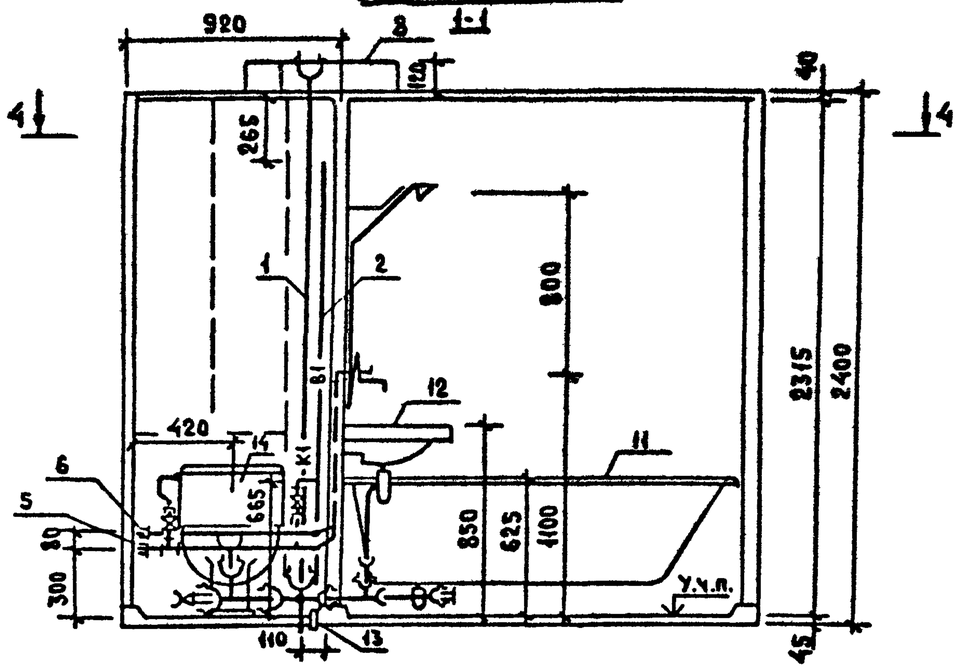

Обозначение	Марка	Рис	Масса, кг
1.188-5.13 02.03.000.01	1СК 24пр-01	1	207,0
-01	1СК 24пр-01Р		208,0
-02	1СК 24пр-01В		202,0
-03	1СК 24пр-11	2	210,0
-04	1СК 24пр-11Р		210,0
-05	1СК 24пр-11В		204,0
-06	1СК 24пр-02	1	211,0
-07	1СК 24пр-02Р		212,0
-08	1СК 24пр-02В		204,0
-09	1СК 24пр-12	2	214,0
-10	1СК 24пр-12Р		214,0
-11	1СК 24пр-12В		206,0

4-4

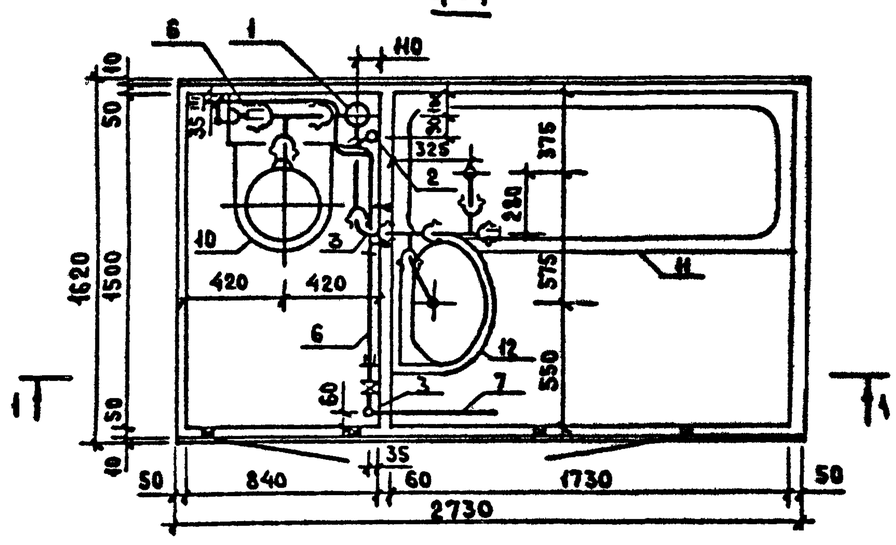

1.188-5

Инв N подл	Подпись и дата	Взам. инв. N

Формат	Зона	Поз.	Обозначение	Наименование	Кол на исполнение 1.188-5.13 03.03.000 —	-01	-02	-03	-04	-05	-06	-07	-08	-09	-10	-11	Примечание
				Документация													
А3			1.188-5.13 03.03.000 СБ	Сборочный чертеж Вариант. Стояк с крестовиной К-90°	x	x	x	x	x	x	x	x	x	x	x	x	
А3			1.188-5.13 03.03.000.01СБ	Сборочный чертеж. Вариант. Стояк с двухплоскостной крестовиной	x	x	x	x	x	x	x	x	x	x	x	x	
				Сборочные единицы													
А3		1	1.188-5.13 01.03.100 -04	Стояк Ст К1-5	1			1			1			1			Стояк с крестовиной К 90°
			-05	Стояк Ст К1-6		1	1		1	1		1	1		1	1	
			-02	Стояк Ст К1-3	1			1			1			1			Вариант Стояк с двухплоскостной крестовиной
			-03	Стояк Ст К1-4		1	1		1	1		1	1		1	1	
А3		2	1.188-5.11 01.03.200	Стояк Ст В1-1	1	1		1	1								Стояки соединяются вставками
			-04	Стояк Ст В1-5			1			1							
			-01	Стояк Ст В1-2							1	1		1	1		
			-05	Стояк Ст В1-6									1			1	
А3		9	1.188-5.11 00.03.700	Вставка монтажная Вс-1	1	1		1	1								
			-01	Вставка монтажная Вс-2							1	1		1	1		
А3		2	1.188-5.11 01.03.200.02	Стояк Ст В1-3													Вариант Стояки соединяются соединительными муфтами
			-06	Стояк Ст В1-7													
			-03	Стояк Ст В1-4													
			-07	Стояк Ст В1-8													
А3		3	1.188-5.11 01.03.300 02	Стояк Ст Т3-3	1	1	1	1	1	1							Стояки соединяются вставками
			-03	Стояк Ст Т3-4							1	1	1	1	1	1	
А3		17	1.188-5.11 00.03.700.04	Вставка монтажная Вс-5	1	1		1	1								
			-05	Вставка монтажная Вс-6							1	1		1	1		
А3		3	1.188-5.11 01.03.300.06	Стояк Ст Т3-7													Вар стояки соедин соединительными муфтами

1.188-5

Инв № подл | Подпись и дата | Взам инв №

Н. контр	Верижский		IV 86
Рук. отд	Раковщик		IV 86
Гл. инж. отд	Иванова		IV 86
ГИП	Верижский		IV 86
Рук. гр.	Костюк		IV 86
Инженер	Мельник		IV 86
Проверил	Костюк		IV 86

1.188-5.13 03.03.000

Оборудование санитарно-техническое кабины 2СК24А

Стадия	Лист	Листов
Р	1	3

ЦНИИЭП жилища

Копировал

Формат А3

Формат	Зона	Поз	Обозначение	Наименование	Кол на исполнение 1.188-5.13 03.03.000												Примечание
					-	-01	-02	-03	-04	-05	-06	-07	-08	-09	-10	-11	
А3		3	1.188-5.11 01.03.300.07	Стояк СТ Т3-8							1	1	1	1	1	1	Вар стояки соед соединительными муфтами
А3		4	1.188-5.13 01.03.400 -01	Трубопровод отводной К1-2	1	1	1				1	1	1				
			1.188-5.13 01.03.400	Трубопровод отводной К1-1				1	1	1				1	1	1	Стояк с крестовиной К-90°
			1.188-5.13 03.03.400 -03	Трубопровод отводной К1-10	1	1	1	1	1	1	1	1	1	1	1	1	
			1.188-5.13 01.03.400 -01	Трубопровод отводной К1-2	1	1	1				1	1	1				Вариант Стояк с двухплоскостной крестовиной
			1.188-5.13 01.03.400	Трубопровод отводной К1-1				1	1	1				1	1	1	
			1.188-5.13 03.03.400 -01	Трубопровод отводной К1-8	1	1	1	1	1	1	1	1	1	1	1	1	
А3		5	1.188-5.11 03.03.500.02	Подводка В1-7	1	1	1				1	1	1				
			-03	Подводка В1-8				1	1	1				1	1	1	
А3		6	1.188-5.11 03.03.600.02	Подводка Т3-7	1	1	1				1	1	1				
			-03	Подводка Т3-8				1	1	1				1	1	1	
А3		7	1.188-5.11 00.03.900	Полотенцесушитель	1	1	1	1	1	1	1	1	1	1	1	1	
А3		8	1.188-5.11 00.03.800	Патрубок вентиляционный ВП 1	1	1	1	1	1	1	1	1	1	1	1	1	
			-03	Патрубок вентиляционный ВП-4	1	1	1	1	1	1	1	1	1	1	1	1	
			-02	Патрубок вентиляционный ВП 3	1	1	1	1	1	1	1	1	1	1	1	1	
				Детали													
		13		Гильза, труба стальная водогазопроводная черная													
				ℓ=320 мм ГОСТ 3262-75*													Масса 1шт
				ф40×3	2	2	2	2	2	2							1,07
				ф50×3							2	2	2	2	2	2	1,35

1.188-5

Инв № подл | Подпись и дата | Взам инв №

Формат	Зона	Поз.	Обозначение	Наименование	Кол на исполнение 1.188-5.13 03.03.000 —	-01	-02	-03	-04	-05	-06	-07	-08	-09	-10	-11	Примечание
				Стандартные изделия													
		10		Унитаз тарельчатый с цельно-от-													
				литой полочкой и косым выпуском													
				тп-кв ГОСТ 22847-85	1	1	1	1	1	1	1	1	1	1	1	1	шт
		14		Бачок смывной и арматура к ним													
				ГОСТ 21485.5-76	1	1	1	1	1	1	1	1	1	1	1	1	шт
		11		Ванна чугунная эмалированная													
				типа ПВ-1 размером 1700×750 мм													
				с сифоном, переливом и выпус-													
				ком ГОСТ 1154-80, ГОСТ 23412-79	1	1	1	1	1	1	1	1	1	1	1	1	шт
		12		Умывальник полукруглый													
				размером 550×420 мм с													
				сифоном, выпуском и													
				кронштейнами ГОСТ 23759-85,													
				ГОСТ 23412-79, ГОСТ 1153-76	1	1	1	1	1	1	1	1	1	1	1	1	шт
		15		Смеситель общий для ванны													
				и умывальника с душевой сеткой													
				на гибком шланге См-Ву-Шл													
				ГОСТ 25809	1	1	1	1	1	1	1	1	1	1	1	1	шт
		16		Вентиляционная решетка пласт-													
				массовая ГОСТ 13448-82	2	2	2	2	2	2	2	2	2	2	2	2	шт

1.188-5

Инв N подл | Подпись и дата | Взам инв N

Рис1

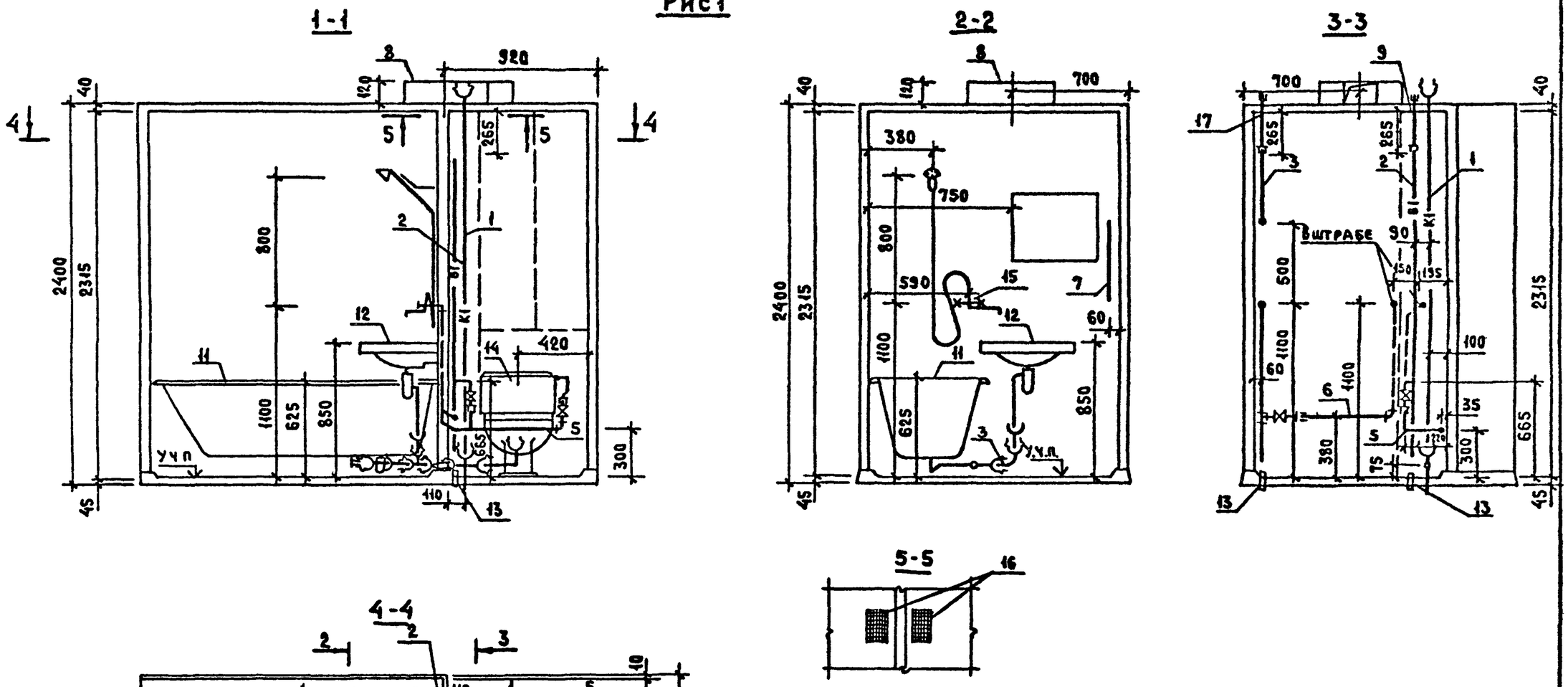

1. Таблицу исполнений см. лист 2.
2. При варианте соединения стояков водоснабжения вставками поз. 9 и 17 установить на строящемся объекте.

				1.188-5.13 03.03.000СБ		
Н контр	Верижский		IV-86	Оборудование санитарно-техническое кабины 2СК24. Сборочный чертеж. Вариант. Стояк с крестовиной К 90°	Стадия	Масса	Масштаб
Нач отд	Раковщик		IV-86		Р	см. табл.	1:25
Гл инж пр	Иванова		IV-86		Лист 1	Листов 2	
ГИП	Верижский		IV-86		ЦНИИЭП жилища		
Рук гр	Костюк		IV-86				
Инженер	Мельник		IV-86				
Проверил	Костюк		IV-86				

1.188-5

Инв N подл | Подпись и дата | Взам инв N

Копировал

Формат А3

Рис 2
Остальное - см. рис. 1

1-1

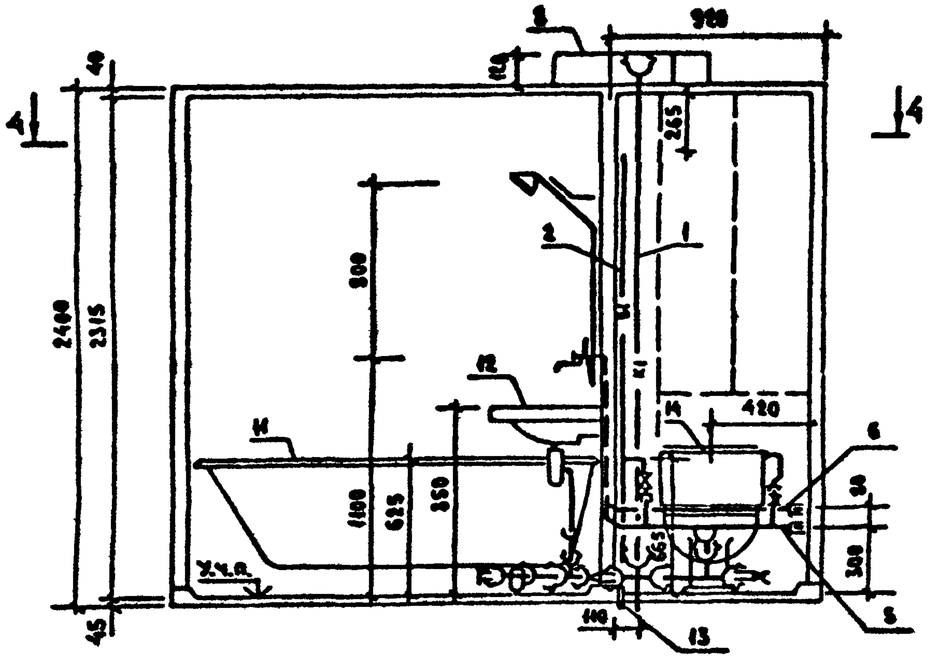

4-4

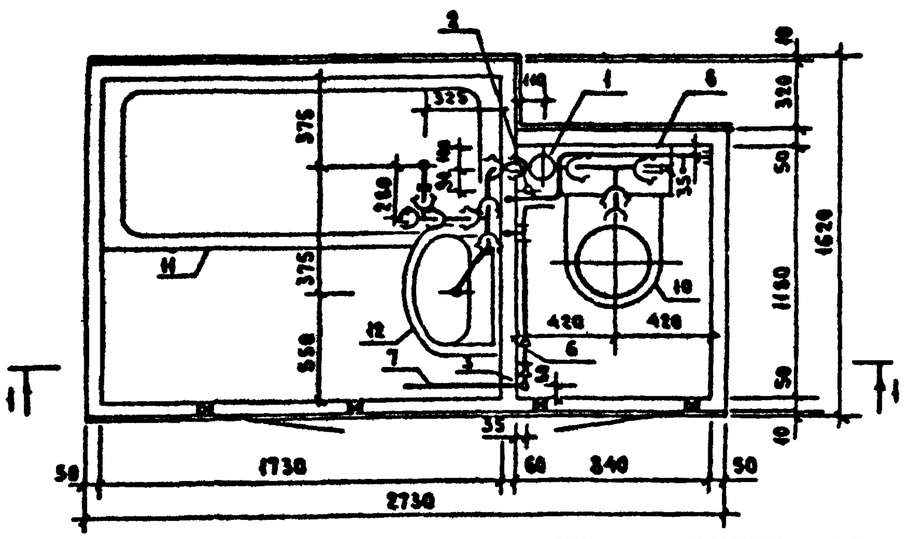

Обозначение	Марка	Рис.	Масса кг
1.188-5.13 03.03.000	2СК 24л-01	1	207,0
-01	2СК 24л-01Р		207,0
-02	2СК 24л-01В		204,0
-03	2СК 24л-11	2	209,0
-04	2СК 24л-11Р		209,0
-05	2СК 24л-11В		203,0
-06	2СК 24л-02	1	211,0
-07	2СК 24л-02Р		211,0
-08	2СК 24л-02В		204,0
-09	2СК 24л-12	2	213,0
-10	2СК 24л-12Р		213,0
-11	2СК 24л-12В		206,0

1.188-5

Инв. № подл. | Подпись и дата | Взам. инв. №

Рис 1

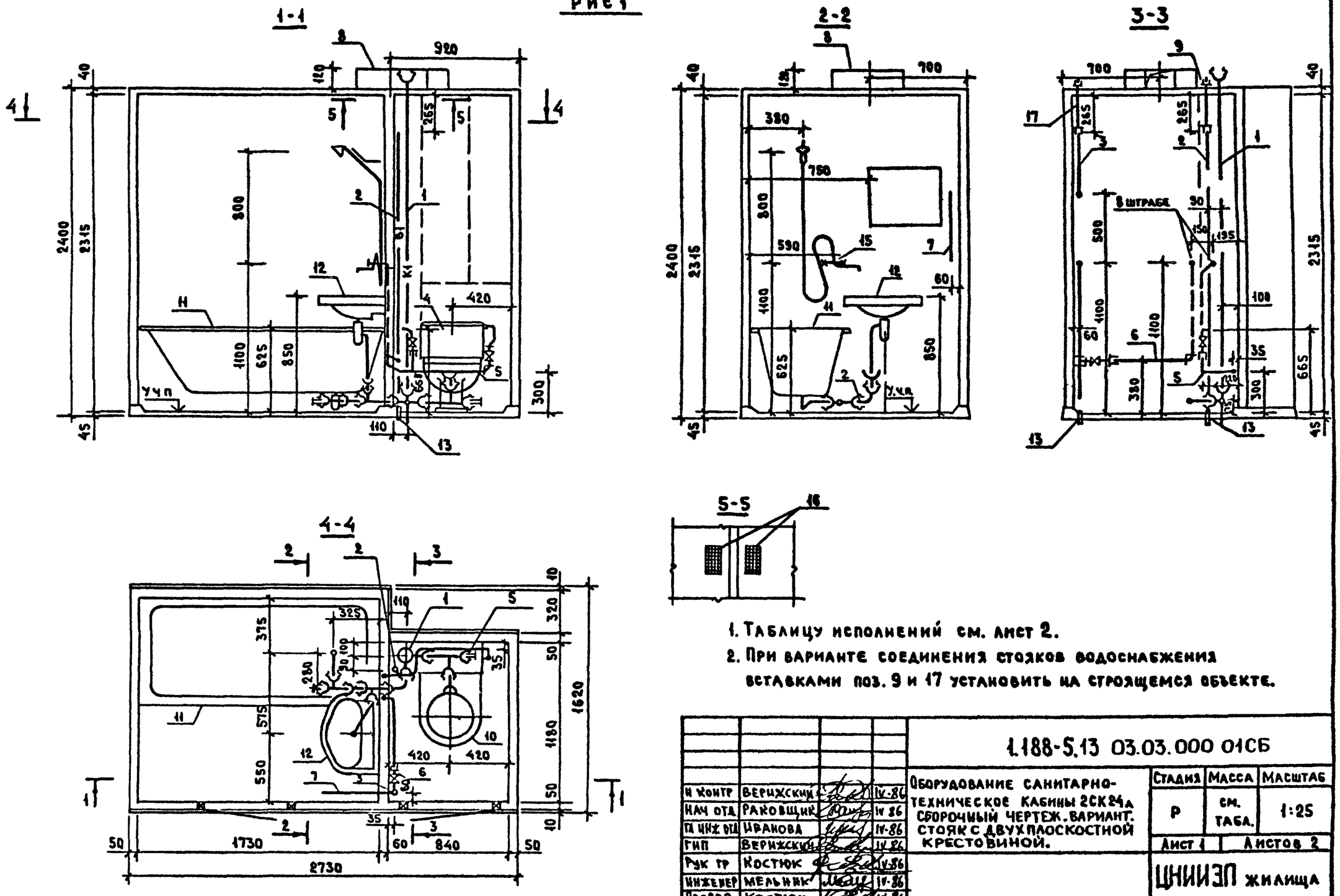

1. Таблицу исполнений см. лист 2.
2. При варианте соединения стояков водоснабжения вставками поз. 9 и 17 установить на строящемся объекте.

				1.188-5.13 03.03.000 01СБ			
Н контр	Верижский		IV-86	Оборудование санитарно-техническое кабины 2СК24а сборочный чертеж. вариант. стояк с двухплоскостной крестовиной.	Стадия	Масса	Масштаб
Нач отд	Раковщик		IV 86		Р	см. табл.	1:25
Гл инж отд	Иванова		IV-86		Лист 1	Листов 2	
ГИП	Верижский		IV 86		ЦНИИЭП жилища		
Рук гр	Костюк		IV-86				
Инженер	Мельник		IV-86				
Провер	Костюк		IV-86				

Инв № подл | Подпись и дата | Взам инв № | 1.188-5

Копировал

Формат А3

Рис 2

остальное - см. рис. 1

1-1

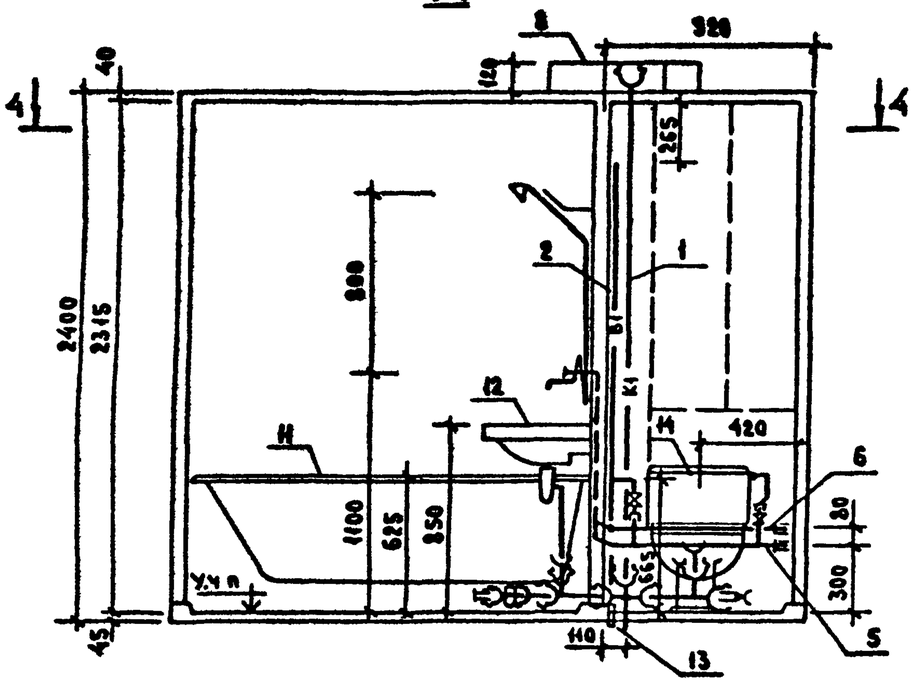

4-4

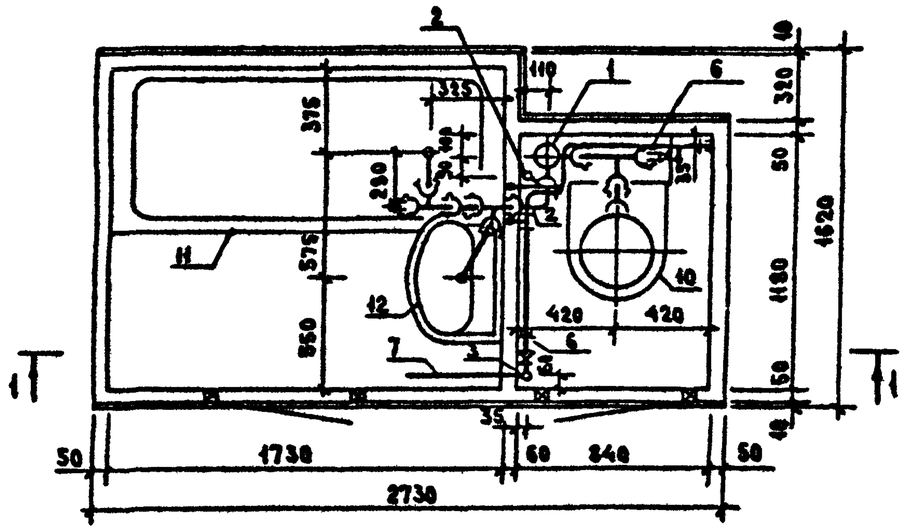

Обозначение	Марка	Рис.	Масса, кг.
1.188-5.13 03.03.000.01	2СК24к-01	1	207,0
-01	2СК24к-01Р		207,0
-02	2СК24к-01В		201,0
-03	2СК24к-11	2	209,0
-04	2СК24к-11Р		209,0
-05	2СК24к-11В		203,0
-06	2СК24к-02	1	211,0
-07	2СК24к-02Р		211,0
-08	2СК24к-02В		203,0
-09	2СК24к-12	2	213,0
-10	2СК24к-12Р		213,0
-11	2СК24к-12В		205,0

1.188-5

Инв. N подл. | Подпись и дата | Взам. инв. N

Формат	Зона	Поз.	Обозначение	Наименование	Кол. на ж.д. 1.188-5.13 03.03.400				Примечание
					–	-01	-02	-03	
				Документация					
А3			1.188-5.13 03.03.400 СБ	Сборочный чертеж	х	х	х	х	
				Стандартные изделия					
		1		Тройник прямой					
				ОСТ6-19-518-85 ф50	2	2	2	2	шт.
		2		Отвод 90° ОСТ6-19-518-85					
				ф50	2	2	2	2	шт.
		3		Заглушка ОСТ6-19-518-85					
				ф50	1	1	1	1	шт.
		4		Патрубок переходной ф100×50					
				ОСТ6-19-518-85			1	1	шт.
		5		Патрубок ПП-50-ПВХ-Т ГОСТ 22689.2-77	1	1	1	1	шт.
		6		Муфта прямая короткая ГОСТ 8954-75					
				ф40	1	1	1	1	шт.
				Материалы					
		7		Труба канализационная ПВХ					
				ТУ6-19-307-86 ф50, м	0,45	0,45	0,31	0,31	м
		8		Труба стальная водогазопроводная					
				оцинкованная ГОСТ 3262-75* ф40×3,м	0,08	0,08	0,08	0,08	м.

1.188-5

Инв. № подл. | Подпись и дата | Взам. инв. №

Н. контр.	Верижский			1.188-5.13 03.03.400
Рук. отд.	Раковщик			
Гл. инж. отд.	Иванова			Трубопровод отводной (К1-7 ... К1-10)
ГИП	Верижский			
Рук. гр.	Костюк			
Инжен.	Мельник			
Проверил	Костюк			

Стадия	Лист	Листов
Р		1

ЦНИИЭП жилища

Копировал

Формат А3

Рис 1

(149) для варианта (см. примечание 3)

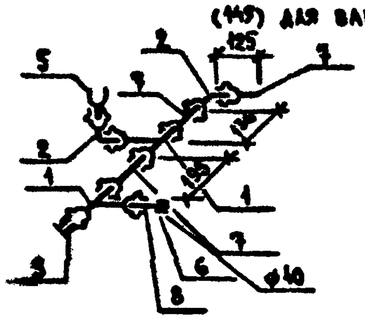

Рис 2

(145) для варианта (см. примечание 3)

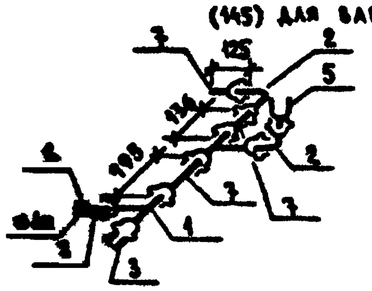

Рис 3

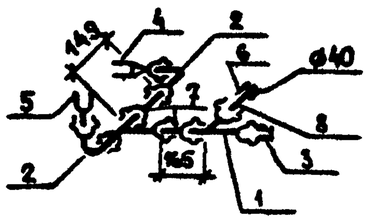

Рис 4

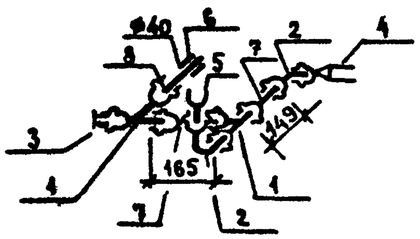

Обозначение	Марка	Рис	Масса кг
1.188-5.13 03.03.400	К1-7	1	1,7
-01	К1-8	2	1,7
-02	К1-9	3	1,8
-03	К1-10	4	1,8

1. Трубу поз. 8 соединить с пластмассовым тройником с помощью уплотнительного кольца КУП 40×50 ГОСТ 22689.19-77.

2. При поставке ванн с пластмассовыми сифонами по ГОСТ 23942-79 поз. 6 и 8 исключить, при этом длину пластмассового сифона принять соответствующей длины.

3. Для варианта канализации, когда стояк из чугунных труб, а отводные трубопроводы из труб ПВХ в трубопроводах К1-7 и К1-8 поз 7 (см. рис. 1 и 2) выполнить длиной 145 мм., а в трубопроводах К1-9 и К1-10 переход поз. 4 заменить трубой ф50 длиной 160 мм.

Н контр	Верижский		IV.86	1.188-5.13 03 03.400СБ		
Рук отд	Раковщик		IV.86	Трубопровод отводной (К1-7... К1-10) Сборочный чертеж	Стадия: Р	Масса: см. табл.	Масштаб: 1:20
Гл. инж отд	Иванова		IV.86		Лист	Листов 1
ГИП	Верижский		IV.86		ЦНИИЭП жилища	
Рук. гр.	Костюк		IV.86			
Инжен	Мельник		IV.86			
Провер	Костюк		IV.86			

Копировал

Формат А3

1.188-6

Инв № подл | Подпись и дата | Взам инв №

Формат	Зона	Поз	Обозначение	Наименование	Кол. на исполнение 1.188-5.13 04.03.000												Примечание
					-	-01	-02	-03	-04	-05	-06	-07	-08	-09	-10	-11	
				Документация													
А3			1.188-5.13 04.03.000 СБ	Сборочный чертеж. Вариант. Стояк с крестовиной К-90°	x	x	x	x	x	x	x	x	x	x	x	x	
А3			1.188-5.13 04.03.000.01 СБ	Сборочный чертеж Вариант Стояк с двухплоскостной крестовиной	x	x	x	x	x	x	x	x	x	x	x	x	
				Сборочные единицы													
А3		1	1.188-5.13 01.03.100 —04	Стояк Ст К1-5	1			1			1			1			Стояк с крестовиной К-90°
			-05	Стояк Ст. К1-6		1	1		1	1		1	1		1	1	
			1.188-5.13 01.03.100	Стояк Ст К1-1	1			1			1			1			Вариант. Стояк с двухплоскостной крестовиной
			-01	Стояк Ст К1-2		1	1		1	1		1	1		1	1	
А3		2	1.188-5.11 01 03 200	Стояк ст В1-1	1	1		1	1								Стояки соединяются вставками
			-04	Стояк ст В1-5			1			1							
			-01	Стояк Ст В1-2							1	1		1	1		
			-05	Стояк Ст В1-6									1			1	
А3		9	1.188-5.11 00 03 700	Вставка монтажная Вс-1	1	1		1	1								
			-01	Вставка монтажная Вс-2							1	1		1	1		
А3		2	1.188-5.11 01.03.200.02	Стояк Ст В1-3	1	1		1	1								Вариант Стояки соединяются соединительными муфтами
			-06	Стояк Ст В1-7			1			1							
			-03	Стояк Ст В1-4							1	1		1	1		
			-07	Стояк Ст В1-8									1			1	
А3		3	1.188-5.11 01 03.300	Стояк Ст Т3-1	1	1	1	1	1	1							Стояки соединяются вставками
			-01	Стояк Ст Т3-2							1	1	1	1	1	1	
А3		17	1.188-5.11 00.03.700.04	Вставка монтажная Вс-5	1	1		1	1								
			-05	Вставка монтажная Вс-6							1	1		1	1		
А3		3	1.188-5.11 01.03.300.04	Стояк Ст Т3-5	1	1	1	1	1	1							Вар Стояки соедин. соединительными муфтами

1.188-5

Инв № подл | Подпись и дата | Взам инв №

Н. контр.	Берижский		IV.86
Рук. отд.	Раковщик		IV.86
Гл. инж. отд.	Иванова		IV.86
ГИП	Берижский		IV.86
Рук. гр.	Костюк		IV.86
Инженер	Мельник		IV.86
Проверил	Костюк		IV.86

1.188-5.13 04.03.000

Оборудование санитарно-техническое кабины 2СК24пр

Стадия	Лист	Листов
Р	1	3

ЦНИИЭП жилища

Копировал

Формат А3

Формат	Зона	Поз.	Обозначение	Наименование	Кол. на исполнение																				Примечание
					1.188-5.13 04.03.000																				
					—	-01	-02	-03	-04	-05	-06	-07	-08	-09	-10	-11									
А3		3	1.188-5.11 01.03.300.05	Стояк СТ Т3-6							1	1	1	1	1	1									Вар. стояки соединяются муфтами
А3		4	1.188-5.13 01.03.400 -01	Трубопровод отводной К1-2	1	1	1				1	1	1												Стояк с крестовиной К-90°
			1.188-5.13 01.03.400	Трубопровод отводной К1-1				1	1	1				1	1	1									
			1.188-5.13 03.03.400 -02	Трубопровод отводной К1-9	1	1	1	1	1	1	1	1	1	1	1	1									
			1.188-5.13 01.03.400 -01	Трубопровод отводной К1-2	1	1	1				1	1	1												Вариант. Стояк с двухплоскостной крестовиной
			1.188-5.13 01.03.400	Трубопровод отводной К1-1				1	1	1				1	1	1									
			1.188-5.13 03.03.400	Трубопровод отводной К1-7	1	1	1	1	1	1	1	1	1	1	1	1									
А3		5	1.188-5.11 03.03.500	Подводка В1-5	1	1	1				1	1	1												
			-01	Подводка В1-6				1	1	1				1	1	1									
А3		6	1.188-5.11 03.03.600	Подводка Т3-5	1	1	1				1	1	1												
			-01	Подводка Т3-6				1	1	1				1	1	1									
А3		7	1.188-5.11 00.03.900	Полотенцесушитель	1	1	1	1	1	1	1	1	1	1	1	1									
А3		8	1.188-5.11 00.03.800	Патрубок вентиляционный ВП-4	1	1	1	1	1	1	1	1	1	1	1	1									
			-03	Патрубок вентиляционный ВП-4	1	1	1	1	1	1	1	1	1	1	1	1									
			-02	Патрубок вентиляционный ВП-3	1	1	1	1	1	1	1	1	1	1	1	1									
		13		Детали																					
				Гильза, труба стальная водогазопроводная черная																					
				ℓ=320мм ГОСТ 3262-75*																					Масса 1шт
				ø 40×3	2	2	2	2	2	2															1,07кг
				ø 50×3							2	2	2	2	2	2									1,35кг

1.188-6

Инв. № подл. | Подпись и дата | Взам. инв. №

Формат	Зона	Поз	Обозначение	Наименование	Кол. на исполнение 1.188-5.13 04.03.000 —	-01	-02	-03	-04	-05	-06	-07	-08	-09	-10	-11	Примечание
				Стандартные изделия													
А3		10		Унитаз тарельчатый с цельно-отлитой полочкой и косым выпуском ТП-КВ ГОСТ 22847-85	1	1	1	1	1	1	1	1	1	1	1	1	шт
А3		14		Бачок смывной арматура КНИМ ГОСТ 21485.5-76	1	1	1	1	1	1	1	1	1	1	1	1	шт.
А3		11		Ванна чугунная эмалированная типа П8-1 размером 1700×750 мм. с сифоном, переливом и выпуском ГОСТ 1154-80, ГОСТ 23412-79	1	1	1	1	1	1	1	1	1	1	1	1	шт
А3		12		Умывальник полукруглый размером 550×420 мм с сифоном, выпуском и кронштейнами ГОСТ 23759-85, ГОСТ 23412-79, ГОСТ 1153-76	1	1	1	1	1	1	1	1	1	1	1	1	шт.
А3		15		Смеситель общий для ванны и умывальника с душевой сеткой на гибком шланге СМ-ВУ-ША ГОСТ 25809-83	1	1	1	1	1	1	1	1	1	1	1	1	шт.
А3		16		Вентиляционная решетка пластмассовая ГОСТ 13448-82	2	2	2	2	2	2	2	2	2	2	2	2	шт.

1.188-5

Взам инв н | Подпись и дата | Инв н подл.

Рис 1

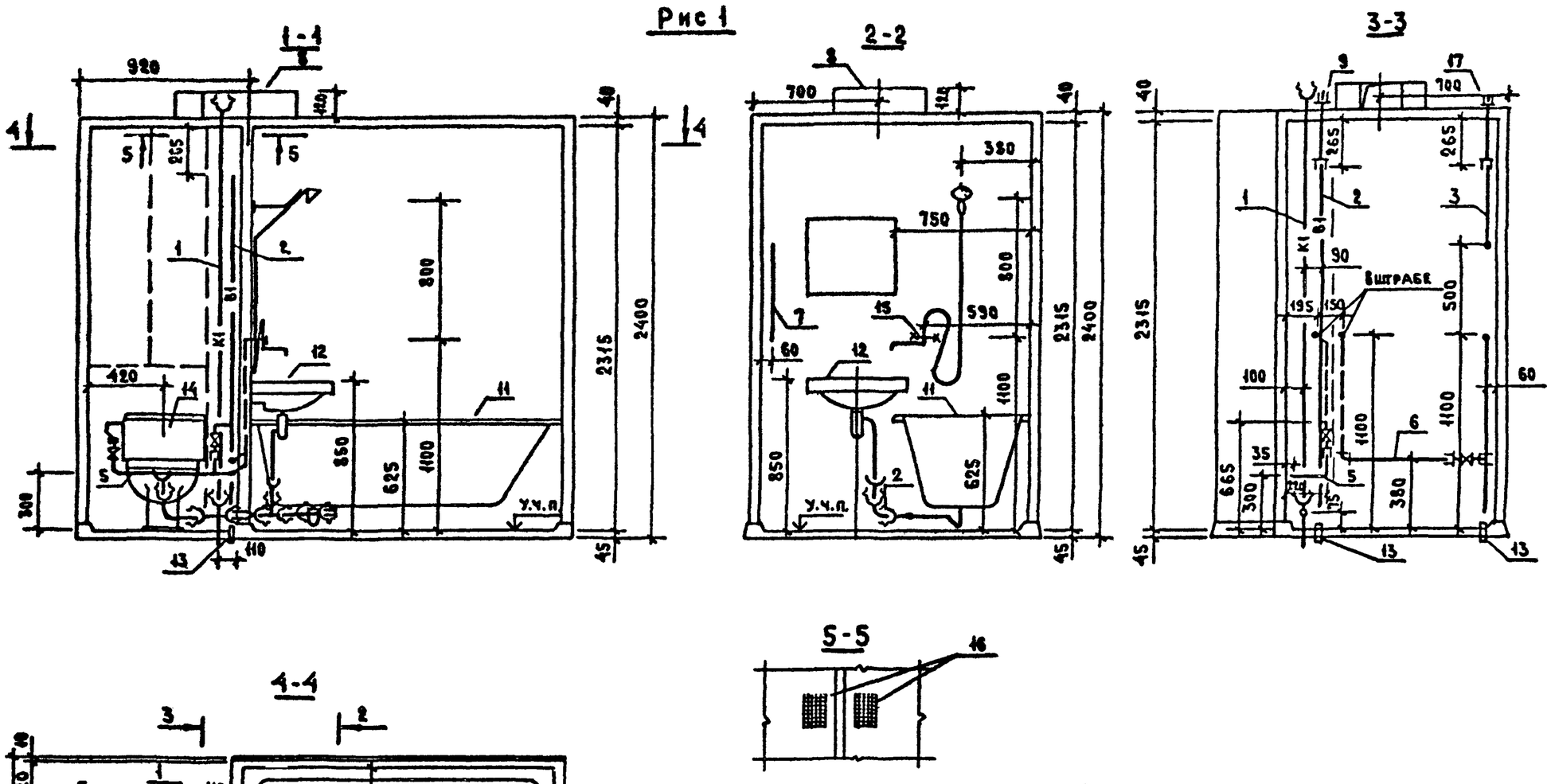

1. Таблицу исполнений см. лист 2.
2. При варианте соединения стояков водоснабжения вставками поз. 9 и 17 установить на строящемся объекте.

				1.188-5.13 04.03.000СБ		
Н контр	Верижский		IV.86	Оборудование санитарно-техническое кабины 2СК24пр сборочный чертеж вариант. стояк с крестовиной К90°	Стадия	Масса	Масштаб
Нач отд	Раковщик		IV.86		Р	см таба	1:25
Гл инж отд	Иванова		IV.86		Лист 1	Листов 2	
ГИП	Верижский		IV.86				
Рук гр	Костюк		IV.86		ЦНИИЭП жилища		
Инженер	Мельник		IV.86				
Проверил	Костюк		IV.86				

Копировал

Формат А3

1.188-5

Инв. № подл. | Подпись и дата | Взам. инв. №

Рис 2

остальное - см. рис 1

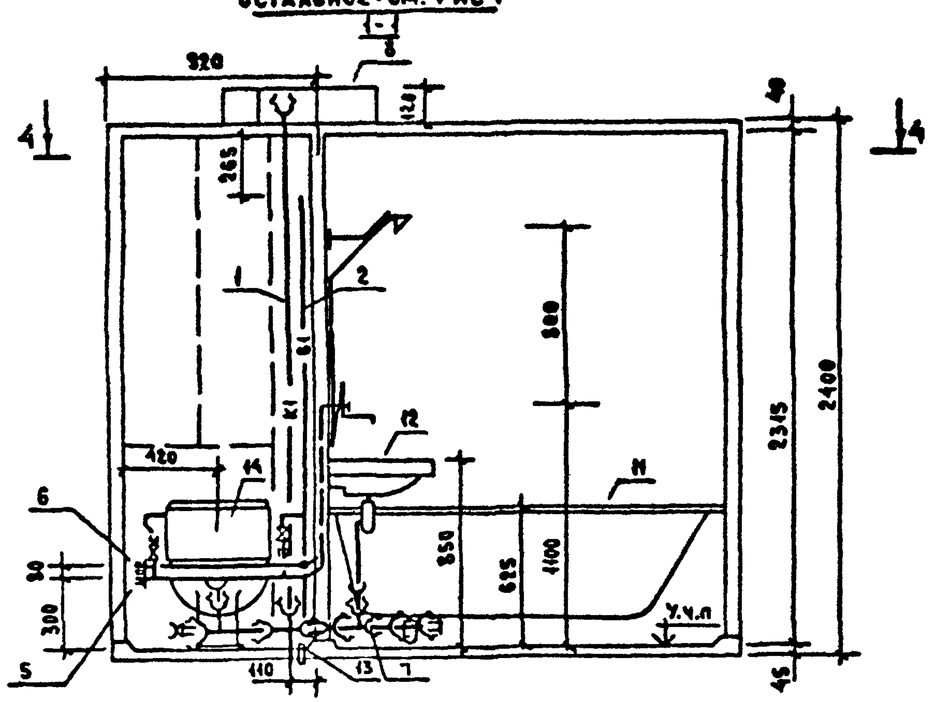

4-4

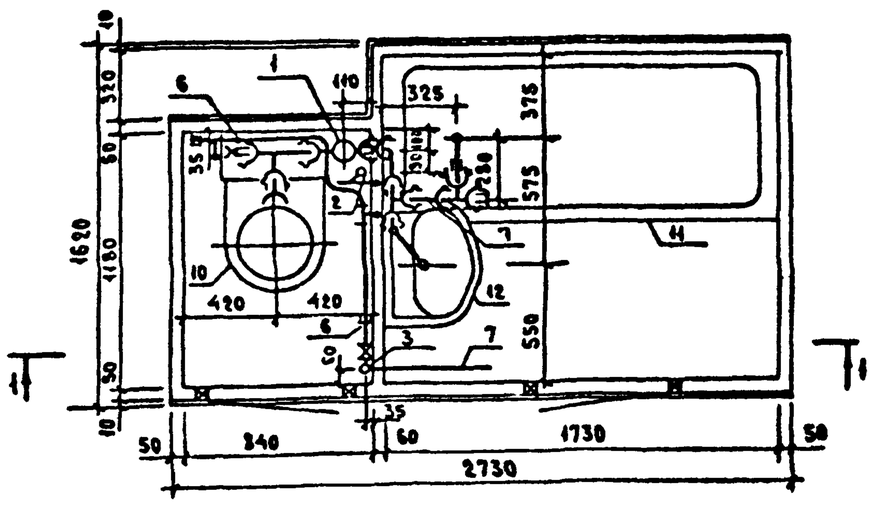

Обозначение	Марка	Рис	Масса, кг
1.188-5.13 04.03.000	2СК 24пр-01	1	207,0
-01	2СК 24пр-01Р		207,0
-02	2СК 24пр-01Б		201,0
-03	2СК 24пр-11	2	209,0
-04	2СК 24пр-11Р		209,0
-05	2СК 24пр-11Б		203,0
-06	2СК 24пр-02	1	211,0
-07	2СК 24пр-02Р		211,0
-08	2СК 24пр-02Б		204,0
-09	2СК 24пр-12	2	213,0
-10	2СК 24пр-12Р		213,0
-11	2СК 24пр-12Б		206,0

1.188-6

Инв. № подл. | Подпись и дата | Взам. инв. №

Рис 1

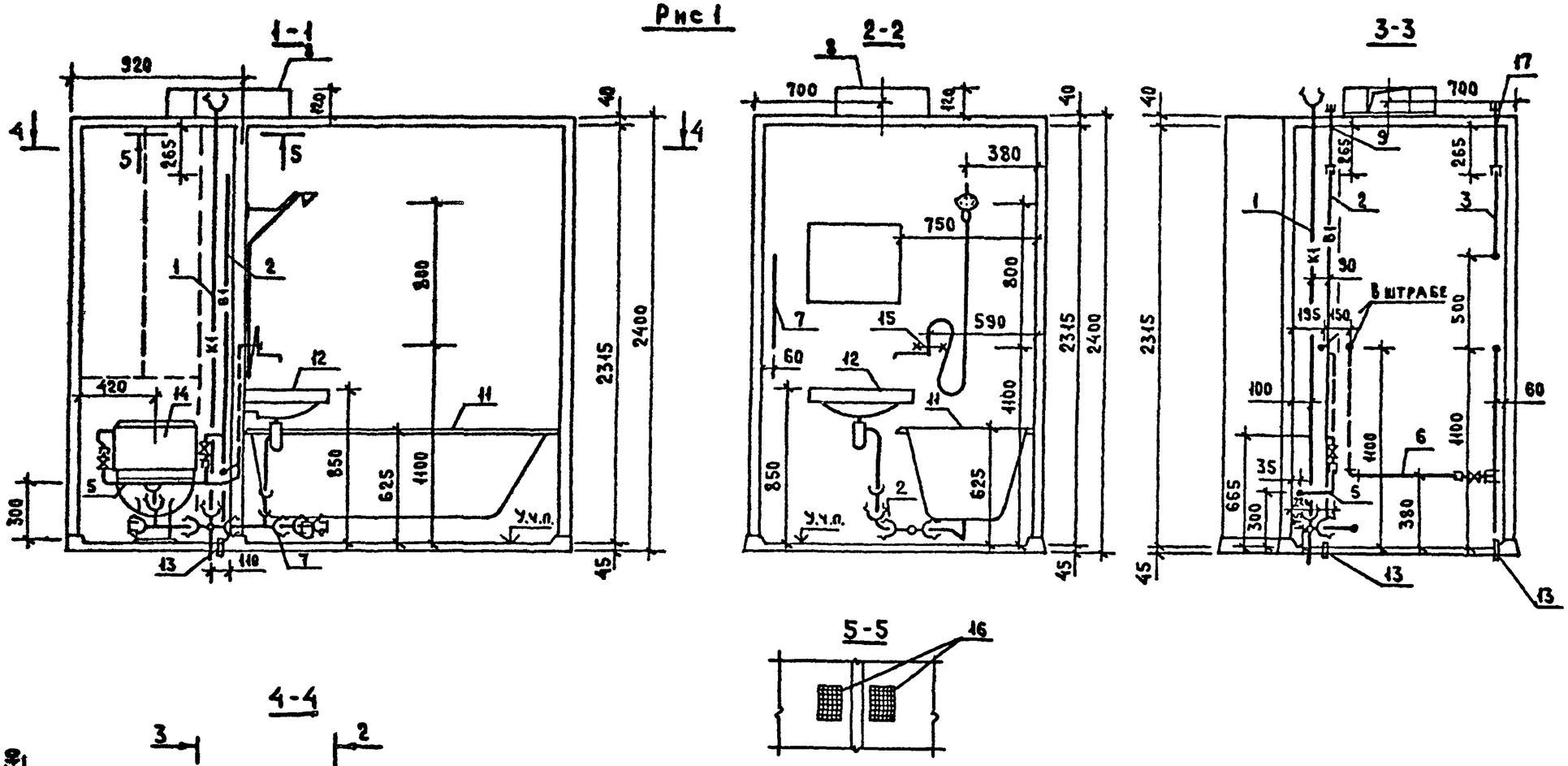

1. Таблицу исполнений см. лист 2.
2. При варианте соединения стояков водоснабжения вставками поз. 9 и 17 установить на строящемся объекте.

Н. контр.	Верижский		IV-86	1.188-5.13 04.03.000.01СБ		
Нач. отд.	Раковщик		IV-86	Оборудование санитарно-техническое кабины 2СК24пр сборочный чертеж. Вариант. стояк с двухплоскостной крестовиной.	Стадия	Масса	Масштаб
Гл. инж. отд.	Иванова		IV-86		Р	см. табл.	1:25
ГИП	Верижский		IV-86		Лист 1	Листов 2	
Рук. гр.	Костюк		IV-86		ЦНИИЭП жилища		
Инженер	Мельник		IV-86				
Проверил	Костюк		IV-86				

Инв. N подл. | Подпись и дата | Взам. инв. N

1.188-5

Копировал

Формат А3

Рис 2
остальное - см. рис. 1

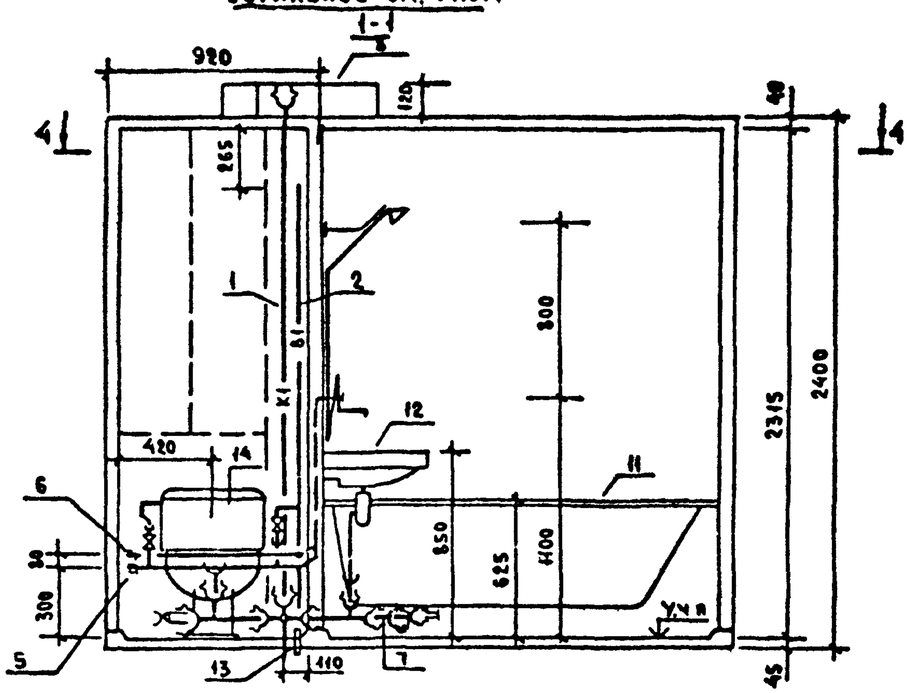

4-4

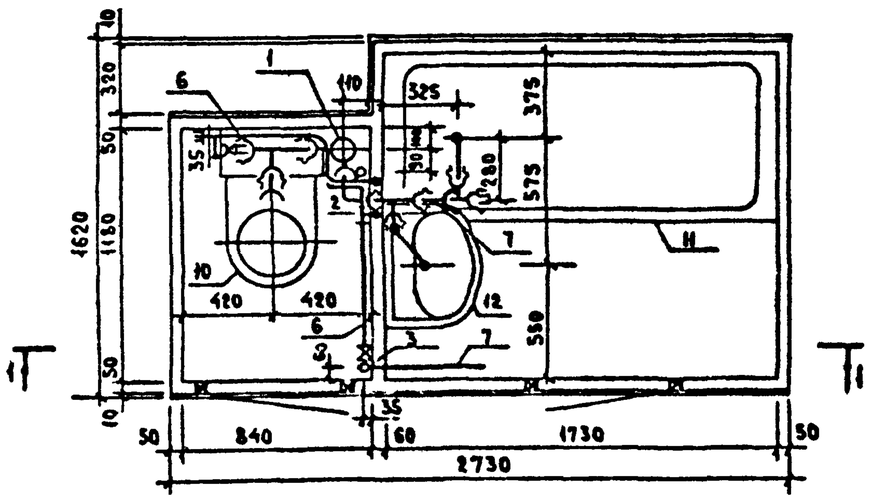

Обозначение	Марка	Рис	Масса кг
1.188-5.13 04.03.000.01	2СК 24пр-01	1	207,0
-01	2СК 24пр-01Р		207,0
-02	2СК 24пр-01В		201,0
-03	2СК 24пр-11	2	209,0
-04	2СК 24пр-11Р		209,0
-05	2СК 24пр-11В		203,0
-06	2СК 24пр-02	1	211,0
-07	2СК 24пр-02Р		211,0
-08	2СК 24пр-02В		203,0
-09	2СК 24пр-12	2	213,0
-10	2СК 24пр-12Р		213,0
-11	2СК 24пр-12В		205,0

1.188-5

Инв. № подл. | Подпись и дата | Взам. инв. №

Формат	Зона	Поз.	Обозначение	Наименование	Кол. на исполнение 1.188-5.13 05.03.000																					Примечание
					--	-01	-02	-03	-04	-05	-06	-07	-08	-09	-10	-11	-12	-13	-14	-15	-16	-17	-18	-19	-20	
				Документация																						
А3			1.188-5.13 05.03.000 СБ	Сборочный чертеж	x	x	x	x	x	x	x	x	x	x	x	x	x	x	x	x	x	x	x	x	x	
				Сборочные единицы																						
А3		1	1.188-5.13 05.03.100	Стояк СТ К1-7	1						1						1			1			1			
			-01	Стояк СТ К1-8		1	1					1	1					1	1		1	1		1	1	
			1.188-5.13 01.03.100 -04	Стояк СТ К1-5				1						1												
			-05	Стояк СТ К1-6					1	1					1	1										
А3		2	1.188-5.11 05.03.200	Стояк СТ В1-9	1	1		1	1								1	1		1	1					Соединение стояков вставками
			-08	Стояк СТ В1-17			1			1									1			1				
			-01	Стояк СТ В1-10							1	1		1	1								1	1		
			-09	Стояк СТ В1-18									1			1									1	
А3		3	1.188-5.11 00.03.700	Вставка монтажная Вс-1	1	1		1	1								1	1		1	1					
			-01	Вставка монтажная Вс-2							1	1		1	1								1	1		
А3		4	1.188-5.11 05.03.200.06	Стояк СТ В1-15	1	1		1	1								1	1		1	1					Вариант. Соединение стояков соединительными муфтами
			-14	Стояк СТ В1-23			1			1									1			1				
			-07	Стояк СТ В1-16							1	1		1	1								1	1		
			-15	Стояк СТ В1-24									1			1									1	
А3		3	1.188-5.11 05.03.300.02	Стояк СТ Т3-11	1	1	1	1	1	1							1	1	1	1	1	1				Соединение стояков вставками
			-03	Стояк СТ Т3-12							1	1	1	1	1								1	1	1	
А3		18	1.188-5.11 00.03.700.02	Вставка монтажная Вс-3	1	1		1	1								1	1		1	1					
			-03	Вставка монтажная Вс-4							1	1		1	1								1	1		
А3		3	1.188-5.11 05.03.300.06	Стояк СТ Т3-15	1	1	1	1	1	1							1	1	1	1	1	1				Вариант. Соединение стояков соединительными муфтами
			-07	Стояк СТ Т3-16							1	1	1	1	1	1							1	1	1	

1.188-5

Инв. № подл. | Подпись и дата | Взам. инв. №

Н. контр.	Верижский		IV.86	1.188-5.13 05.03.000
Рук. отд.	Раковщик		IV.86	
Гл. инж. отд.	Иванова		IV.86	Оборудование санитарно-техническое кабины ЗСК24А
ГИП	Верижский		IV.86	
Рук. гр.	Костюк		IV.86	
Инжен.	Мельник		IV.86	
Провер.	Костюк		IV.86	

Стадия	Лист	Листов
Р	1	6

ЦНИИЭП жилища

Копировал

Формат А3

Формат	Зона	Поз	Обозначение	Наименование	Кол на исполнение 1.188-5.13 05.03.000 -21	-22	-23	Примечание
				Документация				
А3			1.188-5.13 05.03.000СБ	Сборочный чертеж	х	х	х	
				Сборочные единицы				
А3		1	1.188-5.13 05.03.100	Стояк ст К1-7	1			
			-01	Стояк ст К1-8		1	1	
			1.188-5.13 01.03.100 -03	Стояк ст К1-4				
			-04	Стояк ст К1-5				
А3		2	1.188-5.11 05.03.200	Стояк ст В1-9				Соединение стояков вставками
			-08	Стояк ст В1-17				
			-01	Стояк ст В1-10	1	1		
			-09	Стояк ст В1-18			1	
А3		9	1.188-5.11 00.03.700.01	Вставка монтажная Вс-2	1	1		
А3		2	1.188-5.11 05.03.200.06	Стояк ст В1-15				Вариант. Соединение стояков соединительными муфтами
			-14	Стояк ст В1-23				
			-07	Стояк ст В1-16	1	1		
			-15	Стояк ст В1-24			1	
А3		3	1.188-5.11 05.03.300.02	Стояк ст Т3-11				Соединение стояков вставками
			-03	Стояк ст Т3-12	1	1	1	
А3		9	1.188-5.11 00.03.700.03	Вставка монтажная Вс-4	1	1		
А3		3	1.188-5.11 05.03.300.06	Стояк ст Т3-15				Вариант. Соединение стояков соединительными муфтами
			-07	Стояк ст Т3-16	1	1	1	

1.188-5

Инв № подл | Подпись и дата | Взам инв №

Формат	Зона	Поз.	Обозначение	Наименование	Кол на исполнение 1.188-5 13 05.03.100																					Примечание
					–	-01	-02	-03	-04	-05	-06	-07	-08	-09	-10	-11	-12	-13	-14	-15	-16	-17	-18	-19	-20	
А3		4	1.188-5.13 05.03.400 -01	Трубопровод отводной К1-12	1	1	1	1	1	1	1	1	1	1	1	1										
			-03	Трубопровод отводной К1-14													1	1	1				1	1	1	
			-05	Трубопровод отводной К1-16																1	1	1				
А3		5	1.188-5.14 05.03.500 04	Подводка В1-13	1	1	1				1	1	1													
			-06	Подводка В1-15				1	1	1				1	1	1										
			-05	Подводка В1-14													1	1	1				1	1	1	
			-07	Подводка В1-16																1	1	1				
А3		6	1.188-5.14 05.03.600 02	Подводка Т3-11	1	1	1				1	1	1													
			-06	Подводка Т3-15				1	1	1				1	1	1										
			-03	Подводка Т3-12													1	1	1				1	1	1	
			-07	Подводка Т3-16																1	1	1				
А3		7	1.188-5.11 00.03.900	Полотенцесушитель	1	1	1	1	1	1	1	1	1	1	1	1	1	1	1	1	1	1	1	1	1	
А3		8	1.188-5.14 00.03.800	Патрубок вентиляционный ВП-1	1	1	1	1	1	1	1	1	1	1	1	1	1	1	1	1	1	1	1	1	1	
			-01	Патрубок вентиляционный ВП-2	1	1	1	1	1	1	1	1	1	1	1	1	1	1	1	1	1	1	1	1	1	
			-02	Патрубок вентиляционный ВП-3	1	1	1	1	1	1	1	1	1	1	1	1	1	1	1	1	1	1	1	1	1	
				Детали																						
		13		Гильза, труба стальная																						
				водогазопроводная черная																						
				с=320 мм ГОСТ 3262-75*																						Масса 1шт
				ф40х3	2	2	2	2	2	2							2	2	2	2	2	2				1,07кг
				ф50х3							2	2	2	2	2	2							2	2	2	1,35кг

1.188-5

Инв. № подл. | Подпись и дата | Взам. инв. №

Формат	Зона	Поз.	Обозначение	Наименование	Кол на исполнение 1.188-5.13 05.03.000 -21	-22	-23	Примечание
А3		4	1.188-5 13 05.03.400.01	Трубопровод отводной К1-12				
			-03	Трубопровод отводной К1-14				
			-05	Трубопровод отводной К1-16	1	1	1	
А3		5	1 188-5 11 05 03 500. 04	Подводка В1-13				
			-06	Подводка В1-15				
			-05	Подводка В1-14				
			-07	Подводка В1-16	1	1	1	
А3		6	1 188-5 11 05 03 600. 02	Подводка Т3-11				
			-06	Подводка Т3-15				
			-03	Подводка Т3-12				
			-07	Подводка Т3-16	1	1	1	
А3		7	1 188-5 11 00 03.900	Полотенцесушитель	1	1	1	
А3		8	00 03.800	Патрубок вентиляционный ВП-1	1	1	1	
			-01	Патрубок вентиляционный ВП-2	1	1	1	
			-02	Патрубок вентиляционный ВП-3	1	1	1	
				Детали				
		13		Гильза, труба стальная водо-				
				газопроводная черная				
				l=320 мм ГОСТ 3262-75*				масса 1шт
				ø50х3	2	2	2	1,35кг

1 188-5

Инв.№ подл | Подпись и дата | Взам инв №

Формат	Зона	Поз	Обозначение	Наименование	Кол. на исполнение 1.188-5.13 05.03.000 —	-01	-02	-03	-04	-05	-06	-07	-08	-09	-10	-11	-12	-13	-14	-15	-16	-17	-18	-19	-20	Примечание
				Стандартные изделия																						
		10		Унитаз тарельчатый с цельно-от-																						
				литой полочко, и косым выпуском																						
				ТП-КВ ГОСТ 22847-85	1	1	1	1	1	1	1	1	1	1	1	1	1	1	1	1	1	1	1	1	1	шт
		14		Бачок смывной и арматура к ним																						
				ГОСТ 21485 S-76	1	1	1	1	1	1	1	1	1	1	1	1	1	1	1	1	1	1	1	1	1	шт
		11		Ванна чугунная эмалированная																						
				типа ПВ-1 размером 1700×750 мм																						
				с сифоном, переливом и выпус-																						
				ком ГОСТ 1154-80, ГОСТ 23412-79	1	1	1	1	1	1	1	1	1	1	1	1	1	1	1	1	1	1	1	1	1	шт
		12		Умывальник полукруглый																						
				размером 550×420 мм с																						
				сифоном, выпуском и																						
				кронштейнами ГОСТ 23759-85,																						
				ГОСТ 23412-79, ГОСТ 1153-76	1	1	1	1	1	1	1	1	1	1	1	1	1	1	1	1	1	1	1	1	1	шт
		15		Смеситель общий для ванны																						
				и умывальника с душевой сеткой																						
				на гибком шланге См-ВУ-Ш1																						
				ГОСТ 25809-83	1	1	1	1	1	1	1	1	1	1	1	1	1	1	1	1	1	1	1	1	1	шт
		18		Вентиляционная решетка пласт-																						
				массовая ГОСТ 13448-82	1	1	1	1	1	1	1	1	1	1	1	1	1	1	1	1	1	1	1	1	1	шт

1.188-5

Инв. № подл. | Подпись и дата | Взам. инв. №

Формат	Зона	Поз	Обозначение	Наименование	Кол. на исполнение 1.188-5.13 05.03 000 -21	-22	-23	Примечание
				Стандартные изделия				
		10		Унитаз тарельчатый сцельно-от-				
				литой полочкой и косым выпуском				
				ТП-КВ ГОСТ 22847-85	1	1	1	шт
		14		Бачок смывной и арматура к ним				
				ГОСТ 21485 5-76	1	1	1	шт
		11		Ванна чугунная эмалированная				
				типа ПВ 1 размером 1700×750				
				с сифоном, переливом и выпус-				
				ком ГОСТ 1154-80, ГОСТ 23412-79	1	1	1	шт
		12		Умывальник полукруглый				
				размером 550×420 мм с				
				сифоном, выпуском и				
				кронштейнами ГОСТ 23759-85,				
				ГОСТ 23412-79, ГОСТ 1153-76	1	1	1	шт.
		15		Смеситель общий для ванны				
				и умывальника с душевой сеткой				
				на гибком шланге СМ-8У-ША				
				ГОСТ 25809-83	1	1	1	шт
		16		Вентиляционная решетка пласт-				
				массовая ГОСТ 13448-82	1	1	1	шт

1.188-5

Взам инв N | Подпись и дата | Инв N подл

Рис 1

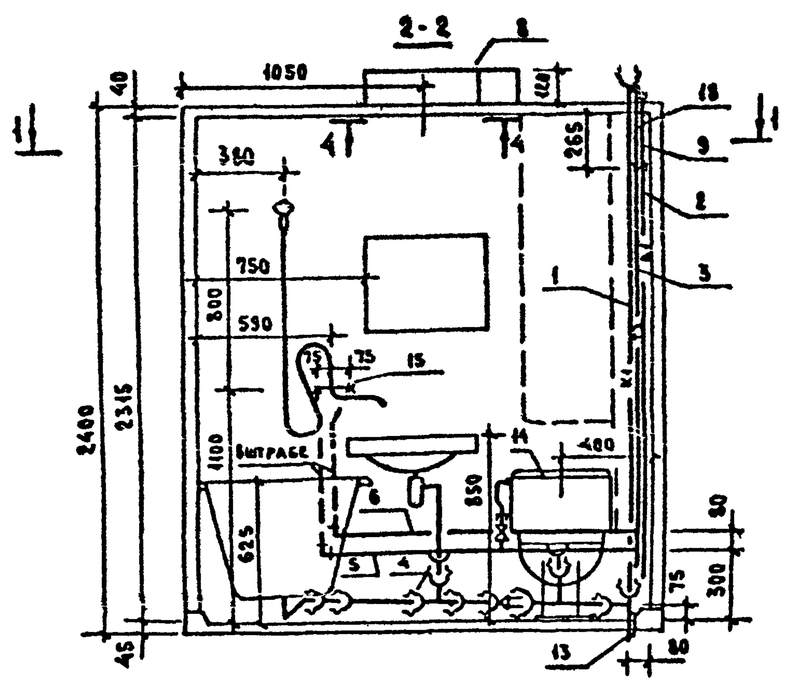

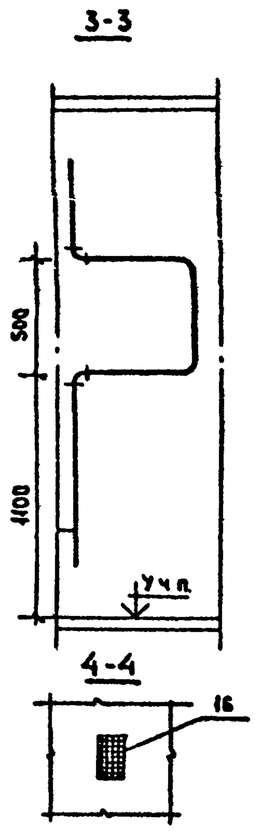

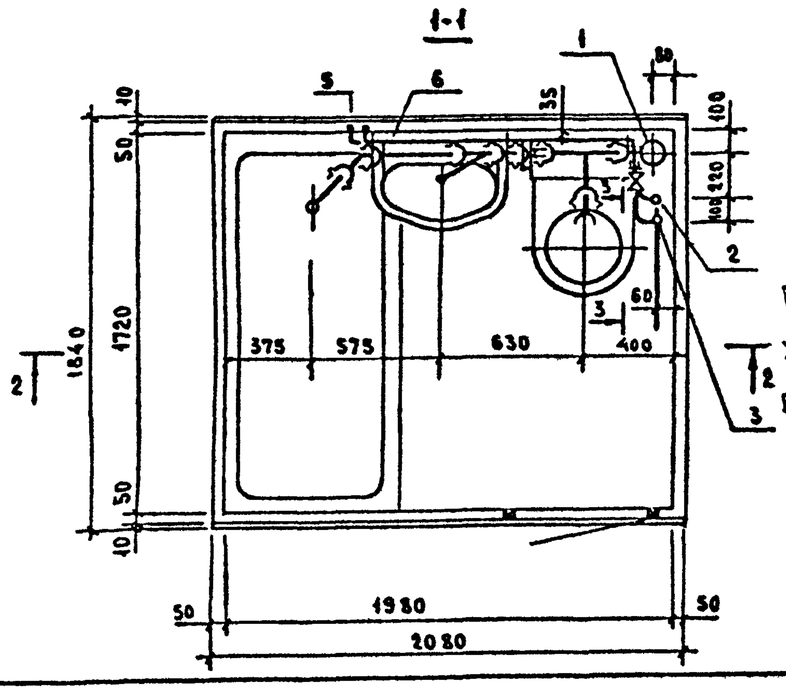

При варианте соединения стояков водоснабжения вставками поз 9 и 18 устанавливается на строящемся объекте

Обозначение	Марка	Рис	Масса, кг
1.188-5.13 05.03.000	ЗСК 24а-01	1	206,0
-01	ЗСК 24а-01 Р		206,0
-02	ЗСК 24а-01 В		200,0
-06	ЗСК 24а-02		210,0
-07	ЗСК 24а-02 Р		210,0
-08	ЗСК 24а-02 В		202,0
-03	ЗСК 24а-11	2	206,0
-04	ЗСК 24а-11 Р		207,0
-05	ЗСК 24а-11 В		200,0
-09	ЗСК 24а-12		211,0
-10	ЗСК 24а-12 Р		211,0
-11	ЗСК 24а-12 В		203,0
-12	ЗСК 24а-21	3	207,0
-13	ЗСК 24а-21 Р		207,0
-14	ЗСК 24а-21 В		201,0
-18	ЗСК 24а-22		211,0
-19	ЗСК 24а-22 Р		211,0
-20	ЗСК 24а-22 В		203,0
-15	ЗСК 24а-31	4	208,0
-16	ЗСК 24а-31 Р		208,0
-17	ЗСК 24а-31 В		202,0
-21	ЗСК 24а-32		212,0
-22	ЗСК 24а-32 Р		212,0
-23	ЗСК 24а-32 В		204,0

Н контр	Верижский		IV-86
Нач отд	Раковщик		IV-86
Гл инж отд	Иванова		IV-86
ГИП	Верижский		IV 86
Рук гр.	Костюк		IV 86
Инженер	Мельник		IV 86
Провер	Костюк		IV 86

1.188-5.13 05.03 000СБ

Оборудование санитарно-техническое кабины ЗСК 24а
Сборочный чертеж

Стадия	Масса	Масштаб
Р	см таба	1:25
Лист 1	Листов 2	

ЦНИИЭП жилища

1.188-5

Инв N подл | Подпись и дата | Взам инв N

Копировал

Формат А3

Рис 2

ОСТАЛЬНОЕ - СМ. РИС. 1

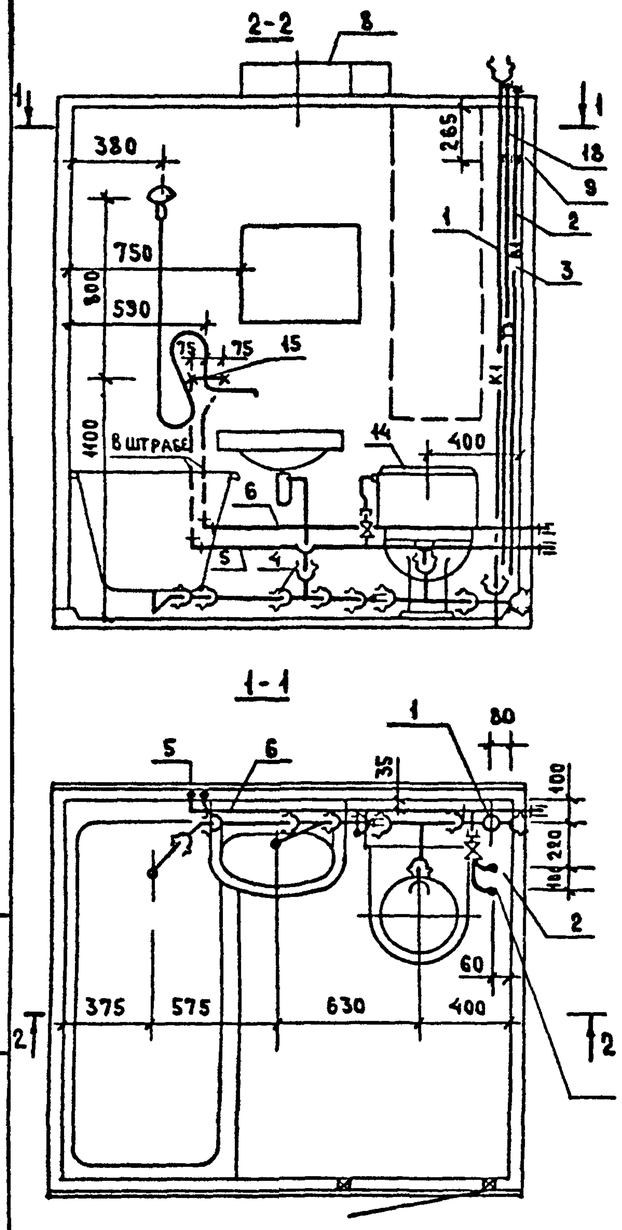

Рис 3

ОСТАЛЬНОЕ - СМ. РИС 1

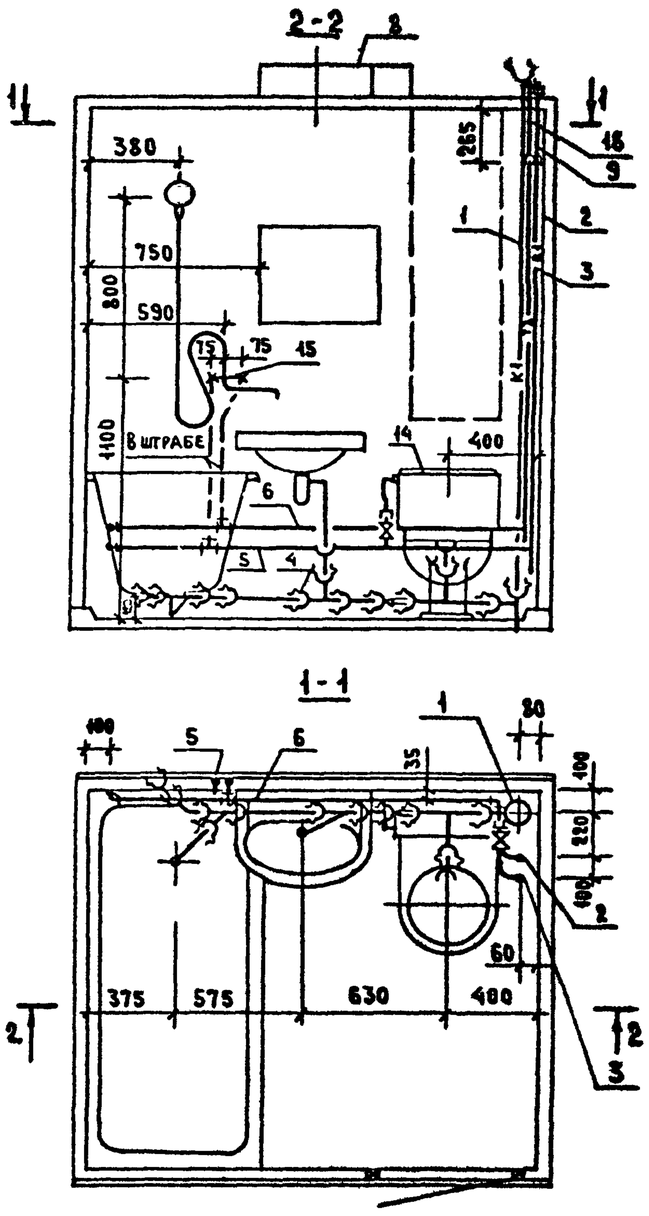

Рис 4

ОСТАЛЬНОЕ - СМ. РИС 1

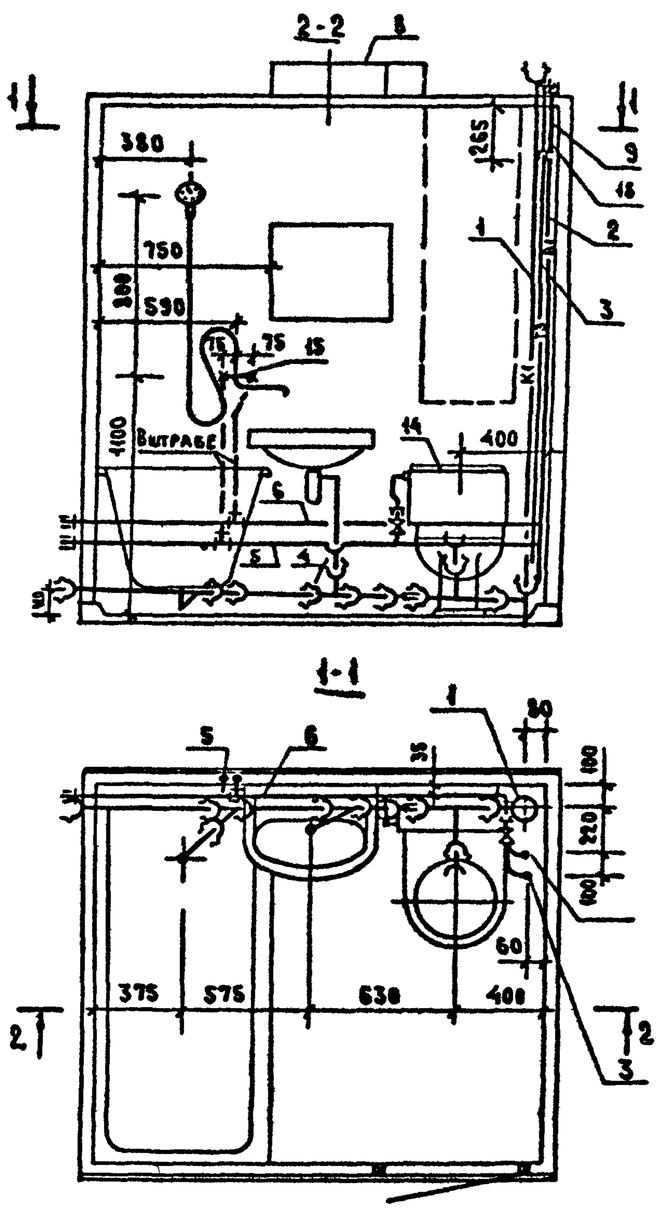

1.188-5

Инв N подл.	Подпись и дата	Взам инв N

1.188-5.13 05.03.000СБ

Лист 2

Формат	Зона	Поз.	Обозначение	Наименование	Кол. на исп. 1.188-5.13 ВУ.03.100 —	01	02	Примечание
				Документация				
А3			1.188-5.13 05.03.100 СБ	Сборочный чертеж	x	x	x	
				Стандартные изделия				
		1		Тройник прямой ОСТ6-19-518-85				
				Ф100	1	1	1	
		2		Патрубок компенсационный				
				ОСТ6-19-518-85 Ф100	1	1	1	
		3		Ревизия ОСТ6-19-518-85 Ф100		1	1	
				Материалы				
		4		Труба канализационная				
				ТУ6-19-307-86 Ф100, м	2,47	2,33	2,33	

1.188-5

Инв. № подл. | Подпись и дата | Взам. инв. №

Н. контр.	Берижский		IV.86
Рук. отд.	Раковщик		IV.86
Гл. инж. отд.	Иванова		IV.86
ГИП	Берижский		IV.86
Рук. гр.	Костюк		IV.86
Инжен.	Мельник		IV.86
Провер.	Костюк		IV.86

1.188-5.13 05 03 100

Стояк (ст. К1-7...ст. К1-9)

Стадия	Лист	Листов
Р		1

ЦНИИЭП жилища

Копировал

Формат А3

Рис 1

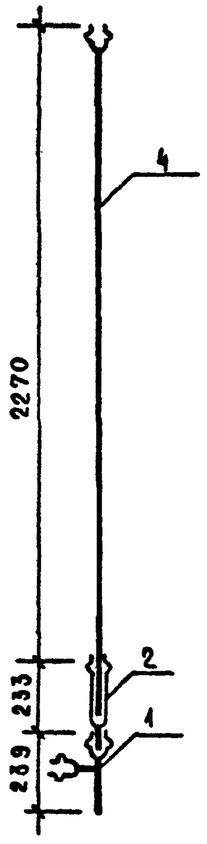

Рис 2

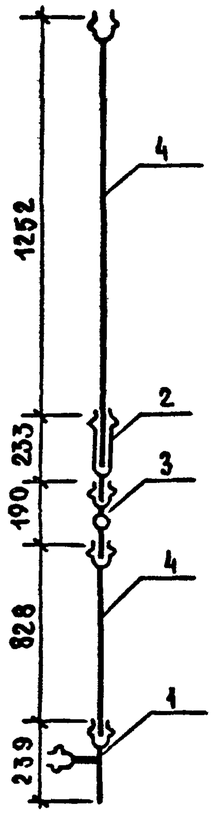

Рис 3

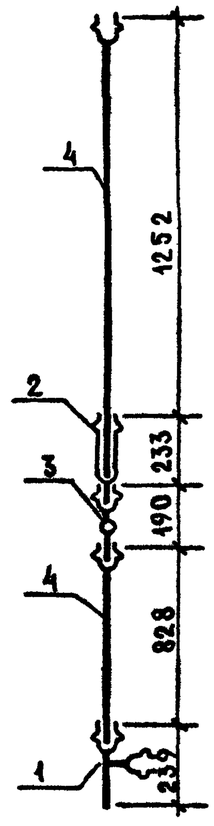

Обозначение	Марка	Рис	Масса, кг
1.188-5.13 05.03.100	Ст. К1-7	1	5,1
-01	Ст. К1-8	2	5,3
-02	Ст. К1-9	3	5,3

1.188-5

Инв № подл | Подпись и дата | Взам. инв. №

Н. контр.	Верижский		IV 86
Рук. отд.	Раковщик		IV. 86
Гл. инж. отд.	Иванова		IV. 86
ГИП	Верижский		IV 86
Рук. гр.	Костюк		IV 86
Инжен.	Мельник		IV-86
Провер.	Костюк		IV 86

1.188-5.13 05.03.100СБ

Стояк (Ст. К1-7... Ст. К1-9)
Сборочный чертеж

Стадия	Масса	Масштаб
Р	см. табл.	1:20
Лист	Листов 1	

ЦНИИЭП жилища

Копировал

Формат А3

Формат	Зона	Поз.	Обозначение	Наименование	Кол. на испол. 1.188-5.13 05 03.400						Примечание
					–	-01	-02	-03	-04	-05	
				Документация							
А3			1.188-5.13 05.03 400 СБ	Сборочный чертеж	х	х	х	х	х	х	
				Стандартные изделия							
		1		Патрубок переходной ф100×50							
				ОСТ6-19-518-85	1	1	1	1	1	1	шт
		2		Отвод 135° ОСТ6-19-518-85 ф50			1	1			шт
				Тройник прямой ОСТ6-19-518-85							
		3		ф50	1	1	1	1	1	1	шт
		4		ф100	1	1	1	1	1	1	шт
				Тройник косой 45° ОСТ6-19-518-85							
		5		ф50	1	1	1	1	1	1	шт
		6		Заглушка ОСТ6-19-518-85 ф50	1	1					шт
		7		Патрубок ПП-100-ПВХ-У ГОСТ 22689 7-77	1	1	1	1	1	1	шт
		8		Патрубок ПП-50-ПВХ-Т ГОСТ 22689 7-77	1	1	1	1	1	1	шт
				Муфта прямая короткая ГОСТ 8954-75							
		9		ф40	1	1	1	1	1	1	шт
				Материалы							
				Труба ст водогазопроводная							
		10		оцинкованная ГОСТ 3262-75* ф40×3, м	0,08	0,08	0,08	0,08	0,08	0,08	м
				Труба канализационная							
		11		ТУ6-19-307-86 ф50, м	0,68	0,68	0,86	0,86	1,26	1,26	м
		12		ф100, м	0,18	0,18	0,18	0,18	0,18	0,18	м

1.188-5

Инв. № подл | Подпись и дата | Взам. инв. №

Н. контр	Верижский		IV 86	1.188-5.13 05 03 400
Рук. отд	Раковщик		IV 86	
Гл. инж. отд	Иванова		IV 86	Трубопровод отводной (К1-11... К1-16)
ГИП	Верижский		IV 86	
Рук. гр	Костюк		IV 86	
Инжен	Мельник		IV 86	
Провер	Костюк		IV 86	

Стадия	Лист	Листов
Р		1

ЦНИИЭП жилища

Копировал

Формат А3

Обозначение	Марка	Рис	Масса, кг
1.188-5.13 05.03.400	К1-11	1	3,0
-01	К1-12	2	3,0
-02	К1-13	3	3,2
-03	К1-14	4	3,2
-04	К1-15	5	3,4
-05	К1-16	6	3,4

Рис 1

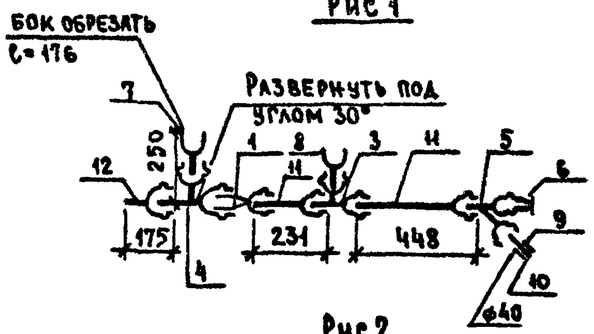

Рис 2

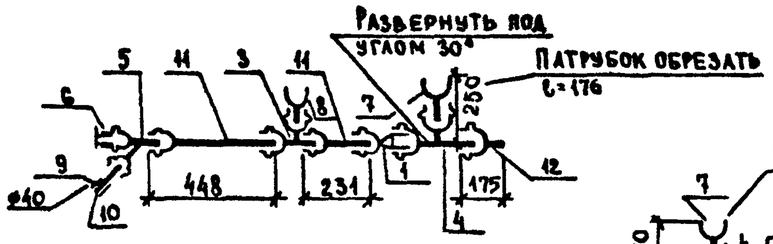

Рис 3

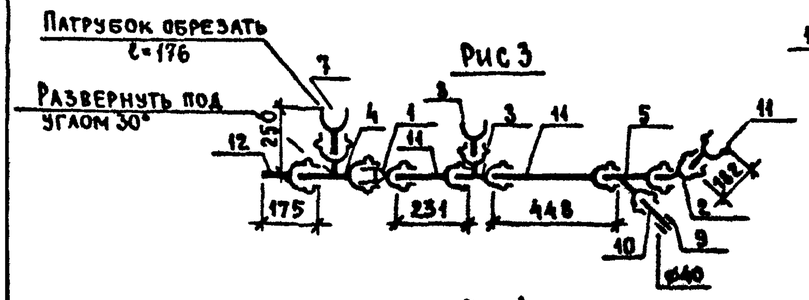

Рис 4

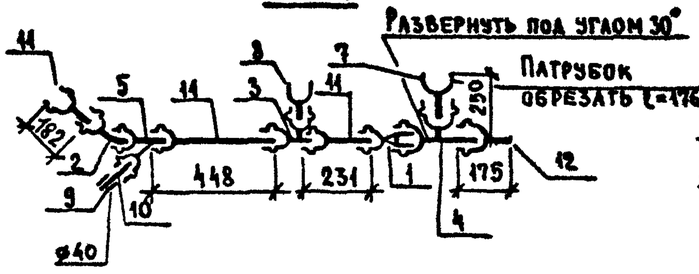

Рис 5

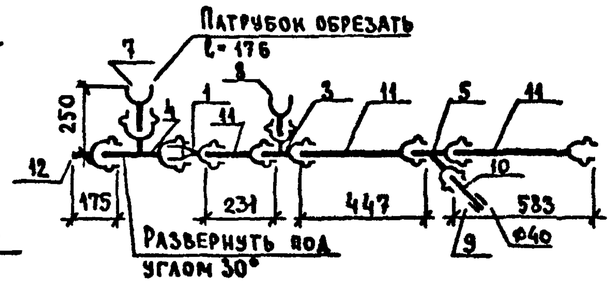

Рис 6

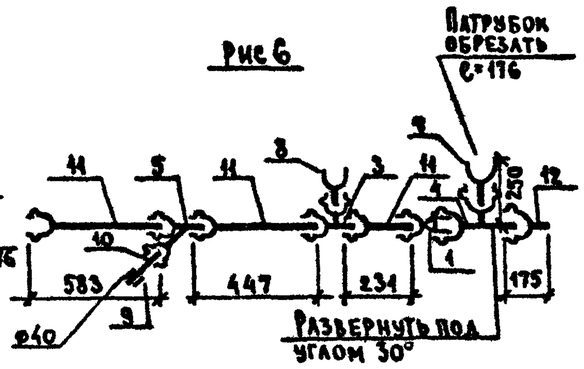

1. При поставке ванн с пластмассовыми сифонами по ГОСТ 23412-79 поз. 9 и 10 исключить, при этом длину пластмассового сифона принять соответствующей длины.

2. Трубу поз. 10 соединить с пластмассовым тройником с помощью уплотнительного кольца КУП 40×50 ГОСТ 22689.19-77.

1.188-5

Инв. № подл.	Подпись и дата	Взам. инв. №

Н. контр.	Верижский			1.188-5.13 05.03.400 СБ
Рук. отд.	Раковщик			Трубопровод отводной (К1-11 ... К1-16) Сборочный чертеж
Гл. инж. пр.	Иванова			
ГИП	Верижский			
Рук. гр.	Костюк			
Инжен.	Мельник			
Провер.	Костюк			

Стадия	Масса	Масштаб
Р	см. табл.	1:20
Лист	Листов 1	

ЦНИИЭП жилища

Копировал

Формат А3

Формат	Зона	Поз.	Обозначение	Наименование	Кол. на исполнение 1.188-5.13 06.03.000 —	-01	-02	-03	-04	-05	-06	-07	-08	-09	-10	-11	-12	-13	-14	-15	-16	-17	-18	-19	-20	Примечание
				Документация																						
А3			1.188-5.13 06.03.000 СБ	Сборочный чертеж	x	x	x	x	x	x	x	x	x	x	x	x	x	x	x	x	x	x	x	x	x	
				Сборочные единицы																						
А3		1	1.188-5.13 05.03.100	Стояк Ст К1-7	1						1						1			1			1			
			-02	Стояк Ст К1-9		1	1					1	1					1	1		1	1		1	1	
			1.188-5.13 01.03.100 -04	Стояк Ст К1-5				1						1												
			-05	Стояк Ст К1-6					1	1					1	1										
А3		2	1.188-5.11 05.03.200.02	Стояк Ст В1-11	1	1		1	1								1	1		1	1					Соединение стояков вставками
			-10	Стояк Ст В1-19			1			1									1			1				
			-03	Стояк Ст В1-12							1	1		1	1								1	1		
			-11	Стояк Ст В1-20									1			1									1	
А3		9	1.188-5.11 00.03.700	Вставка монтажная Вс-1	1	1		1	1								1	1		1	1					
			-01	Вставка монтажная Вс-2							1	1		1	1								1	1		
А3		2	1.188-5.11 05.03.200-04	Стояк Ст В1-13	1	1		1	1								1	1		1	1					Вариант. Соединение стояков соединительными муфтами
			-12	Стояк Ст В1-21			1			1									1			1				
			-05	Стояк Ст В1-14							1	1		1	1								1	1		
			-13	Стояк Ст В1-22									1			1									1	
А3		3	1.188-5.11 05.03.300	Стояк Ст Т3-9	1	1	1	1	1	1							1	1	1	1	1	1				Соединение стояков вставками
			-01	Стояк Ст Т3-10							1	1	1	1	1	1							1	1	1	
А3		18	1.188-5.11 00.03.700.02	Вставка монтажная Вс-3	1	1		1	1								1	1		1	1					
			-03	Вставка монтажная Вс-4							1	1		1	1								1	1		
А3		3	1.188-5.11 05.03.300.04	Стояк Ст Т3-13	1	1	1	1	1	1							1	1	1	1	1	1				Вариант. Соединение стояков соединительными муфтами
			-05	Стояк Ст Т3-14							1	1	1	1	1	1							1	1	1	

1 188-5

Инв № подл | Подпись и дата | Взам инв. №

Н. контр	Верижский		IV 86
Рук ОГД	Раковщик		IV 86
Гл инж ОГД	Иванова		IV 86
ГИП	Верижский		IV 86
Рук гр	Костюк		IV 86
Инжен	Мельник		IV 86
Проверил	Костюк		IV 86

1.188-5.13 06.03.000

Оборудование санитарно-техническое кабины ЗСК24пр

Стадия	Лист	Листов
Р	1	6

ЦНИИЭП жилища

Копировал

Формат А3

Формат	Зона	Поз	Обозначение	Наименование	Кол на исполнение 1.188-5.13 06.03.000 -21	-22	-23	Примечание
				Документация				
А3			1.188-5 13 06.03.000СБ	Сборочный чертеж	X	X	X	
				Сборочные единицы				
А3		1	1.188-5 13 05 03.100	Стояк Ст К1-7	1			
			-02	Стояк Ст К1-9		1	1	
			1.188-5.13 01 03.100 -04	Стояк Ст К1-5				
			-05	Стояк Ст К1-6				
А3		2	1.188-5.11 05 03.200 -02	Стояк Ст В1-11				Соединение стояков вставками
			-10	Стояк Ст В1-19	1	1		
			-03	Стояк Ст В1-12			1	
			-11	Стояк Ст В1-20		1		
А3		9	1.188-5 11 00.03.700 01	Вставка монтажная Вс-1	1	1		
А3		2	1.188-5.11 05 03.200 -04	Стояк Ст В1-13				Вариант. Соединение стояков соединительными муфтами
			-12	Стояк Ст В1-21				
			-05	Стояк Ст В1-14	1	1		
			-13	Стояк Ст В1-22			1	
А3		3	1.188-5.11 05 03.300	Стояк Ст Т3-9				Соединение стояков вставками
			-01	Стояк Ст Т3-10	1	1	1	
А3		9	1.188-5.11 00.03.700.03	Вставка монтажная Вс-4	1	1		
А3		3	1.188-5.11 05 03.300.04	Стояк Ст Т3-13				Вариант. Соединение стояков соединительными муфтами
			-05	Стояк Ст Т3-14	1	1	1	

1 188-5

Инв. № подл. | Подпись и дата | Взам. инв. №

Формат	Зона	Поз	Обозначение	Наименование	Кол. на исполнение 1.188-5.13 06 03 000																					Примечание
					–	-01	-02	-03	-04	-05	-06	-07	-08	-09	-10	-11	-12	-13	-14	-15	-16	-17	-18	-19	-20	
			1.188-5.13 05.03.400	Трубопровод отводной К-11	1	1	1	1	1	1	1	1	1	1	1	1										
			-02	Трубопровод отводной К1-13													1	1	1				1	1	1	
			-04	Трубопровод отводной К1-15																1	1	1				
А3		5	1.188-5.11 05.03 500	Подводка В1-9	1	1	1				1	1	1													
			-02	Подводка В1-11				1	1	1				1	1	1										
			-01	Подводка В1-10													1	1	1				1	1	1	
			-03	Подводка В1-12																1	1	1				
А3		6	1.188-5.11 05 03.600	Подводка Т3-9	1	1	1				1	1	1													
			-04	Подводка Т3-13				1	1	1				1	1	1										
			-01	Подводка Т3-10													1	1	1				1	1	1	
			-05	Подводка Т3-14																1	1	1				
А3		7	1.188-5.11 00.03.900	Полотенцесушитель	1	1	1	1	1	1	1	1	1	1	1	1	1	1	1	1	1	1	1	1	1	
А3		8	1.188-5.11 00.03.800	Патрубок вентиляционный ВП-1	1	1	1	1	1	1	1	1	1	1	1	1	1	1	1	1	1	1	1	1	1	
			-01	Патрубок вентиляционный ВП-2	1	1	1	1	1	1	1	1	1	1	1	1	1	1	1	1	1	1	1	1	1	
			-02	Патрубок вентиляционный ВП-3	1	1	1	1	1	1	1	1	1	1	1	1	1	1	1	1	1	1	1	1	1	
				Детали																						
		13		Гильза, труба стальная водо-																						
				газопроводная черная																						
				ℓ=320мм ГОСТ 3262-75*																						Масса 1шт
				ф40×3	2	2	2	2	2	2							2	2	2	2	2	2				1,07кг
				ф50×3							2	2	2	2	2	2							2	2	2	1,35кг

1.188-5

Инв № подл. | Подпись и дата | Взам. инв №

Формат	Зона	Поз	Обозначение	Наименование	Кол. на исполнение -21	-22	-23	Примечание
				1.188-5.13 06.03.000				
А3		4	1.188-5 13 05.03 900	Трубопровод отводной К1-11				
			-02	Трубопровод отводной К1-13				
			-04	Трубопровод отводной К1-15	1	1	1	
А3		5	1 188-5.11 05 03.500	Подводка В1-9				
			-02	Подводка В1-11				
			-01	Подводка В1-10				
			-03	Подводка В1-12	1	1	1	
А3		6	1.188-5 11 05.03.600	Подводка Т3-9				
			-04	Подводка Т3-13				
			-01	Подводка Т3-10				
			-05	Подводка Т3-14	1	1	1	
А3		7	1 188-5.11 00 03.900	Полотенцесушитель	1	1	1	
А3		8	1 188-5.11 00 03.800	Патрубок вентиляционный ВП1	1	1	1	
			-01	Патрубок вентиляционный ВП-2	1	1	1	
			-02	Патрубок вентиляционный ВП3	1	1	1	
				Детали				
		13		Гильза, труба стальная водо-				
				газопроводная черная				
				δ=3,2мм ГОСТ 3262-75*				Масса 1шт.
				ø50х3	2	2	2	1,35кг

1 188-5

Инв № подл. | Подпись и дата | Взам. инв. №

Формат	Зона	Поз	Обозначение	Наименование	Кол. на исполнение 1.188-5.13 06.03.000 —	-01	-02	-03	-04	-05	-06	-07	-08	-09	-10	-11	-12	-13	-14	-15	-16	-17	-18	-19	-20	Примечание
				Стандартные изделия																						
		10		Унитаз тарельчатый с цельно-																						
				отлитой полочкой и косым вы-																						
				пуском ТП КВ ГОСТ 22847-85	1	1	1	1	1	1	1	1	1	1	1	1	1	1	1	1	1	1	1	1	1	шт
		14		Бачок смывной и арматура к нему																						
				ГОСТ 21485 5-76	1	1	1	1	1	1	1	1	1	1	1	1	1	1	1	1	1	1	1	1	1	шт
		11		Ванна чугунная эмалирован-																						
				ная типа ПВ-1 разм. 1700×750 мм																						
				с сифоном, переливом и выпус-																						
				ком ГОСТ 1154-80, ГОСТ 23412-79	1	1	1	1	1	1	1	1	1	1	1	1	1	1	1	1	1	1	1	1	1	шт
				Умывальник полукруглый																						
				размером 550×420 мм с																						
				сифоном, выпуском и																						
				кронштейнами ГОСТ 23759-85,																						
				ГОСТ 23412-79, ГОСТ 1153-76.	1	1	1	1	1	1	1	1	1	1	1	1	1	1	1	1	1	1	1	1	1	шт
		15		Смеситель общий для ванны																						
				и умывальника с душевой сет-																						
				кой на гибком шланге																						
				СМ-ВУ-ШЛ ГОСТ 25809-83	1	1	1	1	1	1	1	1	1	1	1	1	1	1	1	1	1	1	1	1	1	шт
		16		Вентиляционная решетка пласт-																						
				массовая ГОСТ 13448-82	1	1	1	1	1	1	1	1	1	1	1	1	1	1	1	1	1	1	1	1	1	шт

1.188-5

Инв. № подл. | Подпись и дата | Взам. инв. №

Формат	Зона	Поз	Обозначение	Наименование	Кол на исполнение 1.188-5.13 06 03.000 -21	-22	-23	Примечание
				Стандартные изделия				
		10		Унитаз тарельчатый с цельно-от				
				литой полочкой и косым выпуском				
				ТП-КВ ГОСТ 22847-85	1	1	1	шт
		14		Бачок смывной и арматура к ним				
				ГОСТ 21485.5-76	1	1	1	шт
		11		Ванна чугунная эмалированная				
				тип 1 размер 1700×750 мм				
				с сифоном, переливом и вы-				
				пуском ГОСТ 1154 80, ГОСТ 23412-79	1	1	1	шт
		12		Умывальник полукруглый				
				размером 550×420 мм с				
				сифоном, выпуском и				
				кронштейнами ГОСТ 23759-85,				
				ГОСТ 23412-79, ГОСТ 1153-76.	1	1	1	шт.
		15		Смеситель общий для ванны				
				и умывальника с душевой сет-				
				кой на гибком шланге				
				СМ-ВУ-ШЛ, ГОСТ 25809-83	1	1	1	шт
		16		Вентиляционная решетка пласт-				
				массовая ГОСТ 13448-82	1	1	1	шт.

1.188-5

Инв N подл | Подпись и дата | Взам инв N

Рис 1

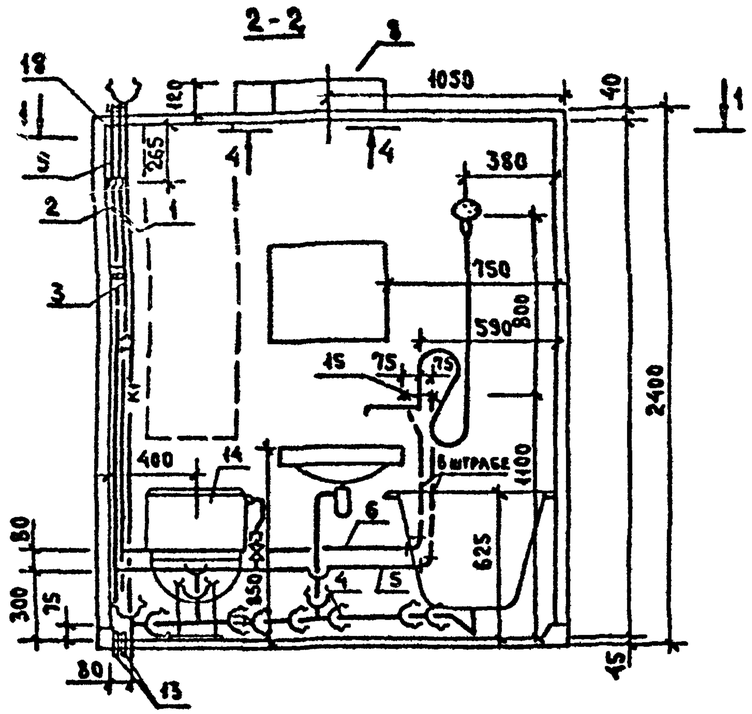

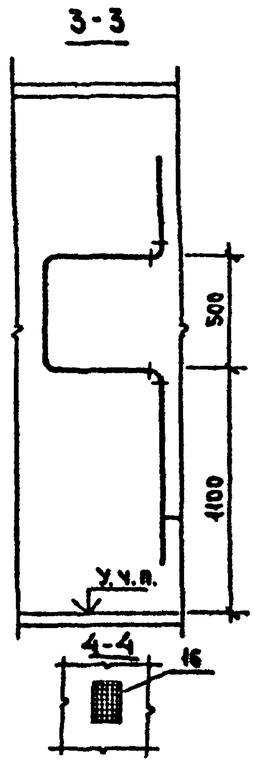

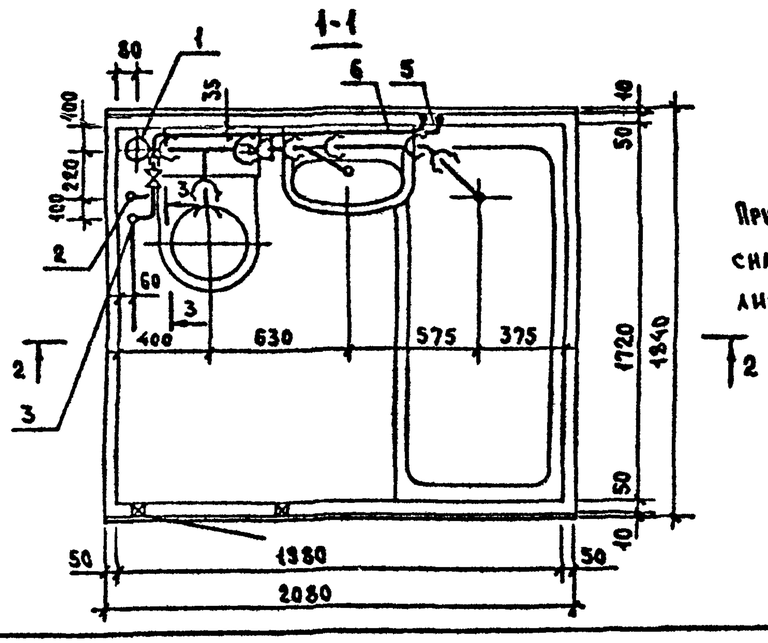

При варианте соединения стояков водоснабжения вставками поз.9 и 18 устанавливается на строящемся объекте.

Обозначение	Марка	Рис	Масса кг
1.188-5. 06.03.000	3СК24пр-01	1	206,0
-01	3СК24пр-01Р		206,0
-02	3СК24пр-01В		200,0
-06	3СК24пр-02		210,0
-07	3СК24пр-02Р		210,0
-08	3СК24пр-02В		202,0
-03	3СК24пр-11	2	206,0
-04	3СК24пр-11Р		207,0
-05	3СК24пр-11В		200,0
-09	3СК24пр-12		211,0
-10	3СК24пр-12Р		211,0
-11	3СК24пр-12В		203,0
-12	3СК24пр-21	3	207,0
-13	3СК24пр-21Р		207,0
-14	3СК24пр-21В		201,0
-18	3СК24пр-22		211,0
-19	3СК24пр-22Р		211,0
-20	3СК24пр-22В		203,0
-15	3СК24пр-31	4	208,0
-16	3СК24пр-31Р		208,0
-17	3СК24пр-31В		202,0
-21	3СК24пр-32		212,0
-22	3СК24пр-32Р		212,0
-23	3СК24пр-32В		204,0

1.188-5

Взам. инв. N	Подпись и дата	Инв. N подл.

Н. контр	Верижский		IV-86
Нач. отд	Раковщик		IV-86
Гл. инж. отд	Иванова		IV-86
ГИП	Верижский		IV-86
Рук. гр.	Костюк		IV-86
Инженер	Мельник		IV-86
Проверил	Костюк		IV-86

1.188-5.13 06 03.000СБ

Оборудование санитарно-техническое кабины 3СК24пр
Сборочный чертеж

Стадия	Масса	Масштаб
Р	см таб.	1:25
Лист 1	Листов 2	

ЦНИИЭП жилища

Копировал

Формат А3

Рис 2

ОСТАЛЬНОЕ - СМ. РИС. 1

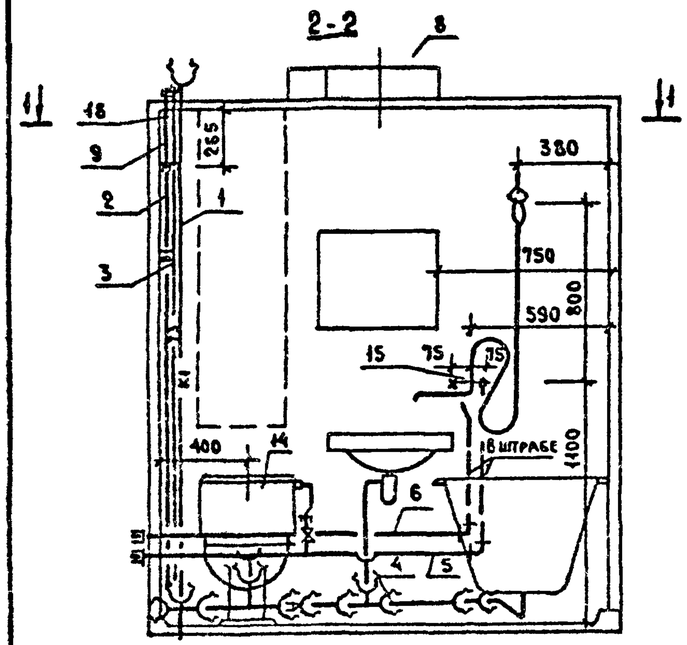

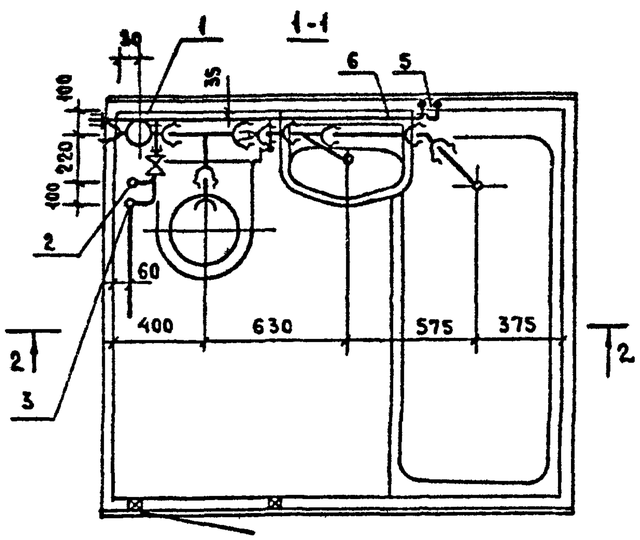

Рис 3

ОСТАЛЬНОЕ - СМ. РИС 1

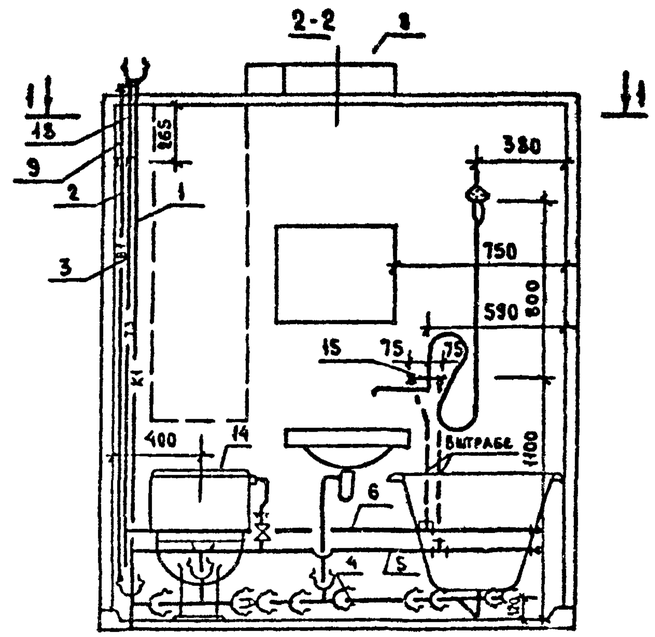

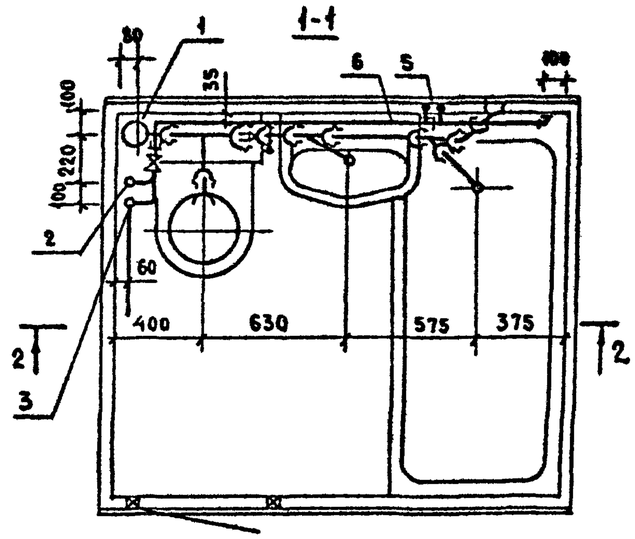

Рис 4

ОСТАЛЬНОЕ - СМ. РИС 1

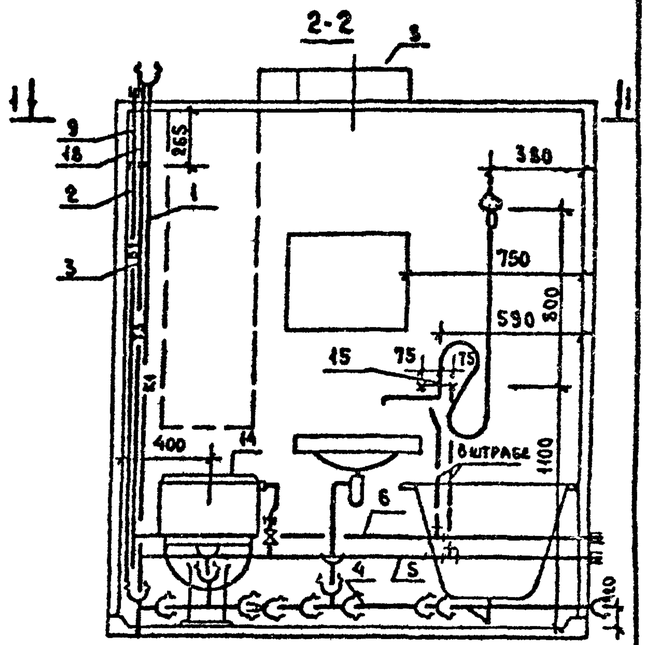

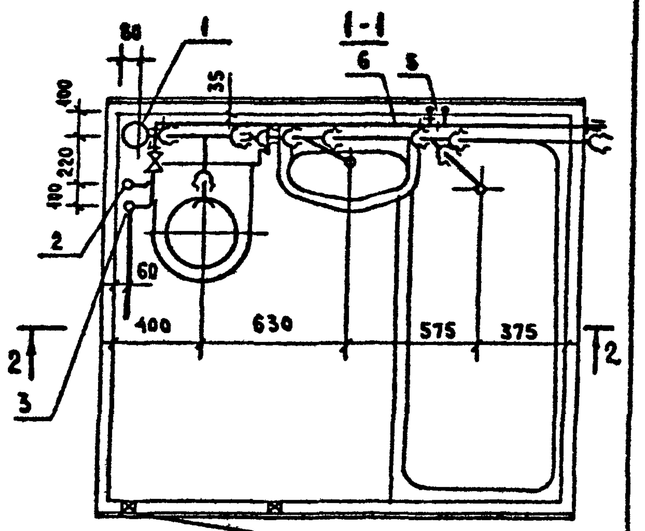

1.188-5

Инв. N подл.	Подпись и дата	Взам. инв. N

Формат	Зона	Поз.	Обозначение	Наименование	Кол. на исполнение 1.188-5.13 07.03.000																				Примечание
					–	-01	-02	-03	-04	-05	-06	-07	-08	-09	-10	-11	-12	-13	-14	-15	-16	-17				
				Документация																					
А3			1.188-5.13 07.03.000 СБ	Сборочный чертеж	×	×	×	×	×	×	×	×	×	×	×	×	×	×	×	×	×	×				
				Сборочные единицы																					
А3		1	1.188-5.13 05.03.100-	Стояк Ст К1-7	1			1			1			1			1			1						
			-01	Стояк Ст К1-8		1	1		1	1		1	1		1	1		1	1		1	1				
А3		2	1.188-5.11 05.03.200	Стояк Ст В1-9	1	1					1	1		1	1											Соединение стояков вставками
			-06	Стояк Ст В1-17			1						1			1										
			-01	Стояк Ст В1-10				1	1								1	1		1	1					
			-09	Стояк Ст В1-18						1									1			1				
А3		9	1.188-5.11 00.03.700	Вставка монтажная Вс-1	1	1					1	1		1	1											
			-01	Вставка монтажная Вс-1				1	1								1	1		1	1					
А3		2	1.188-5.11 05.03.200.06	Стояк Ст В1-15	1	1					1	1		1	1											Вариант, соединение стояков соединительными муфтами
			-14	Стояк Ст В1-23			1						1			1										
			-07	Стояк Ст В1-16				1	1								1	1		1	1					
			-15	Стояк Ст В1-24						1									1							
А3		3	1.188-5.11 05.03.300.02	Стояк Ст Т3-11	1	1	1				1	1	1	1	1	1										Соединение стояков вставками
			-03	Стояк Ст Т3-12				1	1	1							1	1	1	1	1	1				
А3		18	1.188-5.11 00.03.700.02	Вставка монтажная Вс-3	1	1					1	1		1	1											
			-03	Вставка монтажная Вс-4				1	1								1	1		1	1					
А3		3	1.188-5.11 05.03.300.06	Стояк Ст Т3-15	1	1	1				1	1	1	1	1	1										Вариант. соединение стояков соединительными муфтами
			-07	Стояк Ст Т3-16				1	1	1							1	1	1	1	1	1				

1.188-5

Инв. № подл. | Подпись и дата | Взам. инв. №

Н. контр	Верижский		IV 86
Рук ОТД	Раковщик		IV 86
Гл инж отд	Иванова		IV 86
ГИП	Верижский		IV 86
Рук гр	Костюк		IV 86
Инженер	Мельник		IV-86
Проверил	Костюк		IV-86

1.188-5.13 07.03.000

Оборудование санитарно-технической кабины 4СК24а

Стадия	Лист	Листов
Р	1	3

ЦНИИЭП жилища

Копировал

Формат А3

Формат	Зона	Поз	Обозначение	Наименование	Кол на исполнение 1.188-5.13 07.03.000																					Примечание
					–	-01	-02	-03	-04	-05	-06	-07	-08	-09	-10	-11	-12	-13	-14	-15	-16	-17				
А3		4	1.188-5.13 05 03 400-01	Трубопровод отводной К1-12	1	1	1	1	1	1																
			-03	Трубопровод отводной К1-14							1	1	1				1	1	1							
			-05	Трубопровод отводной К1-16										1	1	1				1	1	1				
А3		5	1.188-5.11 05 03 500 04	Подводка В1-13	1	1	1	1	1	1																
			-05	Подводка В1-14							1	1	1				1	1	1							
			-07	Подводка В1-16										1	1	1				1	1	1				
А3		6	1.188-5.11 05 03.600.02	Подводка Т3-11	1	1	1	1	1	1																
			-03	Подводка Т3-12							1	1	1				1	1	1							
			-07	Подводка Т3-16										1	1	1				1	1	1				
А3		7	1.188-5.11 00 03.900	Полотенцесушитель	1	1	1	1	1	1	1	1	1	1	1	1	1	1	1	1	1	1				
А3		8	1.188-5.11 00.03 800	Патрубок вентиляционный ВП-1	1	1	1	1	1	1	1	1	1	1	1	1	1	1	1	1	1	1				
			-01	Патрубок вентиляционный ВП-2	1	1	1	1	1	1	1	1	1	1	1	1	1	1	1	1	1	1				
			-02	Патрубок вентиляционный ВП-3	1	1	1	1	1	1	1	1	1	1	1	1	1	1	1	1	1	1				
				Детали																						
		13		Гильза, труба стальная во-																						
				догазопроводная, черная																						
				ℓ=320 мм ГОСТ 3262-75*																						Масса 1шт
				ф40х3	2	2	2				2	2	2	2	2	2										1,07кг
				ф50х3				2	2	2							2	2	2	2	2	2				1,35кг

1.188-5.13 07 03 000

Лист 2

1.188-5

Инв № подл | Подпись и дата | Взам инв №

Формат	Зона	Поз	Обозначение	Наименование	Кол. на исполнение 1.188-5.13 07.03.000 —	-01	-02	-03	-04	-05	-06	-07	-08	-09	-10	-11	-12	-13	-14	-15	-16	-17				Примечание
				Стандартные изделия																						
		10		Унитаз тарельчатый с цельно-от-																						
				литой полочкой и косым выпуском																						
				ТП-КВ ГОСТ 22847-85	1	1	1	1	1	1	1	1	1	1	1	1	1	1	1	1	1	1				шт
		14		Бачок смывной и арматура к ним																						
				ГОСТ 21485 5-76	1	1	1	1	1	1	1	1	1	1	1	1	1	1	1	1	1	1				шт
		11		Ванна чугунная эмалированная																						
				типа ПВ-1 размером 1700×750 мм																						
				с сифоном, переливом и выпус-																						
				ком ГОСТ 1154-80, ГОСТ 23412-79	1	1	1	1	1	1	1	1	1	1	1	1	1	1	1	1	1	1				шт
		12		Умывальник полукруглый																						
				размером 550×420 мм с																						
				сифоном, выпуском и																						
				кронштейнами ГОСТ 23759-85,																						
				ГОСТ 23412-79, ГОСТ 1153-76	1	1	1	1	1	1	1	1	1	1	1	1	1	1	1	1	1	1				шт
		15		Смеситель общий для ванны																						
				и умывальника с душевой сеткой																						
				на гибком шланге СМ-ВУ-ША																						
				ГОСТ 25809-83	1	1	1	1	1	1	1	1	1	1	1	1	1	1	1	1	1	1				шт
		16		Вентиляционная решетка пласт-																						
				массовая ГОСТ 13448-82	1	1	1	1	1	1	1	1	1	1	1	1	1	1	1	1	1	1				шт

1.188-5

Взам инв № | Подпись и дата | Инв № подл

Рис 1

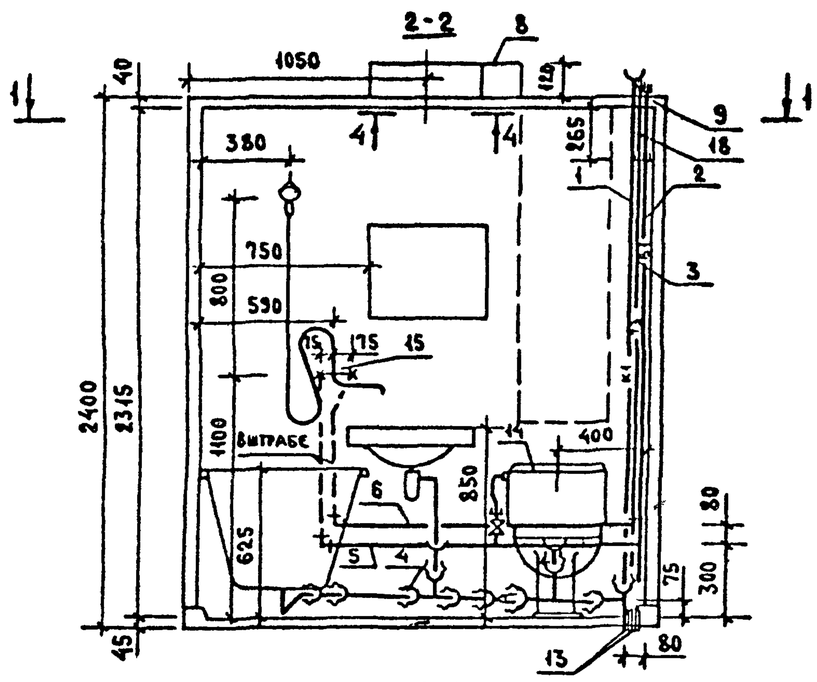

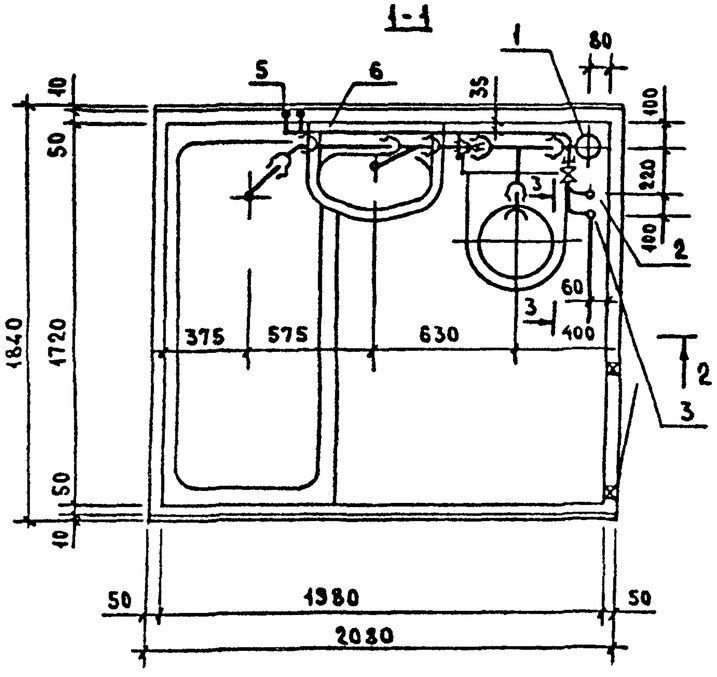

Обозначение	Марка	Рис	Масса кг
1.188-5.13 07.03.000	4СК 24А-01	1	206,0
-01	4СК 24А-01Р		206,0
-02	4СК 24А-01В		200,0
-03	4СК 24А-02		210,0
-04	4СК 24А-02Р		210,0
-05	4СК 24А-02В		202,0
-06	4СК 24А-21	2	207,0
-07	4СК 24А-21Р		207,0
-08	4СК 24А-21В		201,0
-12	4СК 24А-22		211,0
-13	4СК 24А-22Р		212,0
-14	4СК 24А-22В		203,0
-09	4СК 24А-31	3	208,0
-10	4СК 24А-31Р		208,0
-11	4СК 24А-31В		202,0
-15	4СК 24А-32		212,0
-16	4СК 24А-32Р		212,0
-17	4СК 24А-32В		204,0

При варианте соединения стояков водоснабжения вставками поз. 9 и 18 устанавливается на строящемся объекте.

1.188-5

Н контр	Верижский		IV.86
Нач отд	Раковщик		IV.86
Гл инж отд	Иванова		IV 86
ГИП	Верижский		IV 86
Рук гр	Костюк		IV.86
Инженер	Мельник		IV 86
Проверил	Костюк		IV.86

1.188-5.13 07.03.000СБ

Оборудование санитарно-техническое кабины 4СК 24А сборочный чертеж

Стадия	Масса	Масштаб
Р	см. табл.	1:25
Лист 1	Листов 2	

ЦНИИЭП жилища

Инв N подл | Подпись и дата | Взам инв N

Копировал

Формат А3

Рис 2

ОСТАЛЬНОЕ - СМ. РИС 1

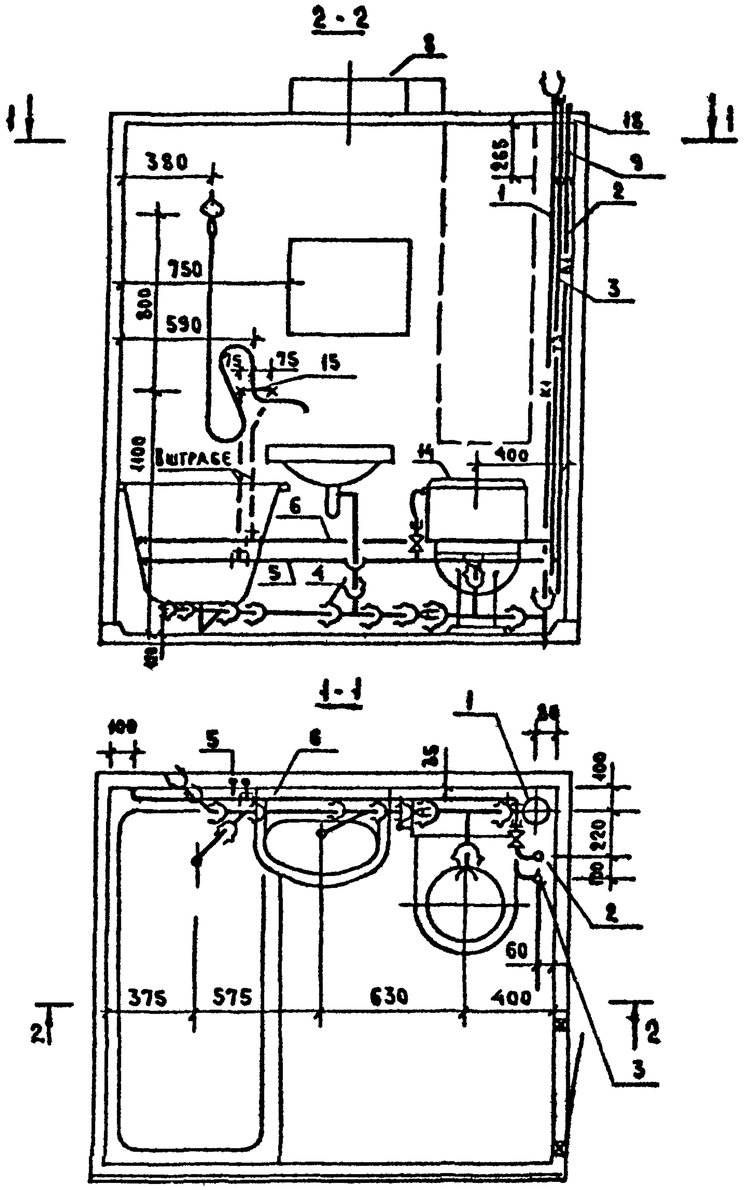

Рис 3

ОСТАЛЬНОЕ - СМ. РИС 1

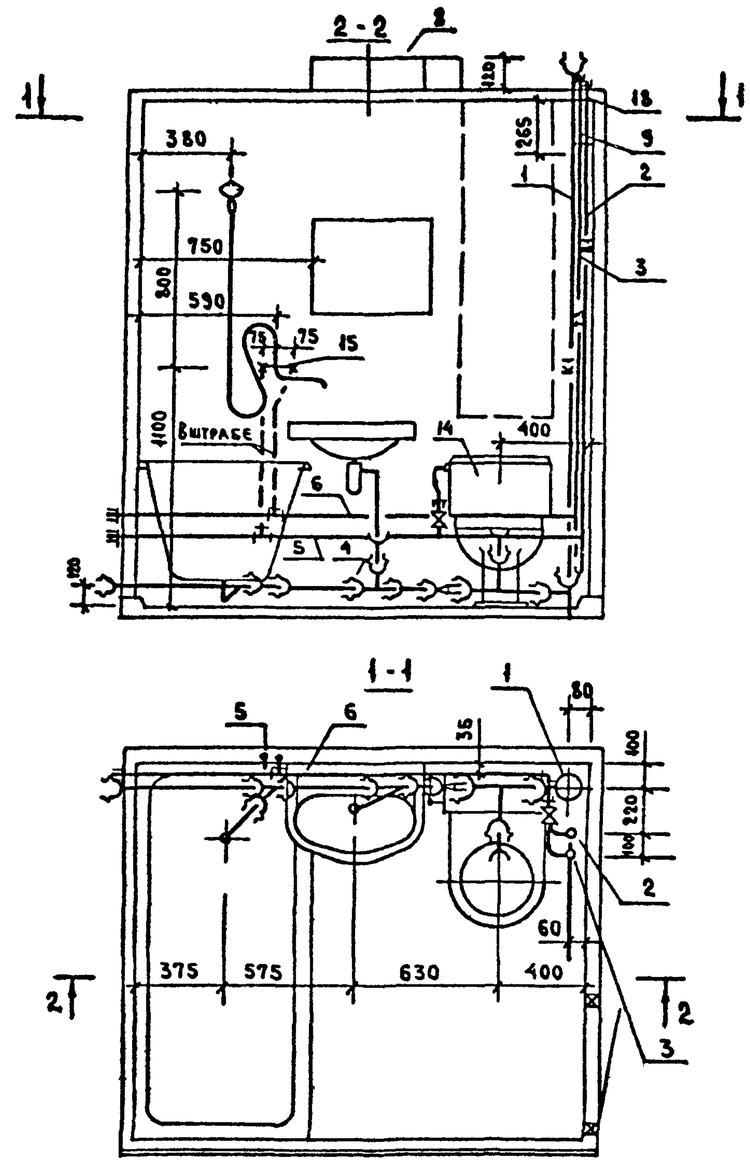

1.188-5

Инв. N подл.	Подпись и дата	Взам. инв. N

Формат	Зона	Поз.	Обозначение	Наименование	Кол на исполнение 1.188-5.13 08.03.000																					Примечание
					–	-01	-02	-03	-04	-05	-06	-07	-08	-09	-10	-11	-12	-13	-14	-15	-16	-17				
				Документация																						
А3			1.188-5.13 08 03 000 СБ	Сборочный чертеж	×	×	×	×	×	×	×	×	×	×	×	×	×	×	×	×	×	×				
				Сборочные единицы																						
А3		1	1.188-5 13 05 03.100	Стояк Ст К1-7	1			1			1			1			1			1						
			-02	Стояк Ст К1-9		1	1		1	1		1	1		1	1		1	1		1	1				
А3		2	1.188-5.11 05 03 200 02	Стояк Ст В1-11	1	1					1	1		1	1											Соединение стояков вставками
			-10	Стояк Ст В1-19			1						1			1										
			-03	Стояк Ст В1-12				1	1								1	1		1	1					
			-11	Стояк Ст В1-20						1									1			1				
А3		9	1.188-5.11 00.03 200 04	Стояк Ст В1-13	1	1					1	1		1	1											
			-12	Стояк Ст В1-21			1						1			1										
			-05	Стояк Ст В1-14				1	1								1	1		1	1					Вариант. Соединение стояков соединительными муфтами
			-13	Стояк Ст В1-22						1									1			1				
А3		3	1.188-5.11 05 03.300	Стояк Ст Т3-9	1	1	1				1	1	1	1	1	1										
			-01	Стояк Ст Т3-10				1	1	1							1	1	1	1	1	1				
А3		8	1.188-5.11 00.03.700.02	Вставка монтажная Вс-3	1	1					1	1		1	1											Соединение стояков вставками
			-03	Вставка монтажная Вс-4				1	1								1	1		1	1					
А3		3	1.188-5.11 05 03.300.04	Стояк Ст Т3-13	1	1	1				1	1	1	1	1	1										
			-05	Стояк Ст Т3-14				1	1	1							1	1	1	1	1	1				
																										Вариант. Соединение стояков соединительными муфтами

1.188-5

Инв № подл | Подпись и дата | Взам инв. №

Н. контр	Верижекич		1.188-5.13 08.03.000	
Рук отд	Раковщик			
Гл инж. отд	Иванова			
ГИП	Верижекич		Оборудование санитарно-техническое кабины 4СК24пр	Стадия Р / Лист 1 / Листов 3
Рук гр	Костюк			ЦНИИЭП жилища
Инжен	Мельник			
Проверил	Костюк			

Копировал

Формат А3

Формат	Зона	Поз	Обозначение	Наименование	Кол. на исполнение																					Примечание
					1.188-5.13 08.03.000																					
					–	-01	-02	-03	-04	-05	-06	-07	-08	-09	-10	-11	-12	-13	-14	-15	-16	-17				
А3		4	1.188-5.13 05.03.400-	Трубопровод отводной К1-11	1	1	1	1	1	1																
			-02	Трубопровод отводной К1-13							1	1	1				1	1	1							
			-04	Трубопровод отводной К1-15										1	1	1				1	1	1				
А3		5	1.188-5.11 05.03.500	Подводка В1-9	1	1	1	1	1	1																
			-01	Подводка В1-10							1	1	1				1	1	1							
			-03	Подводка В1-12										1	1	1				1	1	1				
А3		6	1.188-5.11 05.03.600	Подводка Т3-9	1	1	1	1	1	1																
			-01	Подводка Т3-10							1	1	1				1	1	1							
			-05	Подводка Т3-14										1	1	1				1	1	1				
А3		7	1.188-5.11 00.03.900	Полотенцесушитель	1	1	1	1	1	1	1	1	1	1	1	1	1	1	1	1	1	1				
А3		8	1.188-5.11 00.03.800	Патрубок вентиляционный ВП-1	1	1	1	1	1	1	1	1	1	1	1	1	1	1	1	1	1	1				
			-01	Патрубок вентиляционный ВП-2	1	1	1	1	1	1	1	1	1	1	1	1	1	1	1	1	1	1				
			-02	Патрубок вентиляционный ВП-3	1	1	1	1	1	1	1	1	1	1	1	1	1	1	1	1	1	1				
				Детали																						
		13		Гильза, труба стальная, водо-																						
				газопроводная черная																						
				ℓ=320мм ГОСТ 3262-75*																						Масса 1шт
				ф40х3	2	2	2				2	2	2	2	2	2										1,07кг
				ф50х3				2	2	2							2	2	2	2	2	2				1,35кг

1.188-5

Инв.№ подл. | Подпись и дата | Взам. инв. №

Формат	Зона	Поз	Обозначение	Наименование	Кол на исполнение 1.188-5.13 08.03 000																					Примечание
					—	-01	-02	-03	-04	-05	-06	-07	-08	-09	-10	-11	-12	-13	-14	-15	-16	-17				
				Стандартные изделия																						
		10		Унитаз тарельчатый с цельно от-																						
				литой полочкой и косым выпуском																						
				ТП-КВ ГОСТ 22847-85	1	1	1	1	1	1	1	1	1	1	1	1	1	1	1	1	1	1				шт
		14		Бачок смывной и арматура к ним																						
				ГОСТ 21485-76	1	1	1	1	1	1	1	1	1	1	1	1	1	1	1	1	1	1				шт.
		11		Ванна чугунная эмалированная																						
				типа ПВ-1 размером 1700×750мм																						
				с сифоном, переливом и выпус-																						
				ком ГОСТ 1154-80, ГОСТ 23412-79	1	1	1	1	1	1	1	1	1	1	1	1	1	1	1	1	1	1				шт
		12		Умывальник полукруглый																						
				размером 550×420 мм с																						
				сифоном, выпуском и																						
				кронштейнами ГОСТ 23759-85,																						
				ГОСТ 23412-79, ГОСТ 1153-76	1	1	1	1	1	1	1	1	1	1	1	1	1	1	1	1	1	1				шт.
		15		Смеситель общий для ванны																						
				и умывальника с душевой сеткой																						
				на гибком шланге См-83-ШЛ																						
				ГОСТ 25809-83	1	1	1	1	1	1	1	1	1	1	1	1	1	1	1	1	1	1				шт
		18		Вентиляционная решетка пласт-																						
				массовая ГОСТ 13448-82	1	1	1	1	1	1	1	1	1	1	1	1	1	1	1	1	1	1				шт.

1.188-5

Взам инв N | Подпись и дата | Инв N подл

Рис 1

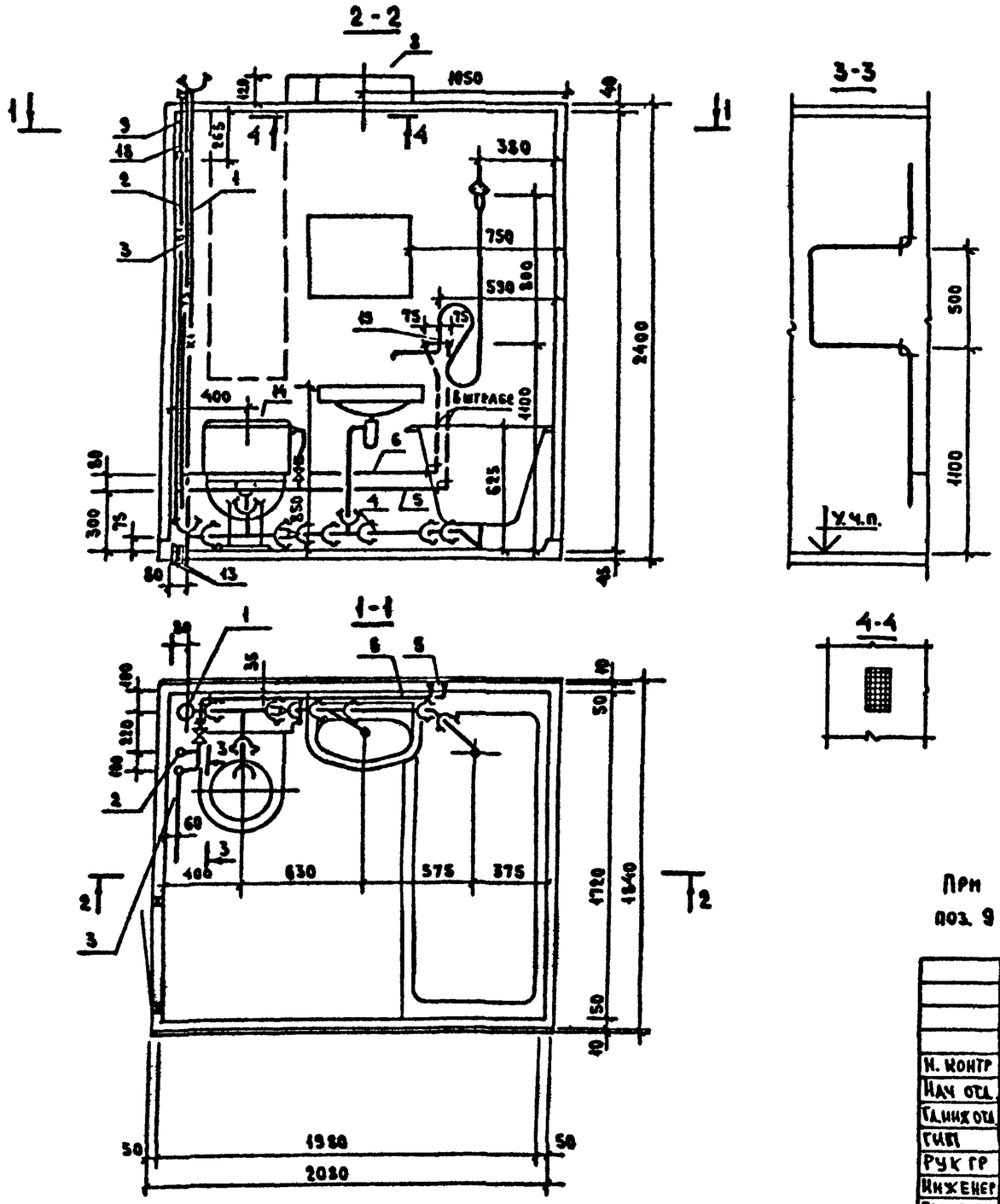

Обозначение	Марка	Рис	Масса кг
1.188.5.11 08.03.000	4СК 24пр-01	1	206,0
-01	4СК 24пр-01Р		206,0
-02	4СК 24пр-01В		200,0
-03	4СК 24пр-02		210,0
-04	4СК 24пр-02Р		210,0
-05	4СК 24пр-02В		202,0
-06	4СК 24пр-21	2	207,0
-07	4СК 24пр 21Р		207,0
-08	4СК 24пр-21В		201,0
-12	4СК 24пр-22		211,0
-13	4СК 24пр-22Р		212,0
-14	4СК 24пр-22В		203,0
-09	4СК 24пр-31	3	208,0
-10	4СК 24пр-31Р		208,0
-11	4СК 24пр-31В		202,0
-15	4СК 24пр-32		212,0
-16	4СК 24пр-32Р		212,0
-17	4СК 24пр-32В		204,0

При варианте соединения стояков водоснабжения вставками поз. 9 и 18 устанавливается на строящемся объекте.

1.188-5

Инв. № подл.	Подпись и дата	Взам. инв. №

Н. контр.	Верижский			IV-86
Нач. отд.	Раковщик			IV 86
Гл. инж. отд.	Иванова			IV-86
ГИП	Верижский			IV 86
Рук. гр.	Костюк			III 86
Инженер	Мельник			IV 86
Проверил	Костюк			IV-86

1.188-5 13 08 03 000 СБ

Оборудование санитарно-техническое кабины 4СК24пр. Сборочный чертеж.

Стадия	Масса	Масштаб
Р	см. табл.	1:25
Лист 1	Листов 2	

ЦНИИЭП жилища

Копировал

Формат А3

Рис 2

Остальное- см. рис.1

2-2

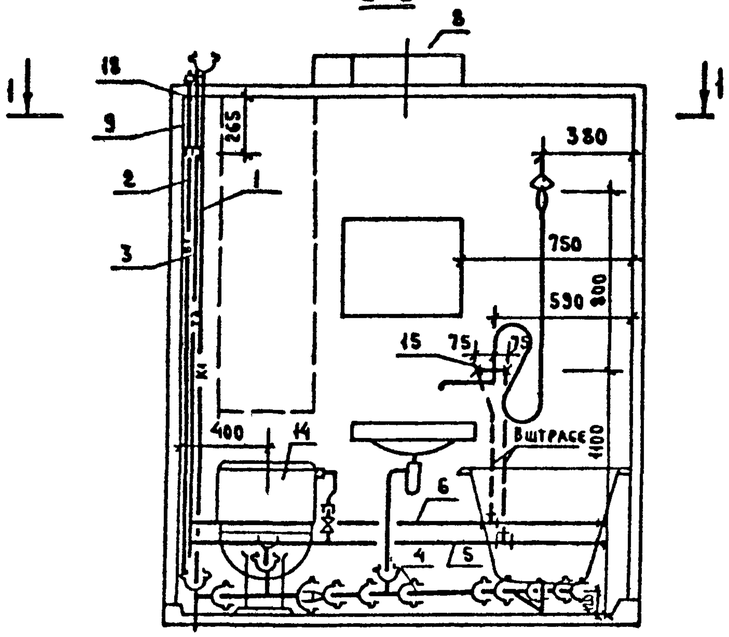

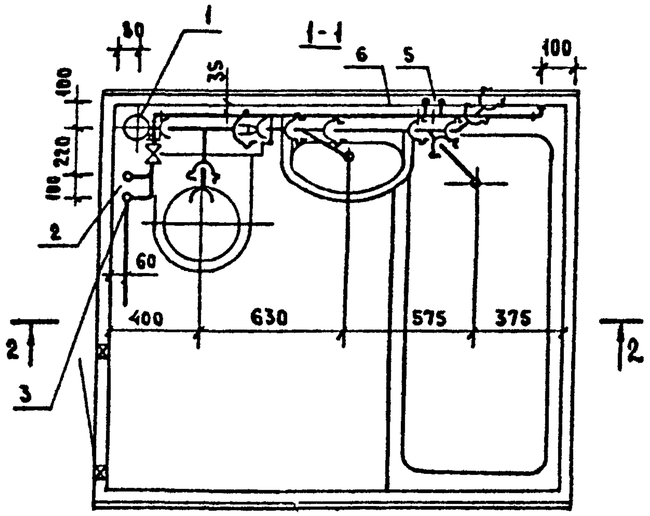

Рис 3

Остальное- см. рис.1

2-2

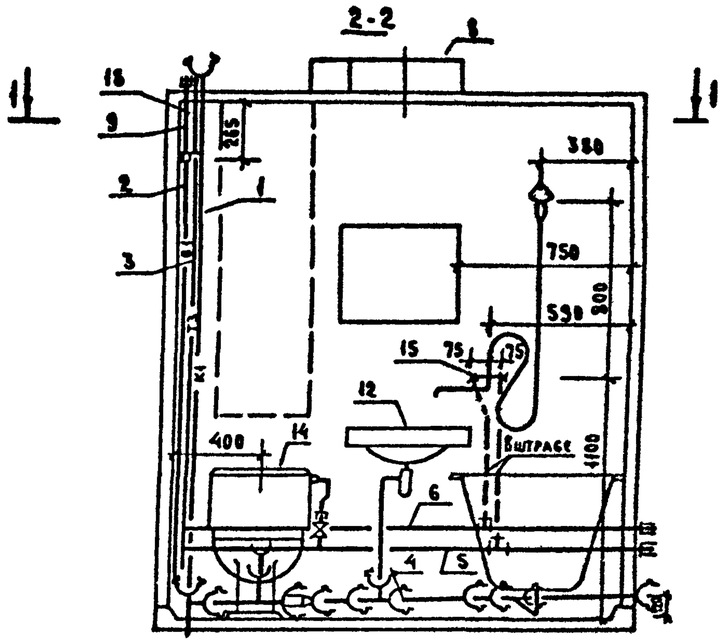

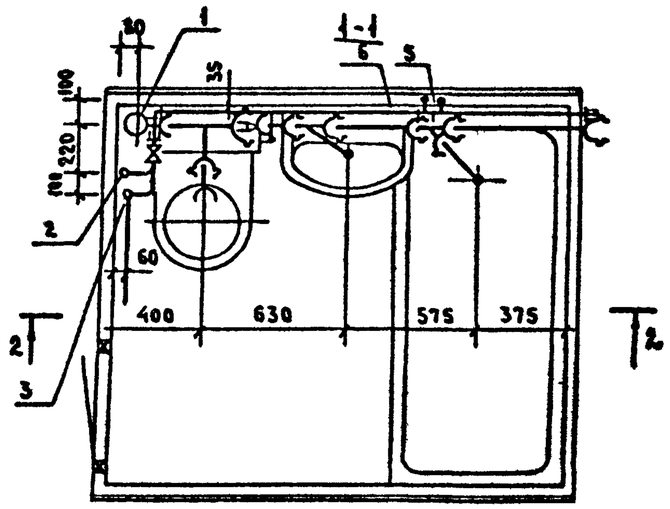

1.188-5

Инв. N подл.	Подпись и дата	Взам. инв. N

Госстрой СССР
ЦЕНТРАЛЬНЫЙ ИНСТИТУТ ТИПОВОГО ПРОЕКТИРОВАНИЯ
Свердловский филиал
620062, г.Свердловск-62, ул.Чебышева,4
Заказ № 2887/на.№ 21942 тираж 1200
Сдано в печать 6.05 1987г цена 2-89