Типовые конструкции, изделия и узлы зданий и сооружений

Серия 1.134.1-13

Блоки внутренних стен

5 и 9 этажных жилых зданий со стенами из крупных легкобетонных блоков

ВЫПУСК 2

Блоки бетонные стеновые толщиной 30см, армированные с применением стали классов Ат-IVС и Врп-I

РАБОЧИЕ ЧЕРТЕЖИ

Книга 1

стр. 1 - 71

НАЧАЛО

24113

ЦЕНА 10-56

ЦЕНТРАЛЬНЫЙ ИНСТИТУТ ТИПОВОГО ПРОЕКТИРОВАНИЯ
ГОССТРОЯ СССР

Москва, А-445, Смольная ул., 22

Сдано в печать 11 1990 года

Заказ № 2442 Тираж 3820 экз.

Типовые конструкции, изделия и узлы зданий и сооружений

Серия 1.134.1-13

Блоки внутренних стен

5 и 9 этажных жилых зданий со стенами из крупных легкобетонных блоков

ВЫПУСК 2

Блоки бетонные стеновые толщиной 30см армированные с применением стали классов Ат-IVС и Врп-I

РАБОЧИЕ ЧЕРТЕЖИ

РАЗРАБОТАНЫ КИЕВЗНИИЭП

Главный инженер института А.А.БРУСАН

Главный инженер проекта Б.М.КИРШНЕР

УТВЕРЖДЕНЫ ГОСКОМАРХИТЕКТУРЫ
приказ от 19.06.89 г. № 114

ВВЕДЕНЫ В ДЕЙСТВИЕ КИЕВЗНИИЭП
с 30.12.89 г., приказ от 14.09 89 г. № 244

© ЦИТП Госстроя СССР, 1990

Обозначение	Наименование	Стр.
1.134.1-13.2-00.00000ТО	Техническое описание	8
1.134.1-13.2-01.00000	Блок рядовой (БВ7 22 30-5л; БВ9.22 30-5л;	
	БВ12 22 30-5л; БВ15 22 30-5л; БВ18 22 30-5л;	
	БВ21.22 30-5л; БВ24 22 30-5л).	21
1.134.1-13.2-01.00000СБ	Блок рядовой (БВ7 22 30-5л; БВ9 22.30-5л;	
	БВ12 22 30-5л; БВ15 22 30-5л; БВ18 22 30-5л;	
	БВ21 22 30-5л; БВ24 22 30-5л).	
	Сборочный чертеж	22
1.134.1-13.2-02.00000	Блок рядовой (БВ7 22 30-7,5л, БВ9 22.30-7,5л;	
	БВ12 22 30-7,5л; БВ15.22 30-7,5л; БВ18 22 30-7,5л;	
	БВ21.22.30-7,5л; БВ24 22 30-7,5л)	23
1.134.1-13.2-02.00000СБ	Блок рядовой (БВ7.22.30-7,5л; БВ9 22 30-7,5л;	
	БВ12.22.30-7,5л; БВ15.22 30-7,5л; БВ18 22.30-7,5л;	
	БВ21.22 30-7,5л; БВ24.22 30-7,5л).	
	Сборочный чертеж.	24
1.134.1-13.2-03.00000	Блок рядовой (БВ7.22.30-5л-1; БВ9 22 30-5л-1;	
	БВ15 22 30-5л-1; БВ18.22 30-5л-1;	
	БВ7 22.30-7,5л-1; БВ9 22 30-7,5л-1;	
	БВ15 22 30-7,5л-1; БВ18 22.30-7,5л-1).	25
1.134.1-13.2-03.00000СБ	Блок рядовой (БВ7 22.30-5л-1, БВ9 22 30-5л-1;	
	БВ15 22 30-5л-1; БВ18.22.30-5л-1;	
	БВ 7.22.30-7,5л-1; БВ 9.22.30-7,5л-1;	
	БВ15 22 30-7,5л-1; БВ18 22.30-7,5л-1)	
	Сборочный чертеж.	27
1.134.1-13.2-04.00000	Блок рядовой (БВ15 22 30-5л-2, БВ18 22.30-5л-2	
	БВ 15.22 30-7,5л-2; БВ 18.22.30-7,5л-2)	28
1.134.1-13.2-04.00000СБ	Блок рядовой (БВ15.22 30-5л-2, БВ18 22.30-5л-2;	
	БВ 15.22.30-7,5л-2; БВ 18.22.30-7,5л-2)	
	Сборочный чертеж.	29
1.134.1-13.2-05.00000	Блок рядовой (БВ7 22.30-5л-а, БВ9.22.30-5л-а;	
	БВ12.22 30-5л-а, БВ15 22 30-5л-а;	
	БВ18 22 30-5л-а; БВ21 22 30-5л-а,	
	БВ24 22 30-5л-а).	30
1.134.1-13.2-05.00000СБ	Блок рядовой (БВ7 22 30-5л-а, БВ9 22 30-5л-а;	
	БВ12.22 30-5л-а; БВ 15.22.30-5л-а;	
	БВ18 22 30-5л-а, БВ21.22 30-5л-а;	
	БВ24 22.30-5л-а). Сборочный чертеж.	31
1.134.1-13.2-06.00000	Блок рядовой (БВ7.22 30-7,5л-а;	
	БВ9 22 30-7,5л-а; БВ12.22 30-7,5л-а;	
	БВ15 22 30-7,5л-а; БВ18.22.30-7,5л-а;	
	БВ21.22 30-7,5л-а, БВ24.22.30-7,5л-а).	32
1.134.1-13.2-06.00000СБ	Блок рядовой (БВ7.22.30-7,5л-а;	
	БВ9 22 30-7,5л-а; БВ12 22 30-7,5л-а,	
	БВ15 22 30-7,5л-а; БВ18 22 30-7,5л-а;	
	БВ21 22.30 7,5л-а; БВ24 22 30-7,5л-а).	
	Сборочный чертеж	33

© ЦИТП Госстроя СССР, 1990

Нач.АПМ	Авдеенко		VI.89
Н.контр.	Козлов		V.89
Гл.спец.	Киршнер		V.89
Провер.	Козлов		V 89
Разраб.	Ключко		IV89

1.134.1-13.2-00.00000

Содержание

Стадия	Лист	Листов
Р	1	6

Госгражданстрой
Киев ЗНИИЭП

Инв.№ подл. | Подпись и дата | Взам.инв.№

24113 3

Обозначение	Наименование	Стр.
1.134.1-13.2-07.00000	Блок рядовой (БВ7 22 30-5Л-1а;	
	БВ9 22 30-5Л-1а; БВ15 22.30-5Л-1а;	
	БВ18 22.30-5Л-1а; БВ7 22 30-7,5Л-1а;	
	БВ 9.22.30-7,5Л-1а; БВ 15.22.30-7,5Л-1а;	
	БВ18 22 30-7,5Л-1а).	34
1.134.1-13.2-07.00000СБ	Блок рядовой (БВ7 22 30-5Л-1а,	
	БВ9 22 30-5Л-1а; БВ15 22 30-5Л-1а;	
	БВ18 22 30-5Л-1а; БВ7 22 30-7,5Л-1а,	
	БВ9 22.30-7,5Л-1а; БВ15 22 30-7,5Л-1а;	
	БВ18 22 30-7,5Л-1а). Сборочный чертеж.	36
1.134.1-13.2-08.00000	Блок рядовой (БВ15 22 30-5Л-2а,	
	БВ18.22 30-5Л-2а; БВ15 22 30-7,5Л-2а;	
	БВ18 22 30-7,5Л-2а).	37
1.134.1-13.2-08.00000СБ	Блок рядовой (БВ15 22 30-5Л-2а;	
	БВ18 22.30-5Л-2а; БВ15 22 30-7,5Л-2а;	
	БВ18 22 30-7,5Л-2а). Сборочный чертеж	38
1.134.1-13.2-09.00000	Блок поясной (БВП9 3 30-5Л;	
	БВП12 3 30-5Л; БВП15 3 30-5Л; БВП18 3 30-5Л	
	БВП21 3 30-5Л; БВП24 3 30-5Л;	
	БВП27 3 30-5Л; БВП30.3.30-5Л).	39
1.134.1-13.2-09.00000СБ	Блок поясной (БВП 9.3.30-5Л; БВП12.3 30-5Л;	
	БВП15 3 30-5Л; БВП18.3.30-5Л; БВП21 3.30-5Л	
	БВП24 3 30-5Л; БВП27.3.30-5Л; БВП30.3.30-5Л)	
	Сборочный чертеж.	41
1.134-13.2-10.00000	Блок поясной (БВП9.3.30-7,5Л;	
	БВП 12 3 30-7,5Л; БВП15.3.30-7,5Л;	
	БВП18 3 30-7,5Л; БВП21.3.30-7,5Л;	
	БВП24 3.30-7,5Л; БВП27.3.30-7,5Л;	
	БВП30.3.30-7,5Л).	42

Обозначение	Наименование	Стр.
1.134.1-13.2-10.00000СБ	Блок поясной (БВП9 3 30-7,5Л; БВП12.3 30-7,5Л,	
	БВП15.3.30-7,5Л; БВП18 3 30-7,5Л, БВП21 3.30-7,5Л;	
	БВП 24 3 30-7,5Л; БВП27.3.30-7,5Л, БВП30 3 30-7,5Л)	
	Сборочный чертеж	44
1.134.1-13.2-11.00000	Блок поясной (БВП9 6 30-5Л; БВП21.6.30-5Л;	
	БВП30 6 30-5Л; БВП9 6 30-7,5Л;	
	БВП 21 6 30-7,5Л; БВП30 6 30-7,5Л).	45
1.134.1-13.2-11.00000СБ	Блок поясной (БВП9 6 30-5Л;	
	БВП 21.6 30-5Л; БВП30 6 30-5Л;	
	БВП9.6 30-7,5Л; БВП 21.6 30-7,5Л;	
	БВП30 6 30-7,5Л). Сборочный чертеж	46
1.134.1-13.2-12.00000	Блок перемычечный (БВП18 6 30-5Л;	
	БВП 18.6 30-7,5Л).	47
1.134.1-13.2-13.00000	Блок перемычечный (БВП20 6 30-5Л;	
	БВП 20.6.30-7,5Л).	47
1.134.1-13.2-12.00000СБ	Блок перемычечный (БВП18 6 30-5Л;	
	БВП18 6 30-7,5Л). Сборочный чертеж	48
1.134.1-13.2-13.00000СБ	Блок перемычечный (БВП 20.6.30-5Л;	
	БВП20 6.30-7,5Л). Сборочный чертеж	49
1.134.1-13.2-14.00000	Блок перемычечный (БВП27 6 30-5Л;	
	БВП 27 6 30-7,5Л)	50
1.134.1-13.2-14.00000СБ	Блок перемычечный (БВП 27 6 30-5Л;	
	БВП27 6.30-7,5Л). Сборочный чертеж.	51
1.134.1-13.2-15.00000	Блок поясной (БВП27.6.30-5Л-1;	
	БВП27 6 30-5Л-1а; БВП 27.6.30-7,5Л-1;	
	БВП 27 6.30-7,5Л-1а).	52
1.134.1-13.2-15.00000СБ	Блок поясной (БВП27.6.30-5Л-1;	
	БВП 27 6.30-5Л-1а; БВП 27.6.30-7,5Л-1;	
	БВП27 6 30-7,5Л-1а). Сборочный чертеж	53

1.134.1-13.2-00.00000	Лист 2

Инв. № подл. | Подпись и дата | Взам. инв. №

24113 4

Обозначение	Наименование	Стр.
1.134.1-13.2-16.00000	Блок поясной (БВП 27 6 30-5Л-2;	
	БВП 27 6 30 - Л-2а; БВП 27.6 30-7,5Л-2;	
	БВП 27 6 30-7,5Л-2а).	54
1.134.1-13.2-16 00000СБ	Блок поясной (БВП 27.6 30-5Л-2,	
	БВП 27 6 30-5Л-2а; БВП 27 6 30-7,5Л-2,	
	БВП 27 6 30-7,5Л-2а) Сборочный чертеж	55
1.134.1-13.2-17.00000	Блок поясной (БВП 27 6 30-5Л-3;	
	БВП 27 6 30-7,5Л-3).	56
1.134.1-13.2-18.00000	Блок поясной (БВП 26 6 30-5Л;	
	БВП 26 6 30-7,5Л).	56
1.134.1-13.2-17.00000СБ	Блок поясной (БВП 27.6 30-5Л-3;	
	БВП 27.6 30-7,5Л-3). Сборочный чертеж	57
1.134.1-13.2-18.00000СБ	Блок поясной (БВП 26 6.30-5Л;	
	БВП 26 6 30-7,5Л). Сборочный чертеж.	58
1.134.1-13.2-19.00000	Блок поясной электротехнический	
	(БВП 34 6.30-5Л; БВП 34 6 30-7,5Л;	
	БВП 34 6 30-12,5)	59
1.134.1-13.2-20.00000	Блок поясной электротехнический	
	(БВП 34 6 30-5Л-1, БВП 34 6 30-7,5Л-1;	
	БВП 34 6 30-12,5-1)	59
1.134.1-13.2-19.00000СБ	Блок поясной электротехнический	
	(БВП 34 6 30-5Л; БВП 34 6 30-7,5Л,	
	БВП 34 6 30-12,5) Сборочный чертеж	60
1.134.1-13.2-20.00000СБ	Блок поясной электротехнический	
	(БВП 34 6 30-5Л-1; БВП 34 6 30-7,5Л-1;	
	БВП 34 6.30-12,5 1) Сборочный чертеж.	61
1.134.1-13.2-21 00000	Блок поясной электротехнический	
	(БВП 34 6 30-5Л-2; БВП 34 6 30-7,5Л-2,	
	БВП 34.6 30-12,5-2)	62
1.134.1-13.2-22.00000	Блок поясной электротехнический	
	(БВП 34 6 30-5Л-3, БВП 34 6 30-7,5Л-3;	
	БВП 34 6 30-12,5-3).	62
1.134.1-13.2-21 00000СБ	Блок поясной электротехнический	
	(БВП 34 6.30-5Л-2, БВП 34 6 30-7,5Л-2;	
	БВП 34 6 30-12,5-2) Сборочный чертеж	63
1.134.1-13.2-22.00000СБ	Блок поясной электротехнический	
	(БВП 34 6 30-5Л-3; БВП 34 6 30-7,5Л-3,	
	БВП 34 6 30-12,5-3). Сборочный чертеж	64
1.134.1-13.2-23.00000	Блок поясной электротехнический	
	(БВП 34.3.30-5Л; БВП 34 3 30-7,5Л,	
	БВП 34 3 30-12 5).	65
1.134.1-13.2-24.00000	Блок поясной электротехнический	
	(БВП 34 3 30-5Л-1 БВП 34 3 30-7,5Л-1;	
	БВП 34 3 30-12,5-1).	65
1.134.1-13.2-23.00000СБ	Блок поясной электротехнический	
	(БВП 34 3 30-5Л; БВП 34 3 30-7,5Л;	
	БВП 34 3.30-12,5). Сборочный чертеж.	66
1.134.1-13.2-24.00000СБ	Блок поясной электротехнический	
	(БВП 34 3 30-5Л-1; БВП 34 3 30-7,5Л-1,	
	БВП 34 3 30-12,5-1). Сборочный чертеж	67
1.134.1-13.2-25.00000	Блок поясной электротехнический	
	(БВП 46 6 30-5Л; БВП 46 6 30-7,5Л	
	БВП 46 6 30-12,5).	68
1.134.1-13.2-26.00000	Блок поясной электротехнический	
	(БВП 46 6 30-5Л-1; БВП 46.6 30-7,5Л-1;	
	БВП 46 6 30-12,5-1).	68

Инв. № подл. | Подпись и дата | Взам. инв. №

24113 5

Обозначение	Наименование	Стр.
1.134.1-13.2-25.00000СБ	Блок поясной электротехнический	
	(БВП46 6 30-5А; БВП46.6.30-7,5А;	
	БВП 46 6 30-12,5)Сборочный чертеж	69
1.134.1-13.2-26.00000СБ	Блок поясной электротехнический	
	(БВП 46 6 30-5А-1, БВП46 6 30-7,5А-1,	
	БВП 46 6 30-12,5-1).Сборочный чертеж.	70
1.134.1-13.2-27.00000	Блок перемычечный электротехнический	
	БВП34 6 30-12,5-а.	71
1.134.1-13.2-28.00000	Блок перемычечный электротехнический	
	БВП34 6 30-12,5-1а.	71
1.134.1-13.2-27.00000СБ	Блок перемычечный электротехнический	
	БВП34 6.30-12,5-а.Сборочный чертеж	72
1.134.1-13.2-28.00000СБ	Блок перемычечный электротехнический	
	БВП 34.6 30-12,5-1а.Сборочный чертеж.	73
1.134.1-13.2-29.00000	Блок перемычечный электротехнический	
	БВП 34 6 30-12,5-2а.	74
1.134.1-13.2-30.00000	Блок перемычечный электротехнический	
	БВП 34 6 30-12,5-3а.	74
1.134.1-13.2-29.00000СБ	Блок перемычечный электротехнический	
	БВП 34 6 30-12,5-2а.Сборочный чертеж	75
1.134.1-13.2-30.00000СБ	Блок перемычечный электротехнический	
	БВП 34 6 30-12,5-3а.Сборочный чертеж	76
1.134.1-13.2-31.00000	Блок перемычечный электротехнический	
	БВП 46 6 30-12,5-а.	77
1.134.1-13.2-32.00000	Блок перемычечный электротехнический	
	БВП 46 6 30.-12,5-1а.	77
1.134.1-13.2-31.00000СБ	Блок перемычечный электротехнический	
	БВП46 6 30-12,5-а.Сборочный чертеж	78

Обозначение	Наименование	Стр.
1.134.1-13.2-32.00000СБ	Блок перемычечный электротехнический	
	БВП46 6 30-12,5-1а Сборочный чертеж	79
1.134.1-13.2-33.00000	Блок электротехнический	
	(БВ 20 22 30-5А; БВ 20.22 30-7,5А;	
	БВ 20 22 30-12,5).	80
1.134.1-13.2-33.00000СБ	Блок электротехнический	
	(БВ20 22 30-5А; БВ20 22 30-7,5А;	
	БВ 20 22 30-12,5) Сборочный чертеж	81
1.134.1-13.2-00.00000Д1	Узлы I...VIII.	82
1.134.1-13.2-00.10000	Блок арматурный (БА1...БА10)	83,84
1.134.1-13.2-00.10000СБ	Блок арматурный (БА1...БА10)	
	Сборочный чертеж	84
1.134.1-13.2-00.20000	Блок арматурный (БА11...БА20)	85,86
1.134.1-13.2-00.20000СБ	Блок арматурный (БА11...БА20)	
	Сборочный чертеж	86
1.134.1-13.2-09.10000	Каркас пространственный (КП1...КП7)	87
1.134.1-13.2-09.10000СБ	Каркас пространственный (КП1...КП7)	
	Сборочный чертеж	88
1.134.1-13.2-09.20000	Каркас пространственный КП8	88
1.134.1-13.2-11.10000	Каркас пространственный(КП9,КП10,КП11)	89
1.134.1-13.2-11.10000СБ	Каркас пространственный (КП9,КП10,КП11)	
	Сборочный чертеж	89
1.134.1-13.2-12.10000	Каркас пространственный КП12.	90
1.134.1-13.2-13.10000	Каркас пространственный КП13.	90
1.134.1-13.2-14.10000	Каркас пространственный КП14.	91
1.134.1-13.2-15.10000	Каркас пространственный(КП15,КП16),	91
1.134.1-13.2-15.10000СБ	Каркас пространственный(КП15,КП16).	
	Сборочный чертеж.	92
1.134.1-13.2-16.10000	Каркас пространственный(КП17,КП18).	92

Инв.№ подл. | Подпись и дата | Взам.инв.№

Обозначение	Наименование	Стр.
1.134.1-13.2-16.10000СБ	Каркас пространственный (КП17, КП18)	
	Сборочный чертеж.	93
1.134.1-13.2-17.10000СБ	Каркас пространственный КП19.	93
1.134.1-13.2-18.10000	Каркас пространственный КП20.	94
1.134.1-13.2-18.10000СБ	Каркас пространственный КП20.	
	Сборочный чертеж.	94
1.134.1-13.2-19.10000	Каркас пространственный (КП21, КП27)	95
1.134.1-13.2-19.10000СБ	Каркас пространственный (КП21, КП27)	
	Сборочный чертеж.	95
1.134.1-13.2-20.10000	Каркас пространственный (КП22, КП28)	96
1.134.1-13.2-20.10000СБ	Каркас пространственный (КП22, КП28)	
	Сборочный чертеж.	96
1.134.1-13.2-21.10000	Каркас пространственный (КП23, КП29)	97
1.134.1-13.2-21.10000СБ	Каркас пространственный (КП23, КП29)	
	Сборочный чертеж.	97
1.134.1-13.2-22.10000	Каркас пространственный (КП24, КП30)	98
1.134.1-13.2-22.10000СБ	Каркас пространственный (КП24, КП30)	
	Сборочный чертеж	98
1.134.1-13.2-23.10000	Каркас пространственный КП25.	99
1.134.1-13.2-25.10000	Каркас пространственный (КП26, КП31)	100
1.134.1-13.2-25.10000СБ	Каркас пространственный (КП26, КП31)	
	Сборочный чертеж	100
1.134.1-13.2-33.10000	Каркас пространственный КП32.	101
1.134.1-13.2-33.10000СБ	Каркас пространственный КП32.	
	Сборочный чертеж.	101
1.134.1-13.2-00.00000Д2	Узлы А...Г	102
1.134.1-13.2-00.00100	Каркас плоский (КР1...КР4)	103
1.134.1-13.2-00.00100СБ	Каркас плоский (КР1...КР4)	
	Сборочный чертеж.	103

Обозначение	Наименование	Стр.
1.134.1-13.2-00.00200	Каркас плоский (КР5...КР11)	104
1.134.1-13.2-00.00200СБ	Каркас плоский (КР5...КР11)	
	Сборочный чертеж.	105
1.134.1-13.2-00.00300	Каркас плоский КР12	105
1.134.1-13.2-00.00400	Каркас плоский (КР13...КР15)	106
1.134.1-13.2-00.00400СБ	Каркас плоский (КР13...КР15)	
	Сборочный чертеж	106
1.134.1-13.2-00.00500	Каркас плоский КР16	107
1.134.1-13.2-00.00600	Каркас плоский КР17	107
1.134.1-13.2-00.00700	Каркас плоский КР18	108
1.134.1-13.2-00.00800	Каркас плоский КР19	108
1.134.1-13.2-00.00900	Каркас плоский КР20	109
1.134.1-13.2-00.01000	Каркас плоский КР21	109
1.134.1-13.2-00.01100	Каркас плоский КР22	110
1.134.1-13.2-00.01200	Каркас плоский КР24	110
1.134.1-13.2-00.01300	Каркас плоский КР23	111
1.134.1-13.2-00.01400	Каркас плоский КР25	111
1.134.1-13.2-00.01500	Каркас плоский КР26	112
1.134.1-13.2-00.01600	Каркас плоский КР27	112
1.134.1-13.2-00.01700	Каркас плоский КР28	113
1.134.1-13.2-00.01800	Каркас плоский КР29	113
1.134.1-13.2-00.01900	Каркас плоский КР30	114
1.134.1-13.2-00.02000	Каркас плоский КР31	114
1.134.1-13.2-00.02100	Каркас плоский КР32	115
1.134.1-13.2-00.02200	Каркас плоский КР33	115
1.134.1-13.2-00.02300	Каркас плоский КР34	116
1.134.1-13.2-00.02400	Каркас плоский КР35	116
1.134.1-13.2-00.02500	Каркас плоский КР36	117
1.134.1-13.2-00.02600	Каркас плоский КР37	117

Обозначение	Наименование	Стр.
1.134.1-13.2-00.02700	Каркас плоский КР38	118
1.134.1-13.2-00.02800	Каркас плоский КР 39	118
1.134.1-13.2-00.02900	Каркас плоский КР 40	119
1.134.1-13.2-00.03000	Каркас плоский КР 41	119
1.134.1-13.2-00.03100	Каркас плоский КР 42	120
1.134.1-13.2-00.03200	Каркас плоский КР 43	120
1.134.1-13.2-00.03300	Каркас плоский КР 44	121
1.134.1-13.2-00.03400	Каркас плоский КР 45	121
1.134.1-13.2-00.03500	Каркас плоский КР 46	122
1.134.1-13.2-00.03600	Каркас плоский КР 47	122
1.134.1-13.2-00.03700	Каркас плоский КР 48	123
1.134.1-13.2-00.03800	Каркас плоский КР 49	123
1.134.1-13.2-00.03900	Каркас плоский КР 50	124
1.134.1-13.2-00.04000	Каркас плоский КР 51	124
1.134.1-13.2-00.04100	Каркас плоский КР 52	125
1.134.1-13.2-00.04200	Каркас плоский КР 53	125
1.134.1-13.2-00.04300	Каркас плоский КР 54	126
1.134.1-13.2-00.04400	Каркас плоский КР 55	126
1.134.1-13.2-00.04500	Изделие закладное МН1	127
1.134.1-13.2-00.04600	Изделие закладное МН 2	127
1.134.1-13.2-00.04700	Петля строповочная (П12,П13)	128
1.134.1-13.2-00.04700СБ	Петля строповочная (П12,П13) Сб. черт.	128
1.134.1-13.2-00.04800	Петля строповочная П16	129
1.134.1-13.2-00.04900	Петля строповочная (П14,П15)	129
1.134.1-13.2-00.05000	Петля строповочная (П1...П9)	130
1.134.1-13.2-00.05100	Петля строповочная (П10,П11)	130
1.134.1-13.2-00.05200	Стержень отдельный	131
1.134.1-13.2-00.00000РС	Ведомость расхода стали	132

Инв. № подл. | Подпись и дата | Взам. инв. №

24113 8

ОБЩАЯ ЧАСТЬ

Настоящие рабочие чертежи блоков внутренних стен предназначены для применения в проектировании и строительстве 5 и 9-этажных жилых зданий со стенами из крупных легкобетонных блоков в обычных условиях строительства.

Блоки следует применять в условиях отсутствия воздействий агрессивной среды на конструкции.

Предел огнестойкости конструкции I,I ч.

Группа возгораемости блоков - несгораемые.

Блоки внутренних стен включают в себя: бетонные простеночные блоки, железобетонные перемычечные, поясные и электротехнические блоки. Все блоки запроектированы толщиной 30 см.

I. Марки и основные размеры

I.I. Маркировка конструкций принята по ГОСТ I9010-82^{x}.

Марка состоит из буквенно-цифровых групп, которые разделяются дефисом.

Первая группа содержит:

а/ условные буквенные обозначения "БВП", определяющие тип конструкции /Блок внутренний перемычечный и поясной/.

б/ цифровую группу, состоящую из трех чисел, разделенных точками и обозначающих габаритные размеры конструкций /длину, высоту в дм, ширину в см/.

Вторая группа содержит:

а/ класс бетона по прочности на сжатие, обозначаемый цифровым индексом класса бетона

б/ буквенный индекс, обозначающий вид бетона /л- легкий бетон/

Третья группа содержит:

а/ цифровой индекс "I/2,3/", обозначающий наличие подрезок, отверстий, закладных деталей

б/ буквенный индекс "а", обозначающий отличие в армировании.

Пример маркировки: БВП 27.6.30-7,5л-Iа

I.2. Основные размеры блоков приведены в таблице номенклатуры изделий на листах 8...I2 "Технического описания".

2. Технические требования и расчетные данные

2.I. Блоки внутренних стен изготавливать по агрегатно-поточной или конвейерной технологии, в соответствии с требованиями ГОСТ I9010-82^{x}. Рядовые блоки запроектированы бетонными. Перемычечные, поясные и электротехнические блоки - железобетонными.

2.2. Рядовые блоки внутренних стен запроектированы на воздействия вертикальных сжимающих нагрузок, приведенных в таблицах I,2 "Технического описания".

Перемычечные блоки запроектированы на воздействие погонных вертикальных нагрузок, действующих в пределах расчетных пролетов. Расчетные схемы и нагрузки перемычечных блоков приведены в таблицах I,2 "Технического описания".

				I.I34.I-I3.2-00.00000ТО		
Нач.АПМ	Авдеенко		VI 89	ТЕХНИЧЕСКОЕ ОПИСАНИЕ	Стадия	Лист	Листов
					Р	I	I0
Гл спец	Киршнер		V 89		ГОСГРАЖДАНСТРОЙ КиевЗНИИЭП		
Провер.	Козлов		V 89				
Разраб.	Ключко		IV 89				

Инв.№ подл | Подпись и дата | Взам.инв.№

2.3. Расчет блоков внутренних стен произведен в соответствии с требованиями главы СНиП 2.03.01-84.

2.4. Блоки запроектированы по 3-й категории требований, предъявляемых к трещиностойкости конструкций.

2.5. Блоки внутренних стен изготавливать из легкого бетона класса В7,5 и В5 для применения в зависимости от действующих по расчету нагрузок.

Кроме того, перемычечные электротехнические блоки разработаны в варианте из тяжелого бетона класса В12,5.

Предусматривается возможность изготовления блоков из керамзитобетона и шунгизитобетона плотностью 1100 кг/м3 при классе В5, 1200 кг/м3 при классе 7,5, шлакопемзобетона плотностью 1600 кг/м3 при классе В5, 1700 при классе В7,5, аглопоритобетона плотностью 1400 кг/м3 при классе В5, 1500 кг/м3 при классе В7,5.

2.6. Поставка блоков потребителю производится по достижению бетоном отпускной прочности, которая должна быть не менее 70% проектной в теплый период года, 90% - в холодный период года.

2.7 При производстве работ в зимнее время и в других случаях, когда по условиям возведения зданий не может быть обеспечено приращение прочности бетона, поставщик обязан поставлять блоки с прочностью бетона не ниже 100% проектной.

2.8. Перемычечные и поясные блоки армированы сварными пространственными каркасами, собираемыми из плоских каркасов путем сварки с отдельными стержнями.

2.9. Плоские сварные каркасы выполнять с применением арматурной стали класса Ат-IУс марки 25Г2С /ГОСТ 10884-81^{x}/ и арматурной проволоки класса Врп-I /ТУ 14-4-1322-85/. Каркасы фиксировать в форме с помощью пластмассовых фиксаторов.

2.10. Арматурные изделия запроектированы из условия изготовления их на автоматических линиях.

В каркасах КР5...КР54 отдельные позиции, указанные в примечании на чертежах, привариваются после изготовления каркасов на автоматической линии.

Сварку каркасов на автоматической линии и приварку отдельных позиций производить с нормируемой прочностью в соответствии с требованиями ГОСТ 10922-75 и СН 393-78, пп.2,3.

2.11. Монтажные петли выполнять из стали класса А-I марок ВСт3сп2, ВСт3пс2, класса Ас-II марки 10ГТ /ГОСТ 5781-82^{x}/.

В случае монтажа блоков при температуре ниже -40°С, запрещается применять сталь марок ВСт3пс2.

2.12. Изготовление закладных изделий производить в соответствии с требованиями СН 393-78, п.3. Антикоррозийную защиту закладных изделий осуществлять цинкованием в заводских условиях согласно требованиям СНиП 2.03.11-85.

В закладных изделиях применять полосовую сталь по ГОСТ 103-76^{x}. Марка стали ВСт3кп2 по ГОСТ 380-71^{x}.

3. Правила приемки

3.1. Приемку блоков внутренних стен производить в соответствии с требованиями ГОСТ 13015.1-81^{x} и ГОСТ 19010-82^{x}.

4. Маркировка, хранение и транспортирование

4.I. Маркировку, хранение и транспортирование блоков производить в соответствии с требованиями ГОСТ I30I5.2-8I и ГОСТ I90I0-82[x].

4.2. Подъем блоков при транспортировании и монтаже осуществлять с помощью самобалансирующих траверс.

4.3. Блоки следует хранить в рабочем положении, между перемычечными блоками возле петель должны быть уложены деревянные прокладки прямоугольного сечения толщиной не менее чем на 20 мм больше выступающей части петель.

Прокладки под нижний ряд блоков следует укладывать по прочному тщательно выравненному основанию. Прокладки всех вышележащих блоков должны быть расположены по вертикали одна над другой. При перевозке блоки следует укладывать в рабочем положении продольной осью по направлению движения, деревянные прокладки между блоками укладывать как при складировании.

4.4. Все операции, связанные с изготовлением, погрузкой, разгрузкой и складированием блоков, должны производиться с соблюдением мер, исключающих возможность повреждения блоков.

При этом должны выполняться требования техники безопасности, изложенные в СНиП Ш-4-80.

5. Испытания

5.I. Испытание блоков внутренних стен по прочности, трещиностойкости и жесткости выполнять по данным таблиц 3,4 "Технического описания" и ГОСТ 8829-85.

Схема расположения поясных и перемычечных блоков

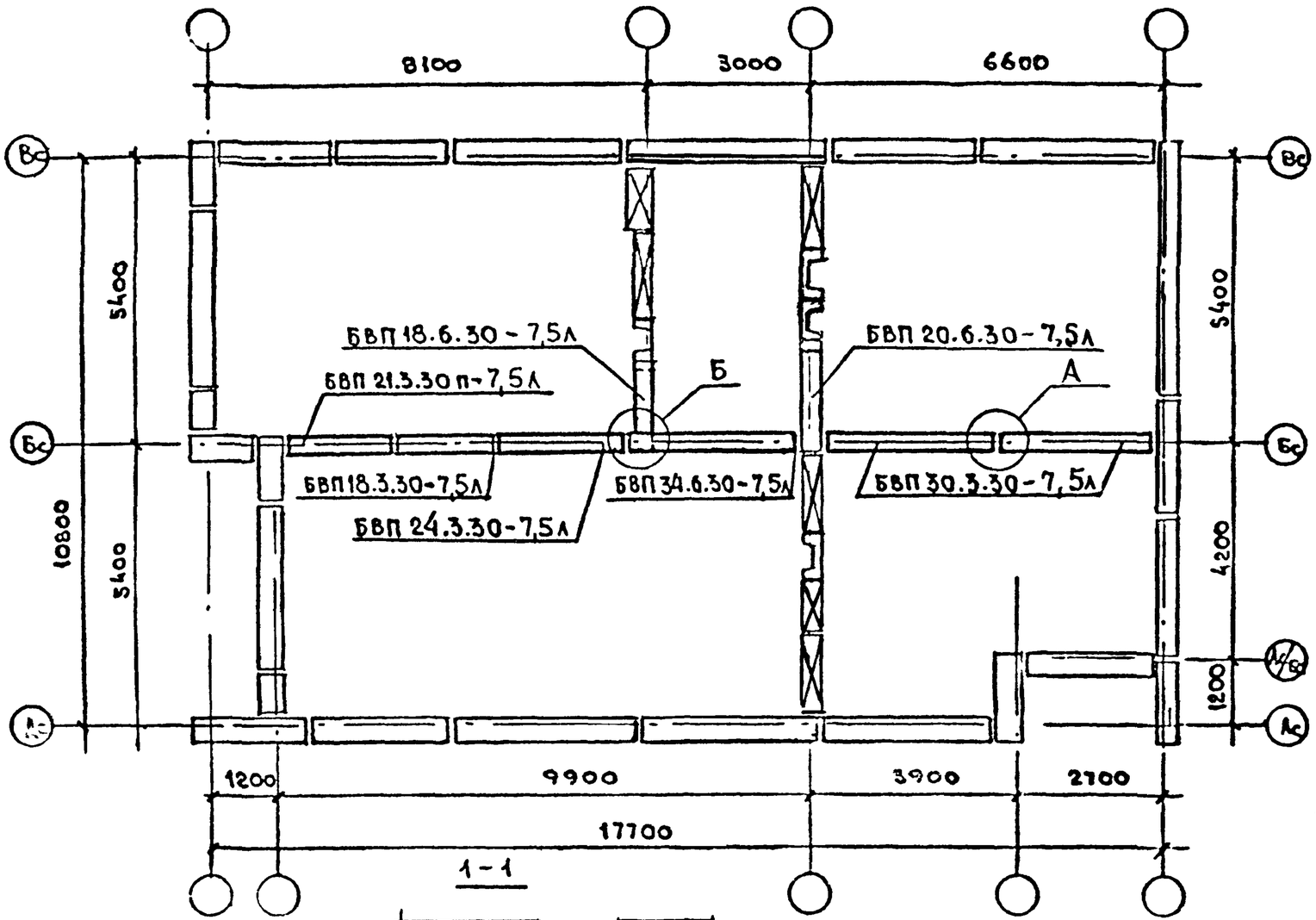

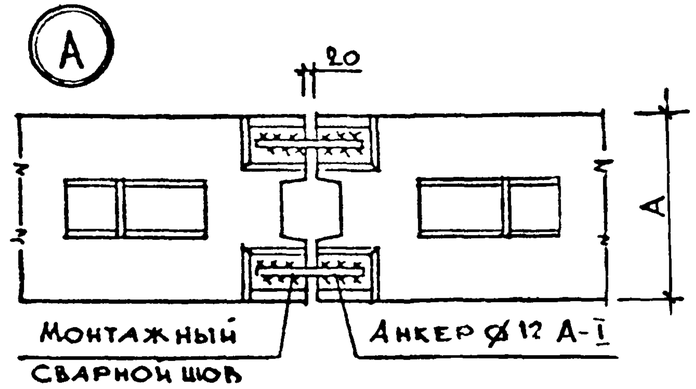

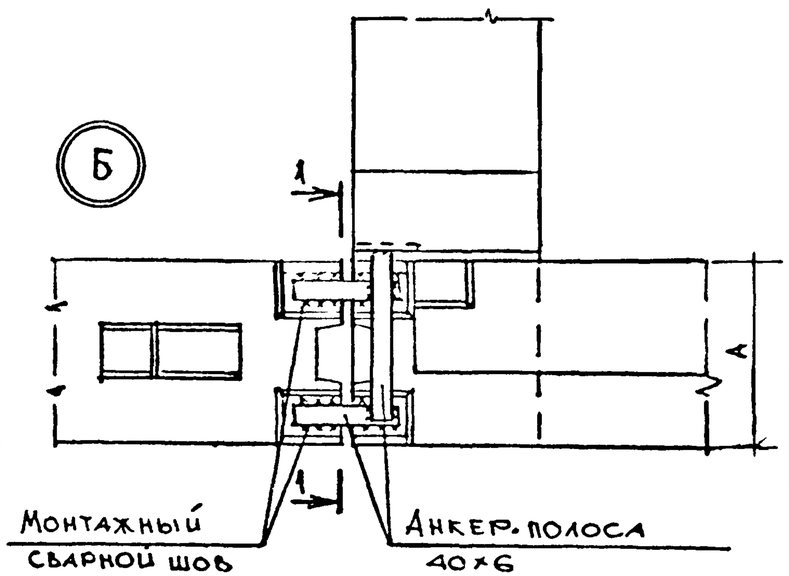

1–1

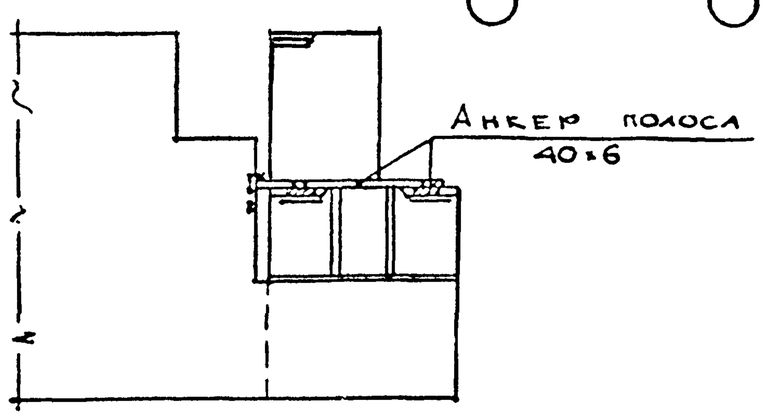

На данном листе приведены характерные монтажные узлы соединений разработанных конструкции.
Учитывая многообразие возможных решений при выполнении проектов зданий, необходимые монтажные узлы должны разрабатываться в составе конкретных проектов.

1.134.1-13.2-00.00000 ТО	Лист 4

24113 12

Инв № подл. | Подпись и дата | Взам. инв №

Схема расположения пристеночных блоков

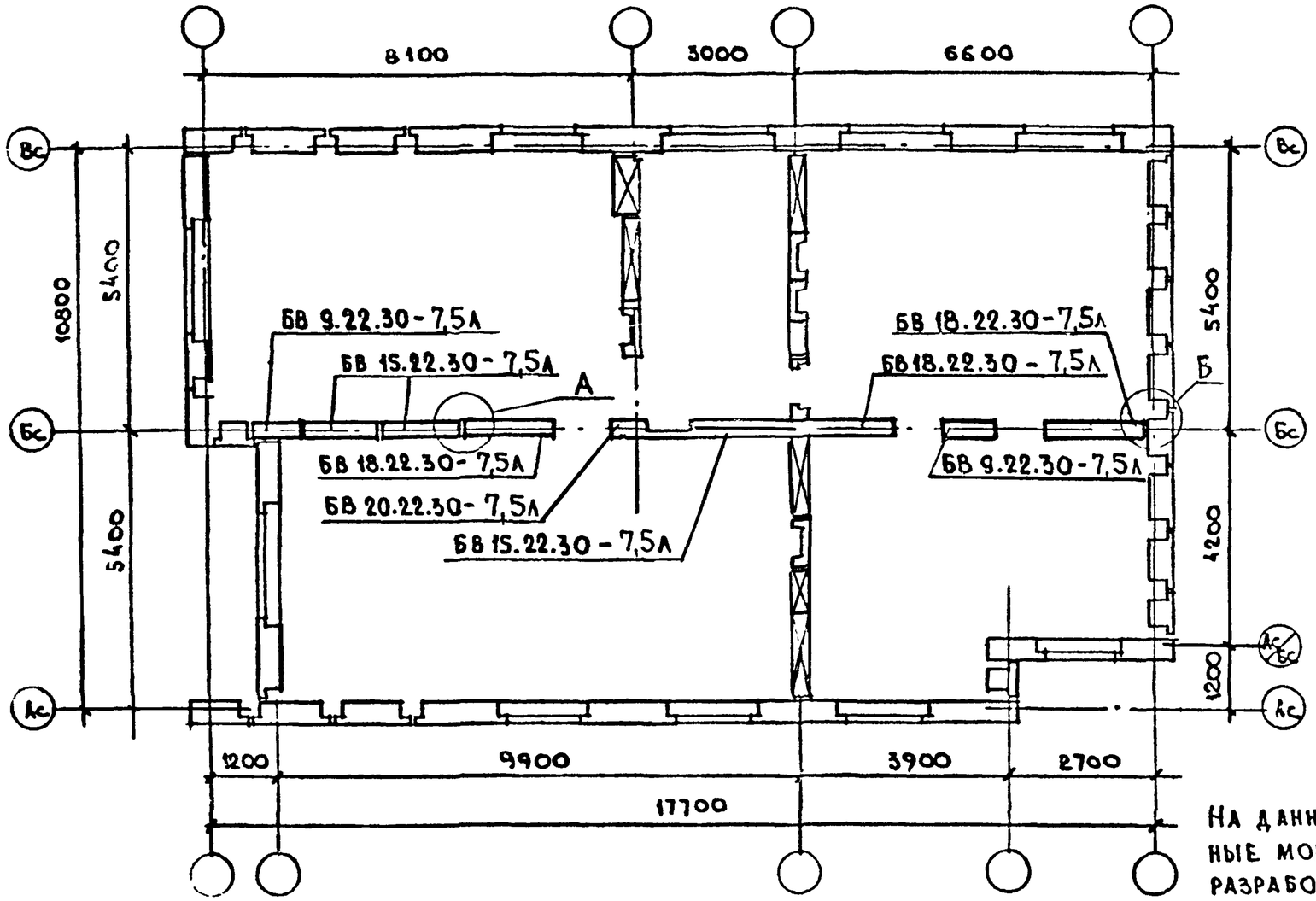

На данном листе приведены характерные монтажные узлы соединений, разработанных конструкций. Учитывая многообразие возможных решений при выполнении проектов зданий, необходимые монтажные узлы должны разрабатываться в составе конкретных проектов.

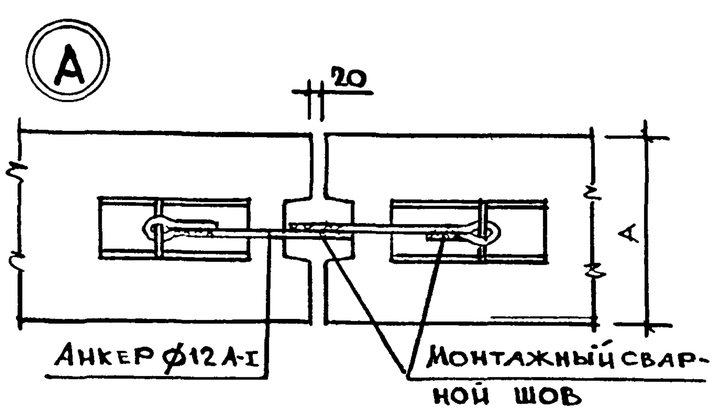

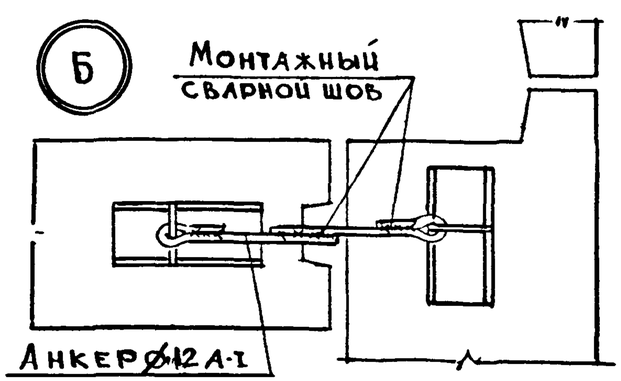

1.134.1-13.2-00.00000 ТО	Лист 5

Взам. инв. № | Подпись и дата | Инв. № подл.

24113 13

РАСЧЕТНАЯ СХЕМА ПЕРЕМЫЧЕЧНЫХ БЛОКОВ ВЫСОТОЙ h=340мм И ЭЛЕКТРОТЕХНИЧЕСКИХ БЛОКОВ

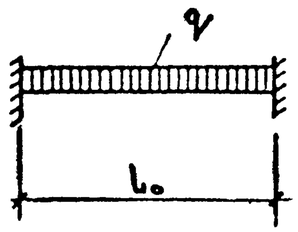

РАСЧЕТНАЯ СХЕМА ПЕРЕМЫЧЕЧНЫХ БЛОКОВ ВЫСОТОЙ h=580мм

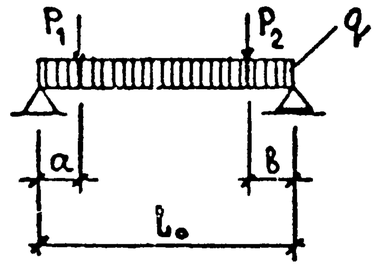

ОПИРАНИЕ ПЕРЕМЫЧЕЧНЫХ БЛОКОВ

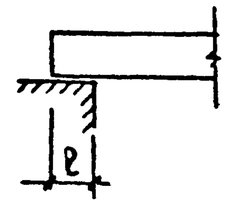

РАСЧЕТНАЯ СХЕМА РЯДОВЫХ БЛОКОВ

ТАБЛИЦА 1

МАРКА	РАСЧЕТНЫЙ ПРОЛЕТ l_0, мм	МИНИМ. ГЛУБИНА ОПИРАНИЯ ℓ, мм	a, мм	в, мм	НАГРУЗКИ q, кН/м (кгс/м) РАСЧЕТНАЯ	НОРМАТИВНАЯ СУММАРНАЯ	НОРМАТИВНАЯ ПОСТОЯННАЯ И ДЛИТЕЛЬН.	НОРМАТИВНАЯ КРАТКОВРЕМЕННАЯ	P_1, кН (тс)	P_2 кН (тс)
БВП 24.3.30-7,5л БВП 24.3.30-5л	1400	300	–	–	65,66 (6700)	53,90 (5500)	48,02 (4900)	5,88 (600)	–	–
БВП 18.6.30-7,5л БВП 18.6.30-5л	1460	300	160	–	3,53 (360)	2,94 (300)	2,94 (300)	–	10,98 (1,12)	–
БВП 20.6.30-7,5л БВП 20.6.30-5л	1400	300	160	–				–		–
БВП 27.6.30-7,5л БВП 27.6.30-5л	1920	300	160	220				–	12,54 (1,28)	30,58 (3,12)
БВП 34.6.30-12,5-а БВП 34.6.30-12,5-1а БВП 34.6.30-12,5-2а БВП 34.6.30-12,5-3а БВП 46.6.30-12,5-а БВП 46.6.30-12,5-1а	1000	300	–	–	410,42 (41880)	342,02 (34900)	339,08 (34600)	2,94 (300)	–	–

ТАБЛИЦА 2

МАРКА	N, кН (тс)
БВ 7.22.30-7,5л	323,40 (33,0)
БВ 9.22.30-7,5л	392,00 (40,0)
БВ 12.22.30-7,5л	519,40 (53,0)
БВ 15.22.30-7,5л	656,6 (67,0)
БВ 18.22.30-7,5л	784,00 (80,0)
БВ 21.22.30-7,5л	921,20 (94,0)
БВ 24.22.30-7,5л	1048,60 (107,0)
БВ 7.22.30-5л	274,40 (28,0)
БВ 9.22.30-5л	333,20 (34,0)
БВ 12.22.30-5л	441,00 (45,0)
БВ 15.22.30-5л	558,60 (57,0)
БВ 18.22.30-5л	666,40 (68,0)
БВ 21.22.30-5л	784,00 (80,0)
БВ 24.22.30-5л	891,80 (91,0)

ВЗАМ. ИНВ. №
ПОДП. И ДАТА
ИНВ. № ПОДЛ.
24113 14

Схема опирания и загружения при испытании перемычечных блоков высотой h = 340 мм и электротехнических блоков

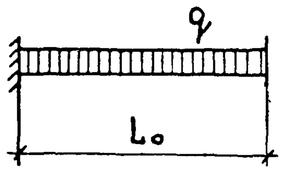

Схема опирания и загружения при испытании перемычечных блоков высотой h = 580 мм

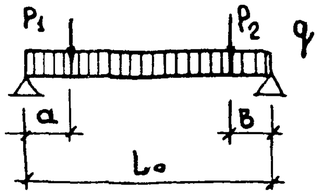

Схема опирания и загружения при испытании рядовых блоков

Таблица 3

Проверка прочности и трещиностойкости

Марка	Расчетный пролет L_o, мм	a, мм	в, мм	Виды разрушений и величина коэффициента C /прил 3 табл.1 ГОСТ*/. Текучесть продольной растянутой арматуры до наступления раздробления бетона сжатой зоны C = 1.4; 1 Разрыв продольной растянутой арматуры 2 Раздробление бетона сжатой зоны до наступления текучести продольной растянутой арматуры C = 1.6	Величина разрушающей нагрузки, при которой: Перемычки признаются годными: q, кгс/м: С учетом собств. веса	За вычетом собств. веса	P_1, тс	P_2, тс	Требуется повторное испытание /см. п.3 2.2 ГОСТ*/: q /с учетом собств веса кгс/м	P_1, тс	P_2, тс	Контрольная нагрузка при проверке трещиностойкости: q за вычетом собственвеса кгс/м	P_1, тс	P_2, тс	Контрольная ширина раскрытия трещин, мм
БВП 24 3 30-7.5А БВП 24 3.30-5А	1400	—	—	1.4	9380	9090	—	—	<9380, но ≥7970	—	—	5330	—	—	0 2
				1.6	10720	10390	—	—	<10720, но ≥8830	—	—				
БВП 18 6 30-7 5А БВП 18 6.30-5А	1460	160	—	1 4	460	—	1 57	—	460	<1 57, но ≥ 1 33	—	—	0,93	—	0.2
				1 6	530	—	1 79	—	530	<1 79, но ≥ 1.52	—				
БВП 20 6.30-7.5А БВП 20 6 30-5А	1400	160	—	1.4	460	—	1.57	—	460	<1 57, но ≥ 1.33	—	—	0,93	—	0.2
				1.6	530	—	179	—	530	<1.79, но ≥ 1 52	—				
БВП 27 6 30-7.5А БВП 27 6 30-5А	1920	160	220	1 4	460	—	179	437	460	<1.79, но ≥ 1 52	<4.37, но ≥ 3 71	—	1,07	2 63	0.2
				1 6	530	—	2 05	4 99	530	< 2 05, но ≥ 1 74	<4,99, но ≥4,24				
БВП 34 6 30-12 5-а БВП 34 6 30-12 5-1а БВП 34 6 30-12 5-2а БВП 34 6 30-12 5-3а БВП 46 6 30-12 5-а БВП 46 6 30-12.5-1а	1000	—	—	1 4	58632	57960	—	—	<58 032, но ≥49837	—	—	34466	—	—	0 2
				1.6	67008	66240	—	—	<67008, но ≥56957	—	—				

Таблица 4

Марка	Величина разрушающей нагрузки /при коэффициенте/ C = 1 6/ при которой N, тс: Блоки признаются годными	Требуется повторное испытание /см прил 3 ГОСТ 8829-85/
БВ7 22 30-7 5А	53 0	<53, но ≥ 45
БВ9.22 30-7 5А	64,0	<64, но ≥ 54
БВ 12 22 30-7 5А	85 0	<85, но ≥ 72
БВ 15 22 30-7 5А	107 0	<107, но ≥ 91
БВ 18 22 30-7 5А	128 0	<128, но ≥ 109
БВ 21 22.30-7 5А	150.0	<150, но ≥ 127
БВ 24 22 30-7 5А	171 0	<171, но ≥ 145
БВ 7 22 30-5А	45 0	<45 но ≥ 38
БВ9 22 30-5А	54 0	<54 но ≥ 46
БВ 12 22.30-5А	72 0	<72 но ≥ 61
БВ 15.22 30-5А	91 0	<91, но ≥ 77
БВ 18 22.30-5А	109.0	<109, но ≥ 93
БВ 21 22.30-5А	128.0	<128, но ≥ 109
БВ 24 22 30-5А	146.0	<146 но ≥ 124

* ГОСТ 8829-85

Взам инв № | Подпись и дата | Инв № подл

24113 15

Номенклатура изделий

Таблица 5

Обозначение	Марка	Эскиз	Геометрические характеристики l, мм	h, мм	b, мм	Класс бетона	Расход материалов: бетона, м³	стали натур., кг	Масса, кг, объемная масса бетона, кг/м³: 1100	1200	1400	1500	1600	1700
1.134.1-13.2-01.00000	БВ 7.22.30-5л	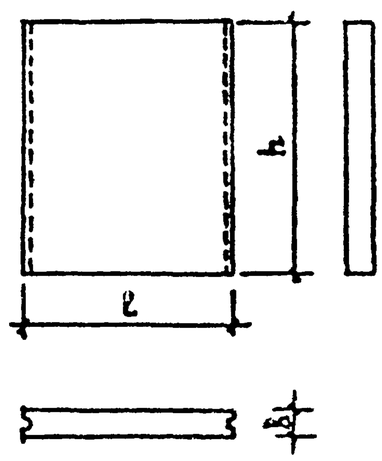	740	2180	300	В5	0,46	2,52	570	–	730	–	830	–
-01	БВ 9.22.30-5л		890				0,56	2,52	700	–	890	–	1010	–
-02	БВ 12.22.30-5л		1190				0,76	2,52	940	–	1200	–	1370	–
-03	БВ 15.22.30-5л		1490				0,96	2,76	1190	–	1520	–	1740	–
-04	БВ 18.22.30-5л		1790				1,15	3,70	1430	–	1820	–	2080	–
-05	БВ 21.22.30-5л		2090				1,35	3,98	1680	–	2140	–	2440	–
-06	БВ 24.22.30-5л		2390				1,54	3,98	1910	–	2440	–	2780	–
1.134.1-13.2-03.00000	БВ 7.22.30-5л-1		740				0,46	3,66	570	–	730	–	830	–
-01	БВ 9.22.30-5л-1		890				0,56	3,92	700	–	890	–	1010	–
-03	БВ 18.22.30-5л-1		1790				1,15	5,10	1430	–	1820	–	2080	–
1.134.1-13.2-02.00000	БВ 7.22.30-7,5л		740	2180	300	В7,5	0,46	2,44	–	620	–	780	–	880
-01	БВ 9.22.30-7,5л		890				0,56	2,44	–	760	–	950	–	1080
-02	БВ 12.22.30-7,5л		1190				0,76	2,68	–	1030	–	1290	–	1460
-03	БВ 15.22.30-7,5л		1490				0,96	3,50	–	1300	–	1630	–	1840
-04	БВ 18.22.30-7,5л		1790				1,15	3,78	–	1560	–	1950	–	2210
-05	БВ 21.22.30-7,5л		2090				1,35	3,78	–	1830	–	2290	–	2590
-06	БВ 24.22.30-7,5л		2390				1,54	5,78	–	2090	–	2610	–	2960
1.134.1-13.2-03.00000-04	БВ 7.22.30-7,5л-1		740				0,46	3,58	–	620	–	780	–	880
-05	БВ 9.22.30-7,5л-1		890				0,56	3,84	–	760	–	950	–	1080
-07	БВ 18.22.30-7,5л-1		1790				1,15	5,18	–	1560	–	1950	–	2210
1.134.1-13.2-03.00000-02	БВ 15.22.30-5л-1	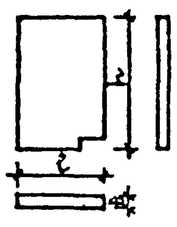	1490	2180	300	В5	0,96	3,90	1180	–	1500	–	1710	–
1.134.1-13.2-04.00000	БВ 15.22.30-5л-2		1490			В5	0,95	2,76	1190	–	1520	–	1740	–
-01	БВ 18.22.30-5л-2		1790			В5	1,15	3,98	1430	–	1820	–	2080	–
1.134.1-13.2-03.00000-06	БВ 15.22.30-7,5л-1		1490			В7,5	0,96	4,64	–	1300	–	1630	–	1840
1.134.1-13.2-04.00000-02	БВ 15.22.30-7,5л-2		1490			В7,5	0,95	3,50	–	1300	–	1630	–	1830

Взам. инв. № | Подпись и дата | Инв. № подл.

1.134.1-13.2-00.00000 ТО

Лист 8

24113 16 Формат

Продолжение таблицы 5

Обозначение	Марка	Эскиз	Геометрические характеристики l, мм	h, мм	b, мм	Класс бетона	Расход материалов: бетона м³	Расход материалов: стали натур., кг	Масса, кг, объемная масса бетона, кг/м³: 1100	1200	1400	1500	1600	1700
1.134.1-13.2-04.00000-03	БВ 18.22.30-7,5л-2	см. лист 8	1790	2180	300	В7,5	1,15	3,78	–	1560	–	1950	–	2210
1.134.1-13.2-05.00000	БВ 7.22.30-5л-а	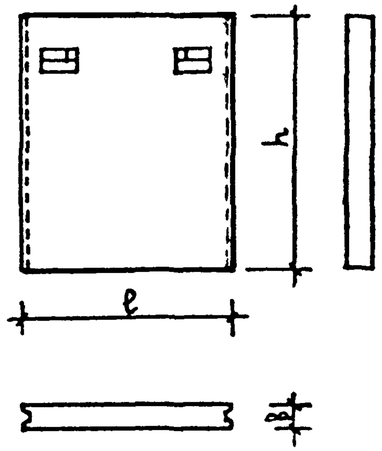	740	2180	300	В5	0,46	3,08	570	–	730	–	830	–
-01	БВ 9.22.30-5л-а		890				0,56	3,08	700	–	890	–	1010	–
-02	БВ 12.22.30-5л-а		1190				0,76	3,08	940	–	1200	–	1370	–
-03	БВ 15.22.30-5л-а		1490				0,96	3,32	1190	–	1520	–	1740	–
-04	БВ 18.22.30-5л-а		1790				1,15	4,26	1430	–	1820	–	2080	–
-05	БВ 21.22.30-5л-а		2090				1,35	4,54	1680	–	2140	–	2440	–
-06	БВ 24.22.30-5л-а		2390				1,54	4,54	1910	–	2440	–	2780	–
1.134.1-13.2-07.00000	БВ 7.22.30-5л-1а		740				0,46	4,22	570	–	730	–	830	–
-01	БВ 9.22.30-5л-1а		890				0,56	4,48	700	–	890	–	1010	–
-03	БВ 18.22.30-5л-1а		1790				1,15	5,66	1430	–	1820	–	2080	–
1.134.1-13.2-06.00000	БВ 7.22.30-7,5л-а		740	2180	300	В7,5	0,46	3,00	–	620	–	780	–	880
-01	БВ 9.22.30-7,5л-а		890				0,56	3,00	–	760	–	950	–	1080
-02	БВ 12.22.30-7,5л-а		1190				0,76	3,24	–	1030	–	1290	–	1460
-03	БВ 15.22.30-7,5л-а		1490				0,96	4,06	–	1300	–	1630	–	1840
-04	БВ 18.22.30-7,5л-а		1790				1,15	4,34	–	1560	–	1950	–	2210
-05	БВ 21.22.30-7,5л-а		2090				1,35	4,34	–	1830	–	2290	–	2590
-06	БВ 24.22.30-7,5л-а		2390				1,54	6,34	–	2090	–	2610	–	2960
1.134.1-13.2-07.00000-04	БВ 7.22.30-7,5л-1а		740				0,46	4,14	–	620	–	780	–	880
-05	БВ 9.22.30-7,5л-1а		890				0,56	4,40	–	760	–	950	–	1080
-07	БВ 18.22.30-7,5л-1а		1790				1,15	5,74	–	1560	–	1950	–	2210
1.134.1-13.2-07.00000-02	БВ 15.22.30-5л-1а	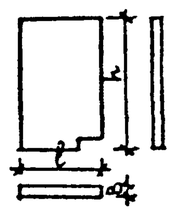	1490	2180	300	В5	0,96	4,46	1180	–	1500	–	1710	–
1.134.1-13.2-08.00000	БВ 15.22.30-5л-2а		1490				0,95	3,32	1190	–	1520	–	1740	–
-01	БВ 18.22.30-5л-2а		1790				1,15	4,26	1430	–	1820	–	2080	–
1.134.1-13.2-07.00000-06	БВ 15.22.30-7,5л-1а		1490	2180	300	В7,5	0,96	5,20	–	1300	–	1630	–	1840
1.134.1-13.2-08.00000-02	БВ 15.22.30-7,5л-2а		1490				0,96	4,06	–	1300	–	1630	–	1830
-03	БВ 18.22.30-7,5л-2а		1790				1,15	4,34	–	1560	–	1950	–	2210

Взам. инв. №

Подпись и дата

Инв. № подл.

24113 17

Формат

Продолжение таблицы 5

Обозначение	Марка	Эскиз	Геометрические характеристики l, мм	h, мм	b, мм	Класс бетона	Расход материалов: бетона, м³	стали натур., кг	Масса, кг, объемная масса бетона, кг/м³: 1100	1200	1400	1500	1600	1700
1.134.1-13.2-09.00000	БВП 9.3.30-5л	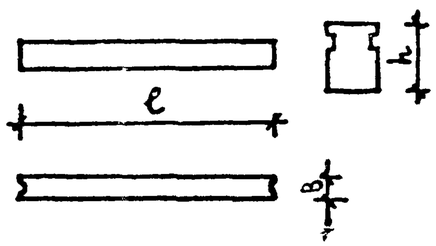	880	340	300	В5	0,08	2,58	100	—	130	—	150	—
-01	БВП 12.3.30-5л		1180				0,11	2,96	140	—	170	—	200	—
-02	БВП 15.3.30-5л		1480				0,14	3,70	170	—	220	—	250	—
-03	БВП 18.3.30-5л		1780				0,17	4,16	210	—	270	—	310	—
-04	БВП 21.3.30-5л		2080				0,20	4,52	250	—	320	—	360	—
-05	БВП 24.3.30-5л		2380				0,23	6,00	290	—	360	—	420	—
-06	БВП 27.3.30-5л		2680				0,26	5,34	320	—	410	—	470	—
-07	БВП 30.3.30-5л		2980				0,29	5,76	360	—	460	—	520	—
1.134.1-13.2-10.00000	БВП 9.3.30-7,5л		880			В7,5	0,08	2,58	—	110	—	140	—	160
-01	БВП 12.3.30-7,5л		1180				0,11	3,28	—	150	—	190	—	210
-02	БВП 15.3.30-7,5л		1480				0,14	3,70	—	190	—	240	—	270
-03	БВП 18.3.30-7,5л		1780				0,17	4,16	—	230	—	290	—	330
-04	БВП 21.3.30-7,5л		2080				0,20	4,52	—	270	—	340	—	380
-05	БВП 24.3.30-7,5л		2380				0,23	6,00	—	310	—	390	—	440
-06	БВП 27.3.30-7,5л		2680				0,26	5,34	—	350	—	440	—	500
-07	БВП 30.3.30-7,5л		2980				0,29	5,76	—	400	—	500	—	550
1.134.1-13.2-11.00000	БВП 9.6.30-5л	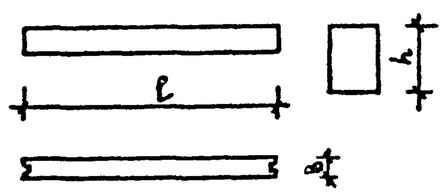	880	580	300	В5	0,15	3,32	190	—	240	—	270	—
-01	БВП 21.6.30-5л		2080				0,36	5,96	450	—	570	—	650	—
-02	БВП 30.6.30-5л		2980				0,51	7,48	630	—	810	—	920	—
-03	БВП 9.6.30-7,5л		880	580	300	В7,5	0,15	3,32	—	200	—	250	—	290
-04	БВП 21.6.30-7,5л		2080				0,36	5,96	—	490	—	610	—	690
-05	БВП 30.6.30-7,5л		2980				0,51	7,48	—	690	—	860	—	980
1.134.1-13.2-12.00000	БВП 18.6.30-5л	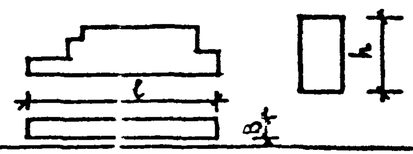	1780	580	300	В5	0,27	6,45	310	—	400	—	450	—
-01	БВП 18.6.30-7,5л		1780	580	300	В7,5	0,25	6,45	—	340	—	420	—	4[illegible]

Взам. инв. № | Подпись и дата | Инв. № подл.

24113 18 Формат

Продолжение таблицы 5

Обозначение	Марка	Эскиз	Геометрические характеристики l, мм	h, мм	B, мм	Класс бетона	Расход материалов: бетона, м³	Расход материалов: стали натур., кг	Масса, кг, объемная масса бетона, кг/м³: 1100	1200	1400	1500	1600	1700
1.134.1-13.2-13.00000	БВП 20.6.30-5л	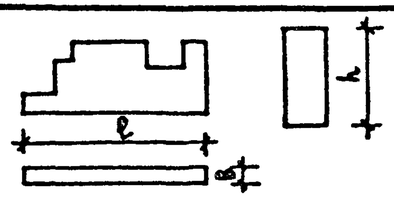	1960	580	300	В5	0,28	6,85	350	–	440	–	510	–
1.134.1-13.2-14.00000	БВП 27.6.30-5л		2650				0,40	9,62	500	–	630	–	720	–
1.134.1-13.2-13.00000-01	БВП 20.6.30-7,5л		1960			В7,5	0,28	6,85	–	380	–	470	–	540
1.134.1-13.2-14.00000-01	БВП 27.6.30-7,5л		2650				0,40	9,62	–	540	–	680	–	770
1.134.1-13.2-15.00000	БВП 27.6.30-5л-1	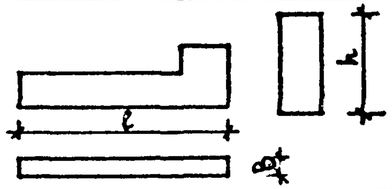	2680	580	300	В5	0,29	7,76	370	–	470	–	530	–
-01	БВП 27.6.30-5л-1а		2680				0,30	7,78	380	–	480	–	550	–
-02	БВП 27.6.30 7,5л-1		2680			В7,5	0,29	7,76	–	400	–	500	–	570
-03	БВП 27.6.30-7,5л-1а		2680				0,30	7,78	–	410	–	520	–	580
1.134.1-13.2-16.00000	БВП 27.6.30-5л-2	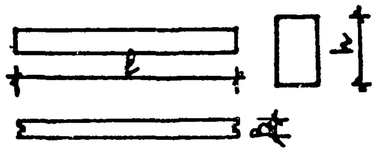	2680	580	300	В5	0,47	7,82	590	–	750	–	860	–
-01	БВП 27.6.30-5л-2а		2680				0,47	7,82	590	–	750	–	860	–
-02	БВП 27.6.30-7,5л-2		2680			В7,5	0,47	7,82	–	650	–	810	–	910
-03	БВП 27.6.30-7,5л-2а		2680				0,47	7,82	–	650	–	810	–	910
1.134.1-13.2-17.00000	БВП 27.6.30-5л-3		2680	580	300	В5	0,45	7,60	560	–	710	–	810	–
-01	БВП 27.6.30-7,5л-3					В7,5	0,45	7,60	–	610	–	760	–	860
1.134.1-13.2-18.00000	БВП 26.6.30-5л	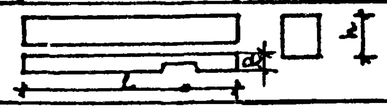	2600	580	300	В5	0,40	8,20	500	–	630	–	720	–
-01	БВП 26.6.30-7,5л					В7,5	0,40	8,20	–	540	–	680	–	770
1.134.1-13.2-19.00000	БВП 34.6.30-5л	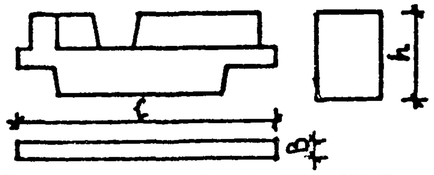	3440	580	300	В5	0,42	16,62	520	–	660	–	760	–
1.134.1-13.2-20.00000	БВП 34.6.30-5л-1					В5	0,42	16,60	520	–	660	–	760	–
1.134.1-13.2-19.00000-01	БВП 34.6.30-7,5л					В7,5	0,42	16,62	–	570	–	710	–	800
1.134.1-13.2-20.00000-01	БВП 34.6.30-7,5л-1					В7,5	0,42	16,60	–	570	–	710	–	800
1.134.1-13.2-21.00000	БВП 34.6.30-5л-2	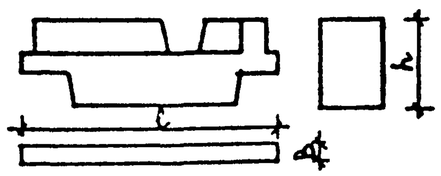	3440	580	300	В5	0,42	16,62	520	–	660	–	760	–
1.134.1-13.2-22.00000	БВП 34.6.30-5л-3					В5	0,42	17,23	520	–	660	–	760	–
1.134.1-13.2-21.00000-01	БВП 34.6.30-7,5л-2					В7,5	0,42	16,62	–	570	–	710	–	800
1.134.1-13.2-22.00000-01	БВП 34.6.30-7,5л-3					В7,5	0,42	17,23	–	570	–	710	–	800
1.134.1-13.2-23.00000	БВП 34.3.30-5л	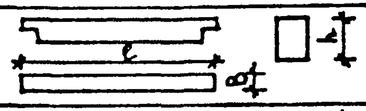	3440	340	300	В5	0,28	10,14	360	–	450	–	520	–
1.134.1-13.2-24.00000	БВП 34.3.30-5л-1		3440	340		В5	0,28	10,14	360	–	450	–	520	–
1.134.1-13.2-25.00000	БВП 46.6.30-5л		4600	580		В5	0,54	21,77	670	–	850	–	970	–

24113 19

Продолжение таблицы 5

Обозначение	Марка	Эскиз	Геометрические характеристики l, мм	h, мм	b, мм	Класс бетона	Расход материалов: бетона м³	стали натур., кг	Масса, кг, объемная масса бетона, кг/м³: 1100	1200	1400	1500	1600	1700
1.134.1-132-23.00000-01	БВП 34.3 30-7,5л	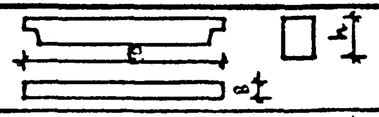	3440	340	300	В7,5	0,28	10,14	–	390	–	480	–	550
1.134.1-132-24.00000-01	БВП 34.3 30-7,5л-1		3440	340			0,28	10,14	–	390	–	480	–	550
1.134.1-132-25.00000-01	БВП 46.6.30-7,5л	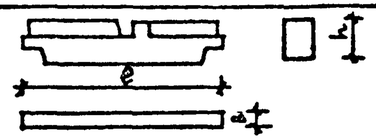	4600	580			0,54	21,77	–	730	–	910	–	1040
1.134.1-13.2-26.00000	БВП 46 6.30-5л-1		4600	580	300	В5	0,54	21,77	670	–	850	–	970	–
-01	БВП 46.6.30-7,5л-1		4600	580		В7,5	0,54	21,77	–	730	–	910	–	1040
1.134.1-13.2-33.00000	БВ 20.22 30-5л	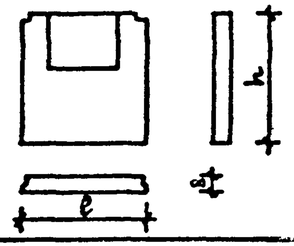	1990	2180	300	В5	1,11	10,05	1370	–	1750	–	2000	–
-01	БВ 20.22 30-7,5л		1990	2180		В7,5	1,11	10,05	–	1500	–	1870	–	2120

Инв № подл | Подпись и дата | Взам инв №

24113 20 Формат

Продолжение таблицы 5

Обозначение	Марка	Эскиз	Геометрические характеристики			Класс бетона	Расход материалов		Масса изделия, кг
			l, мм	h, мм	B, мм		бетона, м³	стали натур, кг	
1.134.1-132-19.00000-02	БВП 34.6.30- 12,5	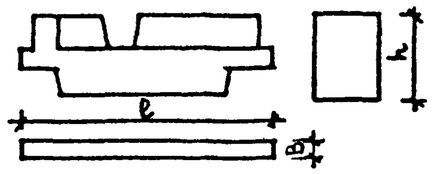	3440	580	300	В12,5	0,42	16,62	1050
1.134.1-13.2-20.00000-02	БВП 34.6.30- 12,5-1		3440				0,42	16,60	1050
1.134.1-13.2-27.00000	БВП 34.6.30-12,5-а		3440				0,42	22,91	1050
1.134.1-13.2-28.00000	БВП 34.6.30-12,5-1а		3440				0,42	22,89	1050
1.134.1-13.2-21.00000-02	БВП 34.6.30-12,5 -2	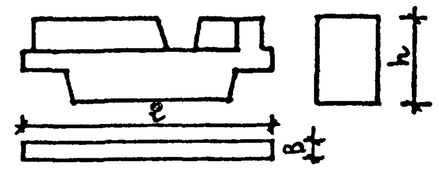	3440				0,42	16,62	1050
1.134.1-13.2-22.00000-02	БВП 34.6.30-12,5-3		3440				0,42	17,23	1050
1.134.1-13.2-29.00000	БВП 34.6.30-12,5-2а		3440				0,42	22,91	1050
1.134.1-13.2-30.00000	БВП 34.6.30-12,5-3а		3440				0,42	23,16	1050
1.134.1-13.2-23.00000-02	БВП 34.3.30-12,5	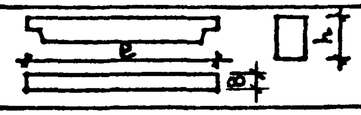	3440	340			0,28	10,14	720
1.134.1-13.2-24.00000-02	БВП 34.3.30-12,5-1		3440	340			0,28	10,14	720
1.134.1-13.2-25.00000-02	БВП 46.6.30-12,5	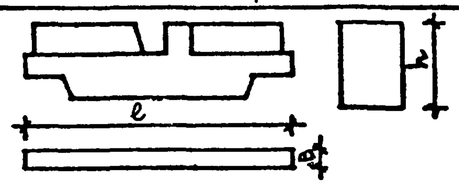	4600	580	300		0,54	21,77	1350
1.134.1-13.2-31.00000	БВП 46.6.30-12,5 -а		4600	580	300		0,54	44,11	1350
1.134.1-13.2-26.00000-02	БВП 46.6.30-12,5 -1		4600	580			0,54	21,77	1350
1.134.1-13.2-32.00000	БВП 46.6.30-12,5-1а		4600	580			0,54	44,11	1350
1.134.1-13.2-33.00000-02	БВ 20.22.30-12,5	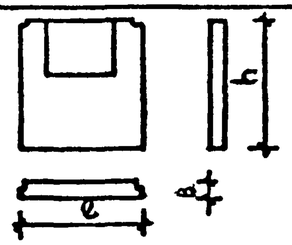	1990	2180	300		1,11	10,05	2770

Инв № подл | Подпись и дата | Взам инв №

24113 21 Формат

Формат	Зона	Поз.	Обозначение	Наименование	Кол.	Примечание
				Документация		
А3			1.134.1-13.2-01.00000 СБ	Сборочный чертеж		
А3			-00.00000 Д1	Узлы I...VIII		
А3			-00.00000 ТО	Техническое описание		
А3			-00.00000 РС	Ведомость расхода стали		
				Детали		
Б4		2		Пробка деревянная		
				ф50 мм, l=120 мм	3	
				Переменные данные		
				для исполнений		
				1.134.1-13.2-01.00000		
				Сборочные единицы		
А4		1	1.134.1-13.2-00.10000	Блок арматурный БА1	2	
				Материалы		
				Бетон класса В5, м³	0,46	
				1.134.1-13.2-01.00000-01		
				Сборочные единицы		
А4		1	1.134.1-13.2-00.10000	Блок арматурный БА1	2	
				Материалы		
				Бетон класса В5, м³	0,56	

Нач.арх.	Ледеенко			11.89
Н.контр.	Козлов			11.89
Гл.спец.	Киршнер			11.89
Провер.	Козлов			11.89
Разраб.	Ключко			11.87

1.134.1-13.2-01.00000

Блок рядовой (БВ7.22.30-5А, БВ9.22.30-5А, БВ12.22.30-5А, БВ15.22.30-5А, БВ18.22.30-5А, БВ21.22.30-5А, БВ24.22.30-5А)

Стадия	Лист	Листов
Р	1	2

Госгражданстрой Киев ЗНИИЭП

Инв. № подл. | Подпись и дата | Взам. инв. №

Формат	Зона	Поз.	Обозначение	Наименование	Кол.	Примечание
				1.134.1-13.2-01 00000-02		
				Сборочные единицы		
А4		1	1.134.1-13.2-00.10000	Блок арматурный БА1	2	
				Материалы		
				Бетон класса В5, м³	0,76	
				1.134.1-13.2-01 00000-03		
				Сборочные единицы		
А4		1	1.134.1-13.2-00.10000-01	Блок арматурный БА2	2	
				Материалы		
				Бетон класса В5, м³	0,96	
				1.134.1-13.2-01.00000-04		
				Сборочные единицы		
А4		1	1.134.1-13.2-00.10000-02	Блок арматурный БА3	2	
				Материалы		
				Бетон класса В5, м³	1,15	
				1.134.1-13.2-01.00000-05		
				Сборочные единицы		
А4		1	1.134.1-13.2-00.10000-03	Блок арматурный БА4	2	
				Материалы		
				Бетон класса В5, м³	1,35	
				1.134.1-13.2-01.00000-06		
				Сборочные единицы		
А4		1	1.134.1-13.2-00.10000-03	Блок арматурный БА4	2	
				Материалы		
				Бетон класса В5, м³	1,54	

Инв. № подл. | Подпись и дата | Взам. инв. №

1.134.1-13.2-01.00000 Лист 2

24113 22

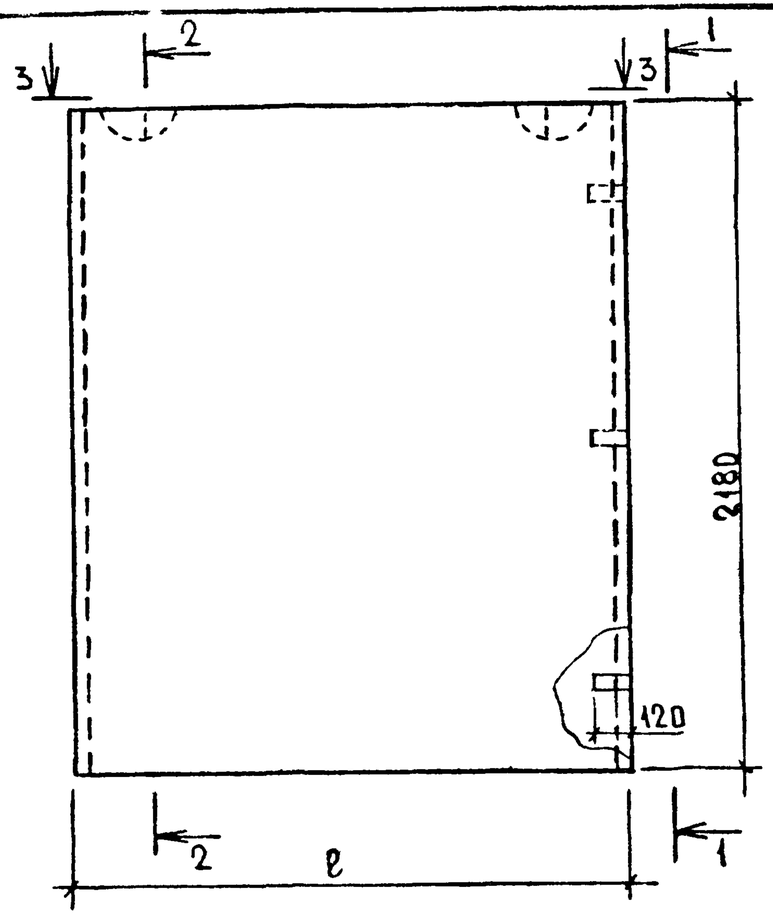

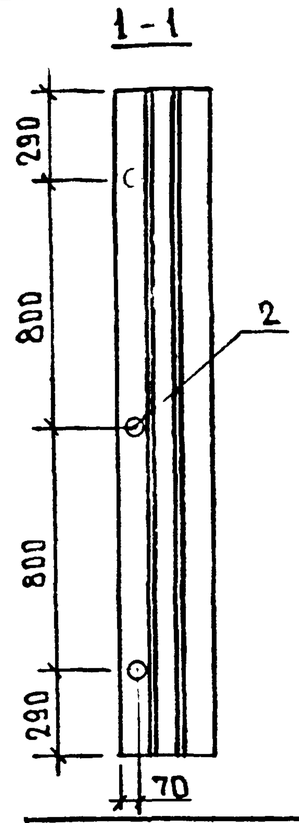

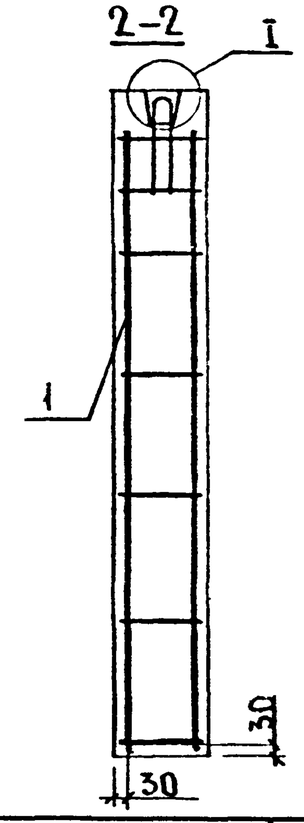

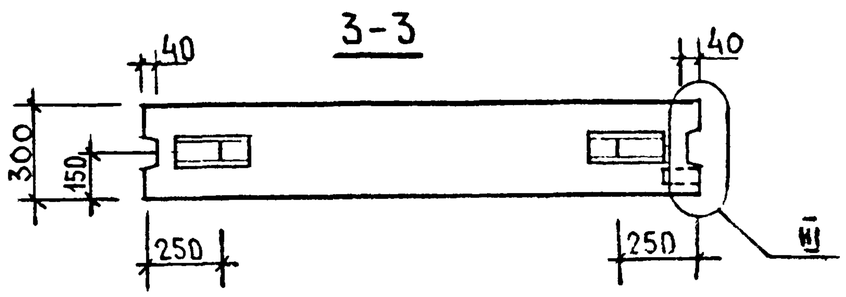

Обозначение	Марка	ℓ, мм	Масса, кг. Объемная масса бетона, кг/м³ 1100	1400	1600
1.134.1-13.2-01.00000	БВ 7.22.30-5л	740	570	730	830
-01	БВ 9.22.30-5л	890	700	890	1010
-02	БВ 12.22.30-5л	1190	940	1200	1370
-03	БВ 15.22.30-5л	1490	1190	1520	1740
-04	БВ 18.22.30-5л	1790	1430	1820	2080
-05	БВ 21.22.30-5л	2090	1680	2140	2440
-06	БВ 24.22.30-5л	2390	1910	2440	2780

Нач.АПМ 2	Авдеенко		II 89
Н.контр.	Козлов		V.89
Гл.спец.	Киршнер		V.89
Проверил	Козлов		V.89
Разработ.	Ключко		IV 89

1.134.1-13.2-01 00000 СБ

Блок рядовой. (БВ 7.22.30-5л, БВ 9.22.30-5л, БВ 12.22.30-5л, БВ 15.22.30-5л, БВ 18.22.30-5л, БВ 21.22.30-5л, БВ 24.22.30-5л)
Сборочный чертеж.

Стадия	Масса	Масштаб
Р	см. табл.	1:20
Лист	Листов 1	

Госгражданстрой
КиевЗНИИЭП

Взам.инв.№ | Подпись и дата | Инв.№ подл.

24113 23

Формат	Зона	Поз.	Обозначение	Наименование	Кол.	Примечание
				Документация		
А3			1.134.1-13.2-02.00000СБ	Сборочный чертеж		
А3			-00.00000Д1	Узлы I..VIII		
А3			-00.00000ТО	Техническое описание		
А3			-00.00000РС	Ведомость расхода стали		
				Детали		
				Пробка деревянная		
Б4		2		⌀ 50 мм, ℓ=120 мм	3	
				Переменные данные		
				для исполнений		
				1.134.1-13.2-02.00000		
				Сборочные единицы		
А4		1	1.134.1-13.2-00.10000-04	Блок арматурный БА5	2	
				Материалы		
				Бетон класса В7,5, м³	0,46	
				1.134.1-13.2-02.00000-01		
				Сборочные единицы		
А4		1	1.134.1-13.2-00.10000-04	Блок арматурный БА5	2	
				Материалы		
				Бетон класса В7,5, м³	0,56	
				1.134.1-13.2-02.00000-02		
				Сборочные единицы		
А4		1	1.134.1-13.2-00.10000-05	Блок арматурный БА6	2	

Формат	Зона	Поз.	Обозначение	Наименование	Кол.	Примечание
				Материалы		
				Бетон класса В7,5, м³	0,76	
				1.134.1-13.2-02.00000-03		
				Сборочные единицы		
А4		1	1.134.1-13.2-00.10000-06	Блок арматурный БА7	2	
				Материалы		
				Бетон класса В7,5, м³	0,96	
				1.134.1-13.2-02.00000-04		
				Сборочные единицы		
А4		1	1.134.1-13.2-00.10000-07	Блок арматурный БА8	2	
				Материалы		
				Бетон класса В7,5, м³	1,15	
				1.134.1-13.2-02.00000-05		
				Сборочные единицы		
А4		1	1.134.1-13.2-00.10000-08	Блок арматурный БА9	2	
				Материалы		
				Бетон класса В7,5, м³	1,35	
				1.134.1-13.2-02.00000-06		
				Сборочные единицы		
А4		1	1.134.1-13.2-00.10000-09	Блок арматурный БА10	2	
				Материалы		
				Бетон класса В7,5, м³	1,54	

Взам. инв. № | Подпись и дата | Инв. № подл.

Нач. АПМ2	Авдеенко		VI.89
Н. контр.	Козлов		V.89
Гл. спец.	Киршнер		V.89
Провер.	Козлов		V.89
Разраб.	Ключко		IV.89

1.134.1-13.2-02.00000

Блок рядовой (БВ 7.22.30-7,5Л, БВ 9.22.30-7,5Л, БВ 12.22.30-7,5Л, БВ 15.22.30-7,5Л, БВ 18.22.30-7,5Л, БВ 21.22.30-7,5Л, БВ 24.22.30-7,5Л)

Стадия	Лист	Листов
Р	1	2

ГОСГРАЖДАНСТРОЙ
КиевЗНИИЭП

Взам. инв. № | Подпись и дата | Инв. № подл.

1.134.1-13.2-02.00000

Лист 2

24113 24

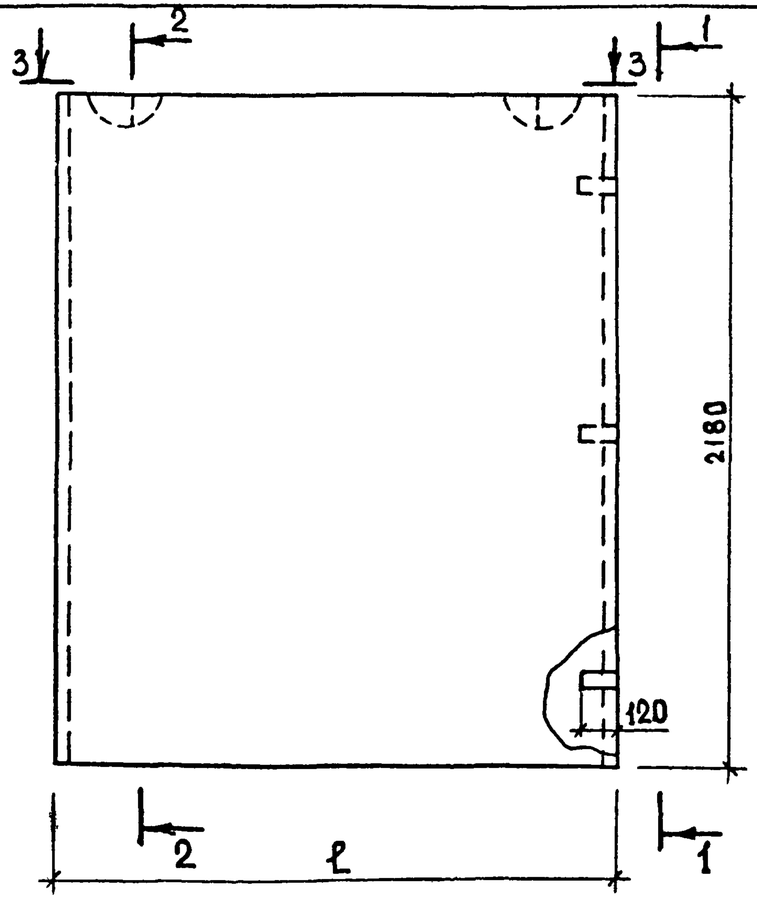

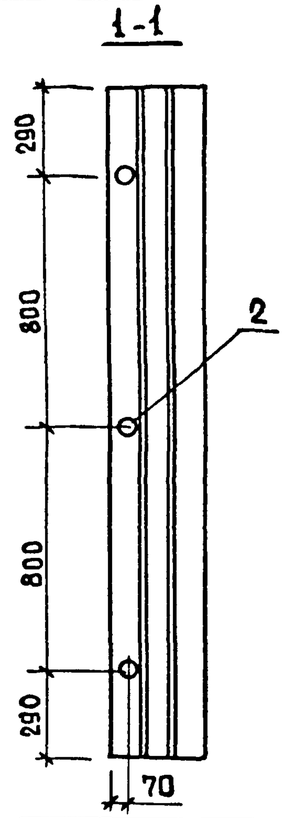

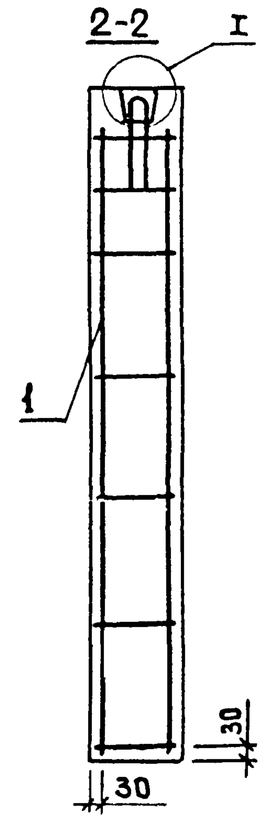

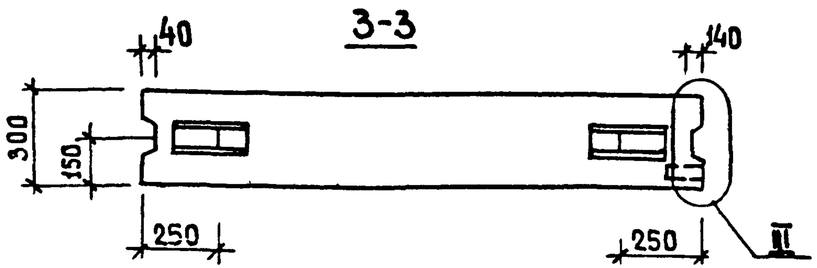

Обозначение	Марка	ℓ1 мм	Масса, кг. Объемная масса бетона, кг/м³ 1200	1500	1700
1.134.1-13.2-02.00000	БВ 7.22.30-7.5Л	740	620	780	880
-01	БВ 9.22.30-7.5Л	890	760	950	1080
-02	БВ 12.22.30-7.5Л	1190	1030	1290	1460
-03	БВ 15.22.30-7.5Л	1490	1300	1630	1840
-04	БВ 18 22.30-7.5Л	1790	1560	1950	2210
-05	БВ 21.22.30-7.5Л	2090	1830	2290	2590
-06	БВ 24.22.30-7.5Л	2390	2090	2610	2960

Нач.АПМ-2	Авдеенко		
Н.контр	Козлов		V 89
Гл.спец.	Киршнер		
Провер	Козлов		V 89
Разработ	Ключко		IV 89

1.134.1-13.2-02.00000СБ

Блок рядовой (БВ 7.22.30-7.5Л, БВ 9.22.30-7,5Л, БВ 12.22.30-7.5Л, БВ 15.22.30-7.5Л, БВ 18 22.30-7.5Л БВ 21.22.30-7.5Л, БВ 24 22.30-7.5Л)
Сборочный чертеж

Стадия	Масса	Масштаб
Р	см табл.	1:20
Лист	Листов 1	

Госгражданстрой
КиевЗНИИЭП

24113 25

Взам инв № | Подпись и дата | Инв № подл

Формат	Зона	Поз.	Обозначение	Наименование	Кол.	Примечание
				Документация		
А3			1.134.1-13.2-03.00000СБ	Сборочный чертеж		
А3			-00.00000Д1	Узлы		
А3			-00.00000ТО	Техническое описание		
			-00.00000РС	Ведомость расхода стали		
				Детали		
Б4		2		Пробка деревянная		
				⌀ 50 мм, ℓ=120 мм	3	
				Переменные данные		
				для исполнений		
				1.134.1-13.2-03.00000		
				Сборочные единицы		
А4		1	1.134.1-13.2-00.10000	Блок арматурный БА1	2	
А4		3	1.100.3-2-100-01	Изделие закладное МС4	2	
				Материалы		
				Бетон класса В5, $м^3$	0,46	
				1.134.1-13.2-03.00000-01		
				Сборочные единицы		
А4		1	1.134.1-13.2-00.10000	Блок арматурный БА1	2	
А4		3	1.100.3-2-120-01	Изделие закладное МС8	2	
				Материалы		
				Бетон класса В5, $м^3$	0,56	

Взам. инв. № | Подпись и дата | Инв. № подл.

Нач. АПМ2	Авдеенко		VI.89
Н. контр.	Козлов		V.89
Гл. спец.	Киршнер		V.89
Провер.	Козлов		V.89
Разраб.	Ключко		IV.89

1.134.1-13.2-03.00000

Блок рядовой

БВ 7.22.30-5л-1, БВ 9.22.30-5л-1
БВ 15.22.30-5л-1, БВ 18.22.30-5л-1
БВ 7.22.30-7,5л-1, БВ 9.22.30-7,5л-1
БВ 15.22.30-7,5л-1, БВ 18.22.30-7,5л-1

Стадия	Лист	Листов
Р	1	4

ГОСГРАЖДАНСТРОЙ
Киевзниизп

Формат	Зона	Поз.	Обозначение	Наименование	Кол.	Примечание
				1.134.1-13.2-03.00000-02		
				Сборочные единицы		
А4		1	1.134.1-13.2-00.10000-01	Блок арматурный БА2	2	
А4		3	1.100.3-2-100-01	Изделие закладное МС4	2	
				Материалы		
				Бетон класса В5, $м^3$	0,96	
				1.134.1-13.2-03.00000-03		
				Сборочные единицы		
А4		1	1.134.1 13.2-00.10000-02	Блок арматурный БА3	2	
А4		3	1.100.3 2-120-01	Изделие закладное МС8	2	
				Материалы		
				Бетон класса В5, $м^3$	1,15	

Взам. инв. № | Подпись и дата | Инв. № подл.

24113 26

Формат	Зона	Поз.	Обозначение	Наименование	Кол.	Примечание
				1.134.1-13.2-03.00000-04		
				Сборочные единицы		
А4		1	1.134.1-13.2-00.10000-04	Блок арматурный БА5	2	
А4		3	1.100.3-2-100-01	Изделие закладное МС4	2	
				Материалы		
				Бетон класса В7,5, м³	0,46	
				1.134.1-13.2-03.00000-05		
				Сборочные единицы		
А4		1	1.134.1-13.2-00.10000-04	Блок арматурный БА5	2	
А4		3	1.100.3-2-120-01	Изделие закладное МС8	2	
				Материалы		
				Бетон класса В7,5, м³	0,56	
				1.134.1-13.2-03.00000-06		
				Сборочные единицы		
А4		1	1.134.1-13.2-00.10000-06	Блок арматурный БА7	2	
А4		3	1.100.3-2-100-01	Изделие закладное МС4	2	

Инв. № подл. | Подпись и дата | Взам. инв. №

Формат	Зона	Поз.	Обозначение	Наименование	Кол.	Примечание
				Материалы		
				Бетон класса В7,5 м³	0,96	
				1.134.1-13.2-03-00000-07		
				Сборочные единицы		
А4		1	1.134.1-13.2-00.10000-07	Блок арматурный БА8	2	
А4		3	1.100.3-2-120-01	Изделие закладное МС8	2	
				Материалы		
				Бетон класса В7,5, м³	1,15	

Инв. № подл. | Подпись и дата | Взам. инв. №

24113 27

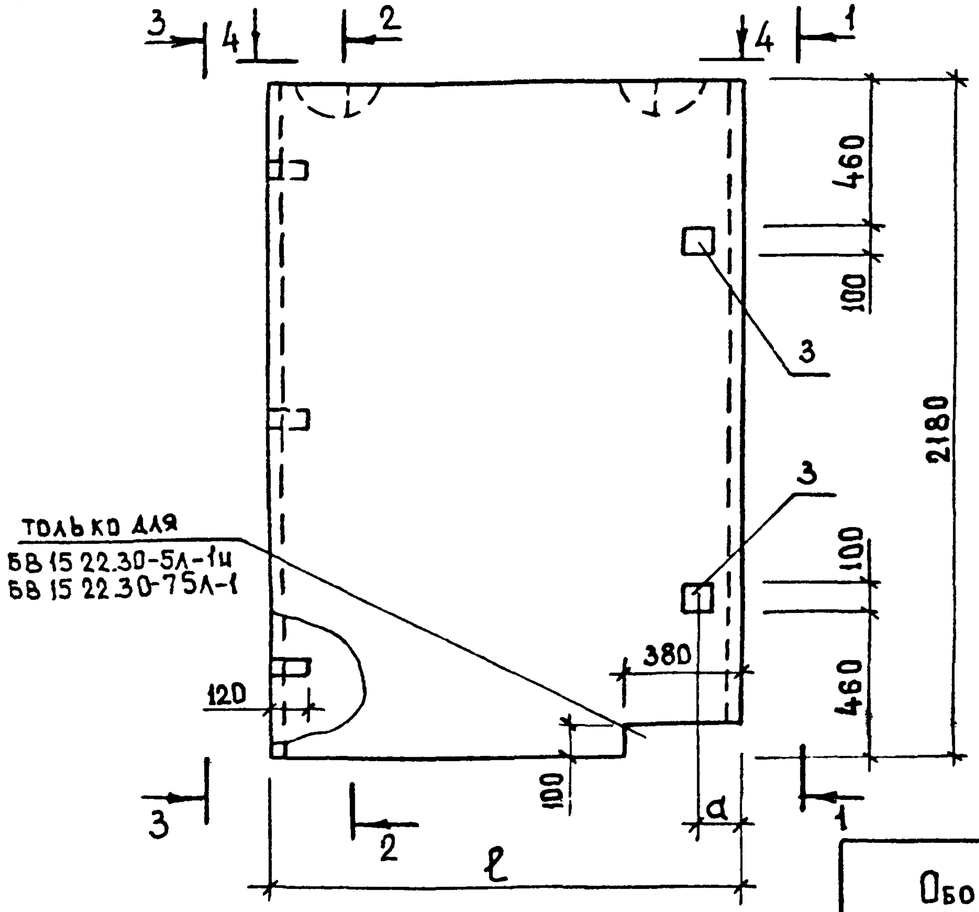

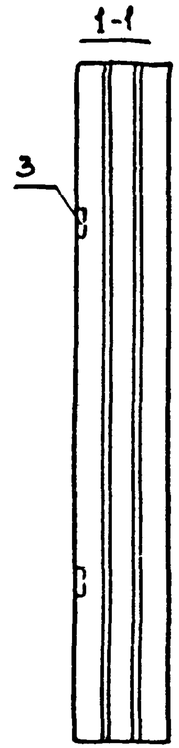

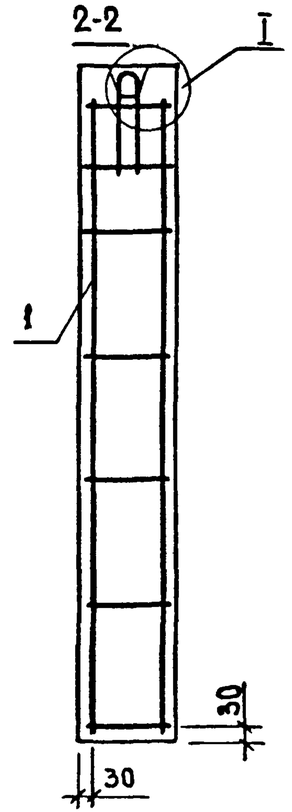

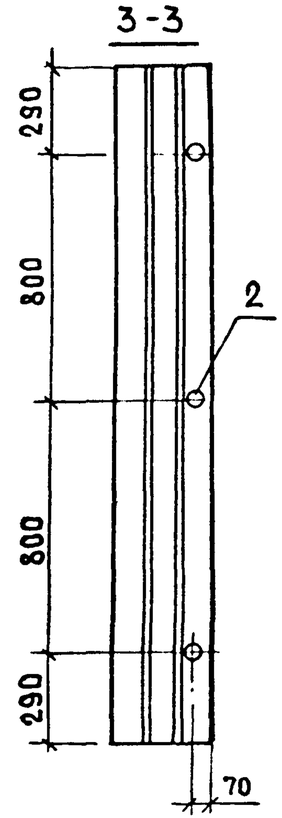

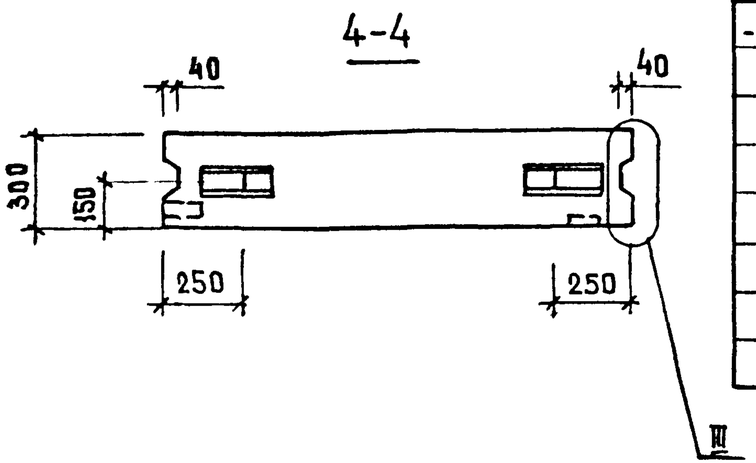

Обозначение	Марка	ℓ, мм	a, мм	Масса, кг. Объемная масса бетона, кг/м³ 1100	1400	1600	1200	1500	1700
-1.134 1-13 2-03.00000	БВ 7.22 30-5Л-1	740	25	570	730	830	—	—	—
—01	БВ 9 22 30-5Л-1	890	450	700	890	1010	—	—	—
—02	БВ 15 22 30-5Л-1	1490	25	1180	1500	1710	—	—	—
—03	БВ 18 22 30-5Л-1	1790	150	1430	1820	2080	—	—	—
—04	БВ 7 22 30-7.5Л-1	740	25	—	—	—	620	780	880
—05	БВ 9 22 30-7.5Л-1	890	420	—	—	—	760	950	1080
—06	БВ 15 22.30-7.5Л-1	1490	25	—	—	—	1300	1630	1840
—07	БВ 18 22 30-7.5Л	1790	150	—	—	—	1560	1950	2210

Нач АПМ-2	Авдеенко		
Н контр	Козлов		V 89
Гл спец	Киршнер		
Проверил	Козлов		V 89
Разработ	Ключко		IV 89

1 134 1-13 2-03 00000 СБ

Блок рядовой (БВ 7 22 30-5Л-1, БВ 9 22 30-5Л-1, БВ 15 22 30-5Л-1, БВ 18 22 30-5Л-1, БВ 7 22.30-7.5Л-1 БВ 9 22 30-7.5Л-1, БВ 15 22 30-7.5Л-1, БВ 18.22 30-7.5Л-1) СБ чертеж

Стадия	Масса	Масштаб
Р	см таблицу	1:20
Лист	Листов 1	

ГОСГРАЖДАНСТРОЙ
КиевЗНИИЭП

Взам инв №

Подпись и дата

Инв № подл

24113 28

Формат	Зона	Поз.	Обозначение	Наименование	Кол.	Примечание
				Документация		
А3			1.134.1-13.2-04.-00000	Сборочные единицы		
А3			-00.00000 Д2	Узлы I ... VIII		
А3			-00.00000 ТО	Техническое описание		
А3			-00.00000 РС	Ведомость расхода стали		
				Детали		
				Пробка деревянная		
				ф 50 мм, l = 120 мм	3	
				Переменные данные		
				для исполнений		
				1.134.1-13.2-04-00000		
				Сборочные единицы		
А4		1	1.134.1-13.2-00.10000-01	Блок арматурный БА2	2	
				Материалы		
				Бетон класса В5, м³	0,95	
				1.134.1-13.2-04.00000-01		
				Сборочные единицы		
А4		1	1.134.1-13.2-00.10000-02	Блок арматурный БА3	2	

Нач. отд.	Л. Ефимко			1.134.1-13.2-04.00000		
Н. отд.	Козлов			Блок рядовой (БВ 15.22.30-5л-2, БВ 18.22.30-5л-2, БВ 15.22.30-7,5л-2, БВ 18.22.30-7,5л-2)	Стадия Р	Лист 1 / Листов 2
Н. отд.	Кирснер		09		ГОСГРАЖДАНСТРОЙ КиевЗНИИЭП	
Н. сект.	Кузлов		89			
Разраб.	Ключко		IV 89			

Формат	Зона	Поз.	Обозначение	Наименование	Кол.	Примечание
				Материалы		
				Бетон класса В5, м³	1,15	
				1.134.1-13.2-04.00000-02		
				Сборочные единицы		
А4		1	1.134.1-13.2-00.10000-06	Блок арматурный БА7	2	
				Материалы		
				Бетон класса В7,5, м³	0,95	
				1.134.1-13.2-04.00000-03		
				Сборочные единицы		
А4		1	1.134.1-13.2-00.10000-07	Блок арматурный БА8	2	
				Материалы		
				Бетон класса В7,5, м³	1,15	

Инв. № подл. | Подп. и дата | Взам. инв. №

1.134.1-13.2-04.00000 Лист 2

24113 29

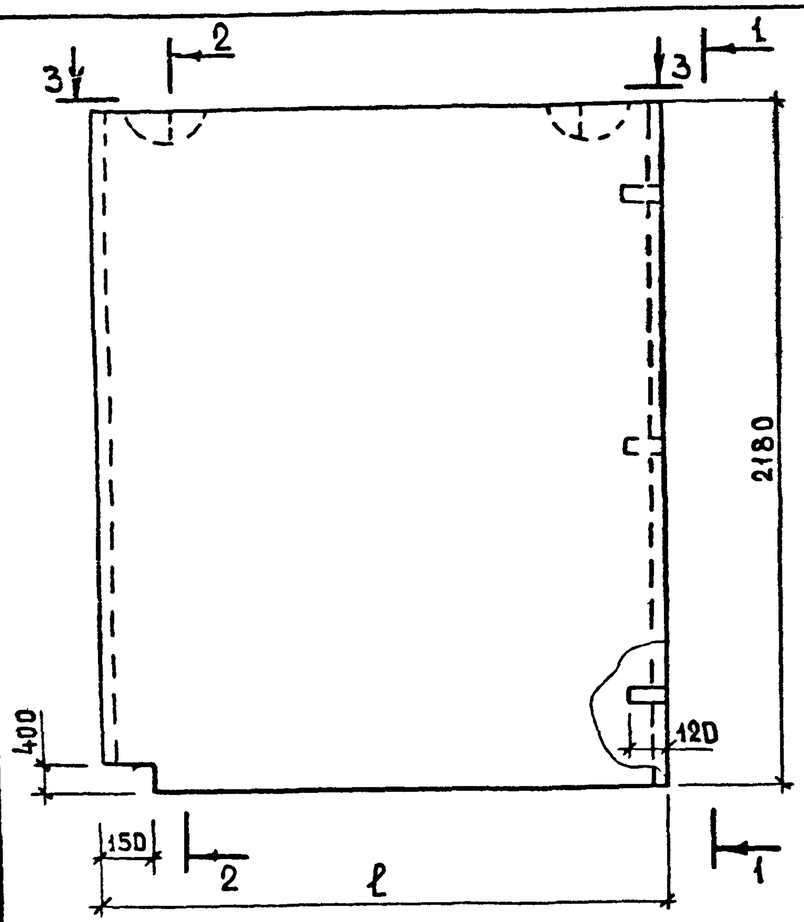

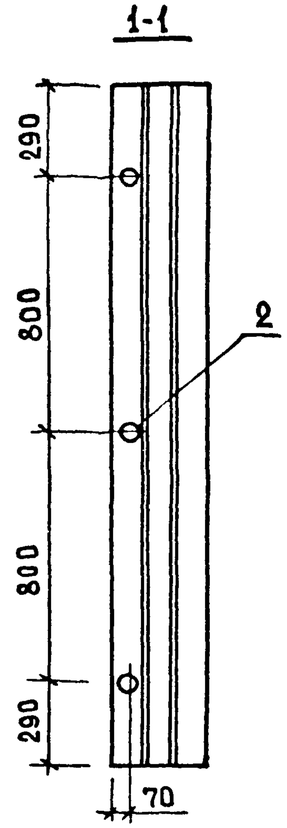

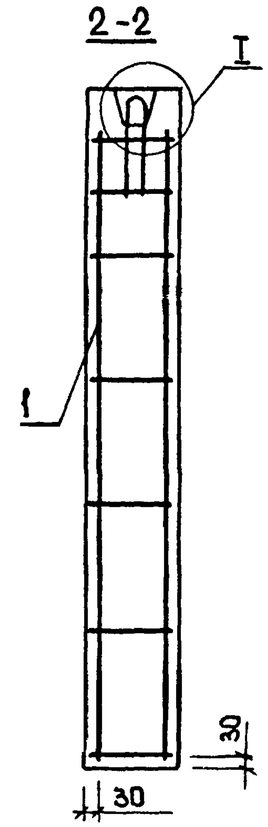

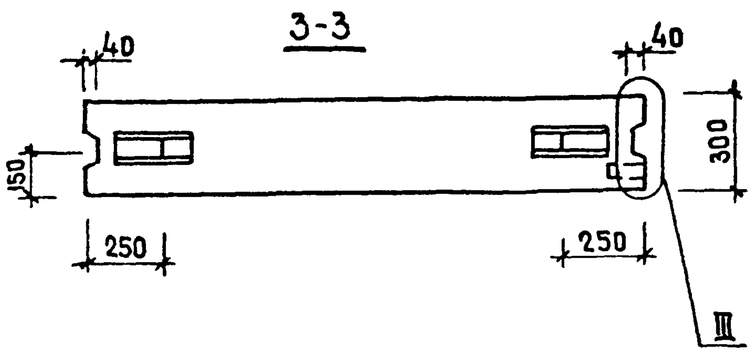

Обозначение	Марка	ℓ, мм	Масса, кг					
			Объемная масса бетона, кг/м³					
			1100	1400	1600	1200	1500	1700
1.134.1-13.2-04.00000	6В 15.22.30-5Л-2	1490	1190	1520	1740	—	—	—
-01	6В 18.22.30-5Л-2	1790	1430	1820	2080	—	—	—
-02	6В 15.22.30-7.5Л-2	1490	—	—	—	1300	1630	1830
-03	6В 18 22.30-7.5Л-2	1790	—	—	—	1560	1950	2210

Нач АПМ-2	Авдеенко		
Н контр	Козлов		V.89
Гл спец	Киршнер		
Проверил	Козлов		V.89
Разраб	Ключко		IV 89

1.134.1-13.2-04.00000СВ

Блок рядовой
(6В 15 22.30-5Л-2, 6В 18 22.30-5Л-2,
6В 15 22.30-7.5Л-2, 6В 18 22.30-7.5Л-2)
Сборочный чертеж

Стадия	Масса	Масшта.
Р	см таб.	1:20
Лист	Листов 1	

Госгражданстрой
КиевЗНИИЭП

Инв № подл | Подпись и дата | Взам инв №

Формат	Зона	Поз.	Обозначение	Наименование	Кол.	Примечание
				Документация		
А3			1.134.1-13.2-05. 00000СБ	Сборочный чертеж		
А3			-00. 00000Д1	Узлы I...VIII		
А3			-00 00000ТО	Техническое описание		
А3			-00. 00000ВС	Ведомость расхода стали		
				Детали		
Б4		2		Пробка деревянная		
				⌀50мм, ℓ=120мм	3	
				Переменные данные		
				для исполнений		
				1.134.1-13.2-05.00000		
				Сборочные единицы		
А4		1	1.134.1-13.2-00. 20000	Блок арматурный БА11	2	
				Материалы		
				Бетон класса В5, $м^3$	0,46	
				1.134.1-13.2-05.00000-01		
				Сборочные единицы		
А4		1	1.134.1-13.2-00. 20000	Блок арматурный БА11	2	
				Материалы		
				Бетон класса В5, $м^3$	0,56	
				1.134.1-13.2-05.00000-02		
				Сборочные единицы		
А4		1	1.134.1-13.2-00. 20000	Блок арматурный БА11	2	

Взам. инв. № | Подпись и дата | Инв. № подл.

Нач. АПМ 2	Авдеенко		VI.89
Н. контр.	Козлов		V.89
Гл. спец.	Киршнер		V.89
Провер.	Козлов		V.89
Разраб.	Ключко		IV.89

1.134.1-13.2-05.00000

Блок рядовой (БВ 7.22.30-5л-а, БВ 9.22.30-5л-а, БВ 12.22.30-5л-а, БВ 15.22.30-5л-а, БВ 18.22.30-5л-а, БВ 21.22.30-5л-а, БВ 24.22.30-5л-а)

Стадия	Лист	Листов
Р	1	2

ГОСГРАЖДАНСТРОЙ
КиевЗНИИЭП

Формат	Зона	Поз.	Обозначение	Наименование	Кол.	Примечание
				Материалы		
				Бетон класса В5, $м^3$	0,76	
				1.134.1-13.2-05.00000-03		
				Сборочные единицы		
А4		1	1.134.1-13.2-00.20000-01	Блок арматурный БА12	2	
				Материалы		
				Бетон класса В5, $м^3$	0,96	
				1.134.1-13.2-05.00000-04		
				Сборочные единицы		
А4		1	1.134.1-13.2-00.20000-02	Блок арматурный БА13	2	
				Материалы		
				Бетон класса В5, $м^3$	1,15	
				1.134.1-13.2-05.00000-05		
				Сборочные единицы		
А4		1	1.134.1-13.2-00.20000-03	Блок арматурный БА14	2	
				Материалы		
				Бетон класса В5, $м^3$	1,35	
				1.134.1-13.2-05.00000-06		
				Сборочные единицы		
А4		1	1.134.1-13.2-00.20000-03	Блок арматурный БА14	2	
				Материалы		
				Бетон класса В5, $м^3$	1,54	

Взам. инв. № | Подпись и дата | Инв. № подл.

1.134.1-13.2-05.00000

Лист 2

24113 31

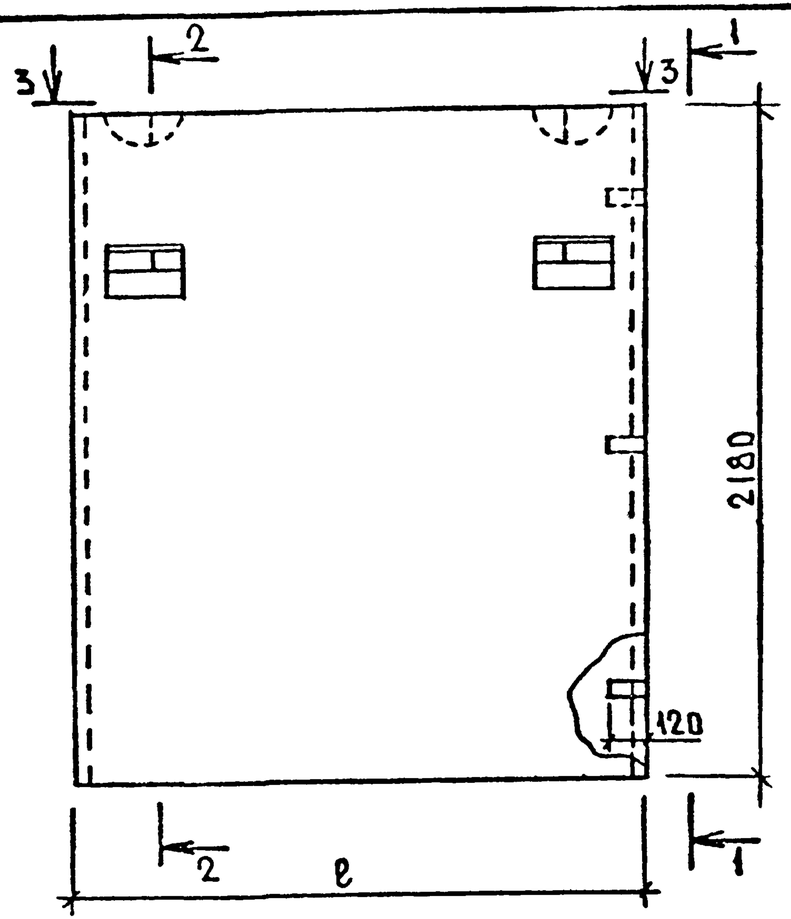

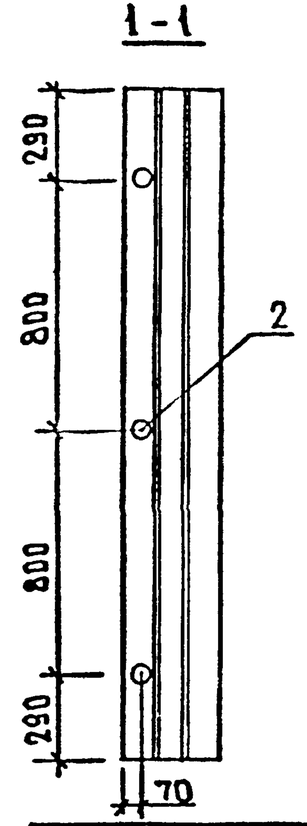

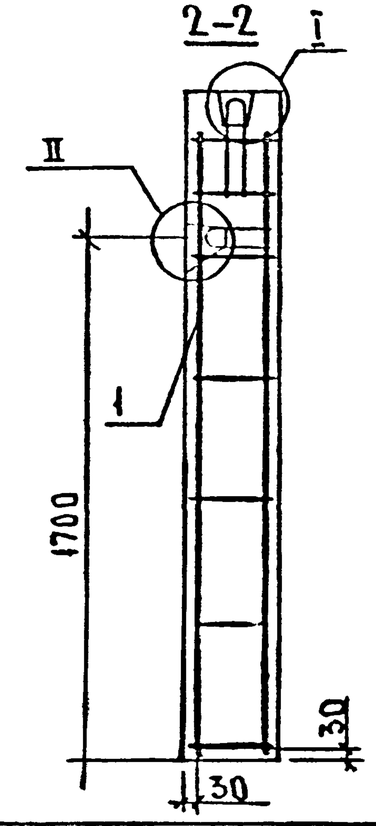

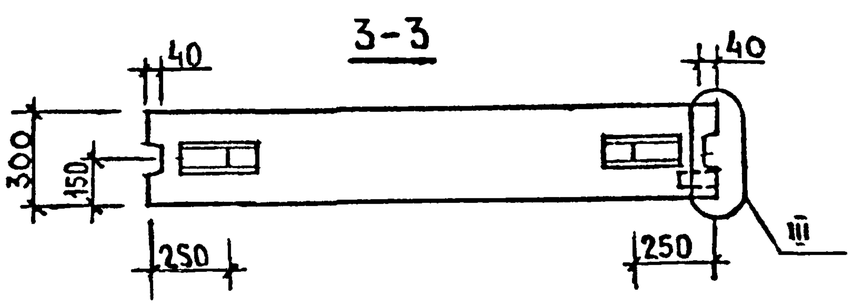

Обозначение	Марка	ℓ, мм	Масса, кг. Объемная масса бетона, кг/м³ 1100	1400	1600
1.134.1-13.2-05.00000	БВ 7.22.30-5Л-а	740	570	730	830
-01	БВ 9.22.30-5Л-а	890	700	890	1010
-02	БВ 12.22.30-5Л-а	1190	940	1200	1370
-03	БВ 15.22.30-5Л-а	1490	1190	1520	1740
-04	БВ 18.22.30-5Л-а	1790	1430	1820	2080
-05	БВ 21.22.30-5Л-а	2090	1680	2140	2440
-06	БВ 24.22.30-5Л-а	2390	1910	2440	2780

Нач АПМ 2	Авдеенко		11.89
Н контр	Козлов		V 89
Гл спец	Киршнер		V 89
Проверил	Козлов		V 89
Разработ	Ключко		11 89

1.134.1-13.2-05.00000 СБ

Блок рядовой (БВ 7.22.30-5Л-а, БВ 9.22.30-5Л-а, БВ 12.22.30-5Л-а, БВ 15.22.30-5Л-а, БВ 18.22.30-5Л-а, БВ 21.22.30-5Л-а, БВ 24.22.30-5Л-а). Сборочный чертеж.

Стадия	Масса	Масштаб
Р	см. табл.	1:20

Лист | Листов 1

Госгражданстрой
КиевЗНИИЭП

24113 32

Формат	Зона	Поз.	Обозначение	Наименование	Кол.	Примечание
				Документация		
А4			1.134.1-13.2-06.00000СБ	Сборочный чертеж		
А3			-00.00000Д1	Узлы I...VIII		
А3			-00.00000ТО	Техническое описание		
А3			-00.00000РС	Ведомость расхода стали		
				Детали		
Б4		2		Пробка деревянная		
				⌀50 мм, ℓ=120 мм	3	
				Переменные данные		
				для исполнений		
				1.134.1-13.2-06.00000		
				Сборочные единицы		
А4		1	1.134.1-13.2-00.20000-04	Блок арматурный БА15	2	
				Материалы		
				Бетон класса В7,5, м³	0,46	
				1.134.1-13.2-06.00000-01		
				Сборочные единицы		
А4		1	1.134.1-13.2-00.20000-04	Блок арматурный БА15	2	
				Материалы		
				Бетон класса В7,5, м³	0,56	

Взам. инв. № | Подпись и дата | Инв. № подл.

Нач. АПМ 2	Авдеенко		VI.89
Н. контр.	Козлов		V.89
Гл. спец.	Киршнер		V.89
Провер.	Козлов		V.89
Разраб.	Ключко		IV.89

1.134.1-13.2-06.00000

Блок рядовой БВ 7.22.30-7,5л-а, БВ 9.22.30-7,5л-а, БВ 12.22.30-7,5л-а, БВ 15.22.30-7,5л-а, БВ 18.22.30-7,5л-а, БВ 21.22.30-7,5л-а, БВ 24.22.30-7,5л-а

Стадия	Лист	Листов
Р	1	2

ГОСГРАЖДАНСТРОЙ КиевЗНИИЭП

Формат	Зона	Поз.	Обозначение	Наименование	Кол.	Примечание
				1.134.1-13.2-06.00000-02		
				Сборочные единицы		
А4		1	1.134.1-13.2-00.20000-05	Блок арматурный БА16	2	
				Материалы		
				Бетон класса В7,5, м³	0,76	
				1.134.1-13.2-06.00000-03		
				Сборочные единицы		
А4		1	1.134.1-13.2-00.20000-06	Блок арматурный БА17	2	
				Материалы		
				Бетон класса В7,5, м³	0,96	
				1.134.1-13.2-06.00000-04		
				Сборочные единицы		
А4		1	1.134.1-13.2-00.20000-07	Блок арматурный БА18	2	
				Материалы		
				Бетон класса В7,5, м³	1,15	
				1.134.1-13.2-06.00000-05		
				Сборочные единицы		
А4		1	1.134.1-13.2-00.20000-08	Блок арматурный БА19	2	
				Материалы		
				Бетон класса В7,5, м³	1,35	
				1.134.1-13.2-06.00000-06		
				Сборочные единицы		
А4		1	1.134.1-13.2-00.20000-09	Блок арматурный БА20	2	
				Материалы		
				Бетон класса В7,5, м³	1,54	

Взам. инв. № | Подпись и дата | Инв. № подл.

1.134.1-13.2-06.00000 Лист 2

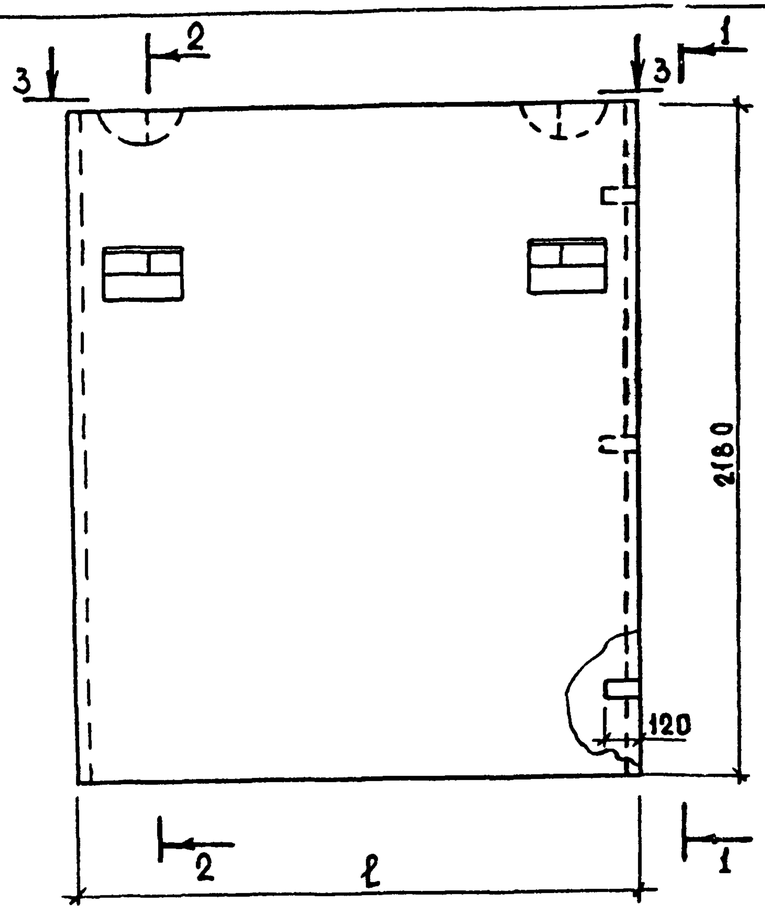

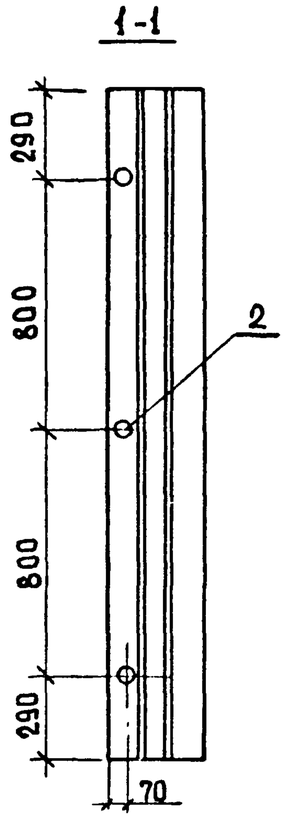

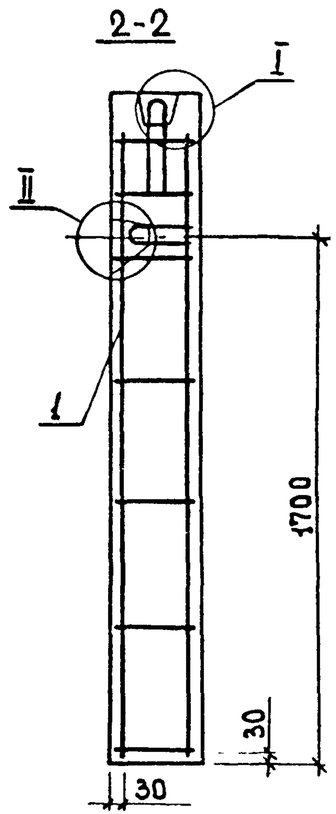

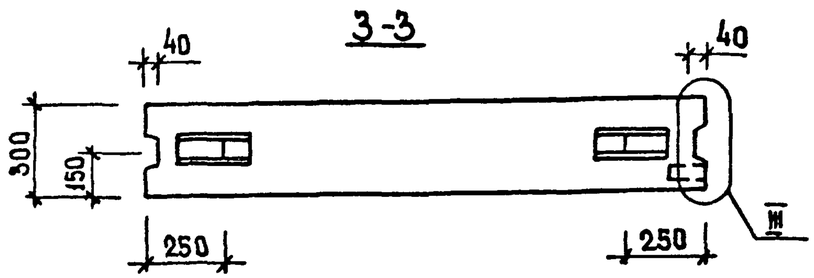

Обозначение	Марка	ℓ мм	Масса, кг		
			Объемная масса бетона, кг/м		
			1200	1500	1700
1.134.1-13.2-06.00000	БВ 7.22.30-7.5 Л-а	740	620	780	880
-01	БВ 9.22.30-7.5 Л-а	890	760	950	1080
-02	БВ 12.22.30-7.5 Л-а	1190	1030	1290	1460
-03	БВ 15 22.30-7.5 Л-а	1490	1300	1630	1840
-04	БВ 18 22.30-7.5 Л-а	1790	1560	1950	2210
-05	БВ 21 22.30-7.5 Л-а	2090	1830	2290	2590
-06	БВ 24.22.30-7.5 Л-а	2390	2090	2610	2960

Нач АПМ-2	Авдеенко		
Н контр	Козлов		V 89
Гл спец	Киршнер		
Провер	Козлов		V 89
Разраб	Ключко		IV 89

1.134.1-13.2-06.00000СБ

Блок рядовой (БВ 7.22 30-7.5Л-а, БВ 9 22 30-7.5Л-а, БВ 12.22 30-7.5Л-а, БВ 15 22 30-7.5Л-а, БВ 18.22.30-7.5Л-а, БВ 21 22 30-7.5Л-а, БВ 24 22 30-7.5Л-а)
Сборочный чертеж.

Стадия	Масса	Масштаб
Р	см таб л	1:20
Лист	Листов 1	

Госгражданстрой
КиевЗНИИЭП

Взам инв N | Подпись и дата | Инв N подл

24113 34

Формат	Зона	Поз.	Обозначение	Наименование	Кол.	Примечание
				Документация		
А3			1.134.1-13.2-07.00000СБ	Сборочный чертеж		
			-00.00000Д1	Узлы I...VIII		
А3			-00.00000ТО	Техническое описание		
А3			-00.00000РС	Ведомость расхода стали		
				Детали		
Б4		2		Пробка деревянная		
				⌀50 мм, l=120 мм	3	
				Переменные данные		
				для исполнений		
				1.134.1-13.2-07.00000		
				Сборочные единицы		
А4		1	1.134.1-13.2-00.20000	Блок арматурный БА11	2	
А4		3	1.100.3-2-100-01	Изделие закладное МС4	2	
				Материалы		
				Бетон класса В5, $м^3$	0,46	
				1.134.1-13.2-07.00000-01		
				Сборочные единицы		
А4		1	1.134.1-13.2-00.20000	Блок арматурный БА11	2	
А4		3	1.100.3-2-100-01	Изделие закладное МС8	2	
				Материалы		
				Бетон класса В5, $м^3$	0,56	

Взам. инв. № | Подпись и дата | Инв. № подл.

Нач. АПМ2	Авдеенко		VI.89	1.134.1-13.2-07.00000
Н. контр.	Козлов		V.89	Блок рядовой (БВ 7.22.30-5Л-1а, БВ 9.22.30-5Л-1а, БВ 15.22.30-5Л-1а, БВ 18.22.30-5Л-1а, БВ 7.22.30-7,5Л-1а, БВ 9.22.30-7,5Л-1а, БВ 15.22.30-7,5Л-1а, БВ 18.22.30-7,5Л-1а)
Гл. спец.	Киршнер		V 89	
Провер.	Козлов		V 89	
Разраб.	Ключко		IV 89	

Стадия	Лист	Листов
Р	1	4

ГОСГРАЖДАНСТРОЙ
КиевЗНИИЭП

Формат	Зона	Поз.	Обозначение	Наименование	Кол.	Примечание
				1.134.1-13.2-07.00000-02		
				Сборочные единицы		
А4		1	1.134.1-13.2-00.20000-01	Блок арматурный БА12	2	
А4		3	1.100.3-2-100-01	Изделие закладное МС4	2	
				Материалы		
				Бетон класса В5, $м^3$	0,96	
				1.134.1-13.2-07.00000-03		
				Сборочные единицы		
А4		1	1.134.1-13.2-00.20000-02	Блок арматурный БА13	2	
А4		3	1.100.3-2-120-01	Изделие закладное МС8	2	
				Материалы		
				Бетон класса В5, $м^3$	1,15	

Взам. инв. № | Подпись и дата | Инв. № подл.

1.134.1-13.2-07.00000 | Лист 2

24113 35

Формат	Зона	Поз.	Обозначение	Наименование	Кол.	Примечание
				1.134.1-13.2-07.08000-04		
				Сборочные единицы		
А4		1	1.134.1-13.2-00.20000-04	Блок арматурный БА 15	2	
А4		3	1.100.3-2-100-01	Изделие закладное МС4	2	
				Материалы		
				Бетон класса В 7,5, м3	0,46	
				1.134.1-13.2-07.00000-05		
				Сборочные единицы		
А4		1	1.134.1-13.2-00.20000-04	Блок арматурный БА15	2	
А4		3	1.100.3-2-120-01	Изделие закладное МС8	2	
				Материалы		
				Бетон класса В7,5,м3	0,56	
				1.134.1-13.2-07.00000-06		
				Сборочные единицы		
А4		1	1.134.1-13.2-00.20000-06	Блок арматурный БА17	2	
А4		3	1.100.3-2-100-01	Изделие закладное МС4	2	

Взам. инв. № | Подпись и дата | Инв. № подл.

Формат	Зона	Поз.	Обозначение	Наименование	Кол.	Примечание
				Материалы		
				Бетон класса В7,5,м3	0,96	
				1.134.1-13.2-07.00000-07		
				Сборочные единицы		
А4		1	1.134.1-13.2-00.20000-07	Блок арматурный БА 18	2	
А4		1	1.100.3-2-120-01	Изделие закладное МС8	2	
				Материалы		
				Бетон класса В 7,5,м3	1,15	

Взам. инв. № | Подпись и дата | Инв. № подл.

24113 36

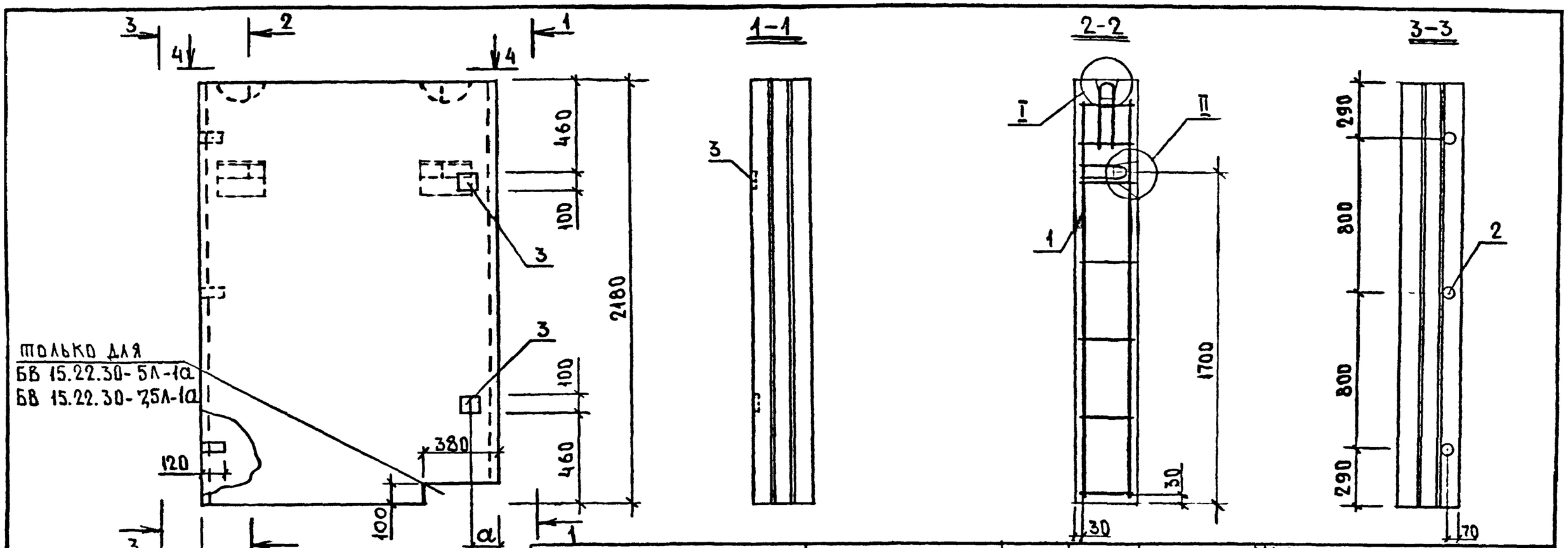

Обозначение	Марка	в, мм	а, мм	Масса, кг. Объемная масса бетона, кг/м³ 1100	1400	1600	1200	1500	1700
1.134.1-13.2-07.00000	БВ 7.22.30-5Л-1а	740	25	570	730	830	–	–	–
-01	БВ 9.22.30-5Л-1а	890	450	700	890	1010	–	–	–
-02	БВ 15.22.30-5Л-1а	1490	25	1180	1500	1710	–	–	–
-03	БВ 18.22.30-5Л-1а	1790	150	1430	1820	2080	–	–	–
-04	БВ 7.22.30-7,5Л-1а	740	25	–	–	–	620	780	880
-05	БВ 9.22.30-7,5Л-1а	890	450	–	–	–	760	950	1080
-06	БВ 15.22.30-7,5Л-1а	1490	25	–	–	–	1300	1630	1840
-07	БВ 18.22.30-7,5Л-1а	1790	150	–	–	–	1560	1950	2210

Нач АПМ-2	Авдеенко		VI.89
Н контр	Козлов		V 89
Гл спец	Киршнер		V 89
Проверил	Козлов		V 89
Разраб.	Ключко		IV 89

1.134.1-13.2-07.00000СБ

Блок рядовой (БВ 7.22.30-5л-1а, БВ 9.22.30-5Л-1а; БВ 15.22.30-5Л-1а; БВ 18.22.30-5Л-1а; БВ 7.22.30-7,5Л-1а; БВ 9.22.30-7,5Л-1а; БВ 15.22.30-7,5Л-1а; БВ 18.22.30-7,5Л-1а) Сб. чертеж

Стадия	Масса	Масштаб
Р	см. табл.	1:20

Лист | Листов 1

Госгражданстрой
КиевЗНИИЭП

Взам инв № | Подпись и дата | Инв № подл

24113 37

Формат	Зона	Поз.	Обозначение	Наименование	Кол.	Примечание
				Документация		
А3			1.134.1-13.2-08.00000СБ	Сборочный чертеж		
А3			-00.00000Д1	Узлы I... VIII		
А3			-00.00000ТО	Техническое описание		
А3			-00.00000РС	Ведомость расхода стали		
				Детали		
Б4		2		Пробка деревянная		
				Ф50мм, l=120мм	3	
				Переменные данные		
				для исполнений		
				1.134.1-13.2-08.00000		
				Сборочные единицы		
А4		1	1.134.1-13.2-00.20000-01	Блок арматурный БА12	2	
				Материалы		
				Бетон класса В5, м³	0,95	
				1.134.1-13.2-08.00000-01		
				Сборочные единицы		
А4		1	1.134.1-13.2-00.20000-02	Блок арматурный БА13	2	

Формат	Зона	Поз.	Обозначение	Наименование	Кол.	Примечание
				Материалы		
				Бетон класса В5 м³	1,15	
				1.134.1-13.2-08.00000-02		
				Сборочные единицы		
А4		1	1.134.1-13.2-00.20000-06	Блок арматурный БА17	2	
				Материалы		
				Бетон класса В7,5, м³	0,96	
				1.134.1-13.2-08.00000-03		
				Сборочные единицы		
А4		1	1.134.1-13.2-00.20000-07	Блок арматурный БА18	2	
				Материалы		
				Бетон класса В7,5, м³	1,15	

Взам. инв. № | Подпись и дата | Инв. № подл.

Нач. АПМ2	Авдеенко		VI.89
Н. контр.	Козлов		V.89
Гл. спец.	Киршнер		V.89
Провер.	Козлов		V.89
Разраб.	Ключко		IV.89

1.134.1-13.2-08.00000

Блок рядовой
(БВ15.22.30-5л-2а, БВ18.22.30-5л-2а, БВ15.22.30-7,5л-2а, БВ18.22.30-7,5л-2а)

Стадия	Лист	Листов
Р	1	2

Госгражданстрой
КиевЗНИИЭП

1.134.1-13.2-08.00000 Лист 2

24113 38

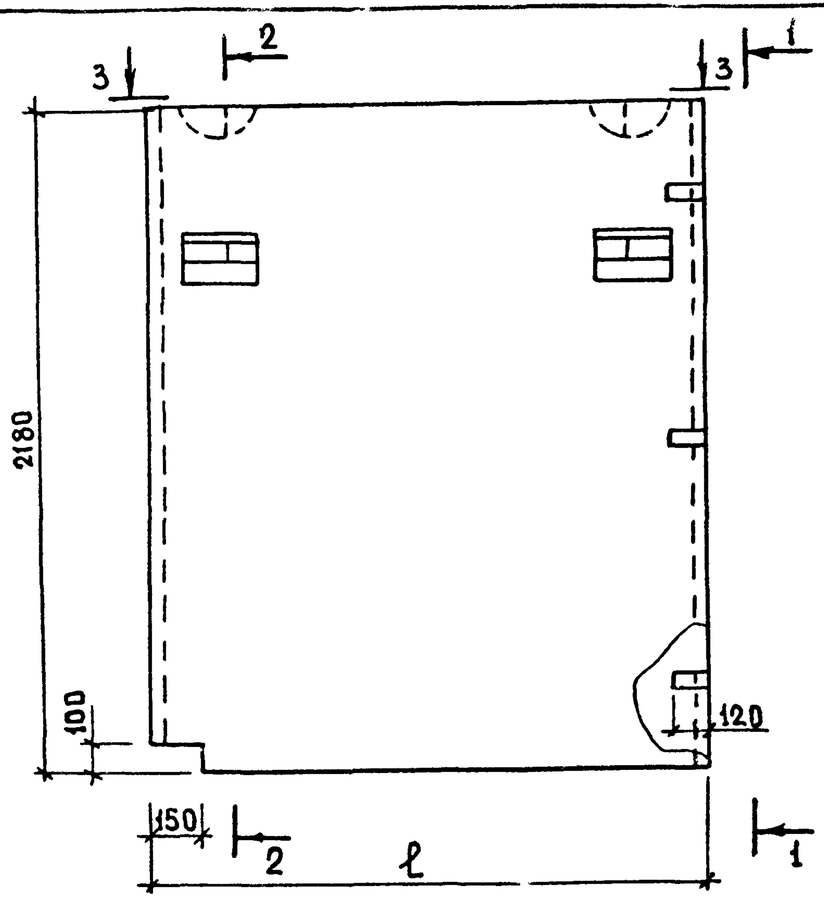

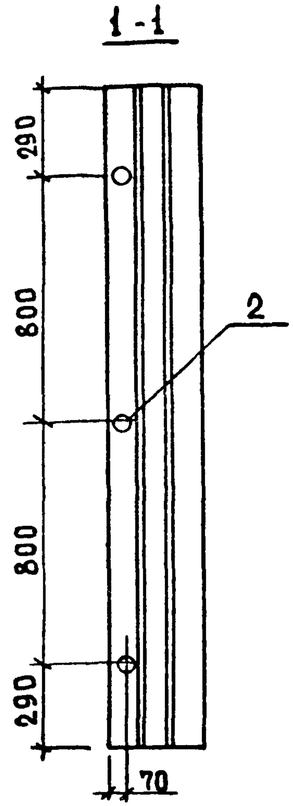

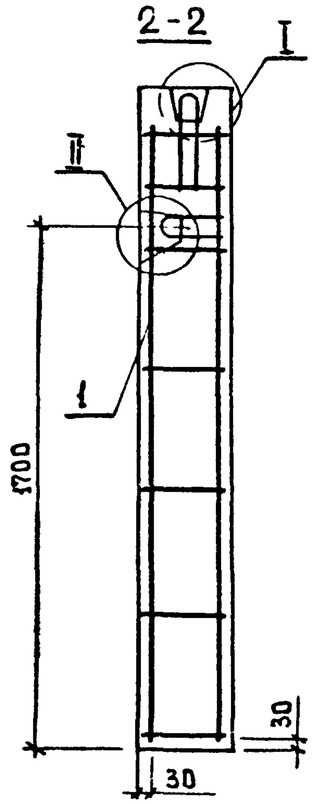

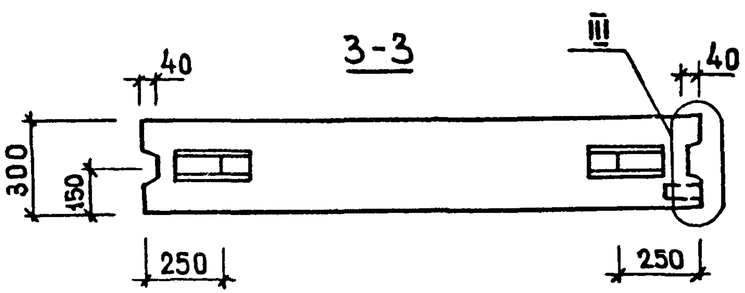

Обозначение	Марка	ℓ, мм	Масса, кг. Объемная масса бетона, кг/м³ 1100	1400	1600	1200	1500	1700
1.134.1-13.2-08.00000	БВ 15.22.30-5Л-2а	1490	1190	1520	1740	—	—	—
-01	БВ 18.22.30-5Л-2а	1790	1430	1820	2080	—	—	—
-02	БВ 15 22.30-7.5Л-2а	1490	—	—	—	1300	1630	1830
-03	БВ 18.22.30-7.5Л-2а	1790	—	—	—	1560	1950	2210

Нач АМП-2	Авдеенко		
Н контр	Козлов		V.89
Гл спец	Киршнер		
Проверил	Козлов		V.89
Разраб	Ключко		IV.89

1.134.1-13.2-08 00000 СБ

Блок рядовой
(БВ 15 22.30-5Л-2а, БВ 18 22.30-5Л-2а, БВ 15.22.30-7.5Л-2а, БВ 18 22 30-7.5Л-2а)
Сборочный чертеж

Стадия	Масса	Масштаб
Р	см таб л	1:20
Лист	Листов 1	

Госгражданстрой
КиевЗНИИЭП

Взам инв № | Подпись и дата | Инв № подл

24113 39

Формат	Зона	Поз.	Обозначение	Наименование	Кол.	Примечание
				Документация		
А3			1.134.1-13.2-09.00000 СБ	Сборочный чертеж		
А3			-00.00000 Д1	Узлы I...VIII		
А3			-00.00000 ТО	Техническое описание		
А3			-00.00000 РС	Ведомость расхода стали		
			Переменные	Данные для исполнений		
				1.134.1-13.2-09.00000		
				Сборочные единицы		
А4		1	1.134.1-13.2-09.10000	Каркас пространственный		
				КП1	1	
				Детали		
А4		2	1.134.1-13.2-00.05100	Петля строповочная П10	2	
				Материалы		
				Бетон класса В5, м³	0,08	
				1.134.1-13.2-09.00000-01		
				Сборочные единицы		
А4		1	1.134.1-13.2-09.10000-01	Каркас пространственный		
				КП2	1	

Формат	Зона	Поз.	Обозначение	Наименование	Кол.	Примечание
				Детали		
А4		2	1.134.1-13.2-00.05100	Петля строповочная П10	2	
				Материалы		
				Бетон класса В5, м³	0,11	
				1.134.1-13.2-09.00000-02		
				Сборочные единицы		
А4		1	1.134.1-13.2-09.10000-02	Каркас пространственный		
				КП3	1	
				Детали		
А4		2	1.134.1-13.2-00.05100-01	Петля строповочная П11	2	
				Материалы		
				Бетон класса В5, м³	0,14	
				1.134.1-13.2-09.00000-03		
				Сборочные единицы		
А4		1	1.134.1-13.2-09.10000-03	Каркас пространственный		
				КП4	1	
				Детали		
А4		2	1.134.1-13.2-00.05100-01	Петля строповочная П11	2	
				Материалы		
				Бетон класса В5, м³	0,17	

Взам. инв. № | Подпись и дата | Инв. № подл.

Нач. АПМ	Авдеенко		VI.89
Н. контр.	Козлов		V.89
Гл. спец.	Киршнер		V.89
Провер.	Козлов		V.89
Разраб.	Ключко		IV.89

1.134.1-13.2-09.00000

Блок поясной (БВП 9.3.30-5л, БВП 12.3.30-5л, БВП 15.3.30-5л, БВП 18.3.30-5л, БВП 21.3.30-5л, БВП 24.3.30-5л, БВП 27.3.30-5л, БВП 30.3.30-5л)

Стадия	Лист	Листов
Р	1	4

Госгражданстрой КиевЗНИИЭП

1.134.1-13.2-09.00000 Лист 2

24113 40

Формат	Зона	Поз.	Обозначение	Наименование	Кол.	Примечание
				1.134.1-13.2-09.00000-04		
				Сборочные единицы		
А4		1	1.134.1-13.2-09.10000-04	Каркас пространственный		
				КП5	1	
				Детали		
А4		2	1.134.1-13.2-00.05100-01	Петля строповочная П11	2	
				Материалы		
				Бетон класса В5, м³	0,20	
				1.134.1-13.2-09.00000-05		
				Сборочные единицы		
А4		1	1.134.1-13.2-09.2000	Каркас пространственный		
				КП8	1	
				Детали		
А4		2	1.134.1-13.2-00.05100-01	Петля строповочная П11	2	
				Материалы		
				Бетон класса В5, м³	0,23	
				1.134.1-13.2-09.00000-06		
				Сборочные единицы		
А4		1	1.134.1-13.2-09.10000-05	Каркас пространственный		
				КП6	1	

Инв. № подл. | Подпись и дата | Взам. инв. №

Формат	Зона	Поз.	Обозначение	Наименование	Кол.	Примечание
				Детали		
А4		2	1.134.1-13.2-00.05100-01	Петля строповочная П11	2	
				Материалы		
				Бетон класса В5, м³	0,26	
				1.134.1-13.2-09.00000-07		
				Сборочные единицы		
А4		1	1.134.1-13.2-09.10000-06	Каркас пространственный		
				КП7	1	
				Детали		
А4		2	1.134.1-13.2-00.05100-01	Петля строповочная П11	2	
				Материалы		
				Бетон класса В5, м³	0,29	

Инв. № подл. | Подпись и дата | Взам. инв. №

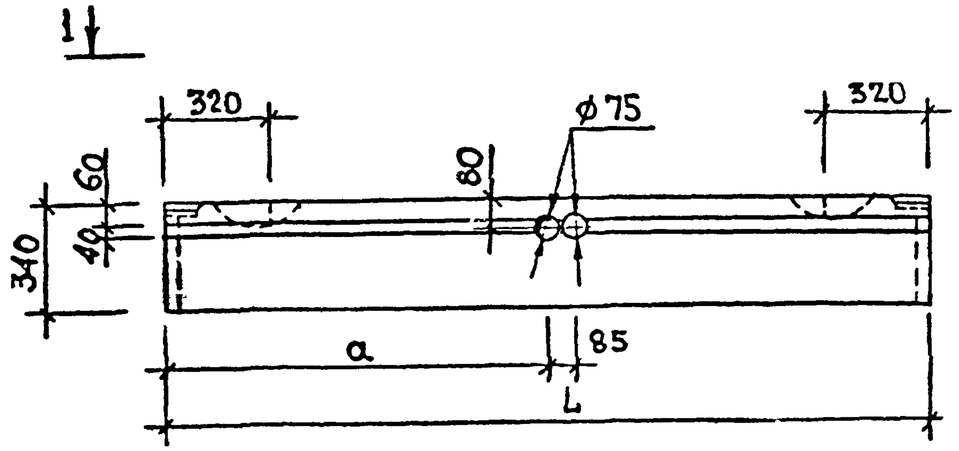

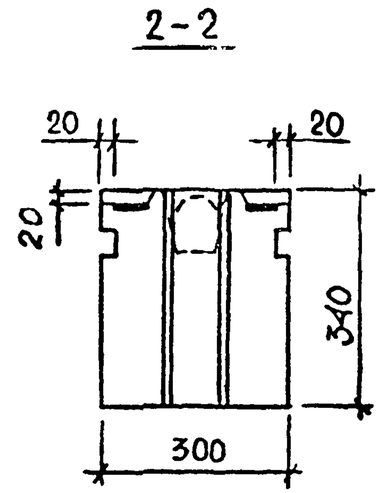

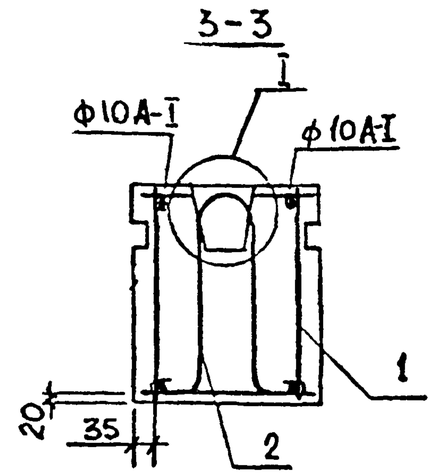

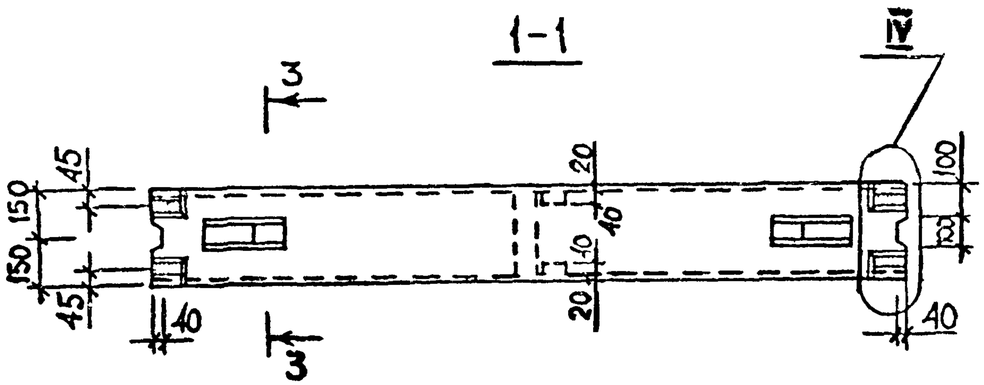

Обозначение	Марка	L, мм	a, мм	Масса, кг: Объемная масса бетона 1100	1400	1600
1.134.1-13.2-09.00000	БВП 9.3.30-5А	880	440	100	130	150
-01	БВП 12.3.30-5А	1180	590	140	170	200
-02	БВП 15.3.30-5А	1480	740	170	220	250
-03	БВП 18.3.30-5А	1780	890	210	270	310
-04	БВП 21.3.30-5А	2080	1040	250	320	360
-05	БВП 24.3.30-5А	2380	1190	290	360	420
-06	БВП 27.3.30-5А	2680	1340	320	410	470
-07	БВП 30.3.30-5А	2980	1490	360	460	520

Нач АПМ 2	Авдеенко		VI.89
Н.контр	Козлов		V 89
Гл спец	Киршнер		V 89
Проверил	Козлов		V 89
Разраб	Григорьева		IV.89

1.134.1-13.2-09.00000 СБ

БЛОК ПОЯСНОЙ (БВП 9.3.30-5А, БВП 12.3.30-5А, БВП 15.3.30-5А, БВП 18.3.30-5А, БВП 21.3.30-5А, БВП 24.3.30-5А, БВП 27.3.30-5А, БВП 30.3.30-5А). СБ. ЧЕРТ.

Стадия	Масса	Масштаб
Р	Сн. Табл.	1:20 1:10
Лист	Листов 1	

ГОСГРАЖДАНСТРОЙ
КиевЗНИИЭП

24113 42

Формат	Зона	Поз.	Обозначение	Наименование	Кол.	Примечание
				Документация		
А3			1.134.1-13.2-10.00000 СБ	Сборочный чертеж.		
А3			-00.00000 Д1	Узлы I...VIII		
А3			-00.00000 ТО	Техническое описание		
А3			-00.00000 РС	Ведомость расхода стали		
			Переменные	данные для исполнений		
				1.134.1-13.2-10.00000		
				Сборочные единицы		
А4		1	1.134.13.2-09.10000	Каркас пространственный		
				КП 1	1	
				Детали		
А4		2	1.134.1-13.2-00.05100	Петля строповочная П11	2	
				Материалы		
				Бетон класса В7,5, $м^3$	0,08	
				1.134.1-13.2-10000-01		
				Сборочные единицы		
А4		1	1.134.1-13.2-09.10000-01	Каркас пространственный		
				КП 12	1	

Нач.АПМ2	Авдеенко		VI.89
Н.контр.	Козлов		V 89
Гл.спец.	Киршнер		V 89
Провер.	Козлов		V 89
Разраб.	Ключко		IV 89

1.134.1-13.2-10.00000

Блок поясной (БВП 9.3.30-7,5л, БВП 12.3.30-7,5л, БВП 15.3.30-7,5л, БВП 18.3.30-7,5л, БВП 21.3.30-7,5л, БВП 24.3.30-7,5л, БВП 27.3.30-7,5л, БВП 30.3.30-7,5л)

Стадия	Лист	Листов
Р	1	4

Госгражданстрой КиевЗНИИЭП

Взам. инв. № | Подпись и дата | Инв. № подл.

Формат	Зона	Поз.	Обозначение	Наименование	Кол.	Примечание
				Детали		
А4		2	1.134.1-13.2-00.05100-01	Петля строповочная П11	2	
				Материалы		
				Бетон класса В7,5, $м^3$	0,11	
				1.134.1-13.2-10.00000-02		
				Сборочные единицы		
А4		1	1.134.1-13.2-09.10000-02	Каркас пространственный		
				КП 3	1	
				Детали		
А4		2	1.134.1-13.2-00.05100-01	Петля строповочная П11	2	
				Материалы		
				Бетон класса В7,5, $м^3$	0,14	
				1.134.1-13.2-10.00000-03		
				Сборочные единицы		
А4		1	1.134.1-13.2-09.10000-03	Каркас пространственный		
				КП 4	1	
				Детали		
А		4	1.134.1-13.2-00.05100-01	Петля строповочная П11	2	
				Материалы		
				Бетон класса В7,5, $м^3$	0,17	

Взам. инв. № | Подпись и дата | Инв. № подл.

1.134.1-13.2-10.00000

Лист 2

24113 43

Формат	Зона	Поз.	Обозначение	Наименование	Кол.	Примечание
				1.134.1-13.2-10.00000-04		
				Сборочные единицы		
А4		1	1.134.1-13.2-09.10000-04	Каркас пространственный		
				КП5	1	
				Детали		
А4		2	1.134.1-13.2-00.05100-01	Петля строповочная П11	2	
				Материалы		
				Бетон класса В7,5, м3	0,20	
				1.134.1-13.2-10.00000-05		
				Сборочные единицы		
А4		1	1.134.1-13.2-09.20000	Каркас пространственный		
				КП8	1	
				Детали		
А4		2	1.134.1-13.2-00.05100-01	Петля строповочная П11	2	
				Материалы		
				Бетон класса В7,5, м3	0,23	
				1.134.1-13.2-10.00000-06		
				Сборочные единицы		
А4		1	1.134.1-13.2-09.10000-05	Каркас пространственный		
				КП6	1	

Взам. инв. N | Подпись и дата | Инв. N подл.

Формат	Зона	Поз.	Обозначение	Наименование	Кол.	Примечание
				Детали		
А4		2	1.134.1-13.2-00.05100-01	Петля строповочная П11	2	
				Материалы		
				Бетон класса В7,5, м3	0,26	
				1.134.1-13.2-10.00000-07		
				Сборочные единицы		
А4		1	1.134.1-13.2-09.10000-06	Каркас пространственный		
				КП7	1	
				Детали		
А4		2	1.134.1-13.2-00.05100-01	Петля строповочная П11	2	
				Материалы		
				Бетон класса В7,5, м3	0,29	

Взам. инв. N | Подпись и дата | Инв. N подл.

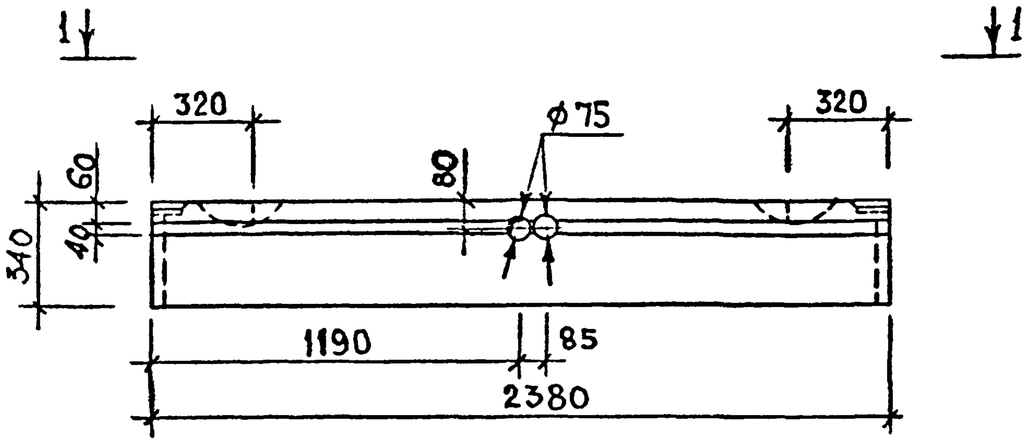

2-2

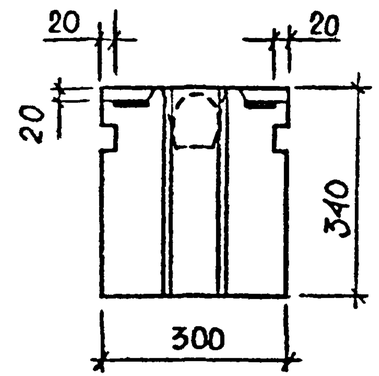

3-3

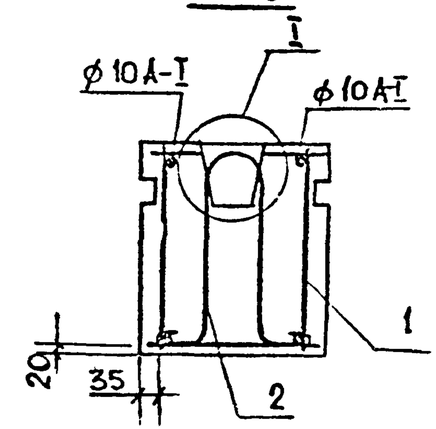

1-1

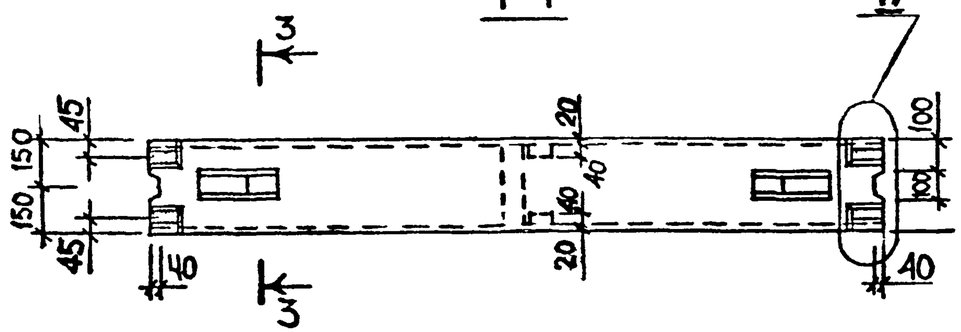

Обозначение	Марка	L, мм	a, мм	Масса, кг: Объемная масса бетона 1200	1500	1700
1.134.1-13.2-10.00000	БВП 9.3.30-7,5А	880	440	110	140	160
-01	БВП 12.3.30-7,5А	1180	590	150	190	210
-02	БВП 15.3.30-7,5А	1480	740	190	240	270
-03	БВП 18.3.30-7,5А	1780	890	230	290	330
-04	БВП 21.3.30-7,5А	2080	1040	270	340	380
-05	БВП 24.3.30-7,5А	2380	1190	310	390	440
-06	БВП 27.3.30-7,5А	2680	1340	350	440	500
-07	БВП 30.3.30-7,5А	2980	1490	400	500	550

Нач АПМ-2	Авдеенко		VI 89
Н контр.	Козлов		V.89
Гл. спец	Киршнер		V.89
Провер	Козлов		V 89
Разработ	Григорьева		VI 89

1.134.1-13.2-10.00000 СБ

БЛОК ПОЯСНОЙ. (БВП 9.3.30-7,5А, БВП 12.3.30-7,5А БВП 15.3.3-7,5А, БВП 18.3.30-7,5А БВП 21.3.30-7,5А, БВП 24.3.30-7,5А БВП 27.3.30-7,5, БВП 30.3.30-7,5А) СБ ЧЕРТ.

Стадия	Масса	Масштаб
Р	см. табл.	1:20 1:10
Лист	Листов 1	

ГОСГРАЖДАНСТРОЙ
КиевЗНИИЭП

Взам инв. № | Подпись и дата | Инв № подл

24113 45

Формат	Зона	Поз.	Обозначение	Наименование	Кол.	Примечание
				Документация		
А3			1.134.1-13.2-11.00000 СБ	Сборочный чертеж		
А3			-00.00000 Д1	Узлы I... VIII		
А3			-00.00000 ТО	Техническое описание		
А3			-00.00000 РС	Ведомость расхода стали		
			Переменные	данные для исполнений		
				1.134.1-13.2-11.00000		
				Сборочные единицы		
А4		1	1.134.1-13.2-11.10000	Каркас пространственный		
				КП 9	1	
А4		2	-00.04700	Петля строповочная П12	2	
				Материалы		
				Бетон класса В5, м³	0,15	
				1.134.1-13.2-11.00000 Д1		
				Сборочные единицы		
А4		1	1.134.1-13.2-11.00000-01	Каркас пространственный		
				КП 10	1	
А4		2	-00.04700-01	Петля строповочная П13	2	
				Материалы		
				Бетон класса В5, м³	0,36	
				1.134.1-13.2-11.00000-02		
				Сборочные единицы		
А4		1	1.134.1-13.2-11.10000-02	Каркас пространственный		
				КП 11	1	
А4		2	-00.04700-01	Петля строповочная П13	2	

Формат	Зона	Поз.	Обозначение	Наименование	Кол.	Примечание
				Материалы		
				Бетон класса В5, м³	0,51	
				1.134.1-13.2-11.00000-03		
				Сборочные единицы		
А4		1	1.134.1-13.2-11.10000	Каркас пространственный		
				КП 9	1	
А4		2	-00.04700	Петля строповочная П12	2	
				Материалы		
				Бетон класса В7,5, м³	0,15	
				1.134.1-13.2-11.00000-04		
				Сборочные единицы		
А4		1	1.134.1-13.2-11.10000-01	Каркас пространственный		
				КП 10	1	
А4		2	-00.04700-01	Петля строповочная П13	2	
				Материалы		
				Бетон класса В7,5, м³	0,36	
				1.134.1-13.2-11.00000-05		
				Сборочные единицы		
А4		1	1.134.1-13.2-11.10000-02	Каркас пространственный		
				КП 11	1	
А4		2	-00.04700-01	Петля строповочная П13	2	
				Материалы		
				Бетон класса В7,5, м³	0,51	

Инв. № подл. | Подпись и дата | Взам. инв. №

Нач. отд.	Авдеенко		II.89
Н. контр.	Козлов		V 89
Гл. спец.	Киршнер		V 89
Провер.	Козлов		V 89
Разраб.	Ключко		IV 89

1.134.1-13.2-11.00000

Блок поясной БВП9.6.30-5л, БВП 21.6.30-5л, БВП30.6.30-5л, БВП9.6.30-7,5л, БВП 21.6.30-7,5л, БВП30.6.30-7,5л

Стадия	Лист	Листов
Р	1	2

Госгражданстрой Киевзниизп

1.134.1-13.2-11.00000 Лист 2

24113 46

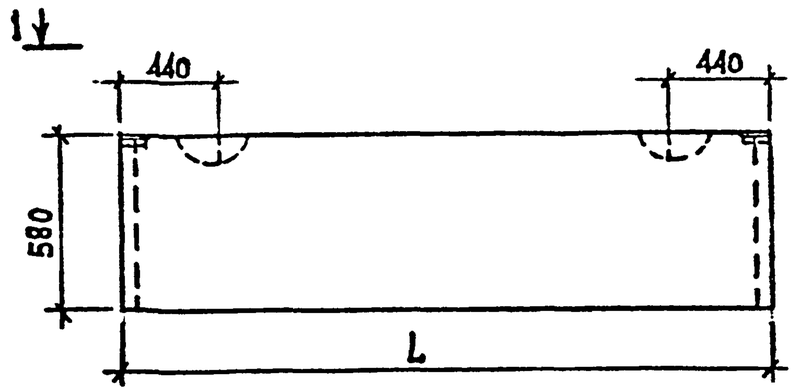

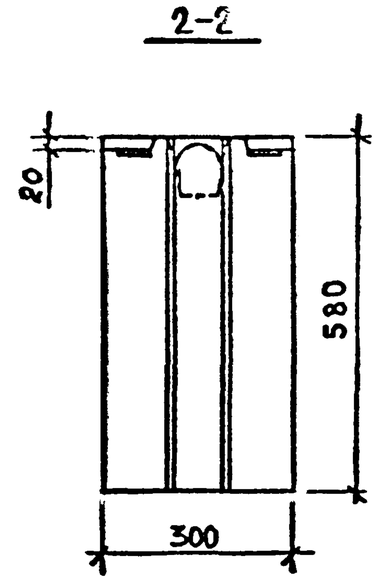

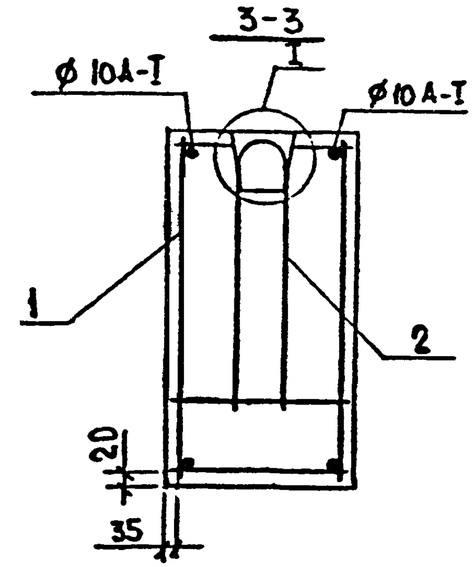

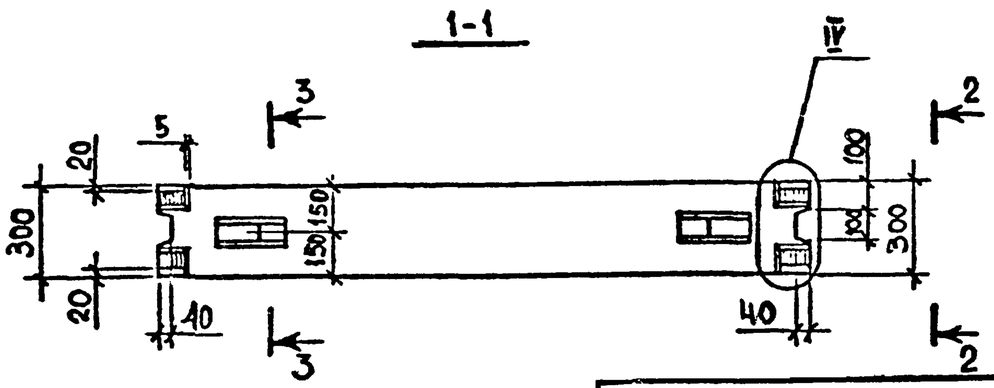

Обозначение	Марка	L, мм	Масса, кг. Объемная масса бетона, кг/м³ 1100	1400	1600	1200	1500	1700
1.134.1-13.2-11.00000	БВП 9.6.30-5А	880	190	240	270	–	–	–
-01	БВП 21.6.30-5А	2080	450	570	650	–	–	–
-02	БВП 30.6.30-5А	2980	630	810	920	–	–	–
-03	БВП 9.6.30-7,5А	880	–	–	–	200	250	290
-04	БВП 21.6.30-7,5А	2080	–	–	–	490	610	690
-05	БВП 30.6.30-7,5А	2980	–	–	–	690	860	980

Нач. АПМ 2	Авдеенко		VI.89
Н. контр.	Козлов		V.89
Гл. спец.	Киршнер		V.89
Проверил	Козлов		V.89
Разраб.	Григорьева		IV.89

1.134.1-13.2-11.00000 СБ

Блок поясной (БВП 9.6.30-5А, БВП 21.6.30-5А, БВП 30.6.30-5А, БВП 9.6.30-7,5А, БВП 21.6.30-7,5 БВП 30.6.30-7,5А) Сборочный чертеж.

Стадия	Масса	Масштаб
Р	см. табл.	1:10 1:20
Лист	Листов 1	

ГОСГРАЖДАНСТРОЙ КиевЗНИИЭП

Взам. инв. № | Подпись и дата | Инв. № подл.

24113 47

Формат	Зона	Поз.	Обозначение	Наименование	Кол.	Примечание
				Документация		
А3			1.134.1-13.2-12.00000 СБ	Сборочный чертеж		
А3			-00.00000 Д1	Узлы I...VIII		
А3			-00.00000 ТО	Техническое описание		
А3			-00.00000 РС	Ведомость расхода стали		
				Сборочные единицы		
А4		1	1.134.1-13.2-12.10000	Каркас пространственный		
				КП 12	1	
А4		2	1.134.1-13.2-00.04700	Петля строповочная П12	2	
А4		3	1.100.3-2-100-01	Изделие закладное МС4	1	
			Переменные	данные для исполнений		
				1.134.1-13.2-12.00000		
				Материалы		
				Бетон класса В5, м³	0,25	
				1.134.1-13.2-12.00000-01		
				Материалы		
				Бетон класса В7,5, м³	0,25	

Нач.АПМ	Авдеенко		VI.89
Н.контр.	Козлов		V.89
Гл.спец.	Киршнер		V.89
Провер.	Козлов		V.89
Разраб.	Ключко		IV.89

1.134.1-13.2-12.00000

Блок перемычечный (БВП 18.6.30-5л, БВП 18.6.30-7,5л)

Стадия	Лист	Листов
Р		1

ГОСГРАЖДАНСТРОЙ КиевЗНИИЭП

Формат	Зона	Поз.	Обозначение	Наименование	Кол.	Примечание
				Документация		
А3			1.134.1-13.2-13.00000 СБ	Сборочный чертеж		
А3			-00.00000 Д1	Узлы I...VIII		
А3			-00.00000 ТО	Техническое описание		
А3			-00.00000 РС	Ведомость расхода стали		
				Сборочные единицы		
А4		1	1.134.1-13.2-13.10000	Каркас пространственный		
				КП 13	1	
А4		2	1.134.1-13.2-00.04700	Петля строповочная П12	2	
А4		3	1.100.3-2-100-01	Изделие закладное МС4	1	
			Переменные	данные для исполнений		
				1.134.1-13.2-13.00000		
				Материалы		
				Бетон класса В5, м³	0,28	
				1.134.1-13.2-13.00000-01		
				Материалы		
				Бетон класса В7,5, м³	0,28	

Нач.АПМ	Авдеенко		VI.89
Н.контр.	Козлов		V.89
Гл.спец.	Киршнер		V.89
Провер.	Козлов		V.89
Разраб.	Ключко		IV.89

1.134.1-13.2-13.00000

Блок перемычечный (БВП 20.6.30-5л; БВП 20.6.30-7,5л)

Стадия	Лист	Листов
Р		1

ГОСГРАЖДАНСТРОЙ КиевЗНИИЭП

Инв. № подл. | Подпись и дата | Взам. инв. №

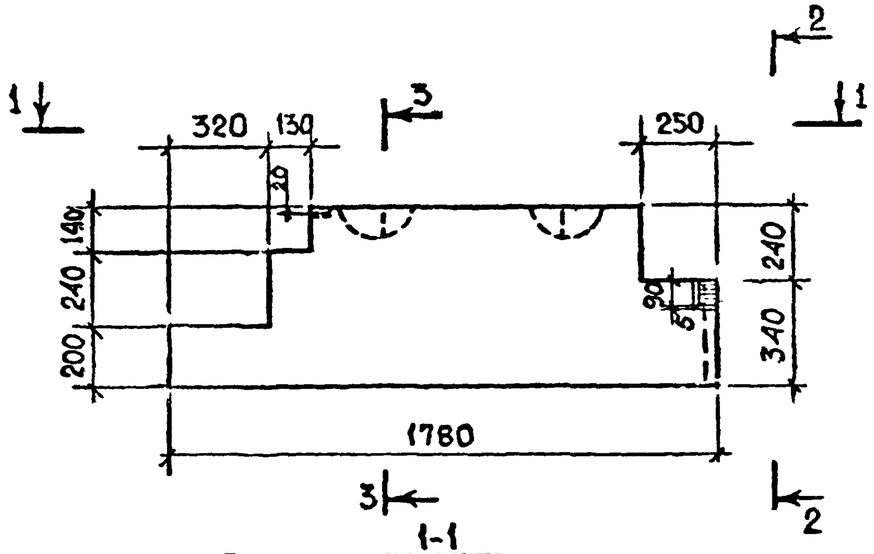

1-1

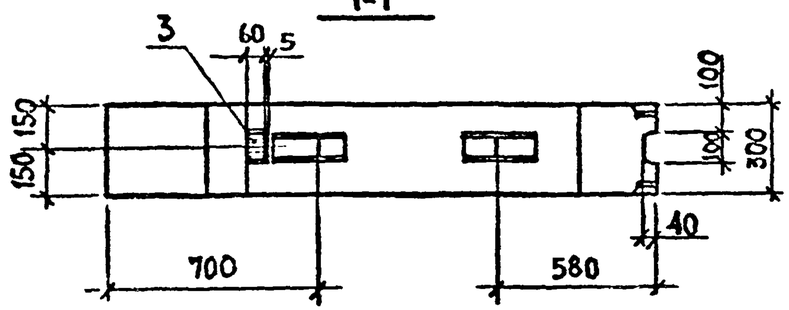

2-2

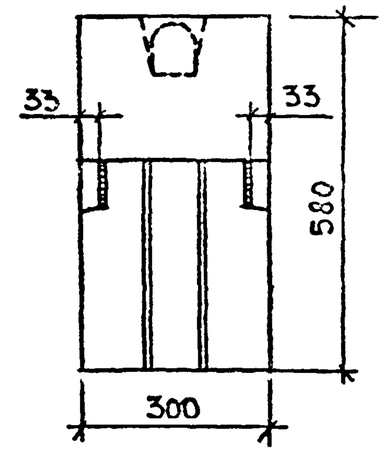

3-3

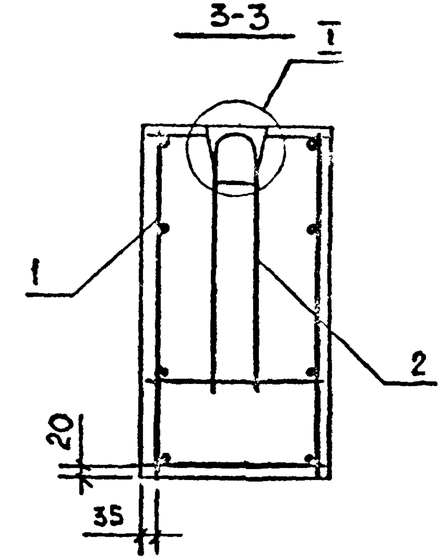

Обозначение	Марка	Масса, кг					
		Объемная масса бетона, кг/м³					
		1100	1400	1600	1200	1500	1700
1.134-13.2-12.00000	БВП 18.6.30-5А	310	400	450	–	–	–
-01	БВП 18.6.30-7,5А	–	–	–	340	420	480

Нач. АПМ-2	Авдеенко		VI.89
Н. контр.	Козлов		V.89
Гл. спец.	Киршнер		V.89
Провер.	Козлов		V.89
Разработ.	Григорьева		IV.89

1.134.1-13.2-12.00000 СБ

Блок перемычечный (БВП 18.6.30-5А, БВП 18.6.30-7,5А) Сборочный чертеж.

Стадия	Масса	Масштаб
Р	см. табл.	1:10 1:20
Лист	Листов 1	

Госгражданстрой
КиевЗНИИЭП

Инв. № подл. | Подпись и дата | Взам. инв. №

24113 49

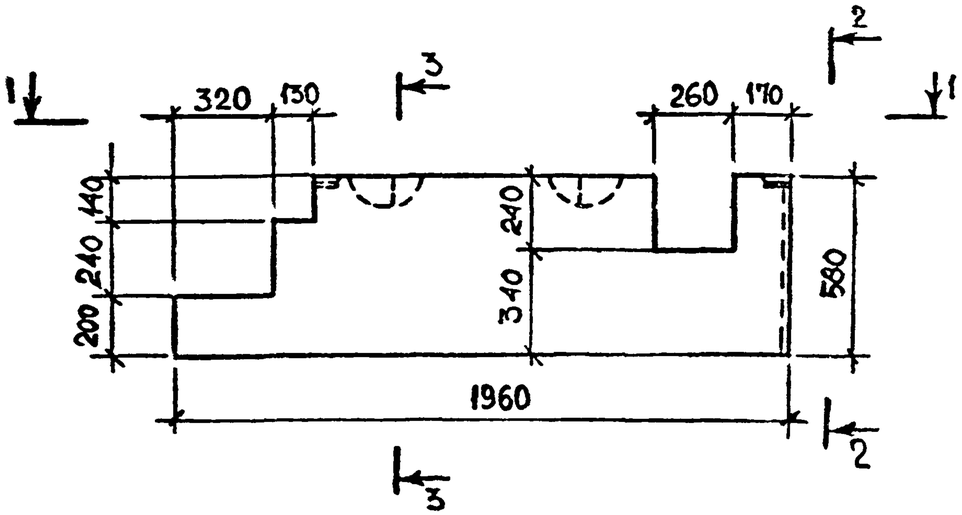

2-2

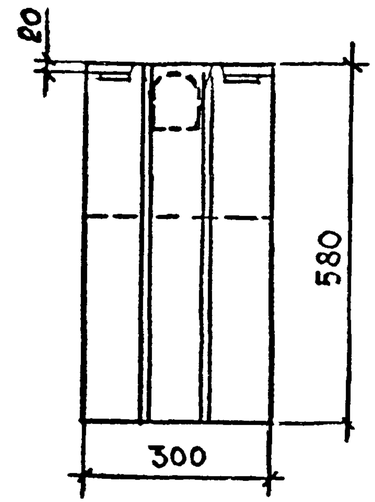

3-3

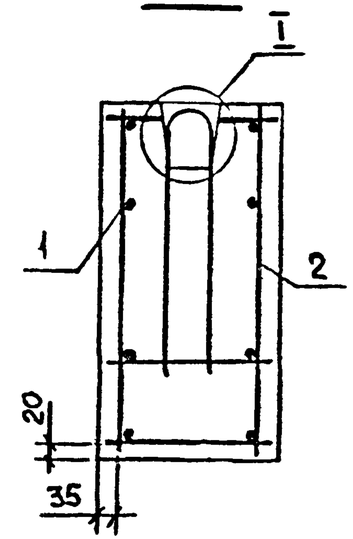

1-1

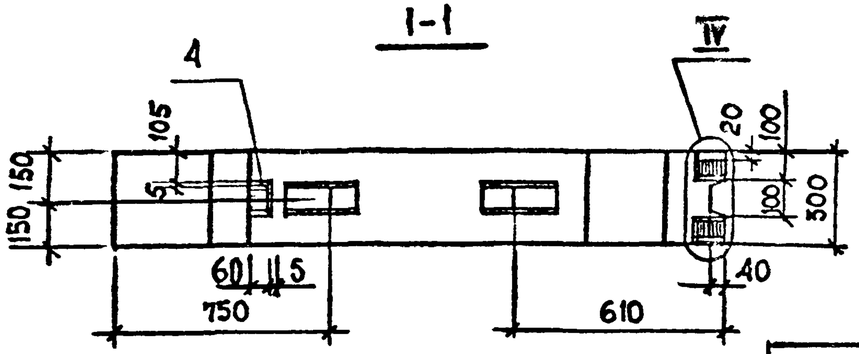

Обозначение	Марка	Масса, кг					
		Объемная масса бетона, кг/м³					
		1100	1400	1600	1200	1500	1700
1.134.1-13.2-13.00000	БВП 20.6.30-5А	350	440	510	–	–	–
-01	БВП 20.6.30-7,5А	–	–	–	380	470	540

Нач АПМ 2	Авдеенко		VI 89
Н контр.	Козлов		V.89
Гл спец.	Киршнер		V 89
Проверил	Козлов		V 89
Разраб	Григорьева		IV 89

1.134.1-13.2-13.00000СБ

Блок перемычечный (БВП 20.6.30-5А; БВП 20.6.30-7,5А)

Сборочный чертеж

Стадия	Масса	Масштаб
Р	см. табл.	1:10 1:20
Лист	Листов 1	

ГОСГРАЖДАНСТРОЙ
КиевЗНИИЭП

Инв№ подл | Подпись и дата | Взам.инв.№

24113 50

Формат	Зона	Поз.	Обозначение	Наименование	Кол.	Примечание
				Документация		
А3			1.134.1-13.2-14.00000 СБ	Сборочный чертеж		
А3			-00.00000 Д2	Узлы I...VIII		
А3			-00.00000 ТО	Техническое описание		
А3			-00.00000 РС	Ведомость расхода стали		
				Сборочные единицы		
А4		1	1.134.1-13.2-14.10000	Каркас пространственный		
				КП 14	1	
А4		2	1.134.1-13.2-00.04700-01	Петля строповочная П13	2	
А4		3	1.100.3-2-100-01	Изделие закладное МС4	2	
			Переменные	Данные для исполнений		
				1.134.1-13.2-14.00000		
				Материалы		
				Бетон класса В5, м³	0,40	
				1.134.1-13.2-14.00000-01		
				Материалы		
				Бетон класса В7,5, м³	0,40	

Формат	Зона	Поз.	Обозначение	Наименование	Кол.	Примечание

Взам. инв. № | Подпись и дата | Инв. № подл.

Нач.отд.	Авдеенко		VI.89
Н.контр.	Козлов		V.89
Гл.спец.	Киршнер		V.89
Провер.	Козлов		V.89
Разраб.	Ключко		IV.89

1.134.1-13.2-14.00000

Блок перемычечный

/БВП 27.6.30-5Л, БВП 27.6.30-7,5Л

Стадия	Лист	Листов
Р		1

ГОСГРАЖДАНСТРОЙ
КиевЗНИИЭП

Лист

24113 51

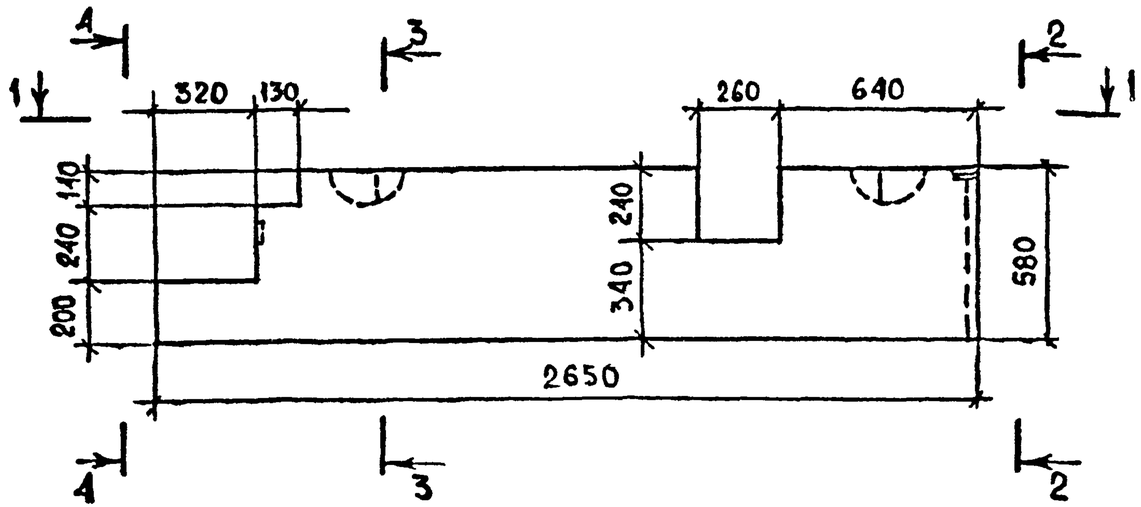

2-2

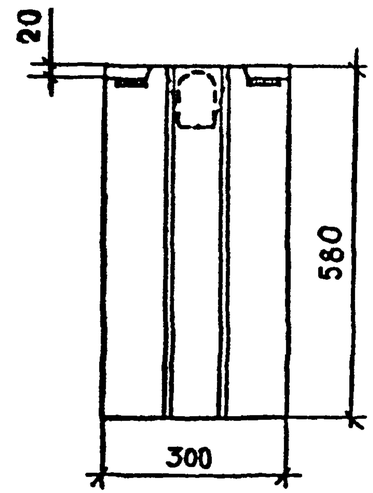

3-3

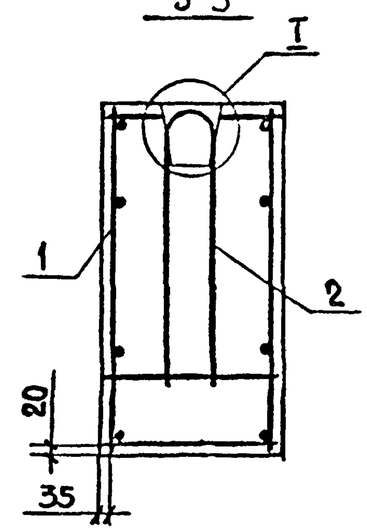

1-1

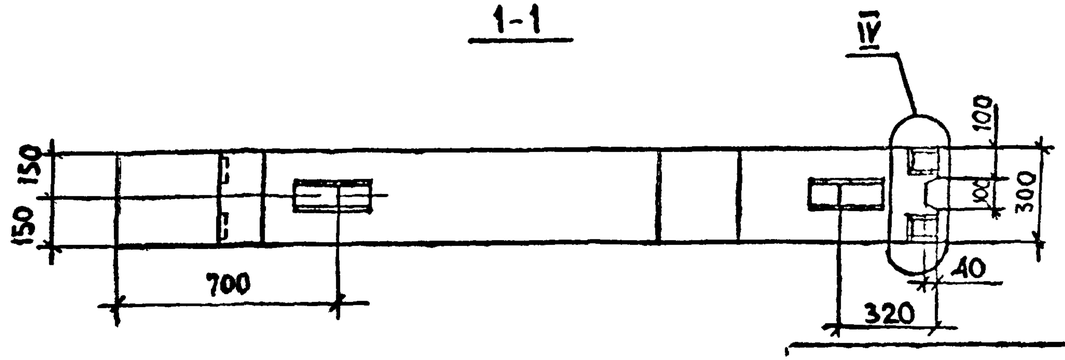

4-4

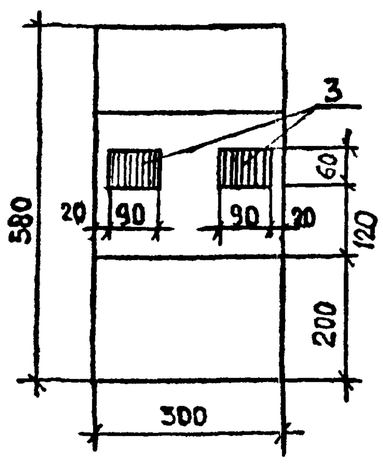

Обозначение	Марка	Масса, кг					
		Объемная масса бетона, кг/м³					
		1100	1400	1600	1200	1500	1700
1.134.1-13.2-14.00000	БВП 27.6.30-5л	500	630	720	–	–	–
-01	БВП 27.6.30-7,5л	–	–	–	540	680	770

Нач АПМ-2	Авдеенко		VI.89
Н контр	Козлов		V89
Гл спец	Киршнер		V89
Провер	Козлов		V.89
Разраб	Григорьева		IV 89

1.134.1-13.2-14.00000 СБ

Блок перемычечный (БВП 27.6.30-5л, БВП 27.6.30-7,5л)

Сборочный чертеж

Стадия	Масса	Масштаб
Р	см. табл.	1:10 1:20
Лист	Листов 1	

Госгражданстрой

КиевЗНИИЭП

Взам.инв.№ | Подпись и дата | Инв.№ подл.

24113 52

Формат	Зона	Поз.	Обозначение	Наименование	Кол.	Примечание
				Документация		
А3			1.134.1-13.2-15.00000 СБ	Сборочный чертеж		
А3			-00.00000 Д1	Узлы I...VIII		
А3			-00.00000 ТО	Техническое описание		
А3			00.00000 РС	Ведомость расхода стали		
				Детали		
А4		2	1.134.1-13.2-00.05100-01	Петля строповочная П11	2	
			Переменные	Данные для исполнений		
				1.134.1-13.2-15.00000		
				Сборочные единицы		
А4		1	1.134.1-13.2-15.10000	Каркас пространственный		
				КП 15	1	
				Материалы		
				Бетон класса В5, м³	0,29	
				Фактурный слой марки 100, м³	0,004	
				1.134.1-13.2-15.00000-01		
				Сборочные единицы		
А4		1	1.134.1-13.2-15.10000-01	Каркас пространственный		
				КП 16	1	

Разраб.	Ключко		IV.89
Н.контр.	Козлов		I.89
Гл.спец.	Киршнер		V.89
Пров.	Козлов		I.89
Разраб.	Ключко		IV.89

1.134.1-13.2-15.00000

Блок поясной
(БВП 27.6.30-5л-1, БВП 27.6.30-5л-1а
БВП 27.6.30-7,5л-1, БВП 27.6.30-7,5л-1а)

Стадия	Лист	Листов
Р	1	2

ГОСГРАЖДАНСТРОЙ
КиевЗНИИЭП

Инв. № подл. | Подпись и дата | Взам. инв. №

Формат	Зона	Поз.	Обозначение	Наименование	Кол.	Примечание
				Материалы		
				Бетон класса В5, м³	0,30	
				Фактурный слой марки 100, м³	0,004	
				1.134.1-13.2-15.00000-02		
				Сборочные единицы		
А4		1	1.134.1-13.2-15.10000	Каркас пространственный		
				КП 15	1	
				Материалы		
				Бетон класса В7,5, м³	0,29	
				Фактурный слой марки, 100 м³	0,004	
				1.134.1-13.2-15.00000-03		
				Сборочные единицы		
А4			1.134.1-13.2-15.10000-01	Каркас пространственный		
				КП 16	1	
				Материалы		
				Бетон класса В7,5, м³	0,30	
				Фактурный слой марки, 100 м³	0,004	

1.134.1-13.2-15.00000

Лист 2

24113 53

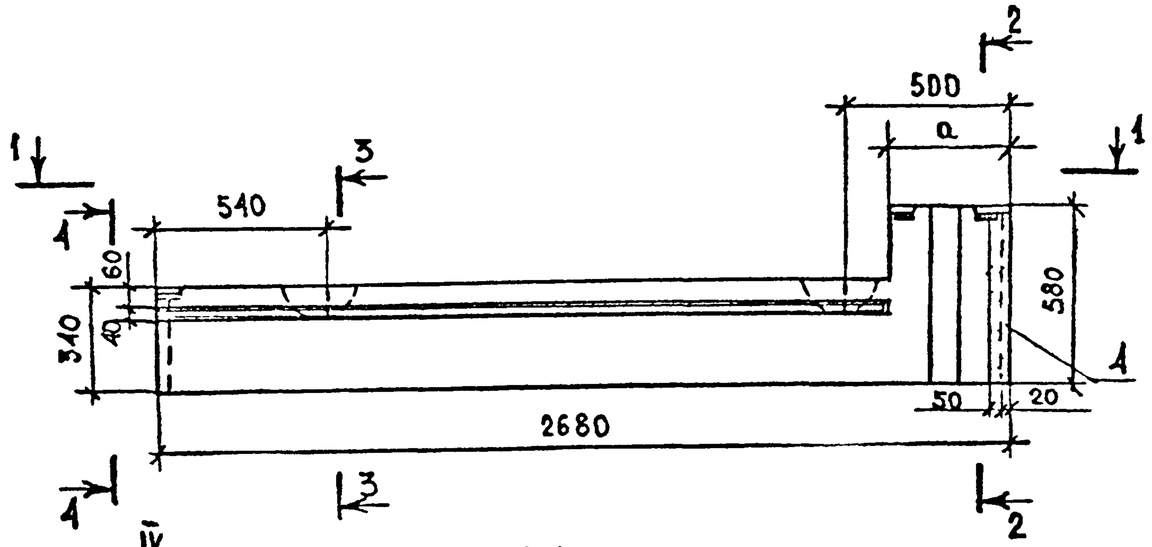

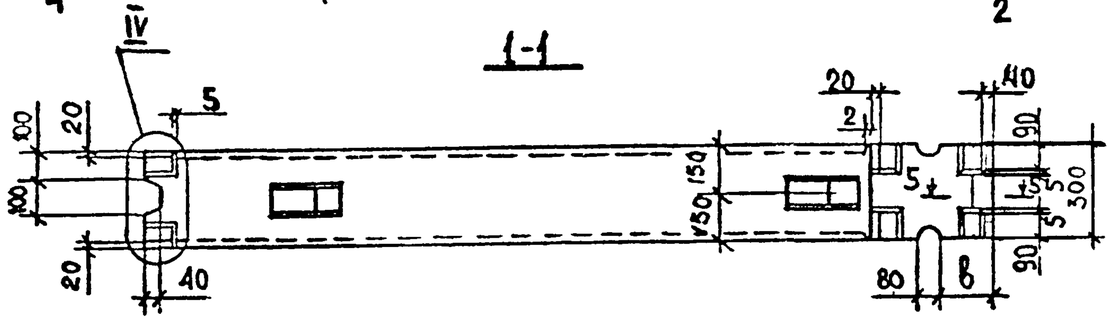

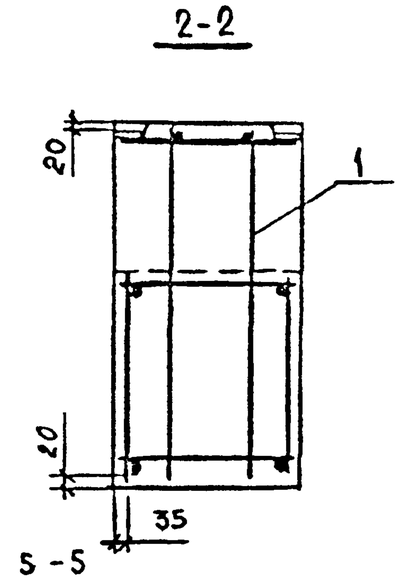

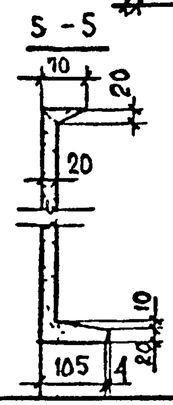

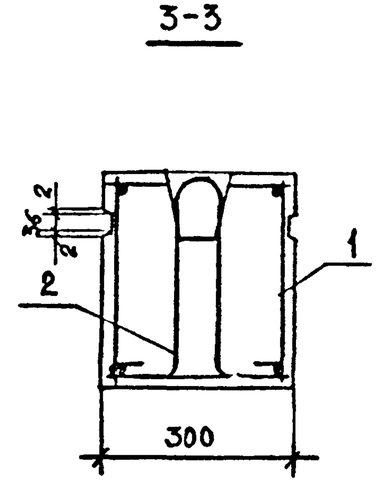

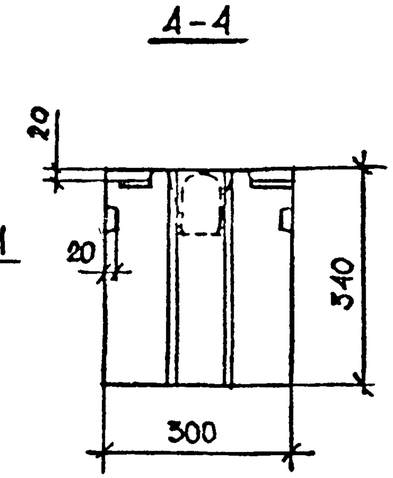

Обозначение	Марка	a, мм	в, мм	Масса, кг. Объемная масса бетона, кг/м³ 1100	1400	1600	1200	1500	1700
1.134.1-13.2-15.00000	БВП 27.6.30-5Л-1	280	100	370	470	530	–	–	–
-01	БВП 27.6.30-5Л-1а	380	170	380	480	550	–	–	–
-02	БВП 27.6.30-7,5Л-1	280	100	–	–	–	400	500	570
-03	БВП 27.6.30-7,5Л-1а	380	170	–	–	–	410	520	580

Нач.АПМ 2	Авдеенко		VI.89
Н.контр	Козлов		V.89
Гл.спец.	Киршнер		V.89
Провер	Козлов		V.89
Разраб.	Григорьева		IV.89

1.134.1-13.2-15.00000

Блок поясной (БВП 27.6.30-5Л-1, БВП 27.6.30-5Л-1а БВП 27.6.30-7,5Л1, БВП 27.6.30-7,5Л-1а) Сборочный чертеж.

Стадия	Масса	Масштаб
Р	см. табл.	1:20 1:10
Лист	Листов 1	

ГОСГРАЖДАНСТРОЙ
КиевЗНИИЭП

24113 54

Формат	Зона	Поз.	Обозначение	Наименование	Кол.	Примечание
				Документация		
А3			1.134.1-13.2-16.00000 СБ	Сборочный чертеж		
А3			-00.00000 Д1	Узлы I... VIII		
А3			-00.00000 ТО	Техническое описание		
А3			-00.00000 РС	Ведомость расхода стали		
				Сборочные единицы		
А4		2	1.134.1-13.2-00.04700-01	Петля строповочная П 13	2	
				Материалы		
				Бетон класса В5, м³	0,47	
				Фактурный слой марки 100, м³	0,004	
			Переменные	Данные для исполнений		
				1.134.1-13.2-16.00000		
				Сборочные единицы		
А4		1	1.134.1-13.2-16.10000	Каркас пространственный		
				КП 17	1	
				1.134.1-13.2-16.00000-01		
				Сборочные единицы		
А4		1	1.134.1-13.2-16.10000-01	Каркас пространственный		
				КП 18	1	

Взам. инв. № | Подпись и дата | Инв. № подл.

Нач. АПМ 2	Авдеенко		VI.89
Н. контр.	Козлов		V.89
Гл. спец.	Киршнер		V.89
Провер.	Козлов		V.89
Разраб.	Ключко		IV.89

1.134.1-13.2-16.00000

Блок поясной (БВП 27.6.30-5л-2, БВП 27.6.30-5л-2а, БВП 27.6.30-7,5л-2, БВП 27.6.30-7,5л-2а)

Стадия	Лист	Листов
Р	1	2

Госгражданстрой КиевЗНИИЭП

Формат	Зона	Поз.	Обозначение	Наименование	Кол.	Примечание
				1.134.1-13.2-16.00000-02		
				Сборочные единицы		
А4		1	1.134.1-13.2-16.10000	Каркас пространственный		
				КП 17	1	
				1.134.1-13.2-16.00000-03		
				Сборочные единицы		
А4		1	1.134.1-13.2-16.10000-01	Каркас пространственный		
				КП 18	1	

Взам. инв. № | Подпись и дата | Инв. № подл.

1.134.1-13.2-16.00000 Лист 2

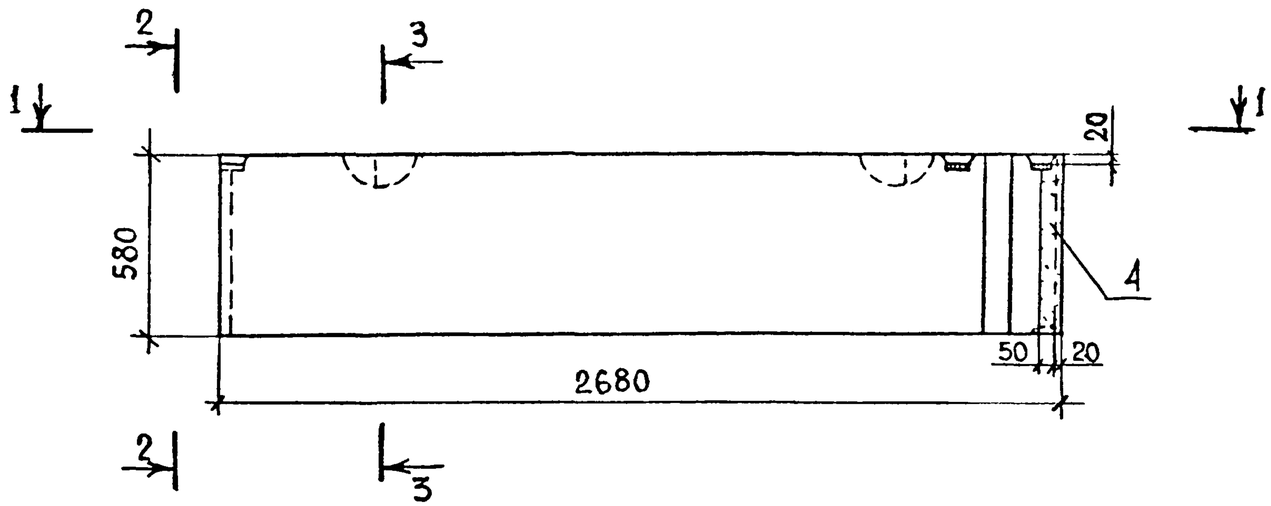

2-2

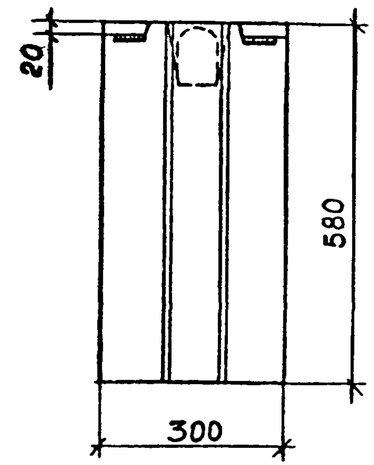

3-3

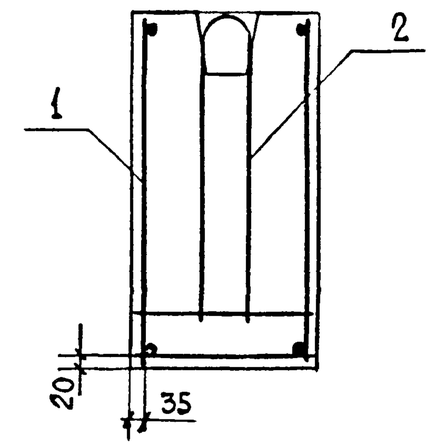

1-1

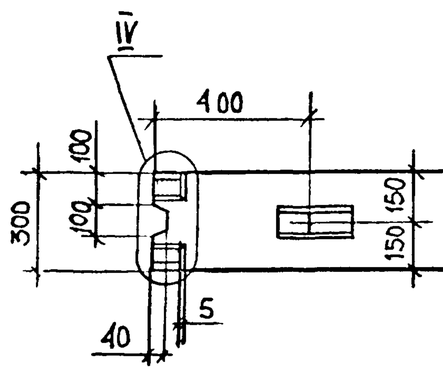

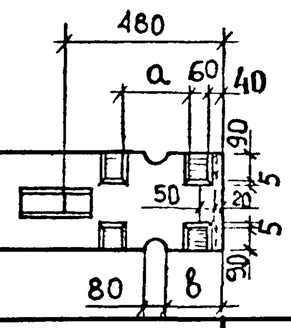

Обозначение	Марка	a, мм	в, мм	Масса, кг. Объемная масса бетона, кг/м³ 1100	1400	1600	1200	1500	1700
1.134.1-13.2-16.00000	БВП 27.6.30-5л-2	110	100	590	750	860	–	–	–
-01	БВП 27.6.30-5л-2а	210	170	590	750	860	–	–	–
02	БВП 27.6.30-7,5л-2	110	100	–	–	–	650	810	910
03	БВП 27.6.30-7,5л-2а	210	170	–	–	–	650	810	910

Нач АПМ-2	Авдеенко		VI.89
Н контр	Козлов		V.89
Гл спец	Киршнер		V.89
Проверил	Козлов		V.89
Разраб.	Григорьева		VI.89

1.134.1-13.2-16.00000 СБ

Блок поясной
(БВП 27.6.30-5л-2, БВП 27.6.30-5л-2а, БВП 27.6.30-7,5л-2, БВП 27.6.30-7,5л-2а)
Сборочный чертеж.

Стадия	Масса	Масштаб
Р	см табл	1:20 1:10
Лист	Листов 1	

Госгражданстрой
КиевЗНИИЭП

24113 56

Формат	Зона	Поз.	Обозначение	Наименование	Кол	Примечание
				Документация		
А3			1.134.1-13.2-17.00000 СБ	Сборочный чертеж		
А3			-00.00000 Д1	Узлы I ... VIII		
А3			-00.00000 ТО	Техническое описание		
А3			-00.00000 РС	Ведомость расхода стали		
				Сборочные единицы		
А4		1	1.134.1-13.2-17.10000	Каркас пространственный		
				КП 19	1	
А4		2	1.134.1-13.2-00.04700-01	Петля строповочная П13	2	
			Переменные	Данные для исполнений		
				1.134.1-13.2-17.00000		
				Материалы		
				Бетон класса В5, м³	0,45	
				1.134.1-13.2-17.00000-01		
				Материалы		
				Бетон класса В7,5, м³	0,45	

Инв. № подл. | Подпись и дата | Взам. инв. №

Нач.отд.	Авдеенко		VI 89
Н.контр.	Козлов		V.89
Гл.спец.	Киршнер		V.89
Провер.	Козлов		V.89
Разраб.	Ключко		IV 89

1.134.1-13.2-17.00000

Блок поясной (БВП 27.6.30-5л-3, БВП 27.6.30-7,5л-3)

Стадия	Лист	Листов
Р		1

Госгражданстрой КиевЗНИИЭП

Формат	Зона	Поз.	Обозначение	Наименование	Кол	Примечание
				Документация		
А3			1.134.1-13.2-18.00000 СБ	Сборочный чертеж		
А3			-00.00000 Д1	Узлы I ... VIII		
А3			-00.00000 ТО	Техническое описание		
А3			-00.00000 РС	Ведомость расхода стали		
				Сборочные единицы		
А4		1	1.134.1-13.2-18.10000	Каркас пространственный		
				КП 20	1	
А4		2	1.134.1-13.2-00.04700-01	Петля строповочная П13	2	
			Переменные	Данные для исполнений		
				1.134.1-13.2-18.00000		
				Материалы		
				Бетон класса В5, м³	0,40	
				1.134.1-13.2-18.00000-01		
				Материалы		
				Бетон класса В7,5, м³	0,40	

Инв. № подл. | Подпись и дата | Взам. инв. №

Нач.отд.	Авдеенко		VI 89
Н.контр.	Козлов		V.89
Гл.спец.	Киршнер		V.89
Провер.	Козлов		V.89
Разраб.	Ключко		IV 89

1.134.1-13.2-18.00000

Блок поясной (БВП 26.6.30-5л, БВП 26.6.30-7,5л)

Стадия	Лист	Листов
Р		1

Госгражданстрой КиевЗНИИЭП

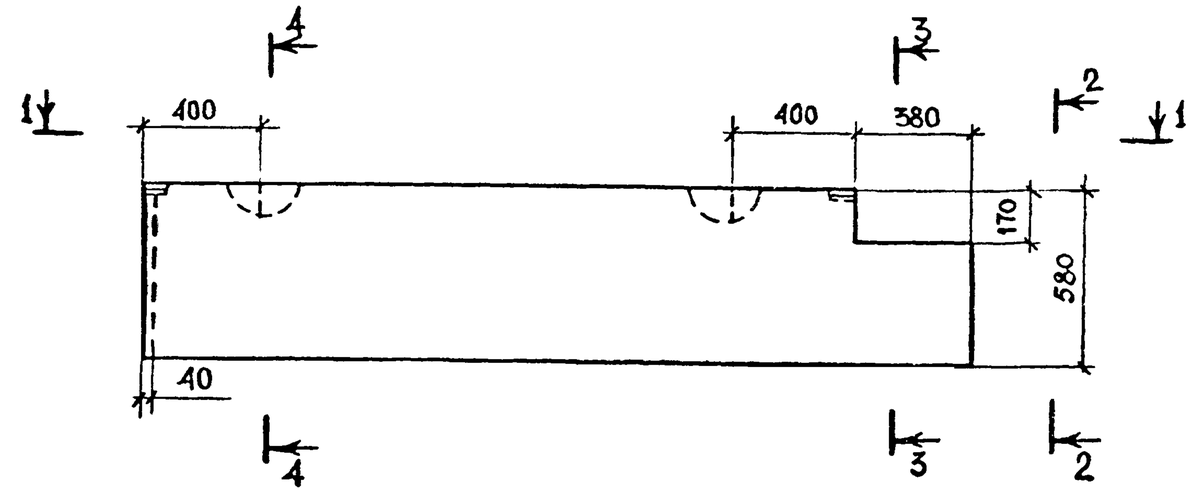

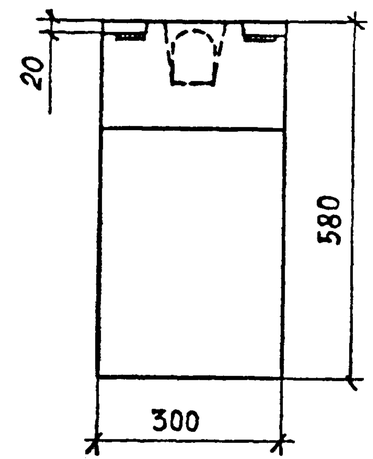

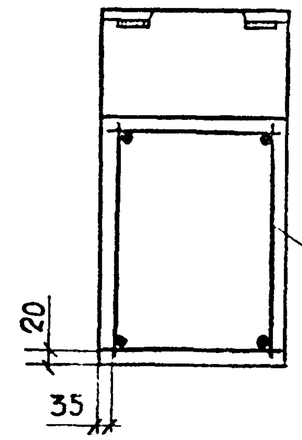

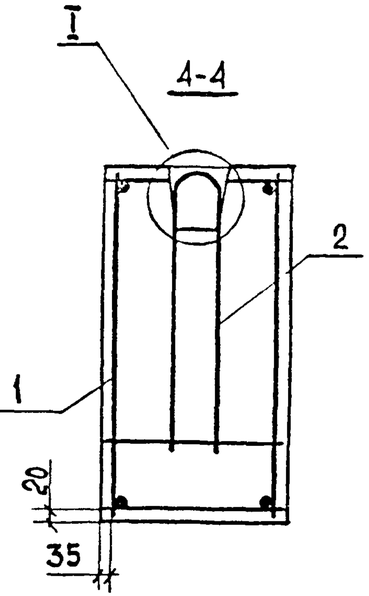

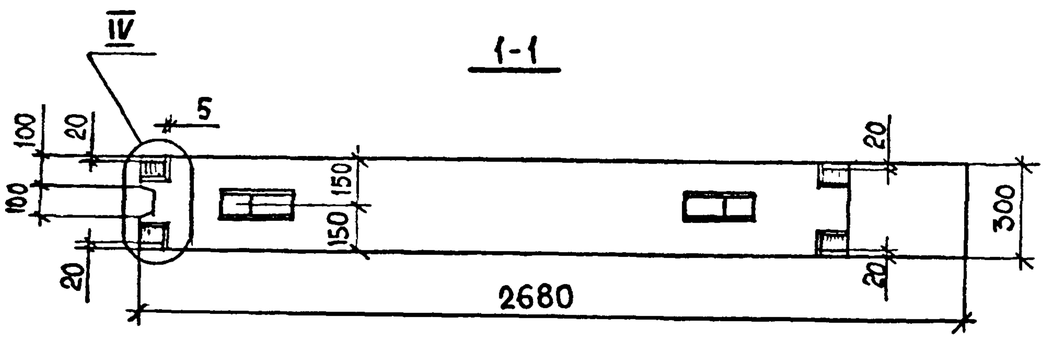

Обозначение	Марка	Масса, кг					
		Объемная масса бетона, кг/м³					
		1100	1400	1600	1200	1500	1700
1.134.1-13.2-17.00000	БВП 27 6 30-5Л -3	560	710	810	—	—	—
-01	БВП 27.6 30-7,5Л-3	—	—	—	610	760	860

Нач.ДПМ 2	Авдеенко		VI 89
Н контр	Козлов		V.89
Гл спец.	Киршнер		V.89
Проверил	Козлов		V 89
Разраб.	Григорьева		IV 89

1.134.1-13.2-17.00000 СБ

Блок поясной
(БВП 27 6 30-5Л-3, БВП 27 6.30-7,5Л-3)
Сборочный чертеж.

Стадия	Масса	Масштаб
Р	СМ ТАБЛ	1:20 1:10
Лист	Листов 1	

Госгражданстрой
КиевЗНИИЭП

Взам инв.№ | Подпись и дата | Инв№ подл

24113 58

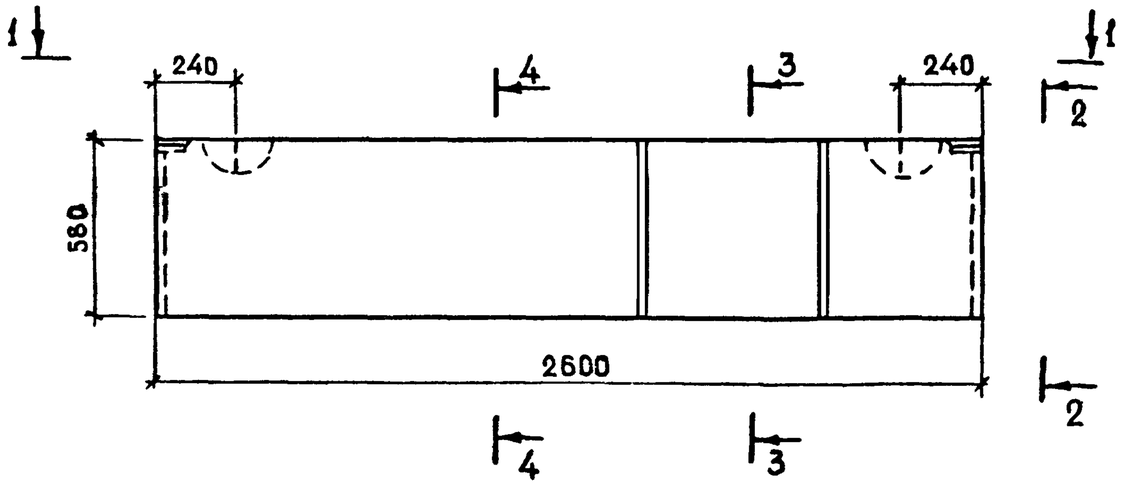

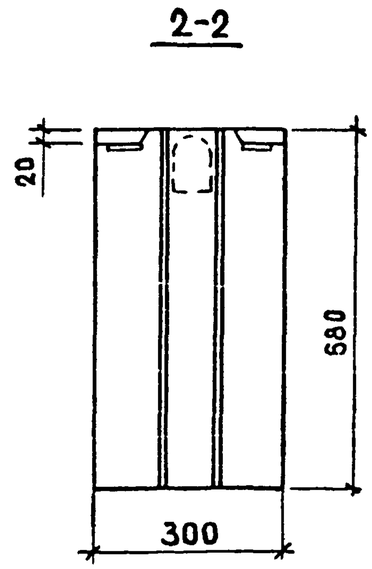

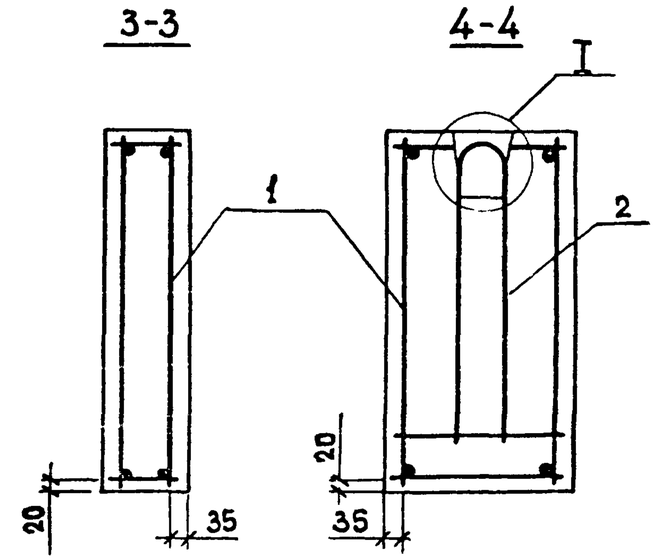

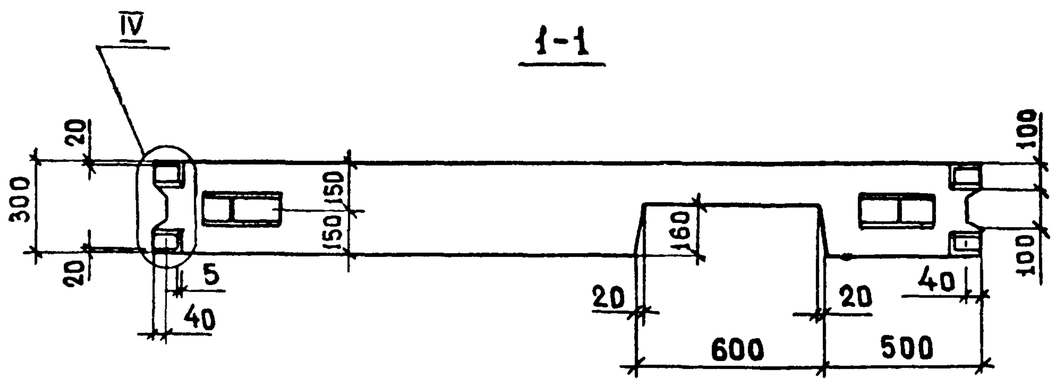

Обозначение	Марка	Масса, кг					
		Объемная масса бетона, кг/м3					
		1100	1400	1600	1200	1500	1700
1.134.1-13.2-18.00000	БВП 26.6.30-5л	500	630	720	—	—	—
-01	БВП 26.6.30-7.5л	—	—	—	540	680	770

Нач АПМ-2	Авдеенко			
Н контр	Козлов			V.89
Гл спец	Киршнер			
Проверил	Козлов			V 89
Разраб	Григорьева			IV.89

1 134.1-13.2-18.00000СБ

Блок поясной
(БВП 26.6.30-5л, БВП 26 6 30-7.5л)
Сборочный чертеж

Стадия	Масса	Масштаб
Р	см. табл	1:20 1:10
Лист	Листов 1	

Госгражданстрой
КиевЗНИИЭП

24113 59

Формат	Зона	Поз.	Обозначение	Наименование	Кол	Примечание
				Документация		
А3			1.134.1-13.2-19.00000 СБ	Сборочный чертеж		
А3			-00.00000 Д1	Узлы I ... VIII		
А3			-00.00000 ТО	Техническое описание		
А3			-00.00000 РС	Ведомость расхода стали		
				Сборочные единицы		
А4		1	1.134.1-13.2-19.10000	Каркас пространственный		
				КП 21	1	
А4		2	1.134.1-13.2-00.04500	Изделие закладное МН1	1	
				Детали		
А4		3	1.134.1-13.2-00.04900	Петля строповочная П14	2	
			Переменные	данные для исполнений		
				1.134.1-13.2-19.00000		
				Материалы		
				Бетон класса В5, м³	0,42	
				1.132.1-13.2-19.00000-01		
				Материалы		
				Бетон класса В7,5, м³	0,42	
				1.134.1-13.2-19.00000-02		
				Материалы		
				Бетон класса В 12,5, м³	0,42	

Нач.АПМ	Авдеенко		VI.89
Н.контр.	Козлов		V.89
Гл.спец.	Киршнер		V.89
Провер.	Козлов		V.89
Разраб.	Ключко		IV.89

1.134.1-13.2-19.00000

Блок поясной электротехнический (БВП 34.6.30-5л БВП 34.6.30-7,5л; БВП 34.6.30-12,5)

Стадия	Лист	Листов
Р		1

Госгражданстрой КиевЗНИИЭП

Формат	Зона	Поз.	Обозначение	Наименование	Кол	Примечание
				Документация		
А3			1.134.1-13.2-20.00000 СБ	Сборочный чертеж		
А3			-00.00000 Д1	Узлы I ... VIII		
А3			-00.00000 ТО	Техническое описание		
А3			-00.00000 РС	Ведомость расхода стали		
				Сборочные единицы		
А4		1	1.134.1-13.2-20.10000	Каркас пространственный		
				КП 22	1	
А4		2	1.134.1-13.2-00.04500	Изделие закладное МН1	1	
				Детали		
А4		3	1.134.1-13.2-00.04900	Петля строповочная П14	2	
			Переменные	данные для исполнений		
				1.134.1-13.2-20.00000		
				Материалы		
				Бетон класса В5, м³	0,42	
				1.134.1-13.2-20.0000-01		
				Материалы		
				Бетон класса В7,5, м³	0,42	
				1.134.1-13.2-20.0000-02		
				Материалы		
				Бетон класса В 12,5, м³	0,42	

Инв. № подл. | Подпись и дата | Взам. инв. №

Нач.АПМ	Авдеенко		VI.89
Н.контр.	Козлов		V.89
Гл.спец.	Киршнер		V.89
Провер.	Козлов		V.89
Разраб.	Ключко		IV.89

1.134.1-13.2-20.00000

Блок поясной электротехнический (БВП 34.6.30-5л-1, БВП 34.6.30-7,5л-1, БВП 34.6.30-12,5-1)

Стадия	Лист	Листов
Р		1

Госгражданстрой КиевЗНИИЭП

24113 60

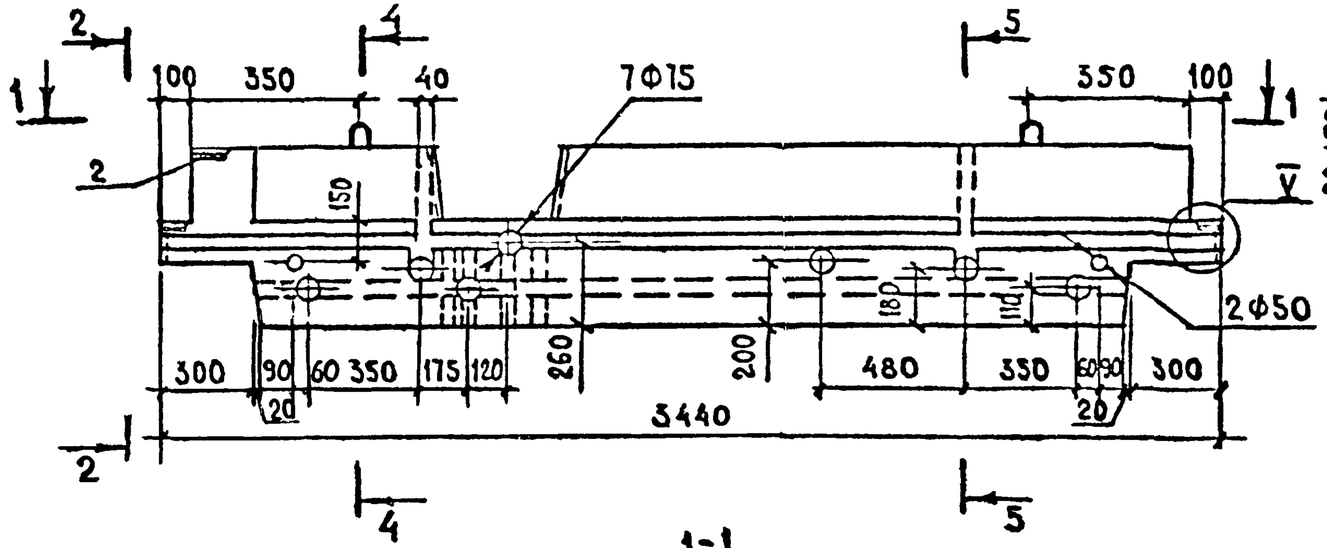

2-2

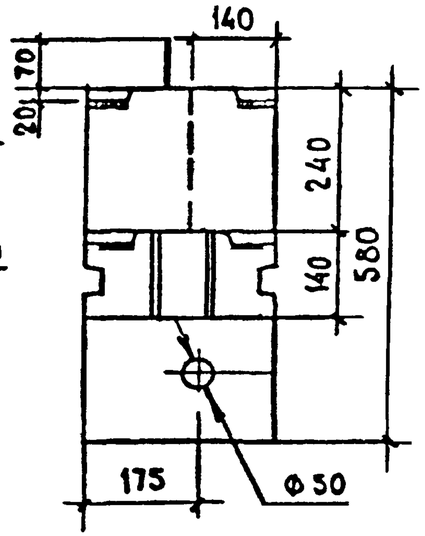

3-3

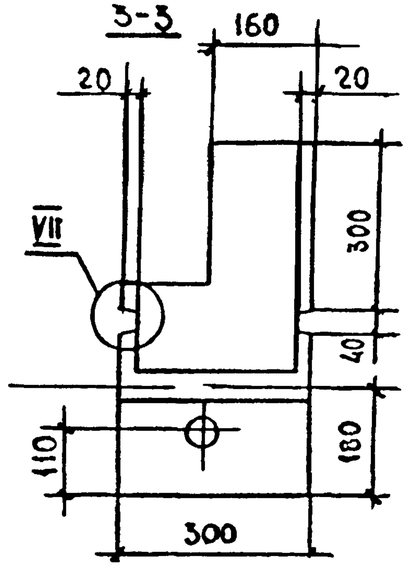

1-1

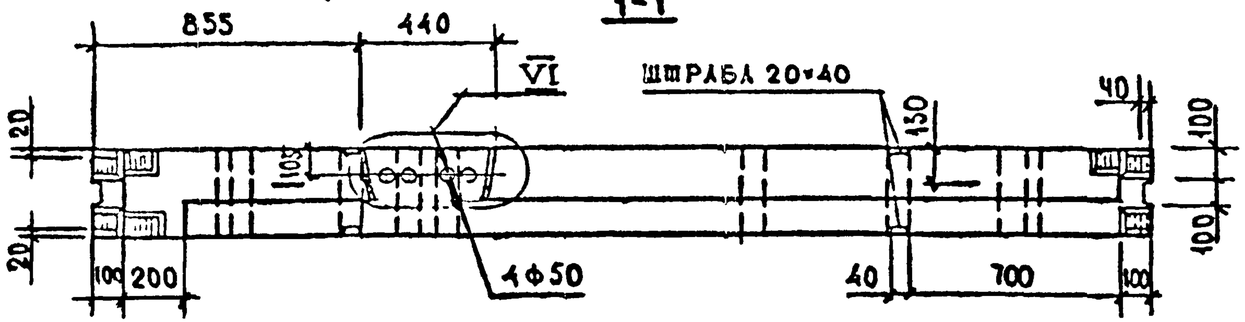

4-4

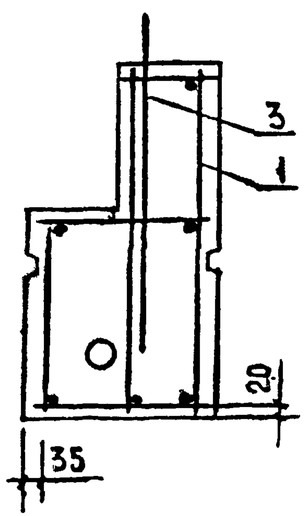

Обозначение	Марка	Масса, кг. Объемная масса бетона, кг/м³ 1100	1400	1600	1200	1500	1700	2500
1.134.1-13.2-19.00000	БВП 34.6.30-5А	520	660	760	—	—	—	—
-01	БВП 34 6.30-7,5А	—	—	—	570	710	800	—
-02	БВП 34 6.30-12,5	—	—	—	—	—	—	1050

Нач.АПМ-2	Авдеенко		VI 89
Н.контр.	Козлов		V.89
Гл.спец.	Киршнер		V.89
Проверил	Козлов		V 89
Разраб.	Ключко		IV 89

1.134.2-13.1-19.00000 СБ

Блок поясной электротехнический (БВП 34.6.30-5А, БВП 34.6.30-7,5А, БВП 34.6.30-12,5). Сборочный чертеж.

Стадия	Масса	Масштаб
Р	см табл.	1:20 1:10
Лист	Листов 1	

Госгражданстрой КиевЗНИИЭП

Инв. № подл. | Подпись и дата | Взам. инв. №

24113 61

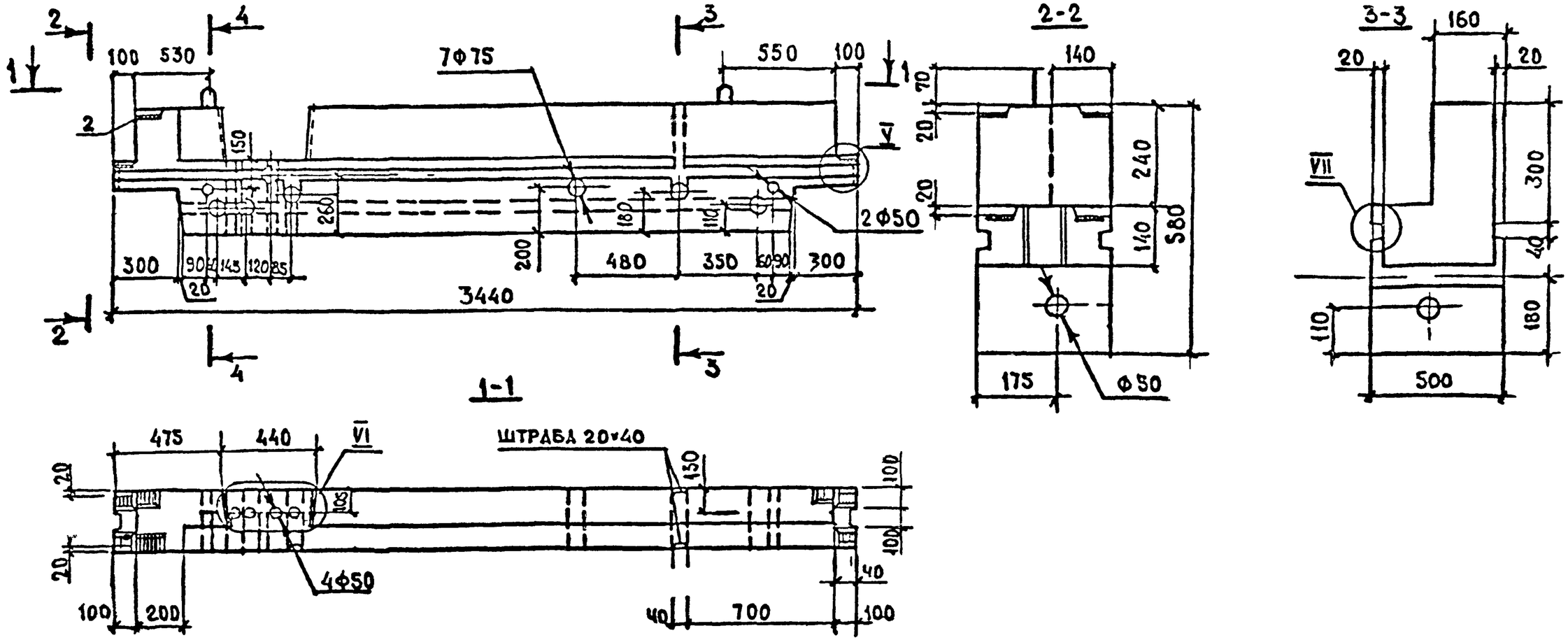

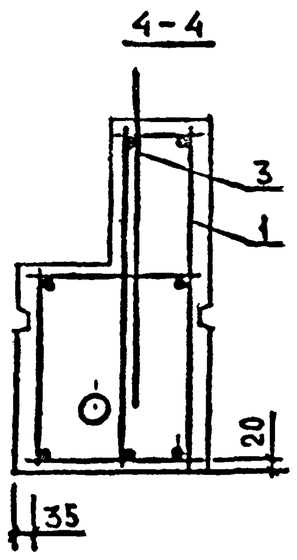

Обозначение	Марка	Масса, кг. Объемная масса бетона, кг/м³ 1100	1400	1600	1200	1500	1700	2500
1.134.1-13.2-20.00000	БВП 34 6 30-5А-1	520	660	760	—	—	—	—
-01	БВП 34.6.30-7,5А-1	—	—	—	570	710	800	—
-02	БВП 34 6 30-12,5-1	—	—	—	—	—	—	1050

Нач АПМ 2	Авдеенко		VI.89
Н контр	Козлов		V.89
Гл спец	Киршнер		V.89
Проверил	Козлов		V.89
Разраб.	Ключко		IV.89

1.134.1-13.2-20.00000СБ

Блок поясной электротехнический (БВП 34.6.30-5А-1, БВП 34.6.30-7,5А-1, БВП 34.6.30-12,5-1) Сборочный чертеж.

Стадия	Масса	Масш.
Р	См. табл.	1:20 1:10
Лист	Листов 1	

Госгражданстрой КиевЗНИИЭП

Взам.инв.№ | Подпись и дата | Инв.№ подл

24113 62

Формат	Зона	Поз.	Обозначение	Наименование	Кол	Примечание
				Документация		
А3			1.134.1-13.2-21.00000 СБ	Сборочный чертеж.		
А3			-00.00000 Д1	Узлы I...VIII		
А3			-00.00000 ТО	Техническое описание		
А3			-00.00000 РС	Ведомость расхода стали		
				Сборочные единицы		
А4		1	1.134.1-13.2-21.10000	Каркас пространственный		
				КП 23	1	
А4		2	1.134.1-13.2-00.04500	Изделие закладное МН1	1	
				Детали		
А4		3	1.134.1-13.2-00.04900	Петля строповочная П14	2	
			Переменные	данные для исполнений		
				1.134.1-13.2-21.00000		
				Материал		
				Бетон класса В5, м³	0,42	
				1.134.1-13.2-21.00000-01		
				Материал		
				Бетон класса В7,5, м³	0,42	
				1.134.1-13.2-21.00000-01		
				Материал		
				Бетон класса В12,5, м³	0,42	

1.134.1-13.2-21.00000

Нач.отд.	Авдеенко		11.89	Блок поясной электротехнический (БВП 34.6.30-5л-2 БВП 34.6.30-7,5л-2, БВП 34.6.30-12,5-2)	Стадия Р	Лист	Листов 1
Гл.спец.	Козлов		V.89		ГОСГРАЖДАНСТРОЙ КиевЗНИИЭП		
Н.спец.	Киршнер		V.89				
Провер.	Козлов		V.89				
Разраб.	Ключко		V.89				

Формат	Зона	Поз.	Обозначение	Наименование	Кол	Примечание
				Документация		
А3			1.134.1-13.2-22.00000 СБ	Сборочный чертеж		
А3			-00.00000 Д1	Узлы I...VIII		
А3			-00.00000 ТО	Техническое описание		
А3			-00.00000 РС	Ведомость расхода стали		
				Сборочные единицы		
А4		1	1.134.1-13.2-22.10000	Каркас пространственный		
				КП 24	1	
А4		2	1.134.1-13.2-00.04500	Изделие закладное МН1	1	
				Детали		
А4		3	1.134.1-13.2-00.04900	Петля строповочная П14	2	
			Переменные	данные для исполнений		
				1.134.1-13.2-22.00000		
				Материал		
				Бетон класса В5, м³	0,42	
				1.134.1-13.2-22.00000-01		
				Материал		
				Бетон класса В7,5, м³	0,42	
				1.134.1-13.2-22.00000-02		
				Материал		
				Бетон класса В12,5, м³	0,42	

1.134.1-13.2-22.00000

Нач.отд.	Авдеенко		VI.89	Блок поясной электротехнический (БВП 34.6.30-5л-3 БВП 34.6.30-7,5л-3, БВП 34.6.30-12,5-3)	Стадия Р	Лист	Листов 1
Н.контр.	Козлов		V.89		ГОСГРАЖДАНСТРОЙ КиевЗНИИЭП		
Гл.спец.	Киршнер		V.89				
Провер.	Козлов		V.89				
Разраб.	Ключко		V.89				

Инв. № подл. | Подпись и дата | Взам. инв.

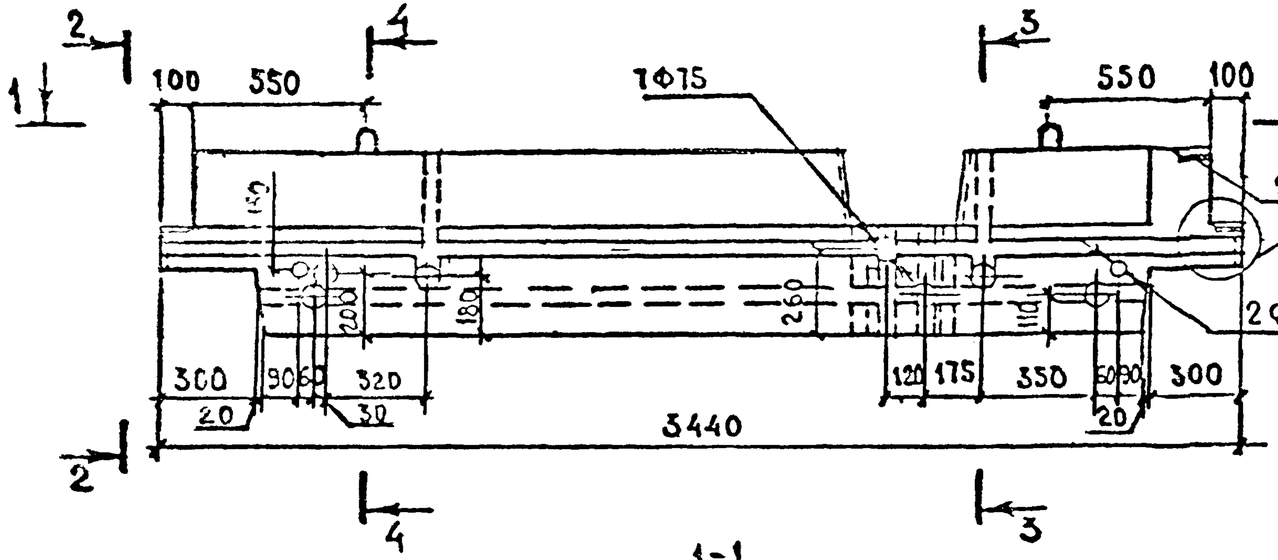

2-2

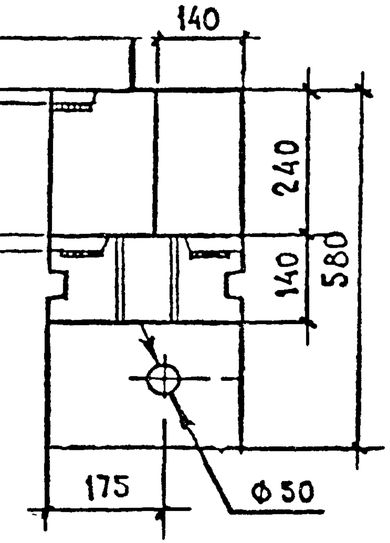

3-3

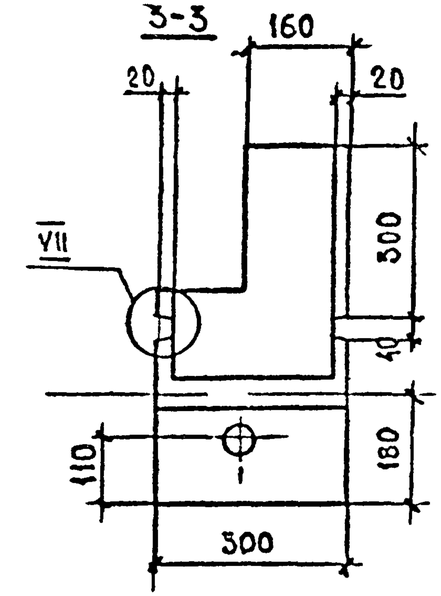

1-1

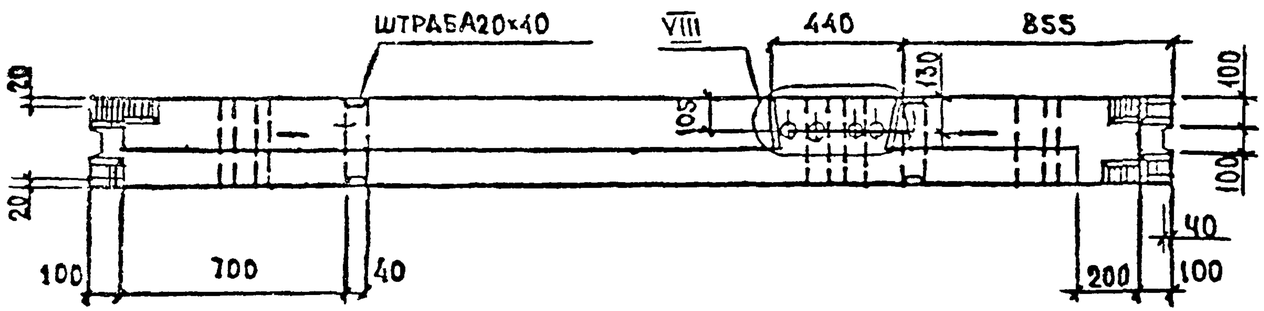

4-4

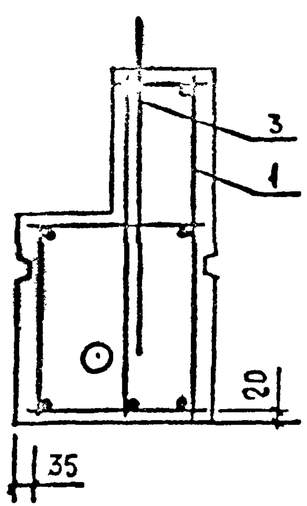

Обозначение	Марка	Масса, кг						
		Объемная масса бетона, кг/м³						
		1100	1400	1600	1200	1500	1700	2500
1.134.1-13.2-21.00000	БВП 34.6.30-5Л-2	520	660	760	—	—	—	—
-01	БВП 34.6.30-7,5Л-2	—	—	—	570	710	800	—
-02	БВП 34.6.30-12,5-2	—	—	—	—	—	—	1050

Нач АПМ 2	Авдеенко		VI 89
Н контр	Козлов		V 89
Гл спец.	Киршнер		V.89
Проверил	Козлов		V 89
Разраб.	Ключко		IV 89

1.134.1-13.2-21.00000 СБ

Блок поясной электротехнический (БВП 34.6.30-5Л-2 БВП 34.6.30-7,5Л-2, БВП 34.6.30-12,5-2) Сборочный чертеж.

Стадия	Масса	Масштаб
Р	см. табл	1:20 1:10
Лист	Листов 1	

Госгражданстрой. КиевЗНИИЭП

24113 61

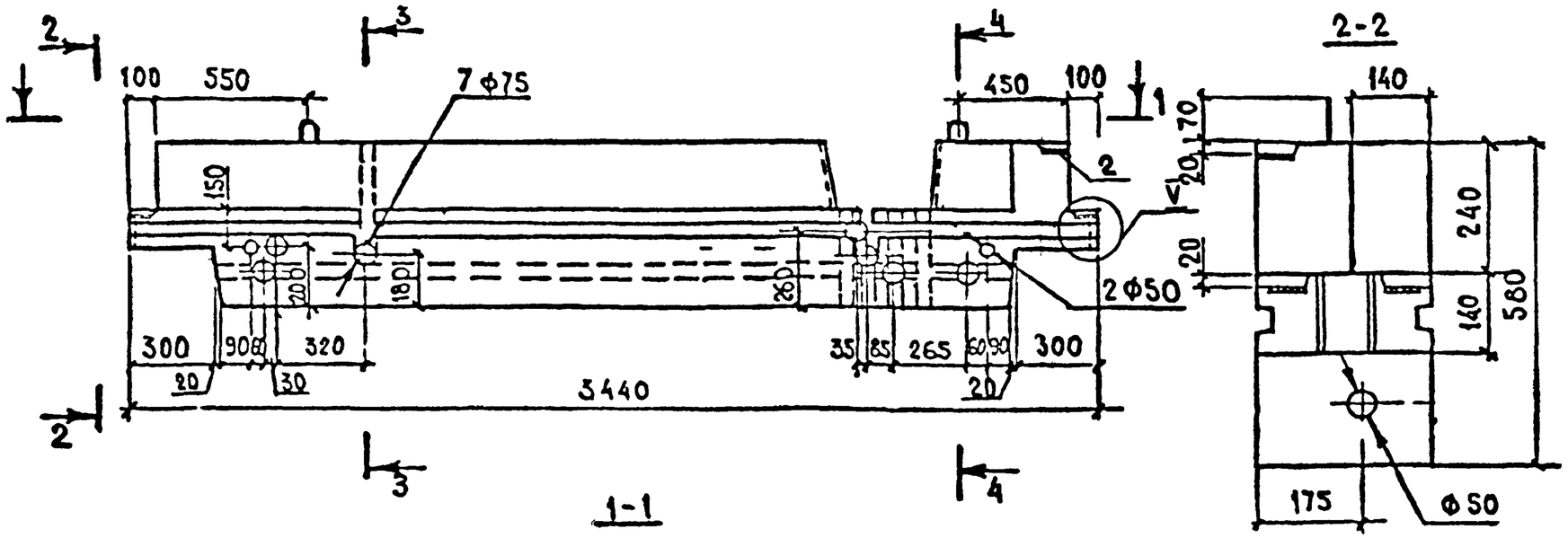

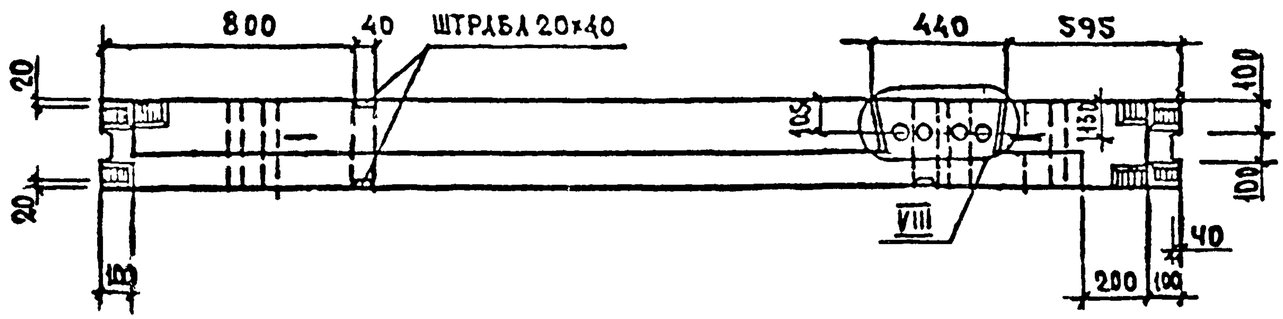

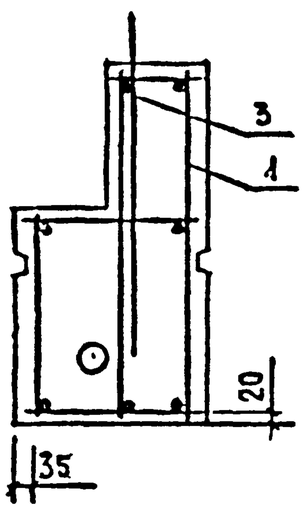

Обозначение	Марка	Масса, кг						
		Объемная масса бетона, кг/м³						
		1100	1400	1600	1200	1500	1700	2500
1.134.1-13.2-22.00000	БВП 34.6.30-5Л-3	520	660	760	–	–	–	–
-01	БВП 34.6.30-7,5Л-3	–	–	–	570	710	800	
-02	БВП 34.6.30-12,5-3	–	–	–	–	–	–	1050

Изг АПМ 2	Авдеенко		VI.89
Н контр.	Козлов		V 89
Гл спец.	Киршнер		V 89
Проверил	Козлов		V 89
Разраб.	Ключко		IV.89

1.134.1-13.2-22.00000 СБ

Блок поясной электротехнический (БВП 34.6.30-5Л-3, БВП 34.6.30-7,5Л-3, БВП 34.6.30-12,5-3). Сборочный чертеж

Стадия	Масса	Масштаб
Р	см. табл.	1:20 1:10
Лист	Листов 1	

Госгражданстрой
КиевЗНИИЭП

24113 65

Формат	Зона	Поз.	Обозначение	Наименование	Кол	Примечание
				Документация		
А3			1.134.1-13.2-23.00000 СБ	Сборочный чертеж		
А3			-00.00000 Д1	Узлы I...VIII		
А3			-00.00000 ТО	Техническое описание		
А3			-00.00000 РС	Ведомость расхода стали		
				Сборочные единицы		
А4		1	1.134.1-13.2-23.10000	Каркас пространственный		
				КП25	1	
				Детали		
А4		2	1.134.1-13.2-00.04900-01	Петля строповочная П15	2	
				Переменные данные		
				для исполнений		
				1.134.1-13.2-23.00000		
				Материалы		
				Бетон класса В5, м³	0,28	
				1.134.1-13.2-23.00000-01		
				Материалы		
				Бетон класса В7,5, м³	0,28	
				1.134.1-13.2-23.00000-02		
				Материалы		
				Бетон класса В12,5, м³	0,28	

1.134.1-13.2-23.00000

Нач.АПМ2	Авдеенко		VI.89
Н.контр.	Козлов		V.89
Гл.спец.	Киршнер		V.89
Провер.	Козлов		V.89
Разраб.	Ключко		IV.89

Блок поясной электротехнический (БВП 34.3.30-5Л, БВП 34.3.30-7,5Л, БВП 34.3.30-12,5Л)

Стадия	Лист	Листов
Р		1

ГОСГРАЖДАНСТРОЙ КиевЗНИИЭП

Формат	Зона	Поз.	Обозначение	Наименование	Кол	Примечание
				Документация		
А3			1.134.1-13.2-24.00000 СБ	Сборочный чертеж		
А3			-00.00000 Д1	Узлы I...VIII		
А3			-00.00000 ТО	Техническое описание		
А3			-00.00000 РС	Ведомость расхода стали		
				Сборочные единицы		
А4		1	1.134.1-13.2-23.10000	Каркас пространственный		
				КП25	1	
				Детали		
А4		2	1.134.1-13.2-00.04900-01	Петля строповочная П15	2	
				Переменные данные		
				для исполнений		
				1.134.1-13.2-24.00000		
				Материалы		
				Бетон класса В5, м³	0,28	
				1.134.1-13.2-24.00000-01		
				Материалы		
				Бетон класса В7,5, м³	0,28	
				1.134.1-13.2-24.00000-02		
				Материалы		
				Бетон класса В12,5, м³	0,28	

Взам. инв. № | Подпись и дата | Инв. № подл.

1.134.1-13.2-24.00000

Нач.АПМ2	Авдеенко		VI.89
Н.контр.	Козлов		V.89
Гл.спец.	Киршнер		V.89
Провер.	Козлов		V.89
Разраб.	Ключко		IV.89

Блок поясной электротехнический (БВП 34.3.30-5Л-1, БВП 34.3.30-7,5Л-1, БВП 34.3.30-12,5Л-1)

Стадия	Лист	Листов
Р		1

ГОСГРАЖДАНСТРОЙ КиевЗНИИЭП

24113 66

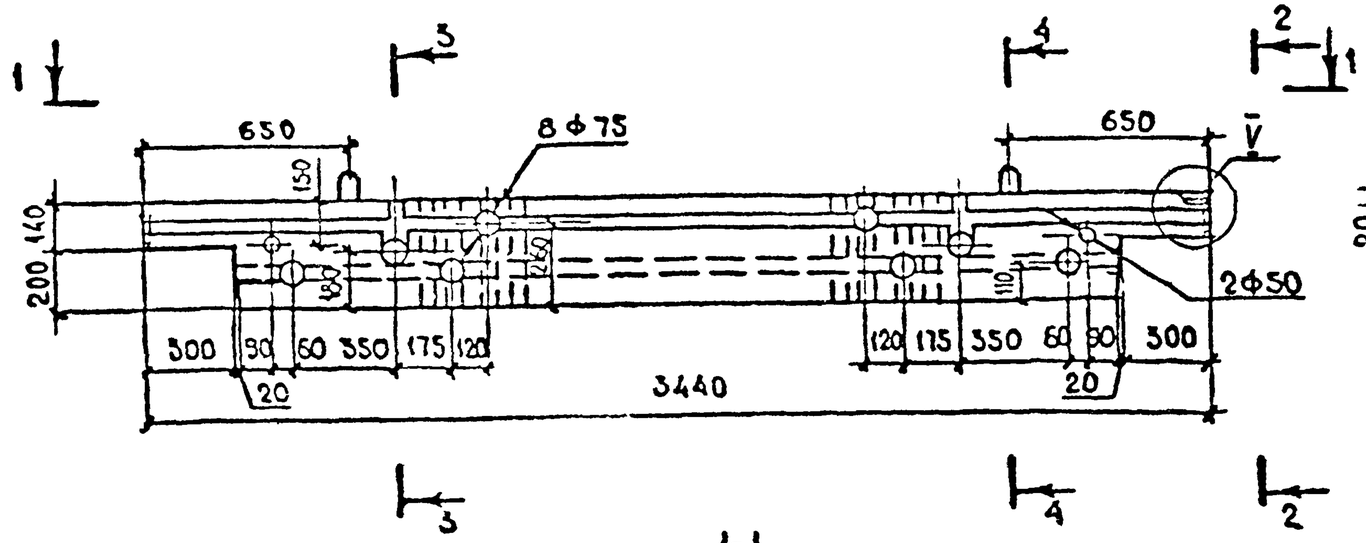

1-1

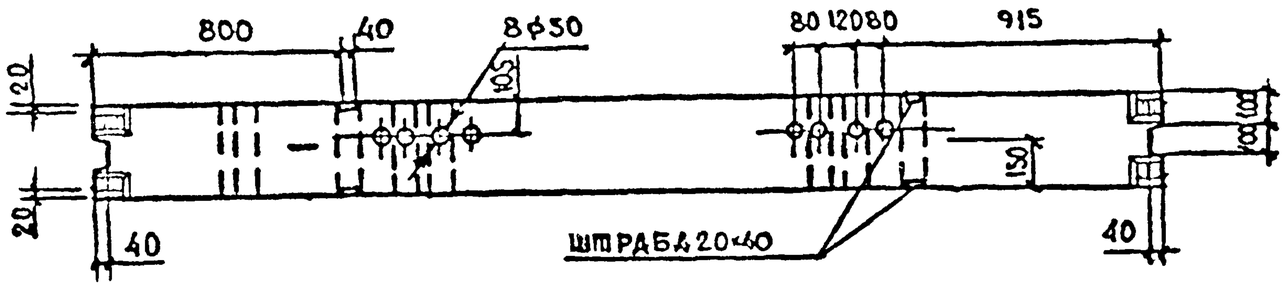

4-4

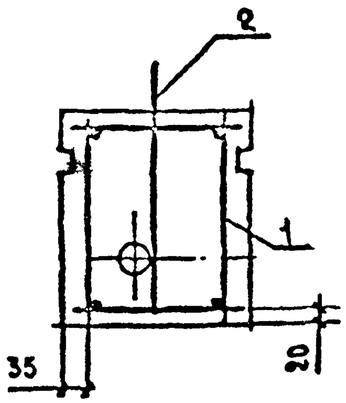

2-2

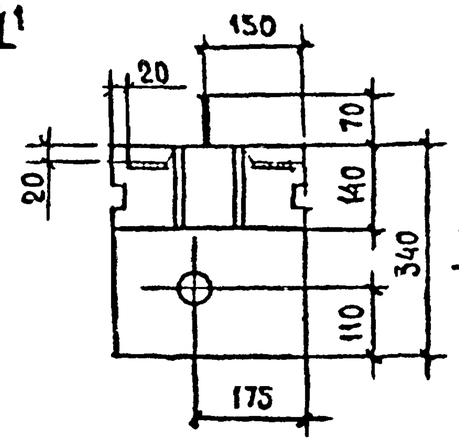

3-3

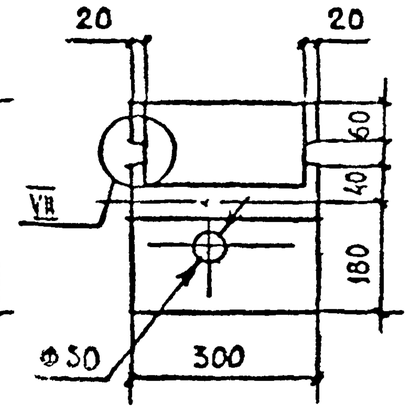

Обозначение	Марка	Масса, кг						
		Объемная масса бетона, кг/м³						
		1100	1400	1600	1200	1500	1700	2500
1.1341-13.2-23.00000	БВП 34.3.30-5А	360	450	520	–	–	–	–
-01	БВП 34.3.30-7,5А	–	–	–	390	480	550	–
-02	БВП 34.3.30-12,5	–	–	–	–	–	–	720

Нач АПМ-2	Авдеенко		VI 89
Н контр	Козлов		V.89
Гл спец	Киршнер		V 89
Проверил	Козлов		V.89
Разраб.	Ключко		IV.89

1.134.1-13.2-23.00000СБ

Блок поясной электротехнический (БВП 34.3.30-5А, БВП 34.3.30-7,5А, БВП 34.3.30-12,5) Сборочный чертеж.

Стадия	Масса	Масштаб
Р	Сн.	1:20
	Табл.	1:10
Лист	Листов 1	

Госгражданстрой
КиевЗНИИЭП

24113 67

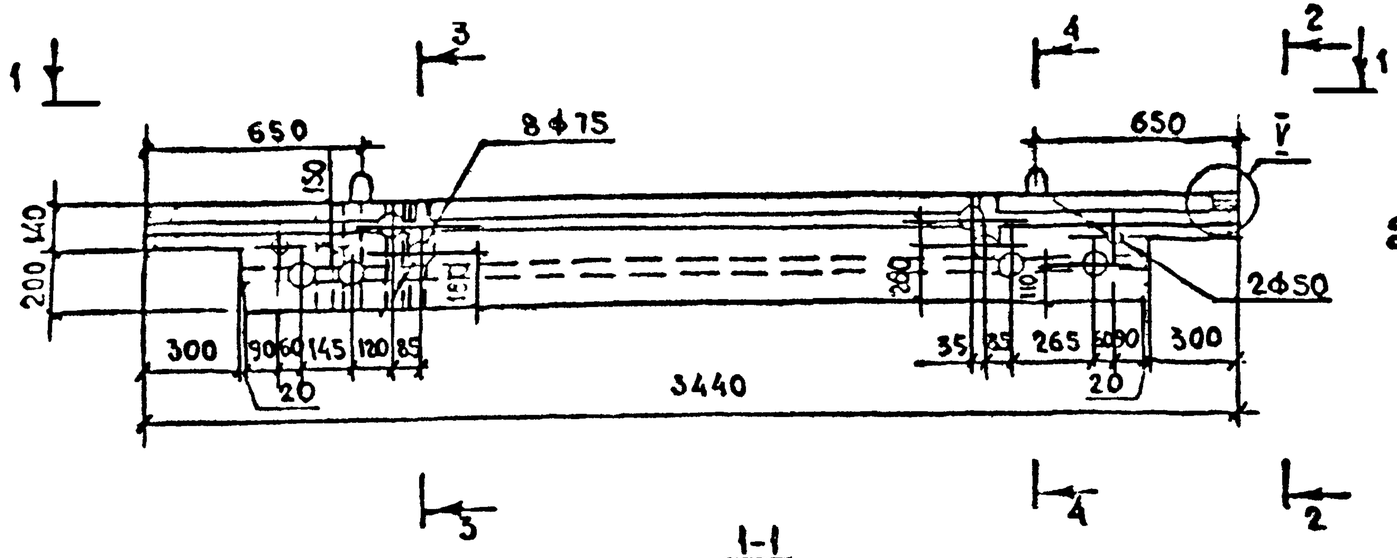

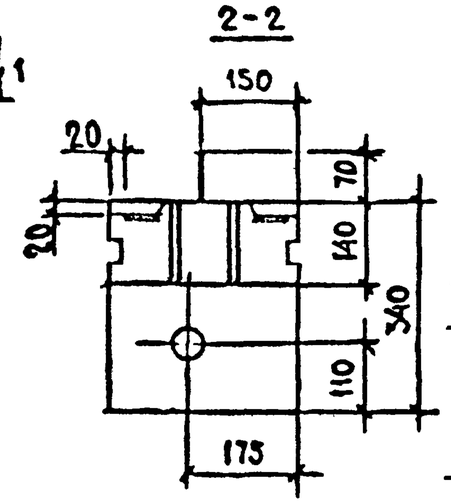

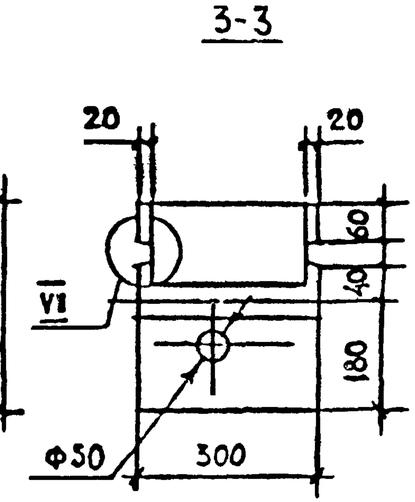

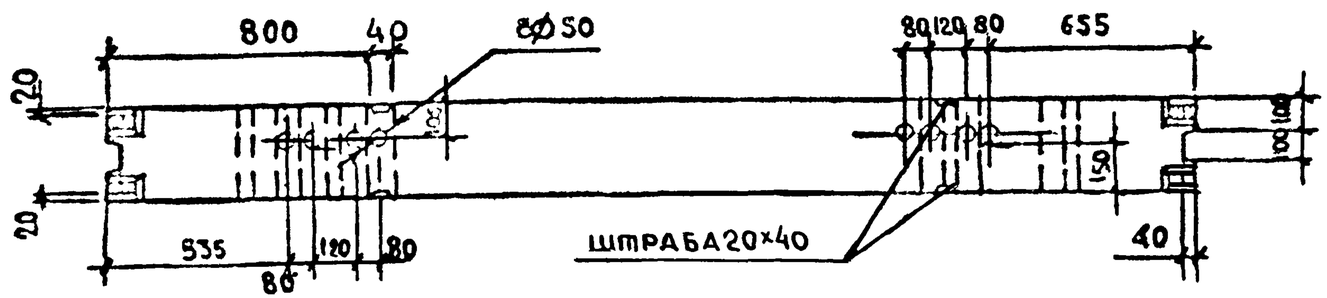

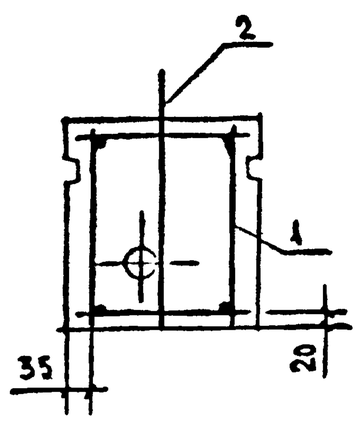

Обозначение	Марка	Масса, кг. Объемная масса бетона, кг/м³ 1100	1400	1600	1200	1500	1700	2500
1.134.1-13.2-24.00000	БВП 34 3.30-9Л-1	360	450	520	–	–	–	–
-01	БВП 34.3.30-7,5Л-1	–	–	–	390	480	550	–
-02	БВП 34 3.30-12,5-1	–	–	–	–	–	–	720

Нач. АПМ С	Авдеенко		XI 89
Н. контр.	Козлов		V. 89
Гл. спец.	Киршнер		V 89
Проверил	Козлов		V 89
Разраб.	Клочко		IV. 89

1.134.1-13.2-24.00000 СБ

Блок поясной электротехнический (БВП 34 3.30-9Л-1, БВП 34.3.30-7,5Л-1, БВП 34.3.30-12,5-1). Сборочный чертеж.

Стадия	Масса	Масштаб
Р	Сн.	1:20
	Табл.	1:10
Лист	Листов 1	

Госгражданстрой
КиевЗНИИЭП

24.113 68

Формат	Зона	Поз.	Обозначение	Наименование	Кол	Примечание
				Документация		
А3			1.134.1-13.2-25.00000 СБ	Сборочный чертеж		
А3			-00.00000 Д1	Узлы I...VIII		
А3			-00.00000 ТО	Техническое описание		
А3			-00.00000 РС	Ведомость расхода стали		
				Сборочные единицы		
А4		1	1.134.1-13.2-25.10000	Каркас пространственный		
				КП 26	1	
А4		2	1.134.1-13.2-00.04500	Изделие закладное МН1	2	
				Детали		
А4		3		Петля строповочная П14	2	
			Переменные	данные для исполнений		
				1.134.1-13.2-25.00000		
				Материалы		
				Бетон класса В5, м3	0,54	
				1.134.1-13.2-25.00000-01		
				Материалы		
				Бетон класса В7,5, м3	0,54	
				1.134.1-13.2-25.00000-02		
				Материалы		
				Бетон класса В12,5, м3	0,54	

Инв. № подл. | Подпись и дата | Взам. инв. №

Нач. АПМ2	Авдеенко		VI.89
Н. контр.	Козлов		V.89
Гл. спец.	Киршнер		V.89
Провер.	Козлов		V.89
Разраб.	Ключко		IV.89

1.134.1-13.2-25.00000

Блок поясной электротехнический (БВП 46.6.30-5л, БВП 46.6.30-7,5л, БВП 46.6.30-12,5)

Стадия	Лист	Листов
Р		1

ГОСГРАЖДАНСТРОЙ КиевЗНИИЭП

Формат	Зона	Поз.	Обозначение	Наименование	Кол	Примечание
				Документация		
			1.134.1-13.2-26.00000 СБ	Сборочный чертеж		
			-00.00000 Д1	Узлы I...VIII		
			-00.00000 ТО	Техническое описание		
			-00.00000 РС	Ведомость расхода стали		
				Сборочные единицы		
А4		1	1.134.1-13.2-25.10000	Каркас пространственный		
				КП 26	1	
А4		2	1.134.1-13.2-00.04500	Изделие закладное МН1	2	
				Детали		
А4		3		Петля строповочная П14	2	
			Переменные	данные для исполнений		
				1.134.1-13.2-26.00000		
				Материалы		
				Бетон класса В5, м3	0,54	
				1.134.1-13.2-26.00000-01		
				Материалы		
				Бетон класса В7,5, м3	0,54	
				1.134.1-13.2-26.00000-02		
				Материалы		
				Бетон класса В12,5 м3	0,54	

Инв. № подл. | Подпись и дата | Взам. инв. №

Нач. АПМ2	Авдеенко		VI.89
Н. контр.	Козлов		V.89
Гл. спец.	Киршнер		V.89
Провер.	Козлов		V.89
Разраб.	Ключко		IV.89

1.134.1-13.2-26.00000

Блок поясной электротехнический (БВП 46.6.30-5л-1, БВП 46.6.30-7,5л-1, БВП 46.6.30-12,5-1)

Стадия	Лист	Листов
Р		1

ГОСГРАЖДАНСТРОЙ КиевЗНИИЭП

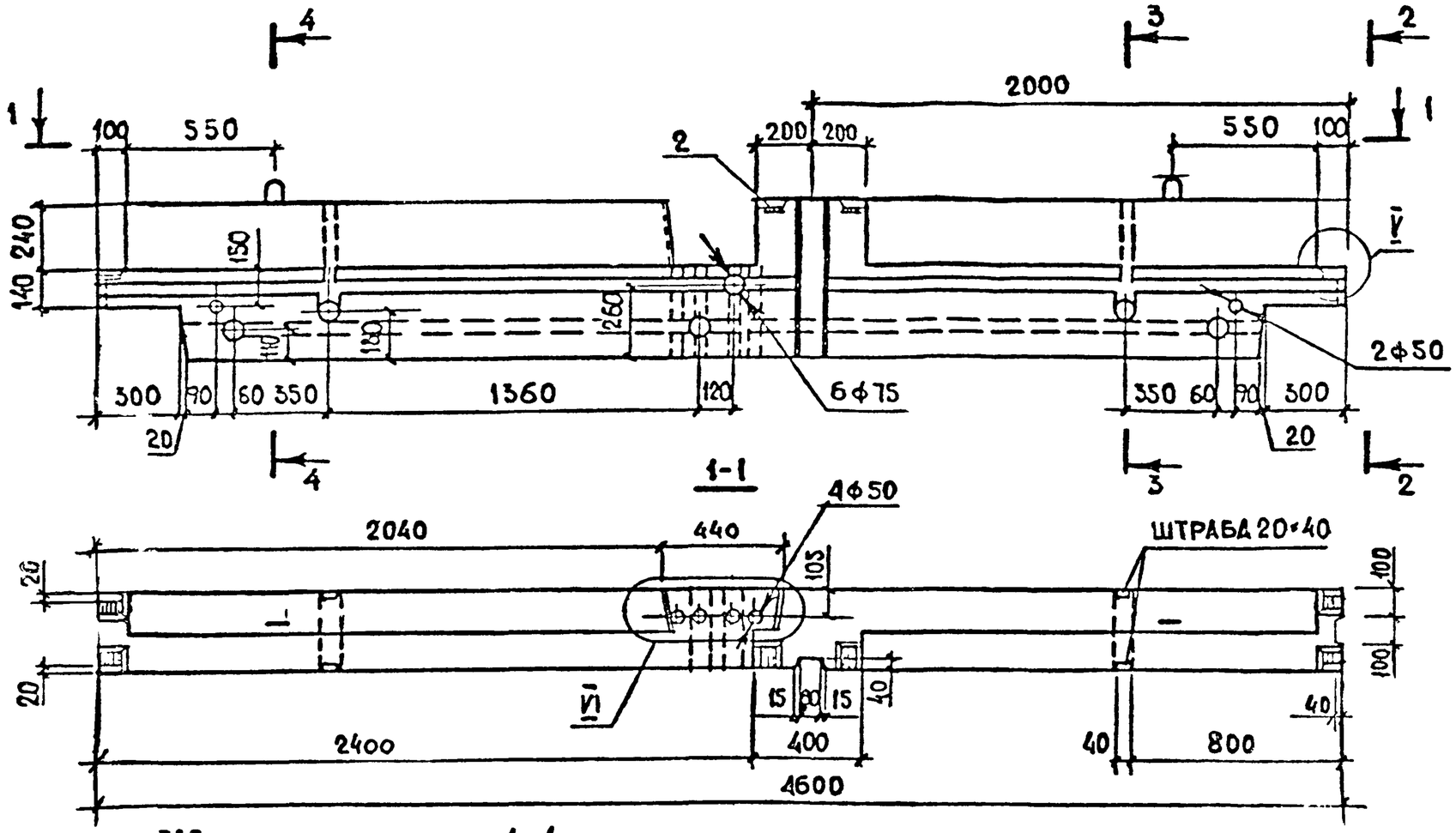

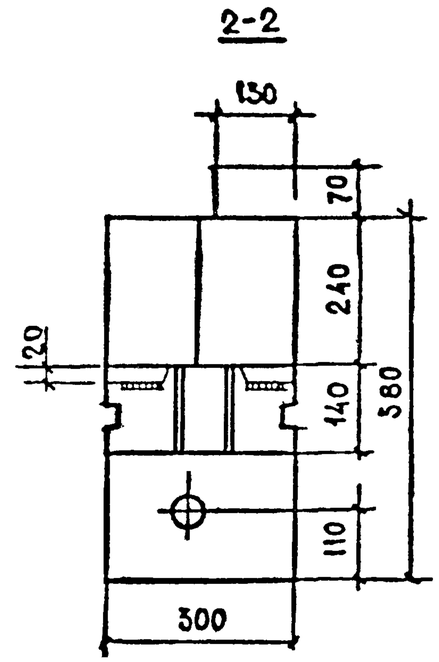

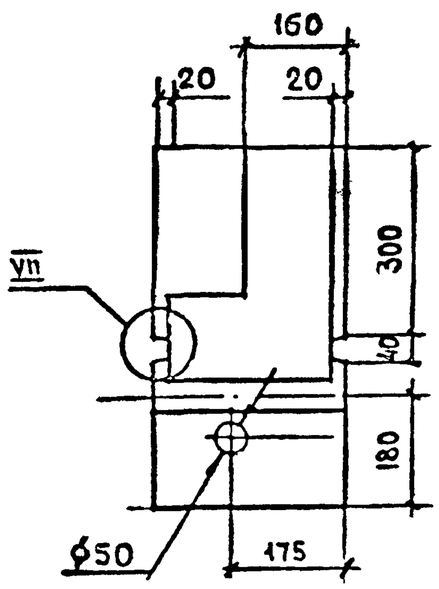

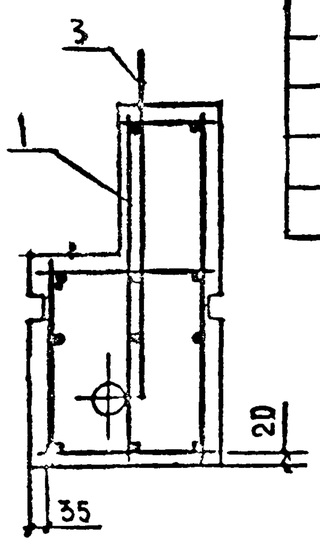

Обозначение	Марка	Масса, кг						
		Объемная масса бетона, кг/м³						
		1100	1400	1600	1200	1500	1700	2500
1.134.1-13.2-25.00000	БВП 46 6.30-5А	670	850	970	–	–	–	–
-01	БВП 46.6.30-7,5А	–	–	–	730	910	1040	–
-02	БВП 46 6 30-12,5	–	–	–	–	–	–	1350

Нач АПМ 2	Авдеенко		VI 89
Н контр	Козлов		V. 89
Гл спец	Киршнер		V. 89
Проверил	Козлов		V. 89
Разраб.	Ключко		IV 89

1.134.1-13.2-25.00000 СБ

Блок поясной электротехнический (БВП 46.6.30-5А, БВП 46 6.30-7,5А БВП 46.6 30-12,5). Сборочный чертеж.

Стадия	Масса	Масштаб
Р	см.	1:20
	табл.	1:10
Лист	Листов 1	

Госгражданстрой
КиевЗНИИЭП

24113 70

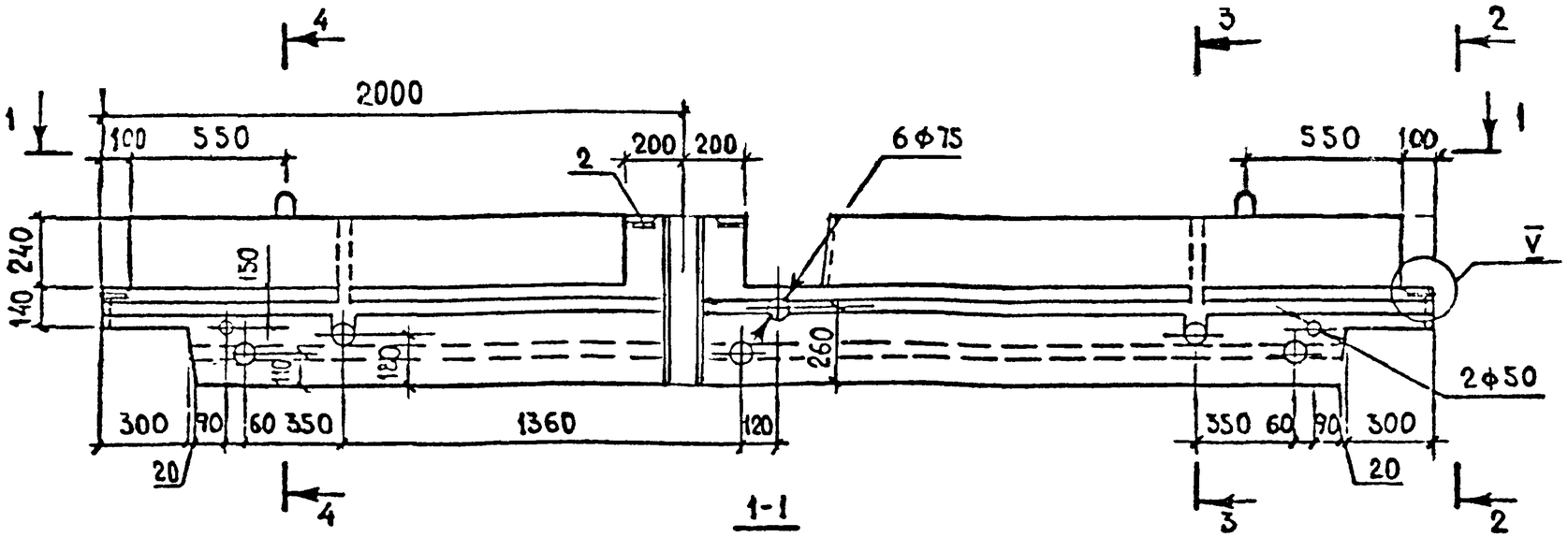

1-1

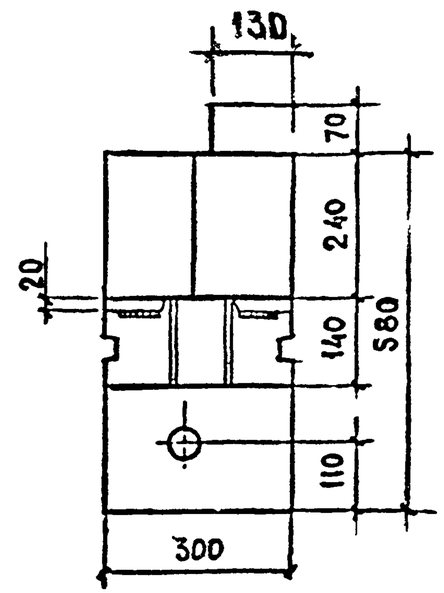

2-2

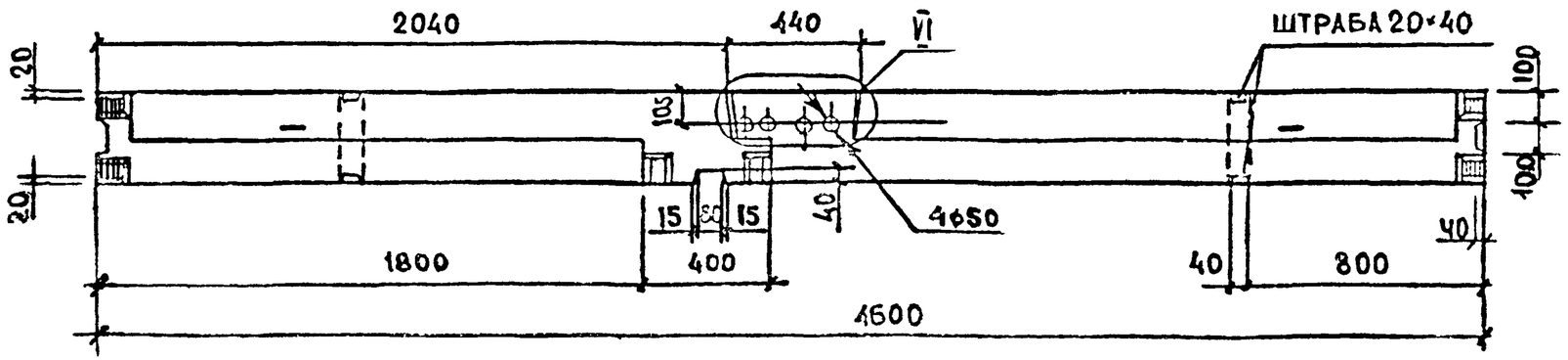

3-3

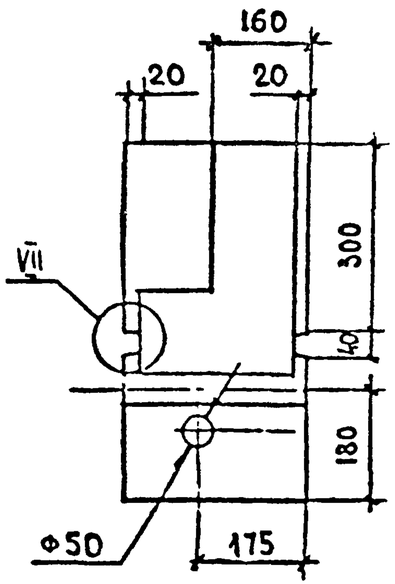

4-4

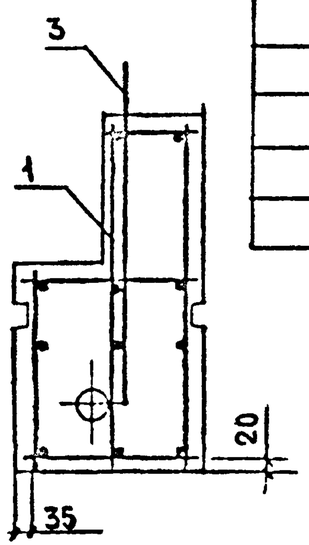

Обозначение	Марка	Масса, кг. Объемная масса бетона, кг/м³						
		1100	1400	1600	1200	1500	1700	2500
1.134.1-13.2-26.00000	БВП 46.6.30-5Л-1	670	850	970	–	–	–	–
-01	БВП 46.6.30-7,5Л-1	–	–	–	730	910	1040	–
-02	БВП 46.6.30-12,5-1	–	–	–	–	–	–	1350

Нач АПМ-2	Авдеенко		VI 89
Н контр	Козлов		V 89
Гл спец.	Киршнер		V.89
Проверил	Козлов		V.89
Разраб.	Ключко		IV 89

1.134.1-13.2-26.00000 СБ

Блок поясной электротехнический. (БВП 46.6.30-5Л-1, БВП 46.6.30-7,5Л-1, БВП 46.6.30-12,5-1). Сборочный чертеж.

Стадия	Масса	Масштаб
Р	см. табл.	1:20 1:10
Лист	Листов 1	

Госгражданстрой КиевЗНИИЭП

Взам. инв. № | Подпись и дата | Инв. № подл.

Формат	Зона	Поз.	Обозначение	Наименование	Кол	Примечание
				Документация		
А3			1.134.1-13.2-27.00000 СБ	Сборочный чертеж		
А3			-00.00000 Д1	Узлы I...VIII		
А3			-00.00000 ТО	Техническое описание		
А3			-00.00000 РС	Ведомость расхода стали		
				Сборочные единицы		
А4		1	1.134.1-13.2-19.10000-01	Каркас пространственный		
				КП 27	1	
А4		2	1.134.1-13.2-00.04500	Изделие закладное МН1	1	
				Детали		
А4		3	1.134.1-13.2-00.04900	Петля строповочная П14	2	
				Материалы		
				Бетон класса В12,5, м3	0,42	

Нач.отд.	Авдеенко		VI.89
Н.контр.	Козлов		V.89
Гл.спец.	Киршнер		V.89
Провер.	Козлов		V.89
Разраб.	Ключко		IV.89

1.134.1-13.2-27.00000

Блок перемычечный электротехнический БВП 34.6.30-12,5-а

Стадия	Лист	Листов
Р		1

ГОСГРАЖДАНСТРОЙ КиевЗНИИЭП

Формат	Зона	Поз.	Обозначение	Наименование	Кол	Примечание
				Документация		
А3			1.134.1-13.2-28.00000 СБ	Сборочный чертеж		
А3			-00.00000 Д1	Узлы I...VIII		
А3			-00.00000 ТО	Техническое описание		
А3			-00.00000 РС	Ведомость расхода стали		
				Сборочные единицы		
А4		1	1.134.1-13.2-20.10000-01	Каркас пространственный		
				КП 28	1	
А4		2	1.134.1-13.2-00.04500	Изделие закладное МН1	1	
				Детали		
А4		3	1.134.1-13.2-00.04900	Петля строповочная П14	2	
				Материал		
				Бетон класса В12,5, м³	0,42	

Нач.отд.	Авдеенко		VI.89
Н.контр.	Козлов		V.89
Гл.спец.	Киршнер		V.89
Провер.	Козлов		V.89
Разраб.	Ключко		IV.89

1.134.1-13.2-28.00000

Блок перемычечный электротехнический БВП 34.6.30-12,5-1а

Стадия	Лист	Листов
Р		1

ГОСГРАЖДАНСТРОЙ КиевЗНИИЭП

Инв. № подл. | Подпись и дата | Взам. инв. №