ГОСУДАРСТВЕННЫЙ КОМИТЕТ ПО ГРАЖДАНСКОМУ СТРОИТЕЛЬСТВУ И АРХИТЕКТУРЕ ПРИ ГОССТРОЕ СССР

НОВЫЕ КОНСТРУКЦИИ И ДЕТАЛИ ЗДАНИЙ И СООРУЖЕНИЙ

СЕРИЯ 1.188-5

ЖЕЛЕЗОБЕТОННЫЕ КАБИНЫ САНИТАРНО-ТЕХНИЧЕСКИХ УЗЛОВ

ЖИЛЫХ ДОМОВ ДО 9 ЭТАЖЕЙ С ВЫСОТОЙ ЭТАЖА 2.8 МЕТРА

ВЫПУСК 6

САНИТАРНО-ТЕХНИЧЕСКИЕ СБОРОЧНЫЕ ЧЕРТЕЖИ РАЗОБЩЕННЫХ И СОВМЕЩЕННЫХ КАБИН ТИПА „КОЛПАК" ИЗ ТЯЖЕЛОГО ЦЕМЕНТНОГО БЕТОНА И КЕРАМЗИТОБЕТОНА

МП (И-2-02)

Примечание.

С учетом результатов проведенного ГУП ЦПП анализа фонда, Госстрой России перевел в разряд материалов для проектирования (МП) ряд серий проектной документации на типовые строительные конструкции с предоставлением возможности их использования в качестве справочного материала и сохранением в фонде типовой проектной документации.

В разряд материалов для проектирования были, в основном, переведены железобетонные несущие конструкции, разработанные до введения ныне действующих СНиП 2.03.01-84, а также ряд серий ограждающих конструкций, область применения которых существенно сузилась после внесения в СНиП II-3-79 изменений № 3 и № 4.

Их применение допускается при проектировании и строительстве при условии обязательной проверки соответствия принятых конструктивных решений и марок конструкций и изделий (из числа переведенных в МП), требованиям действующих нормативных документов и уточненной области их применения.

Возможность изготовления таких конструкций и изделий по соответствующим типовым (переведенным в МП) рабочим чертежам без изменений или с необходимыми изменениями, определяется проектной организацией, применяющей указанные конструкции и изделия в конкретном проекте.

ГОСУДАРСТВЕННЫЙ КОМИТЕТ ПО ГРАЖДАНСКОМУ СТРОИТЕЛЬСТВУ И АРХИТЕКТУРЕ ПРИ ГОССТРОЕ СССР

ТИПОВЫЕ КОНСТРУКЦИИ И ДЕТАЛИ ЗДАНИЙ И СООРУЖЕНИЙ

СЕРИЯ 1.188-5

ЖЕЛЕЗОБЕТОННЫЕ КАБИНЫ САНИТАРНО-ТЕХНИЧЕСКИХ УЗЛОВ

ЖИЛЫХ ДОМОВ ДО 9 ЭТАЖЕЙ С ВЫСОТОЙ ЭТАЖА 2.8 МЕТРА

ВЫПУСК 6

САНИТАРНО-ТЕХНИЧЕСКИЕ СБОРОЧНЫЕ ЧЕРТЕЖИ РАЗОБЩЕННЫХ И СОВМЕЩЕННЫХ КАБИН ТИПА „КОЛПАК" ИЗ ТЯЖЕЛОГО ЦЕМЕНТНОГО БЕТОНА И КЕРАМЗИТОБЕТОНА

РАЗРАБОТАНЫ ЦНИИЭП ЖИЛИЩА ГОСУДАРСТВЕННОГО КОМИТЕТА ПО ГРАЖДАНСКОМУ СТРОИТЕЛЬСТВУ И АРХИТЕКТУРЕ ПРИ ГОССТРОЕ СССР

УТВЕРЖДЕНЫ И ВВЕДЕНЫ В ДЕЙСТВИЕ ГОСКОМИТЕТОМ ПО ГРАЖДАНСКОМУ СТРОИТЕЛЬСТВУ И АРХИТЕКТУРЕ ПРИ ГОССТРОЕ СССР С 30 СЕНТЯБРЯ 1976 Г. ПРИКАЗ №209 ОТ 22 СЕНТЯБРЯ 1976 Г.

Взамен

Наименование	NN листов	NN страниц
Содержание выпуска	1	2
Пояснительная записка	2	3
Номенклатура и маркировка разобщенных санитарно-технических кабин СК 11; СК 12; СК 13; СК 14.	3	4
Номенклатура и маркировка совмещенных санитарно-технических кабин СК 15; СК 16; СК 17; СК 18.	4	5
Разобщенные санитарно-технические кабины СК 11-11; СК 11-12; Сборочный чертеж. Положение мойки „1". План. Разрезы I-I; II-II.	5	6
Разобщенные санитарно-технические кабины СК 11-11; СК 11-12. Сборочный чертеж. Положение мойки „1". Разрезы III-III; IV-IV; V-V.	6	7
Разобщенные санитарно-технические кабины СК 12-11; СК 12-12. Сборочный чертеж. Положение мойки „1". План. Разрезы I-I; II-II.	7	8
Разобщенные санитарно-технические кабины СК 12-11; СК 12-12. Сборочный чертеж. Положение мойки „1". Разрезы III-III; IV-IV; V-V.	8	9
Разобщенные санитарно-технические кабины СК 13-11; СК 13-12. Сборочный чертеж. Положение мойки „1". План. Разрезы I-I; II-II.	9	10
Разобщенные санитарно-технические кабины СК 13-11; СК 13-12. Сборочный чертеж. Положение мойки „1". Разрезы III-III; IV-IV; V-V.	10	11
Разобщенные санитарно-технические кабины СК 14-11; СК 14-12. Сборочный чертеж. Положение мойки „1". План. Разрезы II-II; III-III.	11	12
Разобщенные санитарно-технические кабины СК 14-11; СК 14-12. Сборочный чертеж. Положение мойки „1". Разрезы III-III; IV-IV; V-V.	12	13
Совмещенные санитарно-технические кабины СК 15-11; СК 15-12. Сборочный чертеж. Положение мойки „1". План. Разрез I-I.	13	14
Совмещенные санитарно-технические кабины СК 15-11; СК 15-12. Сборочный чертеж. Положение мойки „1". Разрезы II-II; III-III.	14	15
Совмещенные санитарно-технические кабины СК 16-11; СК 16-12. Сборочный чертеж. Положение мойки „1". План. Разрез I-I.	15	16
Совмещенные санитарно-технические кабины СК 16-11; СК 16-12. Сборочный чертеж. Положение мойки „1". Разрезы II-II; III-III.	16	17
Разобщенные санитарно-технические кабины СК 12-01; СК 12-02. Совмещенные санитарно-технические кабины СК 16-01; СК 16-02; СК 18-01; СК 18-02. Сборочный чертеж. Положение мойки „0". Планы.	17	18
Совмещенные санитарно-технические кабины СК 16-21; СК 16-22; СК 18-21; СК 18-22; СК 16-31; СК 16-32; СК 18-31; СК 18-32. Сборочный чертеж. Положение мойки „2"; „3".	18	19
Разобщенные санитарно-технические кабины СК 11-11 В; СК 11-12 В. Сборочный чертеж. Монтаж стояков верхнего этажа.	19	20
Разобщенные санитарно-технические кабины СК 12-11 В; СК 12-12 В. Сборочный чертеж. Монтаж стояков верхнего этажа.	20	21
Разобщенные санитарно-технические кабины СК 13-11 В; СК 13-12 В. Сборочный чертеж. Монтаж стояков верхнего этажа.	21	22
Разобщенные санитарно-технические кабины СК 14-11 В; СК 14-12 В. Сборочный чертеж. Монтаж стояков верхнего этажа.	22	23
Совмещенные санитарно-технические кабины СК 15-11 В; СК 15-12 В; СК 17-11 В; СК 17-12 В. Сборочный чертеж. Монтаж стояков верхнего этажа.	23	24
Совмещенные санитарно-технические кабины СК 16-11 В; СК 16-12 В; СК 18-11 В; СК 18-12 В. Сборочный чертеж. Монтаж стояков верхнего этажа.	24	25
Разобщенные санитарно-технические кабины СК 11; СК 12; СК 13; СК 14. Электрооборудование.	25	26
Совмещенные санитарно-технические кабины СК 15; СК 16; СК 17; СК 18. Электрооборудование.	26	27
Разобщенные санитарно-технические кабины СК 11-11; СК 11-12. Сборочный чертеж. Вариант применения подводки канализации из чугунных труб.	27	28
Разобщенные санитарно-технические кабины СК 11-11; СК 11-12. Сборочный чертеж. Вариант применения подводки канализации из полиэтиленовых труб.	28	29
Совмещенные санитарно-технические кабины СК 15-11; СК 15-12. Сборочный чертеж. Вариант применения подводки канализации из стальных труб.	29	30
Совмещенные санитарно-технические кабины СК 15-11; СК 15-12. Сборочный чертеж. Вариант применения подводки канализации из полиэтиленовых труб.	30	31
Разобщенные санитарно-технические кабины СК 11; СК 12; СК 13; СК 14. Совмещенные санитарно-технические кабины СК 15; СК 16; СК 17; СК 18. Сборочный чертеж. Вариант установки настольного смесителя.	31	32
Разобщенные санитарно-технические кабины СК 12-11; СК 12-12. Сборочный чертеж. Вариант установки новой фасонной части и применения подводки канализации из чугунных труб.	32	33
Разобщенные санитарно-технические кабины СК 12-11; СК 12-12. Сборочный чертеж. Вариант установки новой фасонной части и применения подводки канализации из стальных труб.	33	34
Разобщенные санитарно-технические кабины СК 12-11; СК 12-12. Сборочный чертеж. Вариант установки новой фасонной части и применения подводки канализации из полиэтиленовых труб.	34	35
Разобщенные санитарно-технические кабины СК 11; СК 13. Комплектовочная ведомость узлов трубопроводов NN 1-62.	35	36
Разобщенные санитарно-технические кабины СК 11; СК 13. Комплектовочная ведомость узлов трубопроводов NN 64-120.	36	37
Разобщенные санитарно-технические кабины СК 11; СК 13. Комплектовочная ведомость узлов трубопроводов NN 114-178.	37	38
Разобщенные санитарно-технические кабины СК 12; СК 14. Комплектовочная ведомость узлов трубопроводов NN 2-63.	38	39
Разобщенные санитарно-технические кабины СК 12; СК 14. Комплектовочная ведомость узлов трубопроводов NN 64-121.	39	40
Разобщенные санитарно-технические кабины СК 12; СК 14. Комплектовочная ведомость узлов трубопроводов NN 115-178.	40	41
Совмещенные санитарно-технические кабины СК 15; СК 17. Комплектовочная ведомость узлов трубопроводов NN 12-74.	41	42
Совмещенные санитарно-технические кабины СК 15; СК 17. Комплектовочная ведомость узлов трубопроводов NN 80-140.	42	43
Совмещенные санитарно-технические кабины СК 15; СК 17. Комплектовочная ведомость узлов трубопроводов NN 147-178.	43	44
Совмещенные санитарно-технические кабины СК 16; СК 18. Комплектовочная ведомость узлов трубопроводов NN 12-75.	44	45
Совмещенные санитарно-технические кабины СК 16; СК 18. Комплектовочная ведомость узлов трубопроводов NN 80-141.	45	46
Совмещенные санитарно-технические кабины СК 16; СК 18. Комплектовочная ведомость узлов трубопроводов NN 148-178.	46	47
Санитарно-технические кабины СК 11; СК 12; СК 13; СК 14; СК 15; СК 16; СК 17; СК 18. Спецификация оборудования.	47	48
Вариант присоединения вентиляционных коробов к вентиляционному блоку для разобщенных санитарно-технических кабин.	48	49
Вариант присоединения вентиляционных коробов к вентиляционному блоку для совмещенных санитарно-технических кабин.	49	50

Рабочие чертежи санитарно-технических кабин, предназначенных для 5-9ти этажных жилых домов, разработаны в соответствии с заданием Государственного комитета по гражданскому строительству и архитектуре при Госстрое СССР от 2 марта.

Проектом предусмотрено: установка в санитарно-технических кабинах всех санитарных приборов, арматуры, трубопроводов, осветительной арматуры и туалетной фурнитуры, комплектация которой согласовывается с заказчиком, чем обеспечивается полная заводская готовность.

Кроме того проектом предусматривается устройство в туалетной комнате хозяйственного шкафа.

В санитарно-технических кабинах устанавливаются следующие санитарно-технические приборы:

1. Унитаз типа „Компакт" тарельчатый с цельноотлитой или приставной палочкой и с косым выпуском под углом 30°.
2. Ванна чугунная эмалированная прямобортная облегченная тип ПВ-1, размером 1700×750.
3. Умывальник любого типа с размерами не более чем 550×480 с настенным смесителем общим для ванны и умывальника, с душевой сеткой на гибком шланге типа СМ-ВУ-ШЛ.

В альбоме разработаны все разновидности санитарно-технических кабин в зависимости от примыкания кухонной мойки (четыре положения); этажности здания (5 и 9 этажей).

Санитарно-технические кабины предусмотрены без ревизии на канализационном стояке и с ревизией („Р"), а также для установки на верхнем этаже. Развернутая маркировка санитарно-технических кабин дана в номенклатуре см. лист № 3;4.

В зависимости от марки в санитарно-технической кабине монтируются узлы трубопроводов, согласно комплектовочной ведомости см. листы №№ 35–46. Узлы трубопроводов изготовляются по чертежам помещенных в выпуске

Каждая санитарно-техническая кабина снабжается паспортом, в котором указывается:

а) завод-изготовитель;
б) дата выпуска;
в) марка санитарно-технической кабины;
г) перечень установленного оборудования, арматуры светильников, туалетной фурнитуры;
д) акт об опрессовке трубопроводов;
е) штамп ОТК о приемке

При хранении и транспортировке санитарно-технические кабины должны устанавливаться на 2х специальных подкладках высотой 100мм, длиной 1800мм. Подкладки следует располагать вдоль коротких сторон по 300мм от краев кабины. Подъем санитарно-технической кабины при погрузке, разгрузке и монтаже на строительстве должен осуществляться с помощью специальной траверсы. При хранении и транспортировке должны приниматься меры для предотвращения попадания влаги внутрь кабины и на столярные изделия.

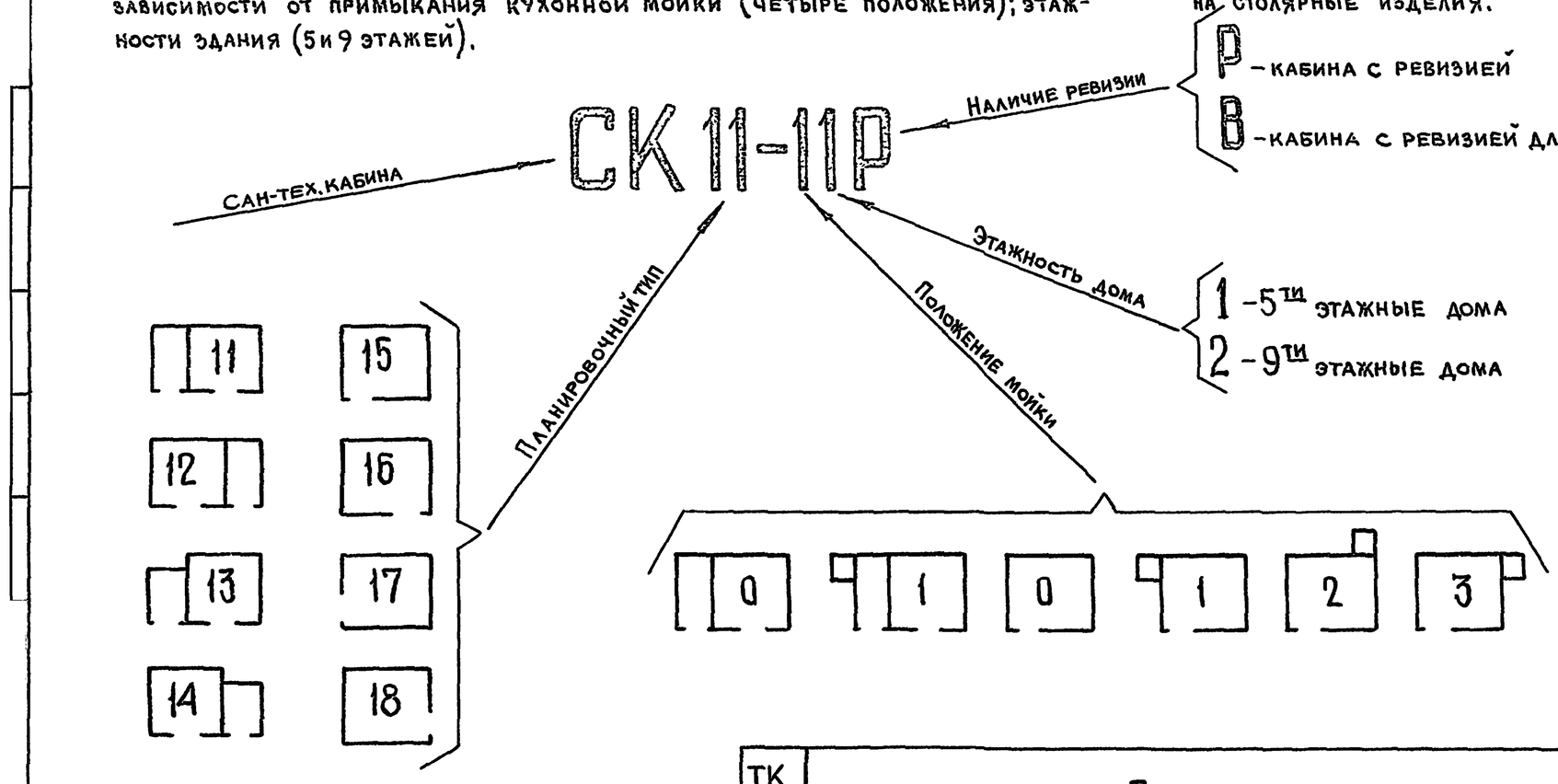

Указания по монтажу кабин:

После стыковки кабин и опрессовки систем холодного и горячего водоснабжения устанавливается унитаз, хозяйственный шкаф и декоративный короб.

Вариант применения новой канализационной фасонной части креста прямого d 100×100×50 для присоединения канализации умывальника, ванны и унитаза см. лист № 32

Тип сан тех кабины	Эскиз	Марки санитарно-технической части кабин. Положение мойки 0	Положение мойки 1	Область применения. Этаж	Этажность дома	Диаметры стояков. Стояк хол. воды	Стояк гор воды	Циркуляцион. стояк	Показатели. Общий вес т	Расход бетона/керамзитобетона м³	Расход арматуры кг	Общий вес труб, кг. Положение мойки 0. Стальные	Положение мойки 0. Чугунные	Положение мойки 1. Стальные	Положение мойки 1. Чугунные
СК 11	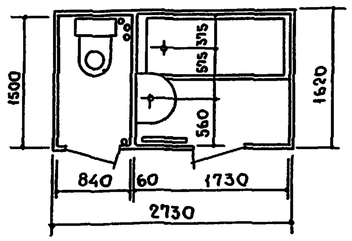 Положение мойки [0] [1]	01	11	Промежуточный этаж	5	25	25	20	3460/2240	1.363/0.202/1161	62.44	32.75	58.56	40.37	61.99
		01Р	11Р	Промежуточный этаж с ревизией								32.75	64.06	40.37	66.49
		01В	11В	Верхний этаж								25.96	58.67	33.63	62.32
СК 12	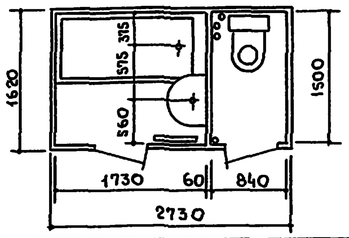 Положение мойки [0] [1]	02	12	Промежуточный этаж	9	32	32	25				36.76	59.46	46.60	63.23
		02Р	12Р	Промежуточный этаж с ревизией								36.76	64.96	49.47	68.73
		02В	12В	Верхний этаж								28.13	62.66	40.71	67.04
СК 13	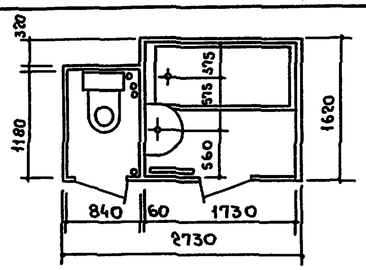 Положение мойки [0] [1]	01	11	Промежуточный этаж	5	25	25	20	3320/2330	1.307/0.198/1109	62.68	31.18	58.56	38.80	61.99
		01Р	11Р	Промежуточный этаж с ревизией								31.18	64.06	38.80	66.49
		01В	11В	Верхний этаж								24.39	58.67	32.05	62.32
СК 14	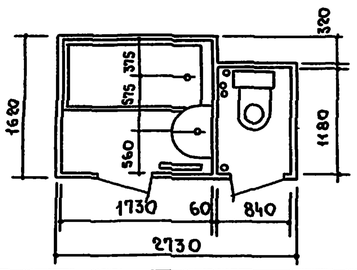 Положение мойки [0] [1]	02	12	Промежуточный этаж	9	32	32	25				35.19	59.46	44.03	63.23
		02Р	12Р	Промежуточный этаж с ревизией								35.19	64.96	47.90	68.73
		02В	12Р	Верхний этаж								26.55	62.66	39.14	67.04

Расположение и привязка стояков в разобщенных сан-тех кабинах

СК 11; С 13

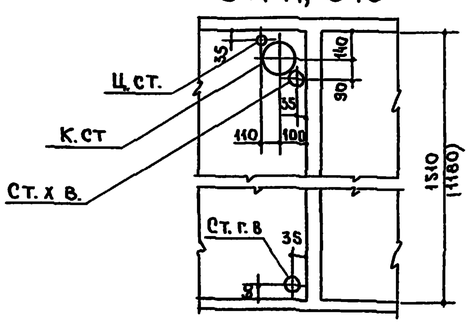

СК 12; СК 14

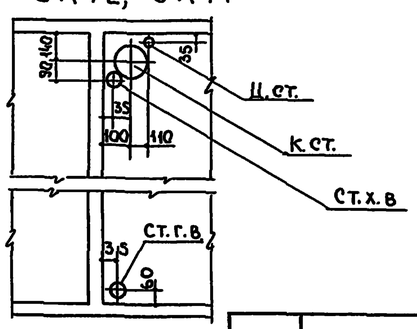

ТК 1975	Номенклатура и маркировка разобщенных санитарно-технических кабин СК 11; СК 12; СК 13; СК 14.	Серия 1.188-5	Выпуск 6	Лист 3

Тип сан.-тех. кабины	Эскиз	Марки санитарно-технической части кабин. Положение мойки 0	1	2	3	Область применения: Этаж	Этажность дома	Диаметры стояков: Стояк хол. воды	Стояк гор воды	Циркуляционный стояк	Показатели: Общий вес т	Расход бетона/керамзитобетона м3	Расход арматуры кг	Общий вес труб кг. Положение мойки 0 сталь	0 чугун	1 сталь	1 чугун	2 сталь	2 чугун	3 сталь	3 чугун
СК 15	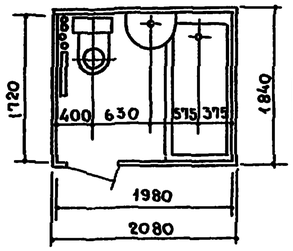 Положение мойки 0 1 2 3	01	11	21	31	Промежуточный этаж	5	25	25	15	2650/1870	1.041/0.169/0.872	52,62	25.97	64.51	29.77	65.57	30.63	66.23	30.63	68.77
		01Р	11Р	21Р	31Р	Промежуточный этаж с ревизией								25.97	70.01	29.77	72.97	30.63	72.33	30.63	74.23
		01В	11В	21В	31В	Верхний этаж								18.25	64.70	24.17	67.23	25.08	66.79	25.18	68.66
СК 16	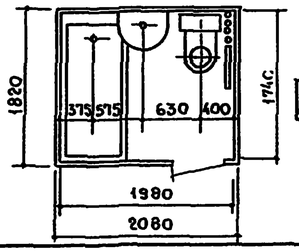 Положение мойки 0 1 2 3	02	12	22	32	Промежуточный этаж	9	32	32	20				30.12	65.51	33.42	79.79	37.36	67.97	37.46	69.91
		02Р	12Р	22Р	32Р	Промежуточный этаж с ревизией								30.12	70.01	33.42	87.19	37.36	73.47	37.46	75.41
		02В	12В	22В	32В	Верхний этаж								20.14	67.51	26.97	69.59	30.44	68.51	27.95	60.45
СК 17	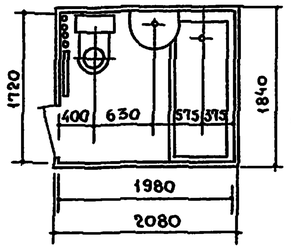 Положение мойки 0 2 3	01		21	31	Промежуточный этаж	5	25	25	15	2640/1860	1.039/0.169/0.870	52.77	25.97	64.51			30.63	66.23	30.63	68.77
		01Р		21Р	31Р	Промежуточный этаж с ревизией								25.97	70.01			30.63	72.33	30.63	74.23
		01В		21В	31В	Верхний этаж								18.25	64.70			25.08	86.79	25.18	68.66
СК 18	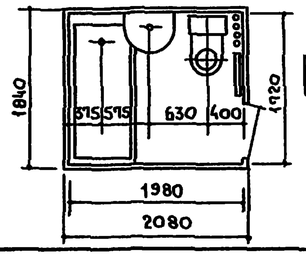 Положение мойки 0 2 3	02		22	32	Промежуточный этаж	9	32	32	20				30.12	65.51			37.36	67.97	37.46	69.91
		02Р		22Р	32Р	Промежуточный этаж с ревизией								30.12	70.01			37.36	73.47	37.46	75.41
		02В		22В	32В	Верхний этаж								20.14	67.37			30.44	68.51	27.95	60.45

Расположение и привязка стояков в совмещенных сан-тех. кабинах

СК 15; СК 17 СК 16; СК 18

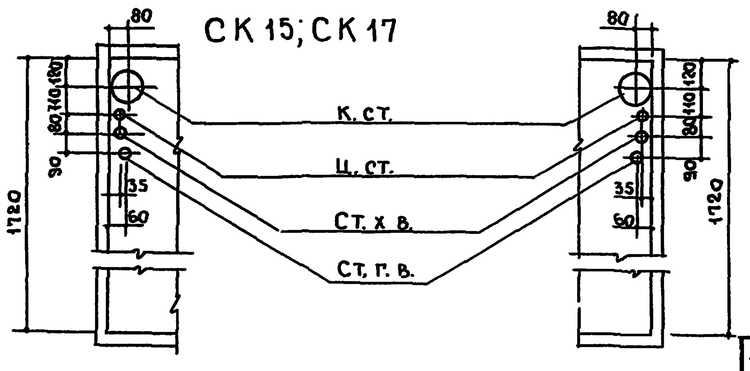

ТК 1975	Номенклатура и маркировка совмещенных санитарно-технических кабин СК 15; СК16; СК17; СК 18.	Серия 1.188-5	Выпуск 6	Лист 4

Взамен. | Инв. № подл. | Подпись и дата | Инв. № дубл. | Г. Москва

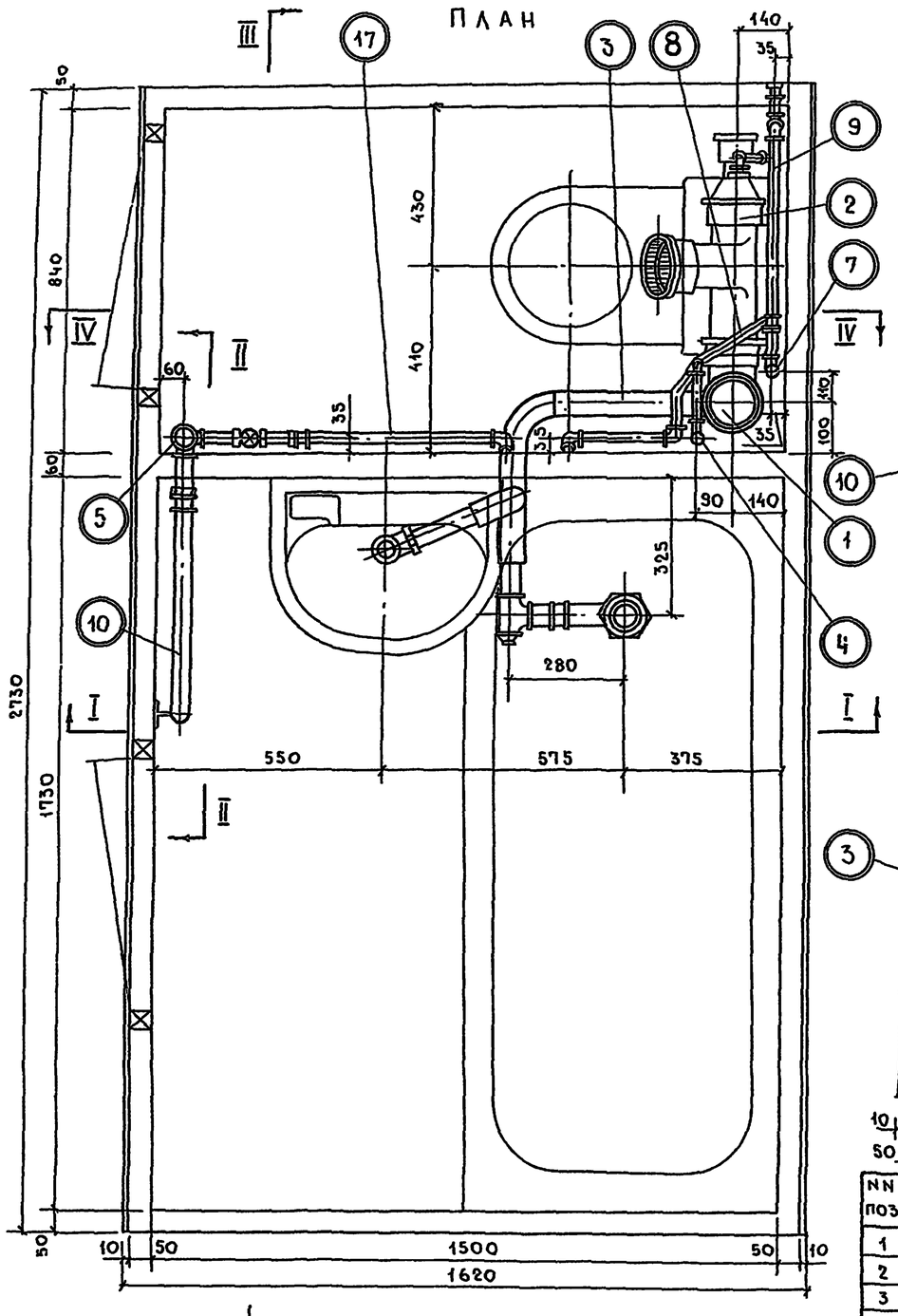

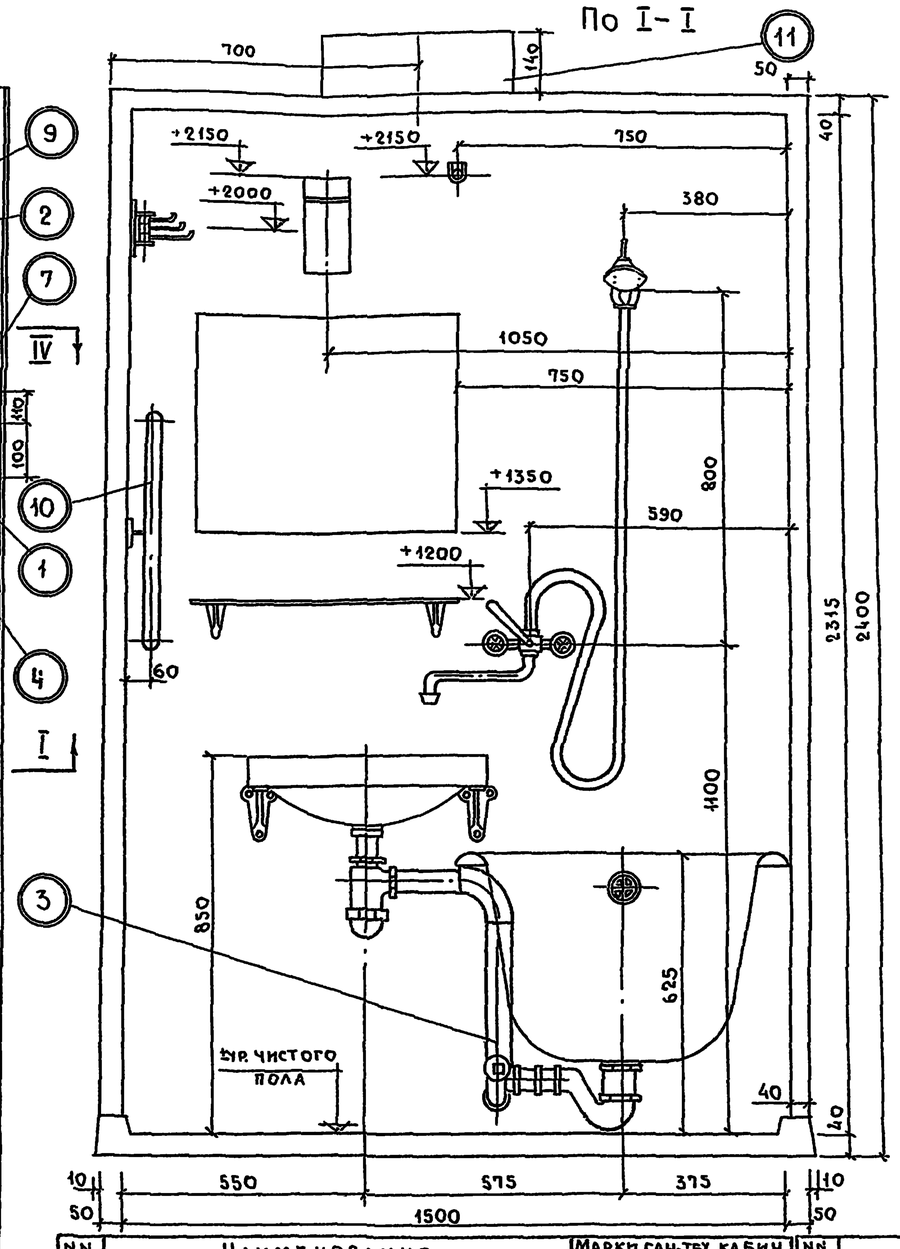

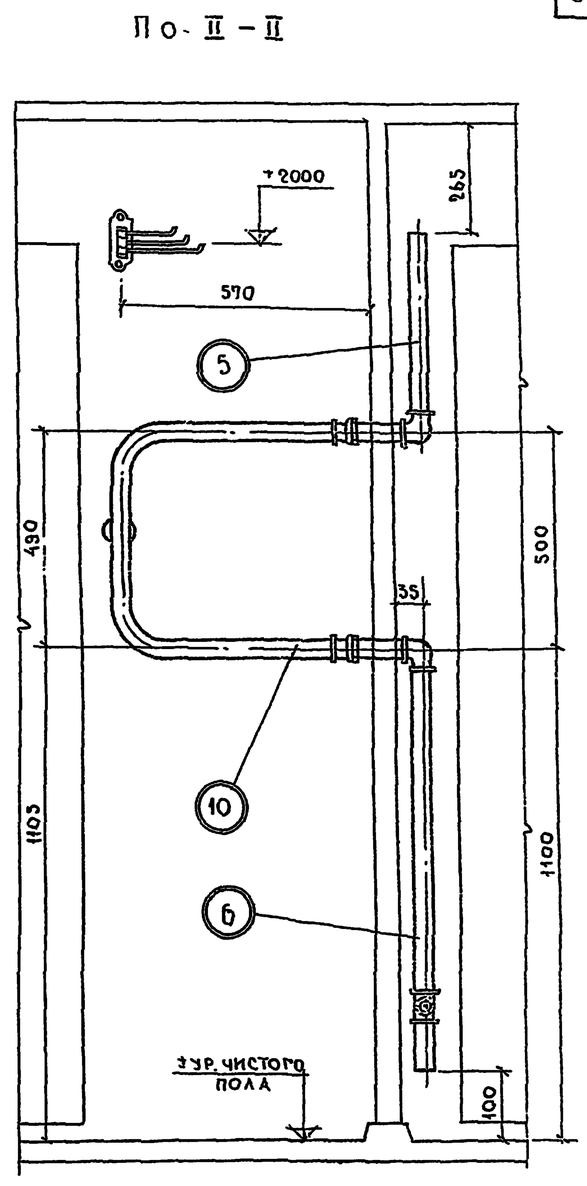

Примечание:

Разрезы по III-III и IV-IV смотри лист № 6.

NN поз.	Наименование узлов трубопроводов		Марки сан-тех. кабин СК11-11	Марки сан-тех. кабин СК11-12
1	Канализационный стояк	Марки узлов трубопроводов	1	1
2	Разводка канализации		20	20
3	Подводка канализации к ванне		32	32
4	Стояк холодной воды		64	66
5	Стояк горячей воды (верхняя часть)		76	78
6	Стояк горячей воды (нижняя часть)		84	86
7	Циркуляционный стояк		94	95
8	Подводка холодной воды		114	114

NN поз.	Наименование узлов трубопроводов		Марки сан-тех. кабин СК11-11	Марки сан-тех. кабин СК11-12
9	Подводка горячей воды к мойке	Марки узлов трубопроводов	142	142
10	Полотенцесушитель		163	163
11	Вентиляционный патрубок		178	178
12	Монтажная вставка для стояка хол. воды		164	165
13	Монтажная вставка для циркуляцион. стояка		170	171
14	Гильзы для стояков хол. и гор. воды		174	175
15	Гильза для циркуляционного стояка		173	174
16	Монтажная вставка для стояка гор. воды		166	167
17	Подводка горячей воды		143	143

Взамен

Е. Раева

А. Локшин

Инж. Ф.

Инж. № 17

Г. Москва

ТК 1975

Разобщенные санитарно-технические кабины СК11-11; СК11-12.

Сборочный чертеж. Положение мойки „1". План. Разрезы I-I; II-II.

Серия 1.188-5

Выпуск 6

Лист 5

взамен

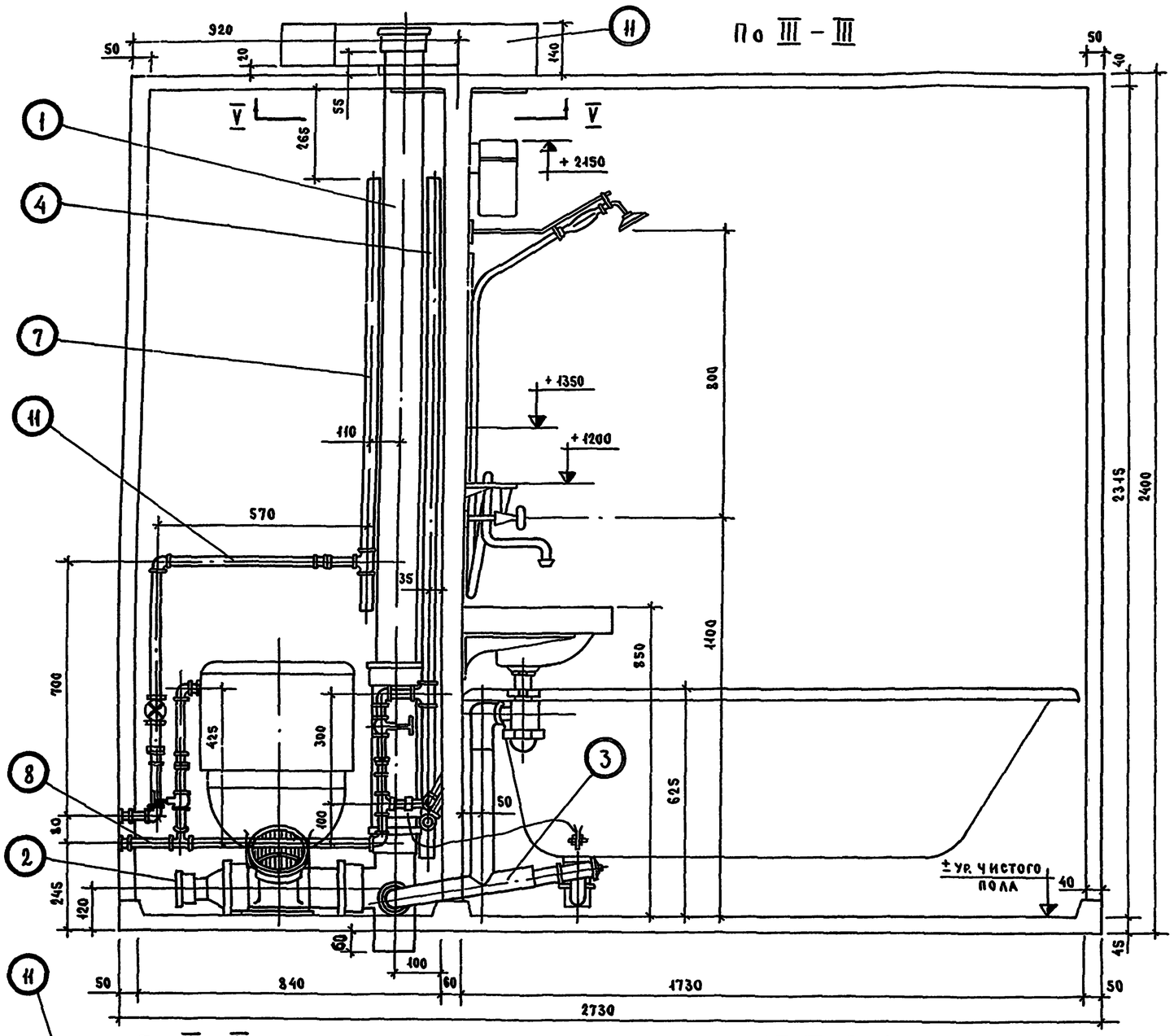

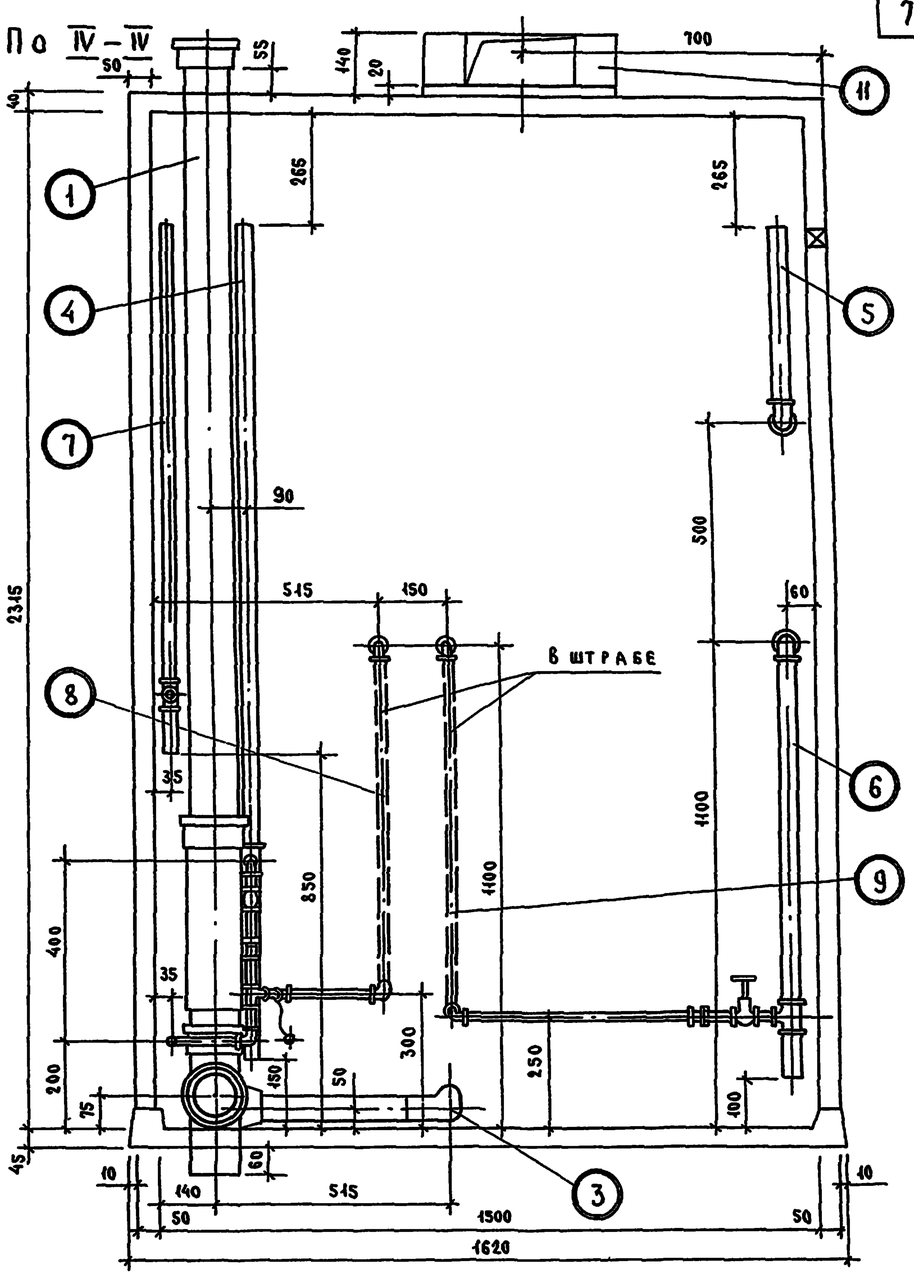

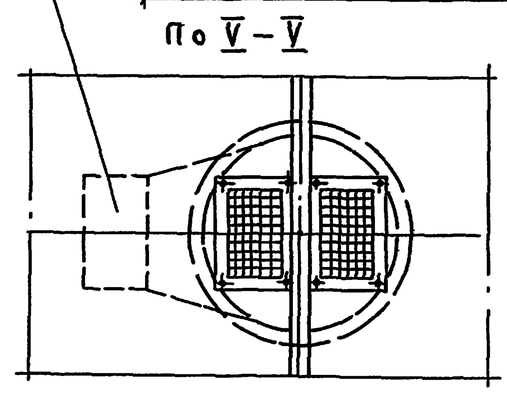

NN поз.	Наименование узлов трубопроводов		Марки САН-ТЕХ. КАБИН СК 11-11	СК 11-12	NN поз.	Наименование узлов трубопроводов		Марки САН-ТЕХ КАБИН СК 11-11	СК 11-12
1	Канализационный стояк	Марки узлов трубопроводов	1	1	7	Циркуляционный стояк	Марки узлов трубопроводов	94	95
2	Подводка канализации		20	20	8	Подводка холодной воды		114	114
3	Подводка канализации к ванне		32	32	9	Подводка горячей воды к ванне		143	143
4	Стояк холодной воды		64	66	10	Подводка горячей воды к мойке		142	142
5	Стояк горячей воды (верхняя часть)		76	78	11	Вентиляционный патрубок		178	178
6	Стояк горячей воды (нижняя часть)		84	86					

ТК 1975	Разобщенные санитарно-технические кабины СК 11-11; СК 11-12. Сборочный чертеж. Положение мойки „1". Разрезы III-III; IV-IV; V-V.	Серия 1.188-5 Выпуск 6 Лист 6

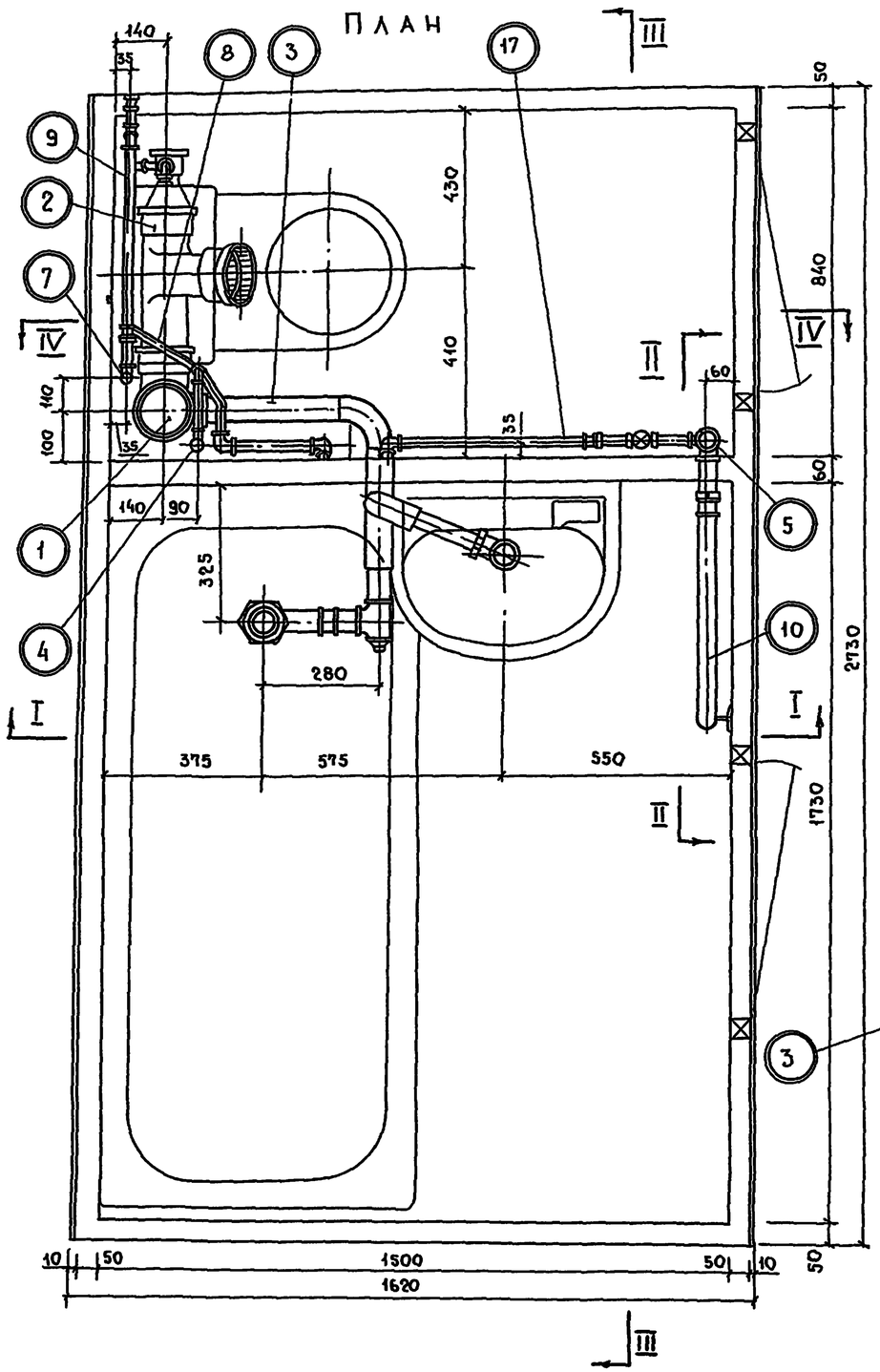

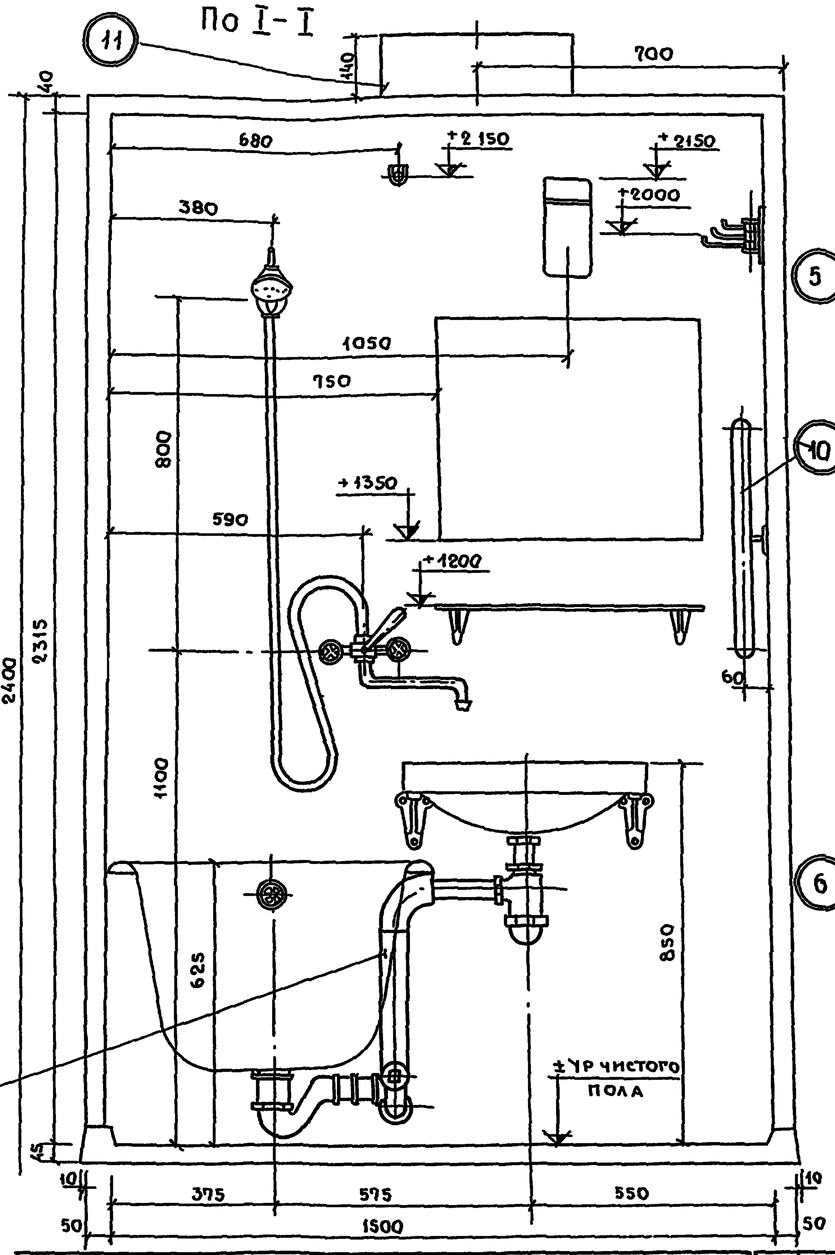

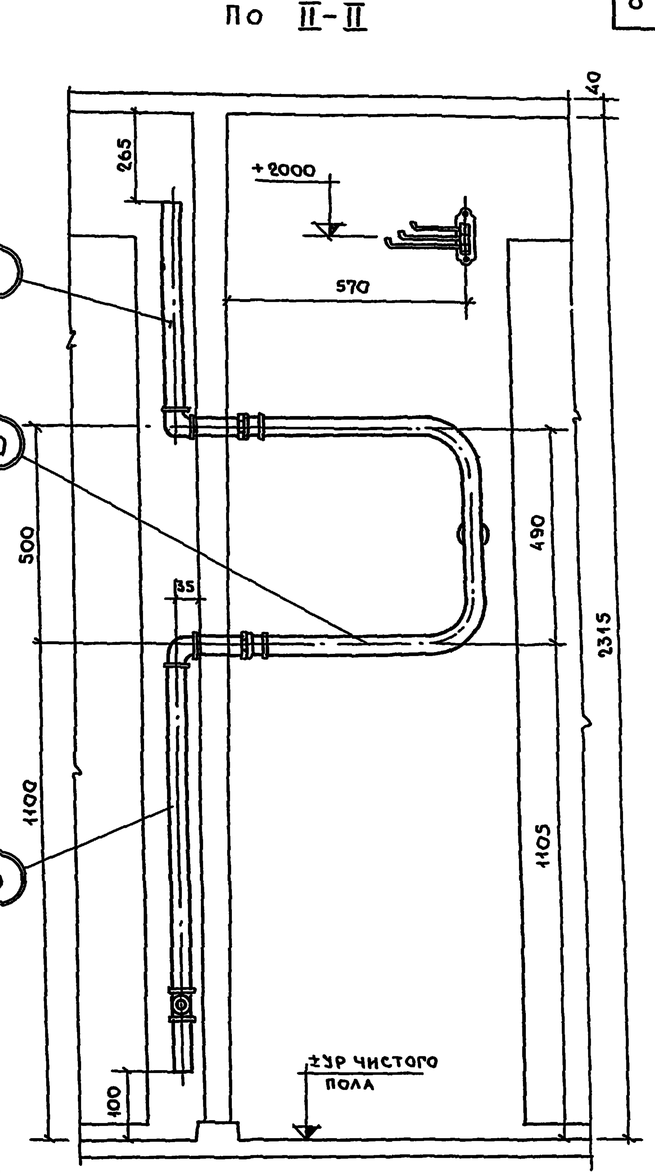

NN поз.	Наименование узлов трубопроводов	Марки узлов трубопроводов	Марки сантехкабин СК12-11	Марки сантехкабин СК12-12
1	Канализационный стояк		2	2
2	Подводка канализации		20	20
3	Подводка канализации к ванне		33	33
4	Стояк холодной воды		64	66
5	Стояк горячей воды (верхняя часть)		76	78
6	Стояк горячей воды (нижняя часть)		85	87
7	Циркуляционный стояк		94	95
8	Подводка холодной воды		115	115

NN поз.	Наименование узлов трубопроводов	Марки узлов трубопроводов	Марки сантехкабин СК12-11	Марки сантехкабин СК12-12
9	Подводка горячей воды к мойке		142	142
10	Полотенцесушитель		163	163
11	Вентиляционный патрубок		178	178
12	Монтажная вставка для стояка хол воды		164	165
13	Монтажная вставка для циркуляционного стояка		174	175
14	Гильзы для стояков хол и гор воды		174	175
15	Гильзы для циркуляционного стояка		176	174
16	Монтажная вставка для стояка гор воды		166	167
17	Подводка горячей воды.		144	144

Разрезы по III-III и IV-IV смотри лист №8

ТК 1975	Разобщенные санитарно-технические кабины СК12-11; СК12-12 Сборочный чертеж. Положение мойки „1". План. Разрезы I-I; II-II.	Серия 1.188-5 Выпуск 6 · Лист 7

140 32-02 9

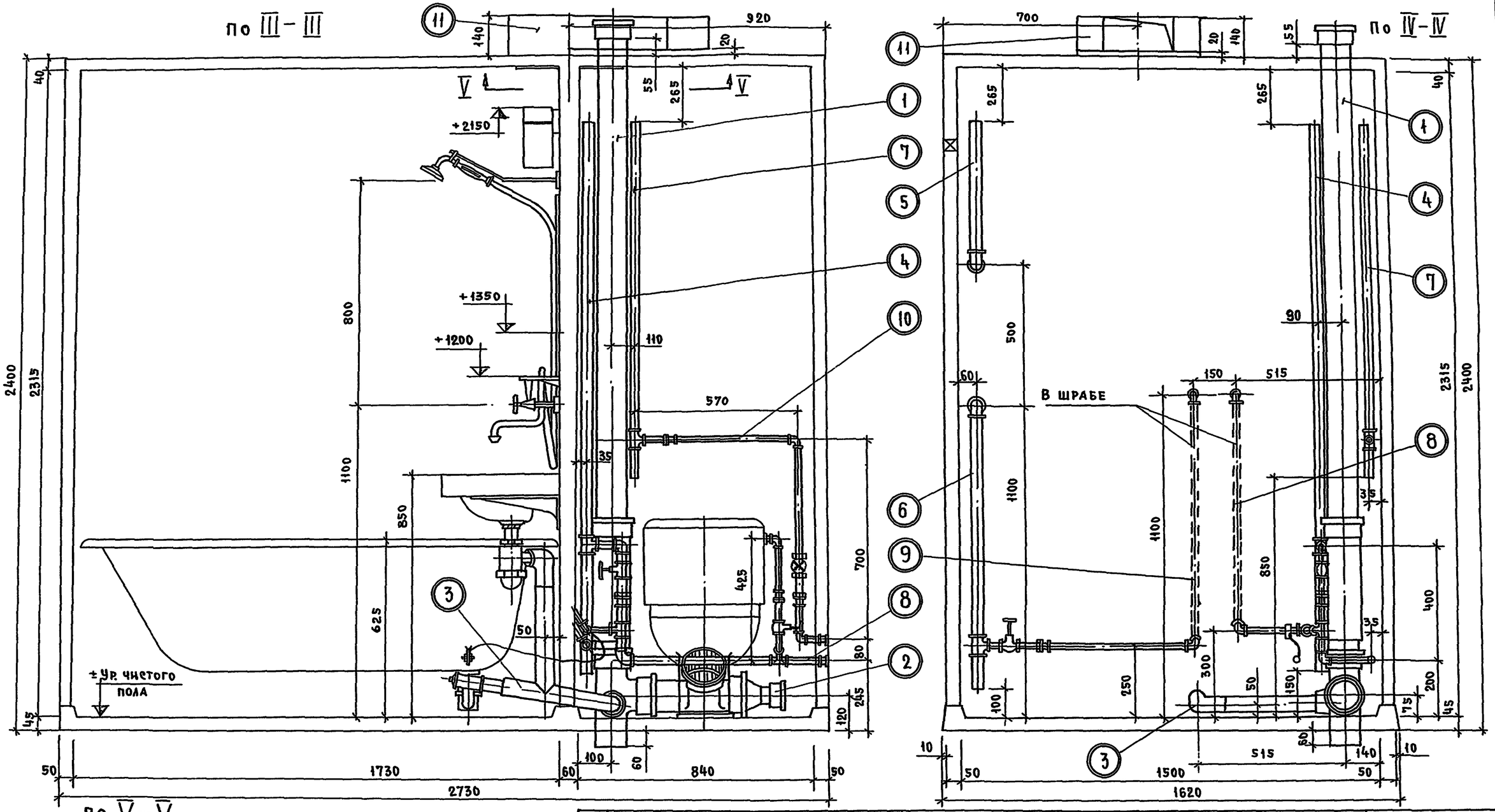

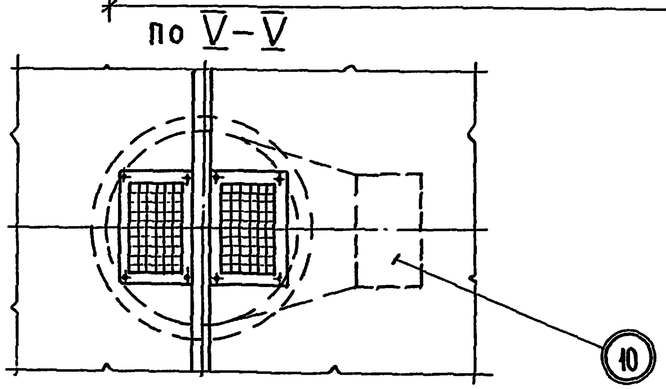

N N поз.	Наименование узлов трубопроводов		Марки сан-тех.-кабин СК12-11	Марки сан-тех.-кабин СК12-12	N N поз.	Наименование узлов трубопроводов		Марки сан-тех.кабин СК12-11	Марки сан-тех.кабин СК12-12
1	Канализационный стояк	Марки узлов трубопроводов	2	2	7	Циркуляционный стояк	Марки узлов трубопроводов	94	95
2	Подводка канализации		20	20	8	Подводка холодной воды		115	115
3	Подводка канализации к ванне		33	33					
4	Стояк холодной воды		64	66	9	Подводка горячей воды		144	144
5	Стояк горячей воды (верхняя часть)		76	78	10	Подводка горячей воды к мойке		142	142
6	Стояк горячей воды (нижняя часть)		85	87	11	Вентиляционный патрубок		178	178

ТК 1975	Разобщенные санитарно-технические кабины СК12-11; СК12-12 Сборочный чертеж. Положение мойки „1". Разрезы III-III; IV-IV; V-V	Серия 1.188-5 Выпуск 6 Лист 8

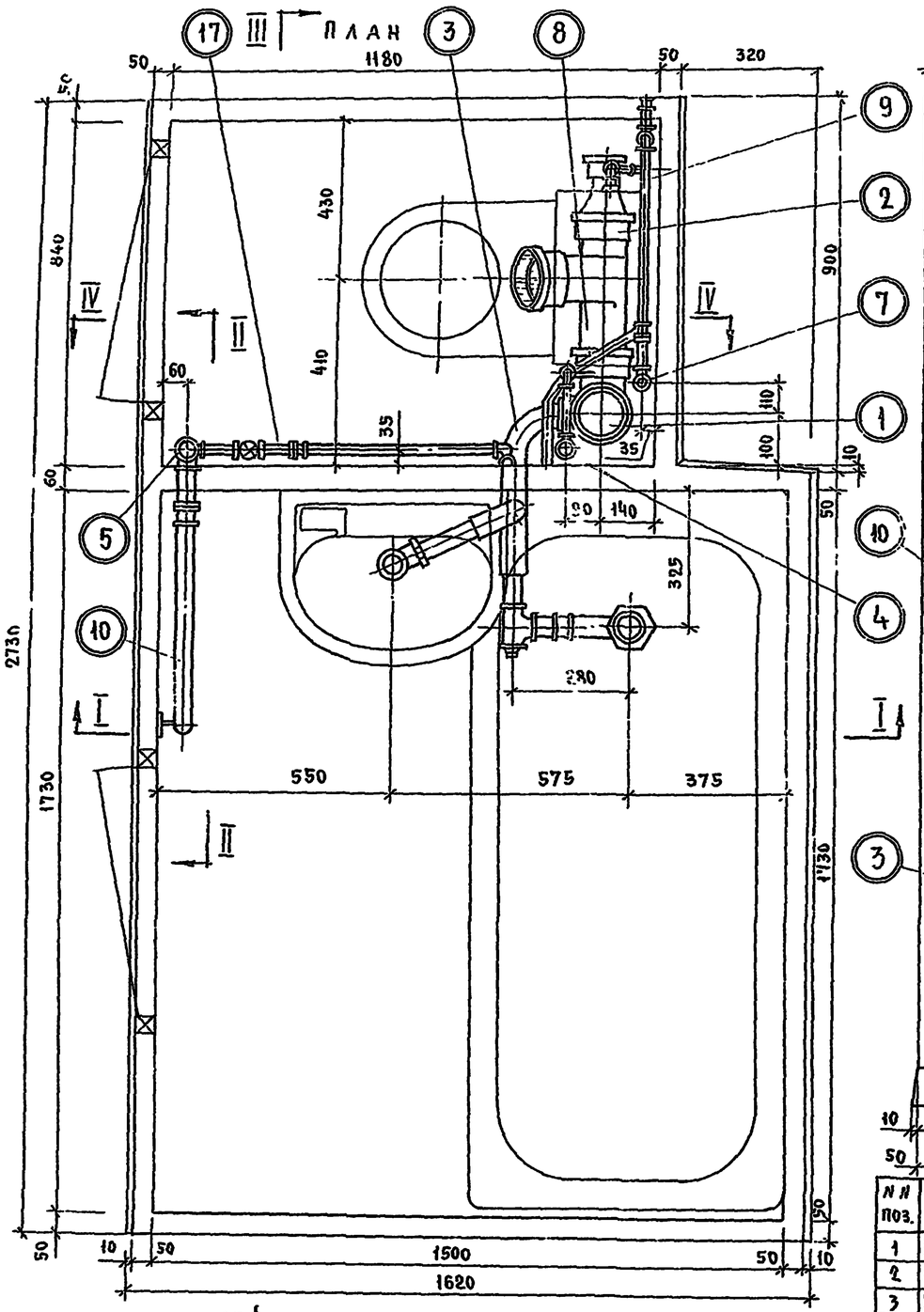

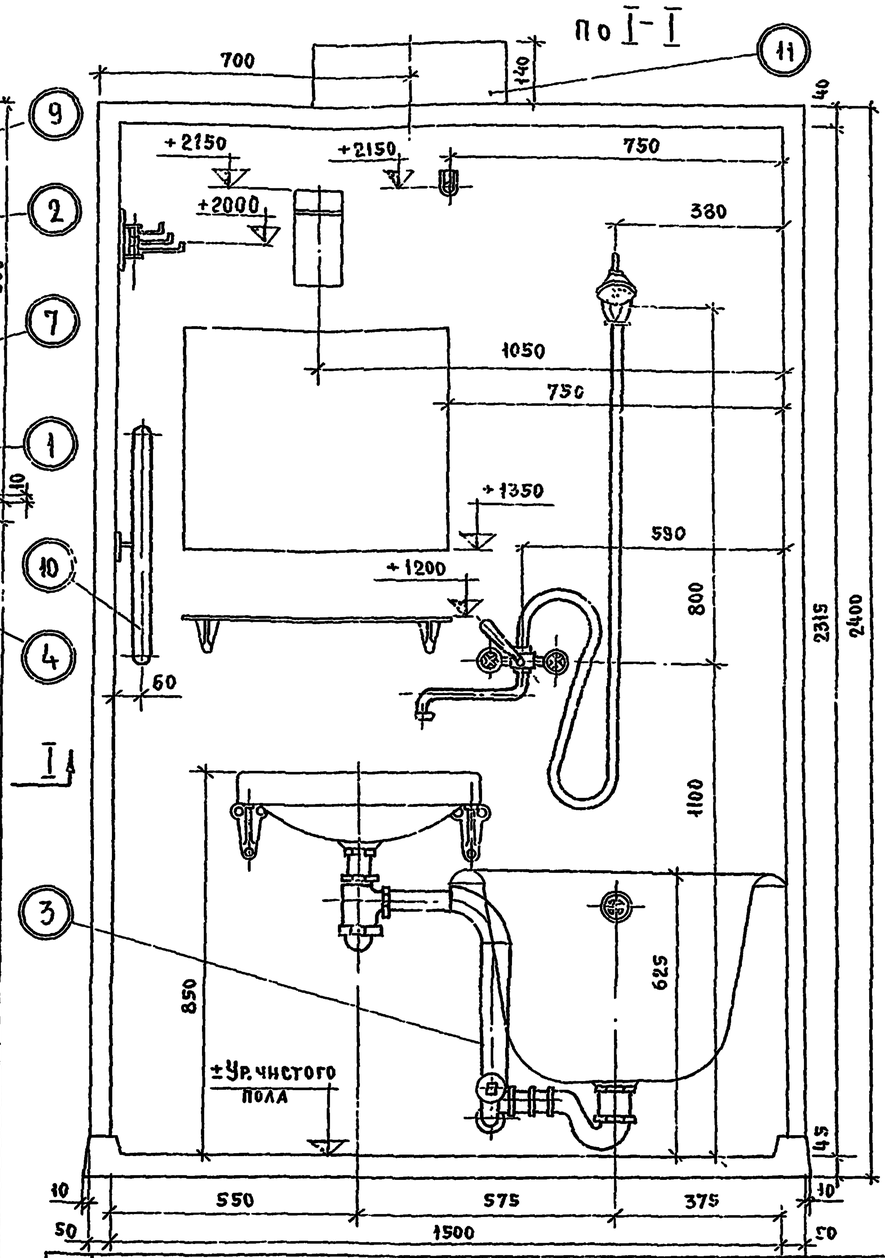

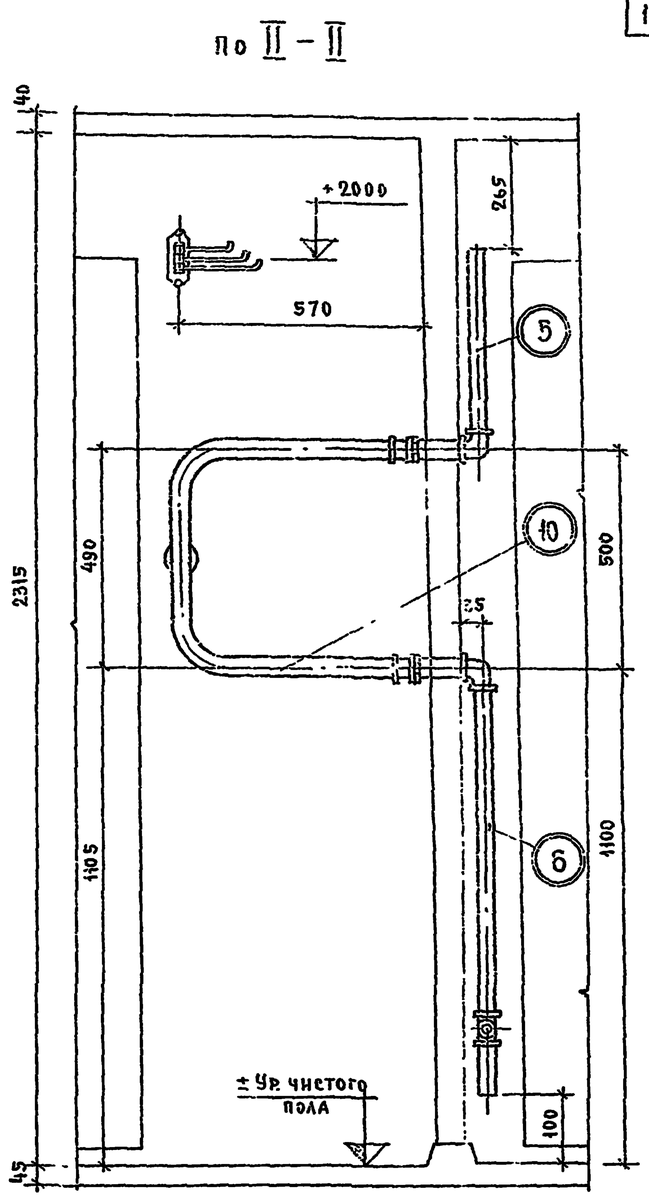

NN поз.	Наименование узлов трубопроводов		Марки сан-тех. кабин СК13-11	Марки сан-тех. кабин СК13-12
1	Канализационный стояк	Марки узлов трубопроводов	1	1
2	Подводка канализации		20	20
3	Подводка канализации к ванне		34	34
4	Стояк холодной воды		64	66
5	Стояк горячей воды (верхняя часть)		76	78
6	Стояк горячей воды (нижняя часть)		84	86
7	Циркуляционный стояк		94	95
8	Подводка холодной воды		116	116

NN поз	Наименование узлов трубопроводов		Марки сан-тех. кабин СК13-11	Марки сан-тех. кабин СК13-12
9	Подводка горячей воды к мойке	Марки узлов трубопроводов	142	142
10	Полотенцесушитель		163	163
11	Вентиляционный патрубок		178	178
12	Монтажная вставка для стояка хол. воды		164	165
13	Монтажная вставка для циркуляционного стояка		170	171
14	Гильзы для стояков хол. и гор. воды		174	175
15	Гильзы для циркуляционного стояка		176	174
16	Монтажная вставка для стояка гор. воды		166	167
17	Подводка горячей воды		143	143

III — Примечание:

Разрезы по III-III и IV-IV смотри лист № 10

ТК 1975	Разобщенные санитарно-технические кабины СК13-11; СК13-12 Сборочный чертеж. Положение мойки „I" План. Разрезы I-I II-II	Серия 1.188-5 Выпуск 6	Лист 9

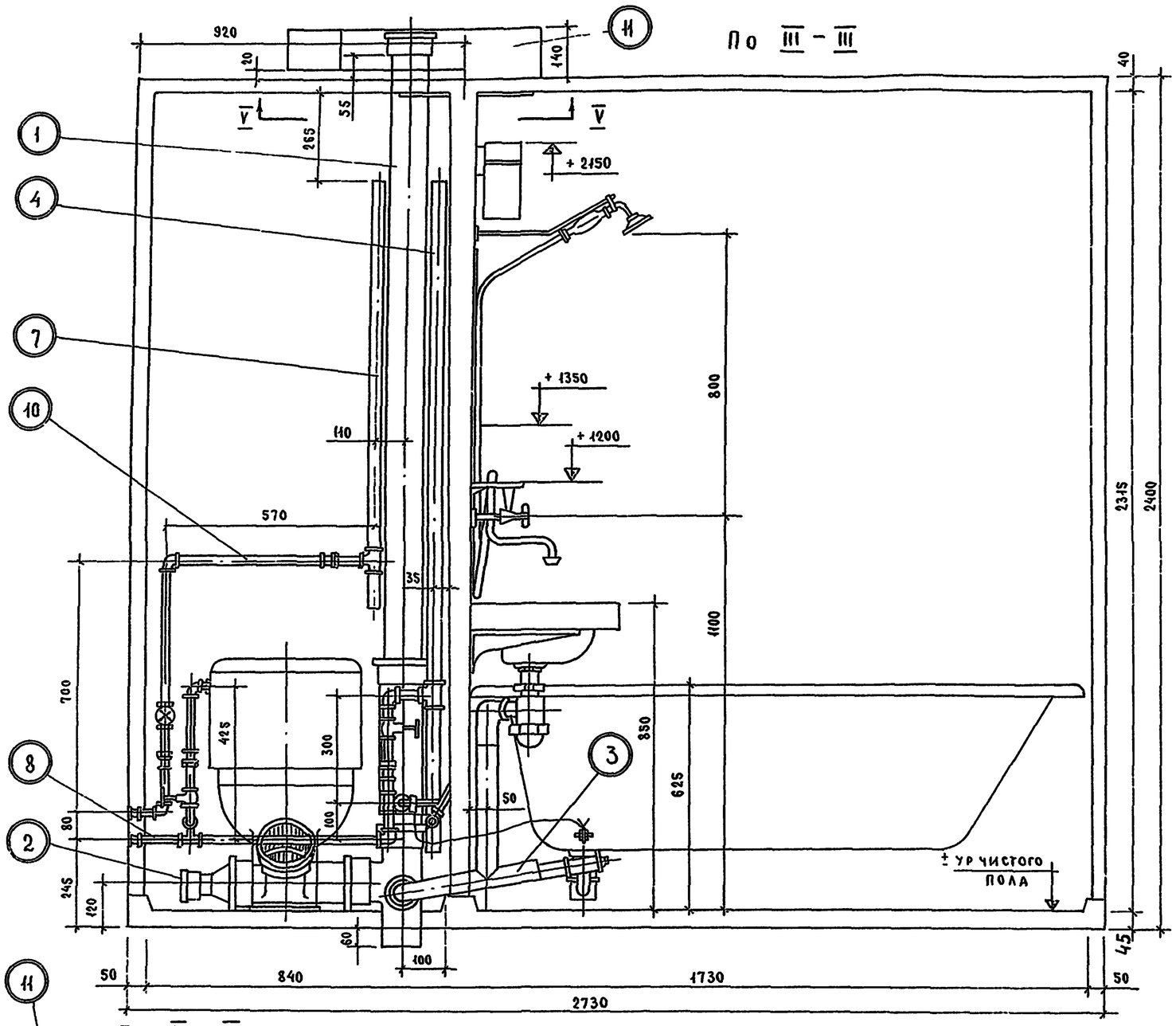

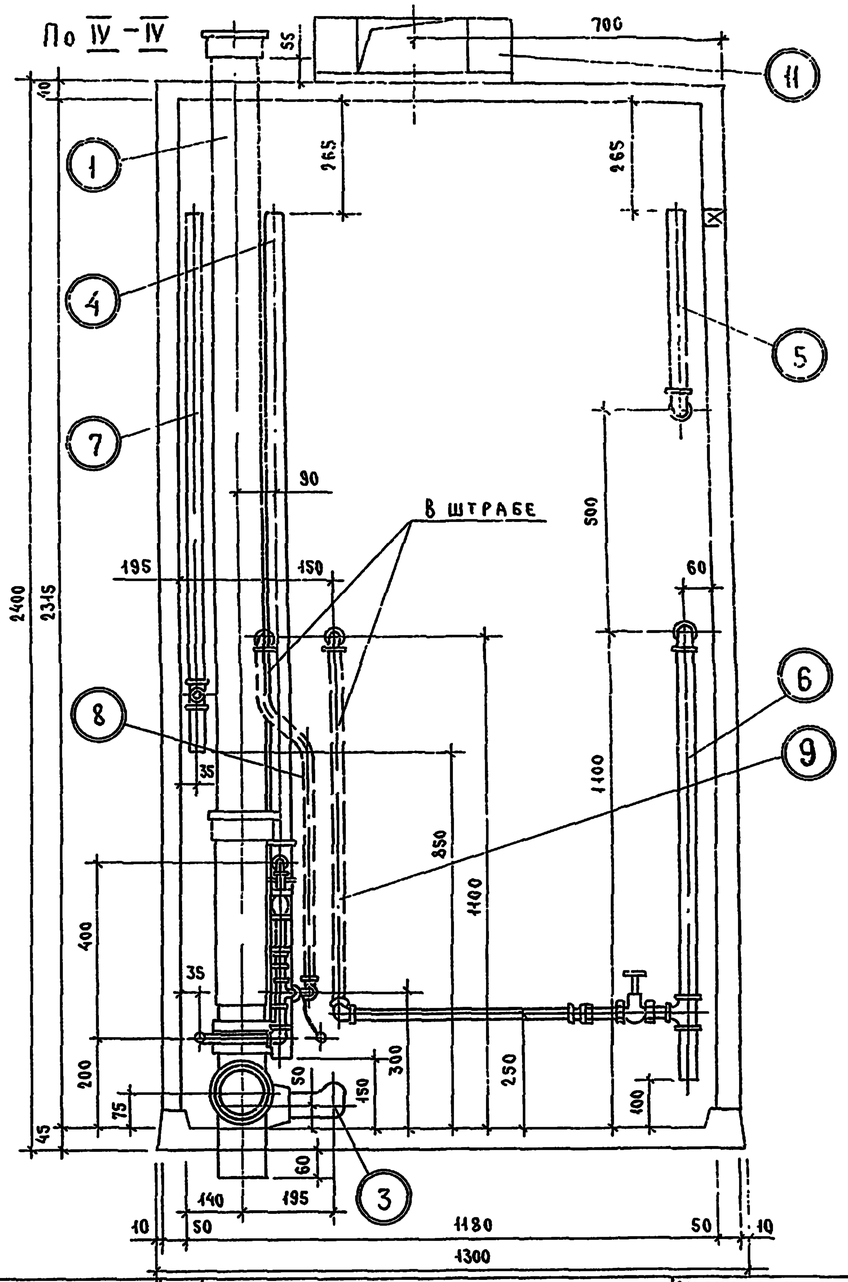

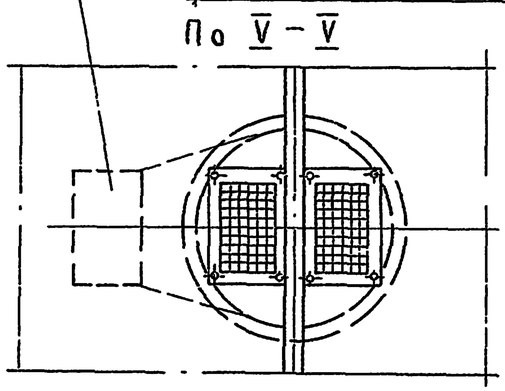

NN поз	Наименование узлов трубопроводов		Марки САН-ТЕХ КАБИН СК 13-11	СК 13-12	NN поз	Наименование узлов трубопроводов		Марки САН-ТЕХ КАБИН СК 13-11	СК 13-12
1	Канализационный стояк	Марки узлов трубопроводов	1	1	7	Циркуляционный стояк	Марки узлов трубопроводов	94	95
2	Подводка канализации		20	20	8	Подводка холодной воды		116	116
3	Подводка канализации к ванне		34	34	9	Подводка горячей воды		143	143
4	Стояк холодной воды		64	66	10	Подводка горячей воды к мойке		142	142
5	Стояк горячей воды (верхняя часть)		76	78	11	Вентиляционный патрубок		178	178
6	Стояк горячей воды (нижняя часть)		84	86					

ТК 1975	Разобщенные санитарно-технические кабины СК 13-11; СК 13-12. Сборочный чертеж. Положение мойки „1". Разрезы III-III; IV-IV; V-V.	Серия 1.188-5 Выпуск 6 Лист 10

Взамен
А. Лукшин
Гл. инж. проекта Н. Ст.

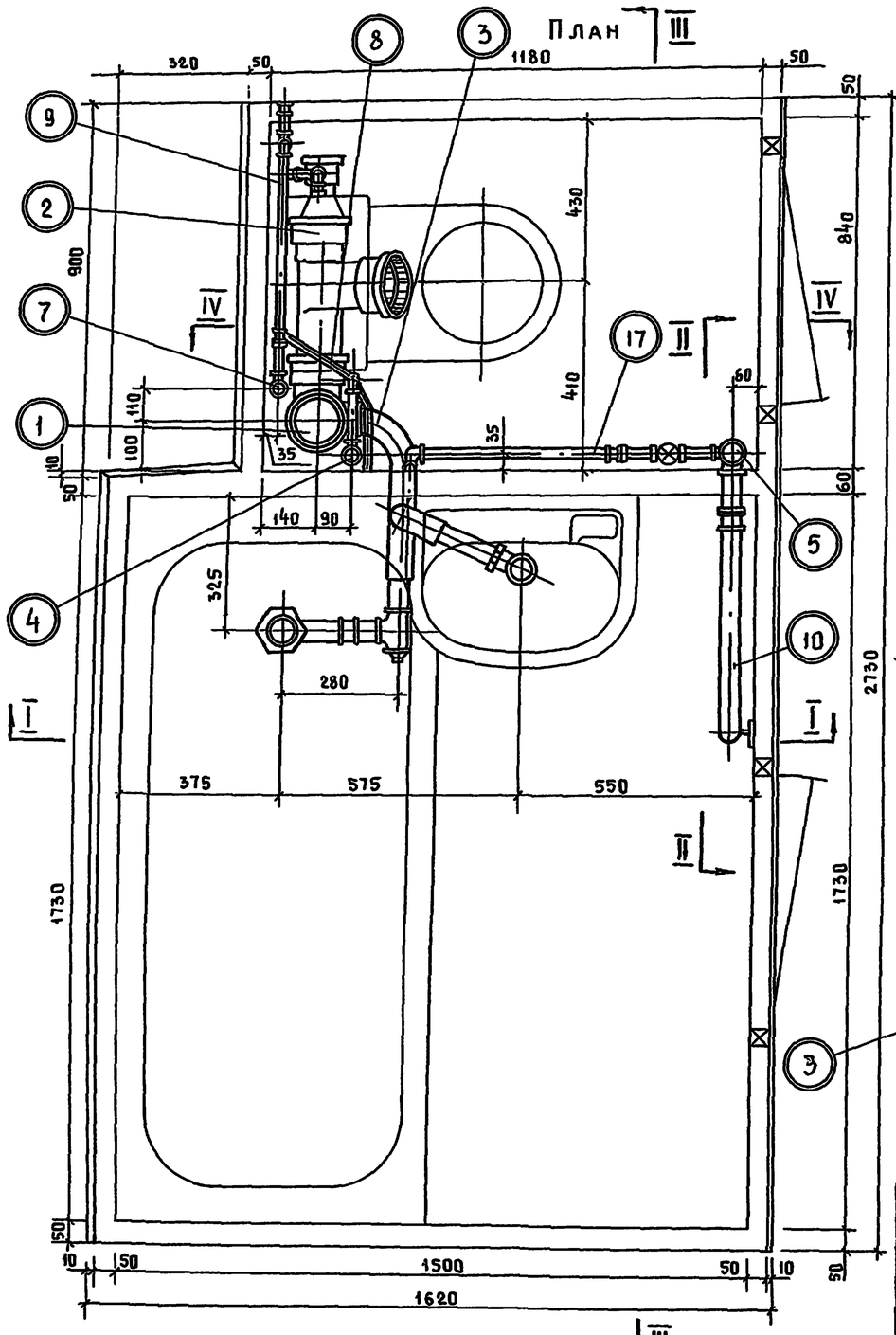

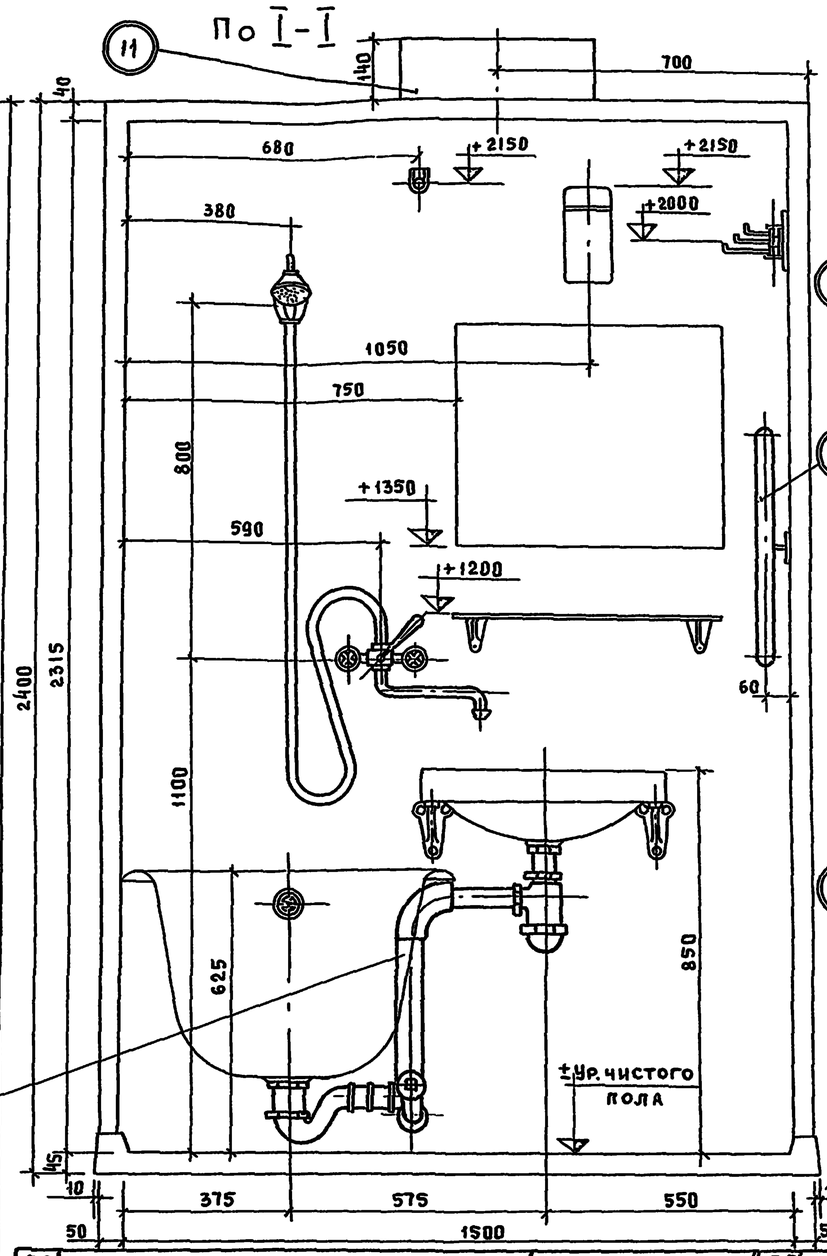

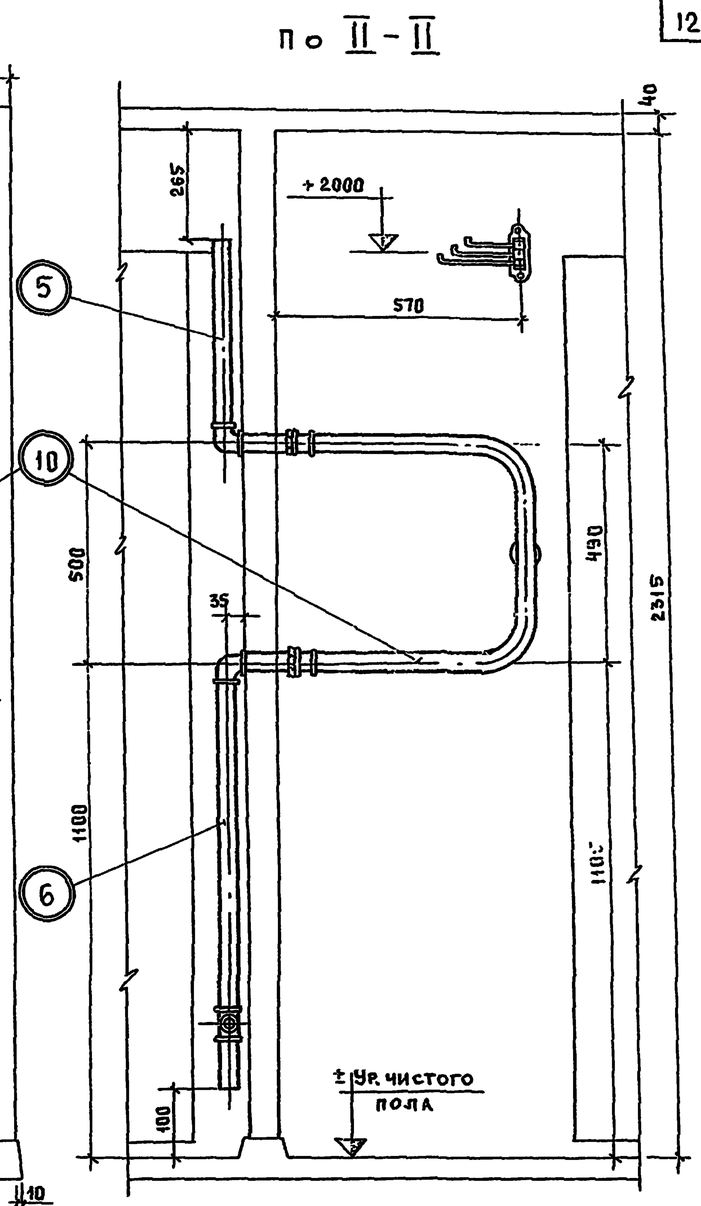

Примечание:

Разрезы по III-III и IV-IV смотри лист №12.

№№ поз.	Наименование узлов трубопроводов		Марки сан-тех.кабин СК-14-11	СК 14-12
1	Канализационный стояк	Марки узлов трубопроводов	2	2
2	Подводка канализации		20	20
3	Подводка канализации к ванне		35	35
4	Стояк холодной воды		64	66
5	Стояк горячей воды (верхняя часть)		76	78
6	Стояк горячей воды (нижняя часть)		85	87
7	Циркуляционный стояк		94	95
8	Подводка холодной воды		117	117

№№ поз.	Наименование узлов трубопроводов		Марки сан.-тех.кабин СК 14-11	СК 14-12
9	Подводка горячей воды к мойке	Марки узлов трубопроводов	142	142
10	Полотенцесушитель		163	163
11	Вентиляционный патрубок		178	178
12	Монтажная вставка для стояка холод. воды		164	165
13	Монтажная вставка для циркуляцион. стояка		170	171
14	Гильзы для стояков хол. и гор. воды		174	175
15	Гильза для циркуляционного стояка		176	174
16	Монтажная вставка для стояка гор. воды		166	167
17	Подводка горячей воды		144	144

ТК 1975	Разобщенные санитарно-технические кабины СК 14-11; СК 14-12 Сборочный чертеж. Положение мойки „1". План. Разрезы I-I; II-II	Серия 1.188-5 Выпуск 6 · Лист 11

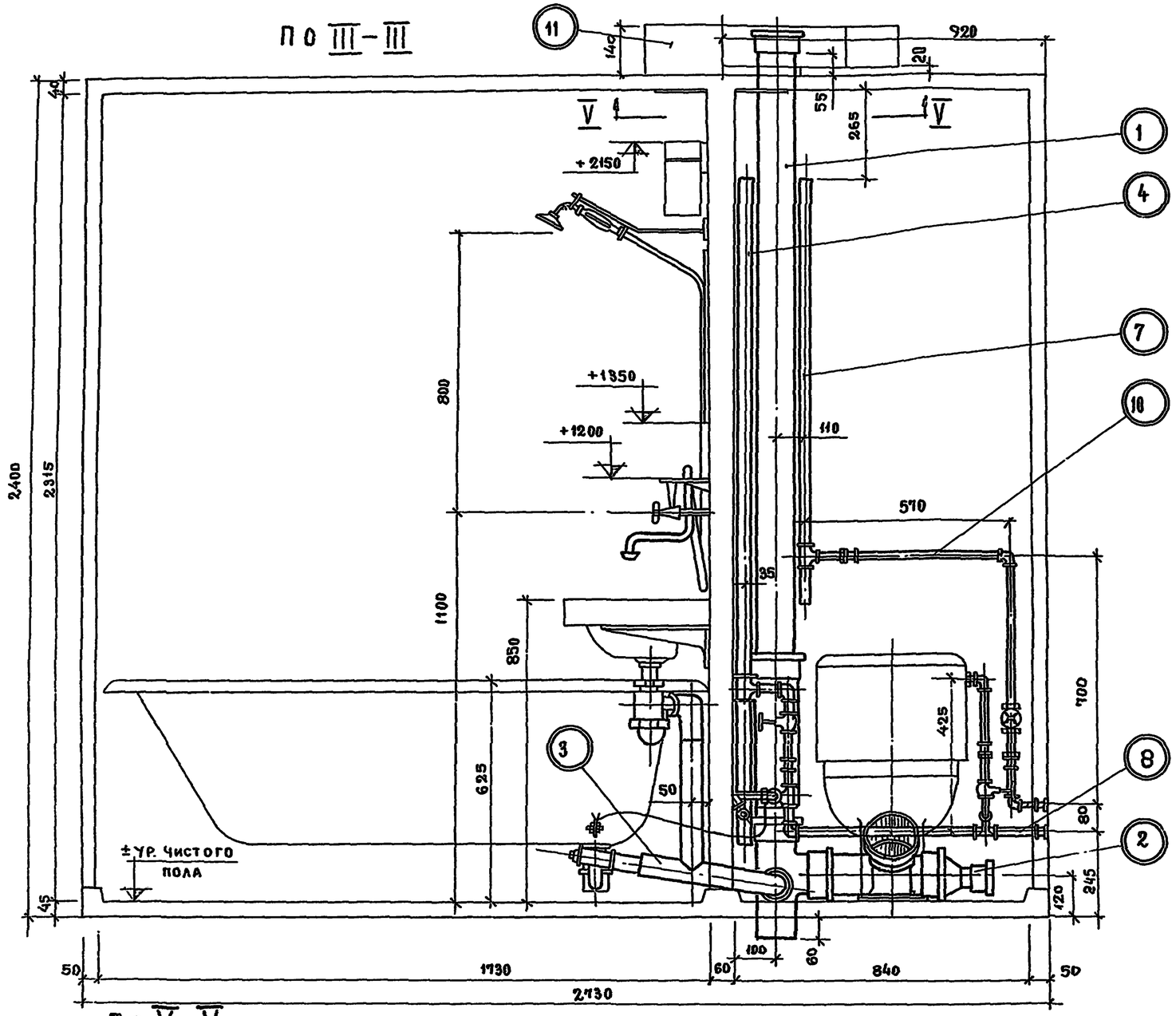

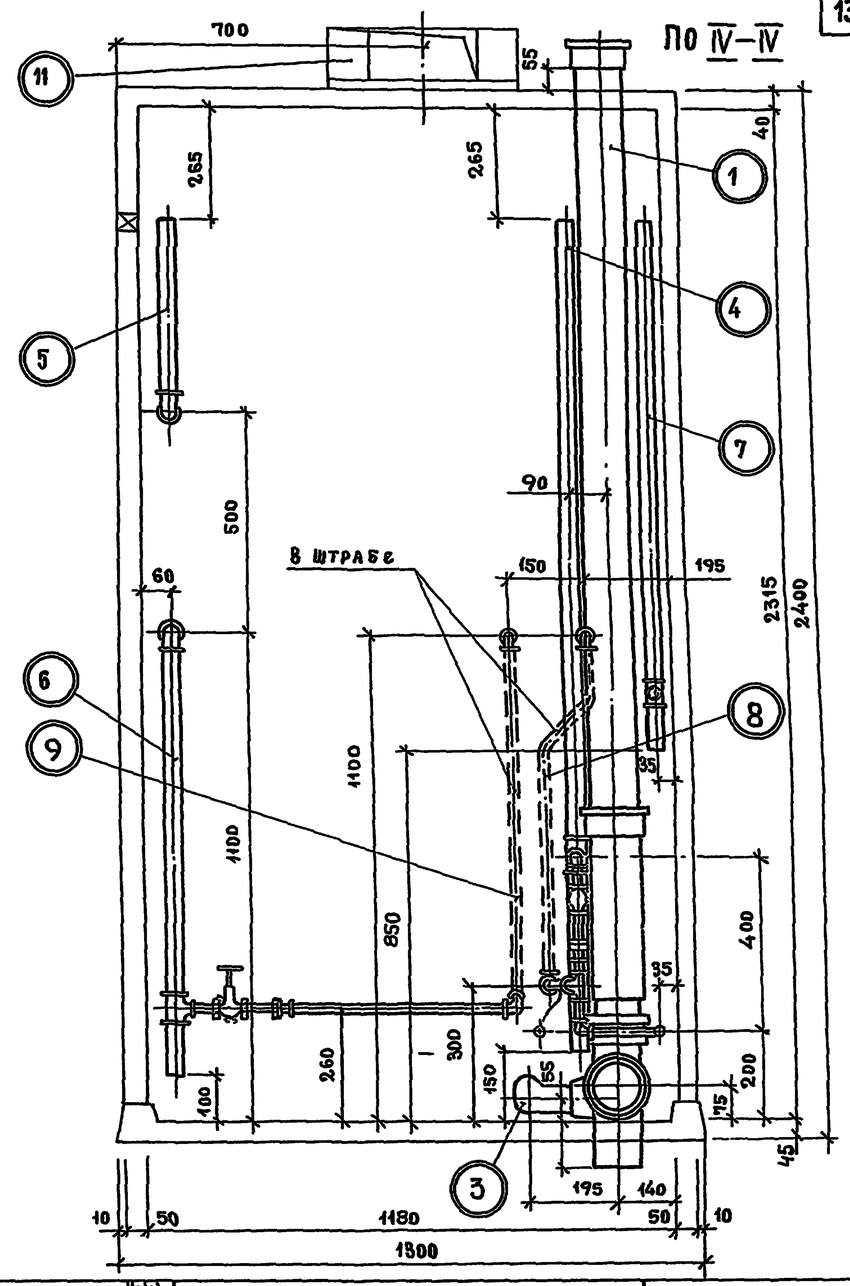

По V–V

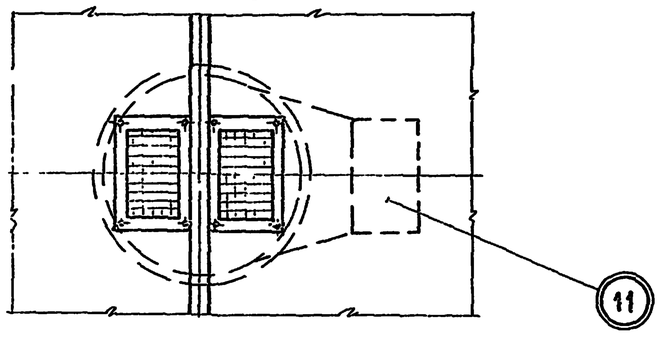

NN поз.	Наименование узлов трубопроводов	Марки узлов трубопроводов	Марки сан-тех. кабин СК 14-11	Марки сан-тех. кабин СК 14-12	NN поз.	Наименование узлов трубопроводов	Марки узлов трубопроводов	Марки сан-тех. кабин СК 14-11	Марки сан-тех. кабин СК 14-12
1	Канализационный стояк		2	2	7	Циркуляционный стояк		94	95
2	Подводка канализации		20	20	8	Подводка холодной воды		117	117
3	Подводка канализации к ванне		35	35					
4	Стояк холодной воды		64	66	9	Подводка горячей воды		144	144
5	Стояк горячей воды (верхняя часть)		76	78	10	Подводка горячей воды к мойке		142	142
6	Стояк горячей воды (нижняя часть)		85	87	11	Вентиляционный патрубок		178	178

ТК 1975	Разобщенные санитарно-технические кабины СК 14-11; СК 14-12 Сборочный чертеж. Положение мойки „1" Разрезы III–III; IV–IV; V–V.	Серия 1.188-5 Выпуск 6 Лист 12

А. Локшин
Гипрокомунстройпроект
Отдел 17

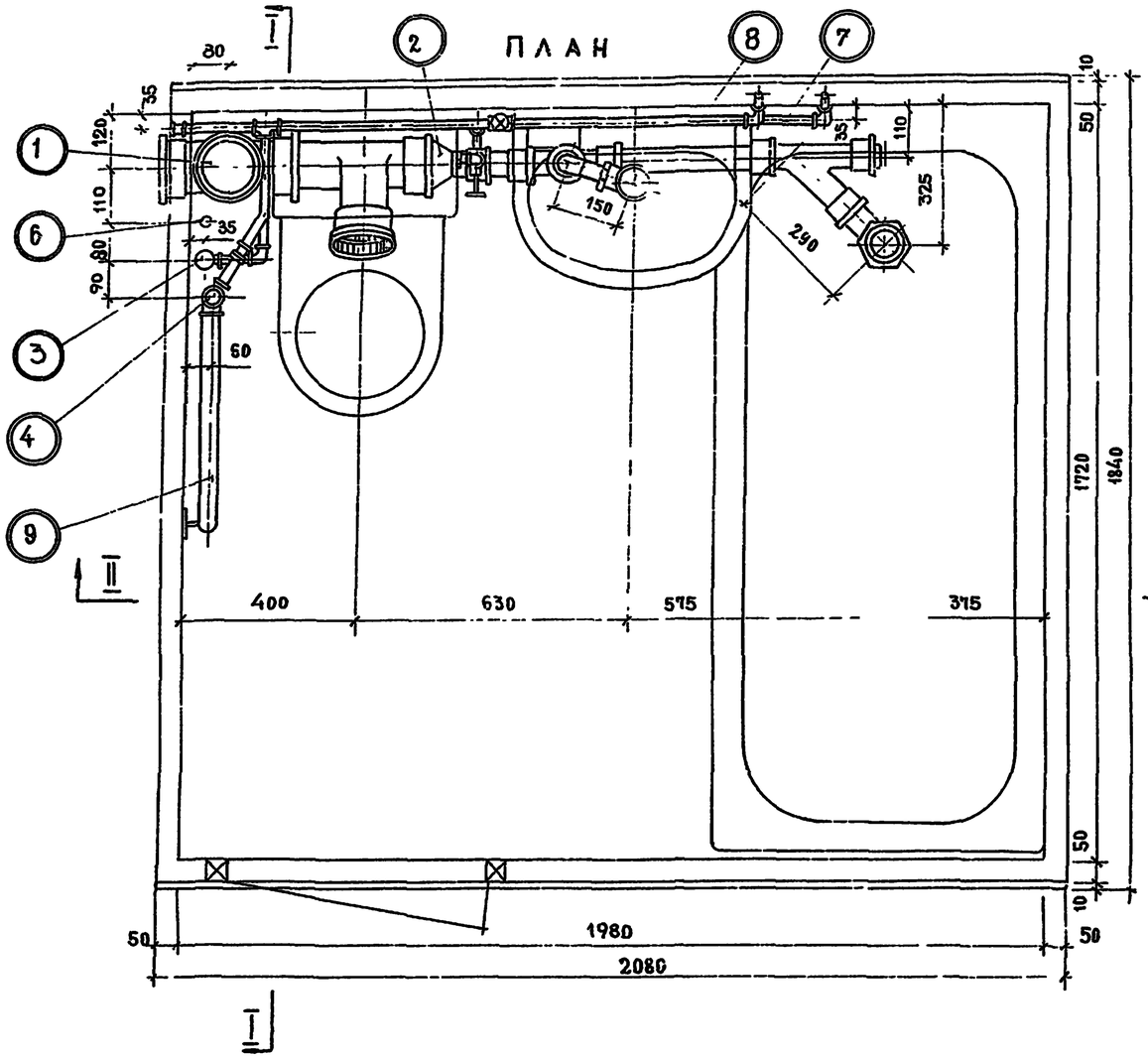

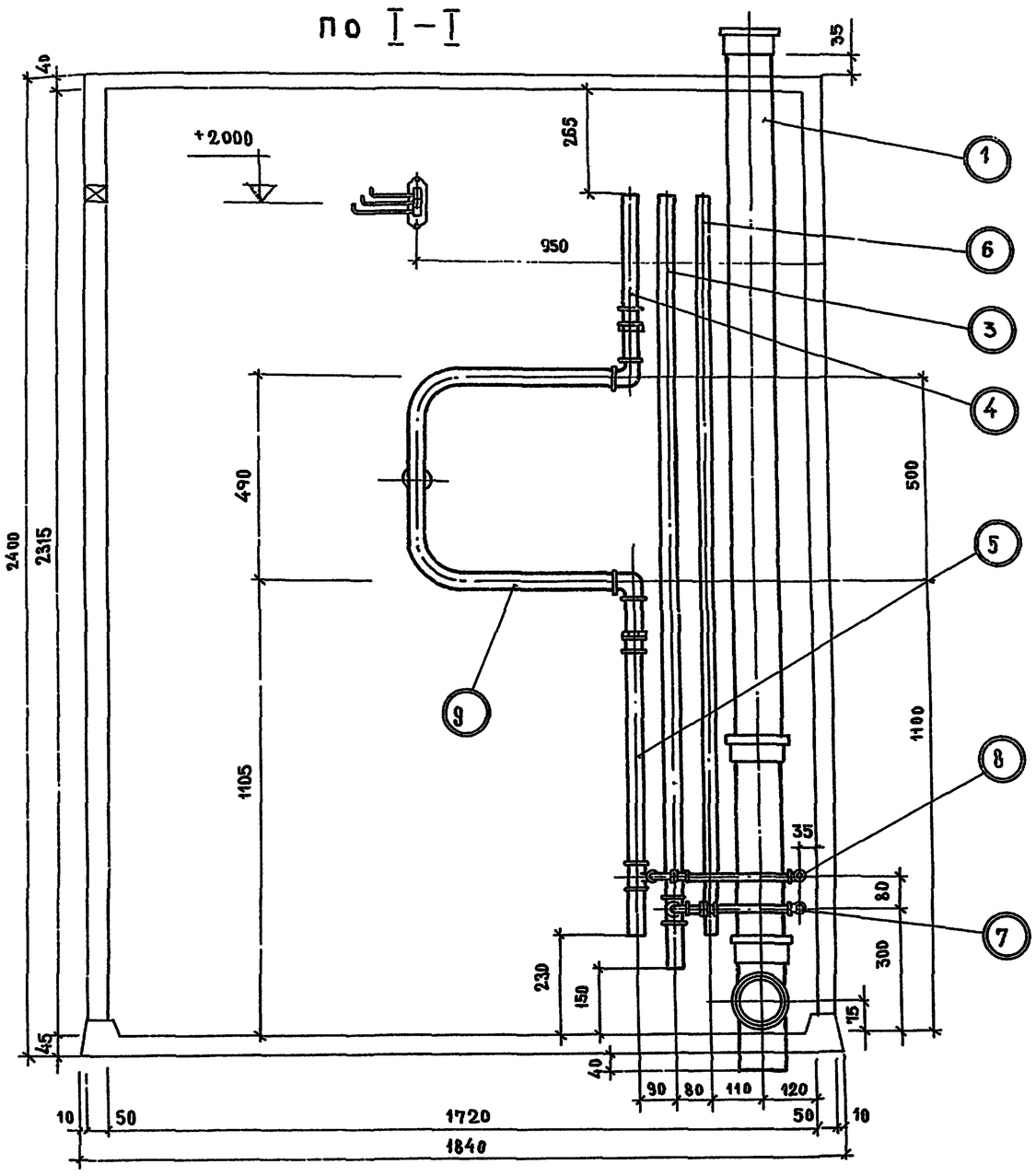

NN поз	Наименование узлов трубопроводов	Марки узлов трубопроводов	Марки сан-тех. кабин СК 15-11	СК 15-12
1	Канализационных стояк		17	17
2	Подводка канализации		26	26
3	Стояк холодной воды		68	72
4	Стояк горячей воды (верхняя часть)		80	82
5	Стояк горячей воды (нижняя часть)		88	91
6	Циркуляционный стояк		96	97
7	Подводка холодной воды		128	128
8	Подводка горячей воды		153	153
9	Полотенцесушитель		163	163
10	Монтажная вставка для стояка хол. воды		164	165
11	Монтажная вставка для стояка гор. воды		168	169
12	Монтажная вставка для циркуляцион стояка		172	173
13	Гильзы для стояков хол. и гор. воды		174	175
14	Гильза для циркуляционного стояка		177	176

Примечание:

Разрез по II-II смотри лист №14

ТК 1975	Совмещенные санитарно-технические кабины СК 15-11; СК 15-12 Сборочный чертеж. Положение мойки. 1. План. Разрез I-I	Серия 1.188-5 Выпуск 6 · Лист 13

По II–II

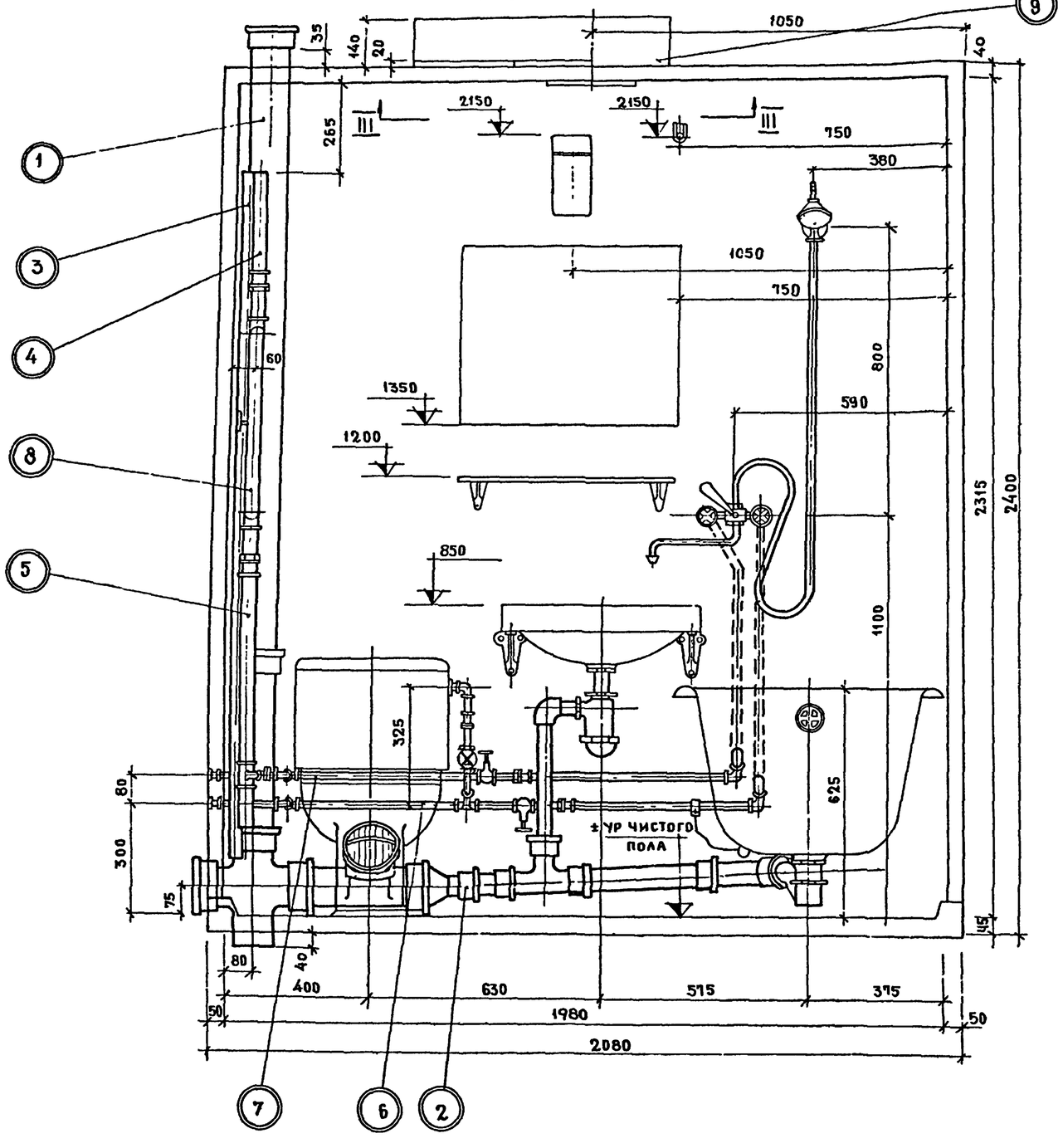

По III–III

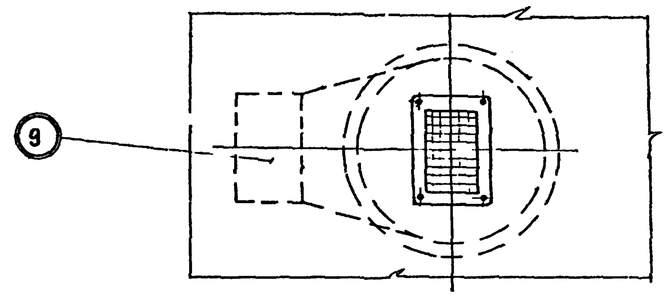

NN поз.	Наименование узлов трубопроводов		Марки сан-тех. кабин СК 15-11	Марки сан-тех. кабин СК 15-12
1	Канализационный стояк	Марки узлов трубопроводов	17	17
2	Подводка канализации		26	26
3	Стояк холодной воды		68	72
4	Стояк горячей воды (верхняя часть)		80	82
5	Стояк горячей воды (нижняя часть)		88	91
6	Подводка холодной воды		128	128
7	Подводка горячей воды		153	153
8	Полотенцесушитель		163	163
9	Вентиляционный патрубок		178	178

ТК 1975	Совмещенные санитарно-технические кабины СК 15-11; СК 15-12 Сборочный чертеж. Положение мойки „1". Разрезы II–II; III–III.	Серия 1.188-5 Выпуск 6 · Лист 14

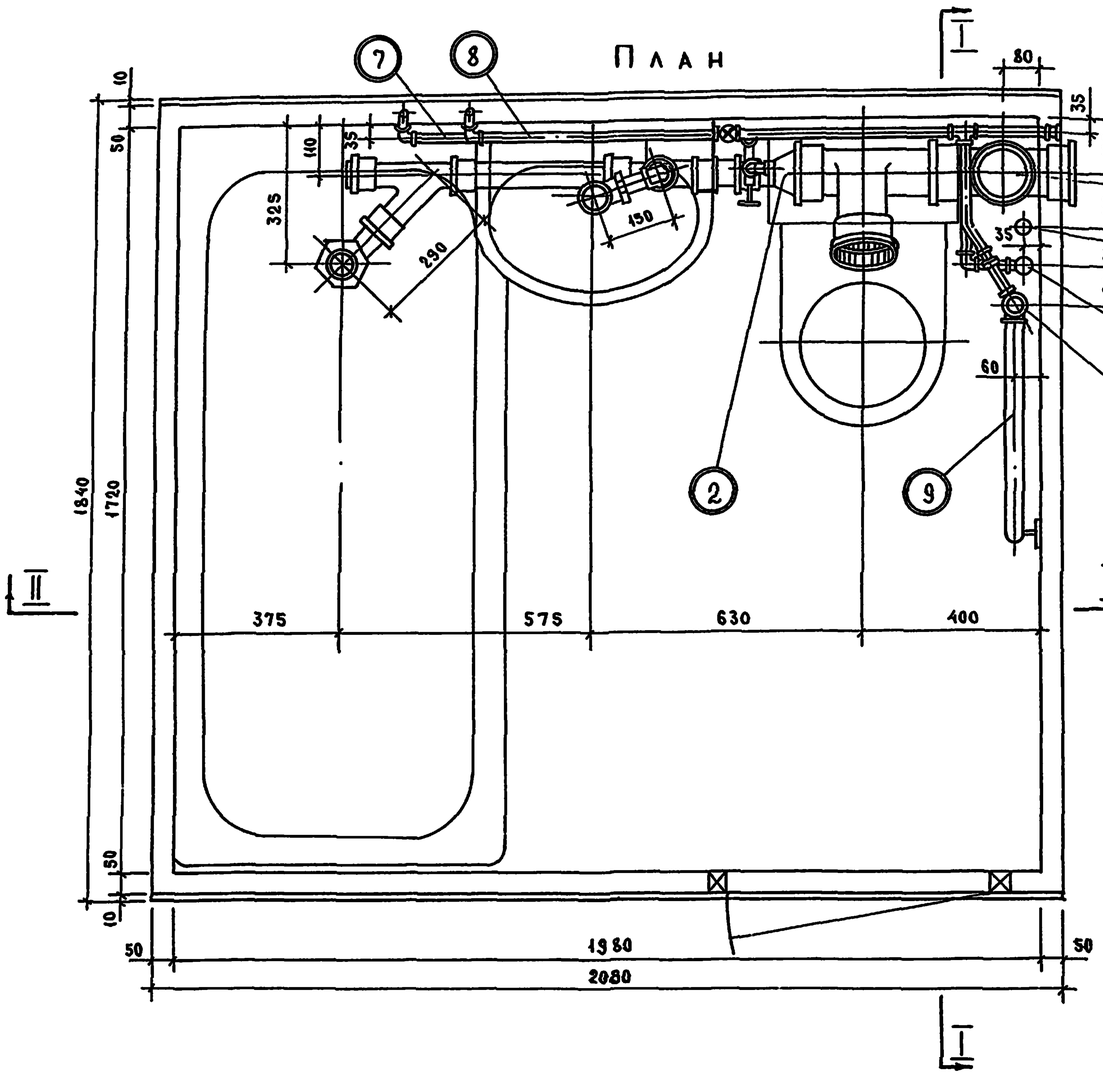

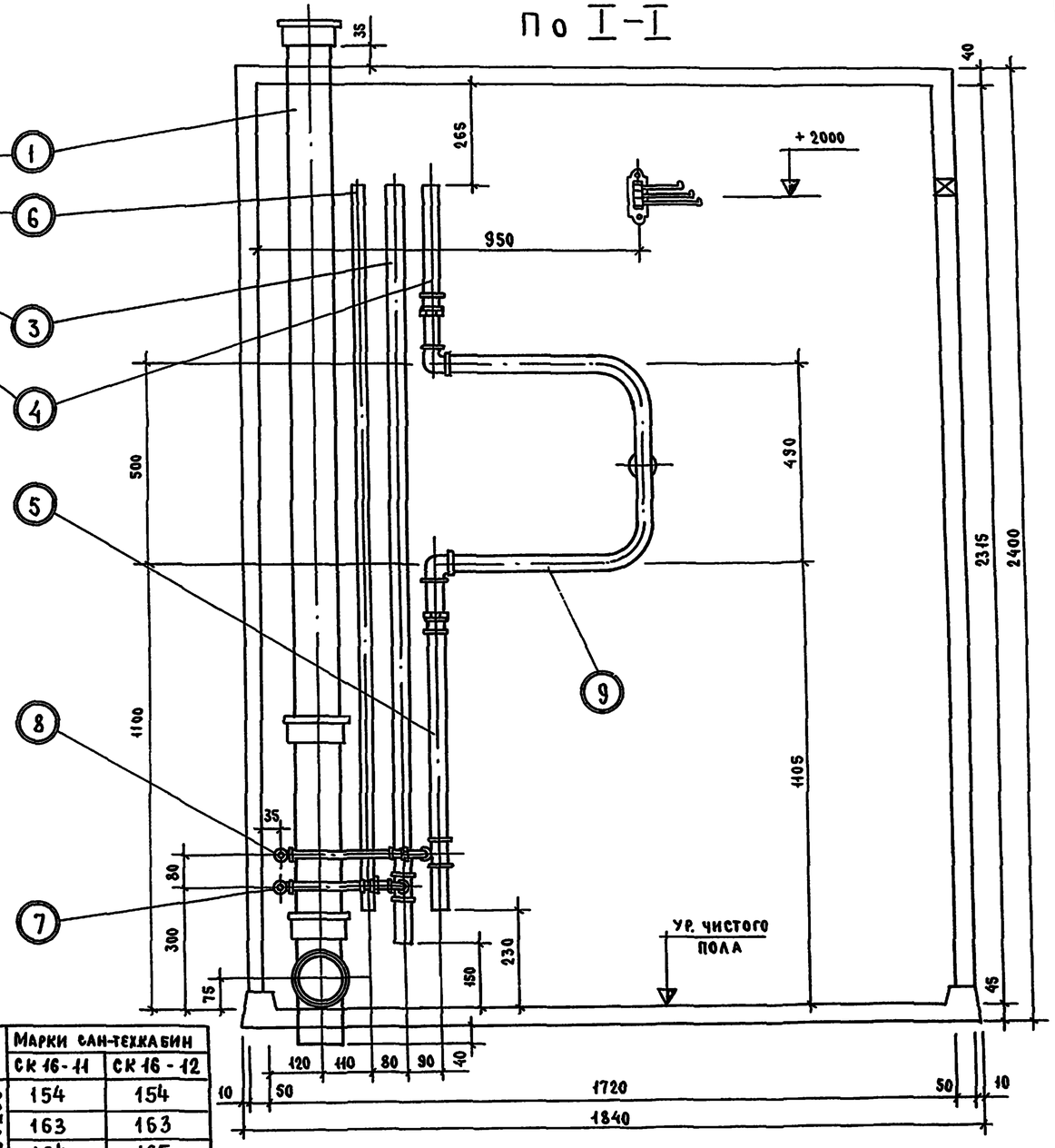

NN поз.	Наименование узлов трубопроводов		Марки сан-техкабин СК 16-11	СК 16-12	NN поз.	Наименование узлов трубопроводов		Марки сан-техкабин СК 16-11	СК 16-12
1	Канализационный стояк	Марки узлов трубопроводов	17	17	8	Подводка горячей воды	Марки узлов трубопроводов	154	154
2	Подводка канализации		27	27	9	Полотенцесушитель		163	163
3	Стояк холодной воды		69	71	10	Монтажная вставка для стояка хол. воды		164	165
4	Стояк горячей воды (верхняя часть)		80	82	11	Монтажная вставка для стояка гор. воды		168	169
5	Стояк горячей воды (нижняя часть)		89	92	12	Монтажная вставка для циркуляц. стояка		172	173
6	Циркуляционный стояк		94	95	13	Гильзы для стояков хол. и гор. воды		174	175
7	Подводка холодной воды		129	129	14	Гильза для циркуляционного стояка		177	176

Примечание

Разрез по II-II смотри лист N 16.

ТК 1975	Совмещенные санитарно-технические кабины СК 16-11; СК 16-12. Сборочный чертеж. Положение мойки „1". План. Разрез I-I.	Серия 1.188-5 Выпуск 6 Лист 15

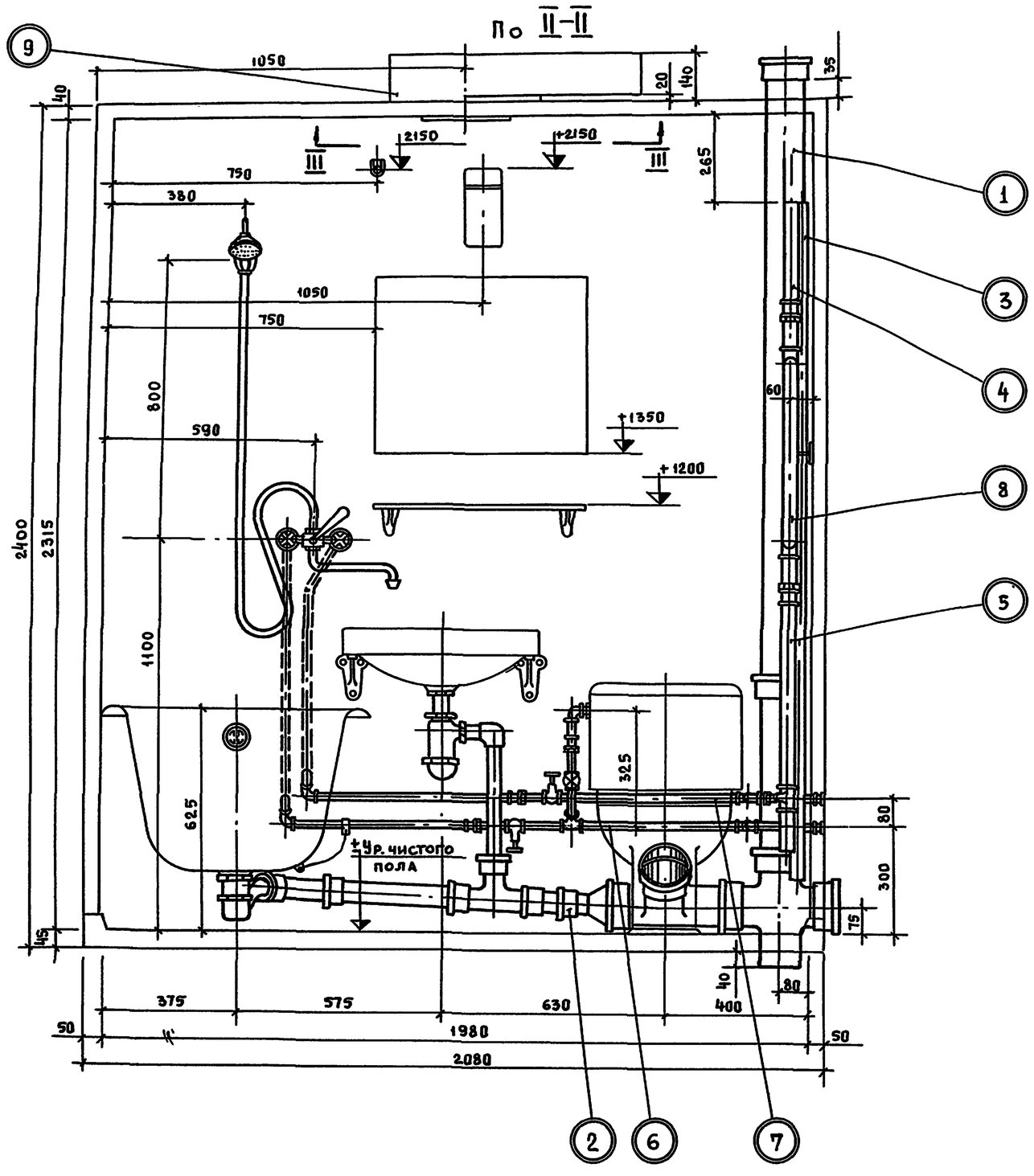

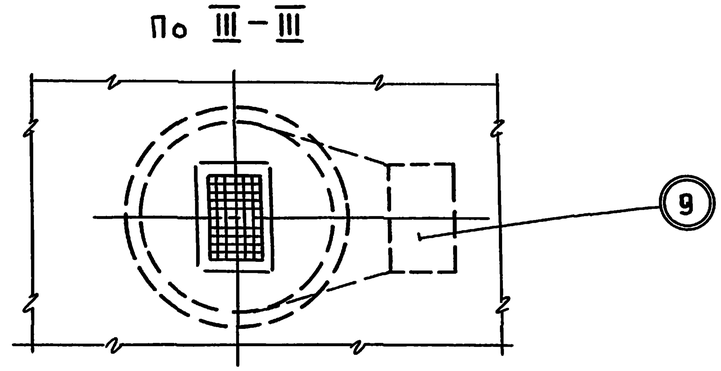

№№ поз.	Наименование узлов трубопроводов	Марки узлов трубопроводов	Марки сан.-тех. кабин СК 16-11	СК 16-12
1	Канализационный стояк		17	17
2	Подводка канализации		27	27
3	Стояк холодной воды		69	71
4	Стояк горячей воды (верхняя часть)		80	82
5	Стояк горячей воды (нижняя часть)		89	92
6	Подводка холодной воды		129	129
7	Подводка горячей воды		154	154
8	Полотенцесушитель		163	163
9	Вентиляционный патрубок		178	178

ТК 1975	Совмещенные санитарно-технические кабины СК 16-11; СК 16-12. Сборочный чертеж. Положение мойки „1". Разрезы II-II; III-III.	Серия 1.188-5 Выпуск 6 Лист 16

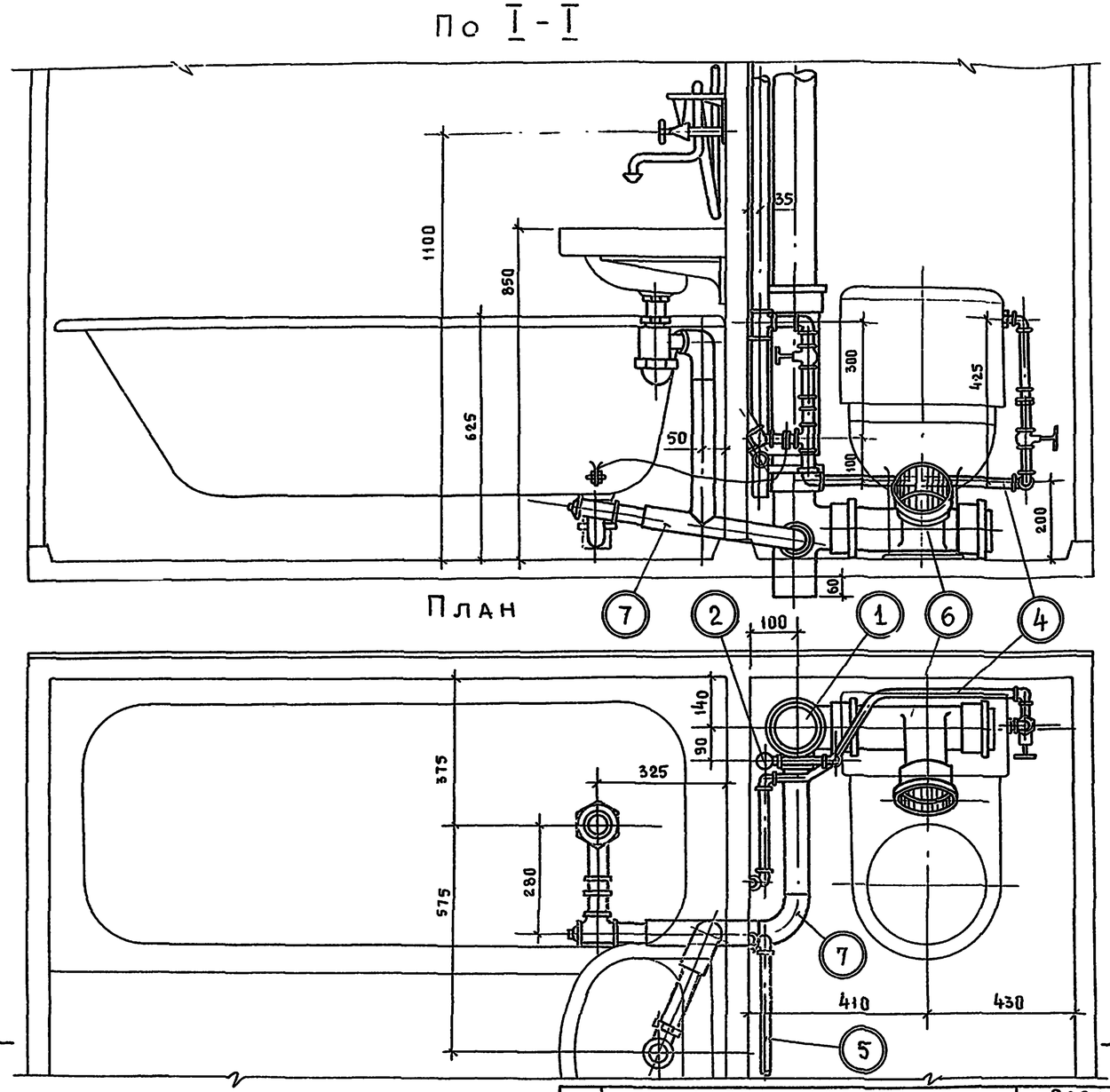

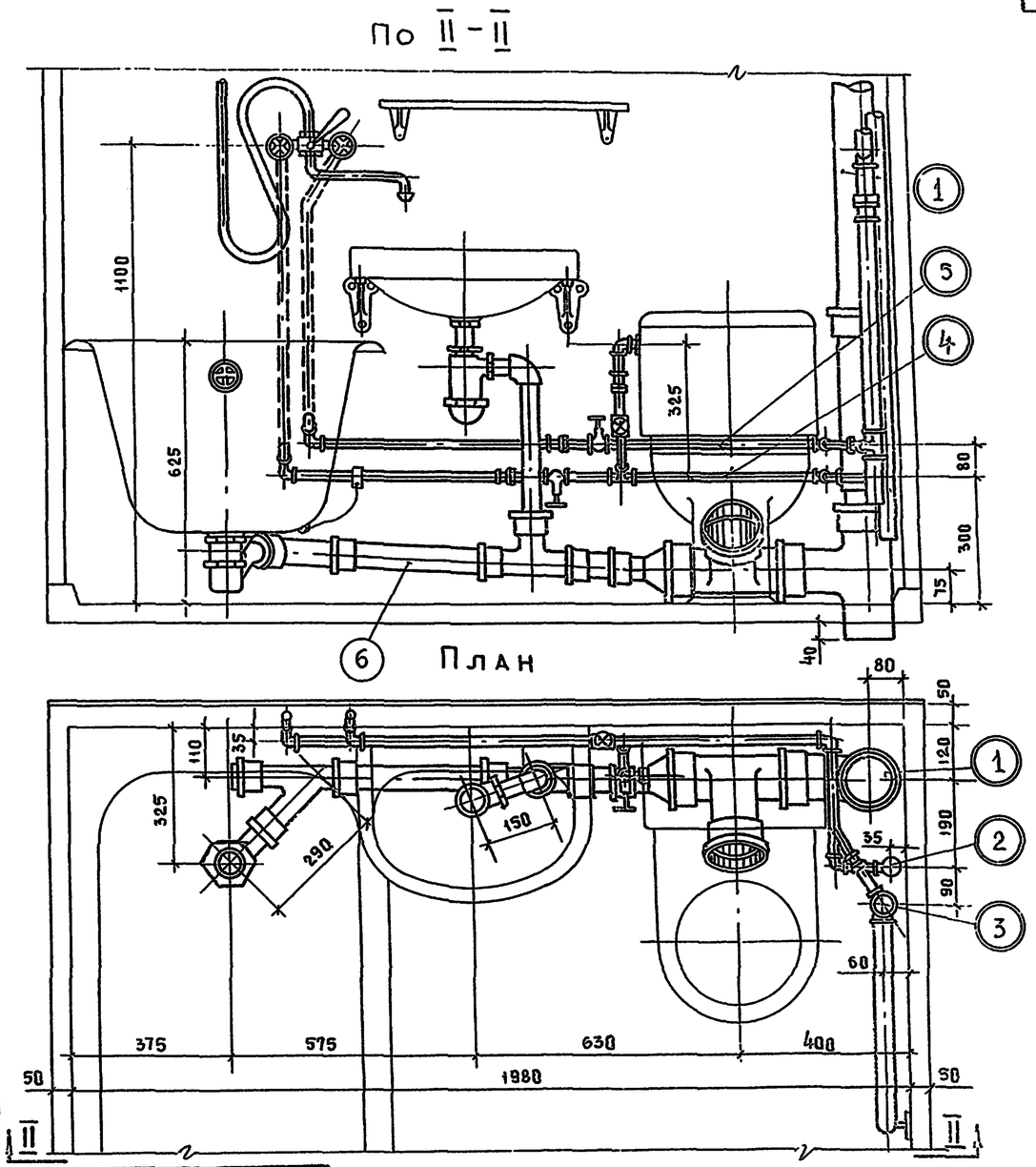

№№ поз.	Наименование узлов трубопроводов		Разобщенные сан.-тех. кабины СК 12-01	Разобщенные сан.-тех. кабины СК 12-02	Совмещенные сан.-тех. кабины СК 16-01, СК 18-01	Совмещенные сан.-тех. кабины СК 16-02, СК 18-02
1	Канализационный стояк	Марки узлов трубопроводов	2	2	12	12
2	Стояк холодной воды		64	66	69	73
3	Стояк горячей воды /нижняя часть/		85	87	89	92
4	Подводка холодной воды		111	111	127	127
5	Подводка горячей воды		144	144	148	148
6	Подводка канализации		21	21	27	27
7	Подводка канализации к ванне		33	33	—	—

Взамен

Гл. инженер проекта Е. Грачева

Гл. специалист отдела А. Локшин

г. Москва

ТК 1975

Разобщенные санитарно-технические кабины СК 12-01; СК 12-02
Совмещенные санитарно-технические кабины СК 16-01; СК 16-02; СК 18-01; СК 18-02
Сборочный чертеж. Положение мойки „О". Планы.

Серия 1.188-5 | Выпуск 6 | Лист 17

Взамен

А. Лукшин

По I-I. Положение мойки 2.

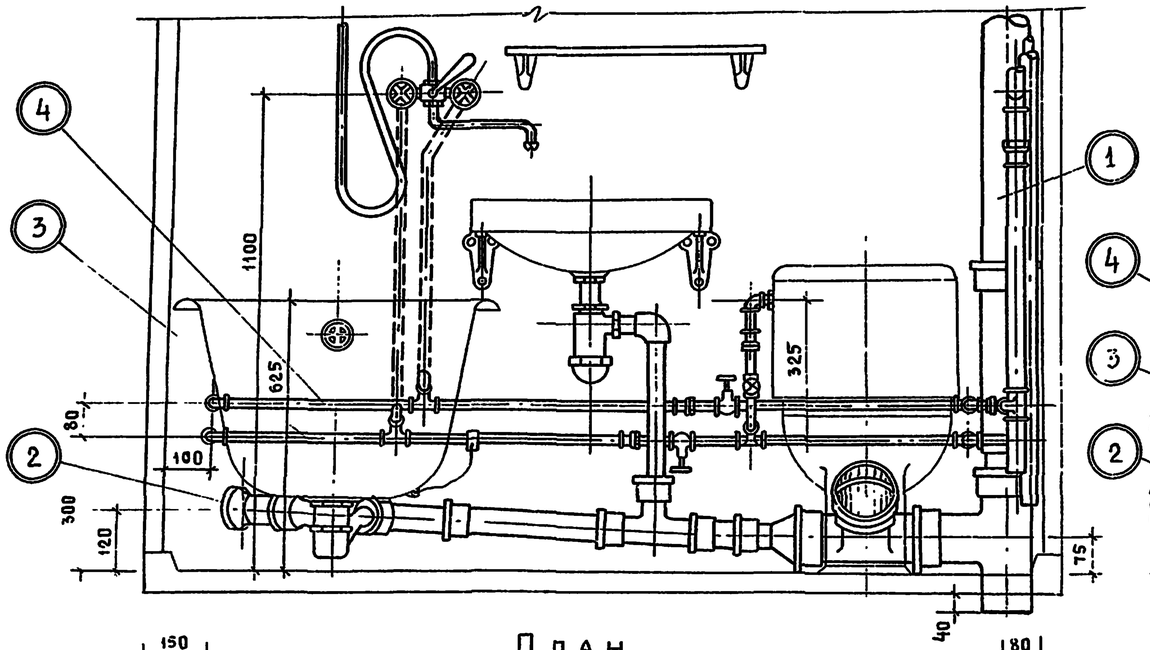

По II-II. Положение мойки 3

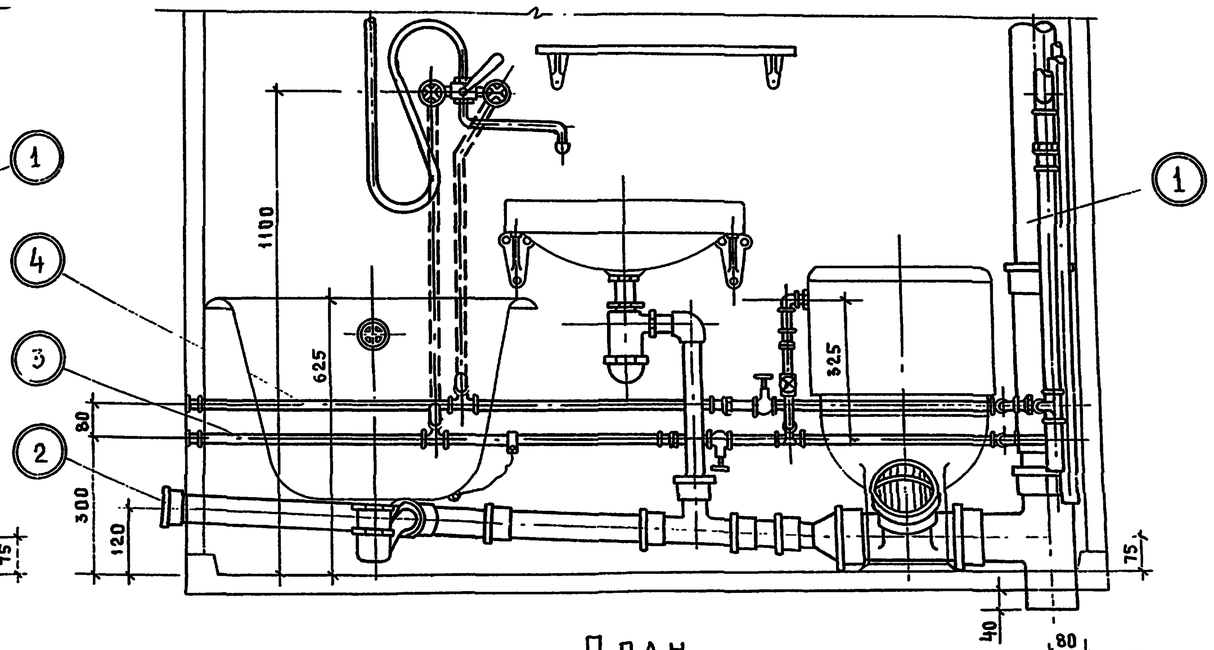

План

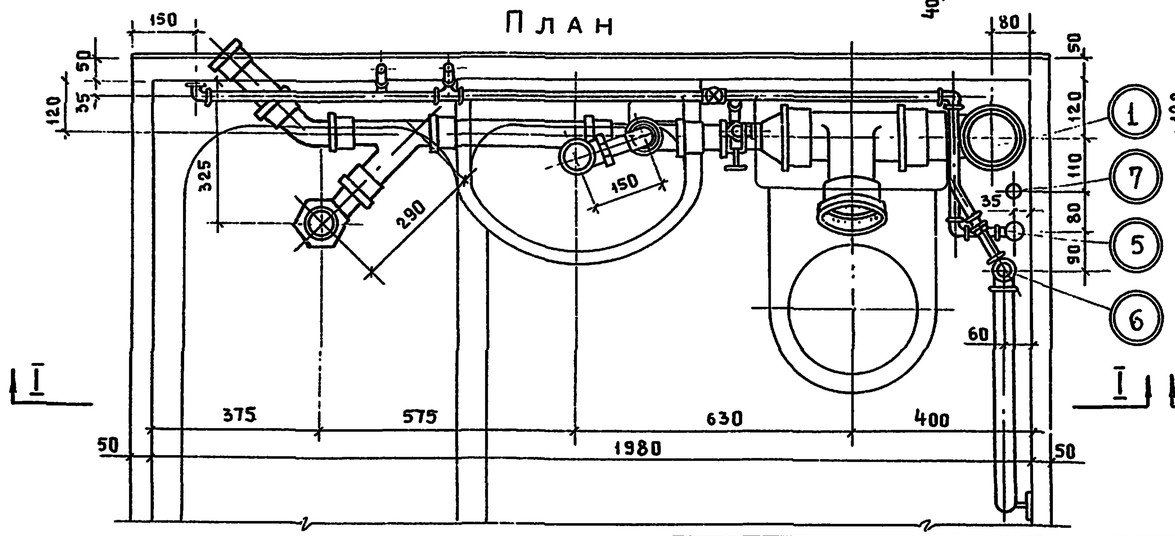

План

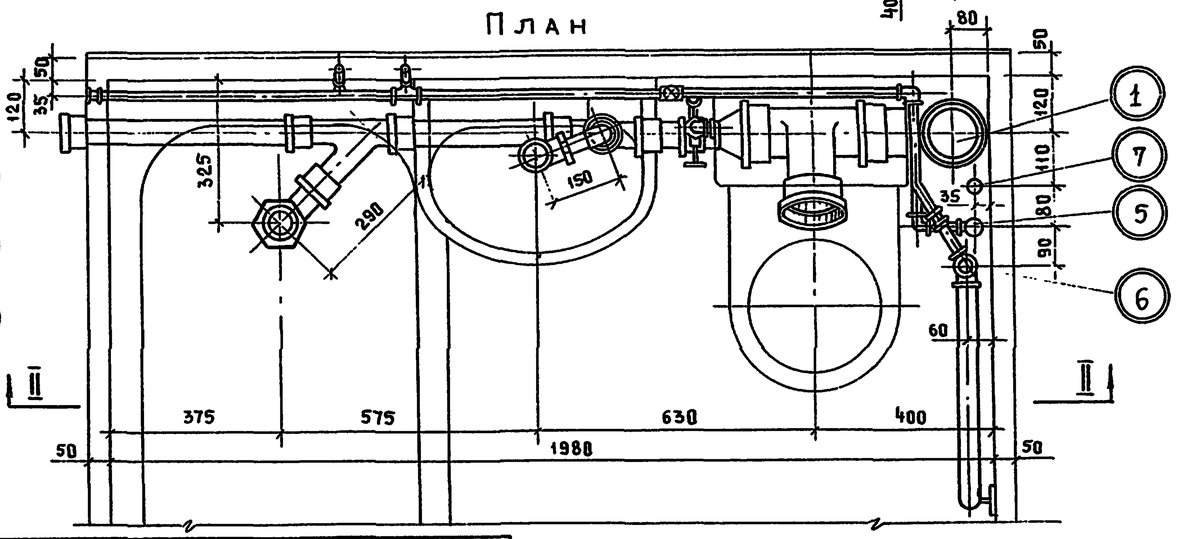

№№ поз.	Наименование узлов трубопроводов	Марки углов трубопроводов	Положение мойки 2		Положение мойки 3	
			СК 16-21 СК 18-21	СК 16-22 СК 18-22	СК 16-31 СК 18-31	СК 16-32 СК 18-32
1	Канализационный стояк		14	14	14	14
2	Подводка канализации		29	29	31	31
3	Подводка холодной воды		131	131	133	133
4	Подводка горячей воды		160	160	162	162
5	Стояк холодной воды		69	73	69	73
6	Стояк горячей воды/верхняя часть/		80	82	80	82
7	Циркуляционный стояк		96	97	96	97

ТК 1975	Совмещенные санитарно-технические кабины СК 16-21; СК 16-22; СК 18-21; СК 18-22; СК 16-31; СК 16-32; СК 18-31; СК 18-32 Сборочный чертеж. Положение мойки „2"; „3".	Серия 1.188-5	Выпуск 6 / Лист 18

План

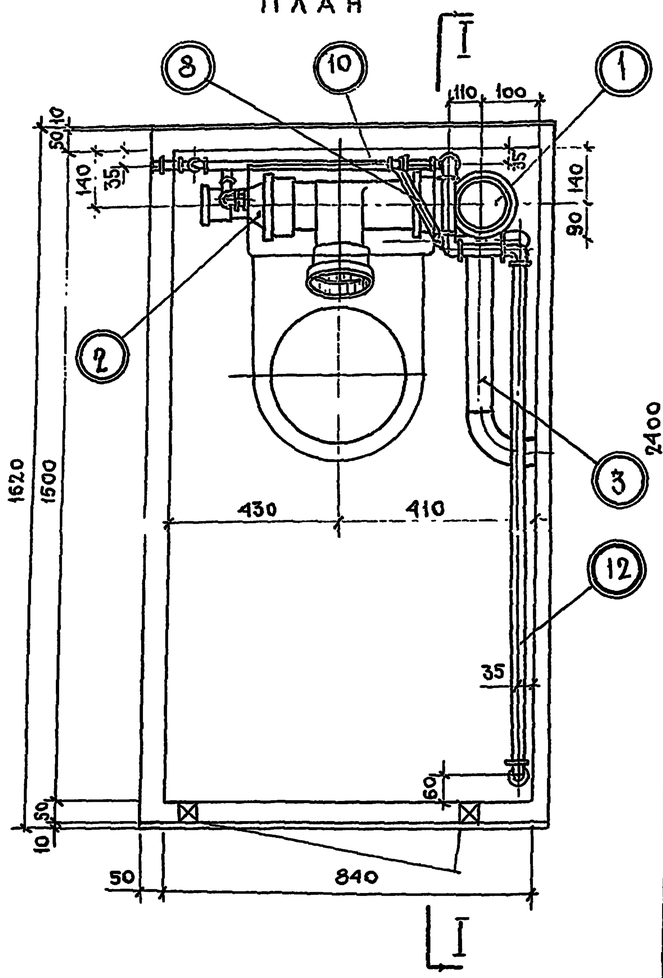

По I-I

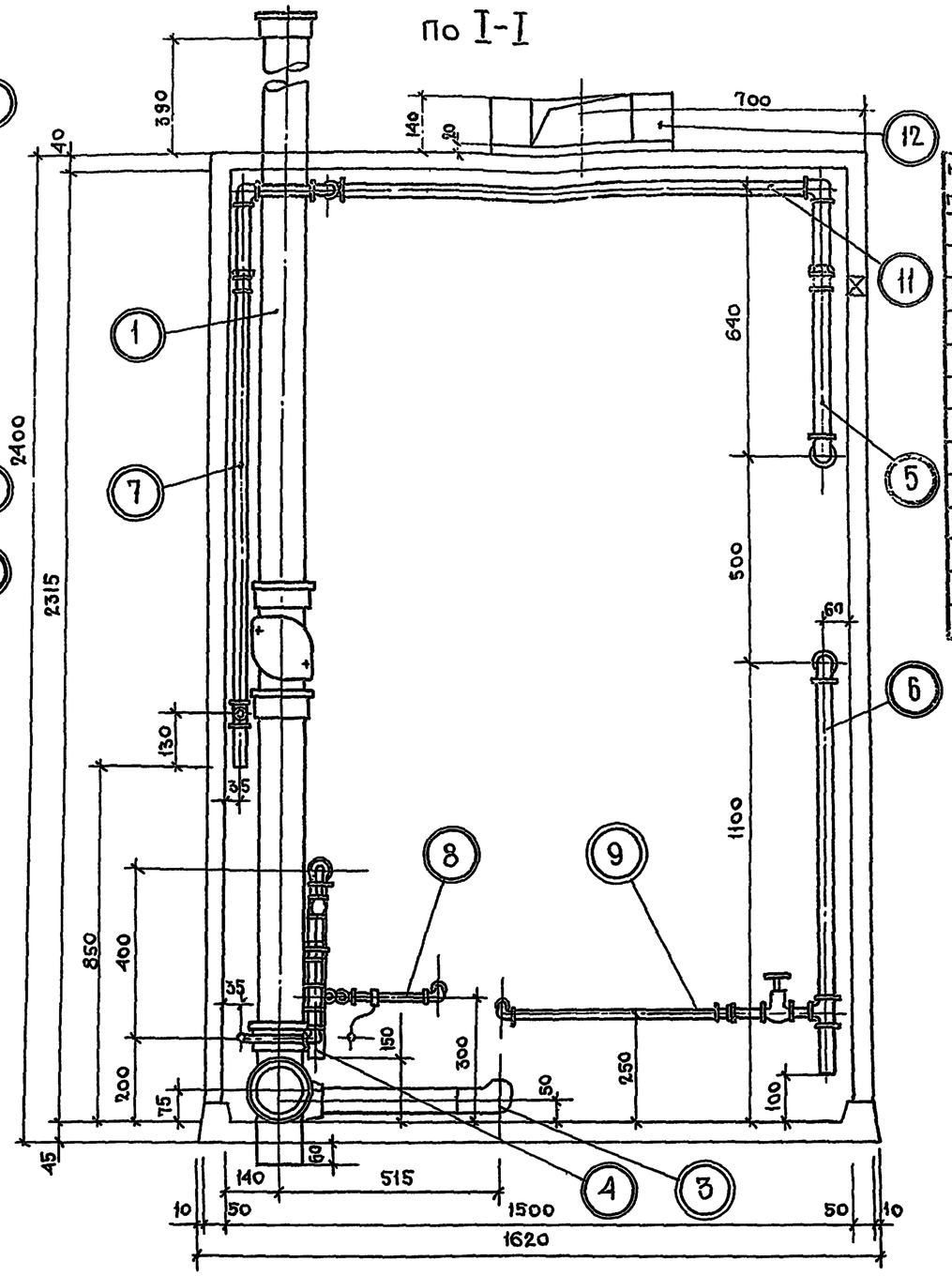

N N поз.	Наименование узлов трубопроводов		Марки сан-тех-кабин	
			СК11-11В	СК11-12В
1	Канализационный стояк	Марки узлов трубопроводов	5	5
2	Подводка канализации		20	20
3	Подводка канализации к ванне		32	32
4	Стояк холодной воды		65	67
5	Стояк горячей воды (верхняя часть)		76	78
6	Стояк горячей воды (нижняя часть)		85	87
7	Циркуляционный стояк		94	95
8	Подводка холодной воды		114	114
9	Подводка горячей воды к ванне		143	143
10	Подводка горячей воды к мойке		142	142
11	Перемычка горячей воды		98	100
12	Вентиляционный патрубок		178	178

ТК 1975	Разобщенные санитарно-технические кабины СК11-11В; СК11-12В Сборочный чертеж. Монтаж стояков верхнего этажа.	Серия 1.188-5 Выпуск 6 Лист 19

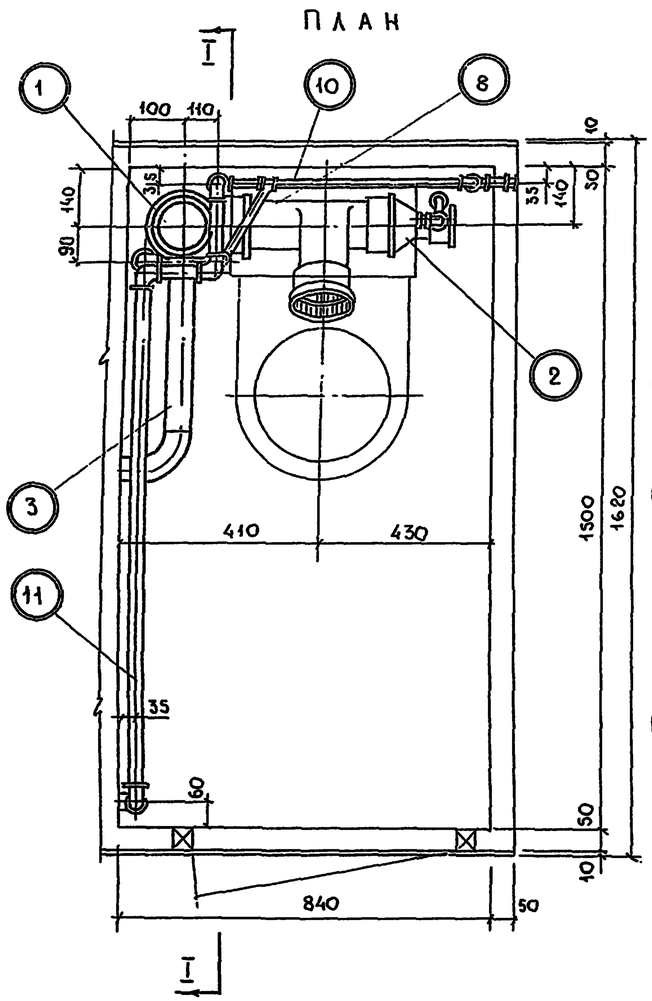

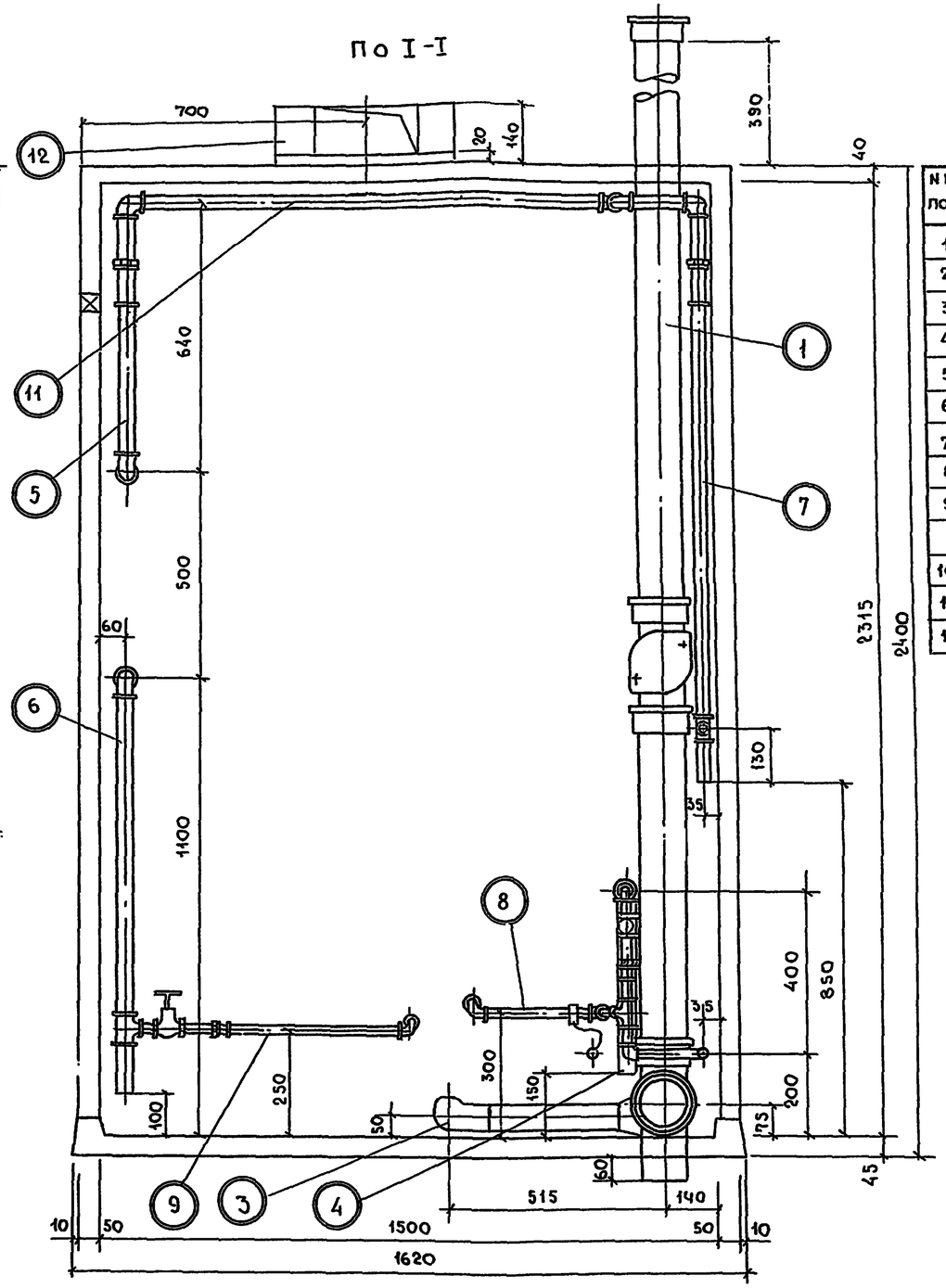

NN поз.	Наименование узлов трубопроводов		Марки САН-ТЕХКАБИН СК 12-11В	СК12-12В
1	Канализационный стояк	Марки узлов трубопроводов	6	6
2	Подводка канализации		20	20
3	Подводка канализации к ванне		33	33
4	Стояк холодной воды		65	67
5	Стояк горячей воды (верхняя часть)		76	78
6	Стояк горячей воды (нижняя часть)		85	87
7	Циркуляционный стояк		94	95
8	Подводка холодной воды		115	115
9	Подводка горячей воды		146	146
10	Подводка горячей воды к мойке		142	142
11	Перемычка горячей воды		99	101
12	Вентиляционный патрубок		178	178

ТК 1975	Разобщенные санитарно-технические кабины СК 12-11В; СК 12-12В Сборочный чертеж. Монтаж стояков верхнего этажа.	Серия 1.188-5	Выпуск 6 / Лист 20

План I

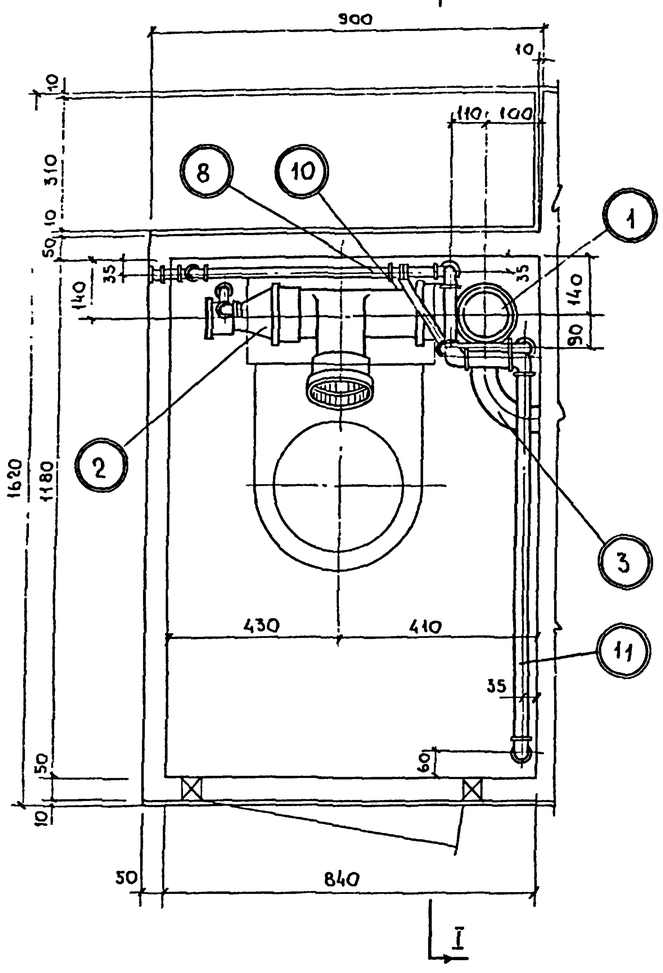

По I-I

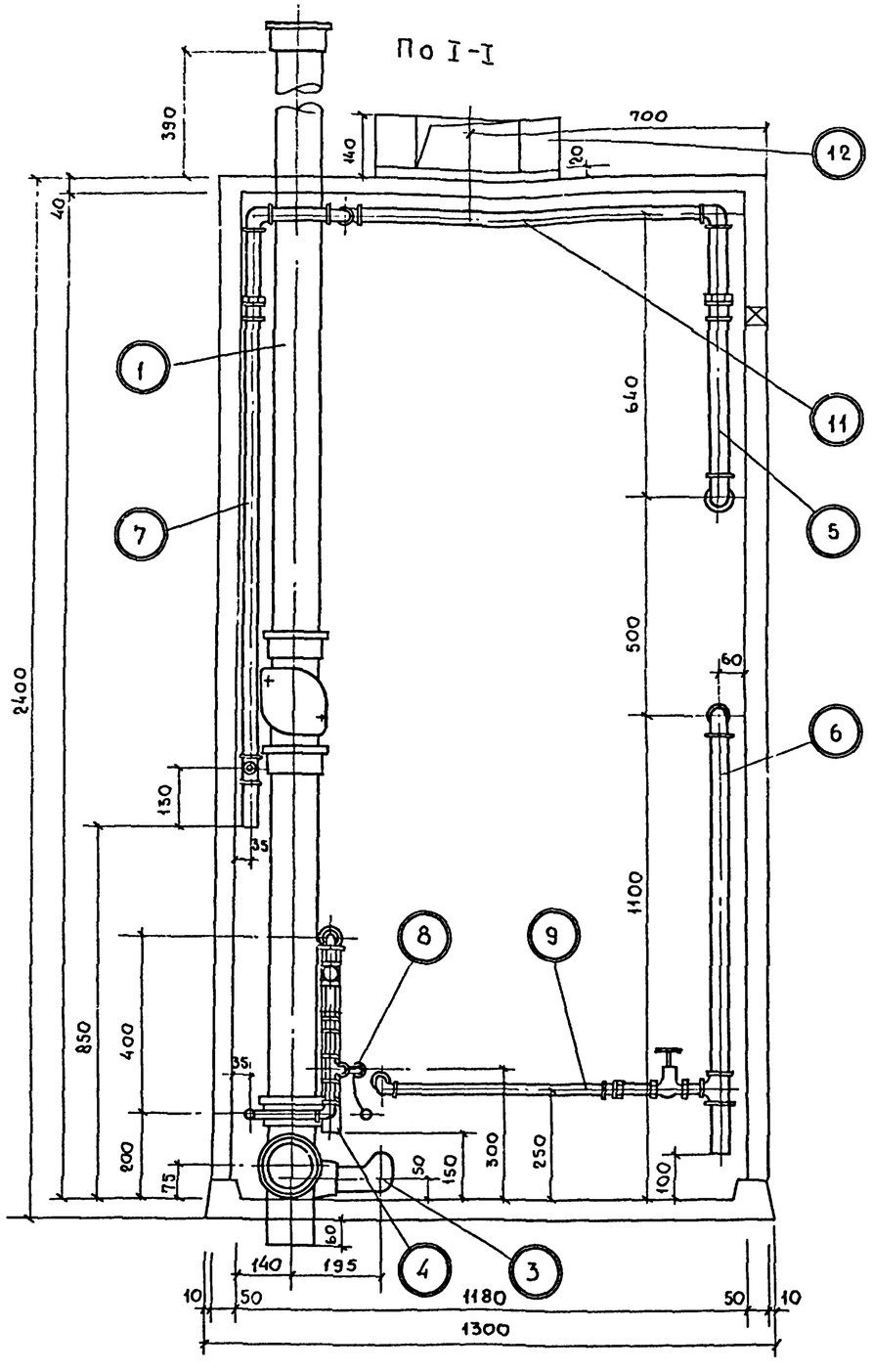

NN поз	Наименование узлов трубопроводов		Марки САН-ТЕХ КАБИН СК 13-11В	СК 13-12В
1	Канализационный стояк	Марки узлов трубопроводов	5	5
2	Подводка канализации		20	20
3	Подводка канализации к ванне		34	34
4	Стояк холодной воды		65	67
5	Стояк горячей воды (верхняя часть)		76	78
6	Стояк горячей воды (нижняя часть)		84	86
7	Циркуляционный стояк		94	95
8	Подводка холодной воды		116	116
9	Подводка горячей воды к ванне		143	143
10	Подводка горячей воды к мойке		142	142
11	Перемычка горячей воды		102	104
12	Вентиляционный патрубок		178	178

ТК 1975	Разобщенные санитарно-технические кабины СК 13-11В; СК 13-12В. Сборочный чертеж. Монтаж стояков верхнего этажа.	Серия 1.188-5 Выпуск 6 Лист 21

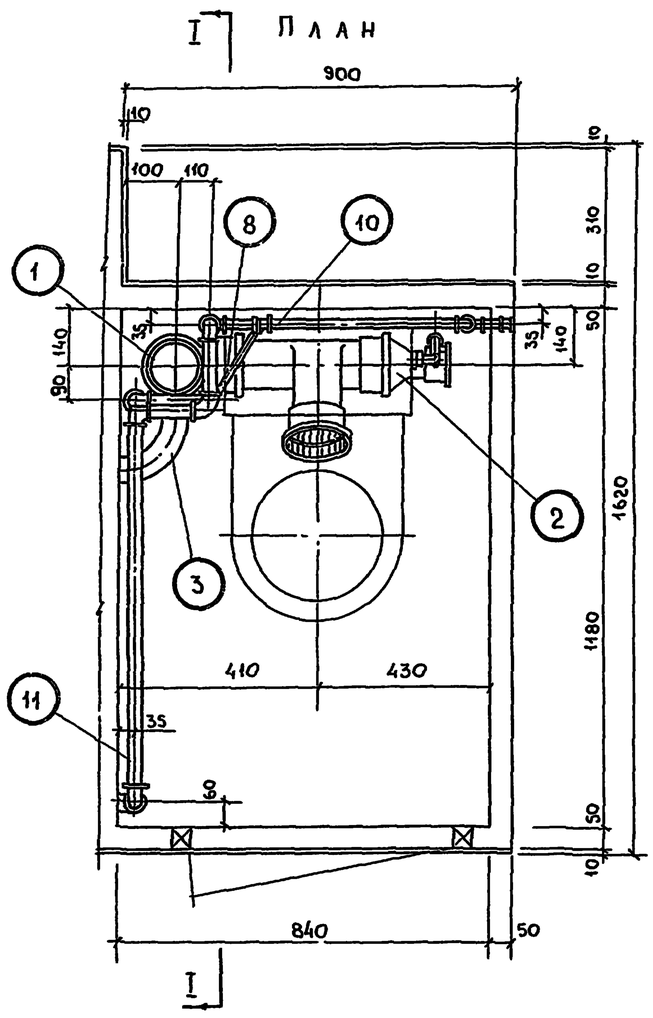

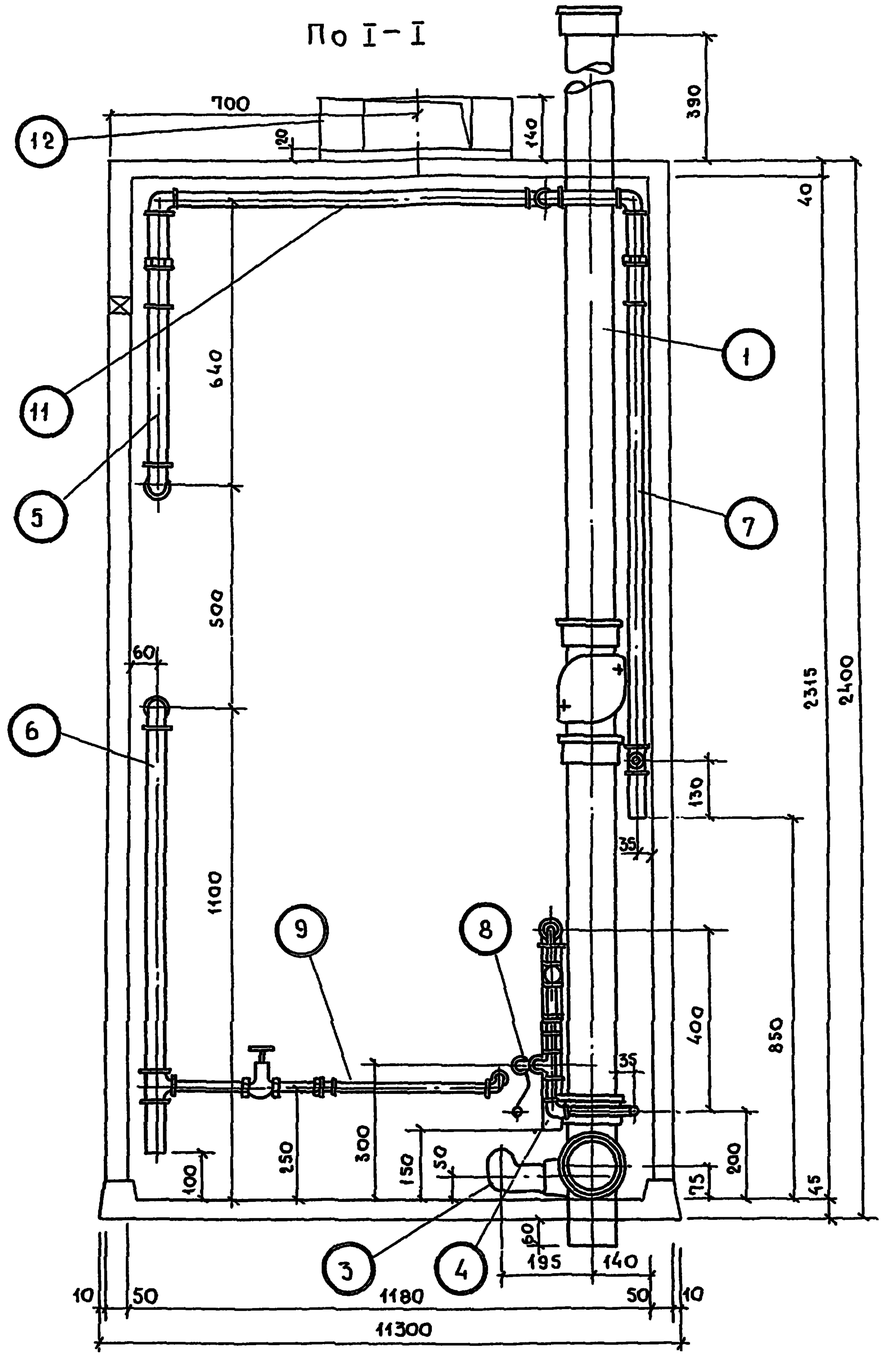

NN поз.	Наименование узлов трубопроводов		Марки САН-ТЕХ КАБИН	
			СК14-11В	СК14-12В
1	Канализационный стояк	Марки узлов трубопроводов	6	6
2	Подводка канализации		20	20
3	Подводка канализации к ванне		35	35
4	Стояк холодной воды		65	67
5	Стояк горячей воды (верхняя часть)		76	78
6	Стояк горячей воды (нижняя часть)		85	87
7	Циркуляционный стояк		94	95
8	Подводка холодной воды		117	117
9	Подводка горячей воды		146	146
10	Подводка горячей воды к мойке		142	142
11	Перемычка горячей воды		103	105
12	Вентиляционный патрубок		178	178

ТК 1975	Разобщенные санитарно-технические кабины СК14-11В; СК14-12В. Сборочный чертеж. Монтаж стояков верхнего этажа	Серия 1.188-5 Выпуск 6 Лист 22

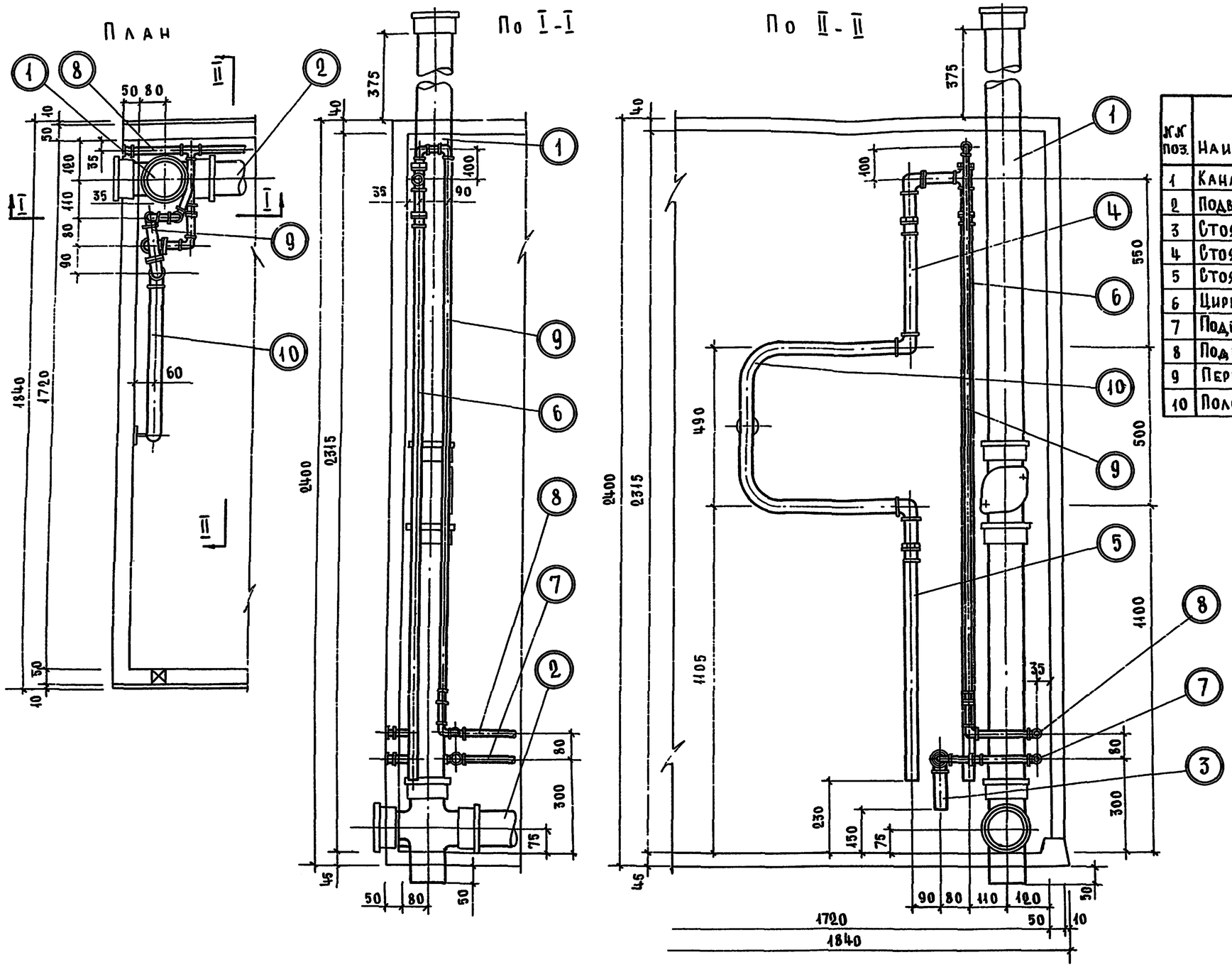

Жк поз.	Наименование узлов трубопроводов		Марки сан тех. кабин СК15-11в СК17-11в	Марки сан тех. кабин СК15-12в СК17-12в
1	Канализационный стояк	Марки узлов трубопроводов	19	19
2	Подводка канализации		26	26
3	Стояк холодной воды		70	74
4	Стояк горячей воды (верхняя часть)		80	82
5	Стояк горячей воды (нижняя часть)		88	91
6	Циркуляционный стояк		96	97
7	Подводка холодной воды		128	128
8	Подводка горячей воды		149	149
9	Перемычка горячей воды		106	108
10	Полотенцесушитель		163	163

ТК 1975	Совмещенные санитарно-технические кабины СК15-11в; СК15-12в; СК17-11в; СК17-12в. Сборочный чертеж. Монтаж стояков верхнего этажа.	Серия 1.188-5	Выпуск 6	Лист 23

14032-02

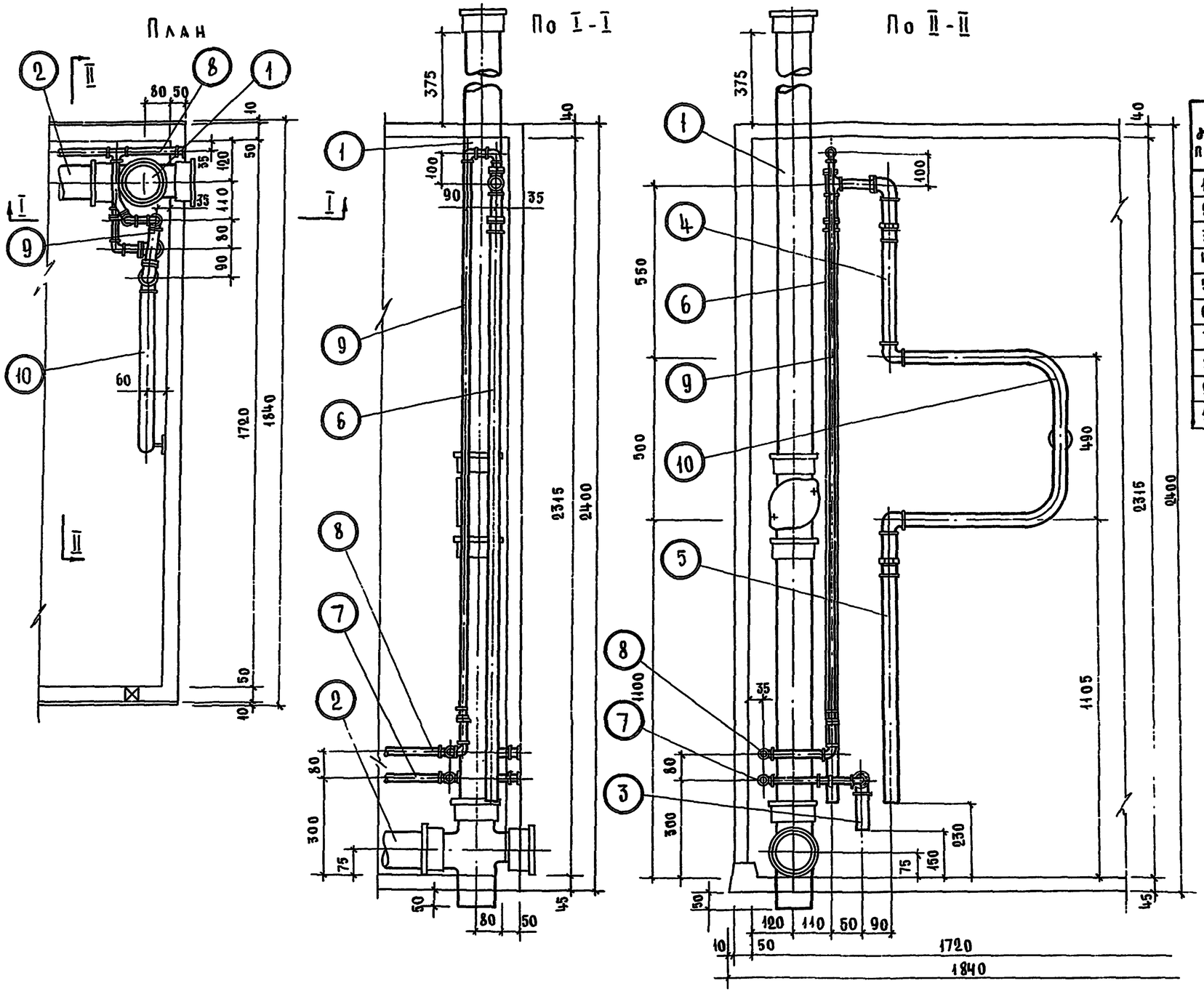

№ п.п.	Наименование узлов трубопроводов	Марки узлов трубопроводов	Марки сан.-тех. кабин СК16-11в СК18-11в	Марки сан.-тех. кабин СК16-12в СК18-12в
1	Канализационный стояк		16	16
2	Подводка канализации		27	27
3	Стояк холодной воды		71	75
4	Стояк горячей воды (верхняя часть)		80	82
5	Стояк горячей воды (нижняя часть)		89	92
6	Циркуляционный стояк		96	97
7	Подводка холодной воды		129	129
8	Подводка горячей воды		150	150
9	Перемычка горячей воды		107	109
10	Полотенцесушитель		163	163

ТК 1975	Совмещенные санитарно-технические кабины СК16-11в; СК16-12в; СК18-11в; СК18-12в. Сборочный чертеж. Монтаж стояков верхнего этажа	Серия 1.188-5 Выпуск 6 Лист 24

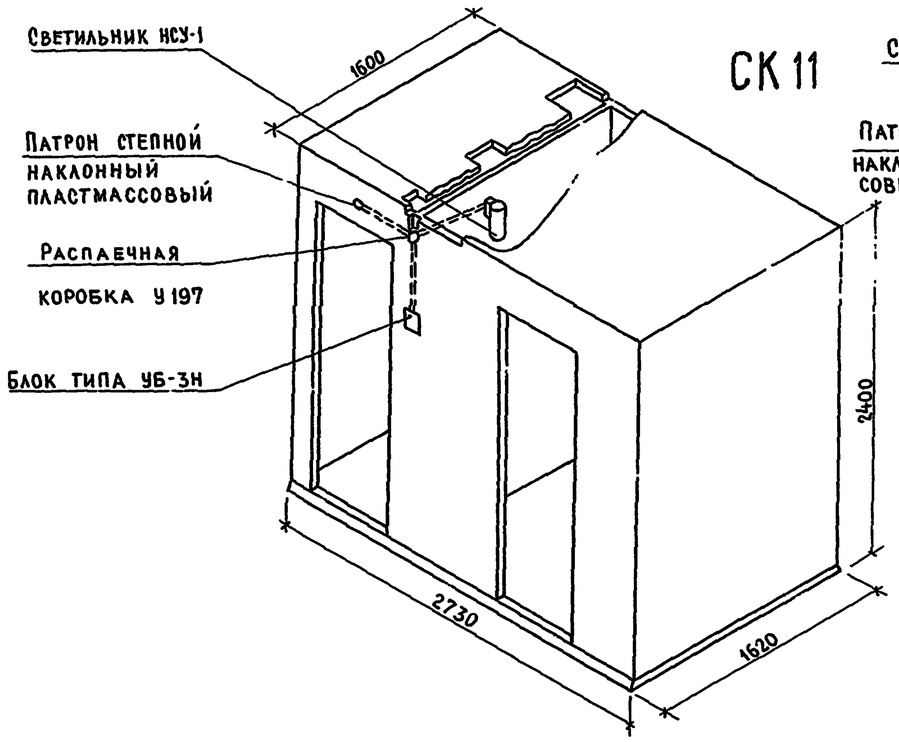

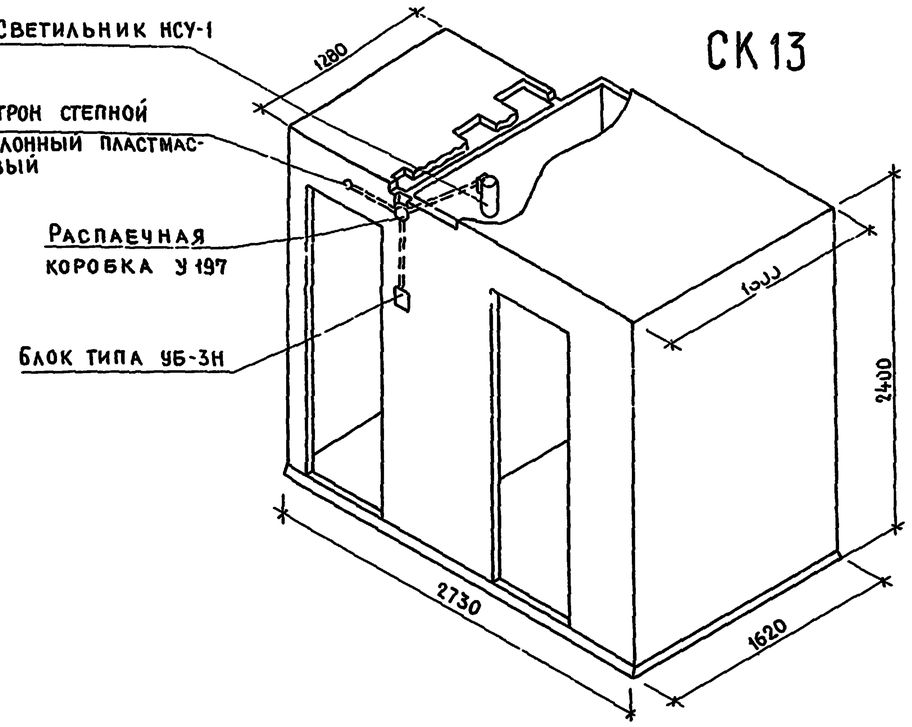

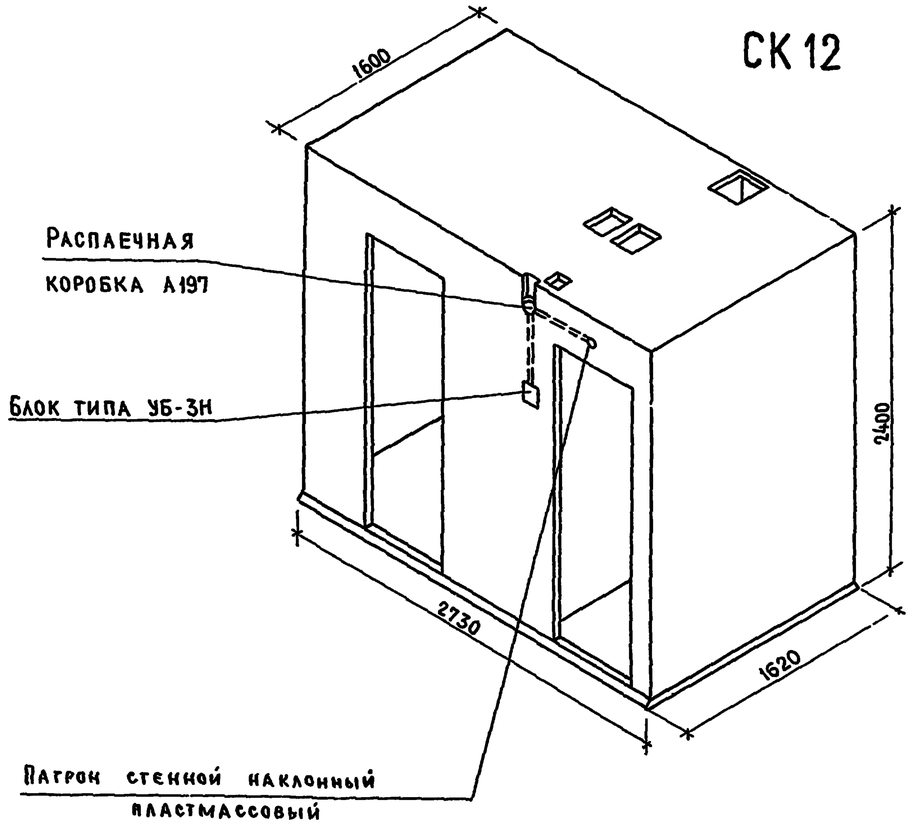

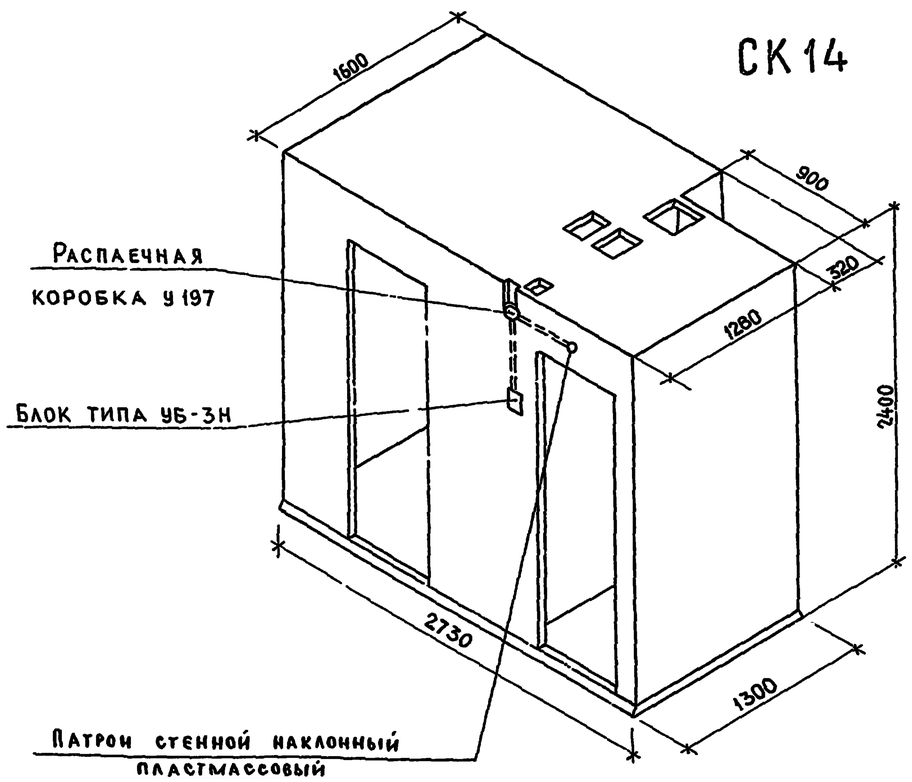

Типовой узел вывода групповой сети из панели перекрытия в сан-тех. кабину и присоединение светильника.

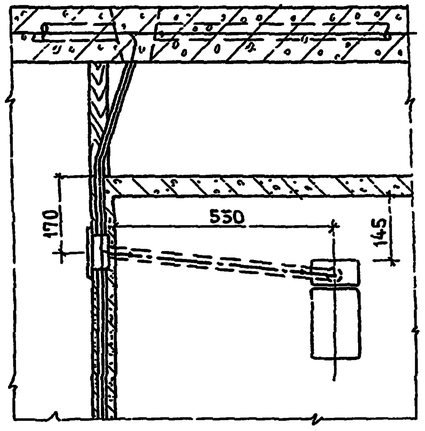

Примечания:

1. Вся электропроводка сан-тех. кабин выполняется в полиэтиленовых трубках проводом АППВС 2×2.5
2. Электрооборудование сан-тех. кабин полностью выполняется на заводе
3. Диаметры полиэтиленовых труб для прокладки электропроводки, привязки трубных прокладок, выключателей, светильников см. строительные чертежи выпуск 5.

ТК 1975	Разобщенные санитарно-технические кабины СК 11*, СК 12*, СК 13*, СК 14 Электрооборудование.	Серия 1.188-5 Выпуск 6 · Лист 25

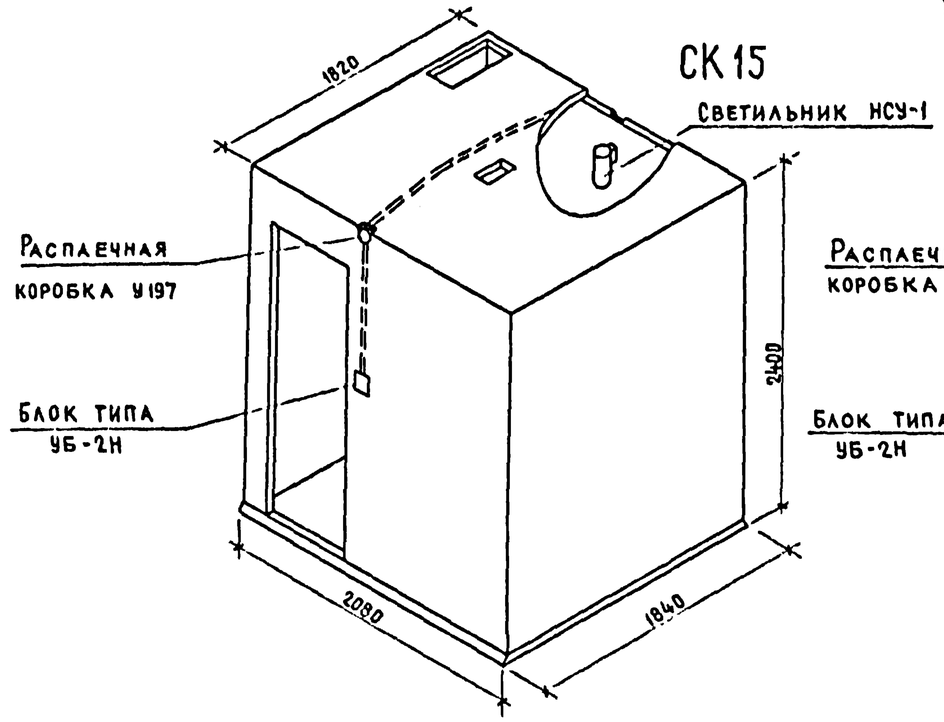

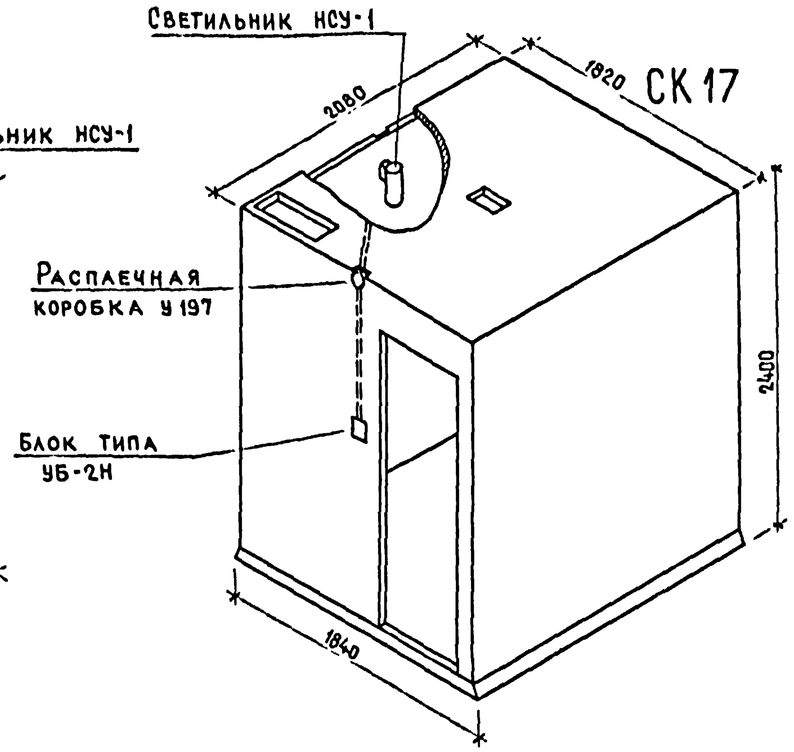

Типовой узел вывода групповой сети из панели перекрытия в сан-тех кабину

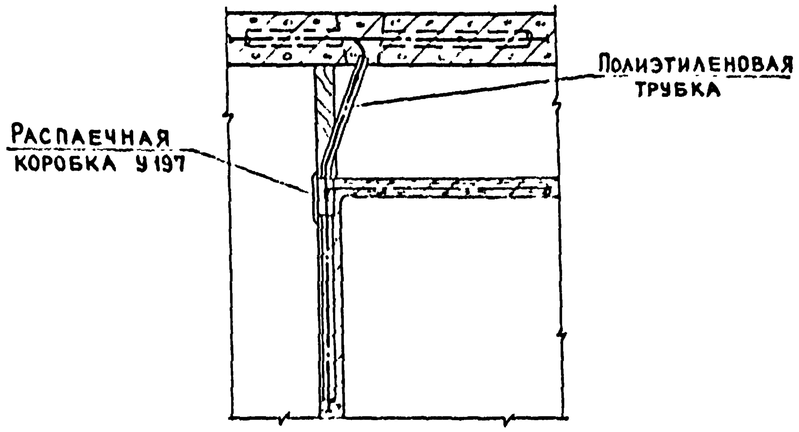

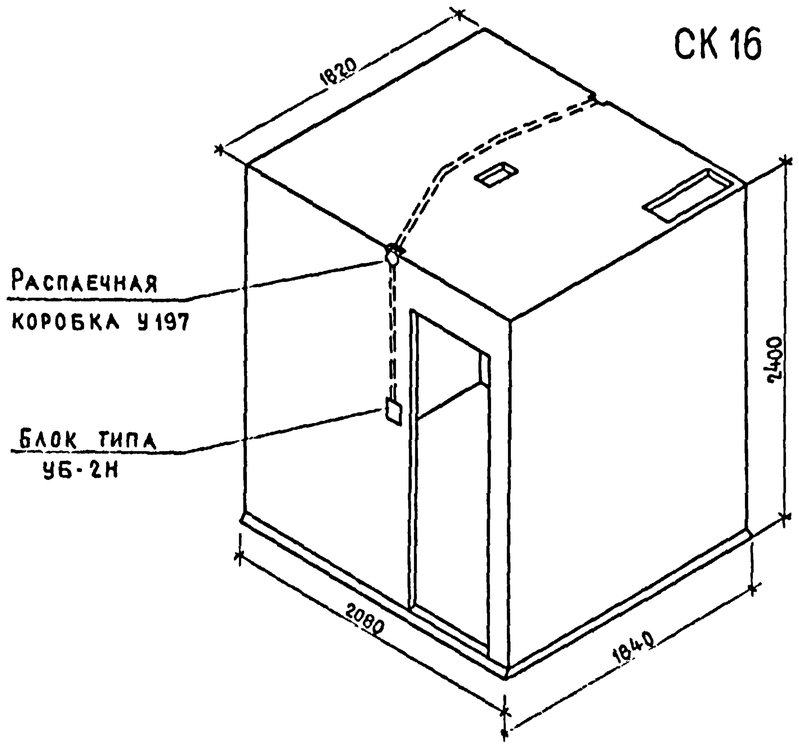

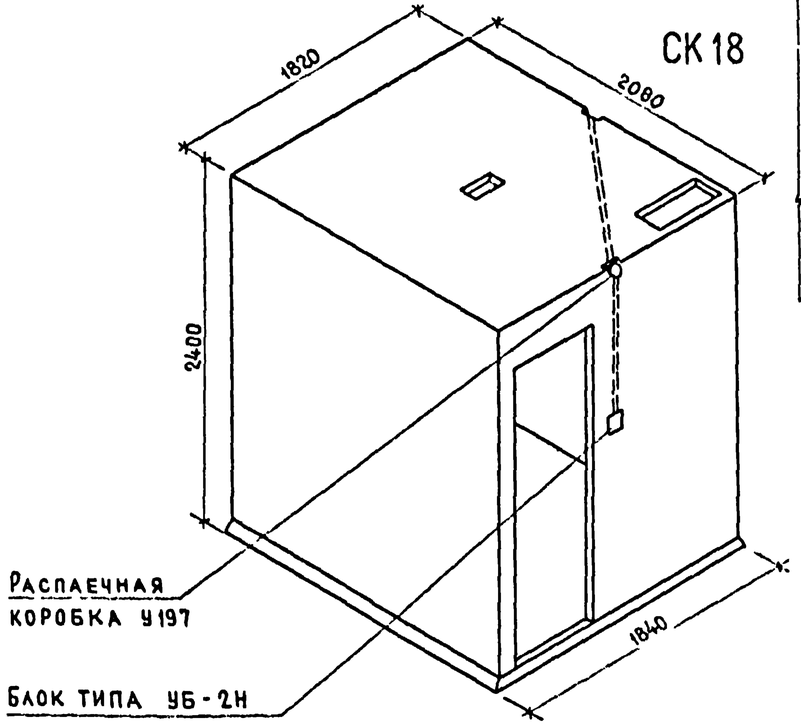

Присоединение светильника

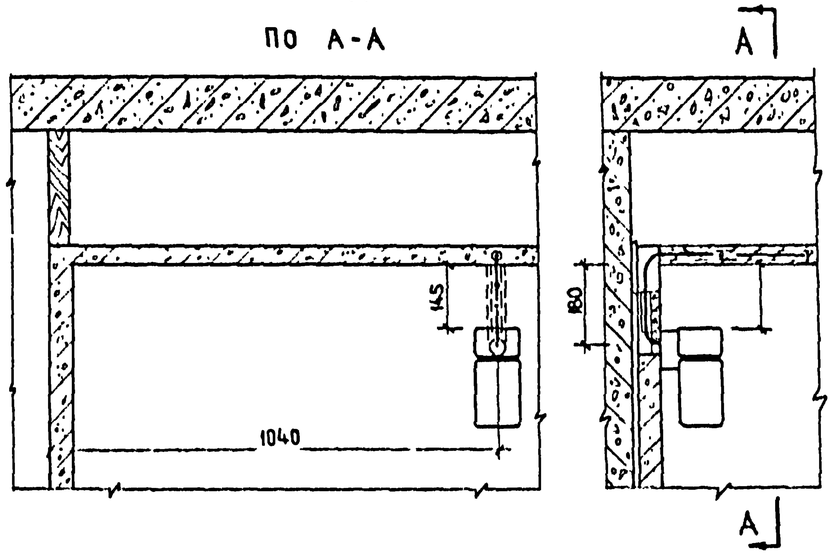

Примечания:

1. Вся электропроводка сан-тех. кабин выполняется в полиэтиленовых трубках проводом АППВС 2×2.5.
2. Электрооборудование сан-тех. кабин полностью выполняется на заводе.
3. Диаметры полиэтиленовых труб для прокладки электропроводки, привязки трубных прокладок, выключателей, светильников см. строительные чертежи выпуск 5.

ТК 1975	Совмещенные санитарно-технические кабины СК15; СК16; СК17; СК18 Электрооборудование	Серия 1.188-5 Выпуск 6 / Лист 26

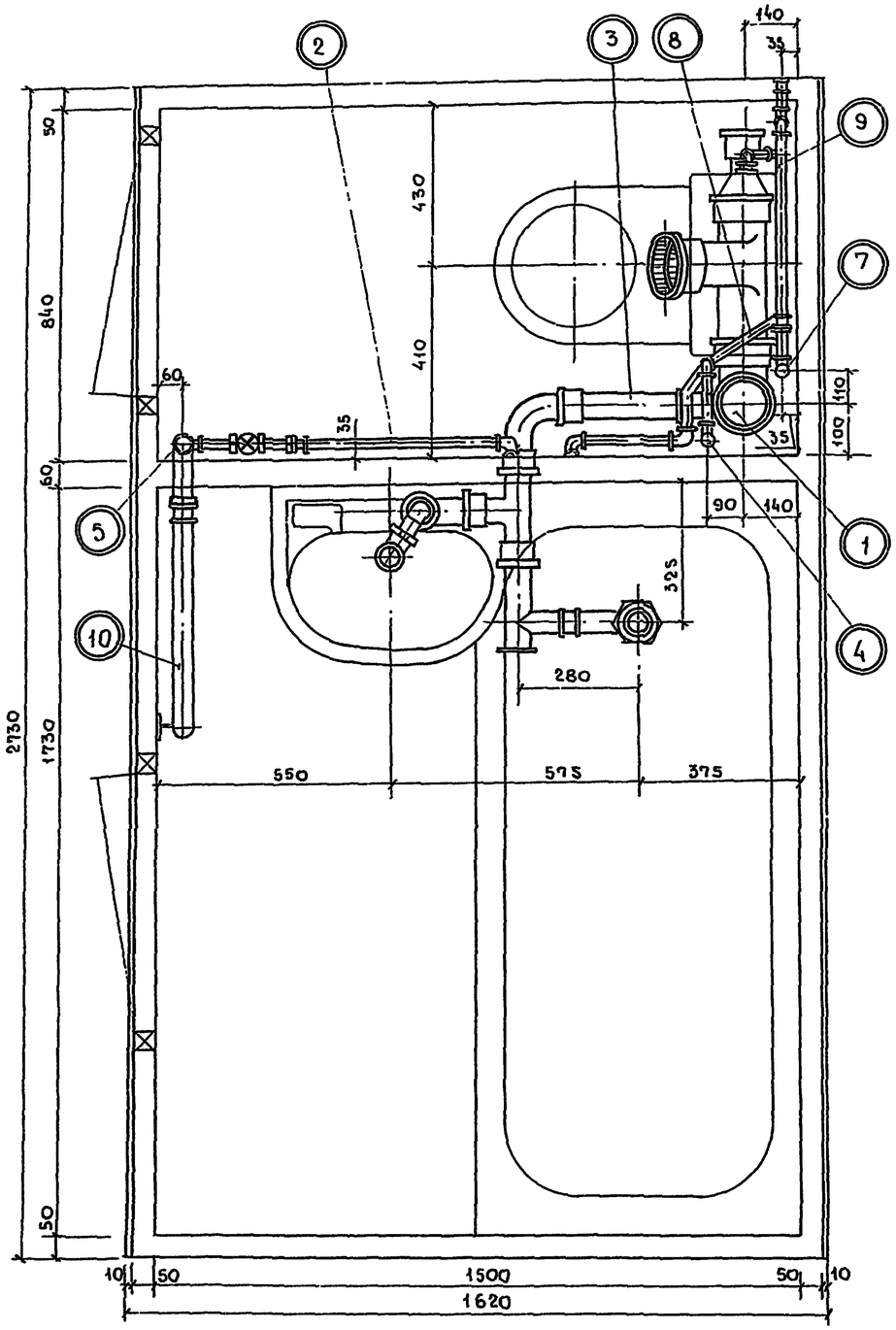

NN поз	Наименование узлов трубопроводов		Марки САН-ТЕХКАБИН СК11-11	СК11-12
1	Канализационный стояк	Марки узлов трубопроводов	1	1
2	Подводка горячей воды		143	143
3	Подводка канализации.		20	20
4	Стояк холодной воды.		64	66
5	Стояк горячей воды/нижняя часть/		84	86
6	Стояк горячей воды/верхняя часть/		76	78
7	Циркуляционный стояк		94	95
8	Подводка холодной воды		114	114
9	Подводка горячей воды к мойке		142	142
10	Полотенцесушитель		163	163
11	Монтажная вставка для стояка хол воды.		164	165
12	Монтажная вставка для циркуляционного стояка		170	171
13	Гильзы для стояков хол и гор воды		174	175
14	Гильза для циркуляционного стояка		176	174
15	Монтажная вставка для стояка гор воды		166	167

ТК 1975	Разобщенные санитарно-технические кабины СК11-11; СК11-12 Сборочный чертеж Вариант применения подводки канализации из чугунных труб	Серия 1.188-5 Выпуск 6 Лист 27

Взамен
Альбом №17

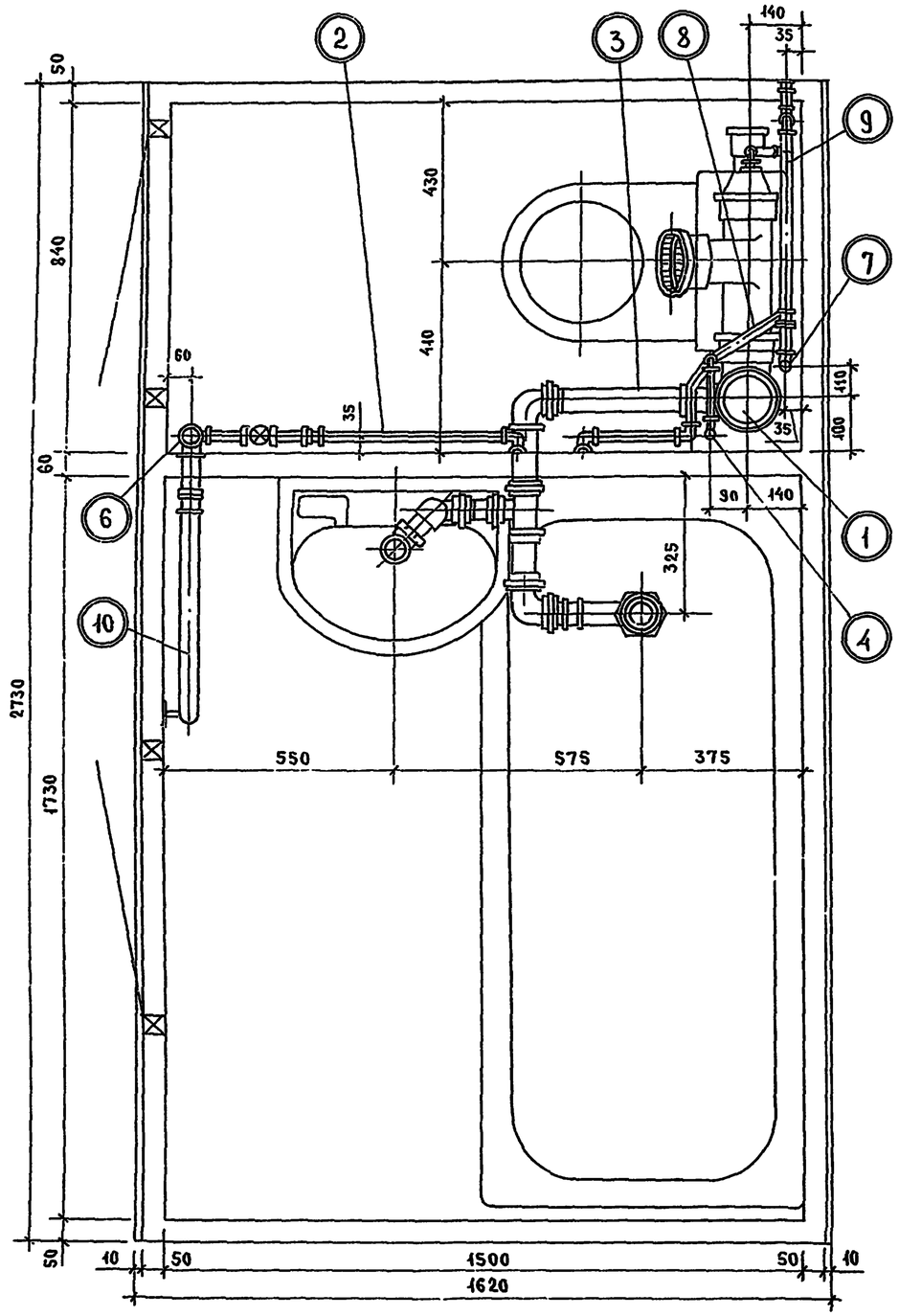

NN поз.	Наименование узлов трубопроводов		Марки САН-ТЕХ.КАБИН	
			СК 11-11	СК 11-12
1	Канализационный стояк	Марки узлов трубопроводов	1	1
2	Подводка горячей воды		143	143
3	Подводка канализации		20	20
4	Стояк холодной воды		64	66
5	Стояк горячей воды /нижняя часть/		84	86
6	Стояк горячей воды /верхняя часть/		76	78
7	Циркуляционный стояк		94	95
8	Подводка холодной воды		114	114
9	Подводка горячей воды к мойке		142	142
10	Полотенцесушитель		163	163
11	Монтажная вставка для стояка хол. воды		164	165
12	Монтажная вставка для циркуляционного стояка		170	171
13	Гильзы для стояков хол. и гор. воды		174	175
14	Гильза для циркуляционного стояка		176	174
15	Монтажная вставка для стояка гор. воды		166	167

ТК 1975	Разобщенные санитарно-технические кабины СК 11-11; СК 11-12. Сборный чертеж Вариант применения подводки канализации из полиэтиленовых труб.	Серия 1.188-5 Выпуск 6 Лист 28

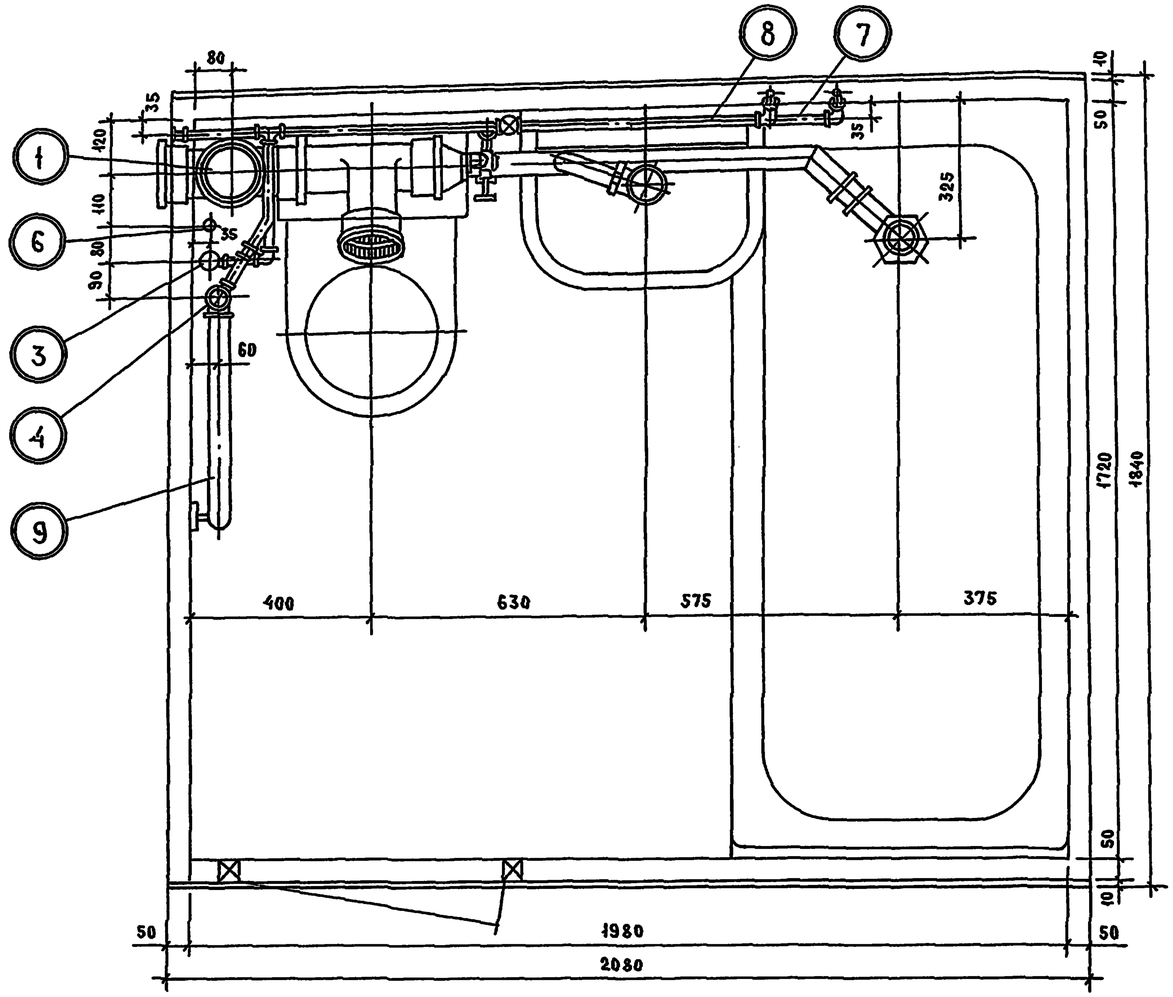

NN поз.	Наименование узлов трубопроводов		Марки сан-тех. кабин СК 15-11	СК 15-12
1	Канализационный стояк	Марки узлов трубопроводов	17	17
2	Разводка канализации		36	36
3	Стояк холодной воды		68	72
4	Стояк горячей воды / верхняя часть/		80	82
5	Стояк горячей воды /нижняя часть/		88	91
6	Циркуляционный стояк		96	97
7	Разводка холодной воды		128	128
8	Разводка горячей воды		149	149
9	Полотенцесушитель		163	163
10	Монтажная вставка для стояка хол. воды		164	165
11	Монтажная вставка для стояка гор. воды		166	167
12	Монтажная вставка для циркуляц. стояка		170	171
13	Гильзы для стояков хол. и гор. воды		174	175
14	Гильза для циркуляционного стояка		177	176

ТК 1975	Совмещенные санитарно-технические кабины СК 15-11; СК 15-12. Сборочный чертеж. Вариант применения подводки канализации из стальных труб.	Серия 1.188-5	Выпуск 6 / Лист 29

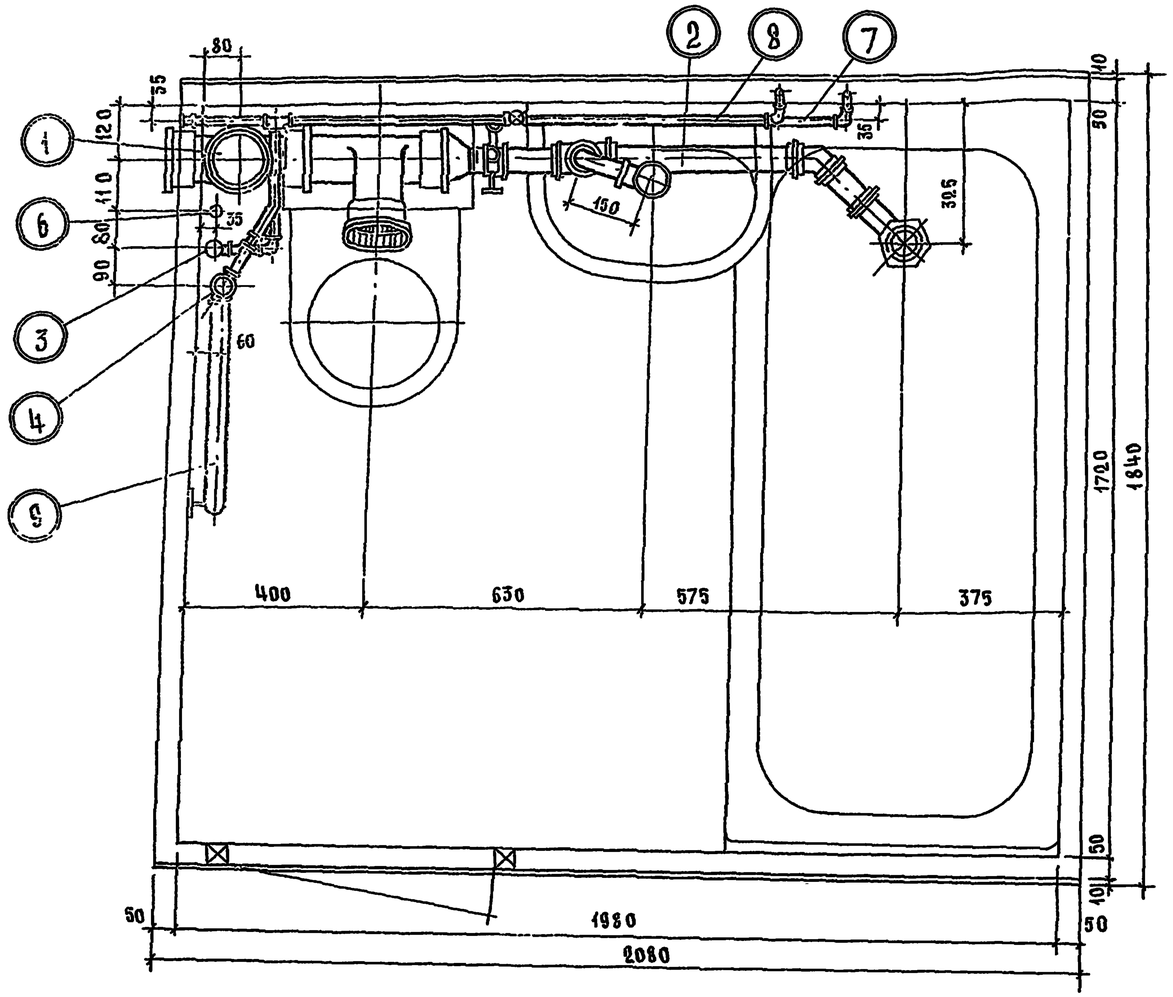

№№ поз.	Наименование узлов трубопроводов		Марки САН-ТЕХ КАБИН	
			СК15-11	СК15-12
1	Канализационный стояк	Марки узлов трубопроводов	17	17
2	Подводка канализации		46	46
3	Стояк холодной воды		68	72
4	Стояк горячей воды /верхняя часть/		80	82
5	Стояк горячей воды/ нижняя часть/		88	91
6	Циркуляционный стояк		96	97
7	Подводка холодной воды		128	128
8	Подводка горячей воды		149	149
9	Полотенцесушитель		163	163
10	Монтажная вставка для стояка хол. воды		164	165
11	Монтажная вставка для стояка гор. воды		166	167
12	Монтажная вставка для циркуляцион.стояка		170	171
13	Гильзы для стояков хол. и гор. воды		174	175
14	Гильза для циркуляционного стояка		177	176

ТК 1975	Совмещенные санитарно-технические кабины СК15-11; СК15-12. Сборочный чертеж. Вариант применения подводки канализации из полиэтиленовых труб.

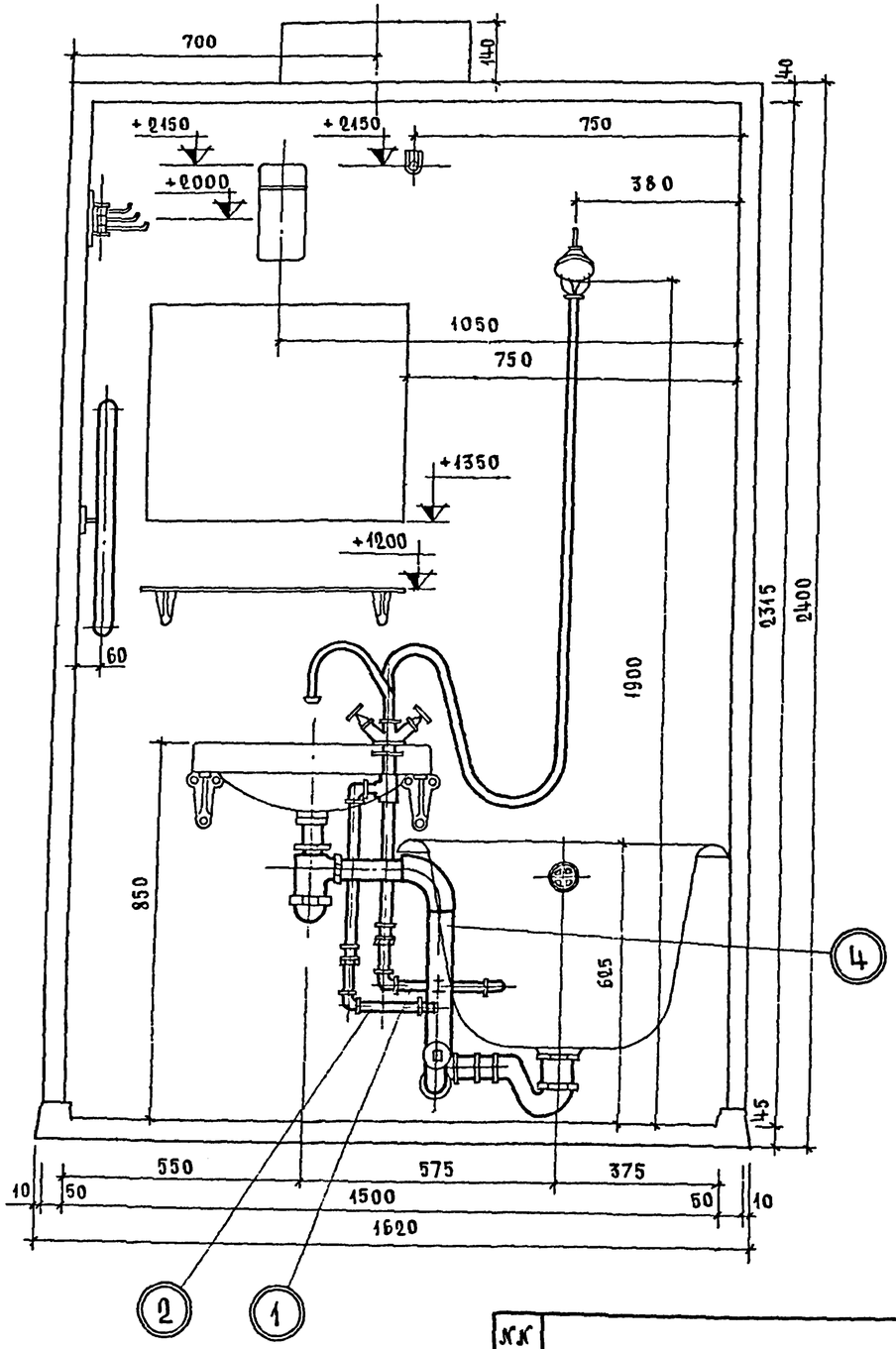

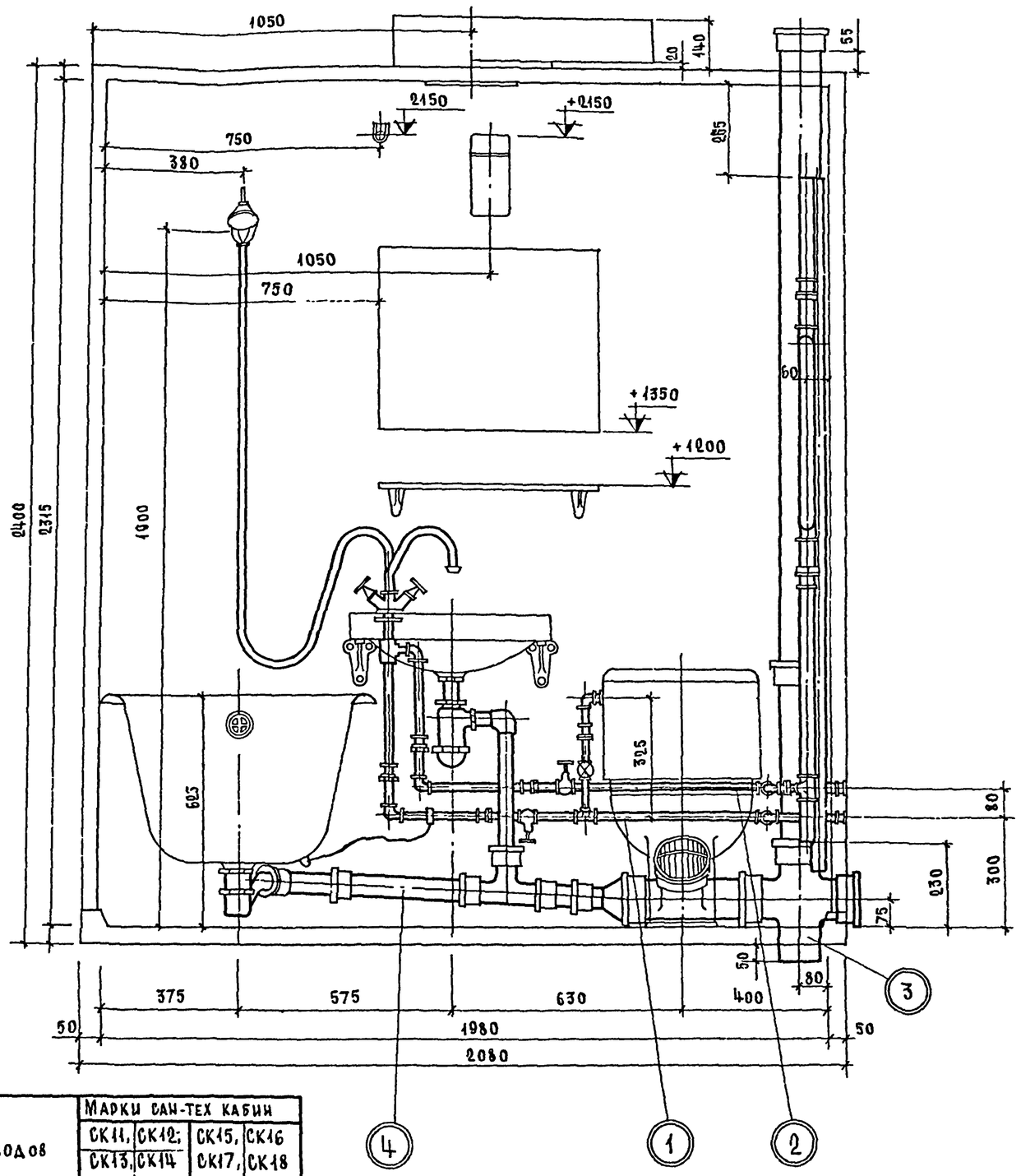

КК поз	Наименование узлов трубопроводов		Марки САН-ТЕХ КАБИН: СК11, СК13	СК12, СК14	СК15, СК17	СК16, СК18
1	Подводка холодной воды	Марки узлов трубопроводов	122/124	123/125	136	137
2	Подводка горячей воды		145/145	146/146	149	150
3	Канализационный стояк		1/1	2/2	17	17
4	Подводка канализации к ванне		32/34	33/35	26	27

ТК 1975	Разобщенные санитарно-технические кабины СК11; СК12; СК13; СК14 Совмещенные санитарно-технические кабины СК15; СК16; СК17; СК18 Вариант установки настольного смесителя	Серия 1.188-5 Выпуск 6 Лист 31

14032-02

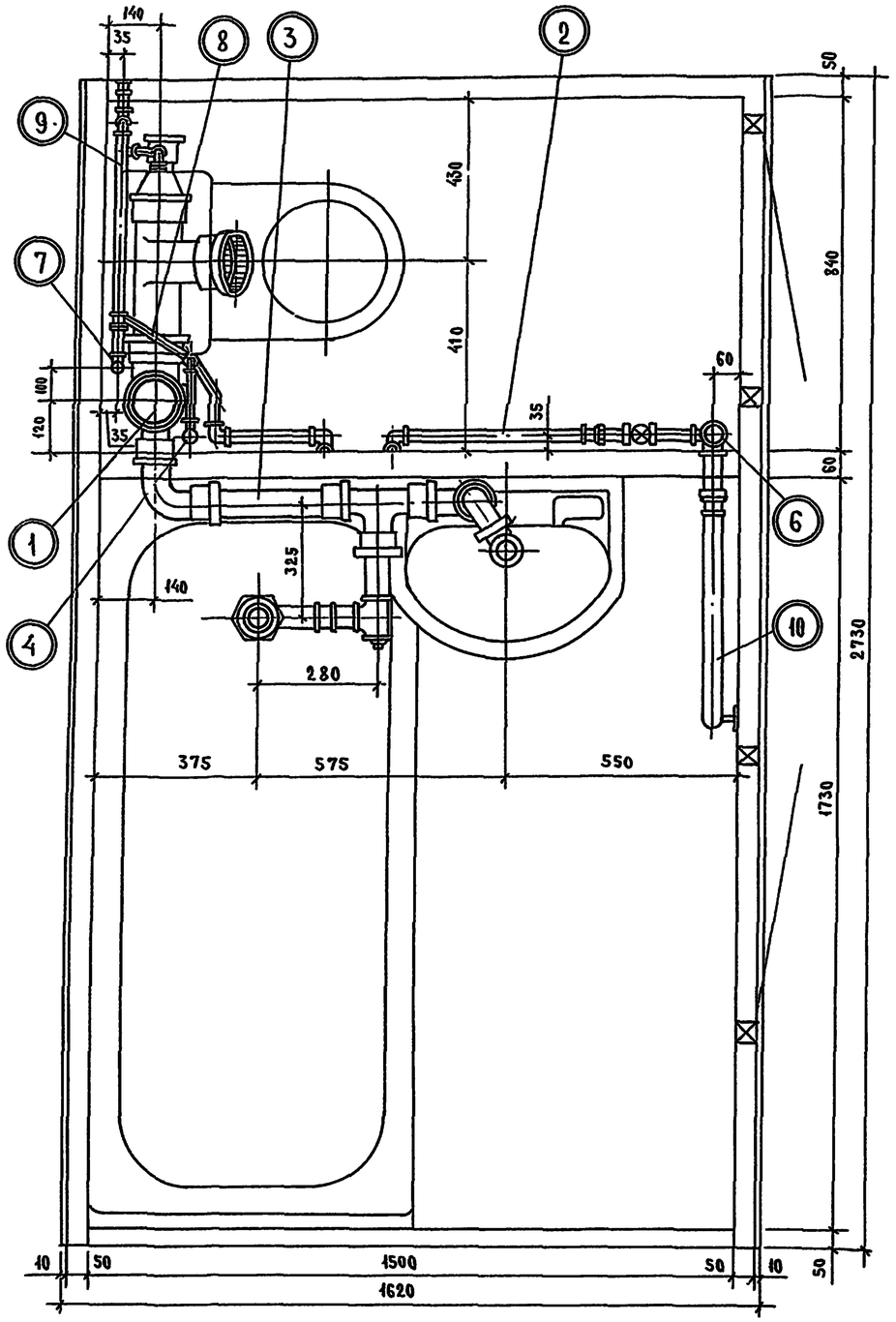

NN поз.	Наименование узлов трубопроводов	Марки узлов трубопроводов	Марки сан-тех. кабин СК 12-11	Марки сан-тех. кабин СК 12-12
1	Канализационный стояк		7	7
2	Подводка горячей воды		144	144
3	Подводка канализации		53	53
4	Стояк холодной воды		64	66
5	Стояк горячей воды/нижняя часть/		85	87
6	Стояк горячей воды/верхняя часть/		76	78
7	Циркуляционный стояк		94	95
8	Подводка холодной воды		111	111
9	Подводка горячей воды к мойке		142	142
10	Полотенцесушитель		163	163
11	Монтажная вставка для стояка холодной воды		164	165
12	Монтажная вставка для циркуляционного стояка		170	171
13	Гильзы для стояков хол. и гор. воды		174	175
14	Гильза для циркуляционного стояка		176	174
15	Монтажная вставка для стояка горячей воды		166	167

Взамен | А. Лукшин | Отд. № 13

ТК 1975	Разобщенные санитарно-технические кабины СК 12-11; СК 12-12. Сборочный чертеж. Вариант установки новой фасонной части и применения разводки канализации из чугунных труб.	Серия 1.188-5	Выпуск 6	Лист 32

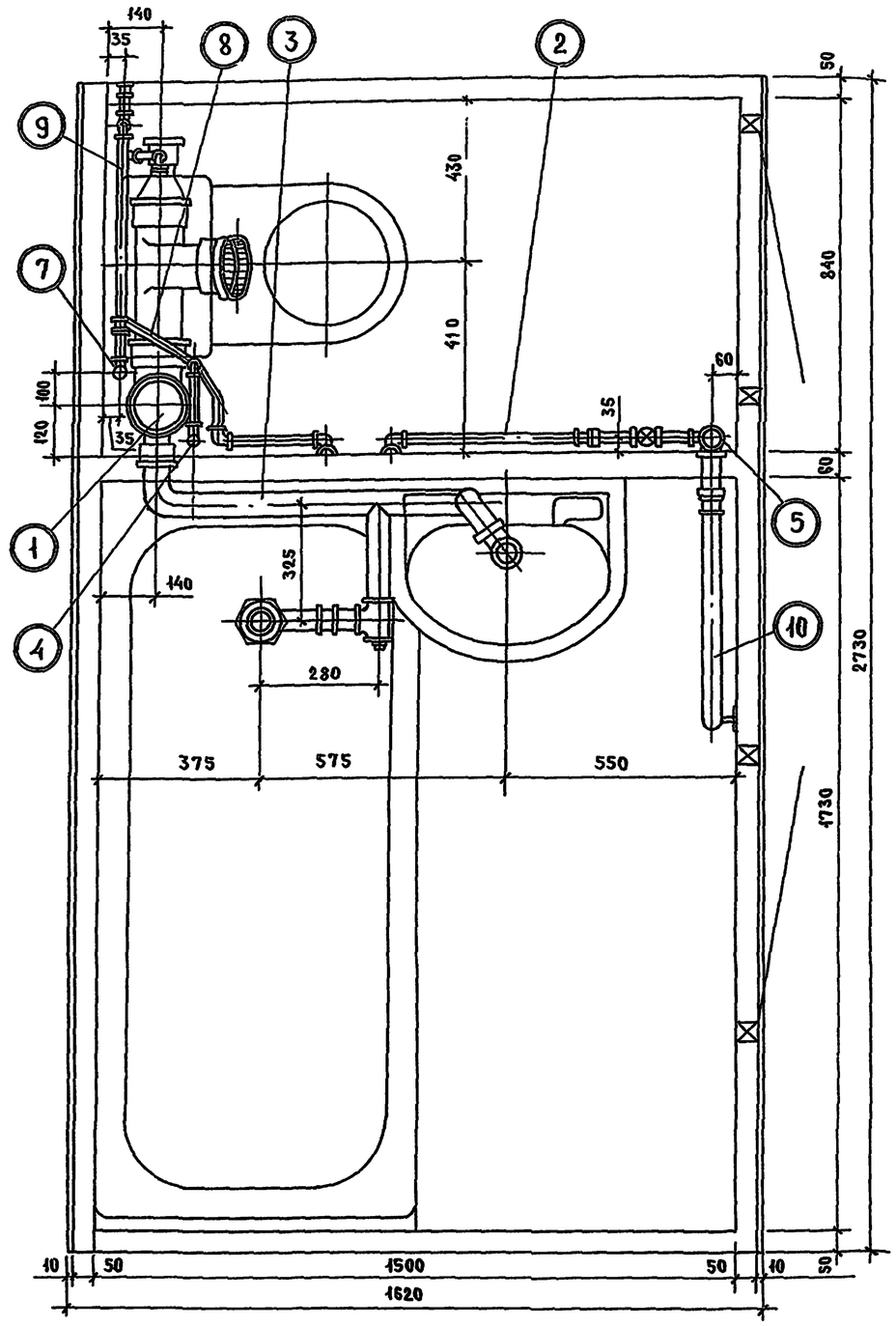

NN поз.	Наименование узлов трубопроводов		Марки сан-тех. кабин	
			СК 12-11	СК 12-12
1	Канализационный стояк	Марки узлов трубопроводов	7	7
2	Подводка горячей воды		144	144
3	Подводка канализации		56	56
4	Стояк холодной воды		64	66
5	Стояк горячей воды/нижняя часть/		85	87
6	Стояк горячей воды/верхняя часть/		76	78
7	Циркуляционный стояк		94	95
8	Подводка холодной воды		111	111
9	Подводка горячей воды к мойке		142	142
10	Полотенцесушитель		163	163
11	Монтажная вставка для стояка холодной воды		164	165
12	Монтажная вставка циркуляционного стояка		170	171
13	Гильзы для стояков хол. и гор. воды		174	175
14	Гильза для циркуляционного стояка		176	176
15	Монтажная вставка для стояка горячей воды		166	167

ТК 1975	Разобщенные санитарно-технические кабины СК 12-11; СК 12-12. Сборочный чертеж. Вариант установки новой фасонной части и применения разводки канализации из стальных труб.	Серия 1.188-5 Выпуск 6 Лист 33

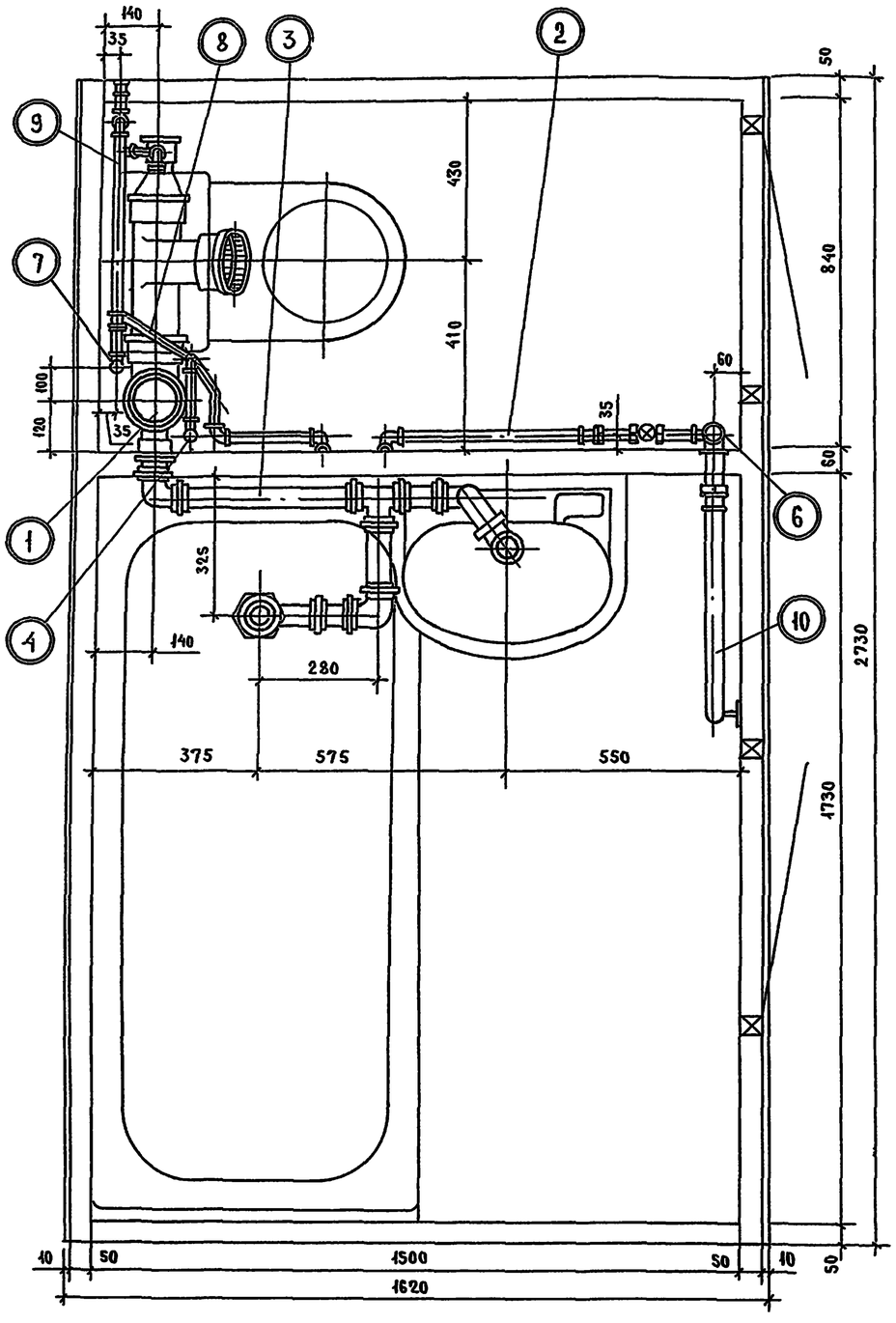

NN поз.	Наименование узлов трубопроводов		Марки сан-тех.кабин	
			СК 12-11	СК 12-12
1	Канализационный стояк	Марки узлов трубопроводов	7	7
2	Подводка горячей воды		144	144
3	Подводка канализации		61	61
4	Стояк холодной воды		64	66
5	Стояк горячей воды / нижняя часть/		85	87
6	Стояк горячей воды / верхняя часть/		76	78
7	Циркуляционный стояк		94	95
8	Подводка холодной воды		111	111
9	Подводка горячей воды к мойке		142	142
10	Полотенцесушитель		163	163
11	Монтажная вставка для стояка холодной воды		164	165
12	Монтажная вставка для циркуляционного стояка		170	171
13	Гильзы для стояков хол. и гор. воды		174	175
14	Гильза для циркуляционного стояка		176	174
15	Монтажная вставка для стояка горячей воды		166	167

ТК 1975	Разобщенные санитарно-технические кабины СК 12-11; СК 12-12. Сборочный чертеж. Вариант установки новой фасонной части и применения подводки канализации из полиэтиленовых труб.	Серия 1.188-5 Выпуск 6 Лист 34

Взамен	NN п/п	Марки санитарно-технических кабин	Наименование и марки узлов трубопроводов, монтируемых в санитарно-технических кабинах																			
			Канализационный стояк						Подводка канализации		Подводка канализации к ванне											
											Двухплоскостн крест			Новая крестовина			Двухплоскостн крест			Новая крестовина		
			Двухплоскостная крестовина	Новая крестовина	Двухплоскостная крестовина	Новая крестовина	Двухплоскостная крестовина	Новая крестовина	Мойка „0"	Мойка „1"	Чугунная	Стальная	Полиэтиленовая	Чугунная	Стальная	Полиэтиленовая	Чугунная	Стальная	Полиэтиленовая	Чугунная	Стальная	Полиэтиленовая
			1	7	3	8	5	10	20	21	22	32	42	52	56	60	24	34	44	54	58	62
	1	СК 11-01		●					●					●								
	2	СК 11-01Р				●			●					●								
	3	СК 11-01В						●	●					●								
	4	СК 11-11		●						●				●								
	5	СК 11-11Р				●				●				●								
	6	СК 11-11В						●		●				●								
	7	СК 11-02		●					●					●								
	8	СК 11-02Р				●			●					●								
	9	СК 11-02В						●	●					●								
	10	СК 11-12		●						●				●								
	11	СК 11-12Р				●				●				●								
	12	СК 11-12В						●		●				●								
	13	СК 13-01		●					●											●		
	14	СК 13-01Р				●			●											●		
	15	СК 13-01В						●	●											●		
	16	СК 13-11		●						●										●		
	17	СК 13-11Р				●				●										●		
	18	СК 13-11В						●		●										●		
	19	СК 13-02		●					●											●		
	20	СК 13-02Р				●			●											●		
	21	СК 13-02В						●	●											●		
	22	СК 13-12		●						●										●		
	23	СК 13-12Р				●				●										●		
	24	СК 13-12В						●		●										●		

Марки санитарно-технических кабин	Наименование и марки узлов трубопроводов, монтируемых в санитарно-технических кабинах																			
	Стояк холодной воды				Стояк горячей воды /верхняя часть/				Стояк горячей воды /нижняя часть/		Циркуляционный стояк		Перемычка				Подводка холодной воды			
																	Мойка 0			
	Типовой этаж d 25	Верхний этаж d25	Типовой этаж d32	Верхний этаж d32	Типовой этаж d25	Верхний этаж d 25	Типовой этаж d32	Верхний этаж d32	Типовой этаж d 25	Типовой этаж d32	Типовой этаж d20	Типовой этаж d 25	Верхний этаж d20	Верхний этаж d 25	Верхний этаж d 20	Верхний этаж d 25	Настенный смеситель	Настольный смеситель	Настенный смеситель	Настольный смеситель
	64	65	66	67	76	77	78	79	84	86	94	95	98	100	102	104	110	118	112	120
СК 11-01	●				●				●		●							●		
СК 11-01 Р	●				●				●		●							●		
СК 11-01 В		●				●			●		●		●					●		
СК 11-11	●				●				●		●									
СК 11-11 Р	●				●				●		●									
СК 11-11 В		●			●				●		●		●							
СК 11-02			●				●			●		●						●		
СК 11-02 Р			●				●			●		●						●		
СК 11-02 В				●				●		●		●		●				●		
СК 11-12			●				●			●		●								
СК 11-12 Р			●				●			●		●								
СК 11-12 В				●			●			●		●		●						
СК 13-01	●				●				●		●									●
СК 13-01 Р	●				●				●		●									●
СК 13-01 В		●				●			●		●				●					●
СК 13-11	●				●				●		●									
СК 13-11 Р	●				●				●		●									
СК 13-11 В		●			●				●		●				●					
СК 13-02			●				●			●		●								●
СК 13-02 Р			●				●			●		●								●
СК 13-02 В				●				●		●		●				●				●
СК 13-12			●				●			●		●								
СК 13-12 Р			●				●			●		●								
СК 13-12 В				●			●			●		●				●				

NN п/п	Марки санитарно-технических кабин	Наименование и марки узлов трубопроводов, монтируемых в санитарно-технических кабинах																			
		Подводка холодной воды					Подводка горячей воды														
		Мойка 1																			
		Настенный смеситель 114	Настольный смеситель 122	Настенный смеситель 116	Настольный смеситель 124	Подводка горячей воды к мойке 142	Настольный смеситель 143	Настенный смеситель 145	Полотенцесушитель 163	Монтажная вставка холодной воды d 25 164	Монтажная вставка холодной воды d 32 165	Монтажная вставка горячей воды d 25 166	Монтажная вставка горячей воды d 32 167	Монтажная вставка циркуляционного стояка d 20 170	Монтажная вставка циркуляционного стояка d 25 171	Гильза d 40 174	Гильза d 50 175	Гильза d 32 176	Вентиляционный патрубок 178		
1	СК 11-01							●	●	●		●		●		●		●	●		
2	СК 11-01 Р							●	●	●		●		●		●		●	●		
3	СК 11-01 В							●	●										●		
4	СК 11-11		●			●		●	●	●		●		●		●		●	●		
5	СК 11-11 Р		●			●		●	●	●		●		●		●		●	●		
6	СК 11-11 В		●			●		●	●										●		
7	СК 11-02							●	●		●		●		●	●	●		●		
8	СК 11-02 Р							●	●		●		●		●	●	●		●		
9	СК 11-02 В							●	●										●		
10	СК 11-12	●				●		●	●		●		●		●	●	●		●		
11	СК 11-12 Р	●				●		●	●		●		●		●	●	●		●		
12	СК 11-12 В	●				●		●	●										●		
13	СК 13-01							●	●	●		●		●		●		●	●		
14	СК 13-01 Р							●	●	●		●		●		●		●	●		
15	СК 13-01 В							●	●										●		
16	СК 13-11			●		●		●	●	●		●		●		●		●	●		
17	СК 13-11 Р			●		●		●	●	●		●		●		●		●	●		
18	СК 13-11 В			●		●		●	●										●		
19	СК 13-02							●	●		●		●		●	●	●		●		
20	СК 13-02 Р							●	●		●		●		●	●	●		●		
21	СК 13-02 В							●	●										●		
22	СК 13-12			●		●		●	●		●		●		●	●	●		●		
23	СК 13-12 Р			●		●		●	●		●		●		●	●	●		●		
24	СК 13-12 В			●		●		●	●										●		

NN п/п	Марки санитарно-технических кабин	Наименование и марки узлов трубопроводов, монтируемых в санитарно-технических кабинах																			
		Канализационный стояк						Подводка канализации		Подводка канализации к ванне											
										Двухплоскости крест.			Новая крестовина			Двухплоскости крест.			Новая крестовина		
		Двухплоскостная крестовина 2	Новая крестовина 7	Двухплоскостная крестовина 4	Новая крестовина 9	Двухплоскостная крестовина 6	Новая крестовина 11	Мойка 0 20	Мойка 1 21	Чугунная 23	Стальная 33	Полиэтиленовая 43	Чугунная 53	Стальная 57	Полиэтиленовая 61	Чугунная 25	Стальная 35	Полиэтиленовая 45	Чугунная 55	Стальная 59	Полиэтиленовая 63
1	СК 12-01		●					●					●								
2	СК 12-01 Р				●			●					●								
3	СК 12-01 В						●	●					●								
4	СК 12-11		●						●				●								
5	СК 12-11 Р				●				●				●								
6	СК 12-11 В						●		●				●								
7	СК 12-02		●					●					●								
8	СК 12-02 Р				●			●					●								
9	СК 12-02 В						●	●					●								
10	СК 12-12		●						●				●								
11	СК 12-12 Р				●				●				●								
12	СК 12-12 В						●		●				●								
13	СК 14-01		●					●										●			
14	СК 14-01 Р				●			●										●			
15	СК 14-01 В						●	●										●			
16	СК 14-11		●						●									●			
17	СК 14-11 Р				●				●									●			
18	СК 14-11 В						●		●									●			
19	СК 14-02		●					●										●			
20	СК 14-02 Р				●			●										●			
21	СК 14-02 В						●	●										●			
22	СК 14-12		●						●									●			
23	СК 14-12 Р				●				●									●			
24	СК 14-12 В						●		●									●			

NN п/п	Марки санитарно-технических кабин	Наименование и марки узлов трубопроводов, монтируемых в санитарно-технических кабинах																			
		Стояк холодной воды				Стояк горячей воды /верхняя часть/				Стояк горячей воды /нижняя часть/		Циркуляционный стояк		Перемычка				Подводка холодной воды			
																		Мойка 0			
		Типовой этаж d 25	Верхний этаж d 25	Типовой этаж d 32	Верхний этаж d 32	Типовой этаж d 25	Верхний этаж d 25	Типовой этаж d 32	Верхний этаж d 32	Типовой этаж d 25	Типовой этаж d 32	Типовой этаж d 20	Типовой этаж d 25	Верхний этаж d 20	Верхний этаж d 25	Верхний этаж d 20	Верхний этаж d 25	Настенный смеситель	Настольный смеситель	Настенный смеситель	Настольный смеситель
		64	65	66	67	76	77	78	79	85	87	94	95	99	101	103	105	111	119	113	121
1	СК 12-01	●				●				●		●							●		
2	СК 12-01 Р	●				●				●		●							●		
3	СК 12-01 В		●				●			●		●		●					●		
4	СК 12-11	●				●				●		●									
5	СК 12-11 Р	●				●				●		●									
6	СК 12-11 В		●			●				●		●		●							
7	СК 12-02			●				●			●		●						●		
8	СК 12-02 Р			●				●			●		●						●		
9	СК 12-02 В				●				●		●		●		●				●		
10	СК 12-12			●				●			●		●								
11	СК 12-12 Р			●				●			●		●								
12	СК 12-12 В				●			●			●		●		●						
13	СК 14-01	●				●				●		●									●
14	СК 14-01 Р	●				●				●		●									●
15	СК 14-01 В		●				●			●		●				●					●
16	СК 14-11	●				●				●		●									
17	СК 14-11 Р	●				●				●		●									
18	СК 14-11 В		●			●				●		●				●					
19	СК 14-02			●				●			●		●								●
20	СК 14-02 Р			●				●			●		●								●
21	СК 14-02 В				●				●		●		●				●				●
22	СК 14-12			●				●			●		●								
23	СК 14-12 Р			●				●			●		●								
24	СК 14-12 В				●			●			●		●				●				

Взамен

ТК 1975

Разобщенные санитарно технические кабины СК 12 СК 14

Комплектовочная ведомость узлов трубопроводов NN 64 121

Серия 1.188.3

Выпуск 6 | Лист 39

NN п/п	Марки санитарно-технических кабин	Наименование и марки узлов трубопроводов, монтируемых в санитарно-технических кабинах																			
		Подводка холодной воды					Подводка горячей воды														
		Мойка 1																			
		Настенный смеситель 115	Настольный смеситель 123	Настенный смеситель 117	Настольный смеситель 125	Подводка горячей воды к мойке 142	Настенный смеситель 144	Настольный смеситель 146	Полотенцесушитель 163	Монтажная вставка холодной воды d 25 164	Монтажная вставка холодной воды d 32 165	Монтажная вставка горячей воды d 25 166	Монтажная вставка горячей воды d 32 167	Монтажная вставка циркуляционного стояка d 20 170	Монтажная вставка циркуляционного стояка d 25 171	Гильза d 40 174	Гильза d 50 175	Гильза d 32 176	Вентиляционный патрубок 178		
1	СК 12-01					●		●	●	●		●		●		●		●	●		
2	СК 12-01 Р					●		●	●	●		●		●		●		●	●		
3	СК 12-01 В					●		●	●										●		
4	СК 12-11		●			●		●	●	●		●		●		●		●	●		
5	СК 12-11 Р		●			●		●	●	●		●		●		●		●	●		
6	СК 12-11 В		●			●		●	●										●		
7	СК 12-02					●		●	●		●		●		●	●	●		●		
8	СК 12-02 Р					●		●	●		●		●		●	●	●		●		
9	СК 12-02 В					●		●	●										●		
10	СК 12-12	●				●		●	●		●		●		●	●	●		●		
11	СК 12-12 Р	●				●		●	●		●		●		●	●	●		●		
12	СК 12-12 В	●				●		●	●										●		
13	СК 14-01					●		●	●	●		●		●		●		●	●		
14	СК 14-01 Р					●		●	●	●		●		●		●		●	●		
15	СК 14-01 В					●		●	●										●		
16	СК 14-11			●		●		●	●	●		●		●		●		●	●		
17	СК 14-11 Р			●		●		●	●	●		●		●		●		●	●		
18	СК 14-11 В			●		●		●	●										●		
19	СК 14-02					●		●	●		●		●		●	●	●		●		
20	СК 14-02 Р					●		●	●		●		●		●	●	●		●		
21	СК 14 02 В					●		●	●										●		
22	СК 14 12			●		●		●	●		●		●		●	●	●		●		
23	СК 14-12Р			●		●		●	●		●		●		●	●	●		●		
24	СК 14-12В			●		●		●	●										●		

NN п/п	Марки санитарно-технических кабин	Наименование и марки узлов трубопроводов, монтируемых в санитарно-технических кабинах																		
		Канализационный стояк						Подводка канализации									Стояк холодной воды			
		Мойка 0, 2; 3			Мойка 1			Мойка 0			Мойка 2			Мойка 3						
		Типовой этаж 12	Этаж с ревизией 13	Верхний этаж 15	Типовой этаж 17	Этаж с ревизией 18	Верхний этаж 19	Чугунная 26	Стальная 36	Полиэтиленовая 46	Чугунная 28	Стальная 38	Полиэтиленовая 48	Чугунная 30	Стальная 40	Полиэтиленовая 50	Типовой этаж d 25 68	Верхний этаж d 25 70	Типовой этаж d 32 72	Верхний этаж d 32 74
1	СК 15-01, СК 17-01	●							●								●			
2	СК 15-01Р, СК 17-01Р		●						●								●			
3	СК 15-01В, СК 17-01В			●					●									●		
4	СК 15-11, СК 17-11				●												●			
5	СК 15-11Р, СК 17-11Р					●											●			
6	СК 15-11В, СК 17-11В						●											●		
7	СК 15-21, СК 17-21	●										●					●			
8	СК 15-21Р, СК 17-21Р		●									●					●			
9	СК 15-21В, СК 17-21В			●								●						●		
10	СК 15-31, СК 17-31	●													●		●			
11	СК 15-31Р, СК 17-31Р		●												●		●			
12	СК 15-31В, СК 17-31В			●											●			●		
13	СК 15-02, СК 17-02	●							●										●	
14	СК 15-02Р, СК 17-02Р		●						●										●	
15	СК 15-02В, СК 17-02В			●					●											●
16	СК 15-12, СК 17-12				●														●	
17	СК 15-12Р, СК 17-12Р					●													●	
18	СК 15-12В; СК 17-12В						●													●
19	СК 15-22, СК 17-22	●										●							●	
20	СК 15-22Р, СК 17-22Р		●									●							●	
21	СК 15-22В, СК 17-22В			●								●								●
22	СК 15-32, СК 17-32	●													●				●	
23	СК 15-32Р; СК 17-32Р		●												●				●	
24	СК 15-32В, СК 17-32В			●											●					●

NN п/п	Марки санитарно-технических кабин	Наименование и марки узлов трубопроводов, монтируемых в санитарно-технических кабинах																			
		Стояк горячей воды /верхняя часть/				Стояк горячей воды /нижняя часть/				Циркуляционный стояк		Перемычка		Подводка холодной воды							
														Мойка 0		Мойка 1		Мойка 2		Мойка 3	
		Типовой этаж d 25	Верхний этаж d 25	Типовой этаж d 32	Верхний этаж d 32	Типовой этаж d 25	Верхний этаж d 25	Типовой этаж d 32	Верхний этаж d 32	Типовой этаж d 15	Типовой этаж d 20	Верхний этаж d 15	Верхний этаж d 20	Настенный смеситель	Настольный смеситель	Настенный смеситель	Настольный смеситель	Настенный смеситель	Настольный смеситель	Настенный смеситель	Настольный смеситель
		80	81	82	83	88	90	91	93	96	97	106	108	126	134	128	36	130	138	132	140
1	СК 15-01, СК 17-01	●				●				●					●						
2	СК 15-01Р, СК 17-01Р	●				●				●					●						
3	СК 15-01В, СК 17-01В		●			●				●		●			●						
4	СК 15-11, СК 17-11	●				●				●							●				
5	СК 15-11Р, СК 17-11Р	●				●				●							●				
6	СК 15-11В, СК 17-11В	●					●			●		●					●				
7	СК 15-21, СК 17-21	●				●				●									●		
8	СК 15-21Р, СК 17-21Р	●				●				●									●		
9	СК 15-21В, СК 17-21В	●					●			●		●							●		
10	СК 15-31, СК 17-31	●				●				●											●
11	СК 15-31Р, СК 17-31Р	●				●				●											●
12	СК 15-31В, СК 17-31В	●					●			●		●									●
13	СК 15-02, СК 17-02			●				●			●			●							
14	СК 15-02Р, СК 17-02Р			●				●			●			●							
15	СК 15-02В, СК 17-02В				●			●			●		●	●							
16	СК 15-12, СК 17-12			●				●			●					●					
17	СК 15-12Р, СК 17-12Г			●				●			●					●					
18	СК 15-12В, СК 17-12В			●					●		●		●			●					
19	СК 15-22, СК 17-22			●				●			●							●			
20	СК 15-22Р, СК 17-22Р			●				●			●							●			
21	СК 15-22В, СК 17-22В			●					●		●		●					●			
22	СК 15-32, СК 17-32			●				●			●										●
23	СК 15-32Р, СК 17-32Р			●				●			●										●
24	СК 15-32В, СК 17-32В			●					●		●		●								●

NN п/п	Марки санитарно-технических кабин	Наименование и марки узлов трубопроводов, монтируемых в санитарно-технических кабинах																			
		Подводка горячей воды																			
		Мойка 0		Мойка 1		Мойка 2		Мойка 3													
		Настенный смеситель 147	Настольный смеситель 155	Настенный смеситель 149	Настольный смеситель 157	Настенный смеситель 151	Настольный смеситель 159	Настенный смеситель 153	Настольный смеситель 161	Полотенцесушитель 163	Монтажная вставка стояка холодной воды d 25 164	Монтажная вставка стояка холодной воды d 32 165	Монтажная вставка стояка горячей воды d 25 168	Монтажная вставка стояка горячей воды d 32 169	Монтажная вставка циркуляционного стояка d 15 172	Монтажная вставка циркуляционного стояка d 20 173	Гильза d 40 174	Гильза d 50 175	Гильза d 32 176	Гильза d 25 177	Вентиляционный патрубок 178
1	СК 15-01; СК 17-01	●								●	●		●		●		●			●	●
2	СК 15-01Р; СК 17-01 Р	●								●	●		●		●		●			●	●
3	СК 15-01В; СК 17-01 В	●								●											●
4	СК 15-11, СК 17-11			●						●	●		●		●		●			●	●
5	СК 15-11Р, СК 17-11 Р			●						●	●		●		●		●			●	●
6	СК 15-11В, СК 17-11 В			●						●											●
7	СК 15-21, СК 17-21					●				●	●		●		●		●			●	●
8	СК 15-21Р, СК 17-21 Р					●				●	●		●		●		●			●	●
9	СК 15-21В; СК 17-21 В					●				●											●
10	СК 15-31, СК 17-31							●		●	●		●		●		●			●	●
11	СК 15-31Р; СК 17-31 Р							●		●	●		●		●		●			●	●
12	СК 15-31В, СК 17-31 В							●		●											●
13	СК 15-02; СК 17-02	●								●		●		●		●		●	●		●
14	СК 15-02Р, СК 17-02Р	●								●		●		●		●		●	●		●
15	СК 15-02В, СК 17-02 В	●								●											●
16	СК 15-12, СК 17-12				●					●		●		●		●		●	●		●
17	СК 15-12Р, СК 17-12Р				●					●		●		●		●		●	●		●
18	СК 15-12В, СК 17-12 В				●					●											●
19	СК 15-22, СК 17-22					●				●		●		●		●		●	●		●
20	СК 15-22Р, СК 17-22 Р					●				●		●		●		●		●	●		●
21	СК 15-22В; СК 17-22 В					●				●											●
22	СК 15-32, СК 17-32							●		●		●		●		●		●	●		●
23	СК 15-32Р; СК 17-32 Р							●		●		●		●		●		●	●		●
24	СК 15-32В, СК 17-32 В							●		●											●

NN п/п	Марки санитарно-технических кабин	Канализационный стояк: Мойка 0, 2, 3 — Типовой этаж 12	Этаж с ревизией 14	Верхний этаж 16	Мойка 1 — Типовой этаж 17	Этаж с ревизией 18	Верхний этаж 19	Подводка канализации: Мойка 0 — Чугунная 27	Стальная 37	Полиэтиленовая 47	Мойка 2 — Чугунная 29	Стальная 39	Полиэтиленовая 49	Мойка 3 — Чугунная 31	Стальная 41	Полиэтиленовая 51	Стояк холодной воды: Типовой этаж d 25 69	Верхний этаж d 25 71	Типовой этаж d 32 73	Верхний этаж d 32 75
1	СК 16-01, СК 18-01	●							●								●			
2	СК 16-01Р, СК 18-01Р		●						●								●			
3	СК 16-01В, СК 18-01В			●					●									●		
4	СК 16-11, СК 18-11				●												●			
5	СК 16-11Р, СК 18-11Р					●											●			
6	СК 16-11В, СК 18-11В						●											●		
7	СК 16-21, СК 18-21	●										●					●			
8	СК 16-21Р, СК 18-21Р		●									●					●			
9	СК 16-21В, СК 18-21В			●								●						●		
10	СК 16-31, СК 18-31	●													●		●			
11	СК 16-31Р; СК 18-31Р		●												●		●			
12	СК 16-31В, СК 18-31В			●											●			●		
13	СК 16-02, СК 18-02	●							●										●	
14	СК 16-02Р, СК 18-02Р		●						●										●	
15	СК 16-02В, СК 18-02В			●					●											●
16	СК 16-12, СК 18-12				●														●	
17	СК 16-12Р, СК 18-12Р					●													●	
18	СК 16-12В, СК 18-12В						●													●
19	СК 16-22, СК 18-22	●										●							●	
20	СК 16-22Р, СК 18-22Р		●									●							●	
21	СК 16-22В, СК 18-22В			●								●								●
22	СК 16-31, СК 18-31	●													●				●	
23	СК 16-31Р; СК 18-31Р		●												●				●	
24	СК 16-31В, СК 18-31В			●											●					●

Взам. инв.

ТК 1975

Совмещенные санитарно-технические кабины СК 16, СК 18

Комплектовочная ведомость узлов трубопроводов №№12–75.

Серия 1.188-5 Выпуск 6 Лист 44

NN п/п	Марки санитарно-технических кабин	Наименование и марки узлов трубопроводов, монтируемых в санитарно-технических кабинах																			
		Стояк горячей воды /верхняя часть/				Стояк горячей воды /нижняя часть/				Циркуляционный стояк		Перемычка		Подводка холодной воды							
														Мойка 0		Мойка 1		Мойка 2		Мойка 3	
		Типовой этаж d 25	Верхний этаж d 25	Типовой этаж d 32	Верхний этаж d 32	Типовой этаж d 25	Верхний этаж d 25	Типовой этаж d 32	Верхний этаж d 32	Типовой этаж d 15	Типовой этаж d 20	Верхний этаж d 15	Верхний этаж d 25	Настенный смеситель	Настольный смеситель	Настенный смеситель	Настольный смеситель	Настенный смеситель	Настольный смеситель	Настенный смеситель	Настольный смеситель
		80	81	82	83	89	90	92	93	96	97	107	109	127	135	129	137	131	139	133	141
1	СК 16-01; СК 18-01	●				●				●					●						
2	СК 16-01Р; СК 18-01 Р	●				●				●					●						
3	СК 16-01 В; СК 18-01 В		●			●				●		●			●						
4	СК 16-11; СК 18-11	●				●				●							●				
5	СК 16-11Р; СК 18-11 Р	●				●				●							●				
6	СК 16-11 В; СК 18-11 В	●					●			●		●					●				
7	СК 16-21; СК 18-21	●				●				●									●		
8	СК 16-21Р; СК 18-21 Р	●				●				●									●		
9	СК 16-21 В; СК 18-21 В	●					●			●		●							●		
10	СК 16-31; СК 18-31	●				●				●											●
11	СК 16-31 Р; СК 18-31 Р	●				●				●											●
12	СК 16-31 В; СК 18-31 В	●					●			●		●									●
13	СК 16-02; СК 18-02			●				●			●			●							
14	СК 16-02Р; СК 18-02 Р			●				●			●			●							
15	СК 16-02 В; СК 18-02 В				●			●			●		●	●							
16	СК 16-12; СК 18-12			●				●			●					●					
17	СК 16-12Р; СК 18-12 Р			●				●			●					●					
18	СК 16-12 В; СК 18-12 В			●					●		●		●			●					
19	СК 16-22; СК 18-22			●				●			●								●		
20	СК 16-22Р; СК 18-22 Р			●				●			●								●		
21	СК 16-22 В; СК 18-22 Р			●					●		●		●						●		
22	СК 16-32; СК 18-32			●				●			●										●
23	СК 16-32Р; СК 18-32 Р			●				●			●										●
24	СК 16-32 В; СК 18-32 В			●					●		●		●								●

NN п/п	Марки санитарно-технических кабин	Наименование и марки узлов трубопроводов, монтируемых в санитарно-технических кабинах																			
		Подводка горячей воды																			
		Мойка 0		Мойка 1		Мойка 2		Мойка 3													
		Настенный смеситель 148	Настольный смеситель 156	Настенный смеситель 150	Настольный смеситель 148	Настенный смеситель 152	Настольный смеситель 160	Настенный смеситель 154	Настольный смеситель 162	Полотенцесушитель 163	Монтажная вставка стояка холодной воды d 25 164	Монтажная вставка стояка холодной воды d 32 165	Монтажная вставка стояка горячей воды d 25 168	Монтажная вставка стояка горячей воды d 32 169	Монтажная вставка циркуляционного стояка d 15 172	Монтажная вставка циркуляционного стояка 173	Гильза d 40 174	Гильза d 50 175	Гильза d 32 176	Гильза d 25 177	Вентиляционный патрубок 178
1	СК 16-01; СК 18-01	●								●	●		●		●		●			●	●
2	СК 16-01Р; СК 18-01Р	●								●	●		●		●		●			●	●
3	СК 16-01В; СК 18-01В	●								●											●
4	СК 16-11; СК 18-11			●						●	●		●		●		●			●	●
5	СК 16-11Р; СК 18-11Р			●						●	●		●		●		●			●	●
6	СК 16-11В, СК 18-11В			●						●											●
7	СК 16-21, СК 18-21					●				●	●		●		●		●			●	●
8	СК 16-21Р; СК 18-21Р					●				●	●		●		●		●			●	●
9	СК 16-21В, СК 18-21В					●				●											●
10	СК 16-31, СК 18-31							●		●	●		●		●		●			●	●
11	СК 16-31Р, СК 18-31Р							●		●	●		●		●		●			●	●
12	СК 16-31В; СК 18-31В							●		●											●
13	СК 16-02; СК 18-02	●								●		●		●		●		●	●		●
14	СК 16-02Р, СК 18-02Р	●								●		●		●		●		●	●		●
15	СК 16-02В, СК 18-02В	●								●											●
16	СК 16-12, СК 18-12			●						●		●		●		●		●	●		●
17	СК 16-12Р, СК 18-12Р			●						●		●		●		●		●	●		●
18	СК 16-12В, СК 18-12В			●						●											●
19	СК 16-22; СК 18-22					●				●		●		●		●		●	●		●
20	СК 16-22Р; СК 18-22Р					●				●		●		●		●		●	●		●
21	СК 16-22В; СК 18-22В					●				●											●
22	СК 16-32; СК 18-32							●		●		●		●		●		●	●		●
23	СК 16-32Р; СК 18-32Р							●		●		●		●		●		●	●		●
24	СК 16-32В, СК 18-32В							●		●											●

Взамен

NN п/п	Наименование	Единица измерения	ГОСТ	Типы санитарно-технических кабин							
				СК11, СК12		СК13; СК14		СК15; СК16		СК17; СК18	
				Кол-во	Вес в кг	Кол-во	Вес в кг	Кол-во	Вес в кг	Кол-во	Вес в кг
1	Унитаз „Компакт" тарельчатый с цельноотлитой полочкой и с косым выпуском под углом 60°, с сидением	комплект	9156-68	1	32.0	1	32.0	—	—	—	—
2	Унитаз „Компакт" тарельчатый с цельноотлитой полочкой и с косым выпуском под углом 60°, с сидением и крышкой.	комплект	9156-68	—	—	—	—	1	32.0	1	32.0
3	Ванна прямобортная чугунная эмалированная типа ПВ-1, разм. 1700×750 мм, с напольным сифоном и переливом, с электрическим уравнительным проводником.	комплект	1154-73	1	118.0	1	118.0	1	118.0	1	118.0
4	Умывальник полукруглый размером 550×420 с выпуском, сифоном бутылочным (тип СУВ-4) с выпуском пластмассовым, кронштейнами типа КрУОМ	комплект	14360-69	1	12.0	1	12.0	1	12.0	1	12.0
5	Смеситель общий для ванны и умывальника с душевой сеткой на гибком шланге См-ВУ-Шл.	шт.	19874-74	1	2.9	1	2.9	1	2	1	2.9
6	Полотенцесушитель стальной, гнутый из водогазопроводных труб d=32	"		1	7.0	1	7.0	1	7.0	1	7.0
7	Вентиляционная решетка пластмассовая 120×200.	комплект	13448-68	1	0,2	1	0,2	1	0,2	1	0,2
8	Зеркало размером 600×500 мм.	шт.		1	3.0	1	3.0	1	3.0	1	3.0
9	Полочка туалетная	"		1	0,5	1	0,5	1	0.5	1	0,5
10	Трехрожковая вешалка хромированная	"		1	0,8	1	0,8	1	0.8	1	0,8
11	Крючок для одежды хромированный	"		2	0,1	2	0,1	2	0,1	2	0,1
12	Штангодержатель клиновый пластмассовый	"		2	0,1	2	0,1	2	0,1	2	0,1
13	Штанга ℓ=1700; d=20	"		1	2.7	1	2.7	1	2.7	1	2.7
14	Занавеска ПХВ.	"	2746.4-71	1	0,5	1	0,5	1	0,5	1	0,5
15	Патрон стенной пластмассовый наклонный	"		1	0,06	1	0,06	—	—	—	—
16	Светильник НСУ-1	"	Завод „Светотехника"	1	0,4	1	0,4	1	0,4	1	0,4

По усмотрению заказчика

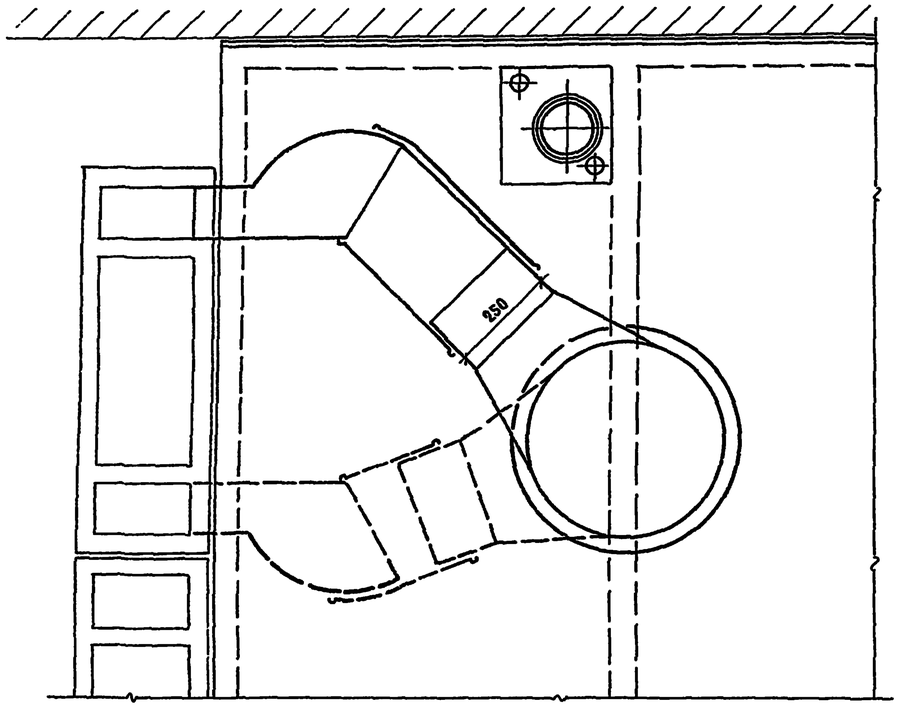

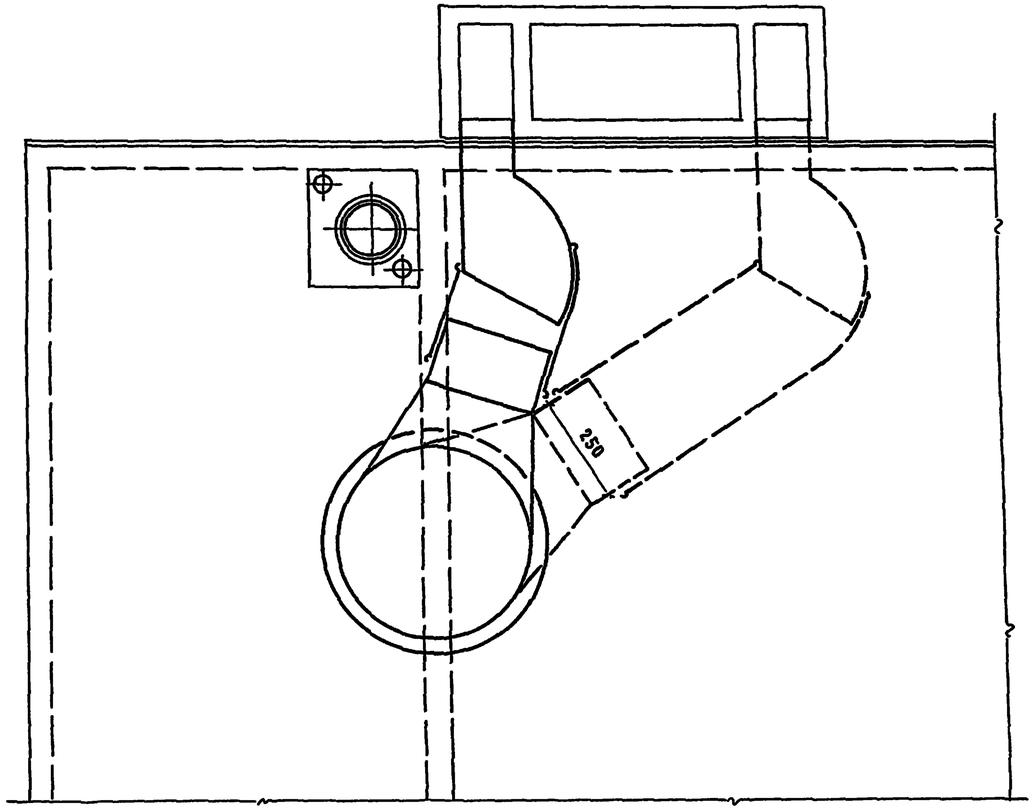

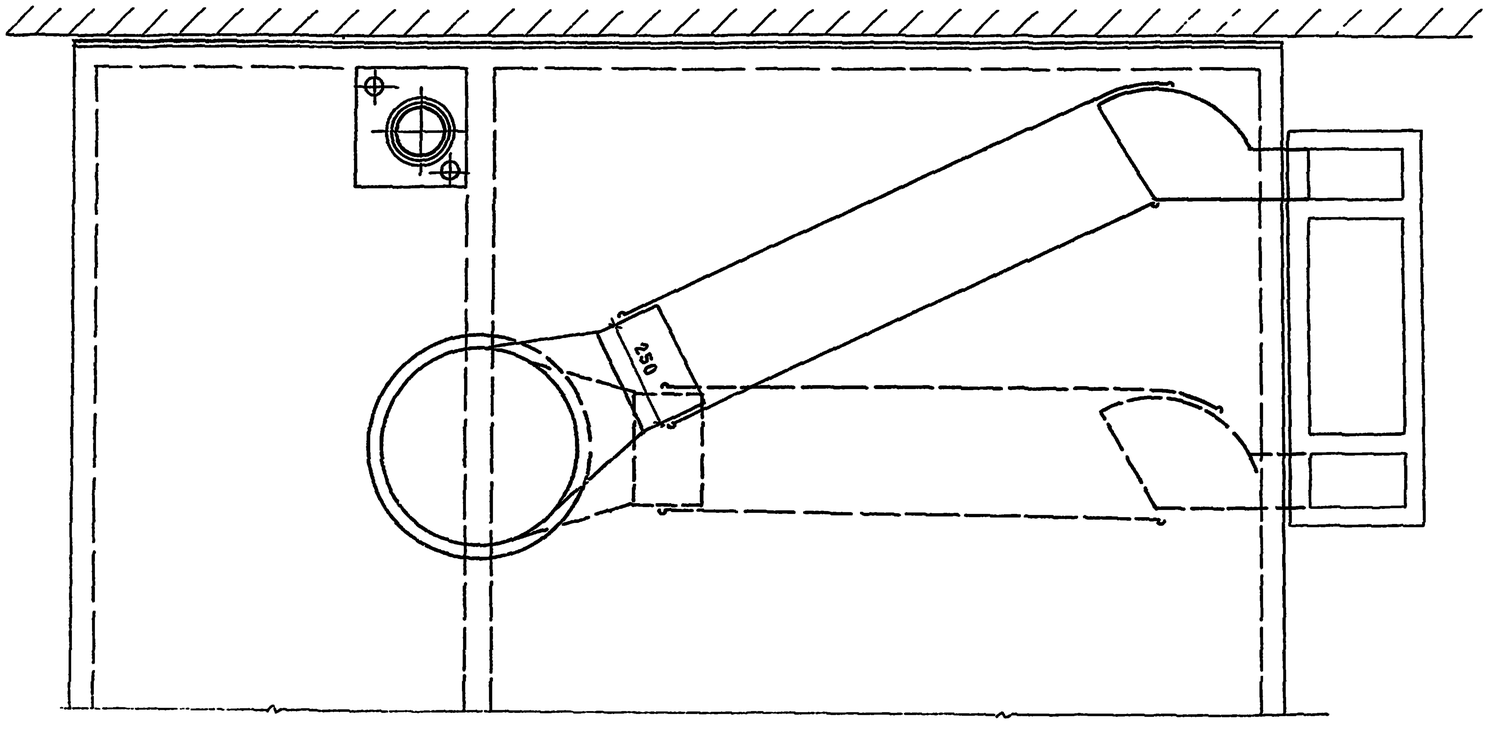

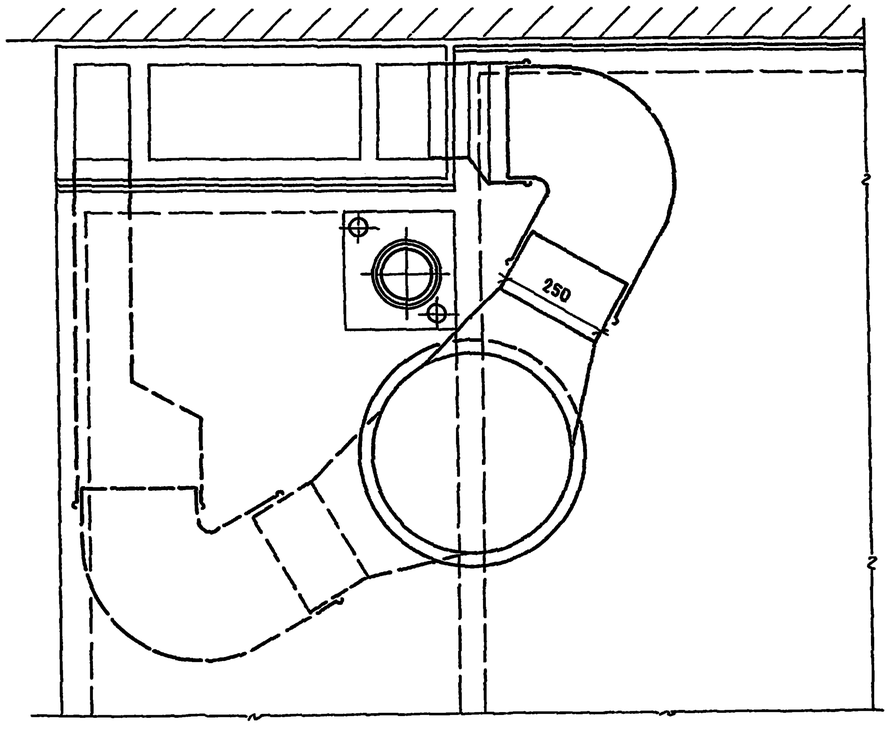

ТК 1975	Вариант присоединения вентиляционных коробов к вентиляционному блоку для разобщенных санитарно-технических кабин.	Серия 1.188-5 Выпуск 6 / Лист 48

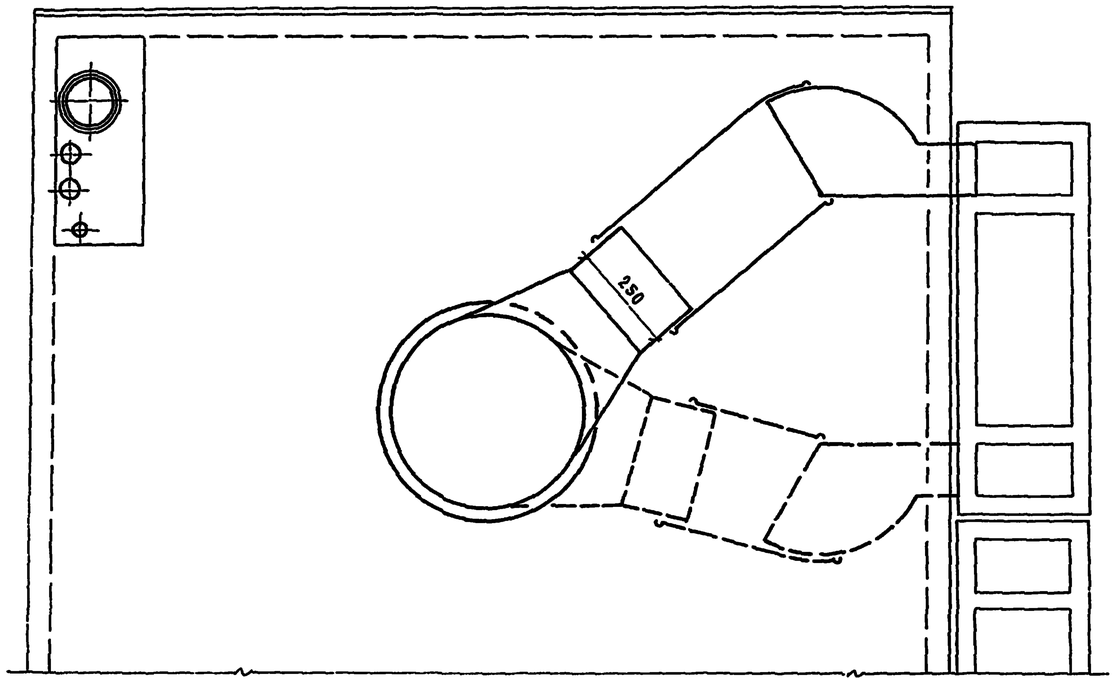

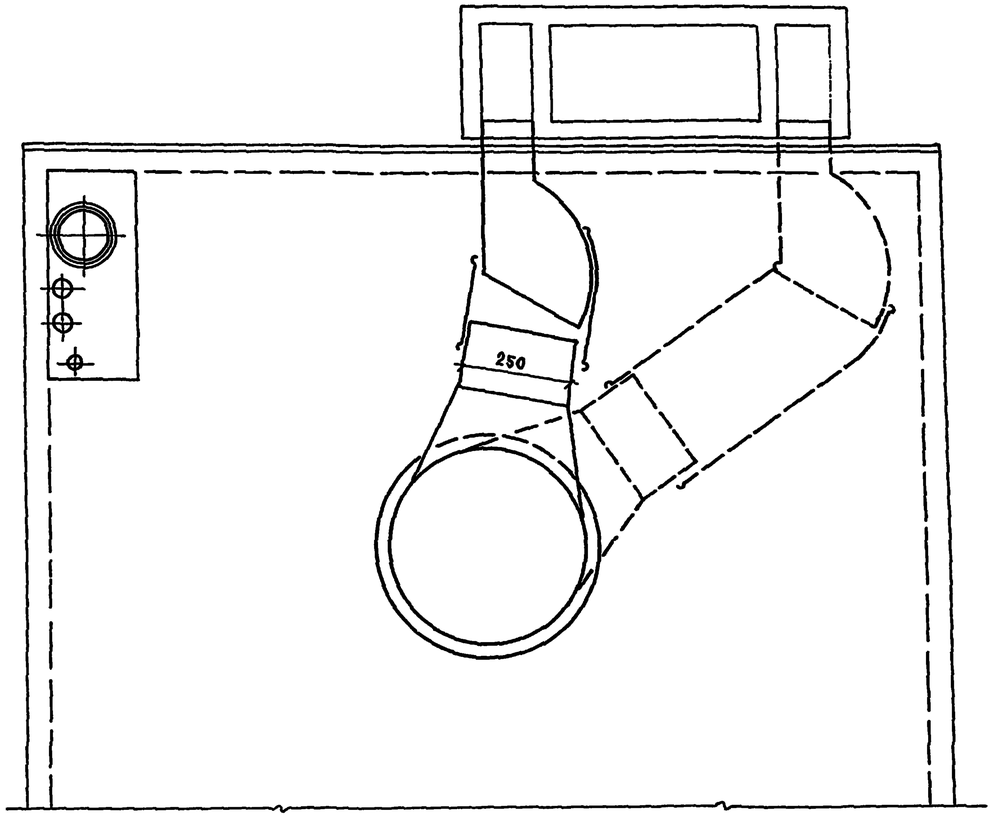

ТК 1975	Вариант присоединения вентиляционных коробов к вентиляционному блоку для совмещенных санитарно-технических кабин.	Серия 1.188-5 Выпуск 6 Лист 49