ТИПОВЫЕ КОНСТРУКЦИИ, ИЗДЕЛИЯ И УЗЛЫ ЗДАНИЙ И СООРУЖЕНИЙ

СЕРИЯ 1.020.1-3 ПВ

КОНСТРУКЦИИ КАРКАСА МЕЖВИДОВОГО ПРИМЕНЕНИЯ МНОГОЭТАЖНЫХ ОБЩЕСТВЕННЫХ ЗДАНИЙ, ПРОИЗВОДСТВЕННЫХ И ВСПОМОГАТЕЛЬНЫХ ЗДАНИЙ ПРОМЫШЛЕННЫХ ПРЕДПРИЯТИЙ ДЛЯ СТРОИТЕЛЬСТВА НА ПРОСАДОЧНЫХ ГРУНТАХ И НА ПОДРАБАТЫВАЕМЫХ ТЕРРИТОРИЯХ

ВЫПУСК 1-3

КОЛОННЫ И ОБВЯЗОЧНЫЕ БАЛКИ НУЛЕВОГО ЦИКЛА ДЛЯ СБОРНОГО ВАРИАНТА

РАБОЧИЕ ЧЕРТЕЖИ

ИНВ № 9149/1

ТИПОВЫЕ КОНСТРУКЦИИ, ИЗДЕЛИЯ И УЗЛЫ ЗДАНИЙ И СООРУЖЕНИЙ

СЕРИЯ 1.020.1-3 пв

КОНСТРУКЦИИ КАРКАСА МЕЖВИДОВОГО ПРИМЕНЕНИЯ МНОГОЭТАЖНЫХ ОБЩЕСТВЕННЫХ ЗДАНИЙ, ПРОИЗВОДСТВЕННЫХ И ВСПОМОГАТЕЛЬНЫХ ЗДАНИЙ ПРОМЫШЛЕННЫХ ПРЕДПРИЯТИЙ ДЛЯ СТРОИТЕЛЬСТВА НА ПРОСАДОЧНЫХ ГРУНТАХ И НА ПОДРАБАТЫВАЕМЫХ ТЕРРИТОРИЯХ

ВЫПУСК 1-3

КОЛОННЫ И ОБВЯЗОЧНЫЕ БАЛКИ НУЛЕВОГО ЦИКЛА ДЛЯ СБОРНОГО ВАРИАНТА

РАБОЧИЕ ЧЕРТЕЖИ

РАЗРАБОТАНЫ

КИЕВЗНИИЭП

ЗАМ. ДИРЕКТОРА Л. ДМИТРИЕВ

НАЧ. ОТДЕЛА В. ШЕВЧЕНКО

ГЛ. ИНЖ. ПРОЕКТА В. НИЧИПОРЕНКО

ЦНИИЭП ТОРГОВО-БЫТОВЫХ ЗДАНИЙ И ТУРИСТСКИХ КОМПЛЕКСОВ

ДИРЕКТОР ИН-ТА В. ЛЕПСКИЙ

НАЧ. ОТДЕЛА Б. ВОЛЫНСКИЙ

ГЛ. ИНЖ. ПРОЕКТА М. КОЧИН

ИНВ. № 9149/1

УТВЕРЖДЕНЫ И ВВЕДЕНЫ В ДЕЙСТВИЕ С 1 НОЯБРЯ 1985 Г. ГОССТРОЕМ СССР

ПРОТОКОЛ ОТ 30 ИЮЛЯ 1985 Г. № АЧ-30

ОБОЗНАЧЕНИЕ	НАИМЕНОВАНИЕ	СТР.
I.020.I-3ПВ.I-3 00ТО	ТЕХНИЧЕСКОЕ ОПИСАНИЕ	3
I.020.I-3ПВ.I-3 0I	БАЛКА ОБВЯЗОЧНАЯ БО 73.4	6
I.020.I-3ПВ.I-3 02	БАЛКА ОБВЯЗОЧНАЯ БО 9I.4	8
I.020.I-3ПВ.I-3 03	БАЛКА ОБВЯЗОЧНАЯ БО 99.4	I0
I.020.I-3ПВ.I-3 04	БАЛКА ОБВЯЗОЧНАЯ БО I09.4	I2
I.020.I-3ПВ.I-3 05	БАЛКА ОБВЯЗОЧНАЯ БО II3.4	I4
I.020.I-3ПВ.I-3 06	БАЛКА ОБВЯЗОЧНАЯ БО I29.4	I6
I.020.I-3ПВ.I-3 07	БАЛКА ОБВЯЗОЧНАЯ БО 97.4	I8
I.020.I-3ПВ.I-3 08	БАЛКА ОБВЯЗОЧНАЯ БО 20.4	20
I.020.I-3ПВ.I-3 09	БАЛКА ОБВЯЗОЧНАЯ БО 50.4	22
I.020.I-3ПВ.I-3 I0	БАЛКА ОБВЯЗОЧНАЯ БО 62.4	24
I.020.I-3ПВ.I-3 II	БАЛКА ОБВЯЗОЧНАЯ БЛО 64.4	26
I.020.I-3ПВ.I-3 I2	КОЛОННА К 4	28
I.020.I-3ПВ.I-3 I3	КАРКАС ПРОСТРАНСТВЕННЫЙ КП1 - КП5	30
I.020.I-3ПВ.I-3 I4	КАРКАС ПРОСТРАНСТВЕННЫЙ КП6 - КП10	3I
I.020.I-3ПВ.I-3 I5	КАРКАС ПРОСТРАНСТВЕННЫЙ КП11 - КП15	33
I.020.I-3ПВ.I-3 I6	КАРКАС ПРОСТРАНСТВЕННЫЙ КП16 - КП20	34
I.020.I-3ПВ.I-3 I7	КАРКАС ПРОСТРАНСТВЕННЫЙ КП2I - КП25	36
I.020.I-3ПВ.I-3 I8	КАРКАС ПРОСТРАНСТВЕННЫЙ КП26 - КП30	37
I.020.I-3ПВ.I-3 I9	КАРКАС ПРОСТРАНСТВЕННЫЙ КП3I - КП35	39
I.020.I-3ПВ.I-3 20	КАРКАС ПРОСТРАНСТВЕННЫЙ КП36 - КП40	40
I.020.I-3ПВ.I-3 2I	КАРКАС ПРОСТРАНСТВЕННЫЙ КП4I - КП45	42
I.020.I-3ПВ.I-3 22	КАРКАС ПРОСТРАНСТВЕННЫЙ КП46 - КП50	43
I.020.I-3ПВ.I-3 23	КАРКАС ПРОСТРАНСТВЕННЫЙ КП5I	45
I.020.I-3ПВ.I-3 24	КАРКАС ПРОСТРАНСТВЕННЫЙ КП52 - КП55	46
I.020.I-3ПВ.I-3 25	КАРКАС ПЛОСКИЙ КР1 - КР5	48
I.020.I-3ПВ.I-3 26	КАРКАС ПЛОСКИЙ КР6 - КР10	49
I.020.I-3ПВ.I-3 27	КАРКАС ПЛОСКИЙ КР11 - КР15	5I
I.020.I-3ПВ.I-3 28	КАРКАС ПЛОСКИЙ КР16 - КР20	52
I.020.I-3ПВ.I-3 29	КАРКАС ПЛОСКИЙ КР2I - КР25	54
I.020.I-3ПВ.I-3 30	КАРКАС ПЛОСКИЙ КР26 - КР30	55
I.020.I-3ПВ.I-3 3I	КАРКАС ПЛОСКИЙ КР3I - КР35	57
I.020.I-3ПВ.I-3 32	КАРКАС ПЛОСКИЙ КР36 - КР40	58
I.020.I-3ПВ.I-3 33	КАРКАС ПЛОСКИЙ КР4I - КР45	60
I.020.I-3ПВ.I-3 34	КАРКАС ПЛОСКИЙ КР46 - КР50	6I
I.020.I-3ПВ.I-3 35	СТЕРЖЕНЬ ОТДЕЛЬНЫЙ	63
I.020.I-3ПВ.I-3 36	ИЗДЕЛИЕ ЗАКЛАДНОЕ МН-53	64
I.020.I-3ПВ.I-3 37	СЕТКА КОСВЕННОГО АРМИРОВАНИЯ СКА-5	65
I.020.I-3ПВ.I-3 38	ИЗДЕЛИЕ ЗАКЛАДНОЕ МН-54 - МН-65	66
I.020.I-3ПВ.I-3 39	ИЗДЕЛИЕ ЗАКЛАДНОЕ МН-66	69
I.020.I-3ПВ.I-3 00ДI	УЗЛЫ	70
I.020.I-3ПВ.I-3 00РС	ВЕДОМОСТЬ РАСХОДА СТАЛИ НА ЭЛЕМЕНТ, КГ	76

ЭПВЦ КиевЗНИИЭП

ОПЕРАТОР ТПП КОРТ

Скала

ВЗАМ ИНВ №

ПОДП И ДАТА

ИНВ № ПОДЛ

1.020.1-3ПВ.1-3 0000

НАЧ.ОТД	Шевченко		
Н.КОНТР	Ребров		
ГП СПЕЦ	Ничипоренко		
ПРОВЕРИЛ			
РАЗРАБ			

СОДЕРЖАНИЕ

СТАДИЯ	ЛИСТ	ЛИСТОВ
Р	1	2

ГОСГРАЖДАНСТРОЙ КиевЗНИИЭП

ФОРМАТ А4

2149,1 2

1.020.1-3ПВ.1-3 0000

ЛИСТ 2

ФОРМАТ А4

I. ОБЩИЕ ДАННЫЕ

I.I. Выпуск I-3 "Колонны и обвязочные балки нулевого цикла для сборного варианта" входит в состав серии I.020.I-3пв "Конструкции каркаса межвидового применения многоэтажных общественных зданий, производственных и вспомогательных зданий промышленных предприятий для строительства на просадочных грунтах и на подрабатываемых территориях".

I.2. Выпуск содержит рабочие чертежи колонн и обвязочных балок нулевого цикла, используемых при устройстве технического подполья или подвала в каркасно-панельных зданиях. Общие указания по применению колонн и обвязочных балок при сборном варианте решения подземной части зданий приведены в выпуске 0-I "Указания по применению изделий".

2. КОНСТРУКЦИЯ ИЗДЕЛИЙ

2.I. Колонны и обвязочные балки запроектированы в соответствии со СНиП II-2I-75 "Бетонные и железобетонные конструкции. Нормы проектирования" и ГОСТ I30I5.0-83 "Конструкции и изделия бетонные и железобетонные сборные. Общие технические требования".

2.2. Номенклатура изделий включает колонны нулевого цикла сечением 400х400 мм для высоты подвала (подполья) 2,0; 3,3; 3,6 и 4,2 м, а также продольные и поперечные обвязочные балки сечением 400х400 мм, имеющие пять типов армирования (балка марки БЛО - один тип).

				1.020.1-3ПВ.1-3 ООТО		
НАЧ ОТД	Шевченко					
Н КОНТР	Ребров			ТЕХНИЧЕСКОЕ ОПИСАНИЕ	СТАДИЯ: Р	ЛИСТ: 1 / ЛИСТОВ: 6
ГЛ СПЕЦ	Ничипоренко				ГОСГРАЖДАНСТРОЙ КиевЗНИИЭП	
ПРОВЕРИЛ	Ничипоренко					
РАЗРАБ						

ФОРМАТ А4

ЭПВЦ КиевЗНИИЭП | ОПЕРАТОР ТПП КОРТ | Скола

Марка тяжелого бетона принята М300.

Изделия относятся к III категории требований по трещиностойкости.

2.3. Армирование обвязочных балок производится сварными пространственными каркасами, собираемых из плоских каркасов и отдельных стержней, а колонн - из отдельных стержней, замкнутых хомутов и закладных изделий, собираемых при помощи контактной сварки.

Все соединения следует производить сваркой в соответствии с требованиями ГОСТ I0922-75 "Арматурные изделия и закладные детали сварные для железобетонных конструкций" и СН 393-78 "Инструкции по сварке соединений арматуры и закладных деталей железобетонных конструкций".

2.4. Арматурная сталь принята в соответствии со СНиП II-2I-75 и письмом Госстроя СССР от I5 апреля I980 г. № 42-Д "О мерах по предотвращению перерасхода арматурной стали при проектировании и изготовлении железобетонных конструкций для промышленного, жилищно-гражданского и сельского строительства: для плоских каркасов и отдельных стержней - сталь класса А-III и А-I по ГОСТ 578I-82*; для закладных изделий - сталь класса А-III по ГОСТ 578I-82* и полосовая сталь по ГОСТ I03-76* марки ВСт3кп2 по ГОСТ 380-7I*.

2.5. Номенклатура колонн и обвязочных балок не предусматривает закладных изделий для крепления диафрагм жесткости нулевого цикла, цокольных панелей и колонн надземной части. Для крепления этих конструкций требуется установка дополнительных закладных изделий.

В выпуске приведены примеры установки закладных изделий в рабочих чертежах изделий, разрабатываемых в конкретных проектах (см. документ 00ДI). Примеры схем расположения закладных изделий в колоннах и обвязочных балках нулевого цикла для сборного варианта решения подземной части зданий даны в выпуске 0-I "Указания по при-

ВЗАМ. ИНВ № | ПОДП И ДАТА | ИНВ № ПОДЛ

31+9/1 3

менению изделий".

2.6. Мероприятия по защите закладных изделий от коррозии должны быть указаны в конкретном проекте, в зависимости от условий эксплуатации зданий согласно СНиП П-28-73*.

2.7. Предел огнестойкости изделий - 2,5 часа.

3. ИЗГОТОВЛЕНИЕ, ТРАНСПОРТИРОВКА И ХРАНЕНИЕ ИЗДЕЛИЙ

3.I. Колонны и обвязочные балки нулевого цикла для сборного варианта следует изготавливать в стальных формах, удовлетворяющих требованиям ГОСТ I8886-73*.

3.2. Изготовление, приемка, транспортировка и хранение изделий должны осуществляться в соответствии с техническими требованиями по СНиП Ш-I6-80 "Бетонные и железобетонные конструкции сборные", ГОСТ I30I5.0-83, ГОСТ I30I5.I-8I, ГОСТ I30I5.2-8I и ГОСТ I30I5.4-84

Технические требования по изготовлению и приемке аналогичны требованиям по изготовлению колонн серии I.020.-I/83 приведенным в выпуске 0-7 "Указания по заводской технологии изготовления изделий".

Для выемки колонн и обвязочных балок из форм, их транспортирования и складирования в изделиях предусмотрены отверстия диаметром 50 мм.

Строповку колонн и обвязочных балок производить с помощью балансирной траверсы и пальцевых захватов, пропускаемых в отверстие.

При перевозке и складировании колонны и обвязочные балки должны опираться на деревянные прокладки из бруса толщиной 200 мм, устанавливаемые в местах расположения отверстий.

КиевЗНИИЭП ТЛП КОРТ

ЭПВЦ КиевЗНИИЭП ОПЕРАТОР ТЛП КОРТ СКАЛА

ИНВ. № ПОДЛ. ПОДП. И ДАТА ВЗАМ. ИНВ №

4. МАРКИРОВКА КОЛОНН И ОБВЯЗОЧНЫХ БАЛОК

4.I Маркировка изделий выполнена в соответствии с ГОСТ 23009-78 "Конструкции и изделия бетонные и железобетонные сборные. Условные обозначения марок".

Марка состоит из буквенно-цифровых групп. Первая группа букв (буква) означает наименование изделия:

К - колонна;

БО - балка обвязочная;

БЛО - балка обвязочная лестничная.

Первая группа цифр обозначает:

для колонн - индекс сечения колонны 400х400 мм и высоту подвала (подполья) в дециметрах;

для обвязочных балок - длину балки в дециметрах и индекс сечения балки 400х400 мм.

Цифры второй группы (только для обвязочных балок БО) записанной через дефис, обозначают тип армирования сечения балки данного типоразмера.

Третья группа ПВ указывает на применение изделий, предназначенных для строительства на просадочных грунтах и на подрабатываемых территориях.

Примеры маркировки:

К 4.33-ПВ

К - колонна

4 - сечением 400х400 мм

33 - для подвала высотой 3,3 метра

ПВ - для строительства на просадочных грунтах и на подрабатываемых территориях;

ФОРМАТ А4

БО 97.4-3-ПВ

ЬО – балка обвязочная

97 – длиной 9700 мм (по бетону)

4 – сечением 400х400 мм

3 – тип армирования данной балки

ПВ – для строительства зданий на просадочных грунтах и на подрабатываемых территориях.

4.2. В выпуске I-3 приведены неполные марки изделий (без обозначения типоразмера изделия по закладным изделиям). Полные марки этих изделий проставляются в конкретном проекте на основании неполных марок, содержащихся в настоящем выпуске и схем расположения закладных изделий приведенных в выпуске 0-I "Указания по применению изделий". Наличие дополнительных закладных изделий отражается в третьей группе марки арабскими цифрами. Например: БО 97.4-3-ПВ1.

5. МАРКИРОВКА ПРОСТРАНСТВЕННЫХ И ПЛОСКИХ КАРКАСОВ

5.I. Марки пространственных и плоских арматурных каркасов имеют буквенно-цифровое обозначение.

Группа букв означает:

КП – каркас пространственный;

КР – каркас плоский; МН – изделие закладное

Группа цифр обозначает порядковый номер изделия.

6. ИСПЫТАНИЕ ИЗДЕЛИЙ

6.I. Испытания изделий неразрушающими методами контролируются численными значениями единичных показателей качества, обеспечивающих заданную проектом прочность, жесткость и трещино-

ФОРМАТ А4

стойкость конструкций в соответствии с требованиями ГОСТ 8829-77.

Партия изготовленных изделий признается годной, если каждый из контролируемых показателей не отличается от их проектных значений более, чем на величину предельно допускаемых отклонений.

6.2. При проведении испытаний неразрушающими методами непосредственно в конструкции должны контролироваться следующие показатели:

а) геометрические размеры и форма поверхности изделий по ГОСТ I30I5.0-83;

б) прочность бетона на сжатие по ГОСТ I0I80 -78 на серии образцов изготовленных из бетонной смеси рабочего состава;

в) толщина защитного слоя определяется по ГОСТ 22904-78 или ГОСТ I30I5.0-83.

Статический контроль прочности бетона осуществляется по ГОСТ I80I5.0-80, ГОСТ I8I05.I-80.

6.3. Виды, классы, марки, механические свойства арматурных сталей контролируются по ГОСТ I0922-75 в процессе входного контроля.

Обязательно должны проводиться испытания рабочей арматуры на растяжение.

6.4. Качество выполнения сварных соединений арматурных изделий контролируются по ГОСТ I0922-75 в процессе операционного контроля.

6.5. Морозостойкость бетона следует определять по ГОСТ I0060-76.

ВЗАМ. ИНВ № ПОДП И ДАТА ИНВ № ПОДЛ

ФОРМАТ А4

ФОРМАТ	ЗОНА	ПОЗ	ОБОЗНАЧЕНИЕ	НАИМЕНОВАНИЕ	КОЛ	ПРИМЕЧАНИЕ
				ДОКУМЕНТАЦИЯ		
А3			1.020.1-3ПВ.1-3 01СБ	СБОРОЧНЫЙ ЧЕРТЕЖ		
А3			1.020.1-3ПВ.1-3 00РС	ВЕДОМОСТЬ РАСХОДА СТАЛИ НА ЭЛЕМЕНТ		
А4			1.020.1-3ПВ.1-3 00ТО	ТЕХНИЧЕСКОЕ ОПИСАНИЕ		
				МАТЕРИАЛЫ		
				БЕТОН ТЯЖЕЛЫЙ М300		1.16М3
			ПЕРЕМЕННЫЕ ДАННЫЕ	ДЛЯ ИСПОЛНЕНИЙ:		
				1.020.1-3ПВ.1-3 01 ВО 73.4-1-ПВ		
				СБОРОЧНЫЕ ЕДИНИЦЫ		
А4	1		1.020.1-3ПВ.1-3 13	КАРКАС ПРОСТРАНСТВ. КП1	1	
				1.020.1-3ПВ.1-3 01-01 ВО 73.4-2-ПВ		
				СБОРОЧНЫЕ ЕДИНИЦЫ		
А4	1		1.020.1-3ПВ.1-3 13-01	КАРКАС ПРОСТРАНСТВ. КП2	1	
				1.020.1-3ПВ.1-3 01-02 ВО 73.4-3-ПВ		
				СБОРОЧНЫЕ ЕДИНИЦЫ		
А4	1		1.020.1-3ПВ.1-3 13-02	КАРКАС ПРОСТРАНСТВ. КП3	1	
				1.020.1-3ПВ.1-3 01-03 ВО 73.4-4-ПВ		
				СБОРОЧНЫЕ ЕДИНИЦЫ		
А4	1		1.020.1-3ПВ.1-3 13-03	КАРКАС ПРОСТРАНСТВ. КП4	1	

НАЧОТД	Шевченко		
НКОНТР	Ребров		
ГП.СПЕЦ	Ничипоренко		
ПРОВЕРИЛ	Ничипоренко		
РАЗРАБ	Панчук		

1.020.1-3ПВ.1-3 01

БАЛКА ОБВЯЗОЧНАЯ
БО 73.4

СТАДИЯ	ЛИСТ	ЛИСТОВ
Р	1	2

ГОСГРАЖДАНСТРОЙ
КиевЗНИИЭП

ФОРМАТ А4

ЭПВЦ Киев ЗНИИЭП

Скало

ОПЕРАТОР ТПП КОРТ

ФОРМАТ	ЗОНА	ПОЗ	ОБОЗНАЧЕНИЕ	НАИМЕНОВАНИЕ	КОЛ	ПРИМЕЧАНИЕ
				1.020.1-3ПВ.1-3 01-04 ВО 73.4-5-ПВ		
				СБОРОЧНЫЕ ЕДИНИЦЫ		
А4	1		1.020.1-3ПВ.1-3 13-04	КАРКАС ПРОСТРАНСТВ. КП5	1	

ВЗАМ ИНВ №

ПОДПИСЬ И ДАТА

ИНВ №ПОДЛ

5 91-13.1

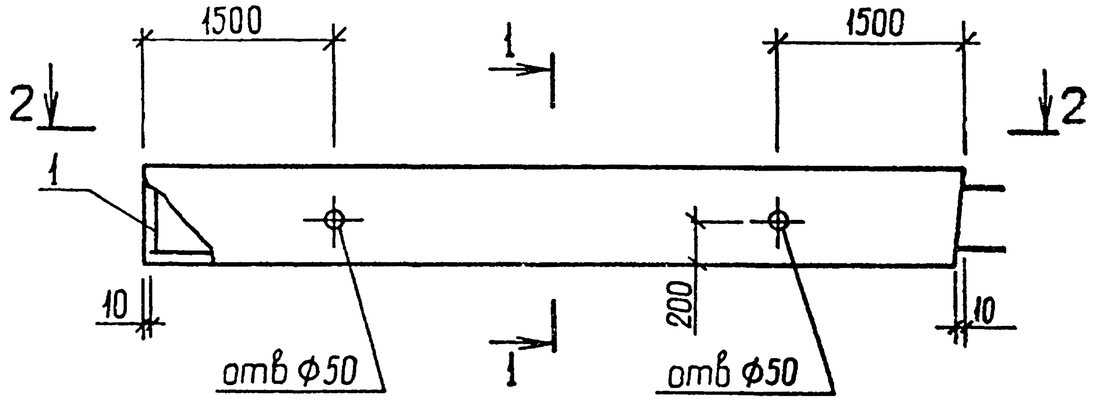

1-1

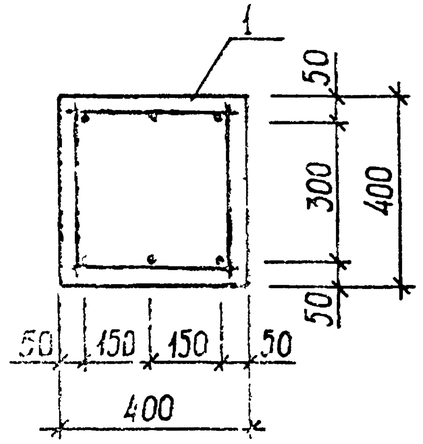

2-2

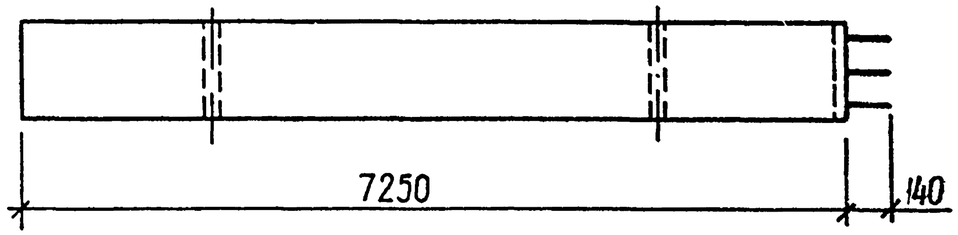

ОБОЗНАЧЕНИЕ	МАРКА	МАССА, Т
1.020.1-3ПВ.1-3 01	БО 73.4-1-ПВ	3,10
-01	БО 73.4-2-ПВ	3,15
-02	БО 73.4-3-ПВ	3,22
-03	БО 73.4-4-ПВ	3,29
-04	БО 73.4-5-ПВ	3,37

7
9149/1

НАЧ ОТД	Шевченка	
Н КОНТР	Ребров	
ГЛ СПЕЦ	Ничипоренко	
ПРОВЕРИЛ	Ничипоренко	
РАЗРАБ.	Мустафаева	

1.020.1-3ПВ.1-3 01СБ

БАЛКА ОБВЯЗОЧНАЯ
БО 73.4
СБОРОЧНЫЙ ЧЕРТЕЖ

СТАДИЯ	МАССА	МАСШТАБ
Р	СМ ТАБЛ	
ЛИСТ	ЛИСТОВ 1	

ГОСГРАЖДАНСТРОЙ
КиевЗНИИЭП

ФОРМАТ А3

ФОРМАТ	ЗОНА	ПОЗ	ОБОЗНАЧЕНИЕ	НАИМЕНОВАНИЕ	КОЛ	ПРИМЕЧАНИЕ
				ДОКУМЕНТАЦИЯ		
А3			1.020.1-3ПВ.1-3 02СБ	СБОРОЧНЫЙ ЧЕРТЕЖ		
А3			1.020.1-3ПВ.1-3 00РС	ВЕДОМОСТЬ РАСХОДА СТАЛИ НА ЭЛЕМЕНТ		
А4			1.020.1-3ПВ.1-3 00ТО	ТЕХНИЧЕСКОЕ ОПИСАНИЕ		
				МАТЕРИАЛЫ		
				БЕТОН ТЯЖЕЛЫЙ М300		1.45М3
			ПЕРЕМЕННЫЕ ДАННЫЕ	ДЛЯ ИСПОЛНЕНИЙ:		
				1.020.1-3ПВ.1-3 02 БО 91.4-1-ПВ		
				СБОРОЧНЫЕ ЕДИНИЦЫ		
А4	1		1.020.1-3ПВ.1-3 14	КАРКАС ПРОСТРАНСТВ. КП6	1	
				1.020.1-3ПВ.1-3 02-01 БО 91.4-2-ПВ		
				СБОРОЧНЫЕ ЕДИНИЦЫ		
А4	1		1.020.1-3ПВ.1-3 14-01	КАРКАС ПРОСТРАНСТВ. КП7	1	
				1.020.1-3ПВ.1-3 02-02 БО 91.4-3-ПВ		
				СБОРОЧНЫЕ ЕДИНИЦЫ		
А4	1		1.020.1-3ПВ.1-3 14-02	КАРКАС ПРОСТРАНСТВ. КП8	1	
				1.020.1-3ПВ.1-3 02-03 БО 91.4-4-ПВ		
				СБОРОЧНЫЕ ЕДИНИЦЫ		
А4	1		1.020.1-3ПВ.1-3 14-03	КАРКАС ПРОСТРАНСТВ. КП9	1	

				1.020.1-3ПВ.1-3 02			
НАЧ ОТД	Шевченко			БАЛКА ОБВЯЗОЧНАЯ БО 91.4	СТАДИЯ	ЛИСТ	ЛИСТОВ
Н КОНТР	Ребров				Р	1	2
ГЛ СПЕЦ	Ничипоренко				ГОСГРАЖДАНСТРОЙ КиевЗНИИЭП		
ПРОВЕРИЛ	Ничипоренко						
РАЗРАБ	Пинчук						

ФОРМАТ А4

ЭПВЦ Киев ЗНИИЭП

ОПЕРАТОР ТЛП КОРТ

Скало

ФОРМАТ	ЗОНА	ПОЗ	ОБОЗНАЧЕНИЕ	НАИМЕНОВАНИЕ	КОЛ	ПРИМЕЧАНИЕ
				1.020.1-3ПВ.1-3 02-04 ВО 91.4-5-ПВ		
				СБОРОЧНЫЕ ЕДИНИЦЫ		
А4	1		1.020.1-3ПВ.1-3 14-04	КАРКАС ПРОСТРАНСТВ. КП10	1	

ВЗАМ ИНВ №

ПОДПИСЬ И ДАТА

ИНВ №ПОДЛ

8
9149/1

1.020.1-3ПВ.1-3 02		ЛИСТ 2

ФОРМАТ А4

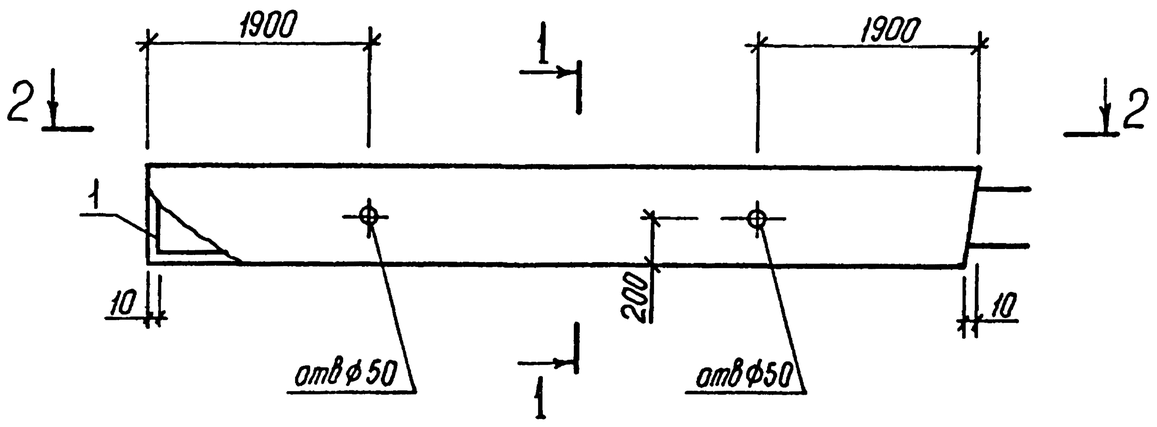

2-2

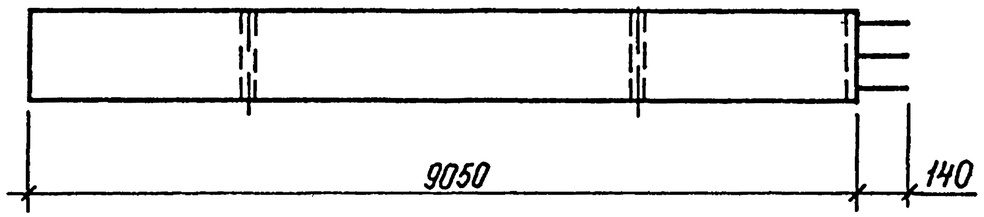

1-1

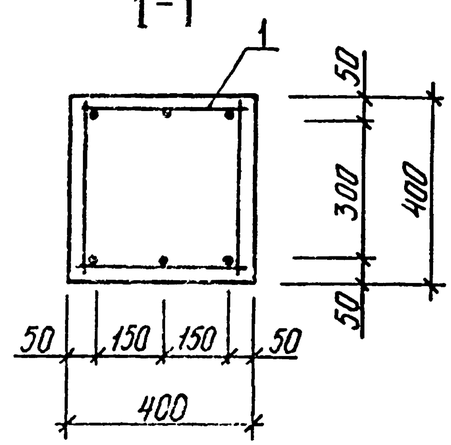

ОБОЗНАЧЕНИЕ	МАРКА	МАССА, Т
I.020.I-3ПВ.I-3 02	БО 9I.4-I-ПВ	3,87
-0I	БО 9I.4-2-ПВ	3,93
-02	БО 9I.4-3-ПВ	4,02
-03	БО 9I.4-4-ПВ	4,II
-04	БО 9I.4-5-ПВ	4,2I

9143/1

НАЧ ОТД	Шевченко	
Н КОНТР	Ребров	
ГЛ СПЕЦ	Ничипоренко	
ПРОВЕРИЛ	Ничипоренко	
РАЗРАБ.	Мустафаева	

1.020.1-3ПВ.1-3 02СБ

БАЛКА ОБВЯЗОЧНАЯ
БО 9I.4
СБОРОЧНЫЙ ЧЕРТЕЖ

СТАДИЯ	МАССА	МАСШТАБ
Р	СМ ТАБЛ	
ЛИСТ	ЛИСТОВ 1	

ГОСГРАЖДАНСТРОЙ
КиевЗНИИЭП

ФОРМАТ А3

ФОРМАТ	ЗОНА	ПОЗ	ОБОЗНАЧЕНИЕ	НАИМЕНОВАНИЕ	КОЛ	ПРИМЕЧАНИЕ
				ДОКУМЕНТАЦИЯ		
А3			1.020.1-3ПВ.1-3 03СБ	СБОРОЧНЫЙ ЧЕРТЕЖ		
А3			1.020.1-3ПВ.1-3 00РС	ВЕДОМОСТЬ РАСХОДА СТАЛИ НА ЭЛЕМЕНТ		
А4			1.020.1-3ПВ.1-3 00ТО	ТЕХНИЧЕСКОЕ ОПИСАНИЕ		
				МАТЕРИАЛЫ		
				БЕТОН ТЯЖЕЛЫЙ М300		1.57М3
			ПЕРЕМЕННЫЕ ДАННЫЕ	ДЛЯ ИСПОЛНЕНИЙ:		
				1.020.1-3ПВ.1-3 03 ВО 99.4-1-ПВ		
				СБОРОЧНЫЕ ЕДИНИЦЫ		
А4	1		1.020.1-3ПВ.1-3 15	КАРКАС ПРОСТРАНСТВ. КП11	1	
				1.020.1-3ПВ.1-3 03-01 ВО 99.4-2-ПВ		
				СБОРОЧНЫЕ ЕДИНИЦЫ		
А4	1		1.020.1-3ПВ.1-3 15-01	КАРКАС ПРОСТРАНСТВ. КП12	1	
				1.020.1-3ПВ.1-3 03-02 ВО 99.4-3-ПВ		
				СБОРОЧНЫЕ ЕДИНИЦЫ		
А4	1		1.020.1-3ПВ.1-3 15-02	КАРКАС ПРОСТРАНСТВ. КП13	1	
				1.020.1-3ПВ.1-3 03-03 ВО 99.4-4-ПВ		
				СБОРОЧНЫЕ ЕДИНИЦЫ		
А4	1		1.020.1-3ПВ.1-3 15-03	КАРКАС ПРОСТРАНСТВ. КП14	1	

НАЧОТД	Шевченко		1.020.1-3ПВ.1-3 03
НКОНТР	Ребров		БАЛКА ОБВЯЗОЧНАЯ БО 99.4
ГЛСПЕЦ	Нучипоренко		СТАДИЯ: Р; ЛИСТ: I; ЛИСТОВ: 2
ПРОВЕРИЛ	Нучипоренко		ГОСГРАЖДАНСТРОЙ КиевЗНИИЭП
РАЗРАБ	Пинчук		

ФОРМАТ	ЗОНА	ПОЗ	ОБОЗНАЧЕНИЕ	НАИМЕНОВАНИЕ	КОЛ	ПРИМЕЧАНИЕ
				1.020.1-3ПВ.1-3 03-04 ВО 99.4-5-ПВ		
				СБОРОЧНЫЕ ЕДИНИЦЫ		
А4	1		1.020.1-3ПВ.1-3 15-04	КАРКАС ПРОСТРАНСТВ. КП15	1	

ЭПВЦ Киев ЗНИИЭП
ОПЕРАТОР ТЛП КОРТ
Скола

ВЗАМ ИНВ №
ПОДПИСЬ И ДАТА
ИНВ №ПОДЛ

Киев ЗНИИЭП ТЛП КОРТ

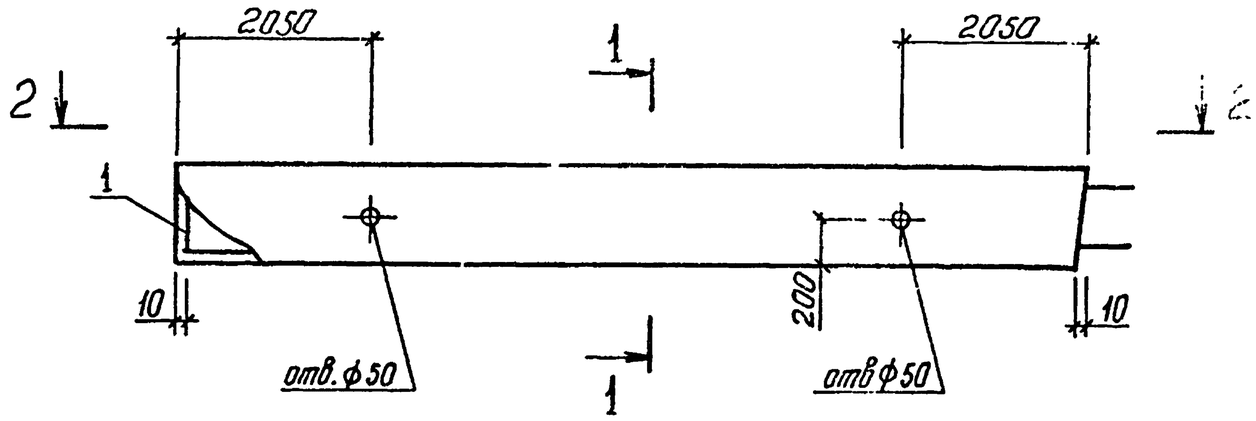

1-1

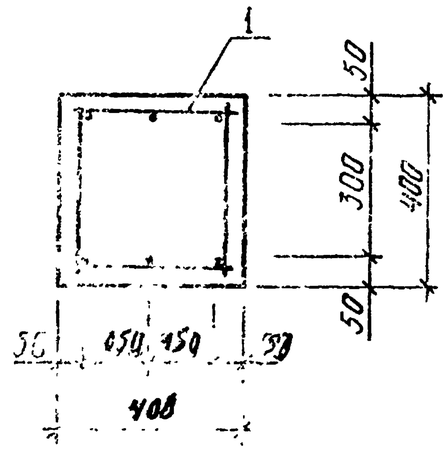

2-2

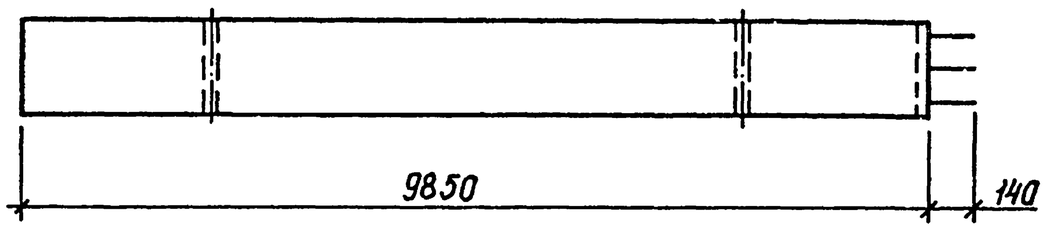

ОБОЗНАЧЕНИЕ	МАРКА	МАССА, Т
1.020.1-3ПВ.1-3 03	БО 99.4-1-IIIь	4,21
-01	БО 99.4-2-IIIВ	4,27
-02	БО 99.4-3-IIIВ	4,37
-03	БО 99.4-4-IIIВ	4,47
-04	БО 99.4-5-IIIВ	4,58

11

9149/1

НАЧ ОТД.	Шевченко		
Н КОНТР.	Ребров		
ГЛ. СПЕЦ.	Ничипоренко		
ПРОВЕРИЛ	Ничипоренко		
РАЗРАБ.	Мустафаева		

1.020.1-3ПВ.1-3 03 СБ

БАЛКА ОБВЯЗОЧНАЯ
БО 99.4
СБОРОЧНЫЙ ЧЕРТЕЖ

СТАДИЯ	МАССА	МАСШТАБ
Р	СМ ТАБЛ	
ЛИСТ	ЛИСТОВ 1	

ГОСГРАЖДАНСТРОЙ
КиевЗНИИЭП

ФОРМАТ А3

ФОРМАТ	ЗОНА	ПОЗ	ОБОЗНАЧЕНИЕ	НАИМЕНОВАНИЕ	КОЛ	ПРИМЕЧАНИЕ
				ДОКУМЕНТАЦИЯ		
А3			1.020.1-3ПВ.1-3 04СВ	СБОРОЧНЫЙ ЧЕРТЕЖ		
А3			1.020.1-3ПВ.1-3 00РС	ВЕДОМОСТЬ РАСХОДА СТАЛИ НА ЭЛЕМЕНТ		
А4			1.020.1-3ПВ.1-3 00ТО	ТЕХНИЧЕСКОЕ ОПИСАНИЕ		
				МАТЕРИАЛЫ		
				БЕТОН ТЯЖЕЛЫЙ М300		1.73М3
			ПЕРЕМЕННЫЕ ДАННЫЕ	ДЛЯ ИСПОЛНЕНИЙ:		
				1.020.1-3ПВ.1-3 04 ВО 109.4-1-ПВ		
				СВОРОЧНЫЕ ЕДИНИЦЫ		
А4	1		1.020.1-3ПВ.1-3 16	КАРКАС ПРОСТРАНСТВ. КП16	1	
				1.020.1-3ПВ.1-3 04-01 ВО 109.4-2-ПВ		
				СВОРОЧНЫЕ ЕДИНИЦЫ		
А4	1		1.020.1-3ПВ.1-3 16-01	КАРКАС ПРОСТРАНСТВ. КП17	1	
				1.020.1-3ПВ.1-3 04-02 ВО 109.4-3-ПВ		
				СВОРОЧНЫЕ ЕДИНИЦЫ		
А4	1		1.020.1-3ПВ.1-3 16-02	КАРКАС ПРОСТРАНСТВ. КП18	1	
				1.020.1-3ПВ.1-3 04-03 ВО 109.4-4-ПВ		
				СВОРОЧНЫЕ ЕДИНИЦЫ		
А4	1		1.020.1-3ПВ.1-3 16-03	КАРКАС ПРОСТРАНСТВ. КП19	1	

НАЧ ОТД	Шевченко		1.020.1-3ПВ.1-3 04
Н КОНТР	Ребров		БАЛКА ОБВЯЗОЧНАЯ БО 109.4
ГЛ СПЕЦ	Ничипоренко		СТАДИЯ: Р; ЛИСТ: 1; ЛИСТОВ: 2
ПРОВЕРИЛ	Ничипоренко		ГОСГРАЖДАНСТРОЙ КиевЗНИИЭП
РАЗРАБ	Пинчук		

ФОРМАТ А4

Скала

ЭПВЦ Киев ЗНИИЭП

ОПЕРАТОР ТЛП КОРТ

ФОРМАТ	ЗОНА	ПОЗ	ОБОЗНАЧЕНИЕ	НАИМЕНОВАНИЕ	КОЛ	ПРИМЕЧАНИЕ
				1.020.1-3ПВ.1-3 04-04 ВО 109.4-5-ПВ		
				СВОРОЧНЫЕ ЕДИНИЦЫ		
А4	1		1.020.1-3ПВ.1-3 16-04	КАРКАС ПРОСТРАНСТВ. КП20	1	

ВЗАМ ИНВ №

ПОДПИСЬ И ДАТА

ИНВ № ПОДЛ

1.020.1-3ПВ.1-3 04

ЛИСТ 2

12
9179,1

ФОРМАТ А4

Киев ЗНИИЭП ТЛП КОРТ

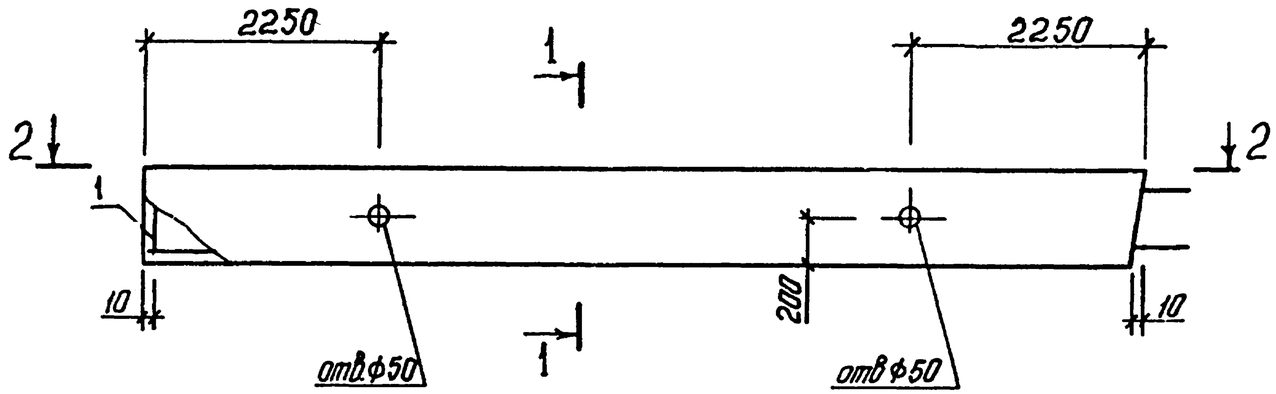

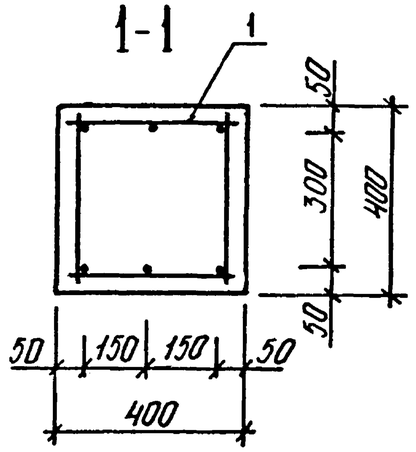

2-2

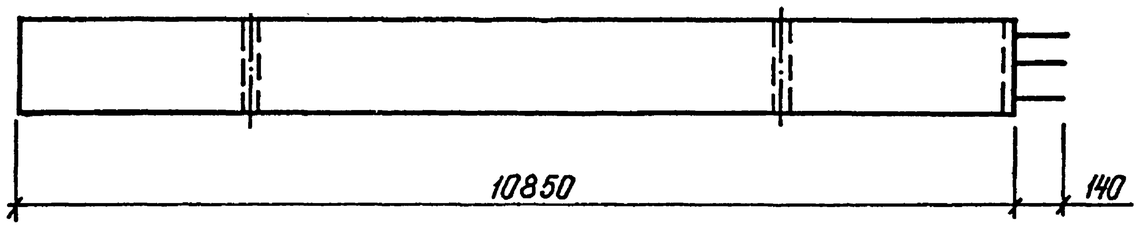

ОБОЗНАЧЕНИЕ	МАРКА	МАССА, Т
I.020.I-3ПВ.I-3 04	БО I09.4-I-IIВ	4,64
-0I	БО I09.4-2-IIВ	4,70
-02	БО I09.4-3-IIВ	4,8I
-03	БО I09.4-4-IIВ	4,92
-04	БО I09.4-5-IIВ	5,04

9149/1 13

			1.020.1-3ПВ.1-3 04 СБ
			БАЛКА ОБВЯЗОЧНАЯ БО I09.4 СБОРОЧНЫЙ ЧЕРТЕЖ
НАЧ ОТД	Шевченко		
Н КОНТР	Ребров		
ГЛ СПЕЦ	Ничипоренка		
ПРОВЕРИЛ	Ничипоренка		
РАЗРАБ.	Мустафаева		

СТАДИЯ	МАССА	МАСШТАБ
Р	СМ ТАБЛ	
ЛИСТ	ЛИСТОВ 1	

ГОСГРАЖДАНСТРОЙ
КиевЗНИИЭП

ФОРМАТ А3

ФОРМАТ	ЗОНА	ПОЗ	ОБОЗНАЧЕНИЕ	НАИМЕНОВАНИЕ	КОЛ	ПРИМЕЧАНИЕ
				ДОКУМЕНТАЦИЯ		
А3			1.020.1-3ПВ.1-3 05СБ	СВОРОЧНЫЙ ЧЕРТЕЖ		
А3			1.020.1-3ПВ.1-3 00РС	ВЕДОМОСТЬ РАСХОДА СТАЛИ НА ЭЛЕМЕНТ		
А4			1.020.1-3ПВ.1-3 00ТО	ТЕХНИЧЕСКОЕ ОПИСАНИЕ		
				МАТЕРИАЛЫ		
				БЕТОН ТЯЖЕЛЫЙ М300		1.80М3
			ПЕРЕМЕННЫЕ ДАННЫЕ	ДЛЯ ИСПОЛНЕНИЙ:		
				1.020.1-3ПВ.1-3 05 ВО 113.4-1-ПВ		
				СБОРОЧНЫЕ ЕДИНИЦЫ		
А4	1		1.020.1-3ПВ.1-3 17	КАРКАС ПРОСТРАНСТВ. КП21	1	
				1.020.1-3ПВ.1-3 05-01 ВО 113.4-2-ПВ		
				СБОРОЧНЫЕ ЕДИНИЦЫ		
А4	1		1.020.1-3ПВ.1-3 17-01	КАРКАС ПРОСТРАНСТВ. КП22	1	
				1.020.1-3ПВ.1-3 05-02 ВО 113.4-3-ПВ		
				СБОРОЧНЫЕ ЕДИНИЦЫ		
А4	1		1.020.1-3ПВ.1-3 17-02	КАРКАС ПРОСТРАНСТВ. КП23	1	
				1.020.1-3ПВ.1-3 05-03 ВО 113.4-4-ПВ		
				СБОРОЧНЫЕ ЕДИНИЦЫ		
А4	1		1.020.1-3ПВ.1-3 17-03	КАРКАС ПРОСТРАНСТВ. КП24	1	

НАЧ ОТД	Шевченко	1.020.1-3ПВ.1-3 05	
Н КОНТР	Ребров	БАЛКА ОБВЯЗОЧНАЯ БО 113.4-	СТАДИЯ: Р; ЛИСТ: 1; ЛИСТОВ: 2
ГЛ СПЕЦ	Ничипоренко		ГОСГРАЖДАНСТРОЙ КиевЗНИИЭП
ПРОВЕРИЛ	Ничипоренко		
РАЗРАБ	Пинчук		

ФОРМАТ А4

ФОРМ.	ЗОНА	ПОЗ	ОБОЗНАЧЕНИЕ	НАИМЕНОВАНИЕ	КОЛ	ПРИМЕЧАНИЕ
				1.020.1-3ПВ.1-3 05-04 ВО 113.4-5-ПВ		
				СБОРОЧНЫЕ ЕДИНИЦЫ		
А4		1	1.020.1-3ПВ.1-3 17-04	КАРКАС ПРОСТРАНСТВ. КП25	1	

Скола

ЭПВЦ Киев ЗНИИЭП

ОПЕРАТОР ТЛП КОРТ

ВЗАМ.ИНВ.№

ПОДПИСЬ И ДАТА

ИНВ.№ ПОДЛ.

14
9149/1

1.020.1-3ПВ.1-3 05

ЛИСТ 2

Киев ЗНИИЭП ТЛП КОРТ

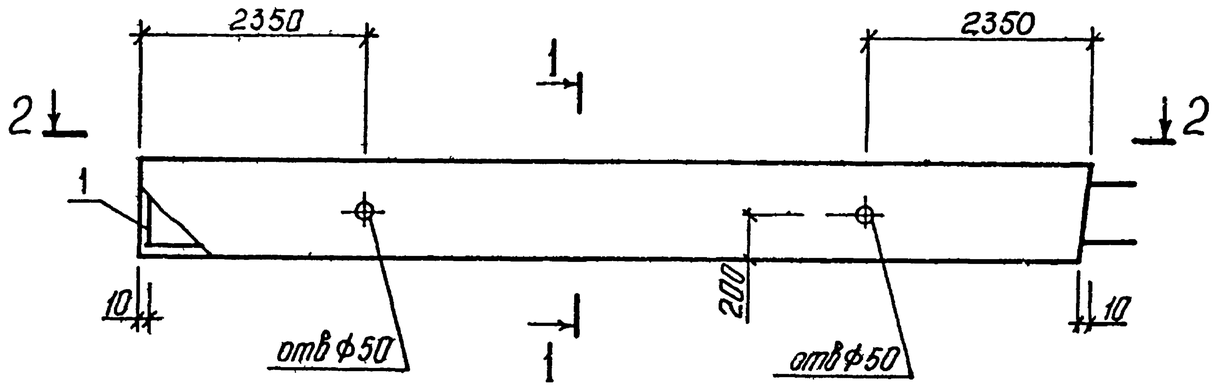

1-1

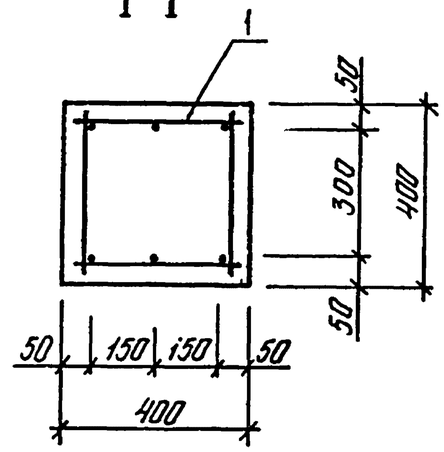

2-2

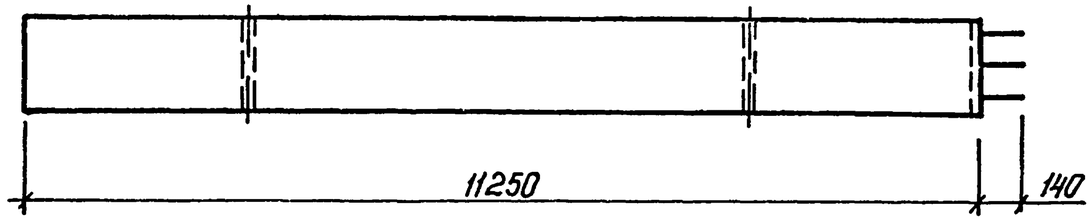

ОБОЗНАЧЕНИЕ	МАРКА	МАССА,Т
I.020.I-3ПВ.I-3 05	БО II3.4-I-ПВ	4,8I
-0I	БО II3.4-2-ПВ	4,88
-02	БО II3.4-3-ПВ	4,99
-03	БО II3.4-4-ПВ	5,II
-04	БО II3.4-5-ПВ	5,23

15
9149/1

НАЧ ОТД	Шевченко	
Н КОНТР.	Ребров	
ГЛ СПЕЦ	Ничипоренко	
ПРОВЕРИЛ	Ничипоренко	
РАЗРАБ.	Мустафаева	

1.020.1-3ПВ.1-3 05 СБ

БАЛКА ОБВЯЗОЧНАЯ
БО II3.4
СБОРОЧНЫЙ ЧЕРТЕЖ

СТАДИЯ	МАССА	МАСШТАБ
Р	СМ ТАБЛ	
ЛИСТ	ЛИСТОВ 1	

ГОСГРАЖДАНСТРОЙ
КиевЗНИИЭП

ФОРМАТ А3

ФОРМАТ	ЗОНА	ПОЗ	ОБОЗНАЧЕНИЕ	НАИМЕНОВАНИЕ	КОЛ	ПРИМЕЧАНИЕ
				ДОКУМЕНТАЦИЯ		
А3			1.020.1-3ПВ.1-3 06СБ	СВОРОЧНЫЙ ЧЕРТЕЖ		
А3			1.020.1-3ПВ.1-3 00РС	ВЕДОМОСТЬ РАСХОДА СТАЛИ НА ЭЛЕМЕНТ		
А4			1.020.1-3ПВ.1-3 00ТО	ТЕХНИЧЕСКОЕ ОПИСАНИЕ		
				МАТЕРИАЛЫ		
				БЕТОН ТЯЖЕЛЫЙ М300		2.05М3
			ПЕРЕМЕННЫЕ ДАННЫЕ	ДЛЯ ИСПОЛНЕНИЙ:		
				1.020.1-3ПВ.1-3 06 ВО 129.4-1-ПВ		
				СБОРОЧНЫЕ ЕДИНИЦЫ		
А4	1		1.020.1-3ПВ.1-3 18	КАРКАС ПРОСТРАНСТВ. КП26	1	
				1.020.1-3ПВ.1-3 06-01 ВО 129.4-2-ПВ		
				СБОРОЧНЫЕ ЕДИНИЦЫ		
А4	1		1.020.1-3ПВ.1-3 18-01	КАРКАС ПРОСТРАНСТВ. КП27	1	
				1.020.1-3ПВ.1-3 06-02 ВО 129.4-3-ПВ		
				СБОРОЧНЫЕ ЕДИНИЦЫ		
А4	1		1.020.1-3ПВ.1-3 18-02	КАРКАС ПРОСТРАНСТВ. КП28	1	
				1.020.1-3ПВ.1-3 06-03 ВО 129.4-4-ПВ		
				СБОРОЧНЫЕ ЕДИНИЦЫ		
А4	1		1.020.1-3ПВ.1-3 18-03	КАРКАС ПРОСТРАНСТВ. КП29	1	

НАЧ ОТД	Шевченко		1.020.1-3ПВ.1-3 06
Н КОНТР	Ребров		БАЛКА ОБВЯЗОЧНАЯ БО 129.4
ГЛ СПЕЦ	Ничипоренко		СТАДИЯ: Р; ЛИСТ: 1; ЛИСТОВ: 2
ПРОВЕРИЛ	Ничипоренко		ГОСГРАЖДАНСТРОЙ КиевЗНИИЭП
РАЗРАБ	Пинчук		

Скала

ОПЕРАТОР ТЛП КОРТ

ЭПВЦ Киев ЗНИИЭП

ФОРМАТ	ЗОНА	ПОЗ	ОБОЗНАЧЕНИЕ	НАИМЕНОВАНИЕ	КОЛ	ПРИМЕЧАНИЕ
				1.020.1-3ПВ.1-3 06-04 ВО 129.4-5-ПВ		
				СБОРОЧНЫЕ ЕДИНИЦЫ		
А4		1	1.020.1-3ПВ.1-3 18-04	КАРКАС ПРОСТРАНСТВ. КП30		

ВЗАМ ИНВ №

ПОДПИСЬ И ДАТА

ИНВ №ПОДЛ

16
9149/1

1.020.1-3ПВ.1-3 06 — ЛИСТ 2

ФОРМАТ А4

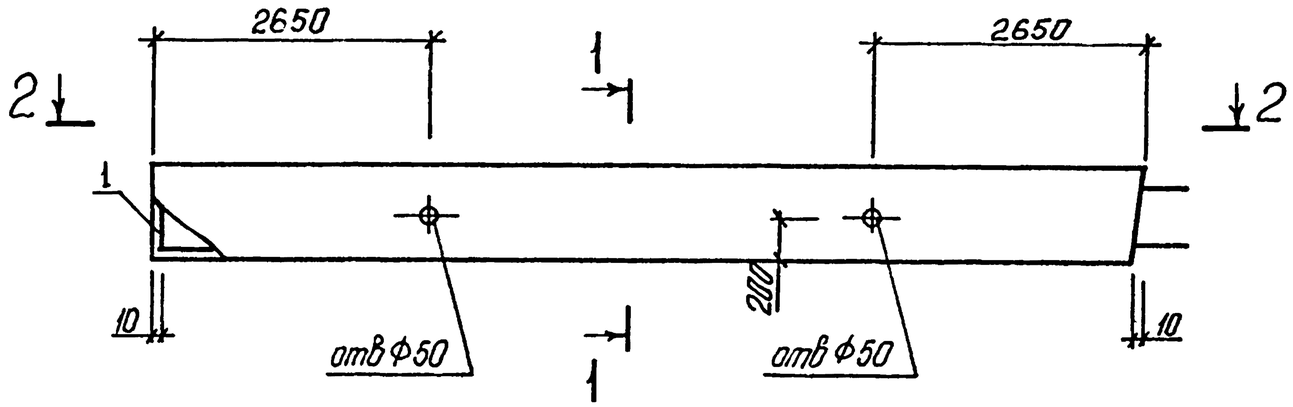

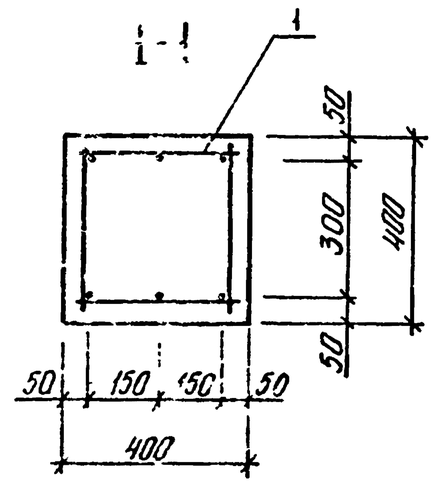

2-2

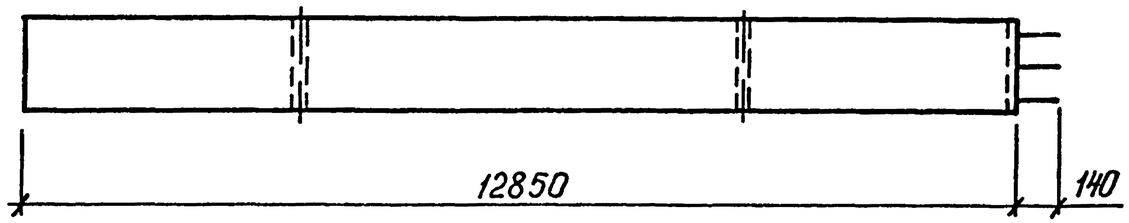

ОБОЗНАЧЕНИЕ	МАРКА	МАССА,Т
I.020.I-3ПВ.I-3 06	БО I29.4-I-ПВ	5,50
-0I	БО I29.4-2-ПВ	5,57
-02	БО I29.4-3-ПВ	5,70
-03	БО I29.4-4-ПВ	5,83
-04	БО I29.4-5-ПВ	5,98

17
9149/1

НАЧ ОТД	Шевченко		
Н КОНТР	Ребров		
ГЛ СПЕЦ	Ничипоренко		
ПРОВЕРИЛ	Ничипоренко		
РАЗРАБ	Мустафаева		

1.020.1-3ПВ.1-3 06 СБ

БАЛКА ОБВЯЗОЧНАЯ
БО I29.4
СБОРОЧНЫЙ ЧЕРТЕЖ

СТАДИЯ	МАССА	МАСШТАБ
Р	СМ ТАБЛ	
ЛИСТ	ЛИСТОВ 1	

ГОСГРАЖДАНСТРОЙ
КиевЗНИИЭП

ФОРМАТ А

ФОРМАТ	ЗОНА	ПОЗ	ОБОЗНАЧЕНИЕ	НАИМЕНОВАНИЕ	КОЛ	ПРИМЕЧАНИЕ
				ДОКУМЕНТАЦИЯ		
А3			1.020.1-3ПВ.1-3 07СБ	СБОРОЧНЫЙ ЧЕРТЕЖ		
А3			1.020.1-3ПВ.1-3 00РС	ВЕДОМОСТЬ РАСХОДА СТАЛИ НА ЭЛЕМЕНТ		
А4			1.020.1-3ПВ.1-3 00ТО	ТЕХНИЧЕСКОЕ ОПИСАНИЕ		
				МАТЕРИАЛЫ		
				БЕТОН ТЯЖЕЛЫЙ М300		1.55М3
			ПЕРЕМЕННЫЕ ДАННЫЕ	ДЛЯ ИСПОЛНЕНИЙ:		
				1.020.1-3ПВ.1-3 07 БО 97.4-1-ПВ		
				СБОРОЧНЫЕ ЕДИНИЦЫ		
А4		1	1.020.1-3ПВ.1-3 19	КАРКАС ПРОСТРАНСТВ. КП31	1	
				1.020.1-3ПВ.1-3 07-01 БО 97.4-2-ПВ		
				СБОРОЧНЫЕ ЕДИНИЦЫ		
А4		1	1.020.1-3ПВ.1-3 19-01	КАРКАС ПРОСТРАНСТВ. КП32	1	
				1.020.1-3ПВ.1-3 07-02 БО 97.4-3-ПВ		
				СБОРОЧНЫЕ ЕДИНИЦЫ		
А4		1	1.020.1-3ПВ.1-3 19-02	КАРКАС ПРОСТРАНСТВ. КП33	1	
				1.020.1-3ПВ.1-3 07-03 БО 97.4-4-ПВ		
				СБОРОЧНЫЕ ЕДИНИЦЫ		
А4		1	1.020.1-3ПВ.1-3 19-03	КАРКАС ПРОСТРАНСТВ. КП34	1	

1.020.1-3ПВ.1-3 07

НАЧ ОТД	Шевченко	
Н КОНТР	Ребров	
ГЛ СПЕЦ	Ничипоренко	
ПРОВЕРИЛ	Ничипоренко	
РАЗРАБ	Пинчук	

БАЛКА ОБВЯЗОЧНАЯ БО 97.4

СТАДИЯ	ЛИСТ	ЛИСТОВ
Р	I	2

ГОСГРАЖДАНСТРОЙ КиевЗНИИЭП

ФОРМАТ А4

Скала

ОПЕРАТОР ТЛП КОРТ

ЭПВЦ Киев ЗНИИЭП

ВЗАМ ИНВ №

ПОДПИСЬ И ДАТА

ИНВ № ПОДЛ

ФОРМАТ	ЗОНА	ПОЗ	ОБОЗНАЧЕНИЕ	НАИМЕНОВАНИЕ	КОЛ	ПРИМЕЧАНИЕ
				1.020.1-3ПВ.1-3 07-04 БО 97.4-5-ПВ		
				СБОРОЧНЫЕ ЕДИНИЦЫ		
А4		1	1.020.1-3ПВ.1-3 19-04	КАРКАС ПРОСТРАНСТВ. КП35	1	

18
9149,1

1.020.1-3ПВ.1-3 07

ЛИСТ 2

ФОРМАТ А4

Киев ЗНИИЭП Госгражданстрой

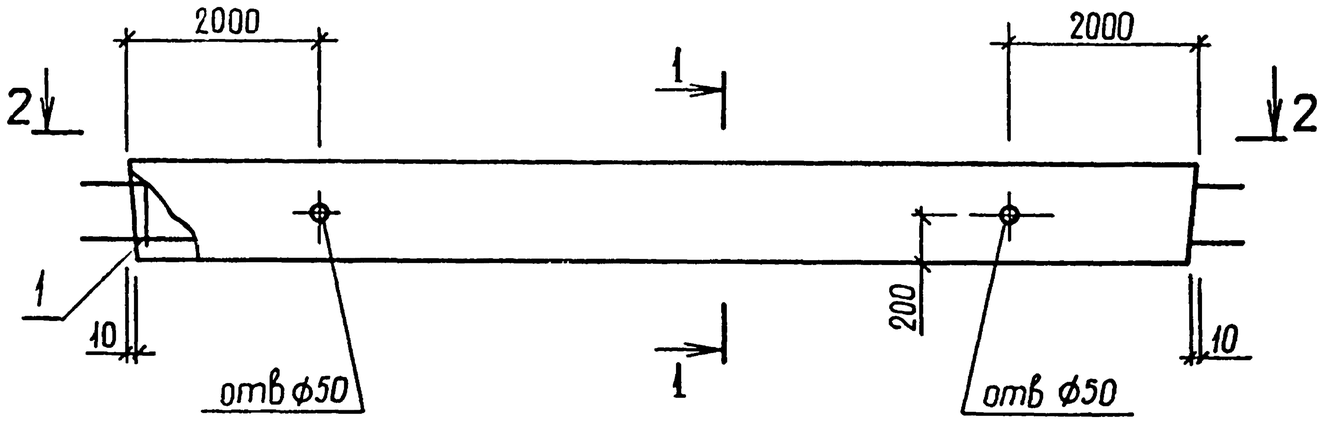

1-1

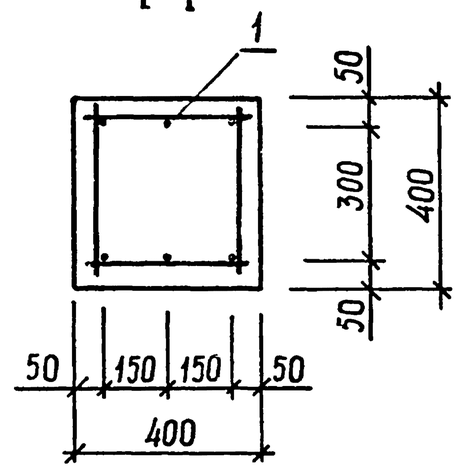

2-2

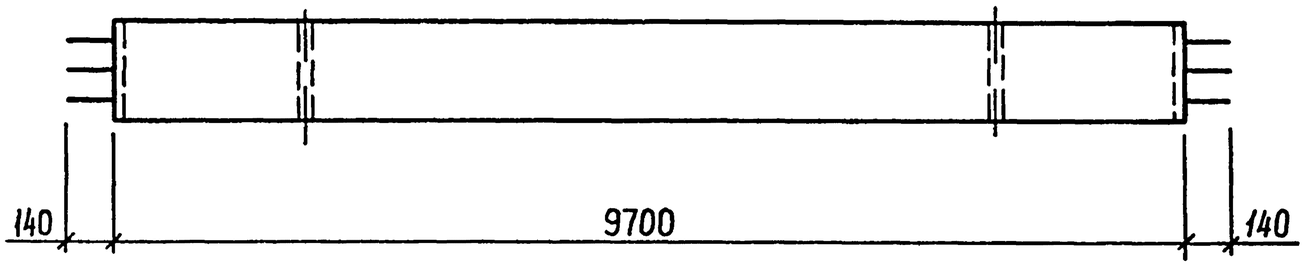

ОБОЗНАЧЕНИЕ	МАРКА	МАССА,Т
I.020.I-3ПВ.I-3 07	БО 97.4-I-IIВ	4,I5
-0I	БО 97.4-2-IIВ	4,2I
-02	БО 97.4-3-IIВ	4,3I
-03	БО 97.4-4-IIВ	4,4I
-04	БО 97.4-5-IIВ	4,52

НАЧ ОТД	Шевченко	
Н КОНТР	Ребров	
ГЛ СПЕЦ	Ничипоренко	
ПРОВЕРИЛ	Ничипоренко	
РАЗРАБ.	Греськив	

1.020.1-3ПВ.1-3 07 СБ

БАЛКА ОБВЯЗОЧНАЯ
БО 97.4
СБОРОЧНЫЙ ЧЕРТЕЖ

СТАДИЯ	МАССА	МАСШТАБ
Р	СМ ТАБЛ	
ЛИСТ	ЛИСТОВ 1	

ГОСГРАЖДАНСТРОЙ
КиевЗНИИЭП

ФОРМАТ	ЗОНА	ПОЗ	ОБОЗНАЧЕНИЕ	НАИМЕНОВАНИЕ	КОЛ	ПРИМЕЧАНИЕ
				ДОКУМЕНТАЦИЯ		
А3			1.020.1-3ПВ.1-3 08СБ	СБОРОЧНЫЙ ЧЕРТЕЖ		
А3			1.020.1-3ПВ.1-3 00РС	ВЕДОМОСТЬ РАСХОДА СТАЛИ НА ЭЛЕМЕНТ		
А4			1.020.1-3ПВ.1-3 00ТО	ТЕХНИЧЕСКОЕ ОПИСАНИЕ		
				МАТЕРИАЛЫ		
				БЕТОН ТЯЖЕЛЫЙ М300		0.32М3
			ПЕРЕМЕННЫЕ ДАННЫЕ	ДЛЯ ИСПОЛНЕНИЙ:		
				1.020.1-3ПВ.1-3 08 ВО 20.4-1-ПВ		
				СБОРОЧНЫЕ ЕДИНИЦЫ		
А4		1	1.020.1-3ПВ.1-3 20.	КАРКАС ПРОСТРАНСТВ. КП36	1	
				1.020.1-3ПВ.1-3 08-01 ВО 20.4-2-ПВ		
				СБОРОЧНЫЕ ЕДИНИЦЫ		
А4		1	1.020.1-3ПВ.1-3 20-01	КАРКАС ПРОСТРАНСТВ. КП37	1	
				1.020.1-3ПВ.1-3 08-02 ВО 20.4-3-ПВ		
				СБОРОЧНЫЕ ЕДИНИЦЫ		
А4		1	1.020.1-3ПВ.1-3 20-02	КАРКАС ПРОСТРАНСТВ. КП38	1	
				1.020.1-3ПВ.1-3 08-03 ВО 20.4-4-ПВ		
				СБОРОЧНЫЕ ЕДИНИЦЫ		
А4		1	1.020.1-3ПВ.1-3 20-03	КАРКАС ПРОСТРАНСТВ. КП39	1	

1.020.1-3ПВ.1-3 08

НАЧ ОТД	Шевченко	
Н КОНТР	Ребров	
ГЛ СПЕЦ	Ничипоренко	
ПРОВЕРИЛ	Ничипоренко	
РАЗРАБ	Пинчук	

БАЛКА ОБВЯЗОЧНАЯ БО 20.4

СТАДИЯ	ЛИСТ	ЛИСТОВ
Р	I	2

ГОСГРАЖДАНСТРОЙ КиевЗНИИЭП

ФОРМАТ А4

Скала

ОПЕРАТОР ТЛП КОРТ

ЭПВЦ Киев ЗНИИЭП

ФОРМАТ	ЗОНА	ПОЗ	ОБОЗНАЧЕНИЕ	НАИМЕНОВАНИЕ	КОЛ	ПРИМЕЧАНИЕ
				1.020.1-3ПВ.1-3 08-04 ВО 20.4-5-ПВ		
				СБОРОЧНЫЕ ЕДИНИЦЫ		
А4		1	1.020.1-3ПВ.1-3 20-04	КАРКАС ПРОСТРАНСТВ. КП40	1	

ВЗАМ ИНВ №

ПОДПИСЬ И ДАТА

ИНВ № ПОДЛ

20

С1+0,1

1.020.1-3ПВ.1-3 08

ЛИСТ 2

ТПП КОРТ
Киев ЗНИИЭП

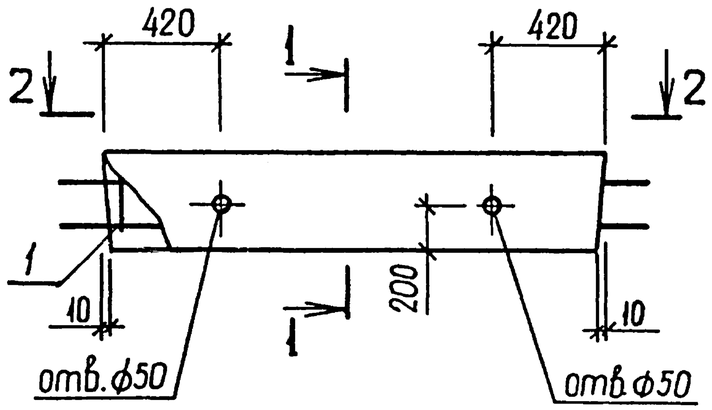

1-1

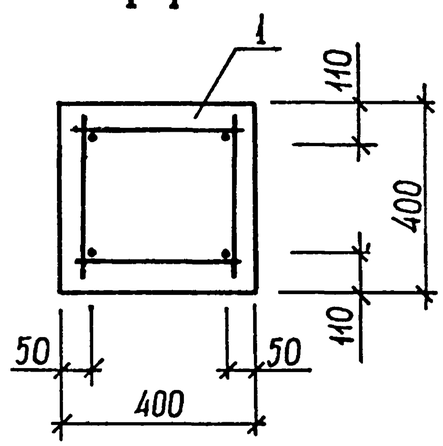

2-2

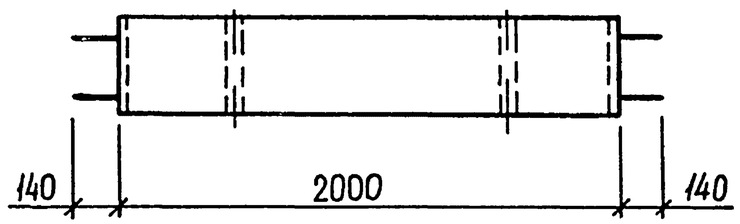

ОБОЗНАЧЕНИЕ	МАРКА	МАССА, Т
1.020.1-3ПВ.1-3 08	БО 20.4-1-ПВ	0,84
-01	БО 20.4-2-ПВ	0,85
-02	БО 20.4-3-ПВ	0,86
-03	БО 20.4-4-ПВ	0,88
-04	БО 20.4-5-ПВ	0,89

21
9149/1

НАЧ ОТД	Шевченко	
Н КОНТР	Ребров	
ГЛ СПЕЦ	Ничипоренко	
ПРОВЕРИЛ	Ничипоренко	
РАЗРАБ.	Греськив	

1.020.1-3ПВ.1-3 08 СБ

БАЛКА ОБВЯЗОЧНАЯ
БО 20.4
СБОРОЧНЫЙ ЧЕРТЕЖ

СТАДИЯ	МАССА	МАСШТАБ
Р	СМ ТАБЛ	
ЛИСТ	ЛИСТОВ 1	

ГОСГРАЖДАНСТРОЙ
КиевЗНИИЭП

ФОРМАТ	ЗОНА	ПОЗ	ОБОЗНАЧЕНИЕ	НАИМЕНОВАНИЕ	КОЛ	ПРИМЕЧАНИЕ
				ДОКУМЕНТАЦИЯ		
А3			1.020.1-3ПВ.1-3 09СБ	СБОРОЧНЫЙ ЧЕРТЕЖ		
А3			1.020.1-3ПВ.1-3 00РС	ВЕДОМОСТЬ РАСХОДА СТАЛИ НА ЭЛЕМЕНТ		
А4			1.020.1-3ПВ.1-3 00ТО	ТЕХНИЧЕСКОЕ ОПИСАНИЕ		
				МАТЕРИАЛЫ		
				БЕТОН ТЯЖЕЛЫЙ М300		0.80М3
			ПЕРЕМЕННЫЕ ДАННЫЕ	ДЛЯ ИСПОЛНЕНИЙ:		
				1.020.1-3ПВ.1-3 09 БО 50.4-1-ПВ		
				СБОРОЧНЫЕ ЕДИНИЦЫ		
А4		1	1.020.1-3ПВ.1-3 21	КАРКАС ПРОСТРАНСТВ. КП41	1	
				1.020.1-3ПВ.1-3 09-01 БО 50.4-2-ПВ		
				СБОРОЧНЫЕ ЕДИНИЦЫ		
4		1	1.020.1-3ПВ.1-3 21-01	КАРКАС ПРОСТРАНСТВ. КП42	1	
				1.020.1-3ПВ.1-3 09-02 БО 50.4-3-ПВ		
				СБОРОЧНЫЕ ЕДИНИЦЫ		
4		1	1.020.1-3ПВ.1-3 21-02	КАРКАС ПРОСТРАНСТВ. КП43	1	
				1.020.1-3ПВ.1-3 09-03 БО 50.4-4-ПВ		
				СБОРОЧНЫЕ ЕДИНИЦЫ		
4		1	1.020.1-3ПВ.1-3 21-03	КАРКАС ПРОСТРАНСТВ. КП44	1	

1.020.1-3ПВ.1-3 09

АЧ ОТД	Шевченко	
КОНТР	Ребров	
СПЕЦ	Ничипоренко	
РОВЕРИЛ	Ничипоренко	
АЗРАБ	Пинчук	

БАЛКА ОБВЯЗОЧНАЯ
БО 50.4

СТАДИЯ	ЛИСТ	ЛИСТОВ
Р	I	2

ГОСГРАЖДАНСТРОЙ
КиевЗНИИЭП

ФОРМАТ А4

Скала

ОПЕРАТОР ТЛП КОРТ

ЭПВЦ Киев ЗНИИЭП

ВЗАМ ИНВ №

ПОДПИСЬ И ДАТА

ИНВ №ПОДЛ

ФОРМАТ	ЗОНА	ПОЗ	ОБОЗНАЧЕНИЕ	НАИМЕНОВАНИЕ	КОЛ	ПРИМЕЧАНИЕ
				1.020.1-3ПВ.1-3 09-04 БО 50.4-5-ПВ		
				СБОРОЧНЫЕ ЕДИНИЦЫ		
А4		1	1.020.1-3ПВ.1-3 21-04	КАРКАС ПРОСТРАНСТВ. КП45	1	

22
С143,1

1.020.1-3ПВ.1-3 09

ЛИСТ 2

ФОРМАТ А4

Инв.№ подл. | Подпись и дата | Взам.инв.№

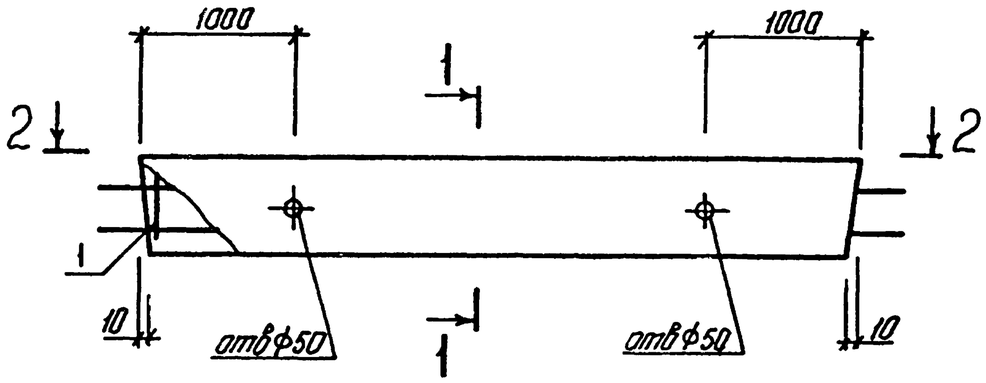

1-1

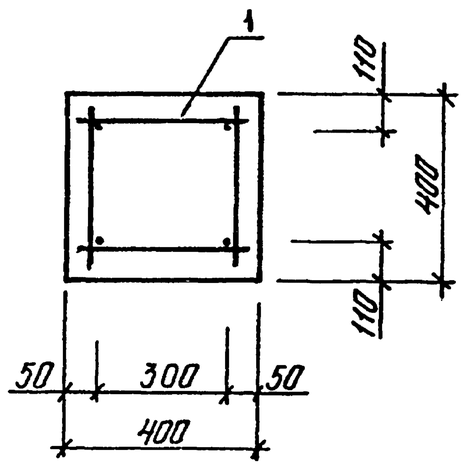

2-2

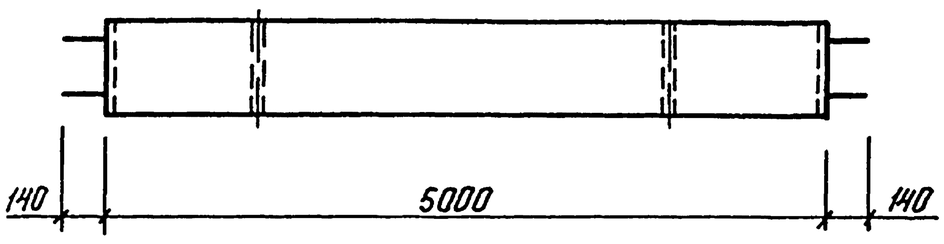

ОБОЗНАЧЕНИЕ	МАРКА	МАССА,Т
I.020.I-3ПВ.I-3 09	БО 50.4-I-IIВ	2,I0
-0I	БО 50.4-2-IIВ	2,I2
-02	БО 50.4-3-IIВ	2,I5
-03	БО 50.4-4-IIВ	2,I9
-04	БО 50.4-5-IIВ	2,23

23
9149,1

НАЧ.ОТД	Шевченко		1.020.1-3ПВ.1-3 09СБ
Н.КОНТР	Ребров		БАЛКА ОБВЯЗОЧНАЯ БО 50.4 СБОРОЧНЫЙ ЧЕРТЕЖ
ГЛ.СПЕЦ.	Ничипоренко		СТАДИЯ: Р; МАССА: СМ ТАБЛ; МАСШТАБ:
ПРОВЕРИЛ	Ничипоренко		ЛИСТ; ЛИСТОВ 1
РАЗРАБ.	Мустафаева		ГОСГРАЖДАНСТРОЙ КиевЗНИИЭП

ФОРМАТ	ЗОНА	ПОЗ	ОБОЗНАЧЕНИЕ	НАИМЕНОВАНИЕ	КОЛ	ПРИМЕЧАНИЕ
				ДОКУМЕНТАЦИЯ		
А3			1.020.1-3ПВ.1-3 10СВ	СВОРОЧНЫЙ ЧЕРТЕЖ		
А3			1.020.1-3ПВ.1-3 00РС	ВЕДОМОСТЬ РАСХОДА СТАЛИ НА ЭЛЕМЕНТ		
А4			1.020.1-3ПВ.1-3 00ТО	ТЕХНИЧЕСКОЕ ОПИСАНИЕ		
				МАТЕРИАЛЫ		
				БЕТОН ТЯЖЕЛЫЙ М300		0.99М3
			ПЕРЕМЕННЫЕ ДАННЫЕ	ДЛЯ ИСПОЛНЕНИЙ:		
				1.020.1-3ПВ.1-3 10 БО 62.4-1-ПВ		
				СВОРОЧНЫЕ ЕДИНИЦЫ		
А4	1		1.020.1-3ПВ.1-3 22	КАРКАС ПРОСТРАНСТВ. КП46	1	
				1.020.1-3ПВ.1-3 10-01 БО 62.4-2-ПВ		
				СВОРОЧНЫЕ ЕДИНИЦЫ		
А4	1		1.020.1-3ПВ.1-3 22-01	КАРКАС ПРОСТРАНСТВ. КП47	1	
				1.020.1-3ПВ.1-3 10-02 БО 62.4-3-ПВ		
				СВОРОЧНЫЕ ЕДИНИЦЫ		
А4	1		1.020.1-3ПВ.1-3 22-02	КАРКАС ПРОСТРАНСТВ. КП48	1	
				1.020.1-3ПВ.1-3 10-03 БО 62.4-4-ПВ		
				СВОРОЧНЫЕ ЕДИНИЦЫ		
А4	1		1.020.1-3ПВ.1-3 22-03	КАРКАС ПРОСТРАНСТВ. КП49	1	

1.020.1-3ПВ.1-3 10

НАЧ ОТД	Шевченко	
Н КОНТР	Ребров	
ГЛ СПЕЦ	Ничипоренко	
ПРОВЕРИЛ	Ничипоренко	
РАЗРАБ	Пинчук	

БАЛКА ОБВЯЗОЧНАЯ БО 62.4

СТАДИЯ	ЛИСТ	ЛИСТОВ
Р	1	2

ГОСГРАЖДАНСТРОЙ КиевЗНИИЭП

ФОРМАТ А4

Скала

ЭПВЦ Киев ЗНИИЭП

ОПЕРАТОР ТЛП КОРТ

ФОРМАТ	ЗОНА	ПОЗ	ОБОЗНАЧЕНИЕ	НАИМЕНОВАНИЕ	КОЛ	ПРИМЕЧАНИЕ
				1.020.1-3ПВ.1-3 10-04 БО 62.4-5-ПВ		
				СВОРОЧНЫЕ ЕДИНИЦЫ		
А4	1		1.020.1-3ПВ.1-3 22-04	КАРКАС ПРОСТРАНСТВ. КП50	1	

ВЗАМ ИНВ №

ПОДПИСЬ И ДАТА

ИНВ №ПОДЛ

24
3149/1

1.020.1-3ПВ.1-3 10

ЛИСТ 2

ФОРМАТ А4

ТПП КОРТ
Киев ЗНИИЭП

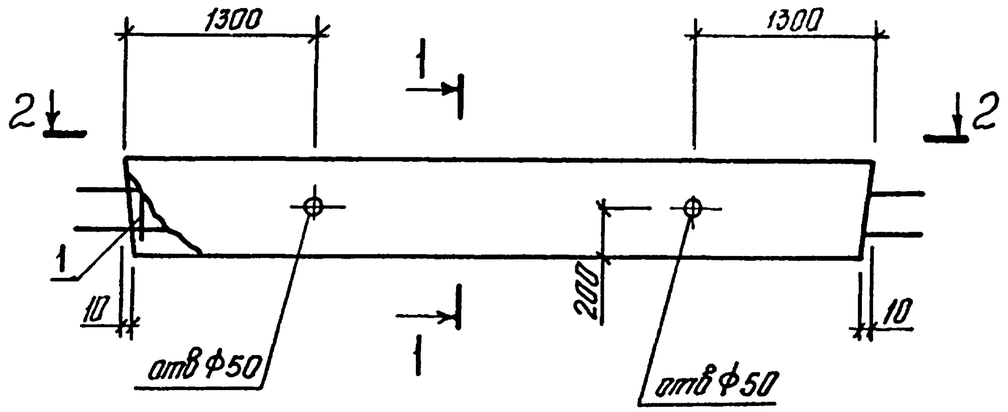

1-1

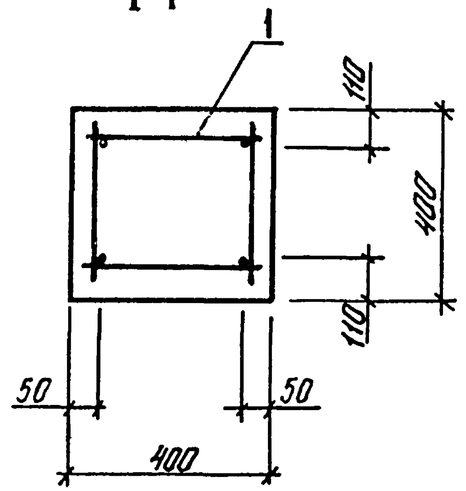

2-2

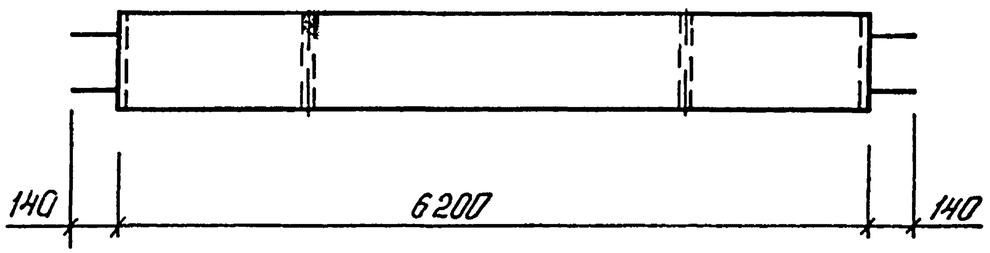

ОБОЗНАЧЕНИЕ	МАРКА	МАССА, Т
1.020.1-3ПВ.1-3 10	БО 62.4-1-ПВ	2,60
-01	БО 62.4-2-ПВ	2,63
-02	БО 62.4-3-ПВ	2,67
-03	БО 62.4-4-ПВ	2,72
-04	БО 62.4-5-ПВ	2,76

25
9119/1

НАЧ ОТД	Шевченко	
Н КОНТР	Ребров	
ГЛ СПЕЦ	Ничипоренко	
ПРОВЕРИЛ	Ничипоренко	
РАЗРАБ.	Мустафаева	

1.020.1-3ПВ.1-3 10 СБ

БАЛКА ОБВЯЗОЧНАЯ
БО 62.4
СБОРОЧНЫЙ ЧЕРТЕЖ

СТАДИЯ	МАССА	МАСШТАБ
Р	СМ ТАБЛ	
ЛИСТ	ЛИСТОВ 1	

ГОСГРАЖДАНСТРОЙ
КиевЗНИИЭП

ФОРМАТ	ЗОНА	ПОЗ	ОБОЗНАЧЕНИЕ	НАИМЕНОВАНИЕ	КОЛ	ПРИМЕЧАНИЕ
				ДОКУМЕНТАЦИЯ		
А3			1.020.1-3ПВ.1-3 11СБ	СБОРОЧНЫЙ ЧЕРТЕЖ		
А3			1.020.1-3ПВ.1-3 ООРС	ВЕДОМОСТЬ РАСХОДА СТАЛИ НА ЭЛЕМЕНТ		
А4			1.020.1-3ПВ.1-3 ООТО	ТЕХНИЧЕСКОЕ ОПИСАНИЕ		
				СБОРОЧНЫЕ ЕДИНИЦЫ		
А4		1	1.020.1-3ПВ.1-3 23	КАРКАС ПРОСТРАНСТВ. КП5i	1	
				МАТЕРИАЛЫ		
				БЕТОН ТЯЖЕЛЫЙ М300		1.02М3

		1.020.1-3ПВ.1-3 11	
НАЧОТД	Шевченко	БАЛКА ОВВЯЗОЧНАЯ ВЛО 64.4	СТАДИЯ: Р; ЛИСТ: ; ЛИСТОВ: 1
НКОНТР	Ребров		
ГЛСПЕЦ	Ничипоренко		ГОСГРАЖДАНСТРОЙ КиевЗНИИЭП
ПРОВЕРИЛ	Ничипоренко		
РАЗРАБ	Пинчук		

ФОРМАТ А4

ЭПВЦ Киев ЗНИИЭП — ОПЕРАТОР ТЛП КОРТ

ФОРМАТ	ЗОНА	ПОЗ	ОБОЗНАЧЕНИЕ	НАИМЕНОВАНИЕ	КОЛ	ПРИМЕЧАНИЕ

ВЗАМ ИНВ № | ПОДПИСЬ И ДАТА | ИНВ №ПОДЛ

ФОРМАТ А4

Инв. № подл. | Подпись и дата | Взам. инв. №

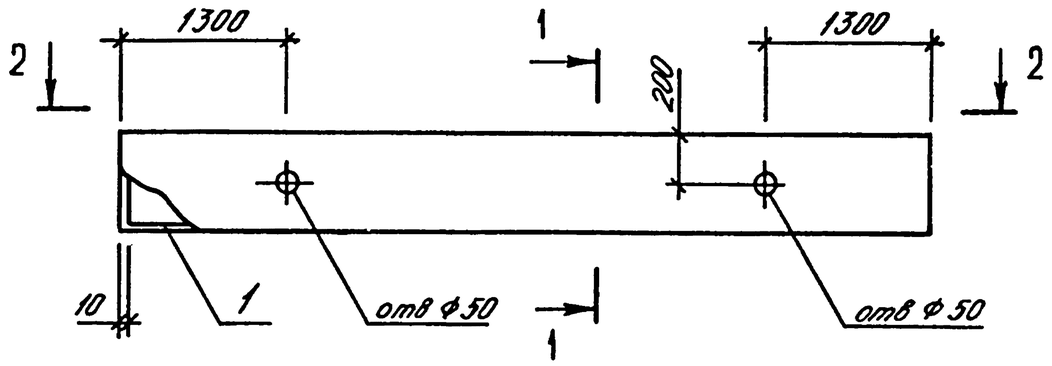

2-2

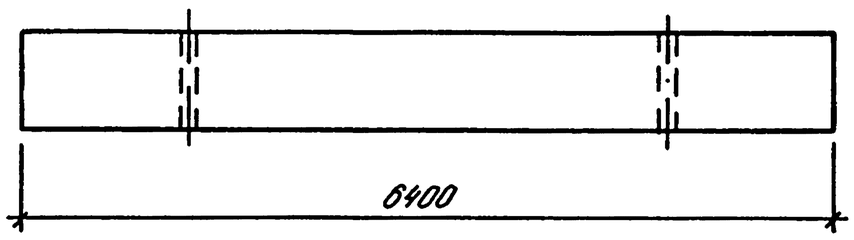

1-1

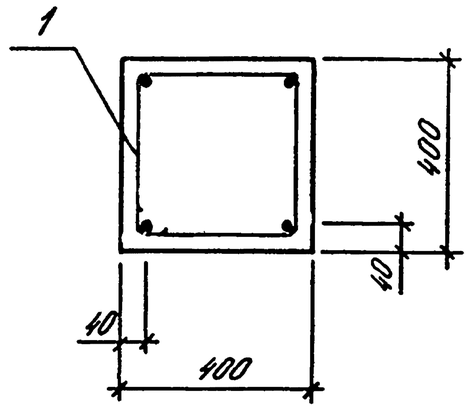

9149/1

			1.020.1-3ПВ.1-3 11СБ
			БАЛКА ОБВЯЗОЧНАЯ БЛО 64.4-ПВ СБОРОЧНЫЙ ЧЕРТЕЖ
НАЧ ОТД	Шевченко		
Н.КОНТР	Ребров		
ГЛ СПЕЦ.	Ничипоренко		
ПРОВЕРИЛ	Ничипоренко		
РАЗРАБ.	Федько		

СТАДИЯ	МАССА	МАСШТАБ
Р	2,57	
ЛИСТ	ЛИСТОВ	

ГОСГРАЖДАНСТРОЙ
КиевЗНИИЭП

ФОРМАТ	ЗОНА	ПОЗ	ОБОЗНАЧЕНИЕ	НАИМЕНОВАНИЕ	КОЛ	ПРИМЕЧАНИЕ
				ДОКУМЕНТАЦИЯ		
А3			1.020.1-3ПВ.1-3 12СБ	СВОРОЧНЫЙ ЧЕРТЕЖ		
А3			1.020.1-3ПВ.1-3 00РС	ВЕДОМОСТЬ РАСХОДА СТАЛИ НА ЭЛЕМЕНТ		
А4			1.020.1-3ПВ.1-3 00ТО	ТЕХНИЧЕСКОЕ ОПИСАНИЕ		
			ПЕРЕМЕННЫЕ ДАННЫЕ	ДЛЯ ИСПОЛНЕНИЙ:		
				1.020.1-3ПВ.1-3 12 К 4.20-ПВ		
				СБОРОЧНЫЕ ЕДИНИЦЫ		
А4	1		1.020.1-3ПВ.1-3 24	КАРКАС ПРОСТРАНСТВ. КП52	1	
				МАТЕРИАЛЫ		
	2			БЕТОН ТЯЖЕЛЫЙ М300		0.25М3
				1.020.1-3ПВ.1-3 12-01 К 4.33-ПВ		
				СБОРОЧНЫЕ ЕДИНИЦЫ		
А4	1		1.020.1-3ПВ.1-3 24-01	КАРКАС ПРОСТРАНСТВ. КП53	1	
				МАТЕРИАЛЫ		
	2			БЕТОН ТЯЖЕЛЫЙ М300		0.45М3
				1.020.1-3ПВ.1-3 12-02 К 4.36-ПВ		
				СБОРОЧНЫЕ ЕДИНИЦЫ		
А4	1		1.020.1-3ПВ.1-3 24-02	КАРКАС ПРОСТРАНСТВ. КП54	1	
				МАТЕРИАЛЫ		
	2			БЕТОН ТЯЖЕЛЫЙ М300		0.50М3

		1.020.1-3ПВ.1-3 12	
НАЧ ОТД	Шевченко	КОЛОННА К 4	СТАДИЯ: Р; ЛИСТ: 1; ЛИСТОВ: 2
Н КОНТР	Ребров		ГОССТРОЙ КиевЗНИИЭП
ГЛ СПЕЦ	Ничипоренко		
ПРОВЕРИЛ	Ничипоренко		
РАЗРАБ	Пинчук		

ФОРМАТ А4

Скало

ОПЕРАТОР ТЛП КОРТ

ЭПВЦ Киев ЗНИИЭП

ФОРМАТ	ЗОНА	ПОЗ	ОБОЗНАЧЕНИЕ	НАИМЕНОВАНИЕ	КОЛ	ПРИМЕЧАНИЕ
				1.020.1-3ПВ.1-3 12-03 К 4.42-ПВ		
				СВОРОЧНЫЕ ЕДИНИЦЫ		
А4	1		1.020.1-3ПВ.1-3 24-03	КАРКАС ПРОСТРАНСТВ. КП55	1	
				МАТЕРИАЛЫ		
	2			БЕТОН ТЯЖЕЛЫЙ М300		0.60М3

ВЗАМ ИНВ №

ПОДПИСЬ И ДАТА

ИНВ № ПОДЛ

1.020.1-3ПВ.1-3 12	ЛИСТ 2

28
9140.1

ФОРМАТ А4

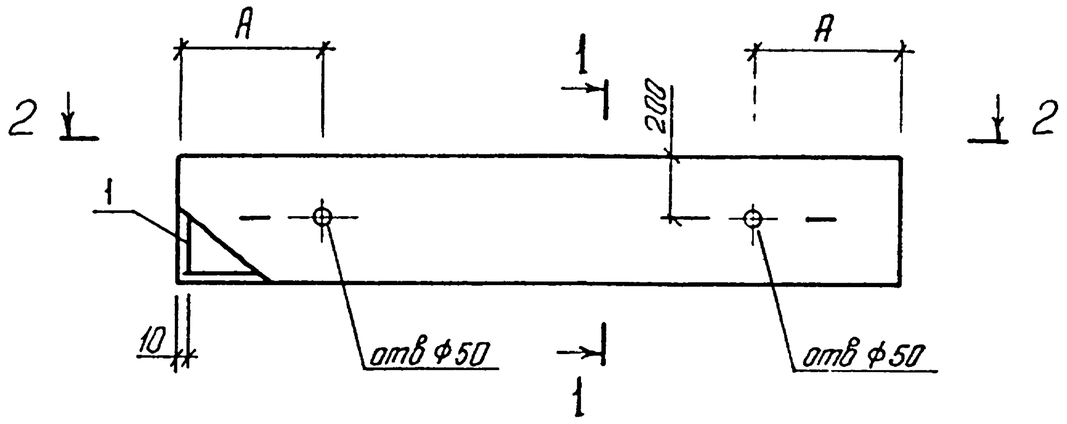

2-2

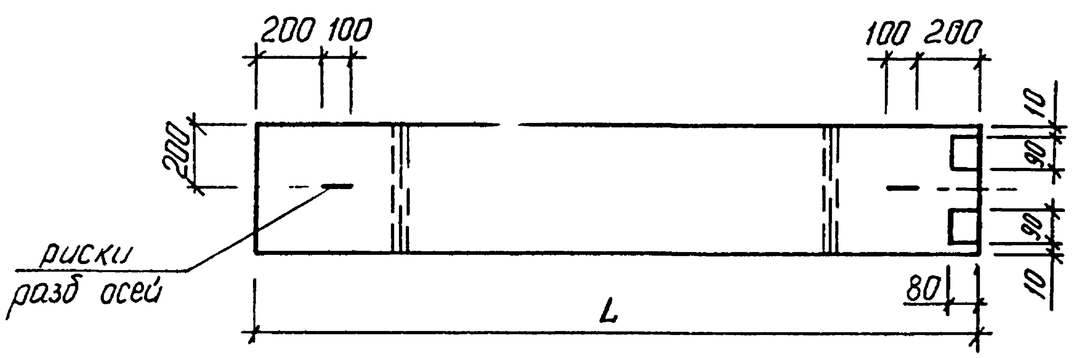

1-1

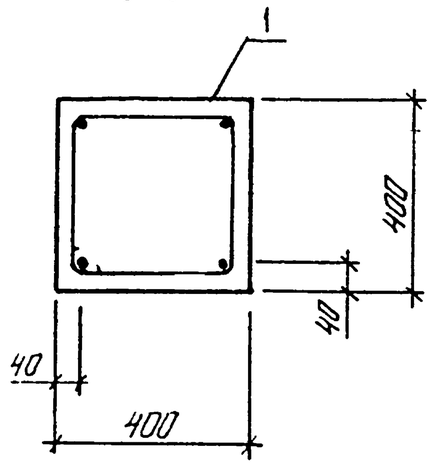

ОБОЗНАЧЕНИЕ	МАРКА	L, мм	А, мм	МАССА, т
1.020.1-3ПВ.1-3 12	К 4.20-ПВ	1550	300	0,63
-01	К 4.33-ПВ	2850	600	1,16
-02	К 4.36-ПВ	3150	650	1,28
-03	К 4.42-ПВ	3750	750	1,52

НАЧ ОТД	Шевченко	
Н КОНТР	Ребров	
ГЛ СПЕЦ	Ничипаренко	
ПРОВЕРИЛ	Ничипаренко	
РАЗРАБ.	Мустафаева	

1.020.1-3ПВ.1-3 12 СБ

КОЛОННА
К 4
СБОРОЧНЫЙ ЧЕРТЕЖ

СТАДИЯ	МАССА	МАСШТАБ
Р	СМ ТАБЛ	
ЛИСТ	ЛИСТОВ 1	

ГОСГРАЖДАНСТРОЙ
КиевЗНИИЭП

ФОРМАТ	ЗОНА	ПОЗ	ОБОЗНАЧЕНИЕ	НАИМЕНОВАНИЕ	КОЛ	ПРИМЕЧАНИЕ
				ДОКУМЕНТАЦИЯ		
А4			1.020.1-3ПВ.1-3 13СБ	СБОРОЧНЫЙ ЧЕРТЕЖ		
А4			1.020.1-3ПВ.1-3 00ТО	ТЕХНИЧЕСКОЕ ОПИСАНИЕ		
				ДЕТАЛИ		
БЧ	2		12.013.380	СТ. ОТД. ГОСТ 5781-82* Ф12 А-III L=380	74	0.34КГ
			ПЕРЕМЕННЫЕ ДАННЫЕ	ДЛЯ ИСПОЛНЕНИЙ:		
				1.020.1-3ПВ.1-3 13 КП1		
				СБОРОЧНЫЕ ЕДИНИЦЫ		
А4	1		1.020.1-3ПВ.1-3 25	КАРКАС ПЛОСКИЙ КР1	2	
				1.020.1-3ПВ.1-3 13-01 КП2		
				СБОРОЧНЫЕ ЕДИНИЦЫ		
А4	1		1.020.1-3ПВ.1-3 25-01	КАРКАС ПЛОСКИЙ КР2	2	
				1.020.1-3ПВ.1-3 13-02 КП3		
				СБОРОЧНЫЕ ЕДИНИЦЫ		
А4	1		1.020.1-3ПВ.1-3 25-02	КАРКАС ПЛОСКИЙ КР3	2	
				1.020.1-3ПВ.1-3 13-03 КП4		
				СБОРОЧНЫЕ ЕДИНИЦЫ		
А4	1		1.020.1-3ПВ.1-3 25-03	КАРКАС ПЛОСКИЙ КР4	2	
				1.020.1-3ПВ.1-3 13-04 КП5		

		1.020.1-3ПВ.1-3 13	
НАЧ ОТД	Шевченко	КАРКАС ПРОСТРАНСТВЕННЫЙ КП1-КП5	СТАДИЯ: Р; ЛИСТ: 1; ЛИСТОВ: 2
НКОНТР	Ребров		ГОСГРАЖДАНСТРОЙ КиевЗНИИЭП
ГЛ СПЕЦ	Ничипоренко		
ПРОВЕРИЛ	Ничипоренко		
РАЗРАБ	Пинчук		

ФОРМАТ А4

Скопировал

ЭПВЦ Киев ЗНИИЭП

ОПЕРАТОР ТЛП КОРТ

ФОРМАТ	ЗОНА	ПОЗ	ОБОЗНАЧЕНИЕ	НАИМЕНОВАНИЕ	КОЛ	ПРИМЕЧАНИЕ
				СБОРОЧНЫЕ ЕДИНИЦЫ		
А4	1		1.020.1-3ПВ.1-3 25-04	КАРКАС ПЛОСКИЙ КР5	2	

ВЗАМ ИНВ №

ПОДПИСЬ И ДАТА

ИНВ №ПОДЛ

30
9149/1

1.020.1-3ПВ.1-3 13		ЛИСТ 2

ФОРМАТ А4

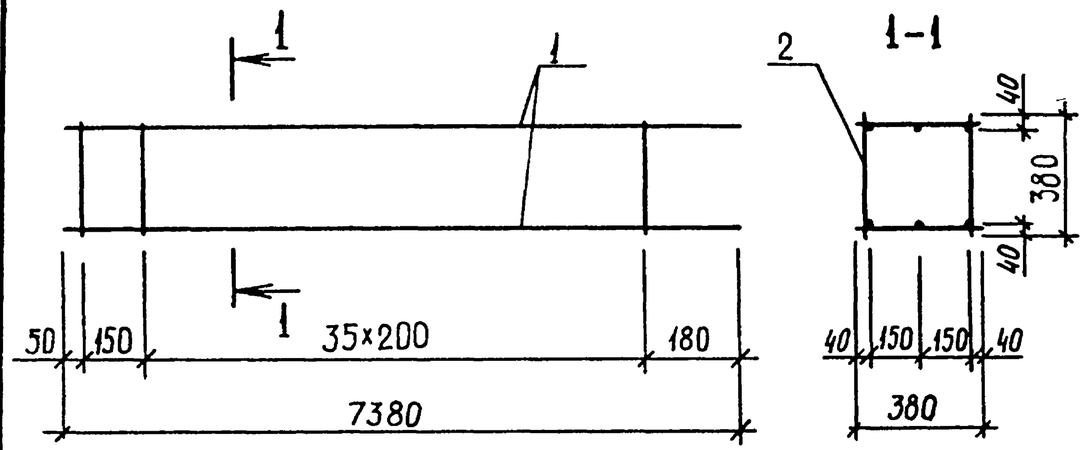

ОБОЗНАЧЕНИЕ	МАРКА	МАССА, КГ
I.020.I-3ПВ.I-3 I3	КП1	206,7
-0I	КП2	250,I
-02	КП3	32I,9
-03	КП4	396,I
-04	КП5	479,I

НАЧ ОТД	Шевченко		
Н КОНТР	Ребров		
ГЛ СПЕЦ	Ничипоренко		
ПРОВЕРИЛ	Ничипоренко		
РАЗРАБ	Греськив		

1.020.1-3ПВ.1-3 13СБ

КАРКАС ПРОСТРАНСТВЕННЫЙ КП1 - КП5
СБОРОЧНЫЙ ЧЕРТЕЖ

СТАДИЯ	МАССА	МАСШТАБ
Р	СМ ТАБЛ	
ЛИСТ	ЛИСТОВ 1	

ГОСГРАЖДАНСТРОЙ
КиевЗНИИЭП

ФОРМАТ А4

ЭПВЦ КиевЗНИИЭП | ОПЕРАТОР ТПП КОРТ | СДАЛ

ФОРМАТ	ЗОНА	ПОЗ	ОБОЗНАЧЕНИЕ	НАИМЕНОВАНИЕ	КОЛ.	ПРИМЕЧАНИЕ
				ДОКУМЕНТАЦИЯ		
А4			1.020.1-3ПВ.1-3 14СБ	СБОРОЧНЫЙ ЧЕРТЕЖ		
А4			1.020.1-3ПВ.1-3 00ТО	ТЕХНИЧЕСКОЕ ОПИСАНИЕ		
				ДЕТАЛИ		
БЧ		2	12.013.380	СТ. ОТД. ГОСТ 5781-82* Ф12 А-III L=380	92	0.34КГ
			ПЕРЕМЕННЫЕ ДАННЫЕ	ДЛЯ ИСПОЛНЕНИЙ:		
				1.020.1-3ПВ.1-3 14 КП6		
				СБОРОЧНЫЕ ЕДИНИЦЫ		
А4		1	1.020.1-3ПВ.1-3 26	КАРКАС ПЛОСКИЙ КР6	2	
				1.020.1-3ПВ.1-3 14-01 КП7		
				СБОРОЧНЫЕ ЕДИНИЦЫ		
А4		1	1.020.1-3ПВ.1-3 26-01	КАРКАС ПЛОСКИЙ КР7	2	
				1.020.1-3ПВ.1-3 14-02 КП8		
				СБОРОЧНЫЕ ЕДИНИЦЫ		
А4		1	1.020.1-3ПВ.1-3 26-02	КАРКАС ПЛОСКИЙ КР8	2	
				1.020.1-3ПВ.1-3 14-03 КП9		
				СБОРОЧНЫЕ ЕДИНИЦЫ		
А4		1	1.020.1-3ПВ.1-3 26-03	КАРКАС ПЛОСКИЙ КР9	2	
				1.020.1-3ПВ.1-3 14-04 КП10		

ВЗАМ.ИНВ № | ПОДПИСЬ И ДАТА | ИНВ № ПОДЛ

НАЧ ОТД	Шевченко		
Н КОНТР	Ребров		
ГЛ СПЕЦ	Ничипоренко		
ПРОВЕРИЛ	Ничипоренко		
РАЗРАБ	Пинчук		

1.020.1-3ПВ.1-3 14

КАРКАС ПРОСТРАНСТВЕННЫЙ КП6-КП10

СТАДИЯ	ЛИСТ	ЛИСТОВ
Р	1	6

ГОСГРАЖДАНСТРОЙ
КиевЗНИИЭП

31
9149/1

ФОРМАТ	ЗОНА	ПОЗ	ОБОЗНАЧЕНИЕ	НАИМЕНОВАНИЕ	КОЛ	ПРИМЕЧАНИЕ
				СВОРОЧНЫЕ ЕДИНИЦЫ		
А4		1	1.020.1-3ПВ.1-3 26-04	КАРКАС ПЛОСКИЙ КР10	2	

ТЛП КОРТ
КиевЗНИИЭП

ФОРМАТ А4

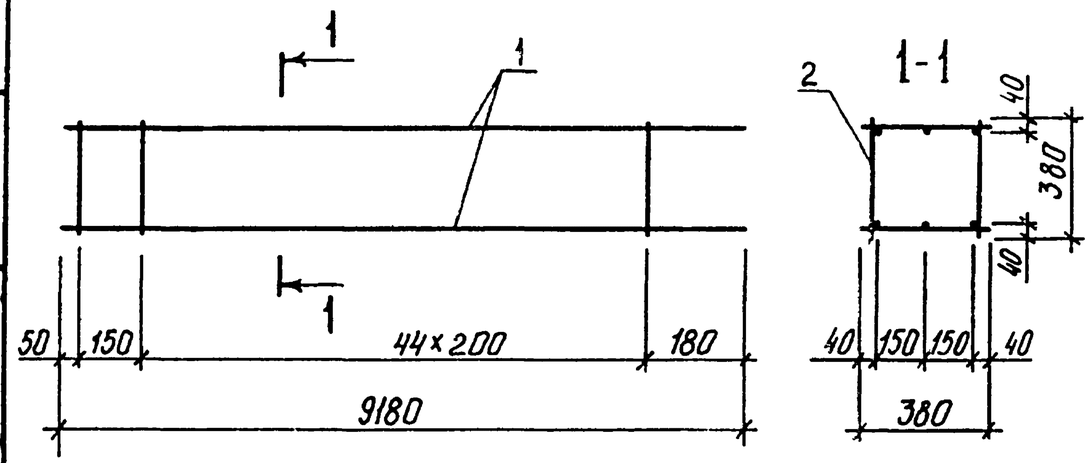

ОБОЗНАЧЕНИЕ	МАРКА	МАССА, КГ
1.020.1-3ПВ.1-3 14	КП6	257,1
-01	КП7	311,1
-02	КП8	400,3
-03	КП9	492,7
-04	КП10	595,9

ЭПВЦ КиевЗНИИЭП
ОПЕРАТОР ТЛП КОРТ
Скало

ВЗАМ ИНВ №
ПОДПИСЬ И ДАТА
ИНВ №ПОДЛ

НАЧОТД	Шевченко	
Н.КОНТР	Ребров	
ГЛ СПЕЦ	Ничипоренко	
ПРОВЕРИЛ	Ничипоренко	
РАЗРАБ	Мустафаева	

32
9149/1

1.020.1-3ПВ.1-3 14СБ

КАРКАС ПРОСТРАНСТВЕННЫЙ КП6 – КП10
СБОРОЧНЫЙ ЧЕРТЕЖ

СТАДИЯ	МАССА	МАСШТАБ
Р	СМ ТАБЛ	
ЛИСТ	ЛИСТОВ 1	

ГОСГРАЖДАНСТРОЙ
КиевЗНИИЭП

ФОРМАТ	ЗОНА	ПОЗ	ОБОЗНАЧЕНИЕ	НАИМЕНОВАНИЕ	КОЛ	ПРИМЕЧАНИЕ
				ДОКУМЕНТАЦИЯ		
А4			1.020.1-3ПВ.1-3 15СБ	СБОРОЧНЫЙ ЧЕРТЕЖ		
А4			1.020.1-3ПВ.1-3 00ТО	ТЕХНИЧЕСКОЕ ОПИСАНИЕ		
				ДЕТАЛИ		
БЧ		2	12.013.380	СТ. ОТД. ГОСТ 5781-82* Ф12 А-III L=380	100	0.34КГ
			ПЕРЕМЕННЫЕ ДАННЫЕ	ДЛЯ ИСПОЛНЕНИЙ:		
				1.020.1-3ПВ.1-3 15 КП11		
				СБОРОЧНЫЕ ЕДИНИЦЫ		
А4		1	1.020.1-3ПВ.1-3 27	КАРКАС ПЛОСКИЙ КР11	2	
				1.020.1-3ПВ.1-3 15-01 КП12		
				СБОРОЧНЫЕ ЕДИНИЦЫ		
А4		1	1.020.1-3ПВ.1-3 27-01	КАРКАС ПЛОСКИЙ КР12	2	
				1.020.1-3ПВ.1-3 15-02 КП13		
				СБОРОЧНЫЕ ЕДИНИЦЫ		
А4		1	1.020.1-3ПВ.1-3 27-02	КАРКАС ПЛОСКИЙ КР13	2	
				1.020.1-3ПВ.1-3 15-03 КП14		
				СБОРОЧНЫЕ ЕДИНИЦЫ		
А4		1	1.020.1-3ПВ.1-3 27-03	КАРКАС ПЛОСКИЙ КР14	2	
				1.020.1-3ПВ.1-3 15-04 КП15		

Киев ЗНИИЭП ТЛП КОРТ

1.020.1-3ПВ.1-3 15

НАЧ ОТД	Шевченко		
Н КОНТР	Ребров		
ГЛ СПЕЦ	Ничипоренко		
ПРОВЕРИЛ	Ничипоренко		
РАЗРАБ	Пинчук		

КАРКАС ПРОСТРАНСТВЕННЫЙ КП1-КП5

СТАДИЯ	ЛИСТ	ЛИСТОВ
Р	1	2

ГОСГРАЖДАНСТРОЙ КиевЗНИИЭП

ФОРМАТ А4

ФОРМАТ	ЗОНА	ПОЗ	ОБОЗНАЧЕНИЕ	НАИМЕНОВАНИЕ	КОЛ	ПРИМЕЧАНИЕ
				СБОРОЧНЫЕ ЕДИНИЦЫ		
А4		1	1.020.1-3ПВ.1-3 27-04	КАРКАС ПЛОСКИЙ КР15	2	

ЭПВЦ Киев ЗНИИЭП ОПЕРАТОР ТЛП КОРТ

Скало

ВЗАМ ИНВ № | ПОДПИСЬ И ДАТА | ИНВ №ПОДЛ

1.020.1-3ПВ.1-3 15

ЛИСТ 2

33
9149/1

ФОРМАТ А4

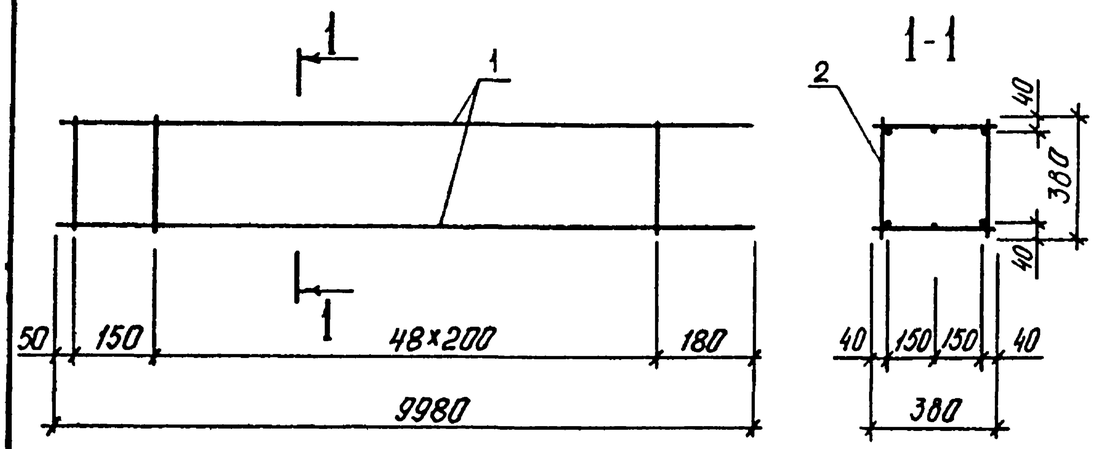

ОБОЗНАЧЕНИЕ	МАРКА	МАССА, КГ
I.020.I-3ПВ.I-3 I5	КПI1	279,5
-0I	КПI2	338,2
-02	КПI3	435,2
-03	КПI4	535,2
-04	КПI5	647,9

НАЧ ОТД	Шевченко		
Н.КОНТР	Ребров		
ГЛ СПЕЦ	Ничипоренко		
ПРОВЕРИЛ	Ничипоренко		
РАЗРАБ	Мустафаева		

1.020.1-3ПВ.1-3 15 СБ

КАРКАС ПРОСТРАНСТВЕННЫЙ КПI1 – КПI5 СБОРОЧНЫЙ ЧЕРТЕЖ

СТАДИЯ	МАССА	МАСШТАБ
Р	см табл	
ЛИСТ	ЛИСТОВ 1	

ГОСГРАЖДАНСТРОЙ КиевЗНИИЭП

ФОРМАТ А4

СКОЛО

ОПЕРАТОР ТПП КОРТ

ЭПВЦ КиевЗНИИЭП

ФОРМАТ	ЗОНА	ПОЗ	ОБОЗНАЧЕНИЕ	НАИМЕНОВАНИЕ	КОЛ.	ПРИМЕЧАНИЕ
				ДОКУМЕНТАЦИЯ		
А4			1.020.1-3ПВ.1-3 16СБ	СБОРОЧНЫЙ ЧЕРТЕЖ		
А4			1.020.1-3ПВ.1-3 00ТО	ТЕХНИЧЕСКОЕ ОПИСАНИЕ		
				ДЕТАЛИ		
БЧ		2	12.013.380	СТ. ОТД. ГОСТ 5781-82* Ф12 А-III L=380	110	0.34КГ
			ПЕРЕМЕННЫЕ ДАННЫЕ	ДЛЯ ИСПОЛНЕНИЙ:		
				1.020.1-3ПВ.1-3 16 КП16		
				СБОРОЧНЫЕ ЕДИНИЦЫ		
А4		1	1.020.1-3ПВ.1-3 28	КАРКАС ПЛОСКИЙ КР16	2	
				1.020.1-3ПВ.1-3 16-01 КП17		
				СБОРОЧНЫЕ ЕДИНИЦЫ		
А4		1	1.020.1-3ПВ.1-3 28-01	КАРКАС ПЛОСКИЙ КР17	2	
				1.020.1-3ПВ.1-3 16-02 КП18		
				СБОРОЧНЫЕ ЕДИНИЦЫ		
А4		1	1.020.1-3ПВ.1-3 28-02	КАРКАС ПЛОСКИЙ КР18	2	
				1.020.1-3ПВ.1-3 16-03 КП19		
				СБОРОЧНЫЕ ЕДИНИЦЫ		
А4		1	1.020.1-3ПВ.1-3 28-03	КАРКАС ПЛОСКИЙ КР19	2	
				1.020.1-3ПВ.1-3 16-04 КП20		

34
9145/1

ВЗАМ.ИНВ № | ПОДПИСЬ И ДАТА | ИНВ № ПОДЛ

1.020.1-3ПВ.1-3 16

НАЧ ОТД	Шевченко		
Н.КОНТР	Ребров		
ГЛ СПЕЦ	Ничипоренко		
ПРОВЕРИЛ	Ничипоренко		
РАЗРАБ	Пинчук		

КАРКАС ПРОСТРАНСТВЕННЫЙ КПI6-КП20

СТАДИЯ	ЛИСТ	ЛИСТОВ
Р	I	2

ГОСГРАЖДАНСТРОЙ КиевЗНИИЭП

ФОРМАТ А4

ФОРМАТ	ЗОНА	ПОЗ	ОБОЗНАЧЕНИЕ	НАИМЕНОВАНИЕ	КОЛ	ПРИМЕЧАНИЕ
				СБОРОЧНЫЕ ЕДИНИЦЫ		
А4		1	1.020.1-3ПВ.1-3 28-04	КАРКАС ПЛОСКИЙ КР20	2	

ФОРМАТ А4

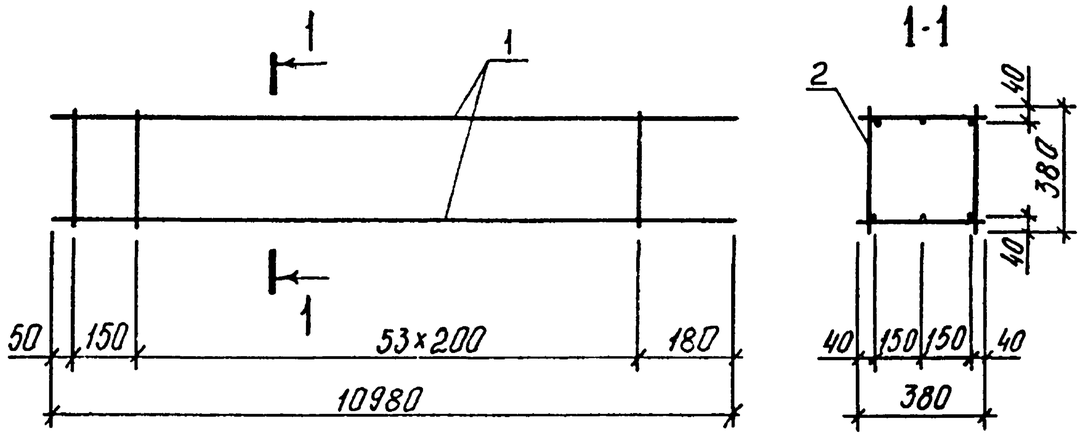

ОБОЗНАЧЕНИЕ	МАРКА	МАССА, КГ
1.020.1-3ПВ.1-3 16	КП16	304,1
-01	КП17	368,7
-02	КП18	475,4
-03	КП19	585,9
-04	КП20	709,4

35
9149,1

НАЧ ОТД	Шевченко		
Н.КОНТР	Ребров		
ГЛ СПЕЦ	Ничипоренко		
ПРОВЕРИЛ	Ничипоренко		
РАЗРАБ.	Мустафаева		

1.020.1-3ПВ.1-3 16 СБ

КАРКАС ПРОСТРАНСТВЕННЫЙ КП16 - КП20
СБОРОЧНЫЙ ЧЕРТЕЖ

СТАДИЯ	МАССА	МАСШТАБ
Р	СМ ТАБЛ	
ЛИСТ	ЛИСТОВ 1	

ГОСГРАЖДАНСТРОЙ
КиевЗНИИЭП

ОПЕРАТОР ТЛП КОРТ

ЭПВЦ КиевЗНИИЭП

СКОПО

ВЗАМ ИНВ № | ПОДПИСЬ И ДАТА | ИНВ №ПОДЛ

ФОРМАТ А4

ФОРМАТ	ЗОНА	ПОЗ	ОБОЗНАЧЕНИЕ	НАИМЕНОВАНИЕ	КОЛ.	ПРИМЕЧАНИЕ
				ДОКУМЕНТАЦИЯ		
А4			1.020.1-3ПВ.1-3 17СБ	СБОРОЧНЫЙ ЧЕРТЕЖ		
А4			1.020.1-3ПВ.1-3 00ТО	ТЕХНИЧЕСКОЕ ОПИСАНИЕ		
				ДЕТАЛИ		
БЧ		2	12.013.380	СТ. ОТД. ГОСТ 5781-82* Ф12 А-Ш L=380	114	0.34КГ
			ПЕРЕМЕННЫЕ ДАННЫЕ	ДЛЯ ИСПОЛНЕНИЙ:		
				1.020.1-3ПВ.1-3 17 КП21		
				СБОРОЧНЫЕ ЕДИНИЦЫ		
А4		1	1.020.1-3ПВ.1-3 29	КАРКАС ПЛОСКИЙ КР21	2	
				1.020.1-3ПВ.1-3 17-01 КП22		
				СБОРОЧНЫЕ ЕДИНИЦЫ		
А4		1	1.020.1-3ПВ.1-3 29-01	КАРКАС ПЛОСКИЙ КР22	2	
				1.020.1-3ПВ.1-3 17-02 КП23		
				СБОРОЧНЫЕ ЕДИНИЦЫ		
А4		1	1.020.1-3ПВ.1-3 29-02	КАРКАС ПЛОСКИЙ КР23	2	
				1.020.1-3ПВ.1-3 17-03 КП24		
				СБОРОЧНЫЕ ЕДИНИЦЫ		
А4		1	1.020.1-3ПВ.1-3 29-03	КАРКАС ПЛОСКИЙ КР24	2	
				1.020.1-3ПВ.1-3 17-04 КП25		

1.020.1-3ПВ.1-3 17

НАЧ ОТД	Шевченко	
Н КОНТР	Ребров	
ГЛ СПЕЦ	Ничипоренко	
ПРОВЕРИЛ	Ничипоренко	
РАЗРАБ	Пинчук	

КАРКАС ПРОСТРАНСТВЕННЫЙ КП2I-КП25

СТАДИЯ	ЛИСТ	ЛИСТОВ
Р	I	2

ГОСГРАЖДАНСТРОЙ КиевЗНИИЭП

ФОРМАТ А4

ЭПВЦ Киев ЗНИИЭП

ОПЕРАТОР ТЛП КОРТ

Скала

ФОРМАТ	ЗОНА	ПОЗ	ОБОЗНАЧЕНИЕ	НАИМЕНОВАНИЕ	КОЛ	ПРИМЕЧАНИЕ
				СБОРОЧНЫЕ ЕДИНИЦЫ		
А4		1	1.020.1-3ПВ.1-3 29-04	КАРКАС ПЛОСКИЙ КР25	2	

ВЗАМ ИНВ №

ПОДПИСЬ И ДАТА

ИНВ № ПОДЛ

36

91-19/1

1.020.1-3ПВ.1-3 17

ЛИСТ 2

ФОРМАТ А4

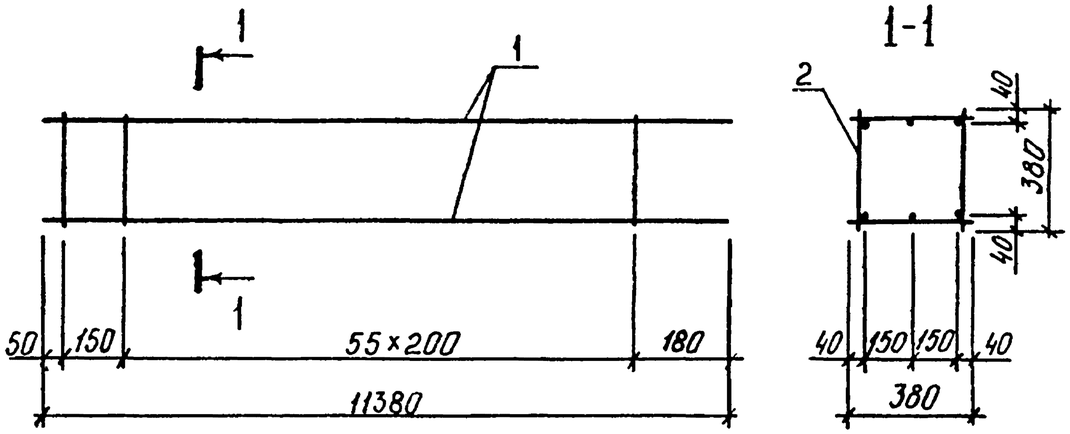

ОБОЗНАЧЕНИЕ	МАРКА	МАССА,КГ
I.020.I-3ПВ.I-3 I7	КП2I	3I8,7
-0I	КП22	385,6
-02	КП23	496,2
-03	КП24	6I0,8
-04	КП25	738,2

1.020.1-3ПВ.1-3 17СБ

КАРКАС ПРОСТРАНСТВЕННЫЙ КП2I - КП25 СБОРОЧНЫЙ ЧЕРТЕЖ

СТАДИЯ	МАССА	МАСШТАБ
Р	СМ ТАБЛ	

ЛИСТ | ЛИСТОВ 1

ГОСГРАЖДАНСТРОЙ КиевЗНИИЭП

НАЧ ОТД	Шевченко	
Н КОНТР	Ребров	
ГЛ СПЕЦ	Ничипоренко	
ПРОВЕРИЛ	Ничипоренко	
РАЗРАБ	Мустафаева	

ФОРМАТ А4

ЭПВЦ КиевЗНИИЭП | ОПЕРАТОР ТЛП КОРТ | Скала

ФОРМАТ	ЗОНА	ПОЗ	ОБОЗНАЧЕНИЕ	НАИМЕНОВАНИЕ	КОЛ	ПРИМЕЧАНИЕ
				ДОКУМЕНТАЦИ		
А4			1.020.1-3ПВ.1-3 18СБ	СБОРОЧНЫЙ ЧЕРТЕЖ		
А4			1.020.1-3ПВ.1-3 00ТО	ТЕХНИЧЕСКОЕ ОПИСАНИЕ		
				ДЕТАЛИ		
БЧ		2	12.013.380	СТ. ОТД. ГОСТ 5781-82* Ф12 А-Ш L=380	130	0.34КГ
			ПЕРЕМЕННЫЕ ДАННЫЕ	ДЛЯ ИСПОЛНЕНИЙ:		
				1.020.1-3ПВ.1-3 18 КП26		
				СБОРОЧНЫЕ ЕДИНИЦЫ		
А4		1	1.020.1-3ПВ.1-3 30	КАРКАС ПЛОСКИЙ КР26	2	
				1.020.1-3ПВ.1-3 18-01 КП27		
				СБОРОЧНЫЕ ЕДИНИЦЫ		
А4		1	1.020.1-3ПВ.1-3 30-01	КАРКАС ПЛОСКИЙ КР27	2	
				1.020.1-3ПВ.1-3 18-02 КП28		
				СБОРОЧНЫЕ ЕДИНИЦЫ		
А4		1	1.020.1-3ПВ.1-3 30-02	КАРКАС ПЛОСКИЙ КР28	2	
				1.020.1-3ПВ.1-3 18-03 КП29		
				СБОРОЧНЫЕ ЕДИНИЦЫ		
А4		1	1.020.1-3ПВ.1-3 30-03	КАРКАС ПЛОСКИЙ КР29	2	
				1.020.1-3ПВ.1-3 18-04 КП30		

37
9149,1

1.020.1-3ПВ.1-3 18

НАЧ ОТД	Шевченко	
Н.КОНТР	Ребров	
ГЛ СПЕЦ	Ничипоренко	
ПРОВЕРИЛ	Ничипоренко	
РАЗРАБ	Пинчук	

КАРКАС ПРОСТРАНСТВЕННЫЙ КП26-КП30

СТАДИЯ	ЛИСТ	ЛИСТОВ
Р	I	2

ГОСГРАЖДАНСТРОЙ КиевЗНИИЭП

ВЗАМ ИНВ № | ПОДПИСЬ И ДАТА | ИНВ № ПОДЛ

ФОРМАТ А4

ФОРМАТ	ЗОНА	ПОЗ	ОБОЗНАЧЕНИЕ	НАИМЕНОВАНИЕ	КОЛ	ПРИМЕЧАНИЕ
				СБОРОЧНЫЕ ЕДИНИЦЫ		
А4		1	1.020.1-3ПВ.1-3 30-04	КАРКАС ПЛОСКИЙ КП30	2	

ЭПВЦ КиевЗНИИЭП | ОПЕРАТОР ТЛП КОРТ | Скала

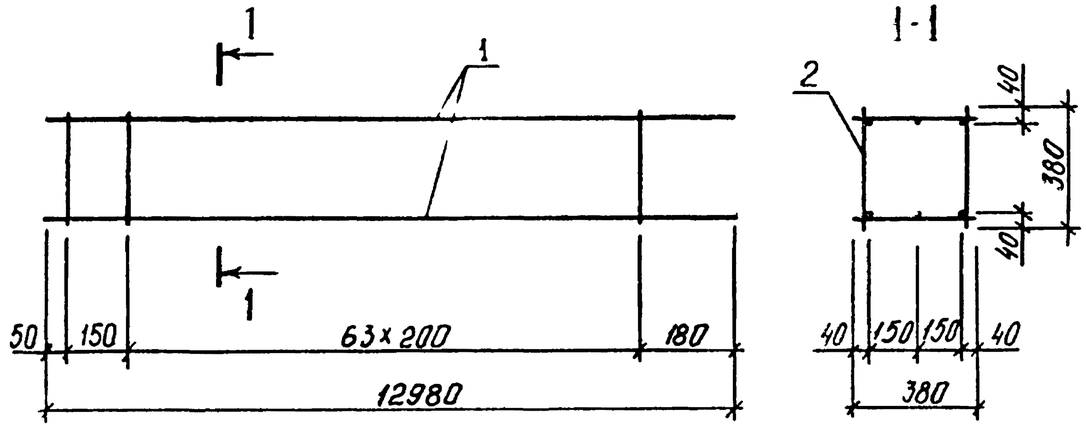

ОБОЗНАЧЕНИЕ	МАРКА	МАССА, КГ
I.020.I-3ПВ.I-3 I8	КП26	363,5
-0I	КП27	439,8
-02	КП28	566,0
-03	КП29	696,6
-04	КП30	842,6

38
9149/1

ВЗАМ ИНВ № | ПОДПИСЬ И ДАТА | ИНВ №ПОДЛ

НАЧ.ОТД	Шевченко	
Н.КОНТР	Ребров	
ГЛ.СПЕЦ	Ничипоренко	
ПРОВЕРИЛ	Ничипоренко	
РАЗРАБ	Мустафаева	

1.020.1-3ПВ.1-3 18 СБ

КАРКАС ПРОСТРАНСТВЕННЫЙ КП26 – КП30 СБОРОЧНЫЙ ЧЕРТЕЖ

СТАДИЯ	МАССА	МАСШТАБ
Р	СМ ТАБЛ	
ЛИСТ	ЛИСТОВ 1	

ГОСГРАЖДАНСТРОЙ КиевЗНИИЭП

ФОРМАТ	ЗОНА	ПОЗ	ОБОЗНАЧЕНИЕ	НАИМЕНОВАНИЕ	КОЛ	ПРИМЕЧАНИЕ
				ДОКУМЕНТАЦИЯ		
А4			1.020.1-3ПВ.1-3 19СБ	СБОРОЧНЫЙ ЧЕРТЕЖ		
А4			1.020.1-3ПВ.1-3 00ТО	ТЕХНИЧЕСКОЕ ОПИСАНИЕ		
				ДЕТАЛИ		
БЧ		2	12.013.380	СТ. ОТД. ГОСТ 5781-82* Ф12 А-III L=380	98	0.34КГ
			ПЕРЕМЕННЫЕ ДАННЫЕ	ДЛЯ ИСПОЛНЕНИЙ:		
				1.020.1-3ПВ.1-3 19 КП31		
				СБОРОЧНЫЕ ЕДИНИЦЫ		
А4		1	1.020.1-3ПВ.1-3 31	КАРКАС ПЛОСКИЙ КР31	2	
				1.020.1-3ПВ.1-3 19-01 КП32		
				СБОРОЧНЫЕ ЕДИНИЦЫ		
А4		1	1.020.1-3ПВ.1-3 31-01	КАРКАС ПЛОСКИЙ КР32	2	
				1.020.1-3ПВ.1-3 19-02 КП33		
				СБОРОЧНЫЕ ЕДИНИЦЫ		
А4		1	1.020.1-3ПВ.1-3 31-02	КАРКАС ПЛОСКИЙ КР33	2	
				1.020.1-3ПВ.1-3 19-03 КП34		
				СБОРОЧНЫЕ ЕДИНИЦЫ		
А4		1	1.020.1-3ПВ.1-3 31-03	КАРКАС ПЛОСКИЙ КР34	2	
				1.020.1-3ПВ.1-3 19-04 КП35		

		1.020.1-3ПВ.1-3 19	
НАЧОТД	Шевченко	КАРКАС ПРОСТРАНСТВЕННЫЙ КП31-КП35	СТАДИЯ: Р; ЛИСТ: I; ЛИСТОВ: 2
НКОНТР	Ребров		ГОСГРАЖДАНСТРОЙ КиевЗНИИЭП
ГЛСПЕЦ	Ничипоренко		
ПРОВЕРИЛ	Ничипоренко		
РАЗРАБ	Пинчук		

ФОРМАТ А4

ЭПВЦ Киев ЗНИИЭП

ОПЕРАТОР ТЛП КОРТ

Скола

ФОРМАТ	ЗОНА	ПОЗ	ОБОЗНАЧЕНИЕ	НАИМЕНОВАНИЕ	КОЛ	ПРИМЕЧАНИЕ
				СБОРОЧНЫЕ ЕДИНИЦЫ		
А4		1	1.020.1-3ПВ.1-3 31-04	КАРКАС ПЛОСКИЙ КР35	2	

ВЗАМ ИНВ №

ПОДПИСЬ И ДАТА

ИНВ №ПОДЛ

39
9149 1

1.020.1-3ПВ.1-3 19	ЛИСТ 2

ФОРМАТ А4

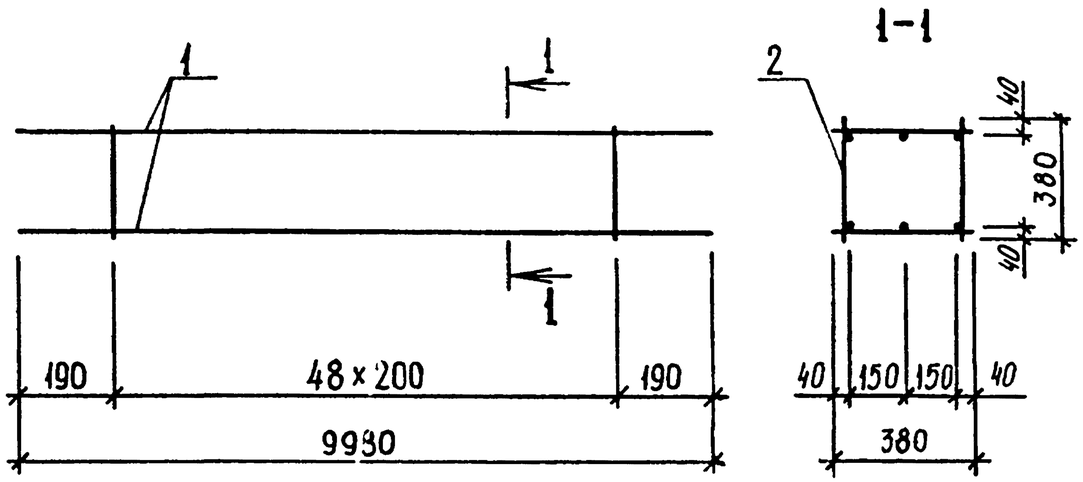

ОБОЗНАЧЕНИЕ	МАРКА	МАССА, КГ
I.020.I-3ПВ.I-3 I9	КП3I	278,5
-0I	КП32	337,2
-02	КП33	434,I
-03	КП34	534,5
-04	КП35	646,7

НАЧОТД	Шевченко		
НКОНТР	Ребров		
ГЛСПЕЦ	Ничипоренко		
ПРОВЕРИЛ	Ничипоренко		
РАЗРАБ.	Греськив		

1.020.1-3ПВ.1-3 19СБ

КАРКАС ПРОСТРАНСТВЕННЫЙ КП3I - КП35 СБОРОЧНЫЙ ЧЕРТЕЖ

СТАДИЯ	МАССА	МАСШТАБ
Р	СМ ТАБЛ	
ЛИСТ	ЛИСТОВ 1	

ГОСГРАЖДАНСТРОЙ КиевЗНИИЭП

ФОРМАТ А4

Скопировал

ЭПВЦ КиевЗНИИЭП | ОПЕРАТОР ТЛП КОРТ

ФОРМАТ	ЗОНА	ПОЗ	ОБОЗНАЧЕНИЕ	НАИМЕНОВАНИЕ	КОЛ	ПРИМЕЧАНИЕ
				ДОКУМЕНТАЦИЯ		
А4			1.020.1-3ПВ.1-3 20СБ	СБОРОЧНЫЙ ЧЕРТЕЖ		
А4			1.020.1-3ПВ.1-3 00ТО	ТЕХНИЧЕСКОЕ ОПИСАНИЕ		
				ДЕТАЛИ		
ВЧ		2	12.013.380	СТ. ОТД. ГОСТ 5781-82* Ф12 А-III L=380	20	0.34КГ
			ПЕРЕМЕННЫЕ ДАННЫЕ	ДЛЯ ИСПОЛНЕНИЙ:		
				1.020.1-3ПВ.1-3 20 КП36		
				СБОРОЧНЫЕ ЕДИНИЦЫ		
А4		1	1.020.1-3ПВ.1-3 32	КАРКАС ПЛОСКИЙ КР36	2	
				1.020.1-3ПВ.1-3 20-01 КП37		
				СБОРОЧНЫЕ ЕДИНИЦЫ		
А4		1	1.020.1-3ПВ.1-3 32-01	КАРКАС ПЛОСКИЙ КР37	2	
				1.020.1-3ПВ.1-3 20-02 КП38		
				СБОРОЧНЫЕ ЕДИНИЦЫ		
А4		1	1.020.1-3ПВ.1-3 32-02	КАРКАС ПЛОСКИЙ КР38	2	
				1.020.1-3ПВ.1-3 20-03 КП39		
				СБОРОЧНЫЕ ЕДИНИЦЫ		
А4		1	1.020.1-3ПВ.1-3 32-03	КАРКАС ПЛОСКИЙ КР39	2	
				1.020.1-3ПВ.1-3 20-04 КП40		

40
9149/1

ВЗАМ.ИНВ№ | ПОДПИСЬ И ДАТА | ИНВ№ ПОДЛ

1.020.1-3ПВ.1-3 20

НАЧОТД	Шевченко		
НКОНТР	Ребров		
ГЛСПЕЦ	Ничипоренко		
ПРОВЕРИЛ	Ничипоренко		
РАЗРАБ	Пинчук		

КАРКАС ПРОСТРАНСТВЕННЫЙ КП36-КП40

СТАДИЯ	ЛИСТ	ЛИСТОВ
Р	I	2

ГОСГРАЖДАНСТРОЙ КиевЗНИИЭП

ФОРМАТ А4

ФОРМАТ	ЗОНА	ПОЗ	ОБОЗНАЧЕНИЕ	НАИМЕНОВАНИЕ	КОЛ	ПРИМЕЧАНИЕ
				СБОРОЧНЫЕ ЕДИНИЦЫ		
А4		1	1.020.1-3ПВ.1-3 32-04	КАРКАС ПЛОСКИЙ КР40	2	

Киев ЗНИИЭП ТЛП КОРТ

1.020.1-3ПВ.1-3 20 | ЛИСТ 2

ФОРМАТ А4

Скала

ОПЕРАТОР ТЛП КОРТ

ЭПВЦ КиевЗНИИЭП

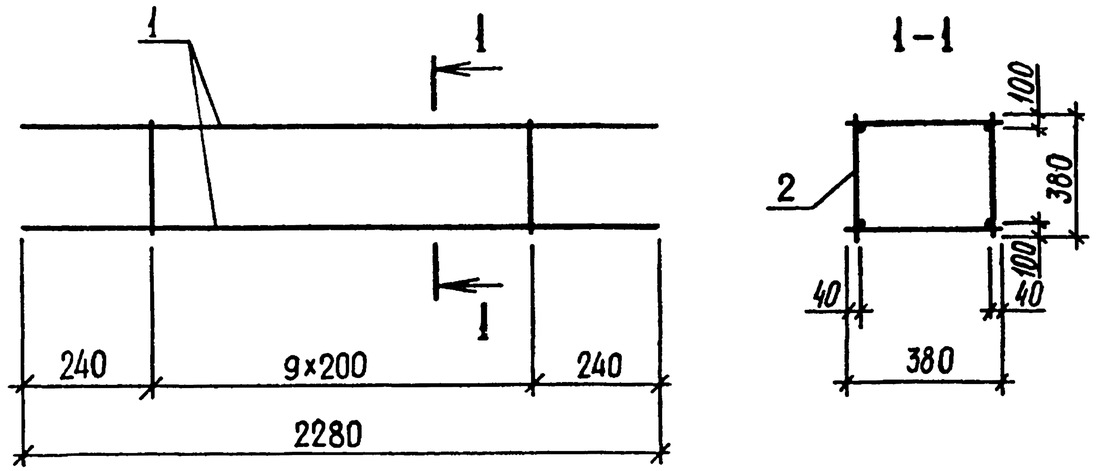

ОБОЗНАЧЕНИЕ	МАРКА	МАССА, КГ
I.020.I-3ПВ.I-3 20	КП36	44,0
-0I	КП37	53,8
-02	КП38	69,0
-03	КП39	84,3
-04	КП40	I0I,4

9149/1 41

ВЗАМ ИНВ №

ПОДПИСЬ И ДАТА

ИНВ № ПОДЛ

НАЧ ОТД	Шевченко	
Н КОНТР	Ребров	
ГЛ СПЕЦ	Ничипаренко	
ПРОВЕРИЛ	Ничипаренко	
РАЗРАБ.	Греськив	

1.020.1-3ПВ.1-3 20СБ

КАРКАС ПРОСТРАНСТВЕННЫЙ КП36 - КП40 СБОРОЧНЫЙ ЧЕРТЕЖ

СТАДИЯ	МАССА	МАСШТАБ
Р	СМ ТАБЛ	

ЛИСТ | ЛИСТОВ

ГОСГРАЖДАНСТ ОР КиевЗНИИ

ФОРМАТ	ЗОНА	ПОЗ	ОБОЗНАЧЕНИЕ	НАИМЕНОВАНИЕ	КОЛ.	ПРИМЕЧАНИЕ
				ДОКУМЕНТАЦИЯ		
А4			1.020.1-3ПВ.1-3 21СВ	СБОРОЧНЫЙ ЧЕРТЕЖ		
А4			1.020.1-3ПВ.1-3 00ТО	ТЕХНИЧЕСКОЕ ОПИСАНИЕ		
				ДЕТАЛИ		
ВЧ		2	12.013.380	СТ. ОТД. ГОСТ 5781-82* Ф12 А-Ш L=380	50	0.34КГ
			ПЕРЕМЕННЫЕ ДАННЫЕ	ДЛЯ ИСПОЛНЕНИЙ:		
				1.020.1-3ПВ.1-3 21 КП41		
				СБОРОЧНЫЕ ЕДИНИЦЫ		
А4		1	1.020.1-3ПВ.1-3 33	КАРКАС ПЛОСКИЙ КР41	2	
				1.020.1-3ПВ.1-3 21-01 КП42		
				СБОРОЧНЫЕ ЕДИНИЦЫ		
А4		1	1.020.1-3ПВ.1-3 33-01	КАРКАС ПЛОСКИЙ КР42	2	
				1.020.1-3ПВ.1-3 21-02 КП43		
				СБОРОЧНЫЕ ЕДИНИЦЫ		
А4		1	1.020.1-3ПВ.1-3 33-02	КАРКАС ПЛОСКИЙ КР43	2	
				1.020.1-3ПВ.1-3 21-03 КП44		
				СБОРОЧНЫЕ ЕДИНИЦЫ		
А4		1	1.020.1-3ПВ.1-3 33-03	КАРКАС ПЛОСКИЙ КР44	2	
				1.020.1-3ПВ.1-3 21-04 КП45		

1.020.1-3ПВ.1-3 21

НАЧ ОТД	Шевченко	
Н КОНТР	Ребров	
ГЛ СПЕЦ	Ничипоренко	
ПРОВЕРИЛ	Ничипоренко	
РАЗРАБ.	Пинчук	

КАРКАС ПРОСТРАНСТВЕННЫЙ КП41-КП45

СТАДИЯ	ЛИСТ	ЛИСТОВ
Р	1	2

ГОСГРАЖДАНСТРОЙ КиевЗНИИЭП

ФОРМАТ А4

ЭПВЦ Киев ЗНИИЭП

ОПЕРАТОР ТЛП КОРТ

Скала

ФОРМАТ	ЗОНА	ПОЗ	ОБОЗНАЧЕНИЕ	НАИМЕНОВАНИЕ	КОЛ.	ПРИМЕЧАНИЕ
				СБОРОЧНЫЕ ЕДИНИЦЫ		
А4		1	1.020.1-3ПВ.1-3 33-04	КАРКАС ПЛОСКИЙ КР45	2	

ВЗАМ ИНВ №

ПОДПИСЬ И ДАТА

ИНВ № ОДЛ

42

91+3,1

1.020.1-3ПВ.1-3 21

ЛИСТ 2

ФОРМАТ А4

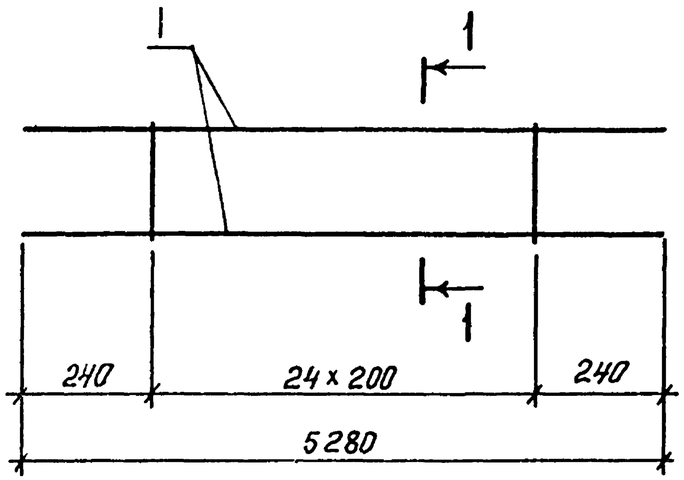

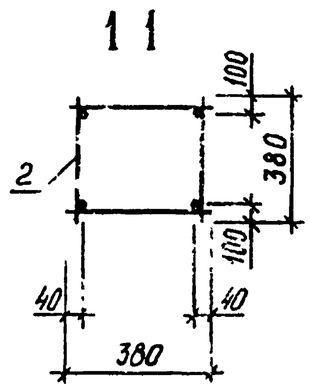

ОБОЗНАЧЕНИЕ	МАРКА	МАССА,КГ
I.020.I-3ПВ.I-3 2I	КП4I	I05,8
-0I	КП42	I26,5
-02	КП43	I6I,9
-03	КП44	I97,3
-04	КП45	236,9

				1.020.1-3ПВ.1-3 21СБ		
НАЧ ОТД	Шевченко		КАРКАС ПРОСТРАНСТВЕННЫЙ КП4I – КП45 СБОРОЧНЫЙ ЧЕРТЕЖ	СТАДИЯ	МАССА	МАСШТАБ
Н.КОНТР	Ребров			Р	СМ ТАБЛ	
ГЛ СПЕЦ	Ничипаренко			ЛИСТ	ЛИСТОВ 1	
ПРОВЕРИЛ	Ничипаренко			ГОСГРАЖДАНСТРОЙ КиевЗНИИЭП		
РАЗРАБ	Фейко					

ФОРМАТ А4

ФОРМАТ	ЗОНА	ПОЗ	ОБОЗНАЧЕНИЕ	НАИМЕНОВАНИЕ	КОЛ.	ПРИМЕЧАНИЕ
				ДОКУМЕНТАЦИЯ		
А4			1.020.1-3ПВ.1-3 22СБ	СБОРОЧНЫЙ ЧЕРТЕЖ		
А4			1.020.1-3ПВ.1-3 00ТО	ТЕХНИЧЕСКОЕ ОПИСАНИЕ		
				ДЕТАЛИ		
БЧ		2	12.013.380	СТ. ОТД. ГОСТ 5781-82* Ф12 А-III L=380	62	0.34КГ
			ПЕРЕМЕННЫЕ ДАННЫЕ	ДЛЯ ИСПОЛНЕНИЙ:		
				1.020.1-3ПВ.1-3 22 КП46		
				СБОРОЧНЫЕ ЕДИНИЦЫ		
А4		1	1.020.1-3ПВ.1-3 34	КАРКАС ПЛОСКИЙ КР46	2	
				1.020.1-3ПВ.1-3 22-01 КП47		
				СБОРОЧНЫЕ ЕДИНИЦЫ		
А4		1	1.020.1-3ПВ.1-3 34-01	КАРКАС ПЛОСКИЙ КР47	2	
				1.020.1-3ПВ.1-3 22-02 КП48		
				СБОРОЧНЫЕ ЕДИНИЦЫ		
А4		1	1.020.1-3ПВ.1-3 34-02	КАРКАС ПЛОСКИЙ КР48	2	
				1.020.1-3ПВ.1-3 22-03 КП49		
				СБОРОЧНЫЕ ЕДИНИЦЫ		
А4		1	1.020.1-3ПВ.1-3 34-03	КАРКАС ПЛОСКИЙ КР49	2	
				1.020.1-3ПВ.1-3 22-04 КП50		43 9149/1

ЭПВЦ КиевЗНИИЭП | ОПЕРАТОР ТЛП КОРТ | Скопо

ВЗАМ ИНВ № | ПОДПИСЬ И ДАТА | ИНВ № ПОДЛ

				1.020.1-3ПВ.1-3 22			
НАЧ ОТД	Шевченко		КАРКАС ПРОСТРАНСТВЕННЫЙ КП46-КП50	СТАДИЯ	ЛИСТ	ЛИСТОВ	
Н.КОНТР	Ребров			Р	I	2	
ГЛ СПЕЦ	Ничипаренко			ГОСГРАЖДАНСТРОЙ КиевЗНИИЭП			
ПРОВЕРИЛ	Ничипаренко						
РАЗРАБ	Линчук						

ФОРМАТ А4

ФОРМАТ	ЗОНА	ПОЗ	ОБОЗНАЧЕНИЕ	НАИМЕНОВАНИЕ	КОЛ	ПРИМЕЧАНИЕ
				СБОРОЧНЫЕ ЕДИНИЦЫ		
А4		1	1.020.1-3ПВ.1-3 34-04	КАРКАС ПЛОСКИЙ КР50	2	

ЭПВЦ КиевЗНИИЭП | ОПЕРАТОР ТЛП КОРТ | Скола

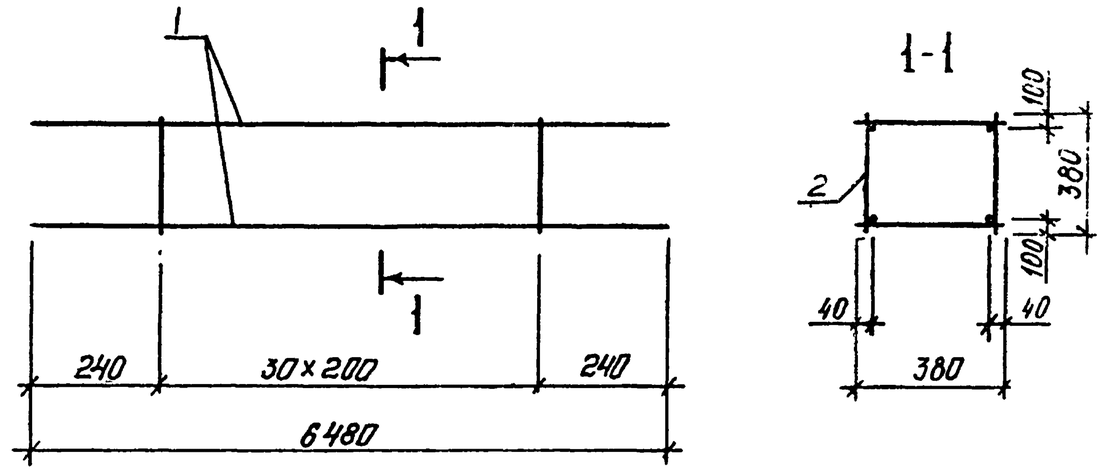

ОБОЗНАЧЕНИЕ	МАРКА	МАССА, КГ
1.020.1-3ПВ.1-3 22	КП46	130,1
-01	КП47	155,5
-02	КП48	199,1
-03	КП49	242,6
-04	КП50	291,1

44
9149.1

ВЗАМ ИНВ № | ПОДПИСЬ И ДАТА | ИНВ №ПОДЛ

НАЧ ОТД	Шевченко	
Н.КОНТР	Ребров	
ГЛ СПЕЦ	Ничипоренко	
ПРОВЕРИЛ	Ничипоренко	
РАЗРАБ	Федько	

1.020.1-3ПВ.1-3 22СБ

КАРКАС ПРОСТРАНСТВЕННЫЙ КП46 – КП50
СБОРОЧНЫЙ ЧЕРТЕЖ

СТАДИЯ	МАССА	МАСШТАБ
Р	СМ ТАБЛ	

ЛИСТ | ЛИСТОВ 1

ГОСГРАЖДАНСТРОЙ
КиевЗНИИЭП

ФОРМАТ А4

ФОРМАТ	ЗОНА	ПОЗ	ОБОЗНАЧЕНИЕ	НАИМЕНОВАНИЕ	КОЛ	ПРИМЕЧАНИЕ
				ДОКУМЕНТАЦИЯ		
А4			I.020.I-3ПВ.I-3 23СБ	СБОРОЧНЫЙ ЧЕРТЕЖ		
А4			I.020.I-3ПВ.I-3 ООТО	ТЕХНИЧЕСКОЕ ОПИСАНИЕ		
				ДЕТАЛИ		
				СТ. ОТД. ГОСТ 5781-82*		
БЧ		I	I6.0I3.6380	Ф16 А-III L=6380	4	10.07КГ
БЧ		2	6.0II.I425	Ф6 А-I L=I425	33	0.32КГ

ТПП КОРТ

ЭПВЦ КиевЗНИИЭП

НАЧ.ОТД	Шевченко	
Н.КОНТР	Ребров	
ГЛ.СПЕЦ	Ничипоренко	
ПРОВЕРИЛ	Ничипоренко	
РАЗРАБ	Пинчук	

I.020.I-3ПВ.I-3 23

КАРКАС ПРОСТРАНСТВЕННЫЙ КП5I

СТАДИЯ	ЛИСТ	ЛИСТОВ
Р		I

ГОСГРАЖДАНСТРОЙ КиевЗНИИЭП

ФОРМАТ А4

Слола

ОПЕРАТОР ТПП КОРТ

ЭПВЦ КиевЗНИИЭП

1-1

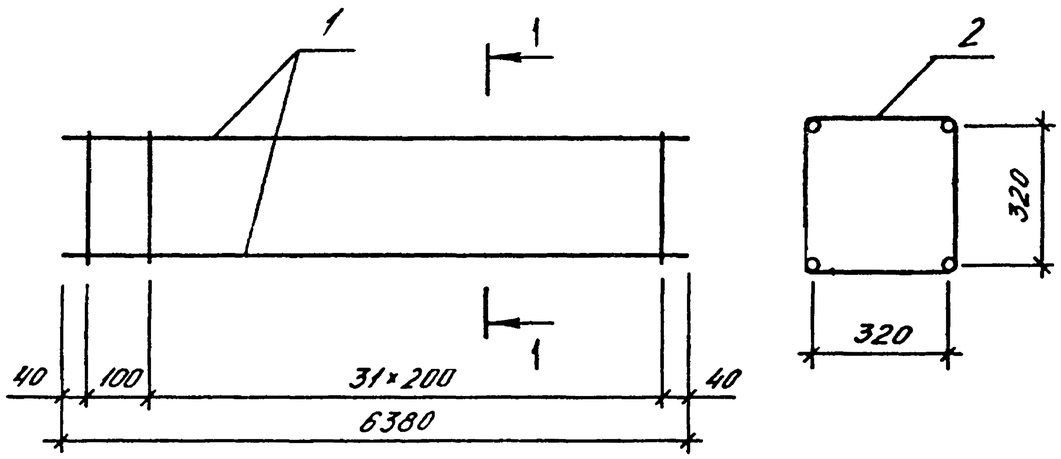

ВЗАМ ИНВ №

ПОДПИСЬ И ДАТА

ИНВ №ПОДЛ

9149/1 45

НАЧ.ОТД	Шевченко	
Н.КОНТР	Ребров	
ГЛ.СПЕЦ	Ничипоренко	
ПРОВЕРИЛ	Ничипоренко	
РАЗРАБ.	Федько	

1.020.1-3ПВ.1-3 23СБ

КАРКАС ПРОСТРАНСТВЕННЫЙ КП5I

СБОРОЧНЫЙ ЧЕРТЕЖ

СТАДИЯ	МАССА	МАСШТАБ
Р	50,7	
ЛИСТ	ЛИСТОВ 1	

ГОСГРАЖДАНСТРОЙ КиевЗНИИЭП

ФОРМАТ А4

ФОРМАТ	ЗОНА	ПОЗ	ОБОЗНАЧЕНИЕ	НАИМЕНОВАНИЕ	КОЛ.	ПРИМЕЧАНИЕ
				ДОКУМЕНТАЦИЯ		
А4			1.020.1-3ПВ.1-3 24СВ	СВОРОЧНЫЙ ЧЕРТЕЖ		
А4			1.020.1-3ПВ.1-3 00ТО	ТЕХНИЧЕСКОЕ ОПИСАНИЕ		
				СВОРОЧНЫЕ ЕДИНИЦЫ		
А4		1	1.020.1-3ПВ.1-3 36	ИЗДЕЛИЕ ЗАКЛАДНОЕ МН53	4	
			ПЕРЕМЕННЫЕ ДАННЫЕ	ДЛЯ ИСПОЛНЕНИЙ:		
				1.020.1-3ПВ.1-3 24 КП52		
				ДЕТАЛИ		
				СТ. ОТД. ГОСТ 5781-82*		
ВЧ		2	16.013.1530	Ф16 А-III L=1530	4	2.41КГ
ВЧ		3	6.011.1425	Ф6 А-I L=1425	6	0.32КГ
				1.020.1-3ПВ.1-3 24-01 КП53		
				ДЕТАЛИ		
				СТ. ОТД. ГОСТ 5781-82*		
ВЧ		2	16.013.2830	Ф16 А-III L=2830	4	4.47КГ
ВЧ		3	6.011.1425	Ф6 А-I L=1425	10	0.32КГ
				1.020.1-3ПВ.1-3 24-02 КП54		
				ДЕТАЛИ		
				СТ. ОТД. ГОСТ 5781-82*		
ВЧ		2	16.013.3130	Ф16 А-III L=3130	4	4.94КГ
ВЧ		3	6.011.1425	Ф6 А-I L=1425	11	0.32КГ
				1.020.1-3ПВ.1-3 24-03 КП55		
				ДЕТАЛИ		
				СТ. ОТД. ГОСТ 5781-82*		
ВЧ		2	16.013.3730	Ф16 А-III L=3730	4	5.89КГ
ВЧ		3	6.011.1425	Ф6 А-I L=1425	13	0.32КГ

ЭПВЦ Киев ЗНИИЭП

ОПЕРАТОР ТЛП КОРТ

Скола

НАЧ ОТД	Шевченка	
Н КОНТР	Ребров	
ГЛ СПЕЦ	Ничипоренко	
ПРОВЕРИЛ	Ничипоренко	
РАЗРАБ	Гинчук	

1.020.1-3ПВ.1-3 24

КАРКАС ПРОСТРАНСТВЕННЫЙ КП52-КП55

СТАДИЯ	ЛИСТ	ЛИСТОВ
Р	1	2

ГОСГРАЖДАНСТРОЙ КиевЗНИИЭП

ФОРМАТ А4

ВЗАМ ИНВ № | ПОДПИСЬ И ДАТА | ИНВ № ПОДЛ

46
9149/1

1.020.1-3ПВ.1-3 24

ЛИСТ 2

ФОРМАТ А4

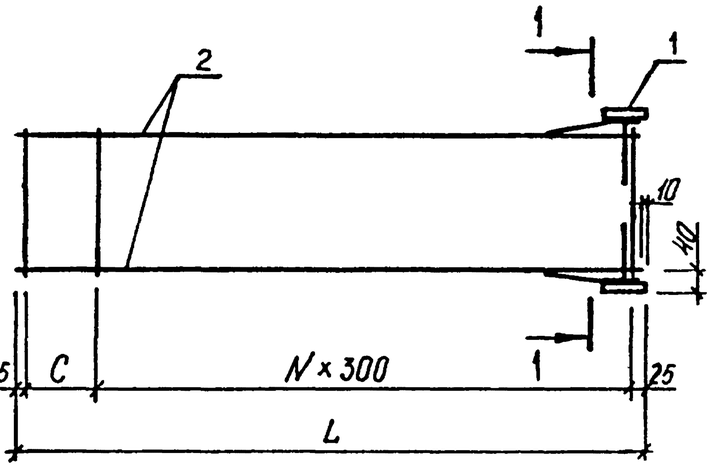

1-1

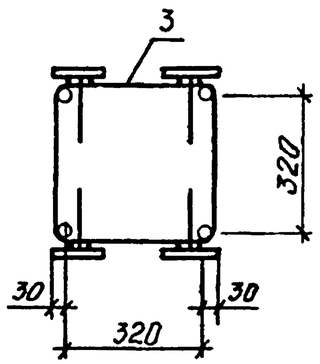

ОБОЗНАЧЕНИЕ	МАРКА	L, ММ	N	C, ММ	МАССА, КГ
I.020.I-3ПВ.I-3 24	КП52	I540	5	-	I6,0
-0I	КП53	2840	9	I00	25,5
-02	КП54	3I40	I0	I00	27,7
-03	КП55	3740	I2	I00	32,I

НАЧ ОТД	Шевченко	
Н.КОНТР	Ребров	
ГЛ СПЕЦ	Ничипоренко	
ПРОВЕРИЛ	Ничипоренко	
РАЗРАБ.	Федько	

1.020.1-3ПВ.1-3 24СБ

КАРКАС ПРОСТРАНСТВЕННЫЙ КП52 - КП55 СБОРОЧНЫЙ ЧЕРТЕЖ

СТАДИЯ	МАССА	МАСШТАБ
Р	СМ ТАБЛ	
ЛИСТ	ЛИСТОВ 1	

ГОСГРАЖДАНСТРОЙ КиевЗНИИЭП

ФОРМАТ А4

ЭПВЦ КиевЗНИИЭП ОПЕРАТОР ТПП КОРТ

ВЗАМ. ИНВ № | ПОДП И ДАТА | ИНВ № ПОДЛ

47
9149/1

ЛИСТ

ФОРМАТ А4

ФОРМАТ	ЗОНА	ПОЗ	ОБОЗНАЧЕНИЕ	НАИМЕНОВАНИЕ	КОЛ	ПРИМЕЧАНИЕ
				ДОКУМЕНТАЦИЯ		
А4			1.020.1-3ПВ.1-3 25СБ	СБОРОЧНЫЙ ЧЕРТЕЖ		
			ПЕРЕМЕННЫЕ ДАННЫЕ	ДЛЯ ИСПОЛНЕНИЙ:		
				1.020.1-3ПВ.1-3 25 КР1		
				ДЕТАЛИ		
				СТ. ОТД. ГОСТ 5781-82*		
БЧ	1		25.013.7380	Ф25 А-Ш L=7380	3	28.4КГ
БЧ	2		8.011.380	Ф8 А-I L=380	37	0.15КГ
				1.020.1-3ПВ.1-3 25-01 КР2		
				ДЕТАЛИ		
				СТ. ОТД. ГОСТ 5781-82*		
БЧ	1		28.013.7380	Ф28 А-Ш L=7380	3	35.7КГ
БЧ	2		8.011.380	Ф8 А-I L=380	37	0.15КГ
				1.020.1-3ПВ.1-3 25-02 КР3		
				ДЕТАЛИ		
				СТ. ОТД. ГОСТ 5781-82*		
БЧ	1		32.013.7380	Ф32 А-Ш L=7380	3	46.6КГ
БЧ	2		10.011.380	Ф10 А-I L=380	37	0.23КГ
				1.020.1-3ПВ.1-3 25-03 КР4		
				ДЕТАЛИ		
				СТ. ОТД. ГОСТ 5781-82*		
БЧ	1		36.013.7380	Ф36 А-Ш L=7380	3	59.0КГ
БЧ	2		10.011.380	Ф10 А-I L=380	37	0.23КГ

НАЧ ОТД	Шевченко		1.020.1-3ПВ.1-3 25
Н КОНТР	Ребров		
ГЛ СПЕЦ	Ничипоренко		КАРКАС ПЛОСКИЙ КР1 – КР5
ПРОВЕРИЛ	Ничипоренко		СТАДИЯ: Р; ЛИСТ: 1; ЛИСТОВ: 2
РАЗРАБ	Пинчук		ГОСГРАЖДАНСТРОЙ КиевЗНИИЭП

ФОРМАТ А4

Киевзниизп 1111 КОЛ 1 Шевченко 5.11

ЭПВЦ Киев ЗНИИЭП | ОПЕРАТОР ТПП КОРТ | Скала

ФОРМАТ	ЗОНА	ПОЗ	ОБОЗНАЧЕНИЕ	НАИМЕНОВАНИЕ	КОЛ	ПРИМЕЧАНИЕ
				1.020.1-3ПВ.1-3 25-04 КР5		
				ДЕТАЛИ		
				СТ. ОТД. ГОСТ 5781-82*		
БЧ	1		40.013.7380	Ф40 А-Ш L=7380	3	72.8КГ
БЧ	2		10.011.380	Ф10 А-I L=380	37	0.23КГ

ВЗАМ ИНВ № | ПОДПИСЬ И ДАТА | ИНВ №ПОДЛ

48
9149,1

1.020.1-3ПВ.1-3 25		ЛИСТ 2

ФОРМАТ А4

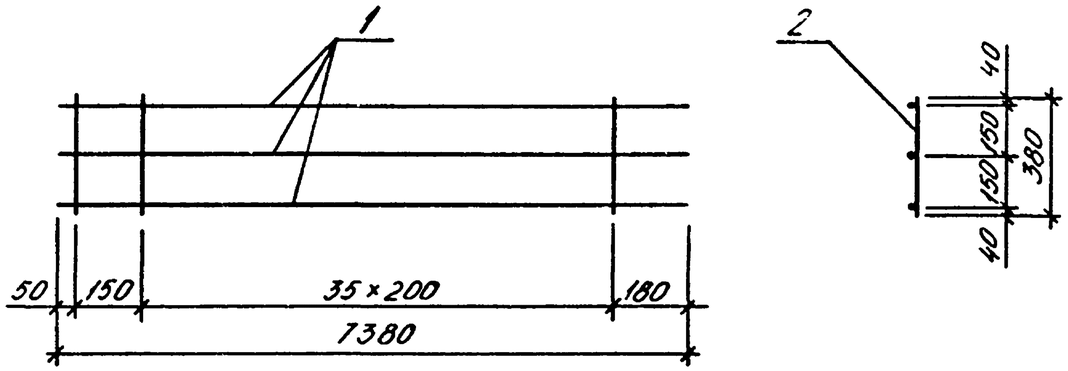

ОБОЗНАЧЕНИЕ	МАРКА	МАССА,КГ
I.020.I-3ПВ.I-3 25	КРI	90,9
-0I	КР2	II2,6
-02	КР3	I48,4
-03	КР4	I85,6
-04	КР5	227,I

1.020.1-3ПВ.1-3 25СБ

КАРКАС ПЛОСКИЙ
КРI - КР5
СБОРОЧНЫЙ ЧЕРТЕЖ

СТАДИЯ	МАССА	МАСШТАБ
Р	СМ ТАБЛ	

ЛИСТ | ЛИСТОВ 1

ГОСГРАЖДАНСТРОЙ
КиевЗНИИЭП

НАЧ ОТД	Шевченко	
Н КОНТР	Ребров	
ГЛ СПЕЦ	Ничипоренко	
ПРОВЕРИЛ	Ничипоренко	
РАЗРАБ	Федько	

ФОРМАТ А4

ЭПВЦ КиевЗНИИЭП | ОПЕРАТОР ТЛП КОРТ | Скала

ФОРМАТ	ЗОНА	ПОЗ	ОБОЗНАЧЕНИЕ	НАИМЕНОВАНИЕ	КОЛ.	ПРИМЕЧАНИЕ
				ДОКУМЕНТАЦИЯ		
А4			1.020.1-3ПВ.1-3 26СБ	СБОРОЧНЫЙ ЧЕРТЕЖ		
			ПЕРЕМЕННЫЕ ДАННЫЕ	ДЛЯ ИСПОЛНЕНИЙ:		
				1.020.1-3ПВ.1-3 26 КР6		
				ДЕТАЛИ		
				СТ. ОТД. ГОСТ 5781-82*		
ВЧ		1	25.013.9180	Ф25 А-Ш L=9180	3	35.4КГ
ВЧ		2	8.011.380	Ф8 А-I L=380	46	0.15КГ
				1.020.1-3ПВ.1-3 26-01 КР7		
				ДЕТАЛИ		
				СТ. ОТД. ГОСТ 5781-82*		
ВЧ		1	28.013.9180	Ф28 А-Ш L=9180	3	44.4КГ
ВЧ		2	8.011.380	Ф8 А-I L=380	46	0.15КГ
				1.020.1-3ПВ.1-3 26-02 КР8		
				ДЕТАЛИ		
				СТ. ОТД. ГОСТ 5781-82*		
БЧ		1	32.013.9180	Ф32 А-Ш L=9180	3	58.0КГ
БЧ		2	10.011.380	Ф10 А-I L=380	46	0.23КГ
				1.020.1-3ПВ.1-3 26-03 КР9		
				ДЕТАЛИ		
				СТ. ОТД. ГОСТ 5781-82*		
БЧ		1	36.013.9180	Ф36 А-Ш L=9180	3	73.3КГ
БЧ		2	10.011.380	Ф10 А-I L=380	46	0.23КГ

49
91-49/1

ВЗАМ.ИНВ № | ПОДПИСЬ И ДАТА | ИНВ № ПОДЛ

1.020.1-3ПВ.1-3 26

КАРКАС ПЛОСКИЙ
КР6 — КРIО

СТАДИЯ	ЛИСТ	ЛИСТОВ
Р	I	2

ГОСГРАЖДАНСТРОЙ
КиевЗНИИЭП

НАЧ ОТД	Шевченко	
Н.КОНТР	Ребров	
ГЛ СПЕЦ	Ничипоренко	
ПРОВЕРИЛ	Ничипоренко	
РАЗРАБ	Пинчук	

ФОРМАТ А4

ФОРМАТ	ЗОНА	ПОЗ.	ОБОЗНАЧЕНИЕ	НАИМЕНОВАНИЕ	КОЛ	ПРИМЕЧАНИЕ
				1.020.1-3ПВ.1-3 26-04 КР10		
				ДЕТАЛИ		
				СТ. ОТД. ГОСТ 5781-82*		
БЧ		1	40.013.9180	Ф40 А-III L=9180	3	90.6КГ
БЧ		2	10.011.380	Ф10 А-I L=380	46	0.23КГ

Киев ЗНИИЭП

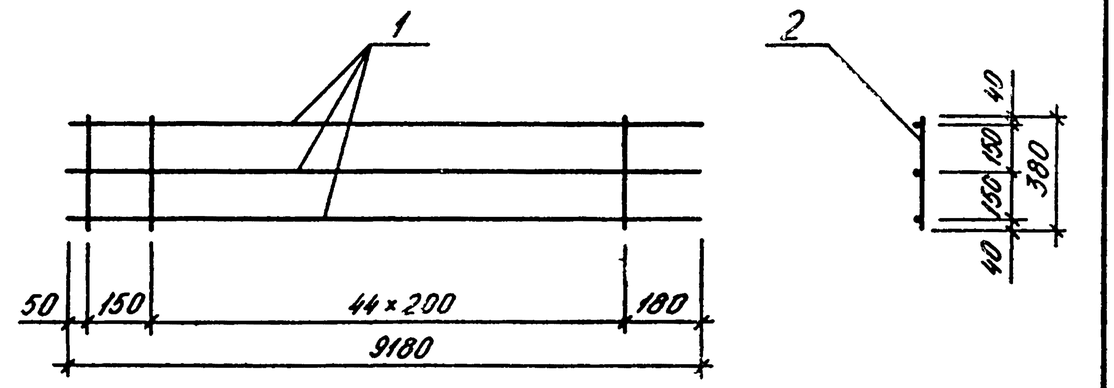

ОБОЗНАЧЕНИЕ	МАРКА	МАССА, КГ
I.020.I-3ПВ.I-3 26	КР6	II3,0
-0I	КР7	I40,0
-02	КР8	I84,6
-03	КР9	230,8
-04	КРIO	282,4

ЭПВЦ КиевЗНИИЭП | ОПЕРАТОР ТЛП КОРТ | Скало

ВЗАМ. ИНВ.№ | ПОДПИСЬ И ДАТА | ИНВ.№ ПОДЛ

50
9149,1

НАЧ.ОТД.	Шевченко	
Н.КОНТР	Ребров	
ГЛ.СПЕЦ	Ничипоренко	
ПРОВЕРИЛ	Ничипоренко	
РАЗРАБ.	Федько	

1.020.1-3ПВ.1-3 26 СБ

КАРКАС ПЛОСКИЙ КР6 - КРIO СБОРОЧНЫЙ ЧЕРТЕЖ

СТАДИЯ	МАССА	МАСШТАБ
Р	СМ ТАБЛ	

ЛИСТ | ЛИСТОВ 1

ГОСГРАЖДАНСТРОЙ КиевЗНИИЭП

ФОРМАТ А4

ФОРМАТ	ЗОНА	ПОЗ	ОБОЗНАЧЕНИЕ	НАИМЕНОВАНИЕ	КОЛ	ПРИМЕЧАНИЕ
				ДОКУМЕНТАЦИЯ		
А4			1.020.1-3ПВ.1-3 27СБ	СВОРОЧНЫЙ ЧЕРТЕЖ		
			ПЕРЕМЕННЫЕ ДАННЫЕ	ДЛЯ ИСПОЛНЕНИЙ:		
				1.020.1-3ПВ.1-3 27 КР11		
				ДЕТАЛИ		
				СТ. ОТД. ГОСТ 5781-82*		
БЧ	1		25.013.9980	Ф25 А-III L=9980	3	38.5КГ
БЧ	2		8.011.380	Ф8 А-I L=380	50	0.15КГ
				1.020.1-3ПВ.1-3 27-01 КР12		
				ДЕТАЛИ		
				СТ. ОТД. ГОСТ 5781-82*		
БЧ	1		28.013.9980	Ф28 А-III L=9980	3	48.2КГ
БЧ	2		8.011.380	Ф8 А-I L=380	50	0.15КГ
				1.020.1-3ПВ.1-3 27-02 КР13		
				ДЕТАЛИ		
				СТ. ОТД. ГОСТ 5781-82*		
БЧ	1		32.013.9980	Ф32 А-III L=9980	3	63.0КГ
БЧ	2		10.011.380	Ф10 А-I L=380	50	0.23КГ
				1.020.1-3ПВ.1-3 27-03 КР14		
				ДЕТАЛИ		
				СТ. ОТД. ГОСТ 5781-82*		
БЧ	1		36.013.9980	Ф36 А-III L=9980	3	79.7КГ
БЧ	2		10.011.380	Ф10 А-I L=380	50	0.23КГ

1.020.1-3ПВ.1-3 27

НАЧ ОТД	Шевченко	КАРКАС ПЛОСКИЙ КР11 - КР15	СТАДИЯ: Р; ЛИСТ: I; ЛИСТОВ: 2
Н КОНТР	Ребров		ГОСГРАЖДАНСТРОЙ КиевЗНИИЭП
ГЛ СПЕЦ	Ничипоренко		
ПРОВЕРИЛ	Ничипоренко		
РАЗРАБ	Пинчук		

ФОРМАТ А4

ЭПВЦ Киев ЗНИИЭП

ОПЕРАТОР ТЛП КОРТ

Скола

ФОРМАТ	ЗОНА	ПОЗ	ОБОЗНАЧЕНИЕ	НАИМЕНОВАНИЕ	КОЛ	ПРИМЕЧАНИЕ
				1.020.1-3ПВ.1-3 27-04 КР15		
				ДЕТАЛИ		
				СТ. ОТД. ГОСТ 5781-82*		
БЧ		1	40.013.9980	Ф40 А-III L=9980	3	98.4КГ
БЧ		2	10.011.380	Ф10 А-I L=380	50	0.23КГ

ВЗАМ ИНВ №

ПОДПИСЬ И ДАТА

ИНВ №ПОДЛ

51
9149/1

1.020.1-3ПВ.1-3 2

ЛИСТ 2

ФОРМАТ А4

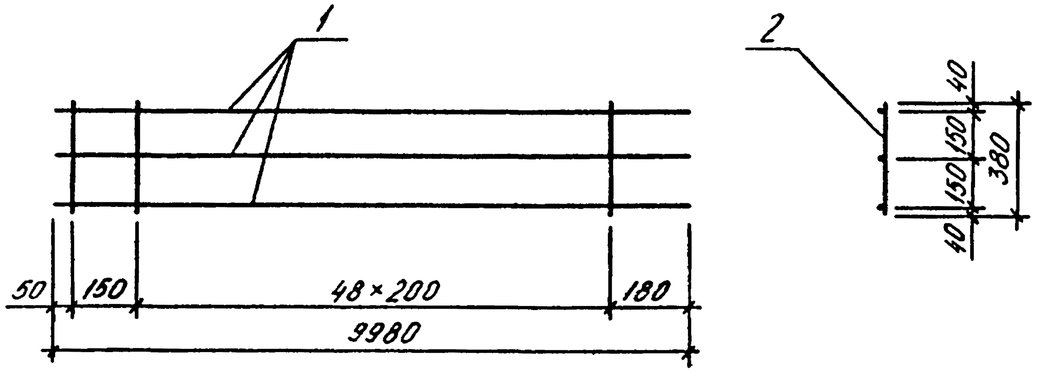

ОБОЗНАЧЕНИЕ	МАРКА	МАССА,КГ
I.020.I-3ПВ.I-3 27	КРII	I22,9
-0I	КРI2	I52,2
-02	КРI3	200,8
-03	КРI4	250,9
-04	КРI5	307,I

НАЧ.ОТД.	Шевченко		
Н.КОНТР	Ребров		
ГЛ.СПЕЦ	Ничипоренко		
ПРОВЕРИЛ	Ничипоренко		
РАЗРАБ.	Федько		

1.020.1-3ПВ.1-3 27СБ

КАРКАС ПЛОСКИЙ
КРII - КРI5
СБОРОЧНЫЙ ЧЕРТЕЖ

СТАДИЯ	МАССА	МАСШТАБ
Р	СМ ТАБЛ	
ЛИСТ	ЛИСТОВ 1	

ГОСГРАЖДАНСТРОЙ
КиевЗНИИЭП

ФОРМАТ А4

СКОПО

ОПЕРАТОР ТПП КОРТ

ЭПВЦ КиевЗНИИЭП

ФОРМАТ	ЗОНА	ПОЗ	ОБОЗНАЧЕНИЕ	НАИМЕНОВАНИЕ	КОЛ	ПРИМЕЧАНИЕ
				ДОКУМЕНТАЦИЯ		
А4			1.020.1-3ПВ.1-3 28СВ	СБОРОЧНЫЙ ЧЕРТЕЖ		
			ПЕРЕМЕННЫЕ ДАННЫЕ	ДЛЯ ИСПОЛНЕНИЙ:		
				1.020.1-3ПВ.1-3 28 КР16		
				ДЕТАЛИ		
ВЧ		1	25.013.10980	СТ. ОТД. ГОСТ 5781-82* Ф25 А-III L=10980	3	42.3КГ
ВЧ		2	8.011.380	Ф8 А-I L=380	55	0.15КГ
				1.020.1-3ПВ.1-3 28-01 КР17		
				ДЕТАЛИ		
ВЧ		1	28.013.10980	СТ. ОТД. ГОСТ 5781-82* Ф28 А-III L=10980	3	53.1КГ
ВЧ		2	8.011.380	Ф8 А-I L=380	55	0.15КГ
				1.020.1-3ПВ.1-3 28-02 КР18		
				ДЕТАЛИ		
ВЧ		1	32.013.10980	СТ. ОТД. ГОСТ 5781-82* Ф32 А-III L=10980	3	69.3КГ
ВЧ		2	10.011.380	Ф10 А-I L=380	55	0.23КГ
				1.020.1-3ПВ.1-3 28-03 КР19		
				ДЕТАЛИ		
ВЧ		1	36.013.10980	СТ. ОТД. ГОСТ 5781-82* Ф36 А-III L=10980	3	87.7КГ
ВЧ		2	10.011.380	Ф10 А-I L=380	55	0.23КГ

52
9149,1

ВЗАМ.ИНВ.№

ПОДПИСЬ И ДАТА

ИНВ.№ ПОДЛ.

1.020.1-3ПВ.1-3 28

НАЧ.ОТД	Шевченко		
Н.КОНТР	Ребров		
ГЛ.СПЕЦ	Ничипоренко		
ПРОВЕРИЛ	Ничипоренко		
РАЗРАБ	Пинчук		

КАРКАС ПЛОСКИЙ
КРI6 - КР20

СТАДИЯ	ЛИСТ	ЛИСТОВ
Р	I	2

ГОСГРАЖДАНСТРОЙ
КиевЗНИИЭП

ФОРМАТ А4

ФОРМАТ	ЗОНА	ПОЗ	ОБОЗНАЧЕНИЕ	НАИМЕНОВАНИЕ	КОЛ	ПРИМЕЧАНИЕ
				1.020.1-3ПВ.1-3 28-04 КР20		
				ДЕТАЛИ		
				СТ. ОТД. ГОСТ 5781-82*		
ВЧ		1	40.013.10980	Ф40 А-III L=10980	3	108КГ
ВЧ		2	10.011.380	Ф10 А-I L=380	55	0.23КГ

Киев ЗНИИЭП ТЛП КОРТ

ЭПВЦ КиевЗНИИЭП ОПЕРАТОР ТЛП КОРТ Скала

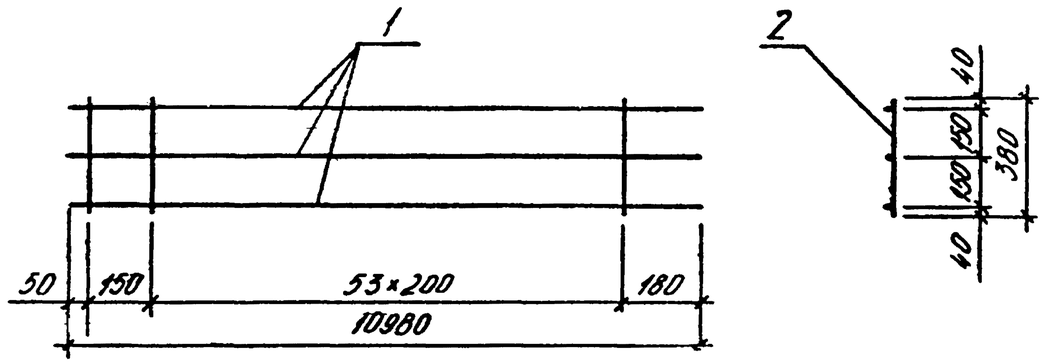

ОБОЗНАЧЕНИЕ	МАРКА	МАССА,КГ
I.020.I-3ПВ.I-3 28	КРI6	I35,2
-0I	КРI7	I67,5
-02	КРI8	220,8
-03	КРI9	276,I
-04	КР20	337,8

9149/1 53

ВЗАМ. ИНВ № | ПОДПИСЬ И ДАТА | ИНВ №ПОДЛ

НАЧ.ОТД.	Шевченко	
Н.КОНТР.	Ребров	
ГЛ.СПЕЦ	Ничипоренко	
ПРОВЕРИЛ	Ничипоренко	
РАЗРАБ.	Федько	

1.020.1-3ПВ.1-3 28СБ

КАРКАС ПЛОСКИЙ
КРI6 - КР20
СБОРОЧНЫЙ ЧЕРТЕЖ

СТАДИЯ	МАССА	МАСШТАБ
Р	СМ ТАБЛ	
ЛИСТ	ЛИСТОВ 1	

ГОСГРАЖДАНСТРОЙ
КиевЗНИИЭП

ФОРМА	ЗОНА	ПОЗ	ОБОЗНАЧЕНИЕ	НАИМЕНОВАНИЕ	КОЛ.	ПРИМЕЧАНИЕ
				ДОКУМЕНТАЦИЯ		
А4			1.020.1-3ПВ.1-3 29СВ	СВОРОЧНЫЙ ЧЕРТЕЖ		
			ПЕРЕМЕННЫЕ ДАННЫЕ	ДЛЯ ИСПОЛНЕНИЙ:		
				1.020.1-3ПВ.1-3 29 КР21		
				ДЕТАЛИ		
				СТ. ОТД. ГОСТ 5781-82*		
БЧ		1	25.013.11380	Ф25 А-Ш L=11380	3	43.8КГ
БЧ		2	8.011.380	Ф8 А-I L=380	57	0.15КГ
				1.020.1-3ПВ.1-3 29-01 КР22		
				ДЕТАЛИ		
				СТ. ОТД. ГОСТ 5781-82*		
БЧ		1	28.013.11380	Ф28 А-Ш L=11380	3	55.0КГ
БЧ		2	8.011.380	Ф8 А-I L=380	57	0.15КГ
				1.020.1-3ПВ.1-3 29-02 КР23		
				ДЕТАЛИ		
				СТ. ОТД. ГОСТ 5781-82*		
БЧ		1	32.013.11380	Ф32 А-Ш L=11380	3	71.8КГ
БЧ		2	10.011.380	Ф10 А-I L=380	57	0.23КГ
				1.020.1-3ПВ.1-3 29-03 КР24		
				ДЕТАЛИ		
				СТ. ОТД. ГОСТ 5781-82*		
БЧ		1	36.013.11380	Ф36 А-Ш L=11380	3	90.9КГ
БЧ		2	10.011.380	Ф10 А-I L=380	57	0.23КГ

1.020.1-3ПВ.1-3 29

НАЧ ОТД	Шевченко	
Н КОНТР'	Ребров	
ГЛ СПЕЦ	Ничипоренко	
ПРОВЕРИЛ	Ничипоренко	
РАЗРАБ	Пинчук	

КАРКАС ПЛОСКИЙ

КР2I - КР25

СТАДИЯ	ЛИСТ	ЛИСТОВ
Р	I	2

ГОСГРАЖДАНСТРОЙ КиевЗНИИЭП

ФОРМАТ А4

Скала

ОПЕРАТОР ТЛП КОРТ

ЭПВЦ Киев ЗНИИЭП

ВЗАМ ИНВ.№

ПОДПИСЬ И ДАТА

ИНВ №ПОДЛ

ФОРМАТ	ЗОНА	ПОЗ	ОБОЗНАЧЕНИЕ	НАИМЕНОВАНИЕ	КОЛ	ПРИМЕЧАНИЕ
				1.020.1-3ПВ.1-3 29-04 КР25		
				ДЕТАЛИ		
				СТ. ОТД. ГОСТ 5781-82*		
БЧ		1	40.013.11380	Ф40 А-Ш L=11380	3	112КГ
БЧ		2	10.011.380	Ф10 А-I L=380	57	0.23КГ

54
9149/1

1.020.1-3ПВ.1-3 29

ЛИСТ 2

ФОРМАТ А4

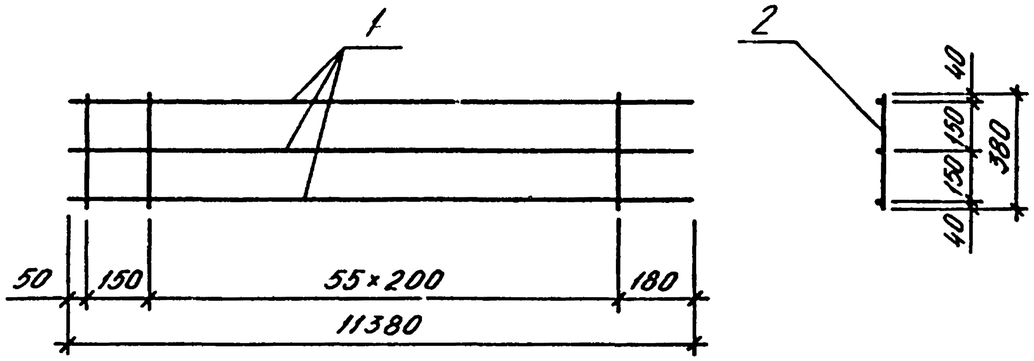

ОБОЗНАЧЕНИЕ	МАРКА	МАССА,КГ
I.020.I-3ПВ.I-3 29	КР2I	I40,I
-0I	КР22	I73,6
-02	КР23	228,9
-03	КР24	286,I
-04	КР25	350,2

НАЧ.ОТД.	Шевченко		1.020.1-3ПВ.1-3 29 СБ	
Н.КОНТР	Ребров		КАРКАС ПЛОСКИЙ КР2I - КР25 СБОРОЧНЫЙ ЧЕРТЕЖ	СТАДИЯ: Р; МАССА: СМ ТАБЛ; МАСШТАБ:
ГЛ СПЕЦ	Ничипоренко			ЛИСТ; ЛИСТОВ 1
ПРОВЕРИЛ	Ничипоренко			ГОСГРАЖДАНСТРОЙ КиевЗНИИЭП
РАЗРАБ.	Федько			

ФОРМАТ А4

ФОРМАТ	ЗОНА	ПОЗ	ОБОЗНАЧЕНИЕ	НАИМЕНОВАНИЕ	КОЛ.	ПРИМЕЧАНИЕ
				ДОКУМЕНТАЦИЯ		
А4			1.020.1-3ПВ.1-3 30СБ	СБОРОЧНЫЙ ЧЕРТЕЖ		
			ПЕРЕМЕННЫЕ ДАННЫЕ	ДЛЯ ИСПОЛНЕНИЙ:		
				1.020.1-3ПВ.1-3 30 КР26		
				ДЕТАЛИ		
БЧ	1		25.013.12980	СТ. ОТД. ГОСТ 5781-82* Ф25 А-III L=12980	3	50.0КГ
БЧ	2		8.011.380	Ф8 А-I L=380	65	0.15КГ
				1.020.1-3ПВ.1-3 30-01 КР27		
				ДЕТАЛИ		
БЧ	1		28.013.12980	СТ. ОТД. ГОСТ 5781-82* Ф28 А-III L=12980	3	62.7КГ
БЧ	2		8.011.380	Ф8 А-I L=380	65	0.15КГ
				1.020.1-3ПВ.1-3 30-02 КР28		
				ДЕТАЛИ		
БЧ	1		32.013.12980	СТ. ОТД. ГОСТ 5781-82* Ф32 А-III L=12980	3	81.9КГ
БЧ	2		10.011.380	Ф10 А-I L=380	65	0.23КГ
				1.020.1-3ПВ.1-3 30-03 КР29		
				ДЕТАЛИ		
БЧ	1		36.013.12980	СТ. ОТД. ГОСТ 5781-82* Ф36 А-III L=12980	3	104КГ
БЧ	2		10.011.380	Ф10 А-I L=380	65	0.23КГ

55
9149/1

НАЧ ОТД	Шевченко		1.020.1-3ПВ.1-3 30	55
Н.КОНТР	Ребров		КАРКАС ПЛОСКИЙ КР26 - КР30	СТАДИЯ: Р; ЛИСТ: I; ЛИСТОВ: 2
ГЛ СПЕЦ	Ничипоренко			ГОСГРАЖДАНСТРОЙ КиевЗНИИЭП
ПРОВЕРИЛ	Ничипоренко			
РАЗРАБ	Пинчук			

ФОРМАТ А4

ОПЕРАТОР ТПП КОРТ
ЭПВЦ КиевЗНИИЭП
СКОЛО
ВЗАМ.ИНВ.№
ПОДПИСЬ И ДАТА
ИНВ № ПОДЛ

ФОРМАТ	ЗОНА	ПОЗ	ОБОЗНАЧЕНИЕ	НАИМЕНОВАНИЕ	КОЛ	ПРИМЕЧАНИЕ
				1.020.1-3ПВ.1-3 30-04 КР30		
				ДЕТАЛИ		
				СТ. ОТД. ГОСТ 5781-82*		
ВЧ		1	40.013.12980	Ф40 А-III L=12980	3	128КГ
ВЧ		2	10.011.380	Ф10 А-I L=380	65	0.23КГ

Киев ЗНИИЭП

ЭПВЦ КиевЗНИИЭП | ОПЕРАТОР ТЛП КОРТ | СКОЛД

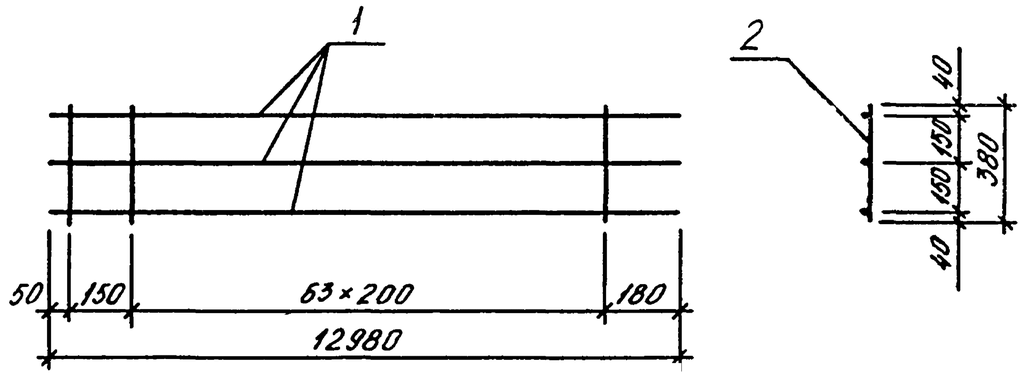

ОБОЗНАЧЕНИЕ	МАРКА	МАССА, КГ
I.020.I-3ПВ.I-3 30	КР26	I59,8
-0I	КР27	I98,0
-02	КР28	26I,I
-03	КР29	326,3
-04	КР30	399,2

ВЗАМ. ИНВ № | ПОДПИСЬ И ДАТА | ИНВ № ПОДЛ

НАЧ.ОТД	Шевченко	
Н.КОНТР	Ребров	
ГЛ.СПЕЦ	Ничипоренко	
ПРОВЕРИЛ	Ничипоренко	
РАЗРАБ	Федько	

9149/1 56

1.020.1-3ПВ.1-3 30СБ

КАРКАС ПЛОСКИЙ
КР26 - КР30
СБОРОЧНЫЙ ЧЕРТЕЖ

СТАДИЯ	МАССА	МАСШТАБ
Р	СМ ТАБЛ	
ЛИСТ	ЛИСТОВ 1	

ГОСГРАЖДАНСТРОЙ
КиевЗНИИЭП

ФОРМАТ	ЗОНА	ПОЗ	ОБОЗНАЧЕНИЕ	НАИМЕНОВАНИЕ	КОЛ	ПРИМЕЧАНИЕ
				ДОКУМЕНТАЦИЯ		
А4			1.020.1-3ПВ.1-3 31СБ	СБОРОЧНЫЙ ЧЕРТЕЖ		
			ПЕРЕМЕННЫЕ ДАННЫЕ	ДЛЯ ИСПОЛНЕНИЙ:		
				1.020.1-3ПВ.1-3 31 КР31		
				ДЕТАЛИ		
				СТ. ОТД. ГОСТ 5781-82*		
БЧ	1		25.013.9980	Ф25 А-Ш L=9980	3	38.5КГ
БЧ	2		8.011.380	Ф8 А-I L=380	49	0.15КГ
				1.020.1-3ПВ.1-3 31-01 КР32		
				ДЕТАЛИ		
				СТ. ОТД. ГОСТ 5781-82*		
БЧ	1		28.013.9980	Ф28 А-Ш L=9980	3	48.2КГ
БЧ	2		8.011.380	Ф8 А-I L=380	49	0.15КГ
				1.020.1-3ПВ.1-3 31-02 КР33		
				ДЕТАЛИ		
				СТ. ОТД. ГОСТ 5781-82*		
БЧ	1		32.013.9980	Ф32 А-Ш L=9980	3	63.0КГ
БЧ	2		10.011.380	Ф10 А-I L=380	49	0.23КГ
				1.020.1-3ПВ.1-3 31-03 КР34		
				ДЕТАЛИ		
				СТ. ОТД. ГОСТ 5781-82*		
БЧ	1		36.013.9980	Ф36 А-Ш L=9980	3	79.7КГ
БЧ	2		10.011.380	Ф10 А-I L=380	49	0.23КГ

		1.020.1-3ПВ.1-3 31	
НАЧ ОТД	Шевченко	КАРКАС ПЛОСКИЙ КР3I - КР35	СТАДИЯ: Р; ЛИСТ: I; ЛИСТОВ: 2
Н КОНТР	Ребров		ГОСГРАЖДАНСТРОЙ КиевЗНИИЭП
ГЛ СПЕЦ	Ничипоренко		
ПРОВЕРИЛ	Ничипоренко		
РАЗРАБ	Пинчук		

ФОРМАТ А4

СКОЛО

ОПЕРАТОР ТЛП КОРТ

ЭПВЦ Киев ЗНИИЭП

ФОРМАТ	ЗОНА	ПОЗ	ОБОЗНАЧЕНИЕ	НАИМЕНОВАНИЕ	КОЛ	ПРИМЕЧАНИЕ
				1.020.1-3ПВ.1-3 31-04 КР35		
				ДЕТАЛИ		
				СТ. ОТД. ГОСТ 5781-82*		
БЧ		1	40.013.9980	Ф40 А-Ш L=9980	3	98.4КГ
БЧ		2	10.011.380	Ф10 А-I L=380	49	0.23КГ

ВЗАМ ИНВ №

ПОДПИСЬ И ДАТА

ИНВ №ПОДЛ

1.020.1-3ПВ.1-3 31	ЛИСТ 2

57
9143,1

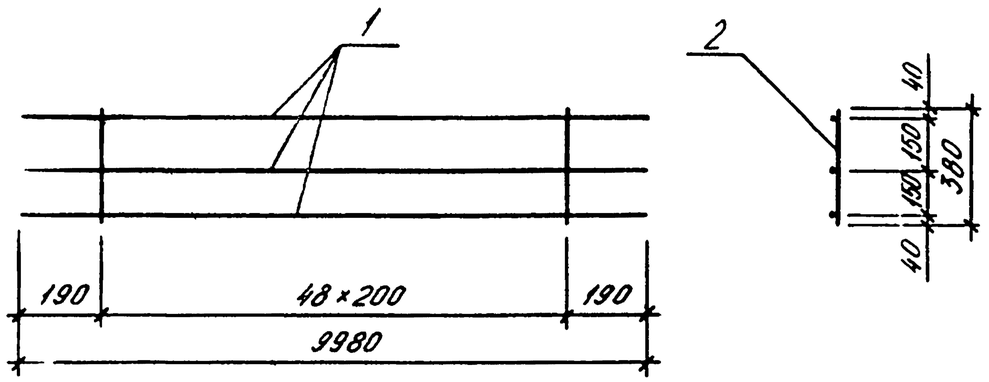

ОБОЗНАЧЕНИЕ	МАРКА	МАССА, КГ
I.020.I-3ПВ.I-3 3I	КР3I	I22,7
-0I	КР32	I52,I
-02	КР33	200,5
-03	КР34	250,7
-04	КР35	306,8

		1.020.1-3ПВ.1-3 31СБ	
НАЧ ОТД	Шевченко	КАРКАС ПЛОСКИЙ КР3I - КР35 СБОРОЧНЫЙ ЧЕРТЕЖ	СТАДИЯ: Р; МАССА: СМ ТАБЛ; МАСШТАБ:
Н КОНТР	Ребров		ЛИСТ; ЛИСТОВ 1
ГЛ СПЕЦ	Ничипоренко		ГОСГРАЖДАНСТРОЙ КиевЗНИИЭП
ПРОВЕРИЛ	Ничипоренко		
РАЗРАБ	Федько		

ФОРМАТ А4

СКОЛО

ОПЕРАТОР ТЛП КОРТ

ЭПВЦ КиевЗНИИЭП

ФОРМАТ	ЗОНА	ПОЗ	ОБОЗНАЧЕНИЕ	НАИМЕНОВАНИЕ	КОЛ	ПРИМЕЧАНИЕ
				ДОКУМЕНТАЦИЯ		
А4			1.020.1-3ПВ.1-3 32СБ	СБОРОЧНЫЙ ЧЕРТЕЖ		
			ПЕРЕМЕННЫЕ ДАННЫЕ	ДЛЯ ИСПОЛНЕНИЙ:		
				1.020.1-3ПВ.1-3 32 КР36		
				ДЕТАЛИ		
ВЧ	1		25.013.2280	СТ. ОТД. ГОСТ 5781-82* Ф25 А-Ш L=2280	2	8.79КГ
ВЧ	2		8.011.380	Ф8 А-I L=380	10	0.15КГ
				1.020.1-3ПВ.1-3 32-01 КР37		
				ДЕТАЛИ		
ВЧ	1		28.013.2280	СТ. ОТД. ГОСТ 5781-82* Ф28 А-Ш L=2280	2	11.0КГ
ВЧ	2		8.011.380	Ф8 А-I L=380	10	0.15КГ
				1.020.1-3ПВ.1-3 32-02 КР38		
				ДЕТАЛИ		
БЧ	1		32.013.2280	СТ. ОТД. ГОСТ 5781-82* Ф32 А-Ш L=2280	2	14.4КГ
БЧ	2		10.011.380	Ф10 А-I L=380	10	0.23КГ
				1.020.1-3ПВ.1-3 32-03 КР39		
				ДЕТАЛИ		
БЧ	1		36.013.2280	СТ. ОТД. ГОСТ 5781-82* Ф36 А-Ш L=2280	2	18.2КГ
БЧ	2		10.011.380	Ф10 А-I L=380	10	0.23КГ

58
3119/1

ВЗАМ.ИНВ №

ПОДПИСЬ И ДАТА

ИНВ № ПОДЛ

		1.020.1-3ПВ.1-3 32	
НАЧ ОТД	Шевченко	КАРКАС ПЛОСКИЙ КР36 - КР40	СТАДИЯ: Р; ЛИСТ: I; ЛИСТОВ: 2
Н КОНТР	Ребров		ГОСГРАЖДАНСТРОЙ КиевЗНИИЭП
ГЛ СПЕЦ	Ничипоренко		
ПРОВЕРИЛ	Ничипоренко		
РАЗРАБ	Пинчук		

ФОРМАТ А4

ФОРМАТ	ЗОНА	ПОЗ	ОБОЗНАЧЕНИЕ	НАИМЕНОВАНИЕ	КОЛ	ПРИМЕЧАНИЕ
				1.020.1-3ПВ.1-3 32-04 КР40		
				ДЕТАЛИ		
				СТ. ОТД. ГОСТ 5781-82*		
БЧ		1	40.013.2280	Ф40 А-Ш L=2280	2	22.5КГ
БЧ		2	10.011.380	Ф10 А-I L=380	10	0.23КГ

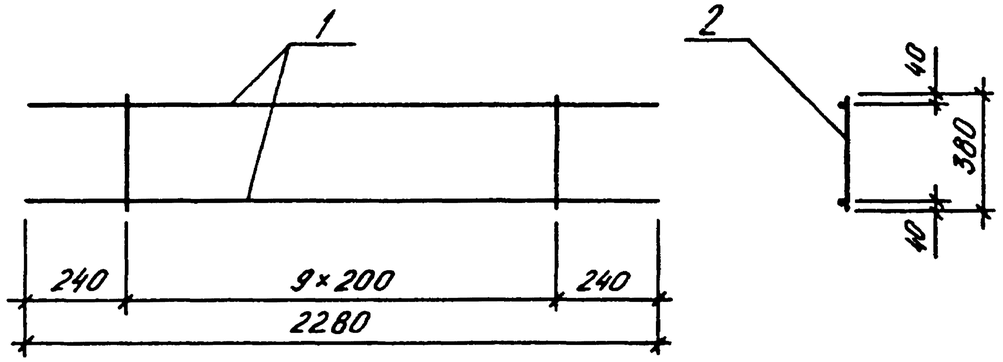

ОБОЗНАЧЕНИЕ	МАРКА	МАССА, КГ
I.020.I-3ПВ.I-3 32	КР36	I9,I
-0I	КР37	23,5
-02	КР38	3I,I
-03	КР39	38,8
-04	КР40	47,3

59
9149/1

ЭПВЦ КиевЗНИИЭП
ОПЕРАТОР ТЛП КОРТ
Скала

ВЗАМ. ИНВ № | ПОДПИСЬ И ДАТА | ИНВ № ПОДЛ

НАЧ.ОТД.	Шевченка	
Н.КОНТР	Ребров	
ГЛ.СПЕЦ	Ничипоренко	
ПРОВЕРИЛ	Ничипоренко	
РАЗРАБ.	Федько	

1.020.1-3ПВ.1-3 32 СБ

КАРКАС ПЛОСКИЙ
КР36 – КР40
СБОРОЧНЫЙ ЧЕРТЕЖ

СТАДИЯ	МАССА	МАСШТАБ
Р	СМ ТАБЛ	
ЛИСТ	ЛИСТОВ	

ГОСГРАЖДАНСТРОЙ
КиевЗНИИЭП

ФОРМАТ	ЗОНА	ПОЗ	ОБОЗНАЧЕНИЕ	НАИМЕНОВАНИЕ	КОЛ	ПРИМЕЧАНИЕ
				ДОКУМЕНТАЦИЯ		
А4			1.020.1-3ПВ.1-3 33СВ	СБОРОЧНЫЙ ЧЕРТЕЖ		
			ПЕРЕМЕННЫЕ ДАННЫЕ	ДЛЯ ИСПОЛНЕНИЙ:		
				1.020.1-3ПВ.1-3 33 КР41		
				ДЕТАЛИ		
				СТ. ОТД. ГОСТ 5781-82*		
БЧ	1		25.013.5280	Ф25 А-III L=5280	2	20.3КГ
БЧ	2		8.011.380	Ф8 А-I L=380	25	0.15КГ
				1.020.1-3ПВ.1-3 33-01 КР42		
				ДЕТАЛИ		
				СТ. ОТД. ГОСТ 5781-82*		
БЧ	1		28.013.5280	Ф28 А-III L=5280	2	25.5КГ
БЧ	2		8.011.380	Ф8 А-I L=380	25	0.15КГ
				1.020.1-3ПВ.1-3 33-02 КР43		
				ДЕТАЛИ		
				СТ. ОТД. ГОСТ 5781-82*		
БЧ	1		32.013.5280	Ф32 А-III L=5280	2	33.3КГ
БЧ	2		10.011.380	Ф10 А-I L=380	25	0.23КГ
				1.020.1-3ПВ.1-3 33-03 КР44		
				ДЕТАЛИ		
				СТ. ОТД. ГОСТ 5781-82*		
БЧ	1		36.013.5280	Ф36 А-III L=5280	2	42.2КГ
БЧ	2		10.011.380	Ф10 А-I L=380	25	0.23КГ

НАЧ ОТД	Шевченко	1.020.1-3ПВ.1-3 33	
Н КОНТР	Ребров	КАРКАС ПЛОСКИЙ КР4I - КР45	СТАДИЯ: Р; ЛИСТ: I; ЛИСТОВ: 2
ГЛ СПЕЦ	Ничипоренко		ГОСГРАЖДАНСТРОЙ КиевЗНИИЭП
ПРОВЕРИЛ	Ничипоренко		
РАЗРАБ	Пинчук		

ФОРМАТ А4

ЭПВЦ Киев ЗНИИЭП

ОПЕРАТОР ТПП КОРТ

Скола

ФОРМАТ	ЗОНА	ПОЗ	ОБОЗНАЧЕНИЕ	НАИМЕНОВАНИЕ	КОЛ	ПРИМЕЧАНИЕ
				1.020.1-3ПВ.1-3 33-04 КР45		
				ДЕТАЛИ		
				СТ. ОТД. ГОСТ 5781-82*		
БЧ	1		40.013.5280	Ф40 А-III L=5280	2	52.1КГ
БЧ	2		10.011.380	Ф10 А-I L=380	25	0.23КГ

ВЗАМ ИНВ №

ПОДПИСЬ И ДАТА

ИНВ №ПОДЛ

60
9149/1

	1.020.1-3ПВ.1-3 33	ЛИСТ 2

ФОРМАТ А4

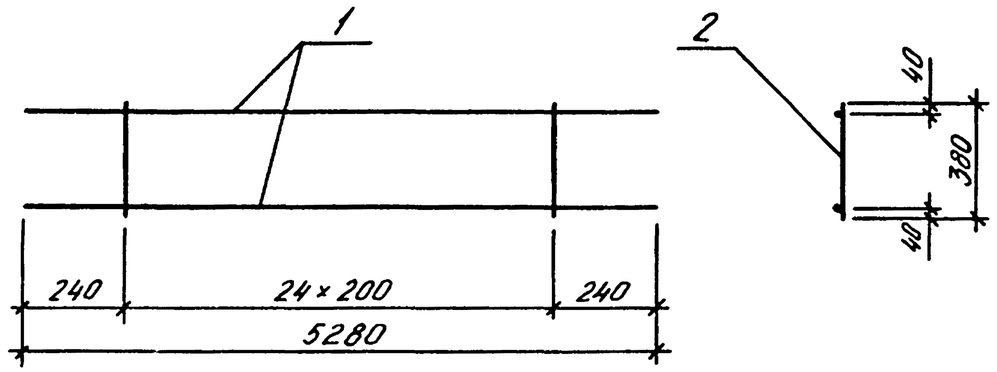

ОБОЗНАЧЕНИЕ	МАРКА	МАССА,КГ
I.020.I-3ПВ.I-3 33	КР4I	44,5
-0I	КР42	54,8
-02	КР43	72,5
-03	КР44	90,2
-04	КР45	II0,0

НАЧ ОТД.	Шевченко		
Н КОНТР	Ребров		
ГЛ СПЕЦ	Ничипоренко		
ПРОВЕРИЛ	Ничипоренко		
РАЗРАБ	Федько		

1.020.1-3ПВ.1-3 33 СБ

КАРКАС ПЛОСКИЙ
КР4I - КР45
СБОРОЧНЫЙ ЧЕРТЕЖ

СТАДИЯ	МАССА	МАСШТАБ
Р	СМ ТАБЛ	
ЛИСТ	ЛИСТОВ 1	

ГОСГРАЖДАНСТРОЙ
КиевЗНИИЭП

ФОРМАТ А4

ЭПВЦ КиевЗНИИЭП | ОПЕРАТОР ТЛП КОРТ | Скало

ФОРМАТ	ЗОНА	ПОЗ	ОБОЗНАЧЕНИЕ	НАИМЕНОВАНИЕ	КОЛ.	ПРИМЕЧАНИЕ
				ДОКУМЕНТАЦИЯ		
А4			1.020.1-3ПВ.1-3 34СВ	СБОРОЧНЫЙ ЧЕРТЕЖ		
			ПЕРЕМЕННЫЕ ДАННЫЕ	ДЛЯ ИСПОЛНЕНИЙ:		
				1.020.1-3ПВ.1-3 34 КР46		
				ДЕТАЛИ		
				СТ. ОТД. ГОСТ 5781-82*		
ВЧ		1	25.013.6480	Ф25 А-III L=6480	2	25.0КГ
ВЧ		2	8.011.380	Ф8 А-I L=380	31	0.15КГ
				1.020.1-3ПВ.1-3 34-01 КР47		
				ДЕТАЛИ		
				СТ. ОТД. ГОСТ 5781-82*		
ВЧ		1	28.013.6480	Ф28 А-III L=6480	2	31.3КГ
ВЧ		2	8.011.380	Ф8 А-I L=380	31	0.15КГ
				1.020.1-3ПВ.1-3 34-02 КР48		
				ДЕТАЛИ		
				СТ. ОТД. ГОСТ 5781-82*		
ВЧ		1	32.013.6480	Ф32 А-III L=6480	2	40.9КГ
ВЧ		2	10.011.380	Ф10 А-I L=380	31	0.23КГ
				1.020.1-3ПВ.1-3 34-03 КР49		
				ДЕТАЛИ		
				СТ. ОТД. ГОСТ 5781-82*		
ВЧ		1	36.013.6480	Ф36 А-III L=6480	2	51.8КГ
ВЧ		2	10.011.380	Ф10 А-I L=380	31	0.23КГ

61
9149/1

ВЗАМ ИНВ № | ПОДПИСЬ И ДАТА | ИНВ № ПОДЛ

1.020.1-3ПВ.1-3 34

НАЧ ОТД	Шевченко		
Н КОНТР	Ребров		
ГЛ СПЕЦ	Ничипоренко		
ПРОВЕРИЛ	Ничипоренко		
РАЗРАБ	Пинчук		

КАРКАС ПЛОСКИЙ
КР46 - КР50

СТАДИЯ	ЛИСТ	ЛИСТОВ
Р	Т	2

ГОСГРАЖДАНСТРОЙ
КиевЗНИИЭП

ФОРМАТ А4

ФОРМАТ	ЗОНА	ПОЗ	ОБОЗНАЧЕНИЕ	НАИМЕНОВАНИЕ	КОЛ	ПРИМЕЧАНИЕ
				1.020.1-3ПВ.1-3 34-04 КР50		
				ДЕТАЛИ		
БЧ		1	40.013.6480	СТ. ОТД. ГОСТ 5781-82* Ф40 А-III L=6480	2	63.9КГ
БЧ		2	10.011.380	Ф10 А-I L=380	31	0.23КГ

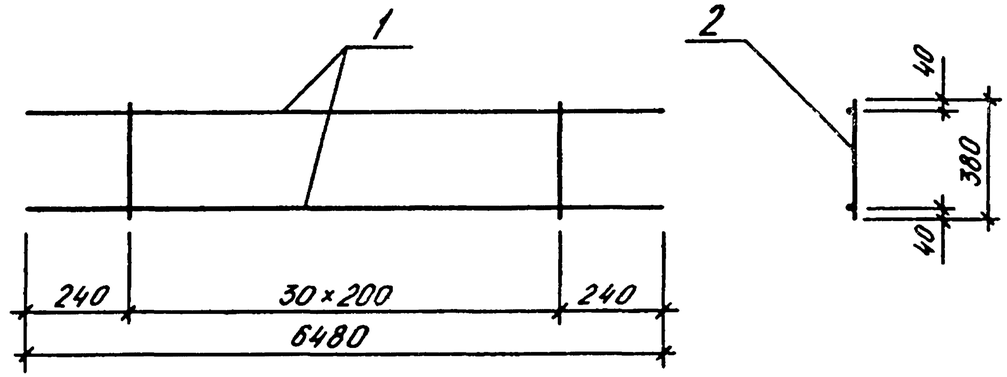

ОБОЗНАЧЕНИЕ	МАРКА	МАССА, КГ
I.020.I-3ПВ.I-3 34	КР46	54,6
-0I	КР47	67,3
-02	КР48	89,I
-03	КР49	II0,8
-04	КР50	I35,I

ЭПВЦ КиевЗНИИЭП

Скола

ОПЕРАТОР ТЛП КОРТ

ВЗАМ. ИНВ № | ПОДПИСЬ И ДАТА | ИНВ № ПОДЛ

НАЧ.ОТД.	Шевченко	
Н.КОНТР	Ребров	
ГЛ.СПЕЦ.	Ничипоренко	
ПРОВЕРИЛ	Ничипоренко	
РАЗРАБ.	Федько	

62
9149/1

1.020.1-3ПВ.1-3 34 СБ

КАРКАС ПЛОСКИЙ
КР46 - КР50
СБОРОЧНЫЙ ЧЕРТЕЖ

СТАДИЯ	МАССА	МАСШТАБ
Р	СМ ТАБЛ	
ЛИСТ	ЛИСТОВ 1	

ГОСГРАЖДАНСТРОЙ
КиевЗНИИЭП

ФОРМАТ А4

ФОРМАТ А4

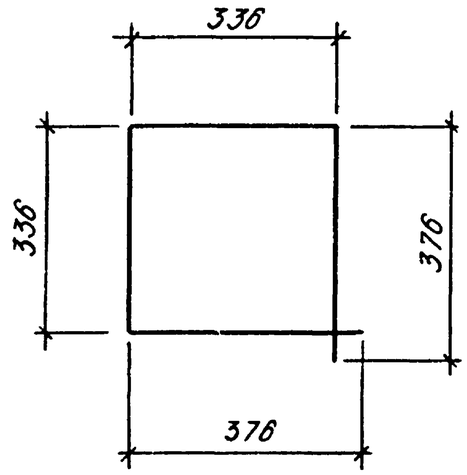

				1.020.1-3ПВ.1-3 35		
				СТЕРЖЕНЬ ОТДЕЛЬНЫЙ	СТАДИЯ: Р	МАССА: 0,32 / МАСШТАБ:
					ЛИСТ:	ЛИСТОВ: 1
НАЧОТД	Шевченко			ГОСТ 5781-82 Ф6 А-I L=1425	ГОСГРАЖДАНСТРОЙ КиевЗНИИЭП	
Н.КОНТР	Ребров					
ГЛ.СПЕЦ	Ничипоренко					
ПРОВЕРИЛ	Ничипоренко					
РАЗРАБ.	Федько					

ФОРМАТ А4

ЭПВЦ КиевЗНИИЭП — ОПЕРАТОР ТЛП КОРТ

ВЗАМ ИНВ № | ПОДП И ДАТА | ИНВ № ПОДЛ

9149/1 63

ФОРМАТ А4

ФОРМАТ	ЗОНА	ПОЗ	ОБОЗНАЧЕНИЕ	НАИМЕНОВАНИЕ	КОЛ.	ПРИМЕЧАНИЕ
				ДОКУМЕНТАЦИЯ		
А4			1.020.1-3ПВ.1-3 36СВ	СБОРОЧНЫЙ ЧЕРТЕЖ		
				ДЕТАЛИ		
				СТ. ОТД. ГОСТ 5781-82*		
БЧ		1	8.013.120	Ф8 А-Ш L=120	1	0.05КГ
БЧ		2	10.013.270	Ф10 А-Ш L=270	2	0.17КГ
БЧ		3	80.8.060.90	ПОЛОСА ГОСТ 103-76* -80Х8 L=90	1	0.45КГ

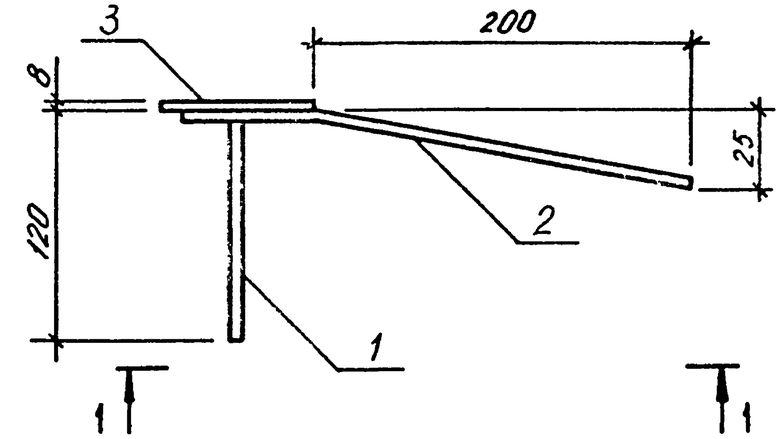

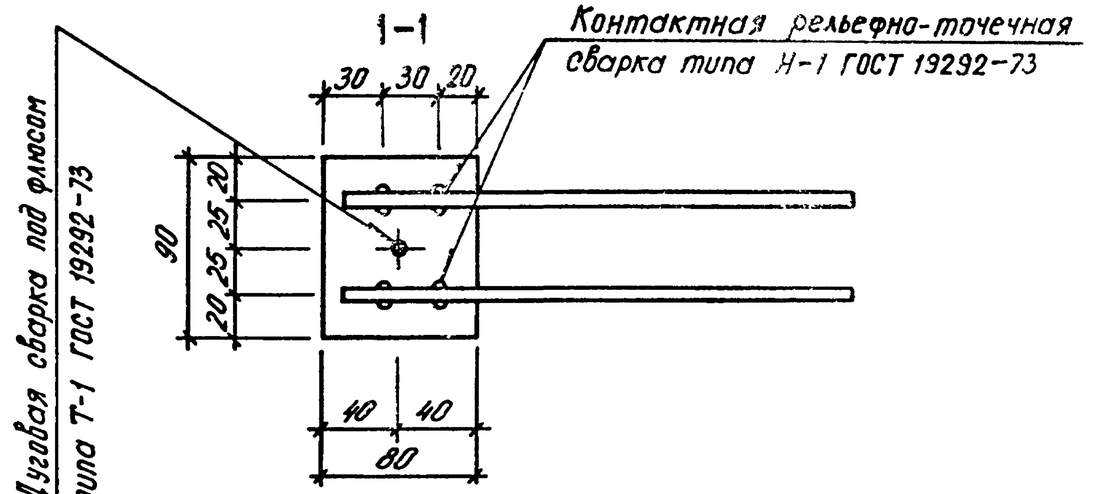

9149/1 64

НАЧ.ОТД.	Шевченко		
Н.КОНТР	Ребров		
ГЛ.СПЕЦ	Ничипоренко		
ПРОВЕРИЛ	Ничипоренко		
РАЗРАБ.	Пинчук		

1.020.1-3ПВ.1-3 36

ИЗДЕЛИЕ ЗАКЛАДНОЕ МН-53

СТАДИЯ	ЛИСТ	ЛИСТОВ
Р		1

ГОСГРАЖДАНСТРОЙ КиевЗНИИЭП

ФОРМАТ А4

НАЧ.ОТД.	Шевченко		
Н.КОНТР	Ребров		
ГЛ.СПЕЦ	Ничипоренко		
ПРОВЕРИЛ	Ничипоренко		
РАЗРАБ.	Федько		

1.020.1-3ПВ.1-3 36 СБ

ИЗДЕЛИЕ ЗАКЛАДНОЕ МН-53 СБОРОЧНЫЙ ЧЕРТЕЖ

СТАДИЯ	МАССА	МАСШТАБ
Р	0.84	

ЛИСТ | ЛИСТОВ 1

ГОСГРАЖДАНСТРОЙ КиевЗНИИЭП

ФОРМАТ А4

ФОРМАТ	ЗОНА	ПОЗ	ОБОЗНАЧЕНИЕ	НАИМЕНОВАНИЕ	КОЛ	ПРИМЕЧАНИЕ
				ДОКУМЕНТАЦИЯ		
А4			I.020.I-3ПВ.I-3 37СБ	СБОРОЧНЫЙ ЧЕРТЕЖ		
				ДЕТАЛИ		
БЧ		I	8.0I3.280	СТ. ОТД. ГОСТ 578I-82* Ф8 А-Ш L=280	10	0.IIКГ

НАЧ.ОТД	Шевченко		I.020.I-3ПВ.I-3 37
Н.КОНТР	Ребров		СЕТКА КОСВЕННОГО АРМИРОВАНИЯ СКА-5
ГЛ.СПЕЦ	Ничипоренко		СТАДИЯ: Р; ЛИСТ: ; ЛИСТОВ: 1
ПРОВЕРИЛ	Ничипоренко		ГОСГРАЖДАНСТРОЙ КиевЗНИИЭП
РАЗРАБ	Пинчук		

ЭПВЦ КиевЗНИИЭП | ОПЕРАТОР ТЛП КОРТ | СКОЛО

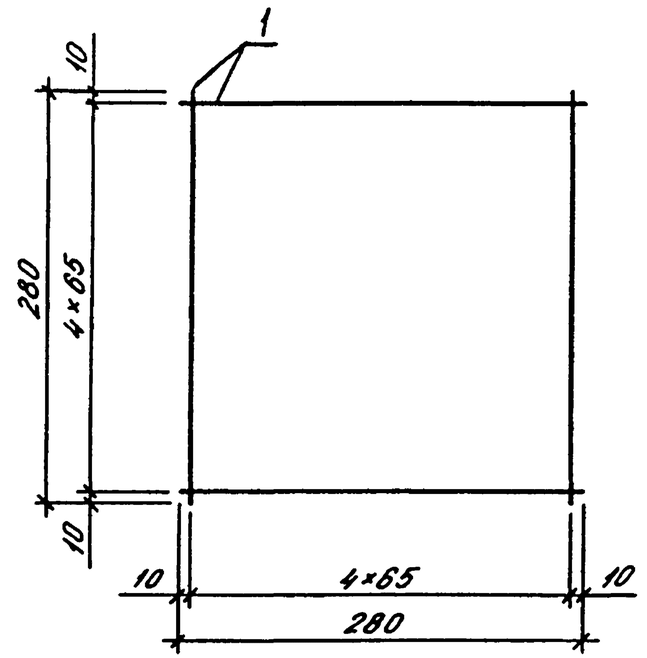

65
9149/1

ВЗАМ. ИНВ № | ПОДПИСЬ И ДАТА | ИНВ № ПОДЛ

НАЧ.ОТД.	Шевченко		1.020.1-3ПВ.1-3 37СБ
Н.КОНТР.	Ребров		СЕТКА КОСВЕННОГО АРМИРОВАНИЯ СКА-5 СБОРОЧНЫЙ ЧЕРТЕЖ
ГЛ.СПЕЦ	Ничипоренко		СТАДИЯ: Р; МАССА: ; МАСШТАБ: ; ЛИСТ: ; ЛИСТОВ: 1
ПРОВЕРИЛ	Ничипоренко		ГОСГРАЖДАНСТРОЙ КиевЗНИИЭП
РАЗРАБ.	Федько		

ФОРМАТ А4

ФОРМАТ	ЗОНА	ПОЗ	ОБОЗНАЧЕНИЕ	НАИМЕНОВАНИЕ	КОЛ	ПРИМЕЧАНИЕ
				ДОКУМЕНТАЦИЯ		
А4			I.020.I-3ПВ.I-3 38СБ	СБОРОЧНЫЙ ЧЕРТЕЖ		
А4			I.020.I-3ПВ.I-3 00ТО	ТЕХНИЧЕСКОЕ ОПИСАНИЕ		
			ПЕРЕМЕННЫЕ ДАННЫЕ	ДЛЯ ИСПОЛНЕНИЙ:		
				I.020.I-3ПВ.I-3 38 МН-54		
				ДЕТАЛИ		
				СТ.ОТД. ГОСТ 5781-82*		
БЧ	I		36.0I3.530	Ф36 А-III L=530	4	4,24КГ
БЧ	2		I0.0II,830	Ф10 А-I L=830	4	0.5IКГ
				I.020.I-3ПВ.I-3 38-0I МН-55		
				ДЕТАЛИ		
				СТ. ОТД. ГОСТ 5781-82*		
БЧ	I		32.0I3.530	Ф32 А-III L=530	4	3.34КГ
БЧ	2		8.0II.790	Ф8 А-I L=790	4	0.3IКГ
				I.020.I-3ПВ.I-3 38-02 МН-56		
				ДЕТАЛИ		
				СТ. ОТД. ГОСТ 5781-82*		
БЧ	I		28.0I3.530	Ф28 А-III L=530	4	2.56КГ
БЧ	2		8.0II.770	Ф8 А-I L=770	4	0.30КГ
				I.020.I-3ПВ.I-3 38-03 МН-57		
				ДЕТАЛИ		
				СТ. ОТД. ГОСТ 5781-82*		
БЧ	I		25.0I3.530	Ф25 А-III L=530	4	2.04КГ
БЧ	2		8.0II.760	Ф8 А-I L=760	4	0.30КГ

		I.020.I-3ПВ.I-3 38	
НАЧ.ОТД.	ШЕВЧЕНКО	ИЗДЕЛИЕ ЗАКЛАДНОЕ МН-54 - МН-65	СТАДИЯ: Р; ЛИСТ: 1; ЛИСТОВ: 3
Н.КОНТР	РЕБРОВ		ГОСГРАЖДАНСТРОЙ КиевЗНИИЭП
ГЛ.СПЕЦ.	ЧИЧИПОРЕНКО		
ПРОВЕРИЛ	ЧИЧИПОРЕНКО		
РАЗРАБ.	ФЕДЬКО		

ФОРМАТ А4

ФОРМАТ	ЗОНА	ПОЗ	ОБОЗНАЧЕНИЕ	НАИМЕНОВАНИЕ	КОЛ	ПРИМЕЧАНИЕ
				I.020.I-3ПВ.I-3 38-04 МН-58		
				ДЕТАЛИ		
				СТ. ОТД. ГОСТ 5781-82*		
БЧ	I		36.0I3.530	Ф36 А-III L=530	4	4.24КГ
БЧ	2		I0.0II.990	Ф10 А-I L=990	4	0.6IКГ
				I.020.I-3ПВ.I-3 38-05 МН-59		
				ДЕТАЛИ		
				СТ. ОТД. ГОСТ 5781-82*		
БЧ	I		32.0I3.530	Ф32 А-III L=530	4	3.34КГ
БЧ	2		8.0II.950	Ф8 А-I L=950	4	0.38КГ
				I.020.I-3ПВ.I-3 38-06 МН-60		
				ДЕТАЛИ		
				СТ. ОТД. ГОСТ 5781-82*		
БЧ	I		28.0I3.530	Ф28 А-III L=530	4	2.56КГ
БЧ	2		8.0II.930	Ф8 А-I L=930	4	0.37КГ
				I.020.I-3ПВ.I-3 38-07 МН-6I		
				ДЕТАЛИ		
				СТ. ОТД. ГОСТ 5781-82*		
БЧ	I		25.0I3.530	Ф25 А-III L=530	4	2.04КГ
БЧ	2		8.0II.920	Ф8 А-I L=920	4	0.36КГ
				I.020.I-3ПВ.I-3 38-08 МН-62		
				ДЕТАЛИ		
				СТ. ОТД. ГОСТ 5781-82*		
БЧ	I		36.0I3.530	Ф36 А-III L=530	4	4.24КГ
БЧ	2		I0.0II.I230	Ф10 А-I L=I230	4	0.76КГ
				I.020.I-3ПВ.I-3 38-09 МН-63		
				ДЕТАЛИ		

66
9149/1

	I.020.I-3ПВ.I-3 38	ЛИСТ 2

ФОРМАТ А4

ФОРМАТ	ЗОНА	ПОЗ	ОБОЗНАЧЕНИЕ	НАИМЕНОВАНИЕ	КОЛ	ПРИМЕЧАНИЕ
				СТ. ОТД. ГОСТ 5781-82*		
БЧ	I		32.0I3.530	Ф32 А-III L=530	4	3.34КГ
БЧ	2		8.0II.II90	Ф8 А-I L=II90	4	0.47КГ
				I.020.I-3ПВ.I-3 38-I0 МН-64		
				ДЕТАЛИ		
				СТ. ОТД. ГОСТ 5781-82*		
БЧ	I		28.0I3.530	Ф28 А-III L=530	4	2.56КГ
БЧ	2		8.0II.II70	Ф8 А-I L=II70	4	0.46КГ
				I.020.I-3ПВ.I-3 38-II МН-65		
				ДЕТАЛИ		
				СТ. ОТД. ГОСТ 5781-82*		
БЧ	I		25.0I3.530	Ф25 А-III L=530	4	2.04КГ
БЧ	2		8.0II.II60	Ф8 А-I L=II60	4	0.46КГ

Инв. № подл. | Подпись и дата | Взам. инв. №

ЭПВЦ Киев ЗНИИЭП | Оператор ТЛП КОРТ

ФОРМАТ	ЗОНА	ПОЗ	ОБОЗНАЧЕНИЕ	НАИМЕНОВАНИЕ	КОЛ	ПРИМЕЧАНИЕ

КиевЗНИИЭП ТПП КОРТ

РИС.1

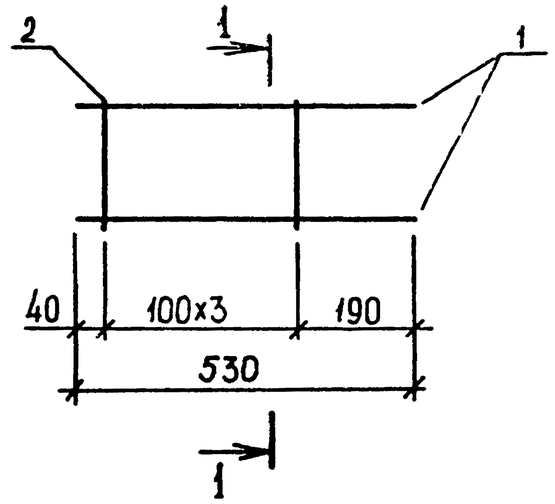

1-1
РИС.2

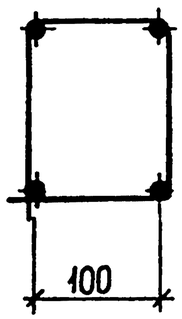

1-1
РИС.3

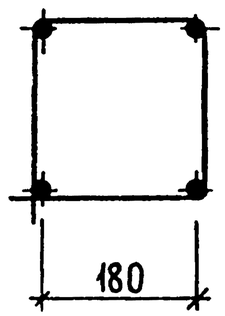

1-1
РИС.4

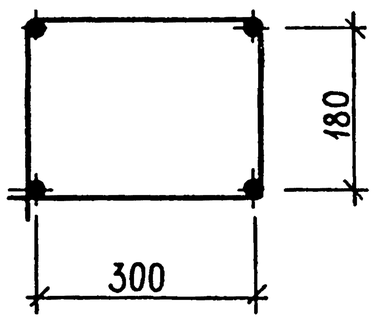

Таблицу исполнений смотри на листе 2.

			1.020.1-3ПВ.1-3 38СБ
			ИЗДЕЛИЕ ЗАКЛАДНОЕ МН-54 – МН-65
НАЧ.ОТД.	ШЕВЧЕНКО		СТАДИЯ: Р; МАССА: СМ ТАБЛ; МАСШТАБ:
Н.КОНТР	РЕБРОВ		ЛИСТ 1; ЛИСТОВ 2
ГЛ.СПЕЦ	ЦИЧИПОРЕНКО		ГОСГРАЖДАНСТРОЙ КиевЗНИИЭП
ПРОВЕРИЛ	СКОРОБОГАТ		
РАЗРАБ.	ГРЕСЬКИВ		

ФОРМАТ А4

ЭПВЦ КиевЗНИИЭП | ОПЕРАТОР ТПП КОРТ | СКАЛА

ОБОЗНАЧЕНИЕ	МАРКА	РИС.	МАССА, КГ
I.020.I-3ПВ.I-3 38	МН-54	I,2	I9,0
-0I	МН-55	I,2	I4,6
-02	МН-56	I,2	II,5
-03	МН-57	I,2	9,3
-04	МН-58	I,3	I9,4
-05	МН-59	I,3	I4,9
-06	МН-60	I,3	II,7
-07	МН-6I	I,3	9,6
-08	МН-62	I,4	20,0
-09	МН-63	I,4	I5,3
-I0	МН-64	I,4	I2,I
-II	МН-65	I,4	I0,0

ВЗАМ. ИНВ № | ПОДП И ДАТА | ИНВ № ПОДЛ

9149/1 68

1.020.1-3ПВ.1-3 38СБ	ЛИСТ 2

ФОРМАТ А4

ФОРМАТ	ЗОНА	ПОЗ	ОБОЗНАЧЕНИЕ	НАИМЕНОВАНИЕ	КОЛ	ПРИМЕЧАНИЕ
				ДОКУМЕНТАЦИЯ		
А4			I.020.I-3ПВ.I-3 39СБ	СБОРОЧНЫЙ ЧЕРТЕЖ		
А4			I.020.I-3ПВ.I-3 ООТО	ТЕХНИЧЕСКОЕ ОПИСАНИЕ		
			ПЕРЕМЕННЫЕ ДАННЫЕ	ДЛЯ ИСПОЛНЕНИЙ:		
				I.020.I-3ПВ.I-3 39 МН-66		
				ДЕТАЛИ		
БЧ		I	I0.I00.060.I00	ПОЛОСА ГОСТ I03-76* -I0хI00 L=I00 СТ. ОТД. ГОСТ 578I-82*	I	0,79КГ
БЧ		2	I6.0I3.250	ФI6 А-III L=250	2	0.39КГ

НАЧОТД	Шевченко		I.020.I-3ПВ.I-3 39			
НКОНТР	Ребров					
ГЛСПЕЦ	Ничипоренко		ИЗДЕЛИЕ ЗАКЛАДНОЕ МН-66	СТАДИЯ	ЛИСТ	ЛИСТОВ
ПРОВЕРИЛ	Скоробогат			Р		1
РАЗРАБ.	Федько			ГОСГРАЖДАНСТРОЙ КиевЗНИИЭП		

ФОРМАТ А4

КиевЗНИИЭП ТПП КОРТ ЭПВЦ

СКАЛА

1-1

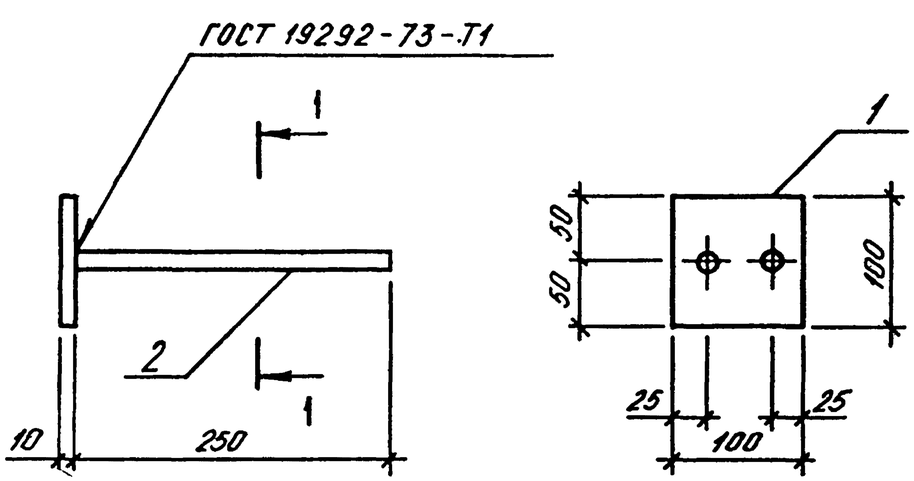

ВЗАМ. ИНВ.№

ПОДПИСЬ И ДАТА

ИНВ.№ ПОДЛ.

9149/1 69

НАЧОТД	Шевченко		1.020.1-3ПВ.1-3 39СБ			
НКОНТР	Ребров					
ГЛСПЕЦ	Ничипоренко		ИЗДЕЛИЕ ЗАКЛАДНОЕ МН-66 СБОРОЧНЫЙ ЧЕРТЕЖ	СТАДИЯ	МАССА	МАСШТАБ
ПРОВЕРИЛ	Скоробогат			Р	I,57	
РАЗРАБ.	Федько			ЛИСТ	ЛИСТОВ 1	
				ГОСГРАЖДАНСТРОЙ КиевЗНИИЭП		

Примеры установки дополнительных закладных изделий для крепления колонн 400×400 мм

1

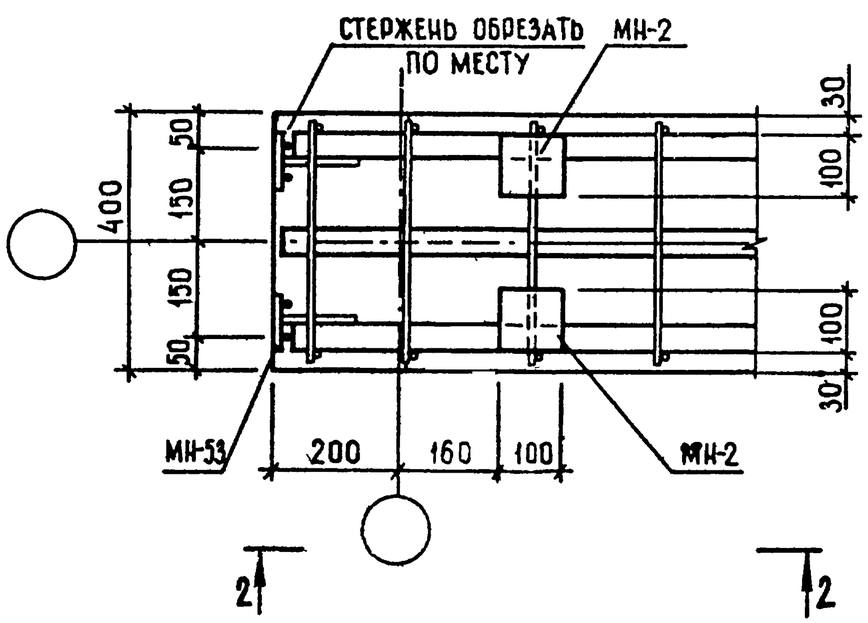

1-1

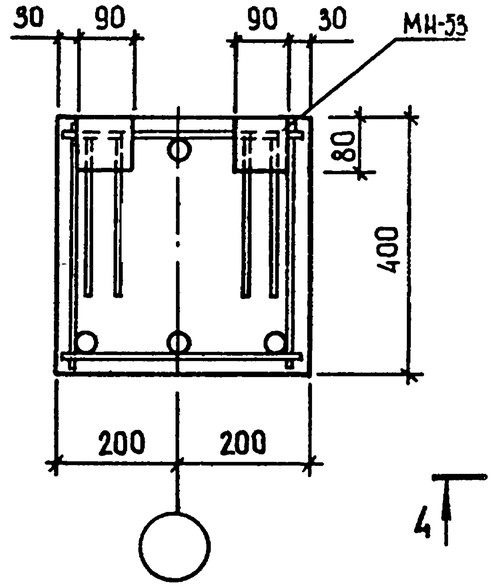

2

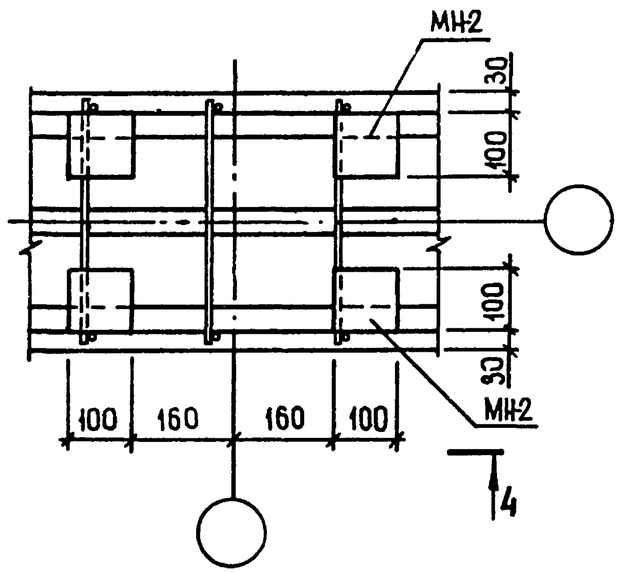

3-3

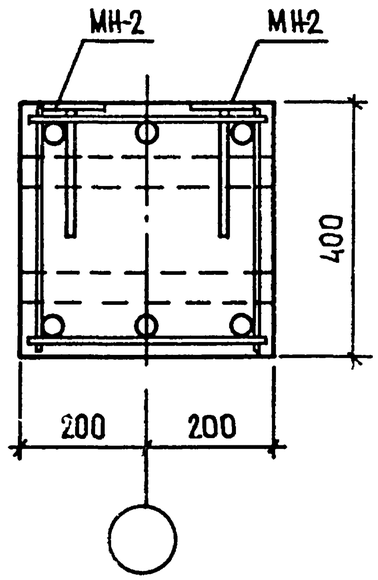

2-2

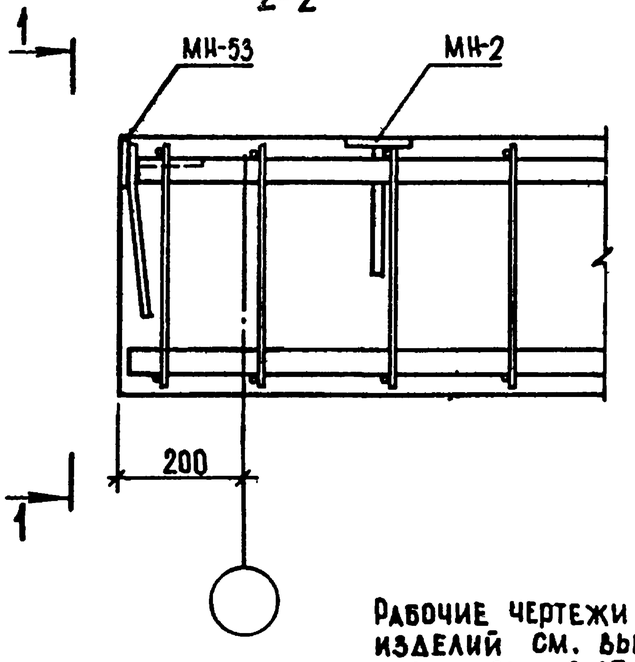

4-4

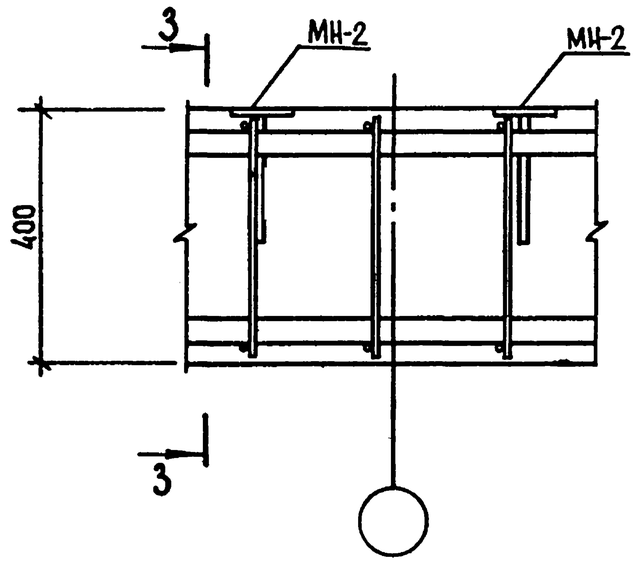

Рабочие чертежи дополнительных закладных изделий см. выпуски 1-2,1-3 серии 1.020.1-3пв и выпуск 2-15 серии 1.020-1/83.

9149;1 70

				1.020.1-3ПВ.1-3 ООД1	
НАЧ.ОТД.	ШЕВЧЕНКО				
Н.КОНТР	РЕБРОВ			УЗЛЫ	СТАДИЯ: Р; ЛИСТ: 1; ЛИСТОВ: 6
ГЛ.СПЕЦ	ЖИЧИПОРЕНКО				ГОСГРАЖДАНСТРОЙ КиевЗНИИЭП
ПРОВЕРИЛ	ЖИЧИПОРЕНКО				
РАЗРАБ	СКОРОБОГАТ				

ФОРМАТ А3

Примеры установки дополнительных закладных изделий для крепления колонн 300×300 мм

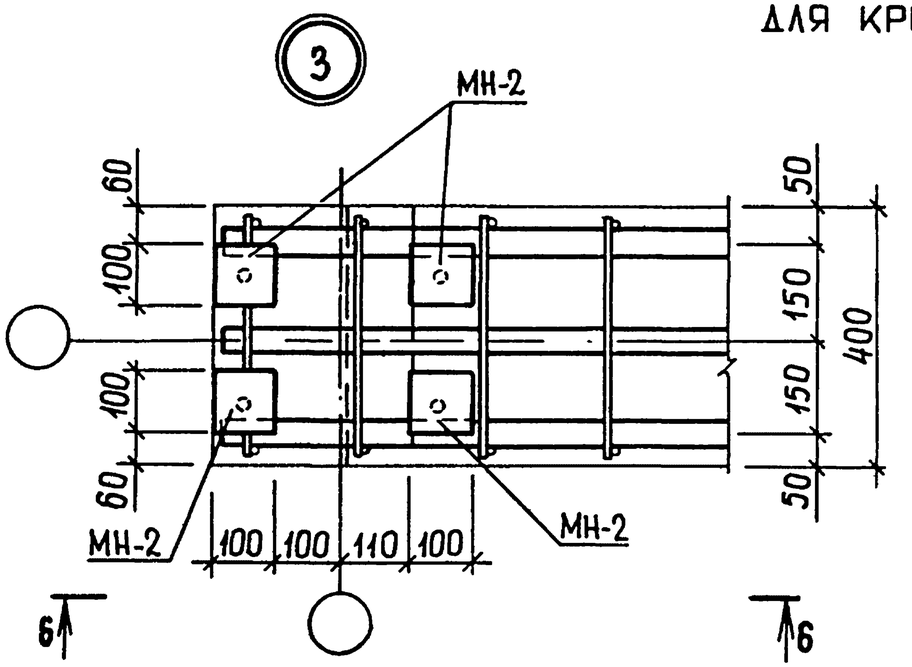

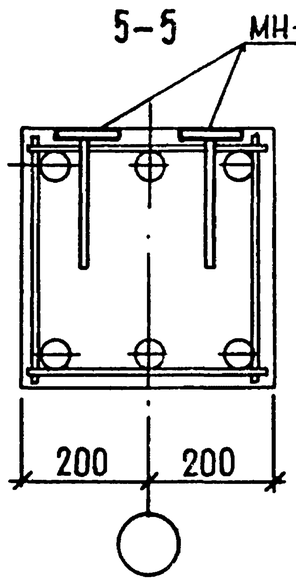

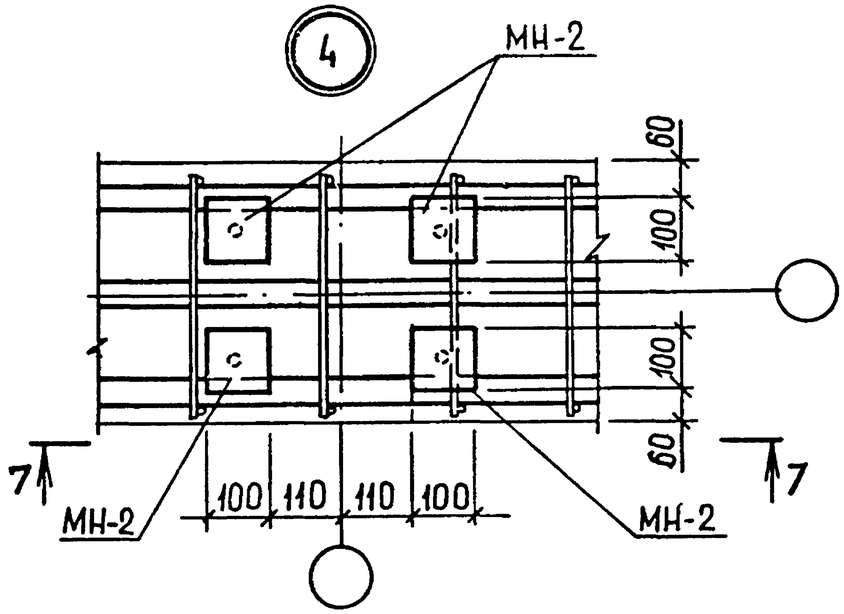

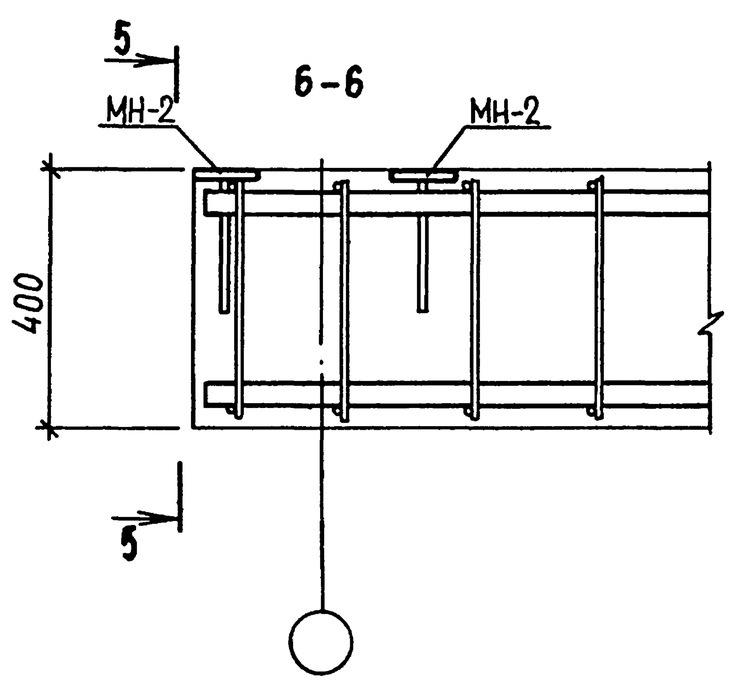

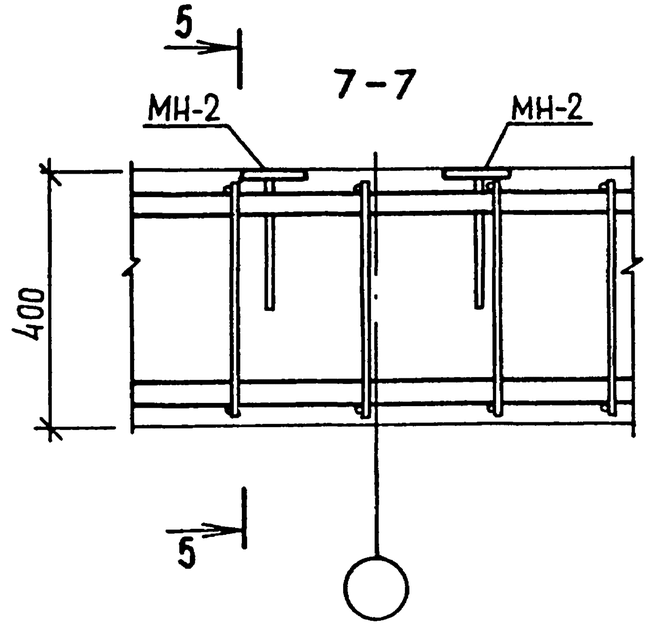

Примеры расположения отверстий в обвязочных балках, располагаемых по средним осям здания

Примеры установки закладных изделий в обвязочных балках, располагаемых по крайним осям здания

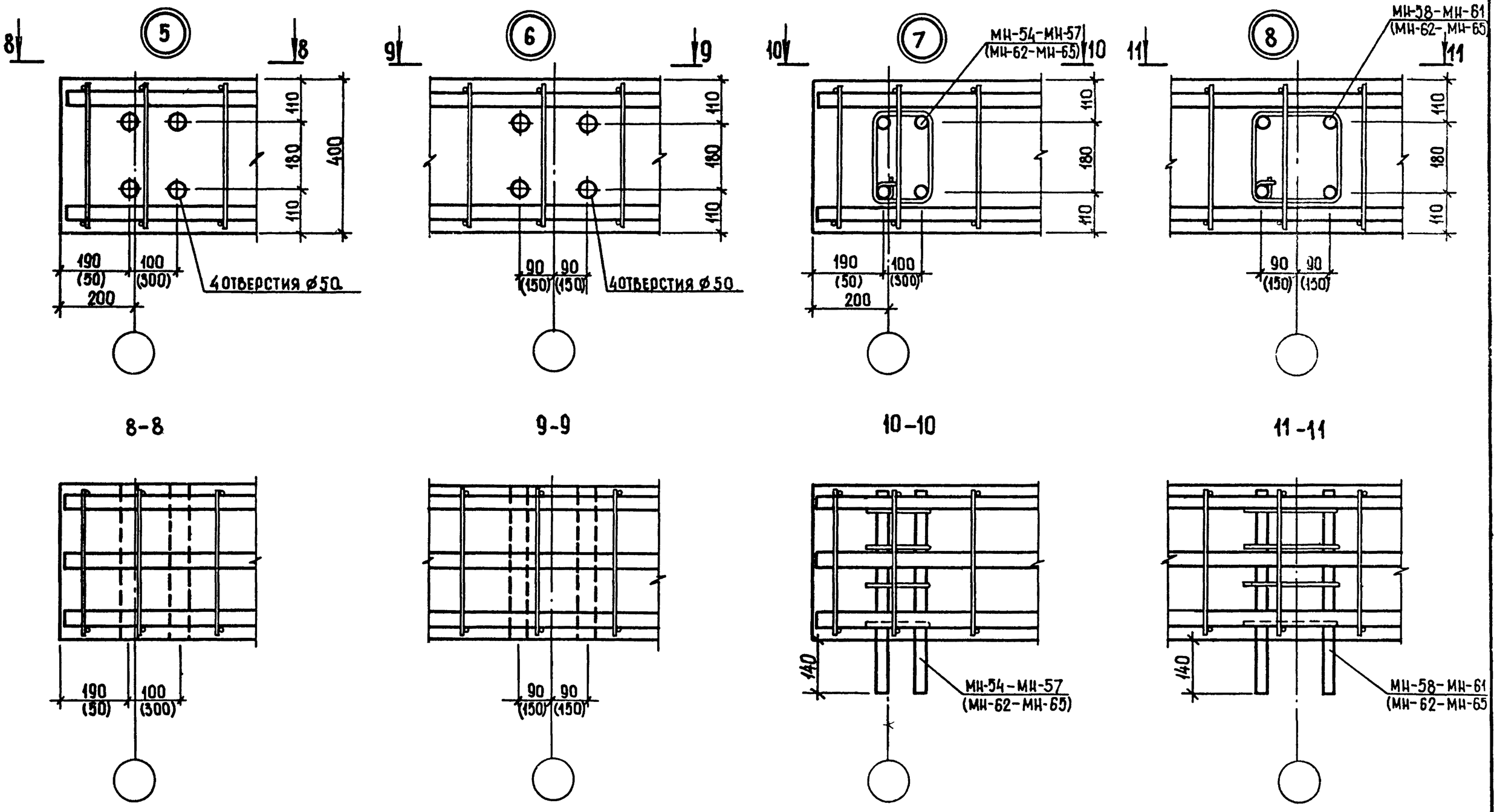

Размеры и марки в скобках приведены для обвязочных балок нижнего железобетонного пояса

Для крепления цокольных панелей

9

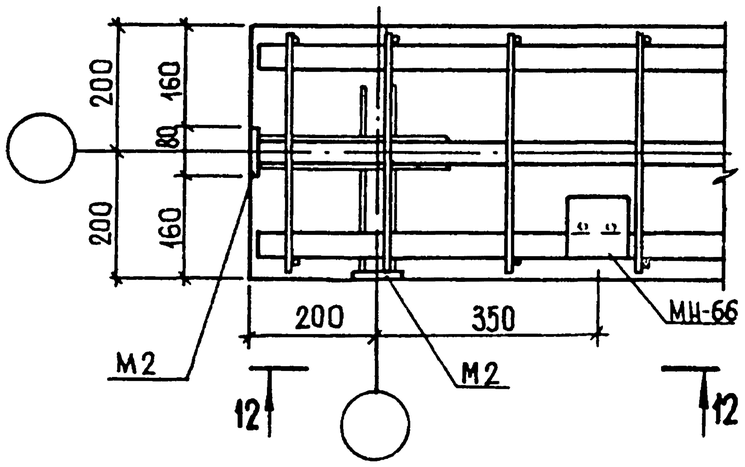

13-13

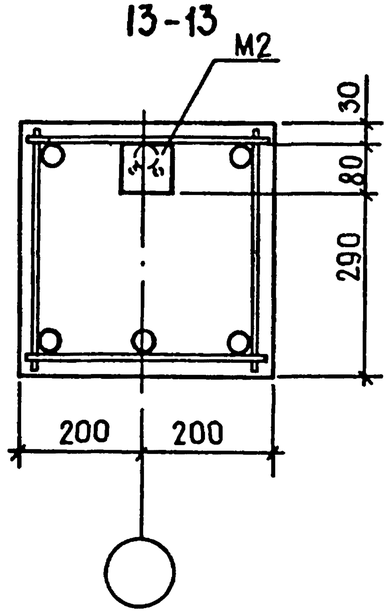

10

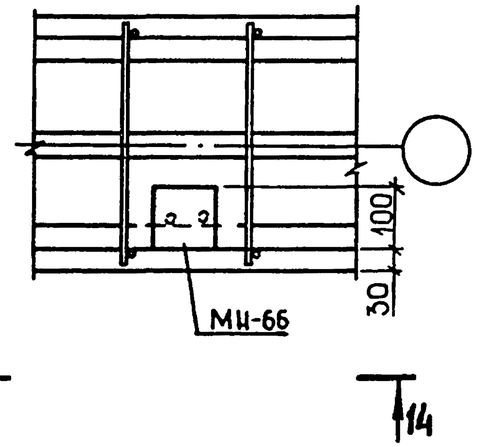

15-15

12-12

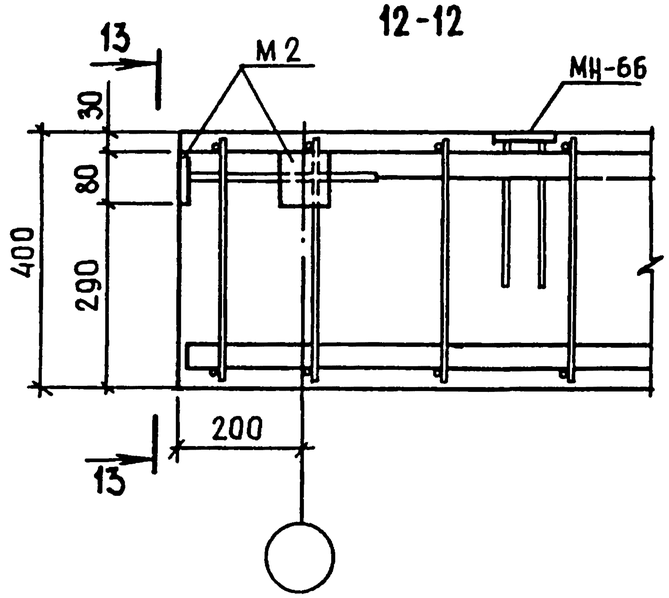

14-14

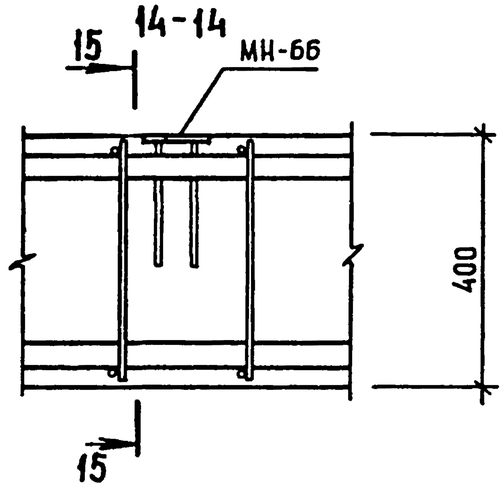

Для крепления диафрагм жесткости нулевого цикла

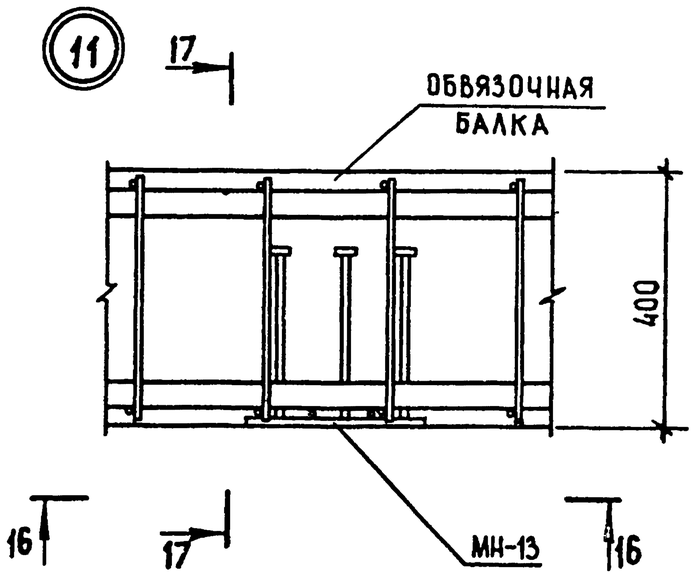

17-17

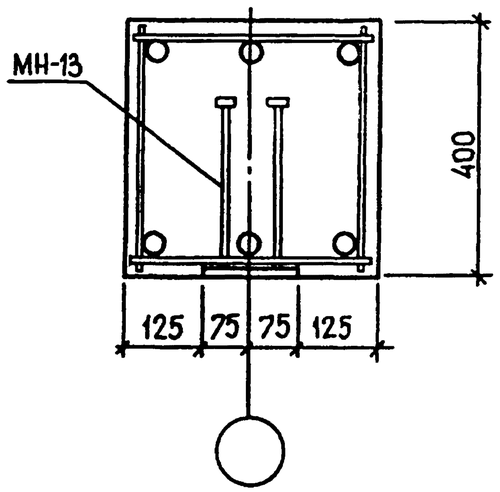

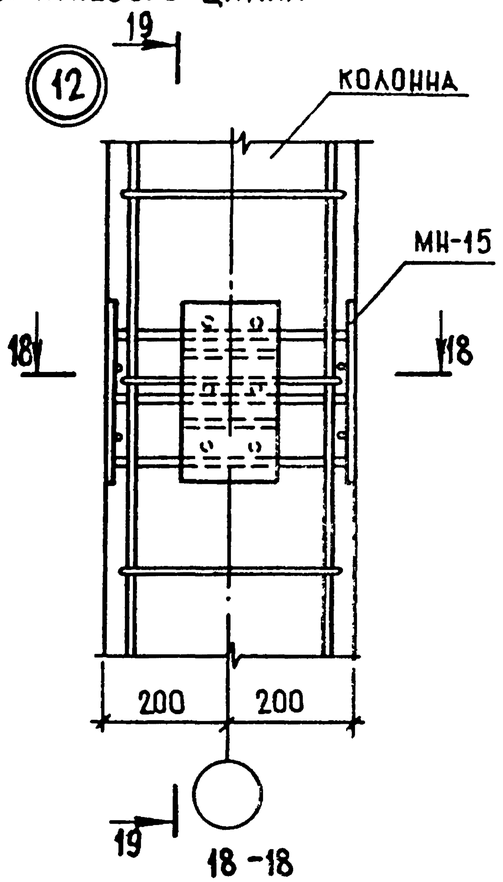

19-19

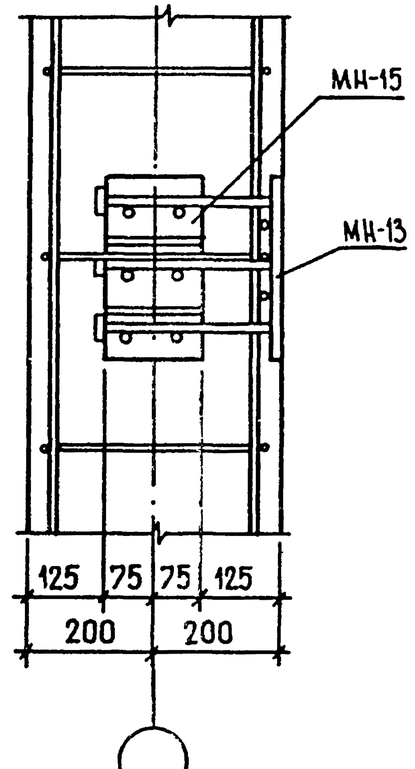

16-16

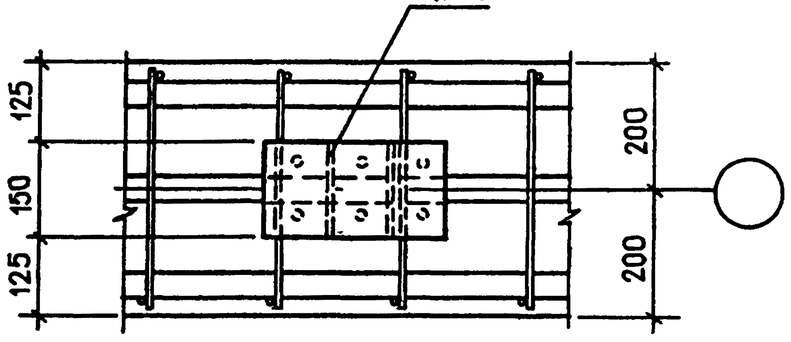

18-18

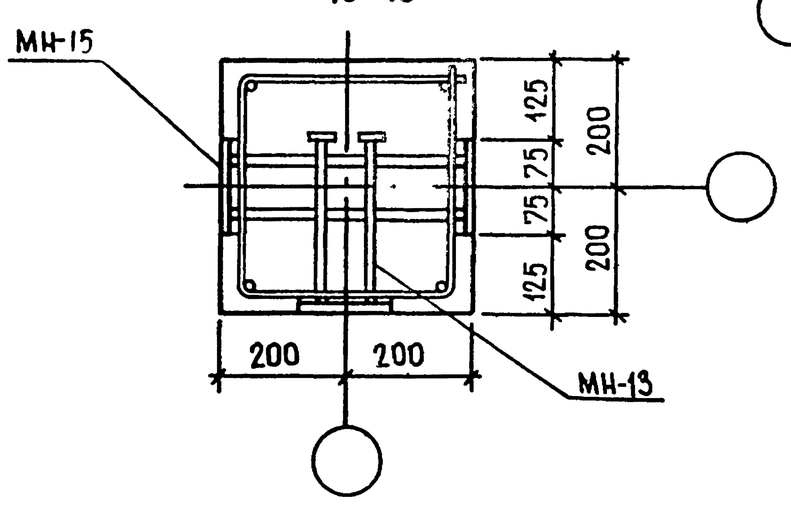

Для крепления диафрагм жесткости нулевого цикла

(13)

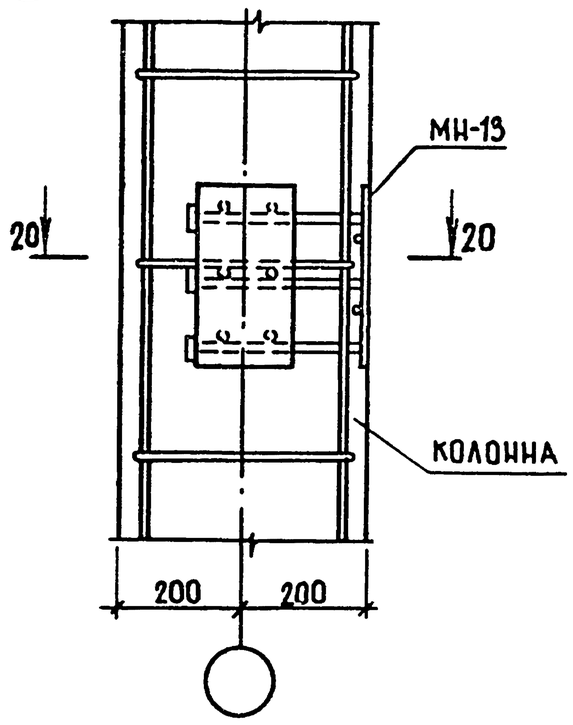

20-20

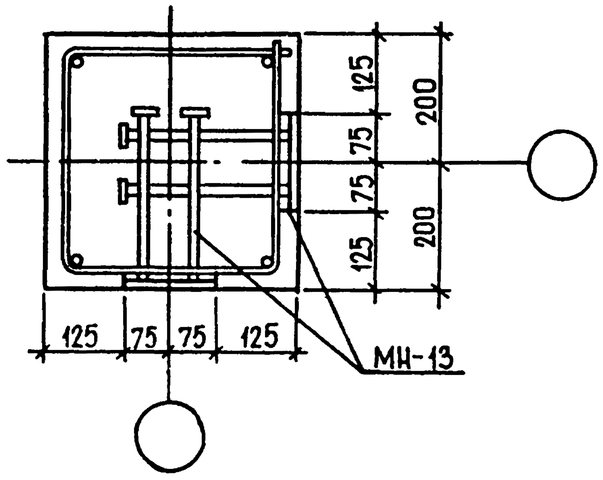

(14)

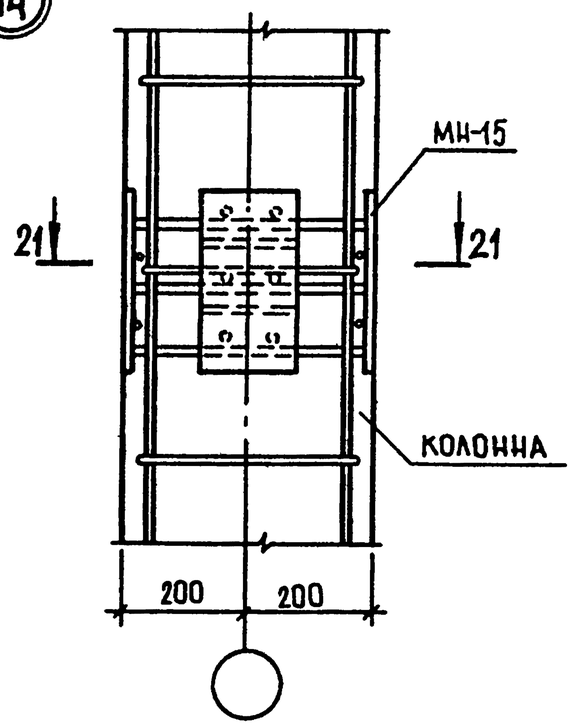

21 - 21

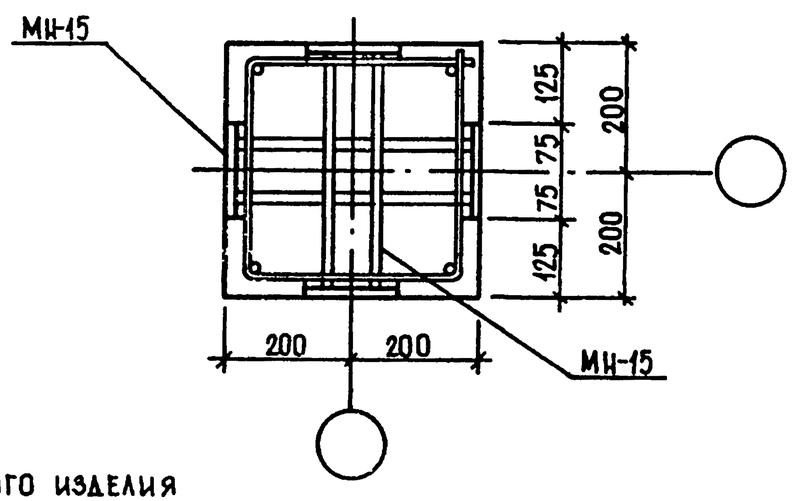

Пластину (поз. 2) закладного изделия МН-15 (узел 14) приварить после установки изделия в пространственный каркас.

НАИМЕНОВАНИЕ	КОЛИЧЕСТВО НА МАРКУ																			
	БО 73.4-1-ПВ	БО 73.4-2-ПВ	БО 73.4-3-ПВ	БО 73.4-4-ПВ	БО 73.4-5-ПВ	БО 91.4-1-ПВ	БО 91.4-2-ПВ	БО 91.4-3-ПВ	БО 91.4-4-ПВ	БО 91.4-5-ПВ	БО 99.4-1-ПВ	БО 99.4-2-ПВ	БО 99.4-3-ПВ	БО 99.4-4-ПВ	БО 99.4-5-ПВ	БО 109.4-1-ПВ	БО 109.4-2-ПВ	БО 109.4-3-ПВ	БО 109.4-4-ПВ	БО 109.4-5-ПВ
ИЗДЕЛИЯ АРМАТУРНЫЕ																				
АРМАТУРА КЛАССА А-I ГОСТ 5781-82*																				
Ф8	11.10	11.10	-	-	-	13.79	13.79	-	-	-	14.99	14.99	-	-	-	16.49	16.49	-	-	-
Ф10	-	-	17.34	17.34	17.34	-	-	21.55	21.55	21.55	-	-	23.43	23.43	23.43	-	-	25.77	25.77	25.77
ИТОГО КЛАССА А-I	11.10	11.10	17.34	17.34	17.34	13.79	13.79	21.55	21.55	21.55	14.99	14.99	23.43	23.43	23.43	16.49	16.49	25.77	25.77	25.77
А-Ш ГОСТ 5781-82*																				
Ф12	24.97	24.97	24.97	24.97	24.97	31.04	31.04	31.04	31.04	31.04	33.74	33.74	33.74	33.74	33.74	33.74	33.74	33.74	33.74	33.74
Ф25	170.6	-	-	-	-	212.2	-	-	-	-	230.7	-	-	-	-	253.9	-	-	-	-
Ф28	-	214.0	-	-	-	-	266.2	-	-	-	-	289 4	-	-	-	-	318.4	-	-	-
Ф32	-	-	279.6	-	-	-	-	347.7	-	-	-	-	378.0	-	-	-	-	415.9	-	-
Ф36	-	-	-	353.8	-	-	-	-	440.1	-	-	-	-	478.5	-	-	-	-	526.4	-
Ф40	-	-	-	-	436.8	-	-	-	-	543.3	-	-	-	-	590.7	-	-	-	-	649.9
ИТОГО КЛАССА А-Ш	195.6	239.0	304.6	378.8	461.8	243.3	297.3	378.8	471.1	574.4	264.5	323.2	411.8	512.2	624.4	287.6	352.2	449.7	560.1	683.6
ВСЕГО ИЗДЕЛИЙ АРМАТУРНЫХ	206.7	250.1	321.9	396.1	479.1	257.1	311.1	400.3	492.7	595.9	279.5	338.2	435.2	535.6	647.9	304.1	368.7	475.4	585.9	709.4
ОБЩИЙ РАСХОД	206.7	250.1	321.9	396.1	479.1	257.1	311.1	400.3	492.7	595.9	279.5	338.2	435.2	535.6	647.9	304.1	368.7	475.4	585.9	709.4

9149/1 76

НАЧ.ОТД.	Шевченко		
Н.КОНТР	Ребров		
ГЛ.СПЕЦ	Ничипоренко		
ПРОВЕРИЛ	Ничипоренко		
РАЗРАБ	Пинчук		

1.020.1-3ПВ.1-3 00РС

ВЕДОМОСТЬ РАСХОДА СТАЛИ НА ЭЛЕМЕНТ, КГ

СТАДИЯ	ЛИСТ	ЛИСТОВ
Р	1	3

ГОСГРАЖДАНСТРОЙ КиевЗНИИЭП

ФОРМАТ А3

НАИМЕНОВАНИЕ	КОЛИЧЕСТВО НА МАРКУ																			
	БО 11 3.4-1 -ПВ	БО 11 3.4-2 -ПВ	БО 11 3.4-3 -ПВ	БО 11 3.4-4 -ПВ	БО 11 3.4-5 -ПВ	БО 12 9.4-1 -ПВ	БО 12 9.4-2 -ПВ	БО 12 9.4-3 -ПВ	БО 12 9.4-4 -ПВ	БО 12 9.4-5 -ПВ	БО 97 .4-1- ПВ	БО 97 .4-2- ПВ	БО 97 .4-3- ПВ	БО 97 .4-4- ПВ	БО 97 .4-5- ПВ	БО 20 .4-1- ПВ	БО 20 .4-2- ПВ	БО 20 .4-3- ПВ	БО 20 .4-4- ПВ	БО 20 .4-5- ПВ
ИЗДЕЛИЯ АРМАТУРНЫЕ																				
АРМАТУРА КЛАССА А-I ГОСТ 5781-82*																				
Ф8	17.09	17.09	-	-	-	19.49	19.49	-	-	-	14.69	14.69	-	-	-	2.999	2.999	-	-	-
Ф10	-	-	26.71	26.71	26.71	-	-	30.46	30.46	30.46	-	-	22.96	22.96	22.96	-	-	4.686	4.686	4.686
ИТОГО КЛАССА А-I	17.09	17.09	26.71	26.71	26.71	19.49	19.49	30.46	30.46	30.46	14.69	14.69	22.96	22.96	22.96	2.999	2.999	4.686	4.686	4.686
А-Ш ГОСТ 5781-82*																				
Ф12	38.46	38.46	38.46	38.46	38.46	43.86	43.86	43.86	43.86	43.86	33.06	33.06	33.06	33.06	33.06	6.747	6.747	6.747	6.747	6.747
Ф25	263.1	-	-	-	-	300.1	-	-	-	-	230.7	-	-	-	-	35.14	-	-	-	-
Ф28	-	330.0	-	-	-	-	376.4	-	-	-	-	289.4	-	-	-	-	44.08	-	-	-
Ф32	-	-	431.1	-	-	-	-	491.7	-	-	-	-	378.0	-	-	-	-	57.58	-	-
Ф36	-	-	-	545.6	-	-	-	-	622.3	-	-	-	-	478.5	-	-	-	-	72,87	-
Ф40	-	-	-	-	673.6	-	-	-	-	768.3	-	-	-	-	590.7	-	-	-	-	89.97
ИТОГО КЛАССА А-Ш	301.6	368.5	469.5	584.0	712.0	344.0	420.3	535.5	666.1	812.1	263.8	322.5	411.1	511.5	623.8	41.89	50.83	64.33	79.62	96.71
ВСЕГО ИЗДЕЛИЙ АРМАТУРНЫХ	318.7	385.6	496.2	610.7	738.7	363.5	439.8	566.0	696.6	842.6	278.5	337.2	434.1	534.5	646.7	44.89	53.83	69.01	84.30	101.4
ОБЩИЙ РАСХОД	318.7	385.6	496.2	610.7	738.7	363.5	439.8	566.0	696.6	842.6	278.5	337.2	434.1	534.5	646.7	44.89	53.83	69.01	84.30	101.4

9149/1

77

ТПП КОРТ
КиевЗНИИЭП

НАИМЕНОВАНИЕ	КОЛИЧЕСТВО НА МАРКУ																		
	БО 50.4-1-ПВ	БО 50.4-2-ПВ	БО 50.4-3-ПВ	БО 50.4-4-ПВ	БО 50.4-5-ПВ	БО 62.4-1-ПВ	БО 62.4-2-ПВ	БО 62.4-3-ПВ	БО 62.4-4-ПВ	БО 62.4-5-ПВ	БЛО 6 4.4-ПВ	К 4.20-ПВ	К 4.33-ПВ	К 4.36-ПВ	К 4.42-ПВ				
ИЗДЕЛИЯ АРМАТУРНЫЕ																			
АРМАТУРА КЛАССА А-I ГОСТ 5781-82*																			
Ф6	-	-	-	-	-	-	-	-	-	-	10.44	1.898	3.163	3.479	4.112				
Ф8	7.497	7.497	-	-	-	9.296	9.296	-	-	-	-	-	-	-	-				
Ф10	-	-	11.71	11.71	11.71	-	-	14.53	14.53	14.53	-	-	-	-	-				
ИТОГО КЛАССА А-I	7.497	7.497	11.71	11.71	11.71	9.296	9.296	14.53	14.53	14.53	10.44	1.898	3.163	3.479	4.112				
А-III ГОСТ 5781-82*																			
Ф12	16.87	16.87	16.87	16.87	16.87	20.92	20.92	20.92	20.92	20.92	-	-	-	-	-				
Ф16	-	-	-	-	-	-	-	-	-	-	40.28	9.659	17.87	19.76	23.55				
Ф25	81.38	-	-	-	-	99.88	-	-	-	-	-	-	-	-	-				
Ф28	-	102.1	-	-	-	-	125.3	-	-	-	-	-	-	-	-				
Ф32	-	-	133.3	-	-	-	-	163.6	-	-	-	-	-	-	-				
Ф36	-	-	-	168.8	-	-	-	-	207.1	-	-	-	-	-	-				
Ф40	-	-	-	-	208.3	-	-	-	-	255.7	-	-	-	-	-				
ИТОГО КЛАССА А-III	98.25	119.0	150.2	185.6	225.2	120.8	146.2	184.6	228.0	276.6	40.28	9.659	17.87	19.76	23.55				
ВСЕГО ИЗДЕЛИЙ АРМАТУРНЫХ	105.7	126.5	161.9	197.3	236.9	130.1	155.5	199.1	242.6	291.1	50.72	11.56	21.03	23.24	27.66				
ИЗДЕЛИЯ ЗАКЛАДНЫЕ																			
АРМАТУРА КЛАССА А-III ГОСТ 5781-82*																			
Ф8	-	-	-	-	-	-	-	-	-	-	-	0.189	0.189	0.189	0.189				
Ф10	-	-	-	-	-	-	-	-	-	-	-	1.332	1.332	1.332	1.332				
ИТОГО КЛАССА А-III	-	-	-	-	-	-	-	-	-	-	-	1.521	1.521	1.521	1.521				
ПРОКАТ МАРКИ ВСТ3КП2 ГОСТ 103-76*																			
-8Х80	-	-	-	-	-	-	-	-	-	-	-	1.808	1.808	1.808	1.808				
ИТОГО ГОСТ 103-76*	-	-	-	-	-	-	-	-	-	-	-	1.808	1.808	1.808	1.808				
ИТОГО МАРКИ ВСТ3КП2	-	-	-	-	-	-	-	-	-	-	-	1.808	1.808	1.808	1.808				
ВСЕГО ИЗДЕЛИЙ ЗАКЛАДНЫХ	-	-	-	-	-	-	-	-	-	-	-	3.329	3.329	3.329	3.329				
ОБЩИЙ РАСХОД	105.7	126.5	161.9	197.3	236.9	130.1	155.5	199.1	242.6	291.1	50.72	14.89	24.36	26.57	30.99				